มหานครแห่งความสุข

รักกรุงเทพฯ ร่วมสร้างกรุงเทพฯ
ม.ร.ว.สุขุมพันธุ์ บริพัตร
ผู้ว่าราชการกรุงเทพมหานคร

แบบบ้านสวย

“โครงการแบบบ้านยิ้ม...เพื่อประชาชนระยะที่ 3”

สำนักการโยธา กทม.

กรุงเทพมหานครร่วมกับสำนักการโยธา

120 แบบบ้าน

บ้านสวย ดี มีมาตรฐาน
ประหยัดเวลา ประหยัดค่าใช้จ่าย
พร้อมปลูกสร้างได้ทันที
มีให้เลือกหลากหลายแบบ

สาร...ผู้ว่าราชการกรุงเทพมหานคร

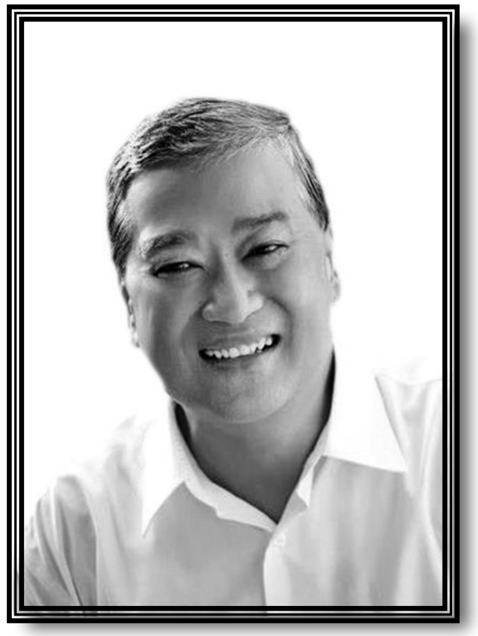

(หม่อมราชวงศ์สุขุมพันธุ์ บริพัตร)
ผู้ว่าราชการกรุงเทพมหานคร

กรุงเทพมหานครได้น้อมนำกระแสพระราชดำรัสของพระบาทสมเด็จพระเจ้าอยู่หัวที่จะสร้างให้ **"กรุงเทพฯ เป็นเมืองสวรรค์"** เป็นเมืองใหม่โดยไม่เน้นการย้าย แต่ปรับปรุงให้ดีขึ้นในทุกด้าน มาเป็นแนวทางในการบริหารจัดการเมืองและพัฒนากรุงเทพมหานครให้เป็นเมืองน่าอยู่อย่างยั่งยืน ซึ่งการสร้างความน่าอยู่ให้กับมหานครแห่งนี้ ต้องเริ่มต้นที่ **"บ้าน"** ด้วยบ้านเป็นรากฐานสำคัญของครอบครัว เป็นหนึ่งในปัจจัยสี่ที่สำคัญในการดำรงชีวิต และเป็นส่วนสำคัญต่อการสร้างความมั่นคงให้กับครอบครัวและสังคม กรุงเทพมหานครจึงได้กำหนดนโยบายที่จะผลักดันโครงการด้านที่อยู่อาศัยให้ได้มาตรฐานและปลอดภัย ด้วยการดำเนินโครงการแบบบ้านยิ้มเพื่อประชาชนระยะที่ ๓ ภายใต้แนวคิดเพื่อคนทั้งมวล (Universal Design) โดยจัดทำแบบบ้าน จำนวน ๒๐ แบบ สำหรับพี่น้องประชาชนทุกเพศ ทุกวัย และทุกกลุ่ม ไม่ว่าจะเป็นผู้สูงอายุ สตรีมีครรภ์ เด็กเล็กที่ยังต้องใช้รถเข็น รวมทั้งผู้ที่มีสุขภาพไม่สมบูรณ์แข็งแรงช่วยเหลือตัวเองได้อย่างยากลำบาก นอกจากนี้ยังได้ปรับปรุงแบบบ้านอีกจำนวน ๑๐๐ แบบ ให้มีความสมบูรณ์ ทันสมัย ตอบสนองต่อการใช้งานในทุกรูปแบบ เพื่อให้พี่น้องประชาชนได้มีโอกาสเลือกแบบบ้านจากหลากหลายสไตล์ พร้อมมีสถาปนิกและวิศวกรให้การรับรอง ซึ่งพี่น้องประชาชนสามารถขอรับแบบบ้านเพื่อนำไปก่อสร้างเป็นที่อยู่อาศัยของตนเองได้อย่างสะดวกรวดเร็วโดยไม่เสียค่าใช้จ่ายในการจ้างออกแบบ อันเป็นการส่งเสริมและสนับสนุนให้พี่น้องประชาชนมีที่อยู่อาศัยเป็นของตนเองมากยิ่งขึ้น พร้อมได้แบบบ้านที่สวยงาม ทันสมัย ปลอดภัย เป็นมิตรกับสิ่งแวดล้อม และถูกต้องตามที่กฎหมายควบคุมอาคารกำหนดไว้ทุกประการ

ผมและคณะผู้บริหารกรุงเทพมหานครมีความตั้งใจที่จะส่งความสุขกับพี่น้องประชาชน โดยการมอบ **"โครงการแบบบ้านยิ้มเพื่อประชาชนระยะที่ ๓"** เพื่อเป็นการยกระดับและพัฒนาที่อยู่อาศัยของพี่น้องประชาชนให้ได้คุณภาพมาตรฐาน นำไปสู่การสร้างความมั่นคงให้กับครอบครัว ชุมชนและสังคม อันจะพัฒนามหานครแห่งนี้ ให้เป็น **"กรุงเทพฯ เมืองสวรรค์"** แก่ผู้อยู่อาศัย และผู้มาเยือนอย่างยั่งยืนตลอดไป

วัตถุประสงค์

๑.เพื่อเปิดโอกาสและให้ความช่วยเหลือแก่ประชาชนในเขตพื้นที่กรุงเทพมหานครและต่างจังหวัดที่มีที่ดิน ให้มีที่อยู่อาศัยเป็นของตัวเอง

๒. เพื่อให้ประชาชนสามารถประหยัดค่าใช้จ่ายและร่นระยะเวลา ในขั้นตอนของการจ้างออกแบบและการจ้างเขียนแบบก่อสร้าง โดยสามารถดำเนินการในส่วนของการขออนุญาตปลูกสร้างได้ทันที

๓. เพื่อให้ประชาชนมีแบบบ้านที่มีมาตรฐาน ให้เลือกหลากหลาย

๔. เพื่อสร้างภาพลักษณ์ที่ดีให้กับสำนักการโยธา กรุงเทพมหานคร ในฐานะที่เป็นหน่วยงานหนึ่งของกรุงเทพมหานคร

แบบบ้านผู้สูงอายุ–ทุพพลภาพ

สารบัญแบบ (DRAWING LIST)

DWG No.	DESCRIPTION	DWG No.	DESCRIPTION
	งานสถาปัตยกรรม		งานระบบไฟฟ้า
A-01	สัญลักษณ์ประกอบแบบ ,สารบัญแบบ	E-01	รายการระบบไฟฟ้า
A-02	รายการประกอบแบบ		สัญลักษณ์ระบบไฟฟ้า
A-03	ผังบริเวณ , แผนที่สังเขป	E-02	แปลนระบบไฟฟ้าแสงสว่าง
A-04	แปลนพื้น		เต้ารับไฟฟ้า - โทรศัพท์ - โทรทัศน์
A-05	แปลนหลังคา		
A-06	รูปด้าน 1 , 2		
A-07	รูปด้าน 3 , 4		
A-08	รูปตัด A-A ,B-B		
A-09	แบบขยายทางลาด		
A-10	แบบขยายห้องน้ำ		
A-11	แบบมาตราฐานการติดตั้งราวทรงตัวในห้องน้ำคนพิการ		
A-12	แบบขยายประตู		
A-13	แบบขยายหน้าต่าง		
			งานระบบสุขาภิบาล
		SN-01	รายการประกอบแบบระบบสุขาภิบาล
		SN-02	สัญลักษณ์
		SN-03	แปลนระบบสุขาภิบาล
	งานวิศวกรรม	SN-04	แปลนระบบประปา
S-01	รายการประกอบแบบโครงสร้าง	SN-05	แบบขยายระบบสุขาภิบาลห้องน้ำ
S-02	แปลนฐานราก -เสาตอม่อ		แบบขยายระบบประปาห้องน้ำ
S-03	แปลนเสา -คาน -พื้น ชั้นล่าง		
S-04	แปลนคานหลังคา		
S-05	แปลนคานหลังคา		
S-06	แปลนโครงหลังคา		
S-07	แปลนโครงหลังคา		
S-08	ขยายโครงสร้าง		
S-09	ขยายโครงสร้าง		
S-10	ขยายโครงสร้าง		

สัญลักษณ์ประกอบแบบ (SYMBOL LEGEND)

SYMBOL LEGEND

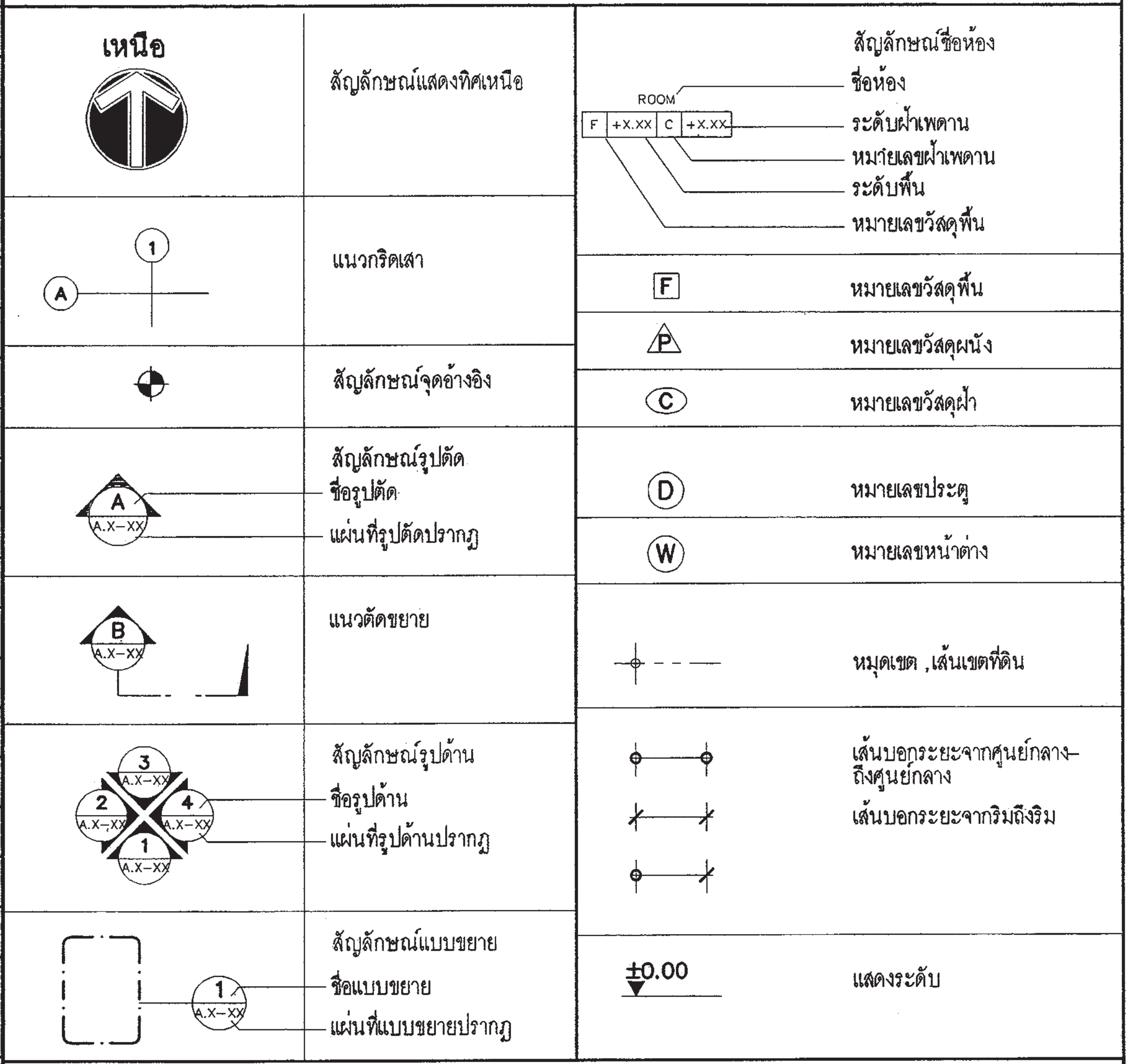

MATERIAL SYMBOL

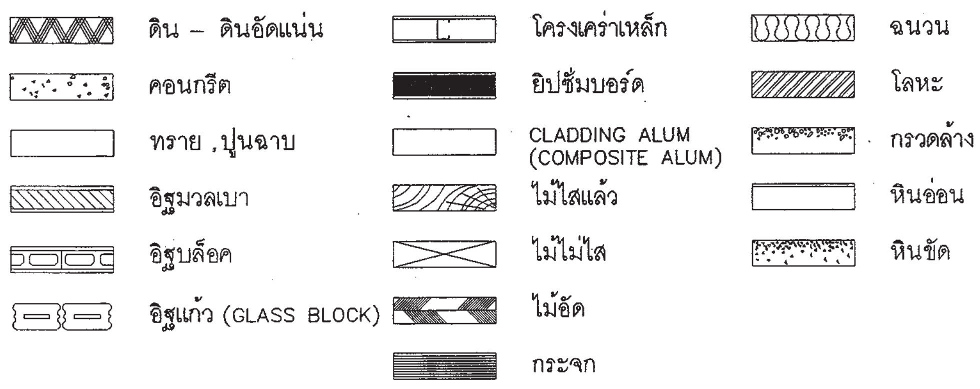

สำนักการ โยธา
กรุงเทพมหานคร

โครงการ
แบบบ้านยิ้มเพื่อประชาชน ระยะที่ 3

ตามนโยบาย
ม.ร.ว. สุขุมพันธุ์ บริพัตร
ผู้ว่าราชการกรุงเทพมหานคร
นายจุมพล สำเภาพล
รองผู้ว่าราชการกรุงเทพมหานคร
นางนินนาท ชลิตานนท์
ปลัดกรุงเทพมหานคร

ผู้อำนวยการสำนักการโยธา	
รองผู้อำนวยการสำนักการโยธา	
นายทวิศักดิ์ เลิศประพันธ์	
ผู้อำนวยการสำนักงานออกแบบ	
นายวัชรินทร์ บรรพต	
หัวหน้ากลุ่มงานสถาปัตยกรรม	
นายสินธุ์ชัย บุญปักษ์	
หัวหน้ากลุ่มงานวิศวกรรมอาคาร	
นายอริยะ เมฆะกูล	
สถาปนิก	
นายวรบูลย์ ศรฤทธิ์ชิงชัย	ส.สถ.2010
วิศวกรโครงสร้าง	
นายนรเทพ ชูพูล	สย7645
วิศวกรไฟฟ้า	
นายจรูญ มาสุขใจ	ภฟก2457
วิศวกรสุขาภิบาล	
นายจีระสิทธิ์ ทิมสถิตย์	สย8489
วิศวกรเครื่องกล	
นายช่างเขียนแบบ	
นายธงชัย ศรีชุมพร	

แบบ บ้านพักอาศัย 1 ชั้น
แบบที่ 111
ชื่อบ้าน นางแย้ม
เจ้าของ
สถานที่

แบบแสดง
สารบัญแบบ
สัญลักษณ์ประกอบแบบ

วันที่ :	เลขที่	รวม
ธันวาคม 2553	A-01	13

แผ่นที่	รวมแผ่น
01	30

FILE :

รายการแก้ไขแบบ
มิถุนายน 2557

รายการ โครงการแบบบ้านยิ้มเพื่อประชาชนระยะที่ 3

รายละเอียดประกอบแบบ

1 งานสถาปัตยกรรม

1.1 งานวัสดุผิวพื้น

[1] พื้น คสล ปูกระเบื้องเซรามิค ชนิดปูพื้น กำหนดสีและขนาดภายหลัง

[2] พื้น คสล ปูปาร์เก้ไม้เนื้อแข็ง

[3] พื้น คสล ปูกระเบื้องเซรามิคผิวกันลื่น ชนิดปูพื้น กำหนดสีและขนาดภายหลัง

[4] พื้น คสล ทำผิวทรายล้างฝังเส้น P.V.C. ทุกระยะ 0.10 ม

[5] พื้น คสล ทำผิวขัดมัน

1.2 งานผนัง

△1 ผนังก่ออิฐมวลเบาฉาบปูนเรียบ ทาสี

△2 ผนังก่ออิฐมวลเบาผิวกรุกระเบื้องเซรามิคชนิดบุผนัง เลยระดับฝ้าเพดานอย่างน้อย 10 ซม

△3 ผนังก่ออิฐมวลเบา กรุทับด้วยไม้สังเคราะห์

△4 ผนังก่ออิฐมวลเบา กรุทับด้วยหินสังเคราะห์

△5 ผนังก่ออิฐมวลเบาฉาบปูนเรียบเซาะร่อง

1.3 งานฝ้าเพดาน

(1) ฝ้าเพดาน FIBER CEMENT BOARD ทาสี โครงเคร่าเหล็ก 1" x1" กรุตาข่ายกันแมลง

(2) แผ่นยิปซั่ม หนา 9 มม ฉาบเรียบทาสี โครงเคร่าอลูมิเนียม

(3) แผ่นยิปซั่มชนิดกันชื้น หนา 9 มม ฉาบเรียบทาสี โครงเคร่าอลูมิเนียม

1.4 งานประตู – หน้าต่าง
- ตามแบบขยายประตูหน้าต่าง

1.5 งานสุขภัณฑ์
- ตามแบบขยายห้องน้ำ

1.6 บันไดและราวบันได
- โครงสร้าง คสล วัสดุผิว และลูกกรง ตามแบบขยายบันได

1.7 งานสี
- สีทาภายนอก ใช้สีชนิดทาภายนอก
- สีทาภายใน ใช้สีชนิดทาภายใน
- สีทาเหล็ก และไม้ ใช้สีน้ำมัน

2 งานโครงสร้าง ดูรายละเอียดงานวิศวกรรมโครงสร้าง

3 งานระบบไฟฟ้า ดูรายละเอียดงานวิศวกรรมไฟฟ้า

4 งานระบบสุขาภิบาล ดูรายละเอียดงานวิศวกรรมสุขาภิบาล

ข้อกำหนด

- โครงสร้างที่คำนวณไว้ สามารถรับน้ำหนักผนังก่ออิฐมอญได้
- โครงสร้างที่คำนวณไว้ สามารถรับน้ำหนักหลังคาคอนกรีตได้
- ควรคำนึงถึงระบบกำจัดปลวกด้วย
- แบบรูป และรายการนี้ ใช้เฉพาะในเขตกรุงเทพมหานครเท่านั้น
- ระดับ +0.00 ให้ยึดถือระดับถนนหน้าโครงการเป็นหลัก

สำนักการ โยธา
กรุงเทพมหานคร

โครงการ
แบบบ้านยิ้มเพื่อประชาชน ระยะที่ 3

ตามนโยบาย
ม.ร.ว. สุขุมพันธุ์ บริพัตร
ผู้ว่าราชการกรุงเทพมหานคร
นายจุมพล สำเภาพล
รองผู้ว่าราชการกรุงเทพมหานคร
นางนินนาท ชลิตานนท์
ปลัดกรุงเทพมหานคร

ผู้อำนวยการสำนักการโยธา	
รองผู้อำนวยการสำนักการโยธา	
นายทวีศักดิ์ เลิศประพันธ์	
ผู้อำนวยการสำนักงานออกแบบ	
นายวัชรินทร์ บรรพต	
หัวหน้ากลุ่มงานสถาปัตยกรรม	
นายสินธุ์ชัย บุญปักษ์	
หัวหน้ากลุ่มงานวิศวกรรมอาคาร	
นายอริยะ เมฆะกูล	

สถาปนิก	
นายวรบุลย์ ศรฤทธิ์ชิงชัย	ส.สถ.2010
วิศวกรโครงสร้าง	
นายนรเทพ ชูพูล	สย7645
วิศวกรไฟฟ้า	
นายจรูญ มาสุขใจ	ภฟก2457
วิศวกรสุขาภิบาล	
นายจีระสิทธิ์ ทิมสถิตย์	สย8489
วิศวกรเครื่องกล	
นายช่างเขียนแบบ	
นายธงชัย ศรีชุมพร	

แบบ บ้านพักอาศัย 1 ชั้น
แบบที่ 111
ชื่อบ้าน นางแย้ม
เจ้าของ
สถานที่

แบบแสดง
รายการประกอบแบบ

วันที่ :	เลขที่	รวม
ธันวาคม 2553	A–02	13

แผ่นที่	รวมแผ่น
02	30

FILE :

รายการแก้ไขแบบ
มิถุนายน 2557

ผังบริเวณ

มาตราส่วน 1:100

แผนที่สังเขป

มาตราส่วน 1:100

สำนักการ โยธา
กรุงเทพมหานคร

โครงการ
แบบบ้านยิ้มเพื่อประชาชน ระยะที่ 3

ตามนโยบาย
ม.ร.ว. สุขุมพันธุ์ บริพัตร
ผู้ว่าราชการกรุงเทพมหานคร
นายจุมพล สำเภาพล
รองผู้ว่าราชการกรุงเทพมหานคร
นางนินนาท ชลิตานนท์
ปลัดกรุงเทพมหานคร

ผู้อำนวยการสำนักการโยธา	
รองผู้อำนวยการสำนักการโยธา	
นายทวิศักดิ์ เลิศประพันธ์	
ผู้อำนวยการสำนักงานออกแบบ	
นายวัชรินทร์ บรรพต	
หัวหน้ากลุ่มงานสถาปัตยกรรม	
นายสินธุ์ชัย บุญปักษ์	
หัวหน้ากลุ่มงานวิศวกรรมอาคาร	
นายอริยะ เมฆะกูล	

สถาปนิก	
นายวรบูลย์ ศรฤทธิ์ชิงชัย	ส.สถ.2010
วิศวกรโครงสร้าง	
นายนรเทพ ชูพูล	สย.7645
วิศวกรไฟฟ้า	
นายจรูญ มาสุขใจ	ภฟก.2457
วิศวกรสุขาภิบาล	
นายจีระสิทธิ์ ทิมสถิตย์	สย.8489
วิศวกรเครื่องกล	
นายช่างเขียนแบบ	
นายธงชัย ศรีชุมพร	

แบบ บ้านพักอาศัย 1 ชั้น
แบบที่ 111
ชื่อบ้าน นางแย้ม
เจ้าของ
สถานที่

แบบแสดง
ผังบริเวณ
แผนที่สังเขป

วันที่ :	เลขที่	รวม
ธันวาคม 2553	A–03	13

แผ่นที่	รวมแผ่น
03	30

FILE :

รายการแก้ไขแบบ
มิถุนายน 2557

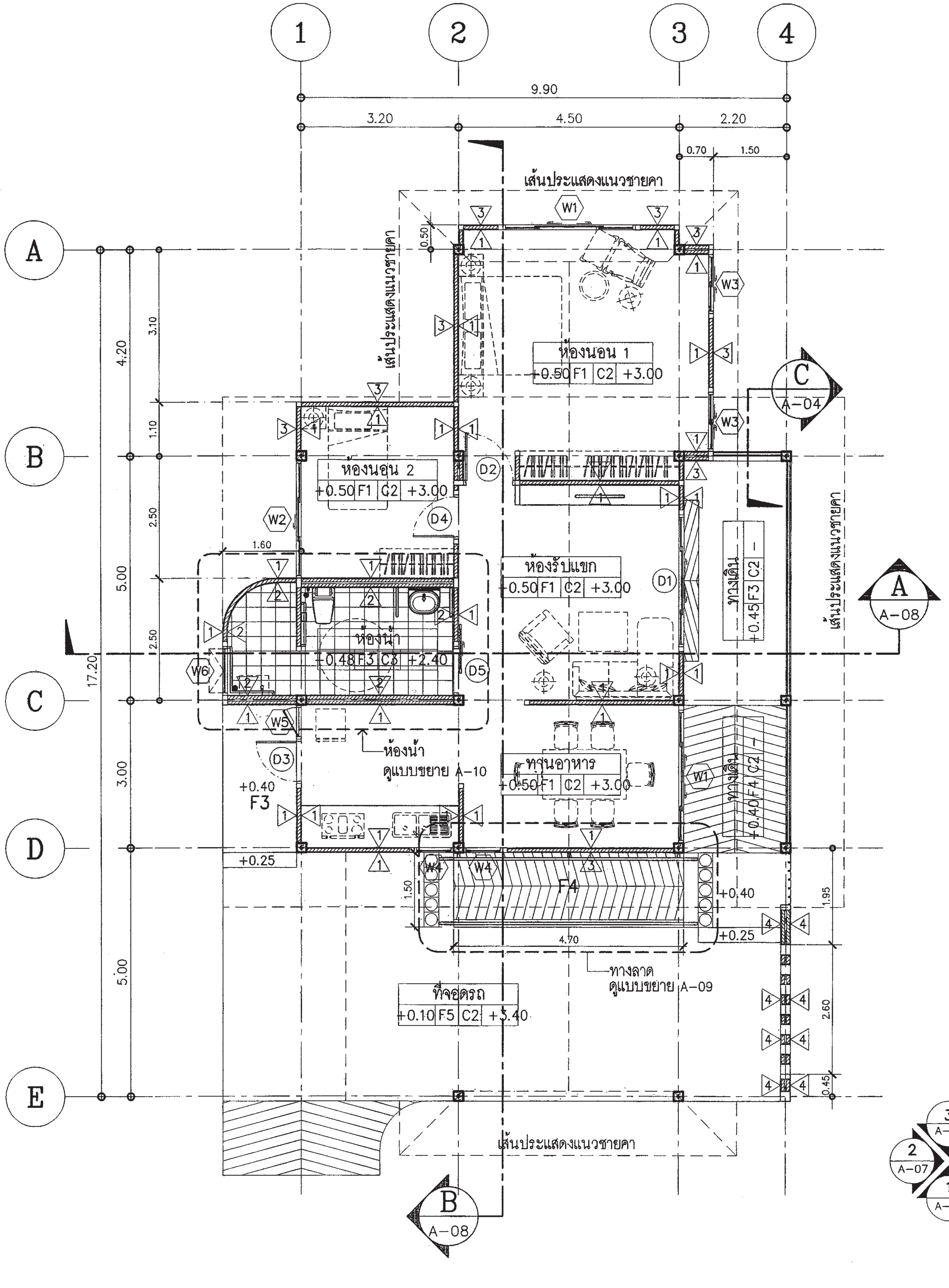

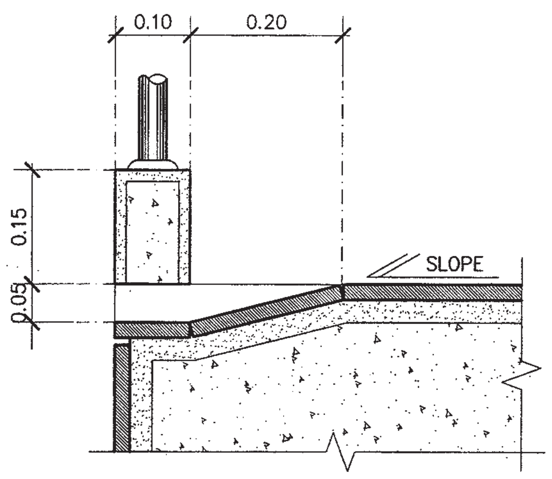

รูปตัดขยาย C

มาตราส่วน 1:10

ช่องระบายน้ำขนาด 0.05x0.10 ม

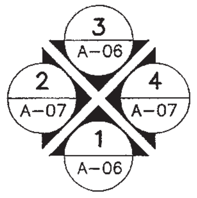

แปลนพื้น

มาตราส่วน 1:100

สำนักการ โยธา
กรุงเทพมหานคร

โครงการ
แบบบ้านยิ้มเพื่อประชาชน ระยะที่ 3

ตามนโยบาย
ม.ร.ว. สุขุมพันธุ์ บริพัตร
ผู้ว่าราชการกรุงเทพมหานคร
นายจุมพล สำเภาพล
รองผู้ว่าราชการกรุงเทพมหานคร
นางนินนาท ชลิตานนท์
ปลัดกรุงเทพมหานคร

ผู้อำนวยการสำนักการโยธา	
รองผู้อำนวยการสำนักการโยธา	
นายทวีศักดิ์ เลิศประพันธ์	
ผู้อำนวยการสำนักงานออกแบบ	
นายวัชรินทร์ บรรพต	
หัวหน้ากลุ่มงานสถาปัตยกรรม	
นายสินธุ์ชัย บุญปักษ์	
หัวหน้ากลุ่มงานวิศวกรรมอาคาร	
นายอริยะ เมฆะกูล	

สถาปนิก	
นายวรบุลย์ ศรฤทธิ์ชิงชัย	ส.สถ.2010
วิศวกรโครงสร้าง	
นายนรเทพ ฐูพูล	สย.7645
วิศวกรไฟฟ้า	
นายจรูญ มาสุขใจ	ภฟก.2457
วิศวกรสุขาภิบาล	
นายจิระสิทธิ์ ทิมสถิตย์	สย.8489
วิศวกรเครื่องกล	
นายช่างเขียนแบบ	
นายธงชัย ศรีชุมพร	

แบบ บ้านพักอาศัย 1 ชั้น
แบบที่ 111
ชื่อบ้าน นางแย้ม
เจ้าของ
สถานที่

แบบแสดง
แปลนพื้น

วันที่ : 1 : 100 ธันวาคม 2553	เลขที่ A-04	รวม 13

แผ่นที่	รวมแผ่น
04	30

FILE :

รายการแก้ไขแบบ
มิถุนายน 2557

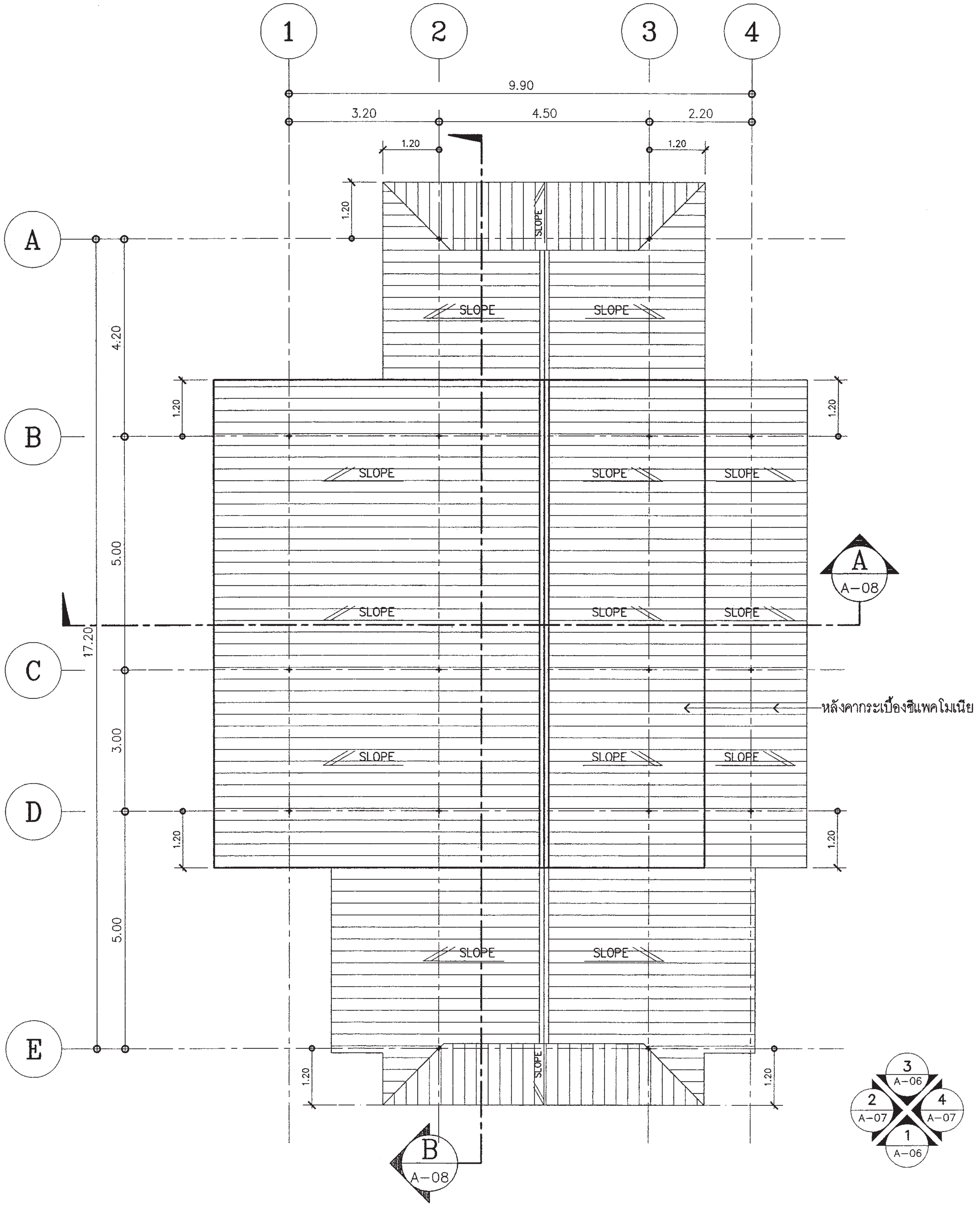

แปลนหลังคา

มาตราส่วน 1:100

สำนักการ โยธา
กรุงเทพมหานคร

โครงการ
แบบบ้านยิ้มเพื่อประชาชน ระยะที่ 3

ตามนโยบาย
ม.ร.ว. สุขุมพันธุ์ บริพัตร
ผู้ว่าราชการกรุงเทพมหานคร
นายจุมพล สำเภาพล
รองผู้ว่าราชการกรุงเทพมหานคร
นางนินนาท ชลิตานนท์
ปลัดกรุงเทพมหานคร

ผู้อำนวยการสำนักการโยธา	
รองผู้อำนวยการสำนักการโยธา	
นายทวีศักดิ์ เลิศประพันธ์	
ผู้อำนวยการสำนักงานออกแบบ	
นายวัชรินทร์ บรรพต	
หัวหน้ากลุ่มงานสถาปัตยกรรม	
นายสินธุ์ชัย บุญปักษ์	
หัวหน้ากลุ่มงานวิศวกรรมอาคาร	
นายอริยะ เมฆะกูล	
สถาปนิก	
นายวรบูลย์ ศรฤทธิ์ชิงชัย	ส.สถ.2010
วิศวกรโครงสร้าง	
นายนรเทพ ชูพูล	สย.7645
วิศวกรไฟฟ้า	
นายจรูญ มาสุขใจ	ภฟก.2457
วิศวกรสุขาภิบาล	
นายจีระสิทธิ์ ทิมสถิตย์	สย.8489
วิศวกรเครื่องกล	
นายช่างเขียนแบบ	
นายธงชัย ศรีชุมพร	

แบบ บ้านพักอาศัย 1 ชั้น
แบบที่ 111
ชื่อบ้าน นางแย้ม
เจ้าของ
สถานที่

แบบแสดง
แปลนหลังคา

วันที่ : 1 : 100	เลขที่	รวม
ธันวาคม 2553	A–05	13

แผ่นที่	รวมแผ่น
05	30

FILE :

รายการแก้ไขแบบ
มิถุนายน 2557

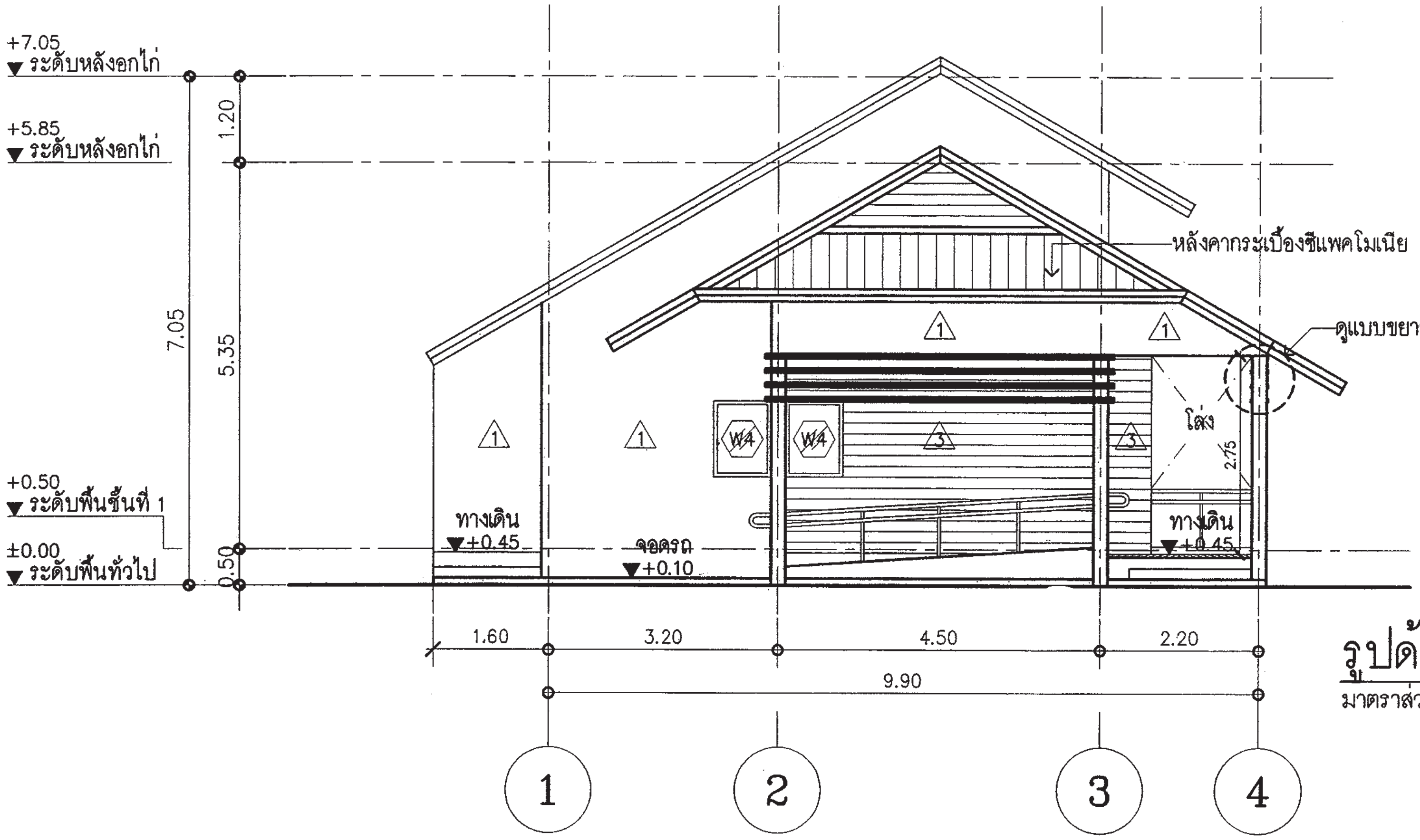

รูปด้าน 1
มาตราส่วน 1:100

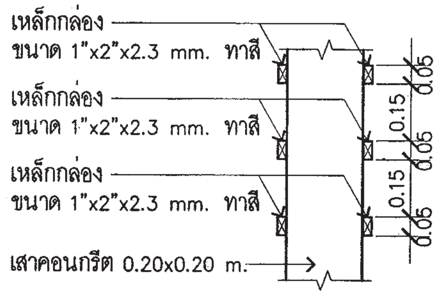

แบบขยายระแนงเหล็ก
มาตราส่วน 1:20

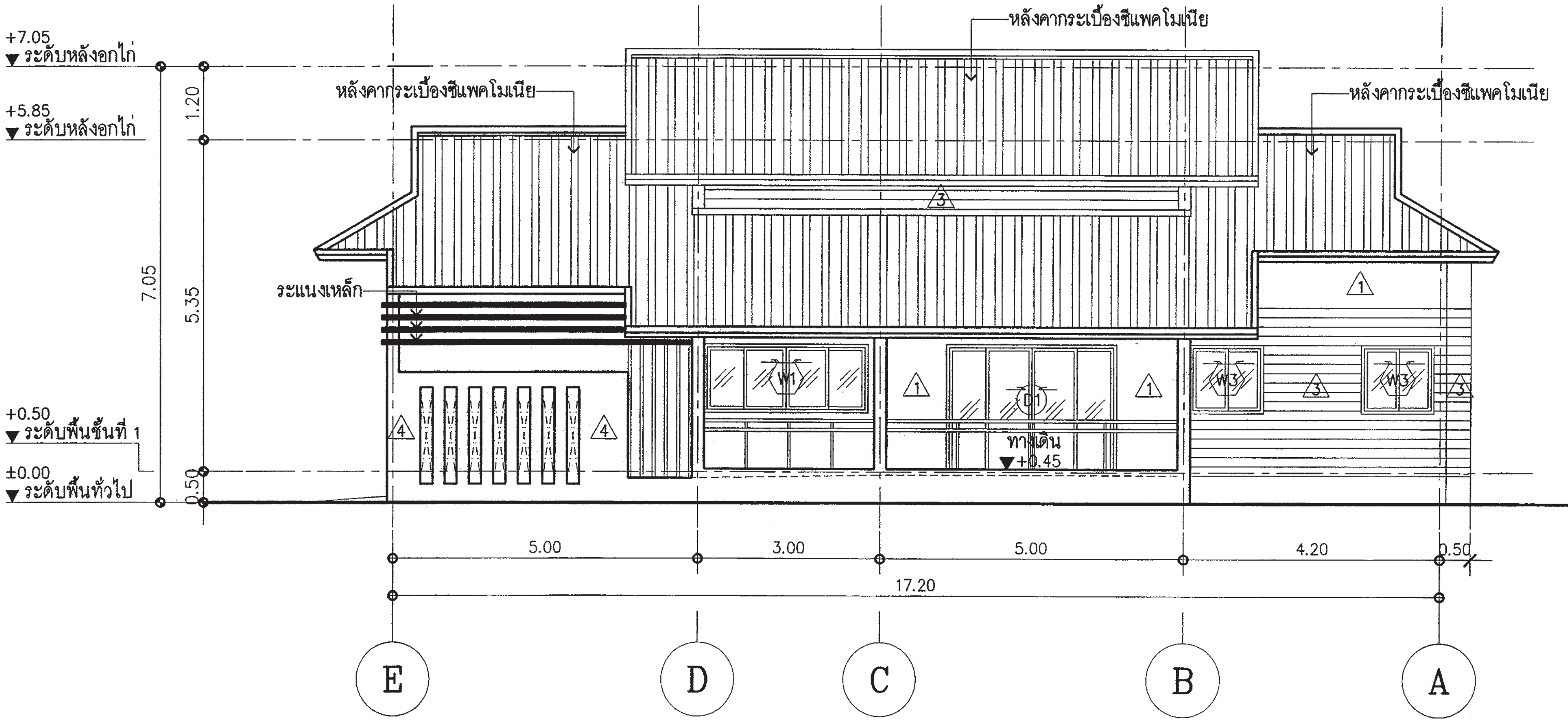

รูปด้าน 2
มาตราส่วน 1:100

สำนักการโยธา
กรุงเทพมหานคร

โครงการ
แบบบ้านยิ้มเพื่อประชาชน ระยะที่ 3

ตามนโยบาย
ม.ร.ว. สุขุมพันธุ์ บริพัตร
ผู้ว่าราชการกรุงเทพมหานคร
นายจุมพล สำเภาพล
รองผู้ว่าราชการกรุงเทพมหานคร
นางนินนาท ชลิตานนท์
ปลัดกรุงเทพมหานคร

ผู้อำนวยการสำนักการโยธา	
รองผู้อำนวยการสำนักการโยธา	
นายทวีศักดิ์ เลิศประพันธ์	
ผู้อำนวยการสำนักงานออกแบบ	
นายวัชรินทร์ บรรพต	
หัวหน้ากลุ่มงานสถาปัตยกรรม	
นายสินธุ์ชัย บุญปักษ์	
หัวหน้ากลุ่มงานวิศวกรรมอาคาร	
นายอริยะ เมฆะกูล	

สถาปนิก	
นายวรบุลย์ ศรฤทธิ์ชิงชัย	ส.สถ.2010
วิศวกรโครงสร้าง	
นายนรเทพ ชูพูล	สย.7645
วิศวกรไฟฟ้า	
นายจรูญ มาสุขใจ	ภฟก.2457
วิศวกรสุขาภิบาล	
นายจีระสิทธิ์ ทิมสถิตย์	สย.8489
วิศวกรเครื่องกล	
นายช่างเขียนแบบ	
นายธงชัย ศรีชุมพร	

แบบ บ้านพักอาศัย 1 ชั้น
แบบที่ 111
ชื่อบ้าน นางแย้ม
เจ้าของ
สถานที่

แบบแสดง
รูปด้าน 1
รูปด้าน 2

มาตราส่วน : 1 : 100	เลขที่	รวม
ธันวาคม 2553	A-06	13

แผ่นที่	รวมแผ่น
06	30

FILE :

รายการแก้ไขแบบ
มิถุนายน 2557

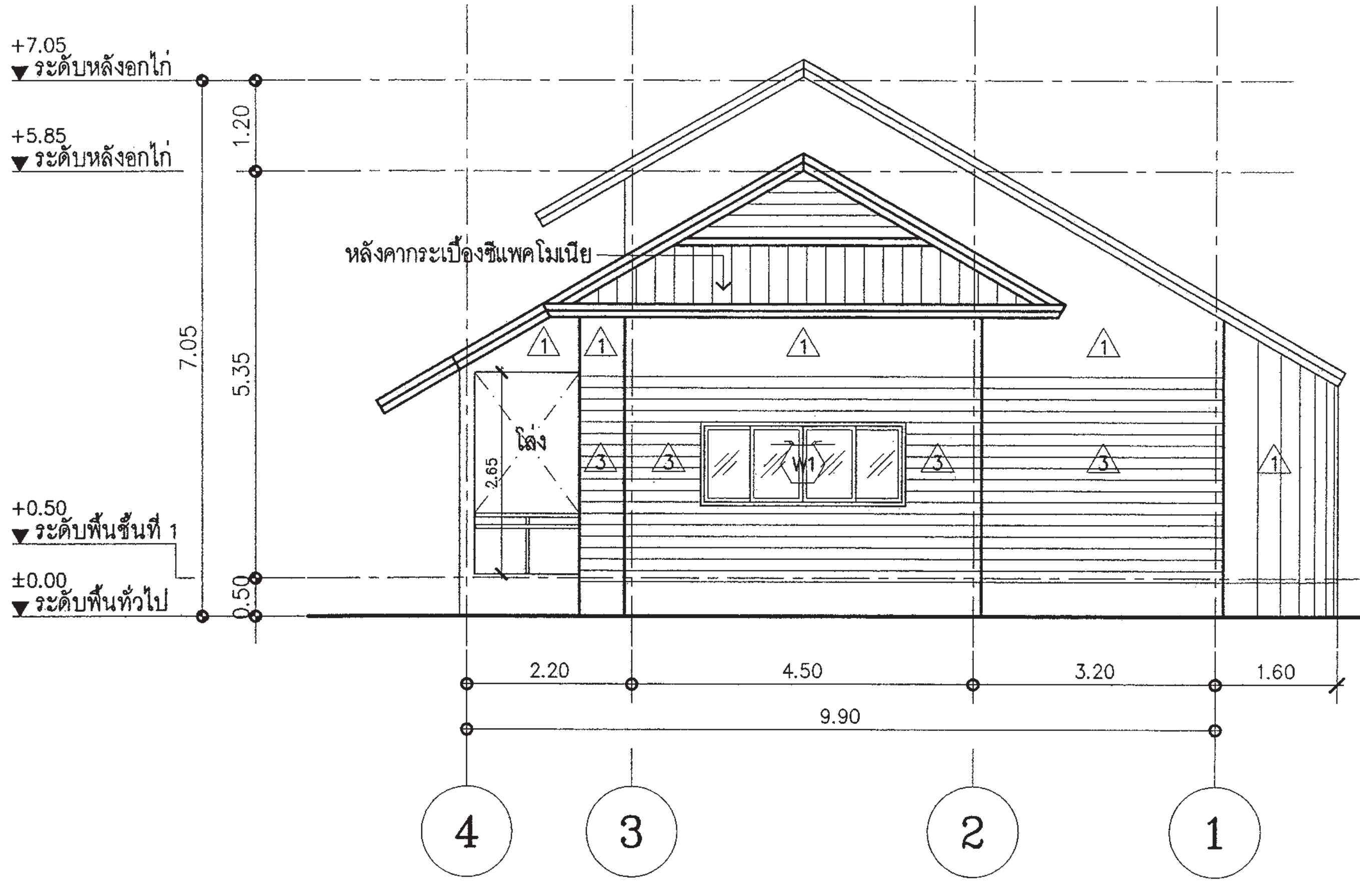

รูปด้าน 3

มาตราส่วน 1:100

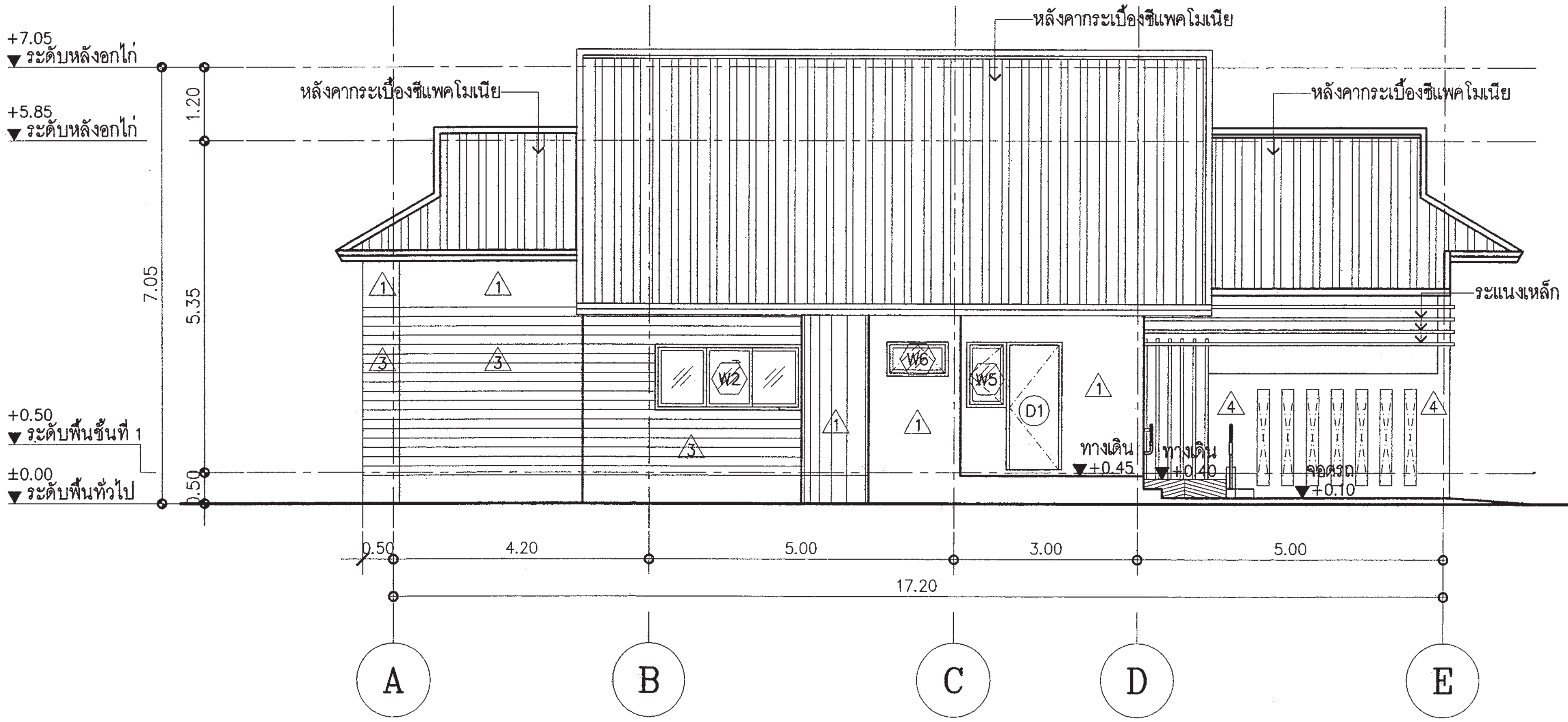

รูปด้าน 4

มาตราส่วน 1:100

สำนักการโยธา
กรุงเทพมหานคร

โครงการ
แบบบ้านยิ้มเพื่อประชาชน ระยะที่ 3

ตามนโยบาย
ม.ร.ว. สุขุมพันธุ์ บริพัตร
ผู้ว่าราชการกรุงเทพมหานคร
นายจุมพล สำเภาพล
รองผู้ว่าราชการกรุงเทพมหานคร
นางนินนาท ชลิตานนท์
ปลัดกรุงเทพมหานคร

ผู้อำนวยการสำนักการโยธา	
รองผู้อำนวยการสำนักการโยธา	
นายทวีศักดิ์ เลิศประพันธ์	
ผู้อำนวยการสำนักงานออกแบบ	
นายวัชรินทร์ บรรพต	
หัวหน้ากลุ่มงานสถาปัตยกรรม	
นายสินธุ์ชัย บุญปักษ์	
หัวหน้ากลุ่มงานวิศวกรรมอาคาร	
นายอริยะ เมฆะกุล	

สถาปนิก	
นายวรบูลย์ ศรฤทธิ์ชิงชัย	ส.สถ.2010
วิศวกรโครงสร้าง	
นายนรเทพ ฐาพูล	สย.7645
วิศวกรไฟฟ้า	
นายจรูญ มาสุขใจ	ภฟก.2457
วิศวกรสุขาภิบาล	
นายจิระสิทธิ์ ทิมสถิตย์	สย.8489
วิศวกรเครื่องกล	
นายช่างเขียนแบบ	
นายธงชัย ศรีชุมพร	

แบบ บ้านพักอาศัย 1 ชั้น
แบบที่ 111
ชื่อบ้าน นางแย้ม
เจ้าของ
สถานที่

แบบแสดง
รูปด้าน 1
รูปด้าน 3

วันที่ : 1 : 100	เลขที่	รวม
ธันวาคม 2553	A-07	13

แผ่นที่	รวมแผ่น
07	30

FILE :

รายการแก้ไขแบบ
มิถุนายน 2557

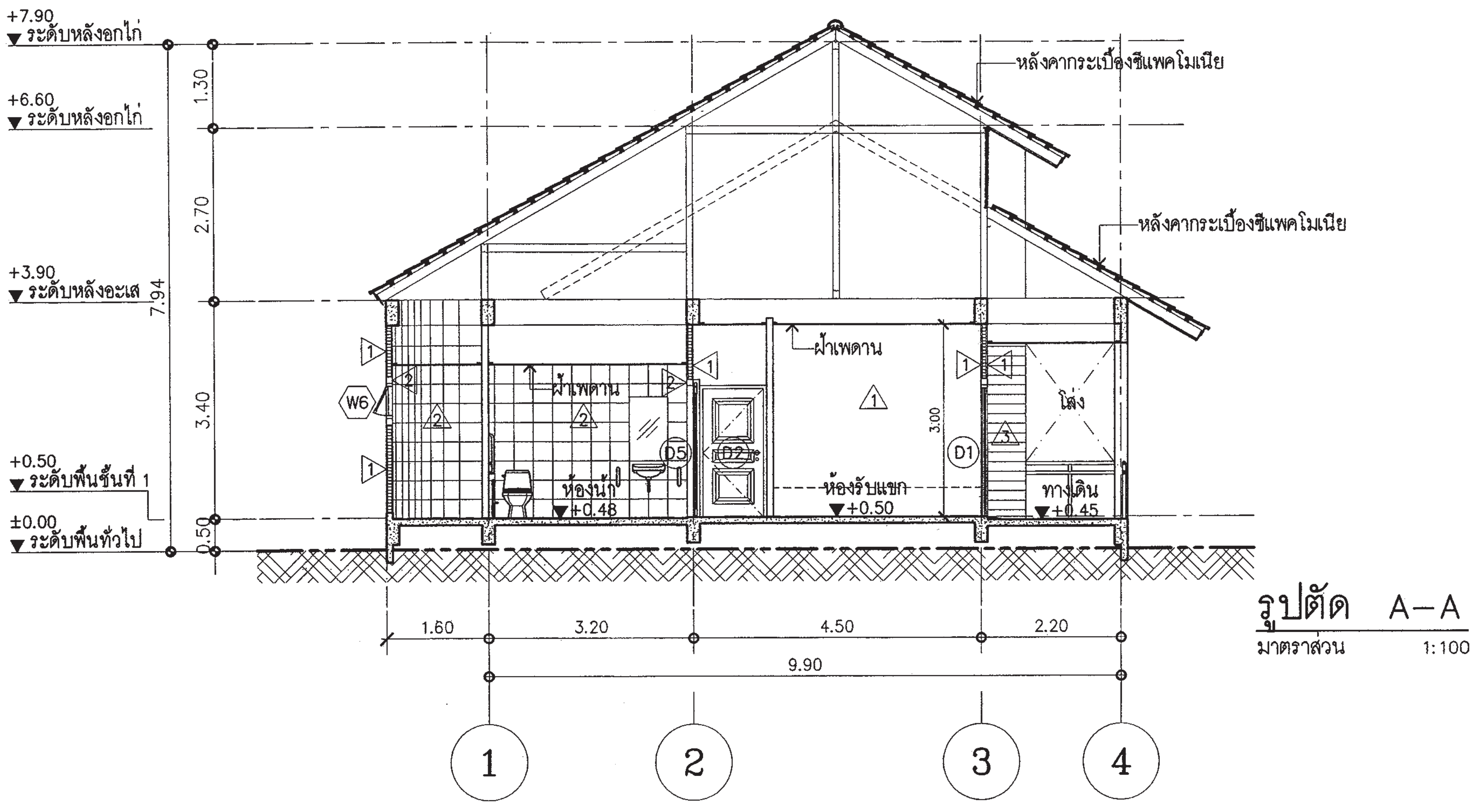

รูปตัด A–A

มาตราส่วน 1:100

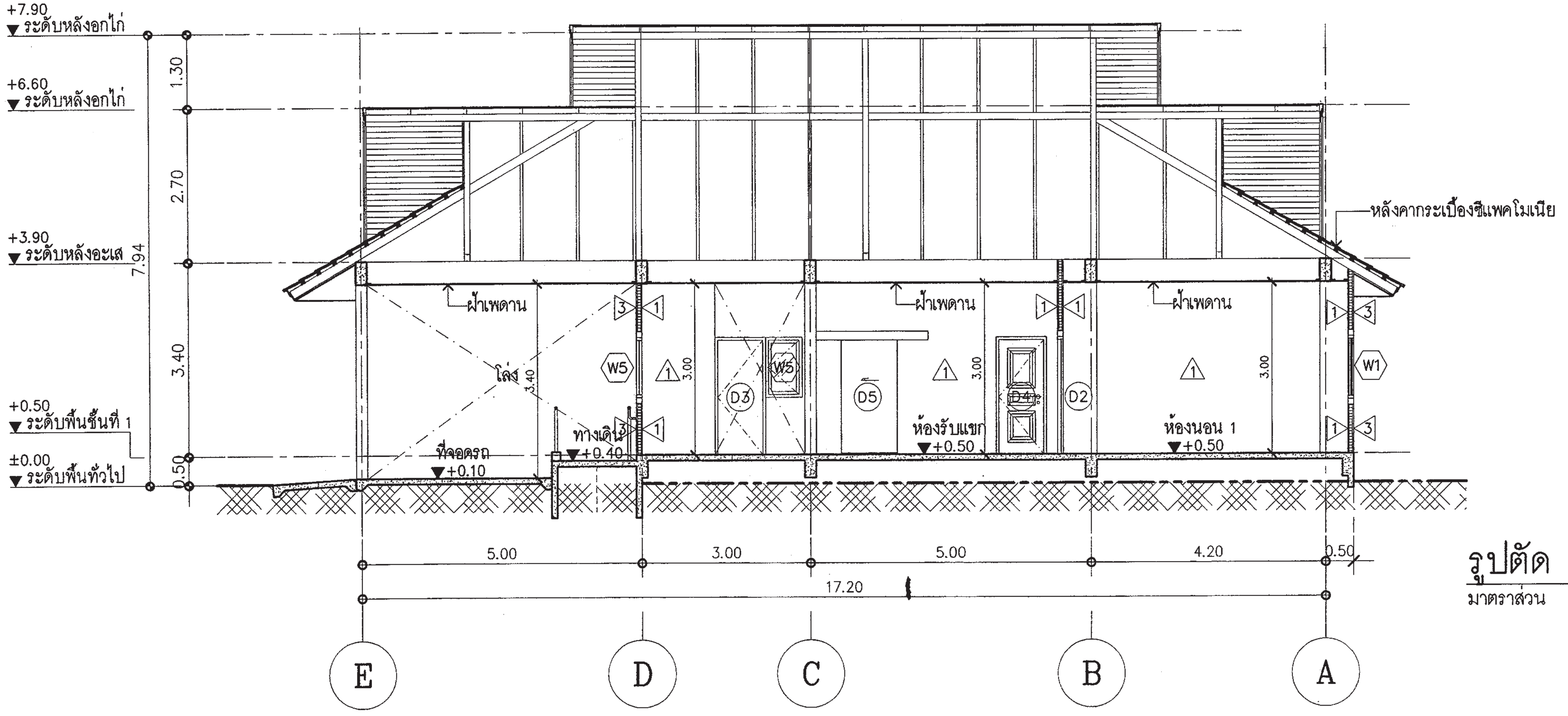

รูปตัด B–B

มาตราส่วน 1:100

สำนักการ โยธา
กรุงเทพมหานคร

โครงการ
แบบบ้านยิ้มเพื่อประชาชน ระยะที่ 3

ตามนโยบาย
ม.ร.ว. สุขุมพันธุ์ บริพัตร
ผู้ว่าราชการกรุงเทพมหานคร
นายจุมพล สำเภาพล
รองผู้ว่าราชการกรุงเทพมหานคร
นางนินนาท ชลิตานนท์
ปลัดกรุงเทพมหานคร

ผู้อำนวยการสำนักการโยธา	
รองผู้อำนวยการสำนักการโยธา	
นายทวีศักดิ์ เลิศประพันธ์	
ผู้อำนวยการสำนักงานออกแบบ	
นายวัชรินทร์ บรรพต	
หัวหน้ากลุ่มงานสถาปัตยกรรม	
นายสินธุ์ชัย บุญปักษ์	
หัวหน้ากลุ่มงานวิศวกรรมอาคาร	
นายอริยะ เมฆะกุล	

สถาปนิก	
นายวรบูลย์ ศรฤทธิ์ชิงชัย	ส.สถ.2010
วิศวกรโครงสร้าง	
นายนรเทพ ชูพูล	สย.7645
วิศวกรไฟฟ้า	
นายจรูญ มาสุขใจ	ภฟก.2457
วิศวกรสุขาภิบาล	
นายจีระสิทธิ์ ทิมสถิตย์	สย.8489
วิศวกรเครื่องกล	
นายช่างเขียนแบบ	
นายธงชัย ศรีชุมพร	

แบบ บ้านพักอาศัย 1 ชั้น
แบบที่ 111
ชื่อบ้าน นางแย้ม
เจ้าของ
สถานที่

แบบแสดง
รูปตัด A–A
รูปตัด B–B

มาตราส่วน : 1 : 100	เลขที่	รวม
ธันวาคม 2553	A–08	13

แผ่นที่	รวมแผ่น
08	30

FILE :

รายการแก้ไขแบบ
มิถุนายน 2557

แบบขยายทางลาด

มาตราส่วน 1:50

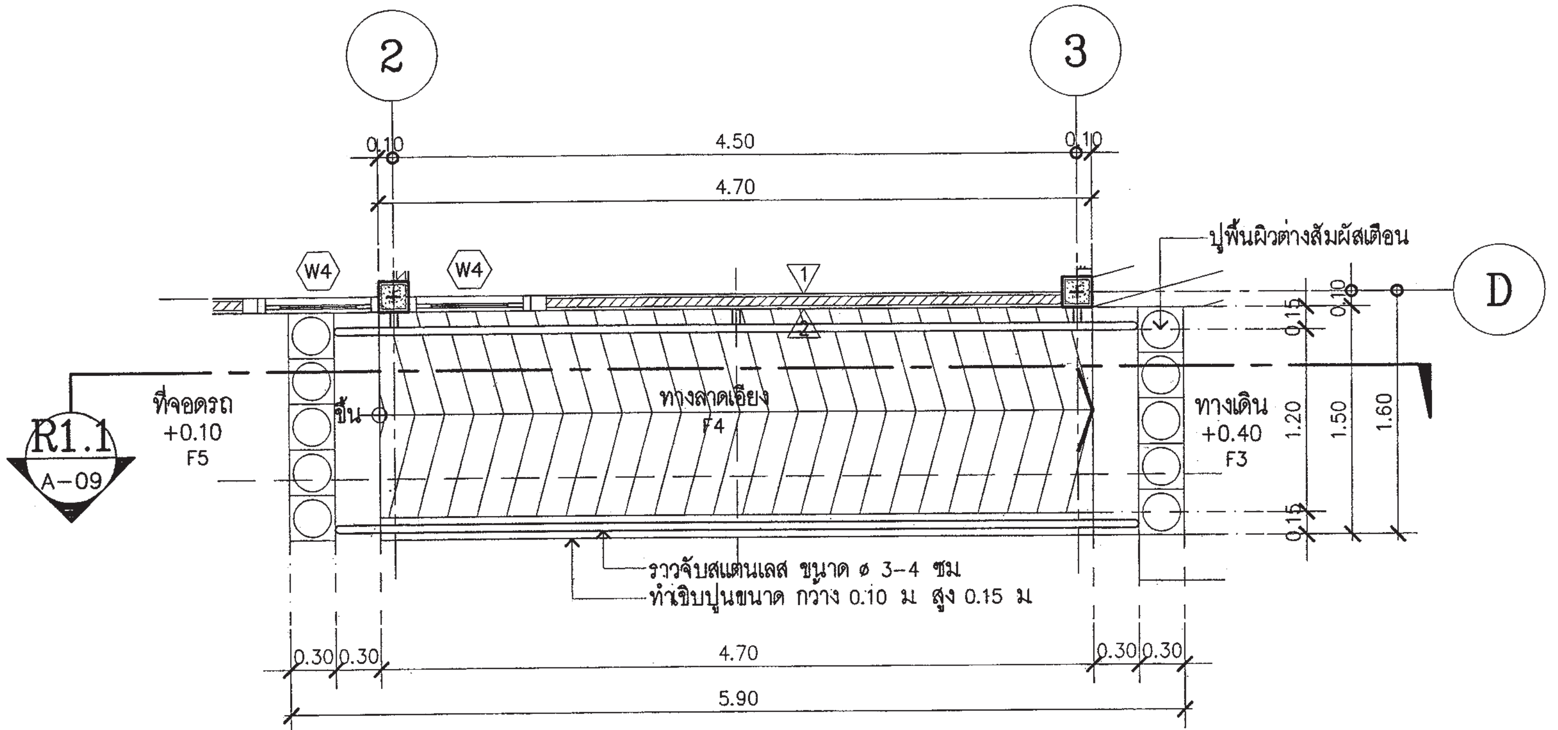

แบบขยายแปลนทางลาด

มาตราส่วน 1:50

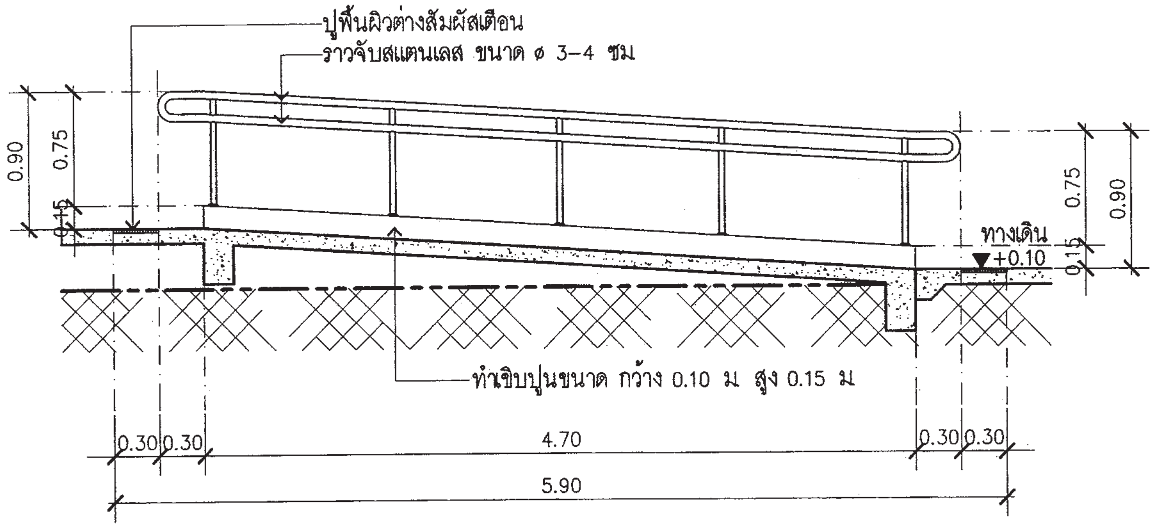

รูปตัด R1.1

มาตราส่วน 1:50

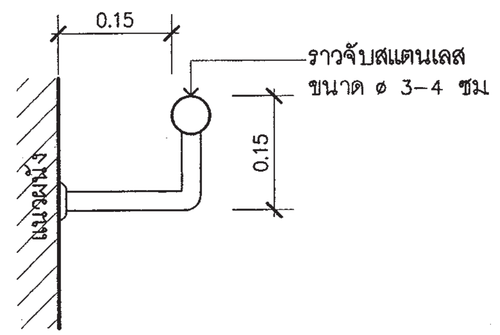

แบบขยายราวจับกรณีติดผนัง

มาตราส่วน 1:10

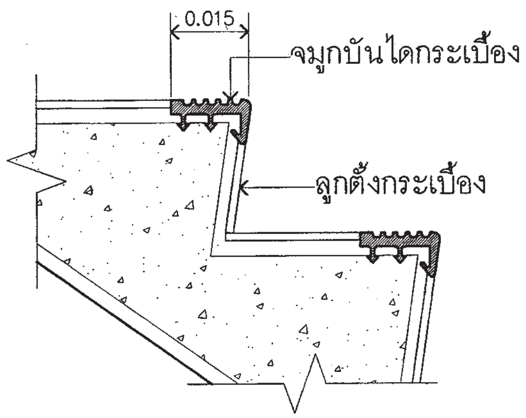

แบบขยายลูกตั้ง

มาตราส่วน 1:10

สำนักการ โยธา
กรุงเทพมหานคร

โครงการ
แบบบ้านยิ้มเพื่อประชาชน ระยะที่ 3

ตามนโยบาย
ม.ร.ว. สุขุมพันธุ์ บริพัตร
ผู้ว่าราชการกรุงเทพมหานคร
นายจุมพล สำเภาพล
รองผู้ว่าราชการกรุงเทพมหานคร
นางนินนาท ชลิตานนท์
ปลัดกรุงเทพมหานคร

ผู้อำนวยการสำนักการโยธา	
รองผู้อำนวยการสำนักการโยธา	
นายทวีศักดิ์ เลิศประพันธ์	
ผู้อำนวยการสำนักงานออกแบบ	
นายวัชรินทร์ บรรพต	
หัวหน้ากลุ่มงานสถาปัตยกรรม	
นายสินธุ์ชัย บุญปักษ์	
หัวหน้ากลุ่มงานวิศวกรรมอาคาร	
นายอริยะ เมฆะกูล	
สถาปนิก	
นายวรบูลย์ ศรฤทธิ์ชิงชัย	ส.สถ.2010
วิศวกรโครงสร้าง	
นายนรเทพ ฐูพูล	สย.7645
วิศวกรไฟฟ้า	
นายจรูญ มาสุขใจ	ภฟก.2457
วิศวกรสุขาภิบาล	
นายจีระสิทธิ์ ทิมสถิตย์	สย.8489
วิศวกรเครื่องกล	
นายช่างเขียนแบบ	
นายธงชัย ศรีชุมพร	

แบบ บ้านพักอาศัย 1 ชั้น
แบบที่ 111
ชื่อบ้าน นางแย้ม
เจ้าของ
สถานที่

แบบแสดง
แบบขยายทางลาด

วันที่ : 1 : 50	เลขที่	รวม
ธันวาคม 2553	A-09	13

แผ่นที่	รวมแผ่น
09	30

FILE :

รายการแก้ไขแบบ
มิถุนายน 2557

แบบขยายห้องน้ำ

มาตราส่วน 1:50

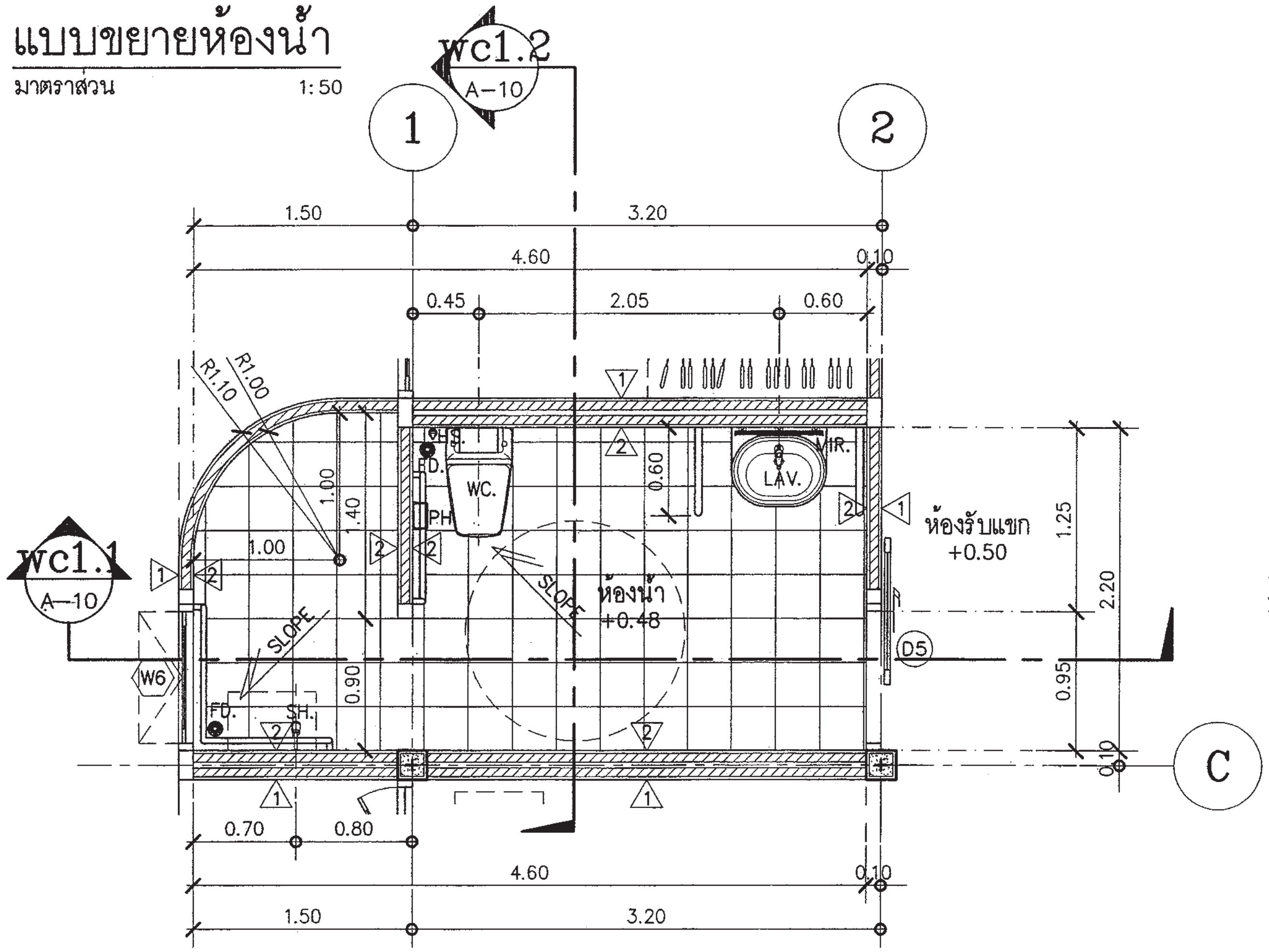

แบบขยายห้องน้ำ

มาตราส่วน 1:50

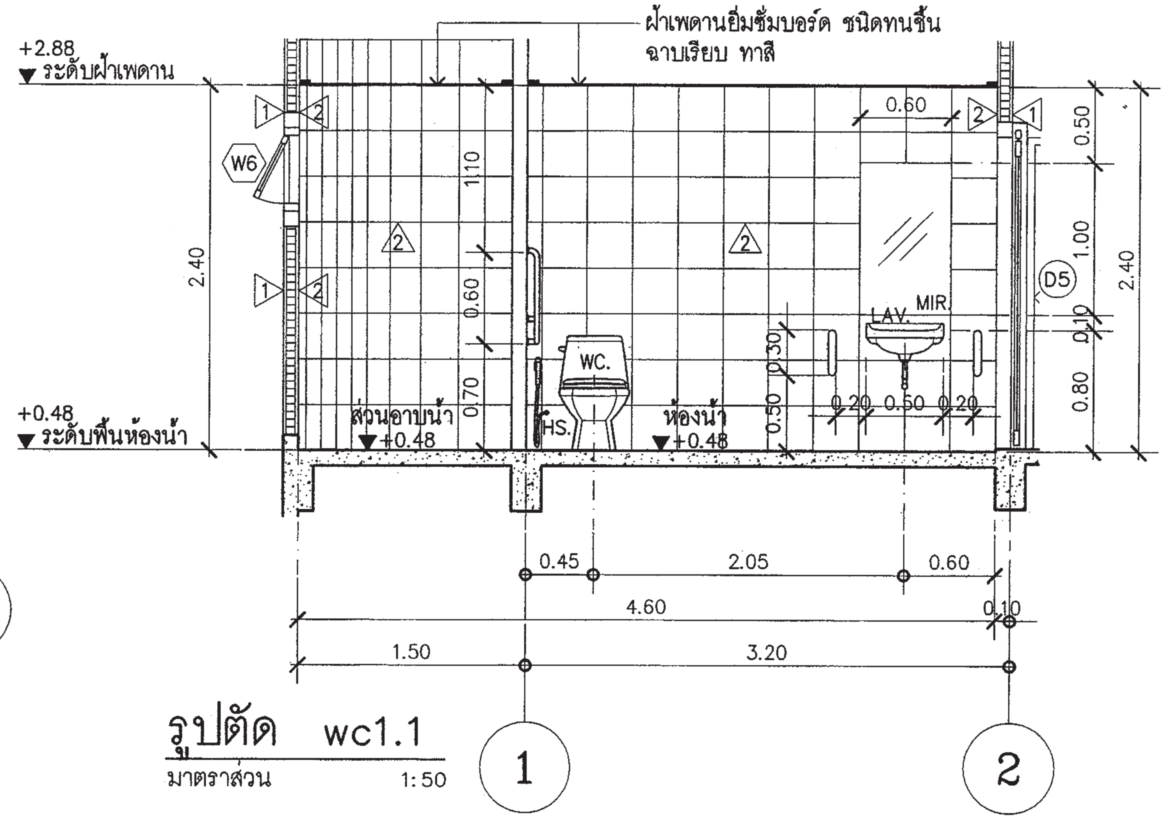

รูปตัด wc1.1

มาตราส่วน 1:50

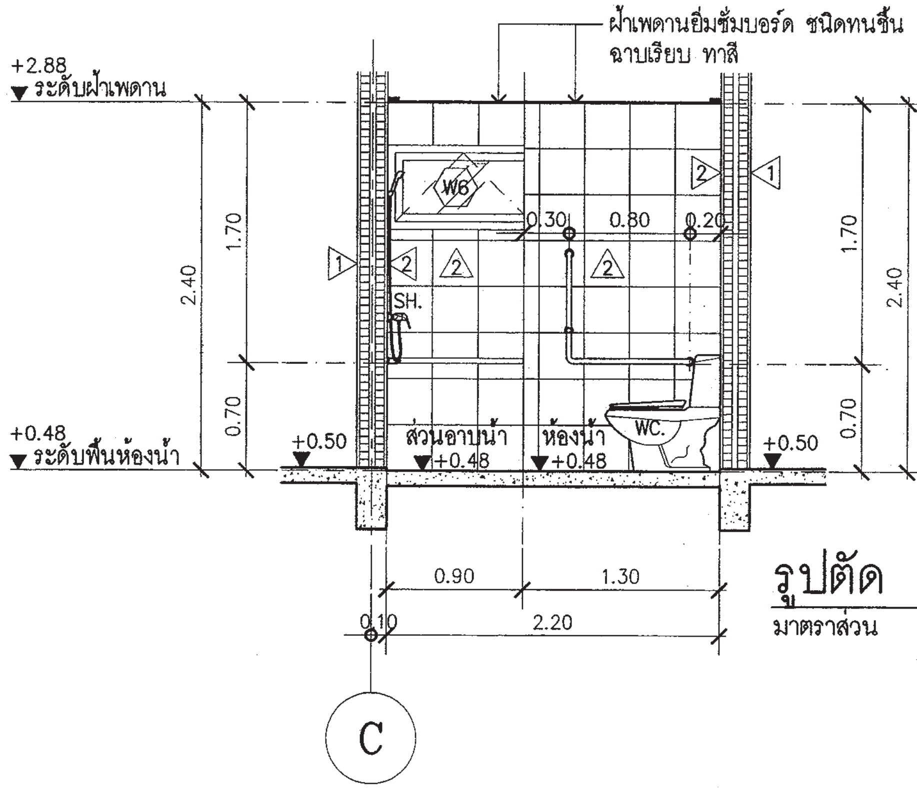

รูปตัด wc1.2

มาตราส่วน 1:50

สำนักการ โยธา
กรุงเทพมหานคร

โครงการ	
แบบบ้านยิ้มเพื่อประชาชน ระยะที่ 3	
ตามนโยบาย	
ม.ร.ว. สุขุมพันธุ์ บริพัตร ผู้ว่าราชการกรุงเทพมหานคร	
นายจุมพล สำเภาพล รองผู้ว่าราชการกรุงเทพมหานคร	
นางนินนาท ชลิตานนท์ ปลัดกรุงเทพมหานคร	
ผู้อำนวยการสำนักการโยธา	
รองผู้อำนวยการสำนักการโยธา	
นายทวีศักดิ์ เลิศประพันธ์	
ผู้อำนวยการสำนักงานออกแบบ	
นายวัชรินทร์ บรรพต	
หัวหน้ากลุ่มงานสถาปัตยกรรม	
นายสินธุ์ชัย บุญปักษ์	
หัวหน้ากลุ่มงานวิศวกรรมอาคาร	
นายอริยะ เมฆะกูล	
สถาปนิก	
นายวรบูลย์ ศรฤทธิ์ชิงชัย	ส.สถ2010
วิศวกรโครงสร้าง	
นายนรเทพ ชูพูล	สย.7645
วิศวกรไฟฟ้า	
นายจรูญ มาสุขใจ	ภฟก.2457
วิศวกรสุขาภิบาล	
นายจีระสิทธิ์ ทิมสถิตย์	สย.8489
วิศวกรเครื่องกล	
นายช่างเขียนแบบ	
นายธงชัย ศรีชุมพร	

แบบ	บ้านพักอาศัย 1 ชั้น
แบบที่	111
ชื่อบ้าน	นางแย้ม
เจ้าของ	
สถานที่	

แบบแสดง
แบบขยายห้องน้ำ

วันที่ : 1 : 50 ธันวาคม 2553	เลขที่ A–10	รวม 13
	แผ่นที่ 10	รวมแผ่น 30

FILE :

รายการแก้ไขแบบ

มิถุนายน 2557

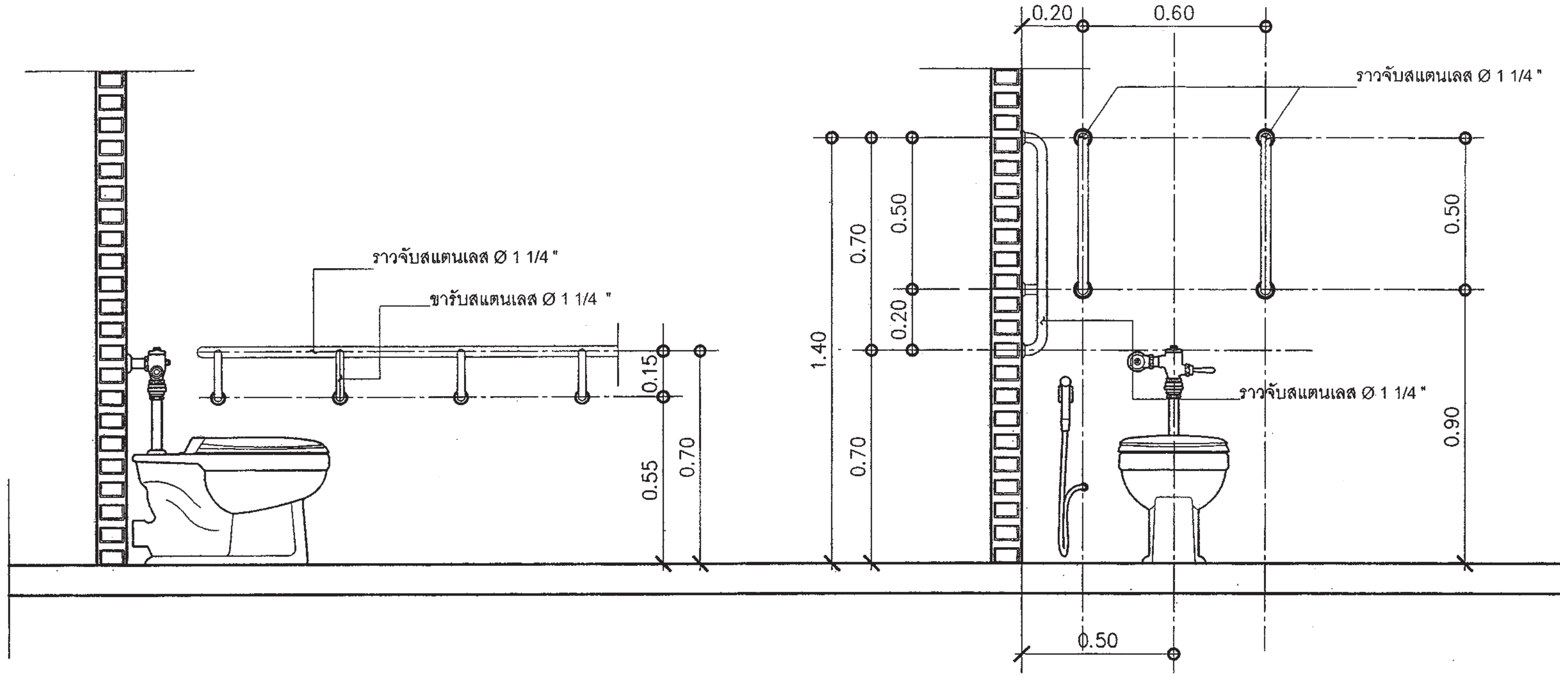

แบบขยายการติดตั้งราวทรงตัวสำหรับโถสุขภัณฑ์

มาตราส่วน 1 : 20

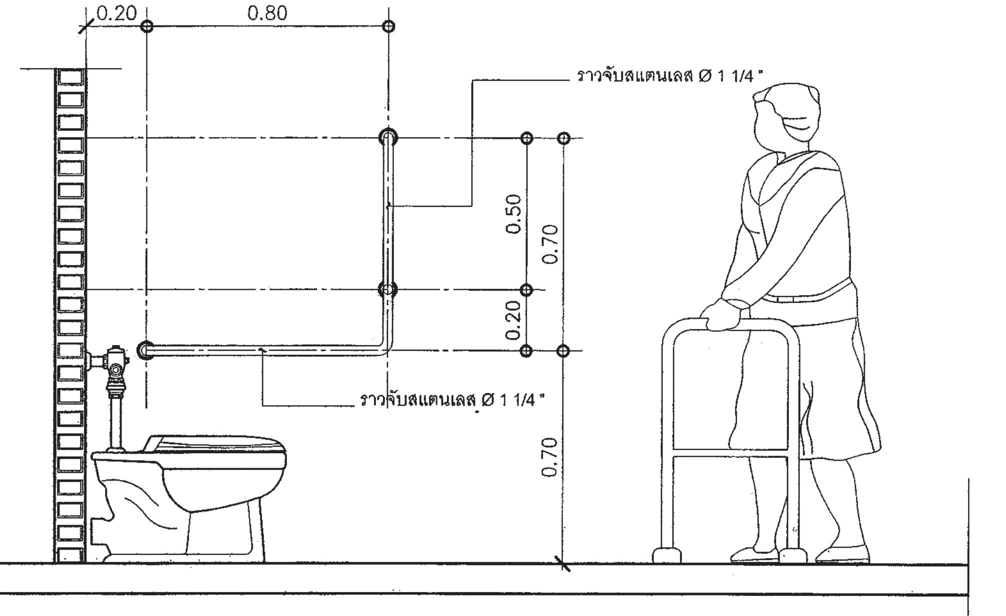

แบบขยายการติดตั้งราวทรงตัวแบบตัว L

มาตราส่วน 1 : 20

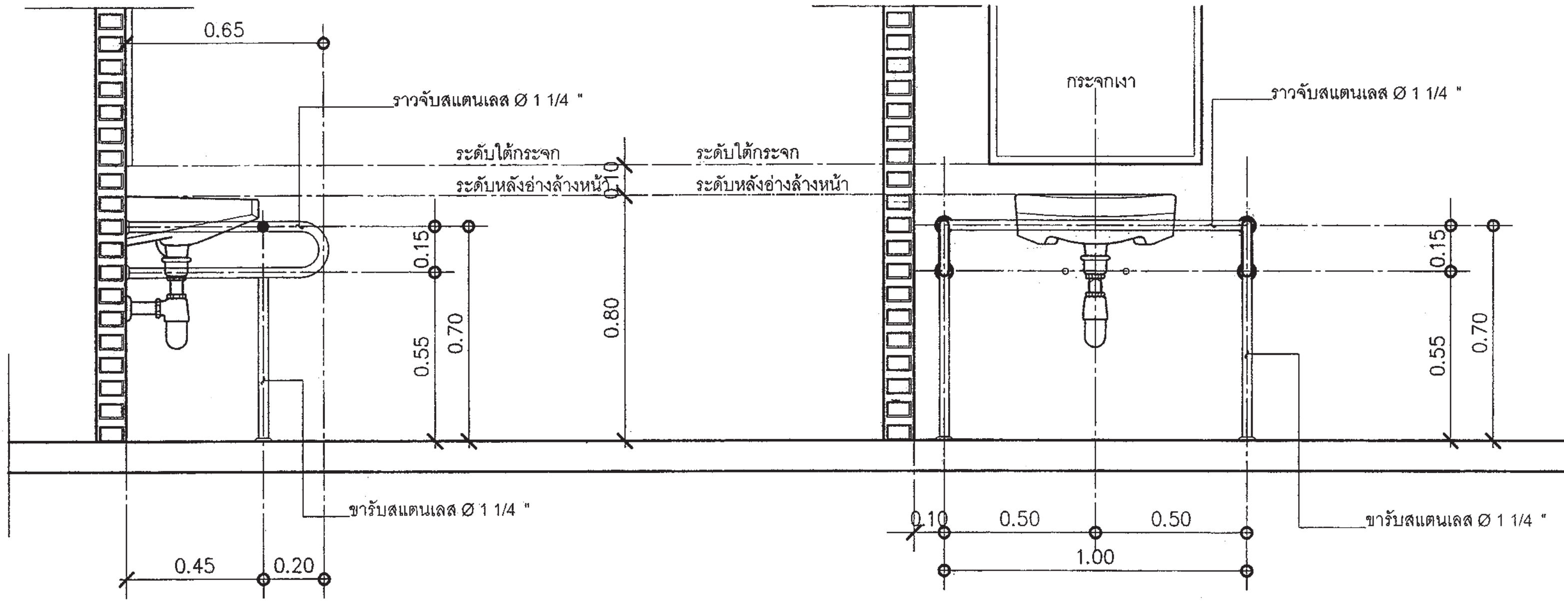

แบบขยายการติดตั้งราวทรงตัวสำหรับอ่างล้างหน้า

มาตราส่วน 1 : 20

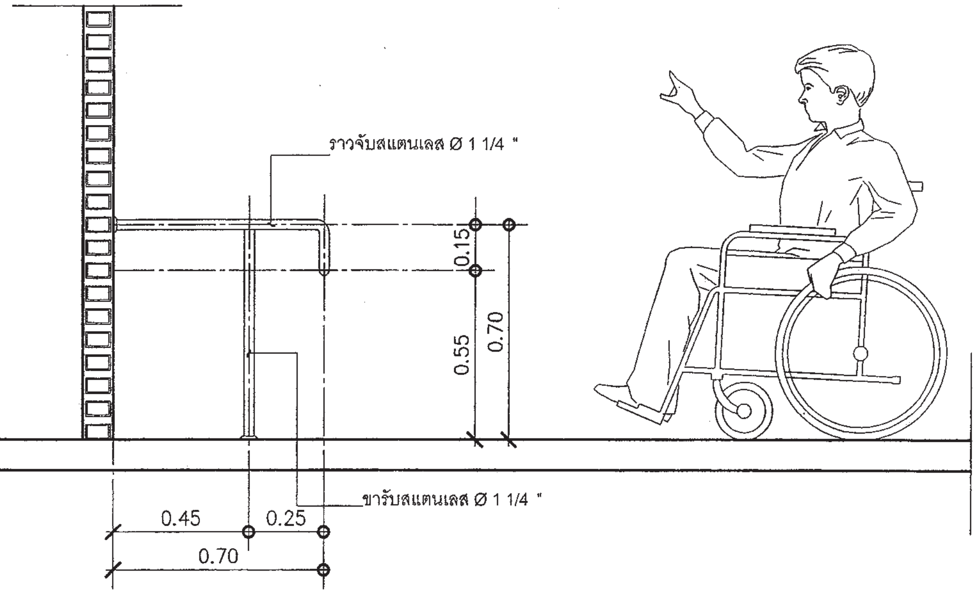

แบบขยายการติดตั้งราวทรงตัวแบบตัว T

มาตราส่วน 1 : 20

แบบมาตราฐานการติดตั้งราวทรงตัวในห้องน้ำคนพิการ

มาตราส่วน 1 : 20

สำนักการ โยธา
กรุงเทพมหานคร

โครงการ
แบบบ้านยิ้มเพื่อประชาชน ระยะที่ 3

ตามนโยบาย
ม.ร.ว. สุขุมพันธุ์ บริพัตร
ผู้ว่าราชการกรุงเทพมหานคร
นายจุมพล สำเภาพล
รองผู้ว่าราชการกรุงเทพมหานคร
นางนินนาท ชลิตานนท์
ปลัดกรุงเทพมหานคร

ผู้อำนวยการสำนักการโยธา	
รองผู้อำนวยการสำนักการโยธา	
นายทวีศักดิ์ เลิศประพันธ์	
ผู้อำนวยการสำนักงานออกแบบ	
นายวัชรินทร์ บรรพต	
หัวหน้ากลุ่มงานสถาปัตยกรรม	
นายสินธุ์ชัย บุญปักษ์	
หัวหน้ากลุ่มงานวิศวกรรมอาคาร	
นายอริยะ เมฆะกูล	
สถาปนิก	
นายวรบูลย์ ศรฤทธิ์ชิงชัย	ส.สถ.2010
วิศวกรโครงสร้าง	
นายนรเทพ ชูพูล	สย.7645
วิศวกรไฟฟ้า	
นายจรูญ มาสุขใจ	ภฟก.2457
วิศวกรสุขาภิบาล	
นายจีระสิทธิ์ ทิมสถิตย์	สย.8489
วิศวกรเครื่องกล	
นายช่างเขียนแบบ	
นายธงชัย ศรีชุมพร	

แบบ บ้านพักอาศัย 1 ชั้น
แบบที่ 111
ชื่อบ้าน นางแย้ม
เจ้าของ
สถานที่

แบบแสดง
แบบมาตราฐานการติดตั้งราวทรงตัวในห้องน้ำคนพิการ

วันที่ : 1 : 50 ธันวาคม 2553	เลขที่	รวม
	A-11	13

แผ่นที่	รวมแผ่น
11	30

FILE :

รายการแก้ไขแบบ
มิถุนายน 2557

แบบขยายประตู

มาตราส่วน 1:50

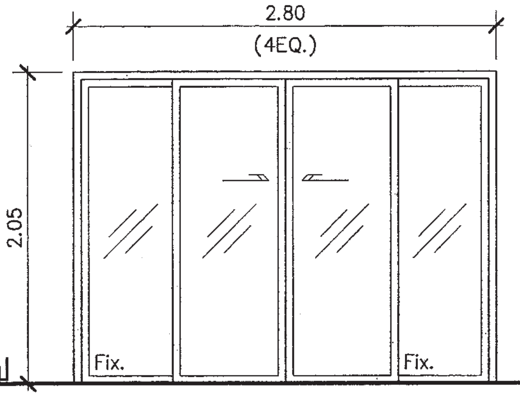

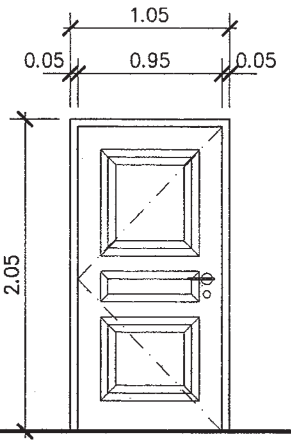

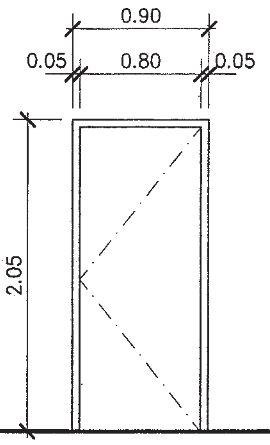

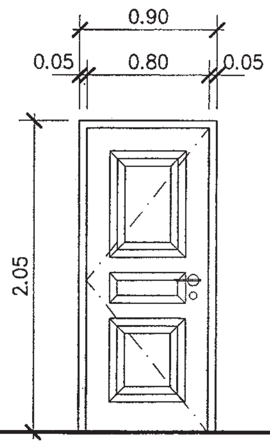

(D1)

ชนิด	ประตูบานเลื่อน/ช่องแสงติดตาย
วงกบ	อลูมิเนียม (กำหนดสีภายหลัง)
กรอบบาน	อลูมิเนียม (กำหนดสีภายหลัง)
ลูกฟัก	กระจกหนาไม่น้อยกว่า 6 มม
กุญแจ ลูกบิด กลอน	พร้อมอุปกรณ์บานเปิด
บานพับ	–
อื่นๆ	อลูมิเนียมหนาไม่ต่ำกว่า 1.5 มม

(D2)

ชนิด	ประตูบานเปิด
วงกบ	ไม้เนื้อแข็ง 2"x4"
กรอบบาน	ไม้เนื้อแข็ง
ลูกฟัก	–
กุญแจ ลูกบิด กลอน	พร้อมอุปกรณ์บานเปิด
บานพับ	–
อื่นๆ	–

(D3)

ชนิด	ประตูบานเปิด
วงกบ	ไม้เนื้อแข็ง 2"x4"
กรอบบาน	ไม้เนื้อแข็ง
ลูกฟัก	–
กุญแจ ลูกบิด กลอน	พร้อมอุปกรณ์บานเปิด
บานพับ	–
อื่นๆ	–

(D4)

ชนิด	ประตูบานเปิด
วงกบ	ไม้เนื้อแข็ง 2"x4"
กรอบบาน	ไม้เนื้อแข็ง
ลูกฟัก	–
กุญแจ ลูกบิด กลอน	พร้อมอุปกรณ์บานเปิด
บานพับ	–
อื่นๆ	–

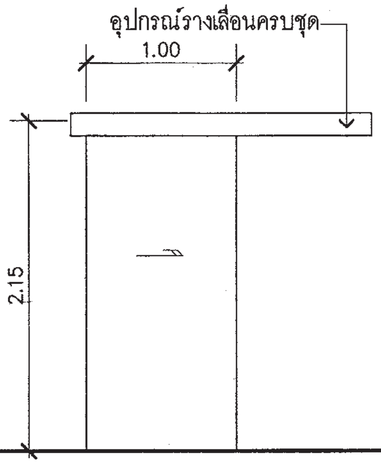

(D5)

ชนิด	ประตูบานเลื่อน
วงกบ	อลูมิเนียม (กำหนดสีภายหลัง)
กรอบบาน	อลูมิเนียม (กำหนดสีภายหลัง)
ลูกฟักร์	–
กุญแจ ลูกบิด กลอน	พร้อมอุปกรณ์บานเปิด
บานพับ	–
อื่นๆ	อลูมิเนียมหนาไม่ต่ำกว่า 1.5 มม

ชนิด	
วงกบ	
กรอบบาน	
ลูกฟัก	
กุญแจ ลูกบิด กลอน	
บานพับ	
อื่นๆ	

สำนักการ โยธา
กรุงเทพมหานคร

โครงการ
แบบบ้านยิ้มเพื่อประชาชน ระยะที่ 3

ตามนโยบาย
ม.ร.ว. สุขุมพันธุ์ บริพัตร
ผู้ว่าราชการกรุงเทพมหานคร
นายจุมพล สำเภาพล
รองผู้ว่าราชการกรุงเทพมหานคร
นางนินนาท ชลิตานนท์
ปลัดกรุงเทพมหานคร

ผู้อำนวยการสำนักการโยธา
รองผู้อำนวยการสำนักการโยธา
นายทวีศักดิ์ เลิศประพันธ์
ผู้อำนวยการสำนักงานออกแบบ
นายวัชรินทร์ บรรพต
หัวหน้ากลุ่มงานสถาปัตยกรรม
นายสินธุ์ชัย บุญปักษ์
หัวหน้ากลุ่มงานวิศวกรรมอาคาร
นายอริยะ เมฆะกุล

สถาปนิก	
นายวรบูลย์ ศรฤทธิ์ชิงชัย	ส.สถ.2010
วิศวกรโครงสร้าง	
นายนรเทพ ชูพูล	สย.7645
วิศวกรไฟฟ้า	
นายจรูญ มาสุขใจ	ภฟก.2457
วิศวกรสุขาภิบาล	
นายจิระสิทธิ์ ทิมสถิตย์	สย.8489
วิศวกรเครื่องกล	
นายช่างเขียนแบบ	
นายธงชัย ศรีชุมพร	

แบบ บ้านพักอาศัย 1 ชั้น
แบบที่ 111
ชื่อบ้าน นางแย้ม
เจ้าของ
สถานที่

แบบแสดง
แบบขยายประตู

มาตราส่วน	เลขที่	รวม
วันที่ : 1 : 50 ธันวาคม 2553	A–12	13

แผ่นที่	รวมแผ่น
12	30

FILE :

รายการแก้ไขแบบ
มิถุนายน 2557

แบบขยายหน้าต่าง

มาตราส่วน 1:50

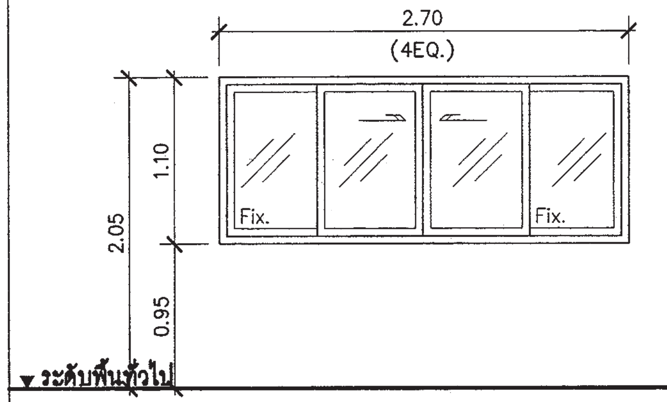

W1

ชนิด	หน้าต่างบานเลื่อน/ช่องแสงติดตาย
วงกบ	อลูมิเนียม (กำหนดสีภายหลัง)
กรอบบาน	อลูมิเนียม (กำหนดสีภายหลัง)
ลูกฟัก	กระจกหนาไม่น้อยกว่า 6 มม
กุญแจ ลูกบิด กลอน	พร้อมอุปกรณ์บานเปิด
บานพับ	–
อื่นๆ	อลูมิเนียมหนาไม่ต่ำกว่า 1.5 มม

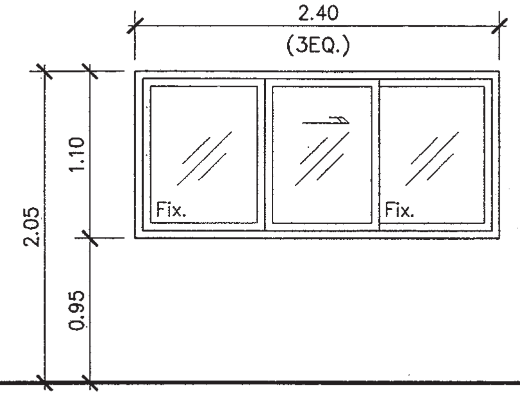

W2

ชนิด	หน้าต่างบานเลื่อน/ช่องแสงติดตาย
วงกบ	อลูมิเนียม (กำหนดสีภายหลัง)
กรอบบาน	อลูมิเนียม (กำหนดสีภายหลัง)
ลูกฟัก	กระจกหนาไม่น้อยกว่า 6 มม
กุญแจ ลูกบิด กลอน	พร้อมอุปกรณ์บานเปิด
บานพับ	–
อื่นๆ	อลูมิเนียมหนาไม่ต่ำกว่า 1.5 มม

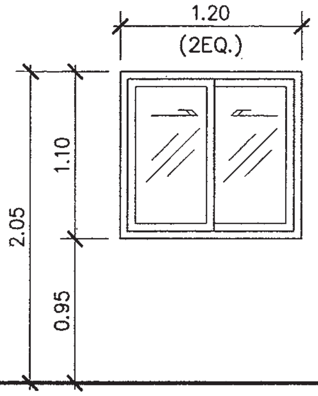

W3

ชนิด	หน้าต่างบานเลื่อน
วงกบ	อลูมิเนียม (กำหนดสีภายหลัง)
กรอบบาน	อลูมิเนียม (กำหนดสีภายหลัง)
ลูกฟัก	กระจกหนาไม่น้อยกว่า 6 มม
กุญแจ ลูกบิด กลอน	พร้อมอุปกรณ์บานเปิด
บานพับ	–
อื่นๆ	อลูมิเนียมหนาไม่ต่ำกว่า 1.5 มม

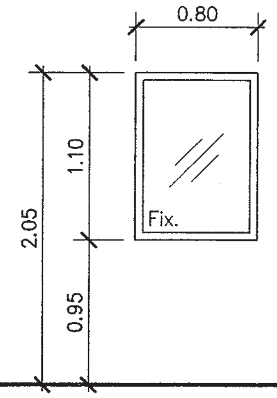

W4

ชนิด	ช่องแสงติดตาย
วงกบ	อลูมิเนียม (กำหนดสีภายหลัง)
กรอบบาน	อลูมิเนียม (กำหนดสีภายหลัง)
ลูกฟัก	กระจกหนาไม่น้อยกว่า 6 มม
กุญแจ ลูกบิด กลอน	พร้อมอุปกรณ์บานเปิด
บานพับ	–
อื่นๆ	อลูมิเนียมหนาไม่ต่ำกว่า 1.5 มม

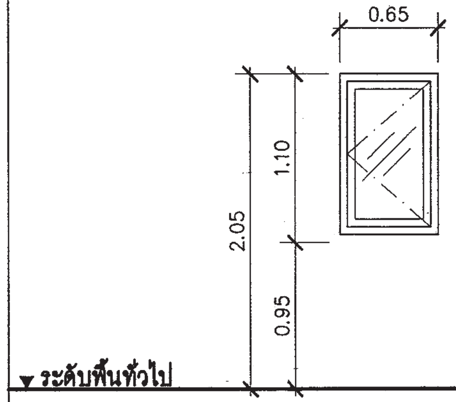

W5

ชนิด	หน้าต่างบานกระทุ้งข้าง
วงกบ	อลูมิเนียม (กำหนดสีภายหลัง)
กรอบบาน	อลูมิเนียม (กำหนดสีภายหลัง)
ลูกฟัก	กระจกหนาไม่น้อยกว่า 6 มม
กุญแจ ลูกบิด กลอน	พร้อมอุปกรณ์บานเปิด
บานพับ	–
อื่นๆ	อลูมิเนียมหนาไม่ต่ำกว่า 1.5 มม

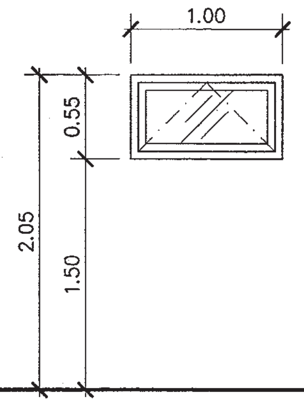

W6

ชนิด	หน้าต่างบานกระทุ้ง
วงกบ	อลูมิเนียม (กำหนดสีภายหลัง)
กรอบบาน	อลูมิเนียม (กำหนดสีภายหลัง)
ลูกฟัก	กระจกหนาไม่น้อยกว่า 6 มม
กุญแจ ลูกบิด กลอน	พร้อมอุปกรณ์บานเปิด
บานพับ	–
อื่นๆ	อลูมิเนียมหนาไม่ต่ำกว่า 1.5 มม

สำนักการ โยธา
กรุงเทพมหานคร

โครงการ
แบบบ้านยิ้มเพื่อประชาชน ระยะที่ 3

ตามนโยบาย
ม.ร.ว. สุขุมพันธุ์ บริพัตร
ผู้ว่าราชการกรุงเทพมหานคร
นายจุมพล สำเภาพล
รองผู้ว่าราชการกรุงเทพมหานคร
นางนินนาท ชลิตานนท์
ปลัดกรุงเทพมหานคร

ผู้อำนวยการสำนักการโยธา	
รองผู้อำนวยการสำนักการโยธา	
นายทวีศักดิ์ เลิศประพันธ์	
ผู้อำนวยการสำนักงานออกแบบ	
นายวัชรินทร์ บรรพต	
หัวหน้ากลุ่มงานสถาปัตยกรรม	
นายสินธุ์ชัย บุญปักษ์	
หัวหน้ากลุ่มงานวิศวกรรมอาคาร	
นายอริยะ เมฆะกูล	
สถาปนิก	
นายวรบูลย์ ศรฤทธิ์ชิงชัย	ส.สถ.2010
วิศวกรโครงสร้าง	
นายนรเทพ ชูพูล	สย.7645
วิศวกรไฟฟ้า	
นายจรูญ มาสุขใจ	ภฟก.2457
วิศวกรสุขาภิบาล	
นายจีระสิทธิ์ ทิมสถิตย์	สย.8489
วิศวกรเครื่องกล	
นายช่างเขียนแบบ	
นายธงชัย ศรีชุมพร	

แบบ บ้านพักอาศัย 1 ชั้น
แบบที่ 111
ชื่อบ้าน นางแย้ม
เจ้าของ
สถานที่

แบบแสดง
แบบขยายหน้าต่าง

วันที่ : 1 : 50	เลขที่	รวม
ธันวาคม 2553	A–13	13

แผ่นที่	รวมแผ่น
13	30

FILE :

รายการแก้ไขแบบ
มิถุนายน 2557

รายการประกอบแบบด้านวิศวกรรมโยธา

1. ซีเมนต์

1.1 ส่วนผสมของโครงสร้างคอนกรีตเสริมเหล็กทั้งหมดต้องใช้ PORTLAND CEMENT ประเภทที่ 1 ที่มีคุณสมบัติตามมาตรฐานผลิตภัณฑ์อุตสาหกรรมเท่านั้น

1.2 ถ้าไม่ได้ระบุเป็นอย่างอื่น ต้องมีส่วนผสมของซีเมนต์ไม่น้อยกว่า325กิโลกรัมต่อคอนกรีตลูกบาศก์เมตร

2. คอนกรีต

2.1 คอนกรีตที่ใช้สำหรับงานโครงสร้างของอาคารเช่นเสาเข็ม , ฐานราก , เสา และพื้น ฯลฯ ต้องมี กำลังอัดประลัยไม่น้อยกว่า 180ksc เมื่ออายุ 28วัน โดยทดสอบจากแท่งคอนกรีตตัวอย่างรูปทรงกระบอก 150x300มม.

2.2 ADMIXTURE ที่ใช้ต้องมีคุณสมบัติตาม ASTM หรือ BS

3. งานเหล็ก

3.1 คุณสมบัติของเหล็กเสริมคอนกรีต มีดังนี้

ขนาดเหล็กเสริม mm.	ชั้นคุณภาพ	มาตรฐาน	หมายเหตุ
RB6 , RB9 DB12 ขึ้นไป	SR-24 SD-40	มอก. 20-2543 มอก. 24-2548	

3.2 เหล็กรูปพรรณ , เหล็กกลวงสำหรับก่อสร้าง

3.2.1 เหล็กรูปพรรณที่จะใช้ต้องมีคุณสมบัติตาม มอก. 1227-2539 , มอก. 1228-2549 หรือ JIS เหล็กกลวงที่ใช้ต้องมีคุณสมบัติตาม มอก. 107-2533 หรือ JIS และเหล็กรูปพรรณเชื่อมประกอบจะต้องมี คุณสมบัติตาม มอก. 1303-2538

3.2.2 เหล็กรูปพรรณทั้งหมดต้องเป็นของใหม่ ไม่เคยใช้งานมาก่อน ตรงไม่บิดเบี้ยว ไม่มีรอยตำหนิ ไม่มีสนิมกร่อน ไม่เปื้อนสี หรือน้ำมัน

3.2.3 การต่อเหล็กรูปพรรณ ถ้าไม่จำเป็นจริงๆแล้วห้ามต่อ ในกรณีที่มีการต่อเหล็ก รอยต่อของเหล็กต้องมี กำลังมากกว่าหรือเท่ากับเหล็กที่ไม่มีรอยต่อ การต่อให้ต่อจุดเดียวเท่านั้น และการต่อให้เป็นไปตาม มาตรฐาน AISC

3.2.4 การประกอบการติดตั้ง ให้ดำเนินการตามมาตรฐาน AISC หรือตามมาตรฐานสำหรับอาคารเหล็ก รูปพรรณของ วสท. ที่ 1015-40

3.2.5 ผู้รับจ้างจะต้องทำ ค้ำยัน ยึดโครง ให้เพียงพอเพื่อยึดโครงสร้างให้แน่นหนาอยู่ในแนวและตำแหน่ง ที่ต้องการ

3.2.6 องค์อาคารที่วางทาบหรือต่อเชื่อมจะต้องวางให้แนบสนิทเต็มหน้า

3.2.7 การเชื่อมต่อทั้งหมดให้ใช้วิธีเชื่อมด้วยไฟฟ้าการ (ELECTRLC ARC WELDING) โดยตลอดผิวหน้า สัมผัสการเชื่อมให้เป็นไปตามมาตรฐาน AWS ขนาดของรอยเชื่อมต้องไม่น้อยกว่าความหนาของแผ่นเหล็ก

3.2.8 ถ้าไม่ได้กำหนดให้เป็นอย่างอื่น รอยต่อระหว่างชิ้นส่วนเหล็กต่างๆ ให้ใช้วิธีเชื่อมตะเข็บตลอดแนวชน

3.2.9 ผิวหน้าที่จะทำการเชื่อม ต้องสะอาดปราศจากสะเก็ดร่อน สนิมกรัน ไขมัน สี หรือสิ่งแปลกปลอมอื่นใด

3.2.10 ลวดเชื่อมต้องมีคุณสมบัติตาม มอก. หรือ AWS หรือ AISC

3.2.11 ให้ทาด้วยสีกันสนิมไม่น้อยกว่า 2 ชั้น คุณภาพเทียบเท่า RUST O-LEAM , JOTAN , SIKKENS

4. เสาเข็ม

4.1 เสาเข็มคอนกรีตอัดแรง เป็นเสาเข็มของ MP , GPS , GEL , CPM , T-COM หรือเทียบเท่า หรือเสาเข็มเจาะ(ตามแบบแสดง)

- เสาเข็มคอนกรีตอัดแรง ขนาด ⊙ -0.15x0.15ม.
- เสาเข็มคอนกรีตอัดแรง ขนาด I-0.18x0.18ม.พื้นที่หน้าตัดไม่น้อยกว่า 253 ตร.ซม.
- เสาเข็มคอนกรีตอัดแรง ขนาด I -0.22x0.22ม.พื้นที่หน้าตัดไม่น้อยกว่า 351 ตร.ซม.
- เสาเข็มคอนกรีตอัดแรง ขนาด I-0.26x0.26ม.พื้นที่หน้าตัดไม่น้อยกว่า 455 ตร.ซม.
- เสาเข็มเจาะ ขนาด Ø 0.35 ม.

4.2 กำลังรับน้ำหนักบรรทุกและความยาวเสาเข็มให้พิจารณาตามแบบรายละเอียด โดยความยาว เสาเข็มที่แท้จริง ณ ตำแหน่งที่ตั้งโครงการ อาจมีการเปลี่ยนแปลง แต่ทั้งนี้ให้กำหนดและตรวจสอบ อีกครั้งโดยวิศวกรผู้ควบคุมงาน โดยเสาเข็มจะต้องมีกำลังรับน้ำหนักบรรทุกได้ไม่น้อยกว่าที่กำหนด ตามแบบ

5. ระบบกันซึม

5.1 รายละเอียดและคุณสมบัติ

ส่วนของอาคาร	ชนิดและผลิตภัณฑ์	ผลิตภัณฑ์คุณภาพเทียบเท่า
- หลังคา ค.ส.ล. - ห้องน้ำ	น้ำยาเคมีแบบกันซึม	BRUSHBOND ของ FOSROC LANKO 225 ของ DAVCO

6. ทั่วไปและการเตรียมงาน

6.1 รายการประกอบแบบอื่นใดที่ไม่ได้กำหนดไว้ให้ถือปฏิบัติตาม "บทกำหนดทั่วไปสำหรับการก่อสร้าง อาคารคอนกรีตเสริมเหล็กของ วสท." เป็นเกณฑ์

6.2 เนื่องจากคุณสมบัติของดินในกรุงเทพมหานคร แต่ละพื้นที่เขตมีความแตกต่างกันในด้านความสามารถ ในการรับน้ำหนักบรรทุกและมีระดับความลึกของชั้นทรายที่แตกต่างกัน ฉะนั้นก่อนทำการก่อสร้าง เจ้าของอาคารและผู้รับจ้างต้องตรวจสอบความเหมาะสมของความยาวเสาเข็ม เพื่อให้มีค่าการรับน้ำหนักบรรทุก ของเสาเข็มได้ไม่น้อยกว่าแบบที่กำหนดไว้

6.3 หากมีอุปสรรคในการเข้าพื้นที่ก่อสร้าง อันจะทำให้เกิดผลกระทบความเดือดร้อนรำคาญ และเกิดความเสียหาย จากการใช้เสาเข็มตอกกับอาคารข้างเคียง ให้สามารถใช้เสาเข็มเจาะเทียบเคียงความสามารถในการรับน้ำหนักบรรทุกได้

สำนักการ โยธา
กรุงเทพมหานคร

โครงการ
แบบบ้านยิ้มเพื่อประชาชน ระยะที่ 3

ตามนโยบาย
ม.ร.ว. สุขุมพันธุ์ บริพัตร
ผู้ว่าราชการกรุงเทพมหานคร
นายจุมพล สำเภาพล
รองผู้ว่าราชการกรุงเทพมหานคร
นางนินนาท ชลิตานนท์
ปลัดกรุงเทพมหานคร

ผู้อำนวยการสำนักการโยธา	
รองผู้อำนวยการสำนักการโยธา	
นายทวีศักดิ์ เลิศประพันธ์	
ผู้อำนวยการสำนักงานออกแบบ	
นายวัชรินทร์ บวรพล	
หัวหน้ากลุ่มงานสถาปัตยกรรม	
นายสินธุ์ชัย บุญปักษ์	
หัวหน้ากลุ่มงานวิศวกรรมอาคาร	
นายอริยะ เมฆะกูล	
สถาปนิก	
นายวรบุลย์ ศรฤทธิ์ธิริงชัย ส-สถ.2010	
วิศวกรโครงสร้าง	
นายธนรเทพ รูพูล สย.7645	
วิศวกรไฟฟ้า	
นายจรูญ มาสุขใจ	ภฟก.2457
วิศวกรสุขาภิบาล	
นายจีระสิทธิ์ พิมสนิทย์ สย.8489	
วิศวกรเครื่องกล	
นายช่างเขียนแบบ	
นายอุทร บูรณแสน	

แบบ บ้านพักอาศัย 1 ชั้น
แบบที่ 111
ชื่อบ้าน นางแย้ม

เจ้าของ

สถานที่

แบบแสดง
รายการประกอบแบบโครงสร้าง

วันที่ :	เลขที่	รวม
ธันวาคม 2553	S-01	10

แผ่นที่	รวมแผ่น
14	30

FILE :

รายการแก้ไขแบบ
มิถุนายน 2557

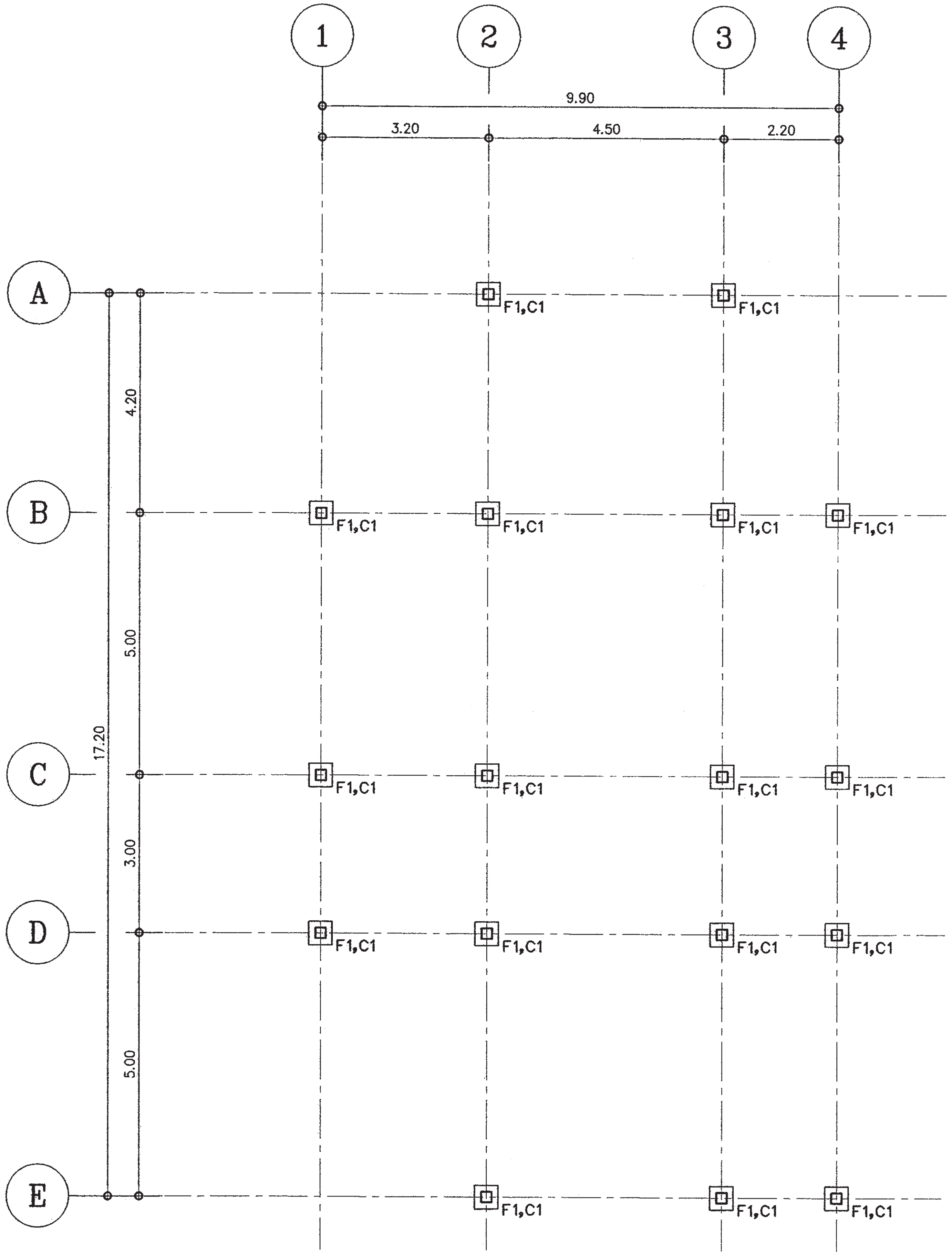

แปลนฐานราก-เสาตอม่อ

มาตราส่วน 1:100

สำนักการโยธา
กรุงเทพมหานคร

โครงการ
แบบบ้านยิ้มเพื่อประชาชน ระยะที่ 3

ตามนโยบาย
ม.ร.ว. สุขุมพันธุ์ บริพัตร
ผู้ว่าราชการกรุงเทพมหานคร
นายจุมพล สำเภาพล
รองผู้ว่าราชการกรุงเทพมหานคร
นางนินนาท ชลิตานนท์
ปลัดกรุงเทพมหานคร

ผู้อำนวยการสำนักการโยธา

รองผู้อำนวยการสำนักการโยธา
นายทวิศักดิ์ เลิศประพันธ์
ผู้อำนวยการสำนักงานออกแบบ
นายวัชรินทร์ บรรพต
หัวหน้ากลุ่มงานสถาปัตยกรรม
นายสินธุ์ชัย บุญปักษ์
หัวหน้ากลุ่มงานวิศวกรรมอาคาร
นายอริยะ เมฆะกูล

สถาปนิก
นายวรบูลย์ ศรฤทธิ์ชิงชัย ส-สถ.2010
วิศวกรโครงสร้าง
นายนรเทพ ชูพูล สย.7645
วิศวกรไฟฟ้า
นายจรูญ มาสุขใจ ภฟก.2457
วิศวกรสุขาภิบาล
นายจีระสิทธิ หิมสถิตย์ สย.8489
วิศวกรเครื่องกล

นายช่างเขียนแบบ
นายอุทร บูรณเสน

แบบ บ้านพักอาศัย 1 ชั้น
แบบที่ 111
ชื่อบ้าน นางแย้ม

เจ้าของ

สถานที่

แบบแสดง
แปลนฐานราก-เสาตอม่อ

วันที่ :	เลขที่	รวม
ธันวาคม 2553	S-02	10

แผ่นที่	รวมแผ่น
15	30

FILE :

รายการแก้ไขแบบ
มิถุนายน 2557

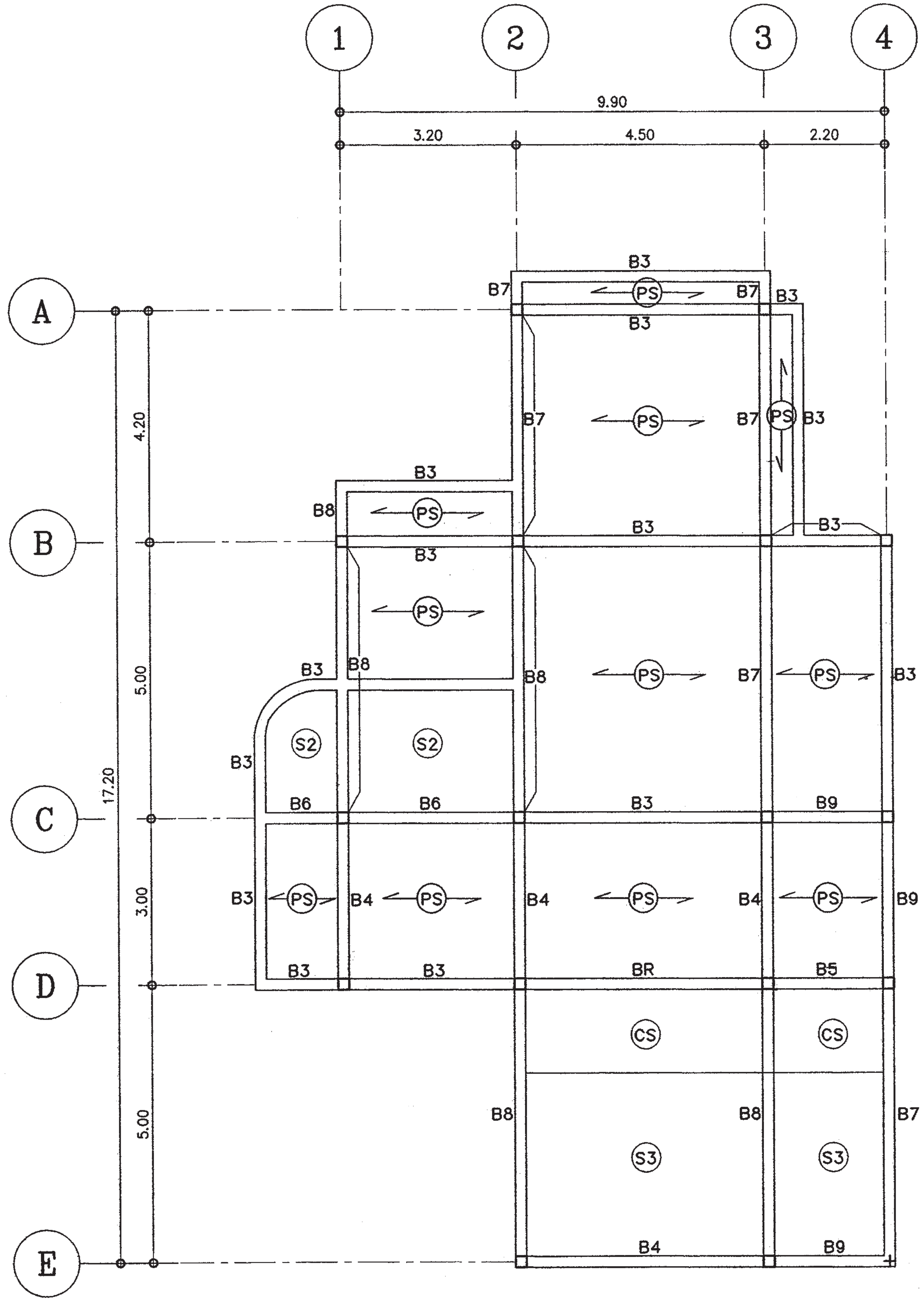

แปลนเสา-คาน-พื้น ชั้นล่าง

มาตราส่วน 1:100

สำนักการ โยธา
กรุงเทพมหานคร

โครงการ
แบบบ้านยิ้มเพื่อประชาชน ระยะที่ 3

ตามนโยบาย
ม.ร.ว. สุขุมพันธุ์ บริพัตร
ผู้ว่าราชการกรุงเทพมหานคร
นายจุมพล สำเภาพล
รองผู้ว่าราชการกรุงเทพมหานคร
นางนินนาท ชลิตานนท์
ปลัดกรุงเทพมหานคร

ผู้อำนวยการสำนักการโยธา

รองผู้อำนวยการสำนักการโยธา
นายทวีศักดิ์ เลิศประพันธ์
ผู้อำนวยการสำนักงานออกแบบ
นายวัชรินทร์ บรรพต
หัวหน้ากลุ่มงานสถาปัตยกรรม
นายสินธุ์ชัย บุญปักษ์
หัวหน้ากลุ่มงานวิศวกรรมอาคาร
นายอริยะ เมฆะกูล

สถาปนิก
นายวรบุลย์ ศรฤทธิ์ชิงชัย ส-สถ.2010
วิศวกรโครงสร้าง
นายนรเทพ ชูพูล สย.7645
วิศวกรไฟฟ้า
นายจรูญ มาสุขใจ ภฟก.2457
วิศวกรสุขาภิบาล
นายจีระสิทธิ ทิมสถิตย์ สย.8489
วิศวกรเครื่องกล

นายช่างเขียนแบบ
นายอุทร บูรณเสน

แบบ บ้านพักอาศัย 1 ชั้น
แบบที่ 111
ชื่อบ้าน นางแย้ม
เจ้าของ

สถานที่

แบบแสดง
แปลนเสา-คาน-พื้น ชั้นล่าง

วันที่ :	เลขที่	รวม
ธันวาคม 2553	S-03	10

แผ่นที่	รวมแผ่น
16	30

FILE :

รายการแก้ไขแบบ
มิถุนายน 2557

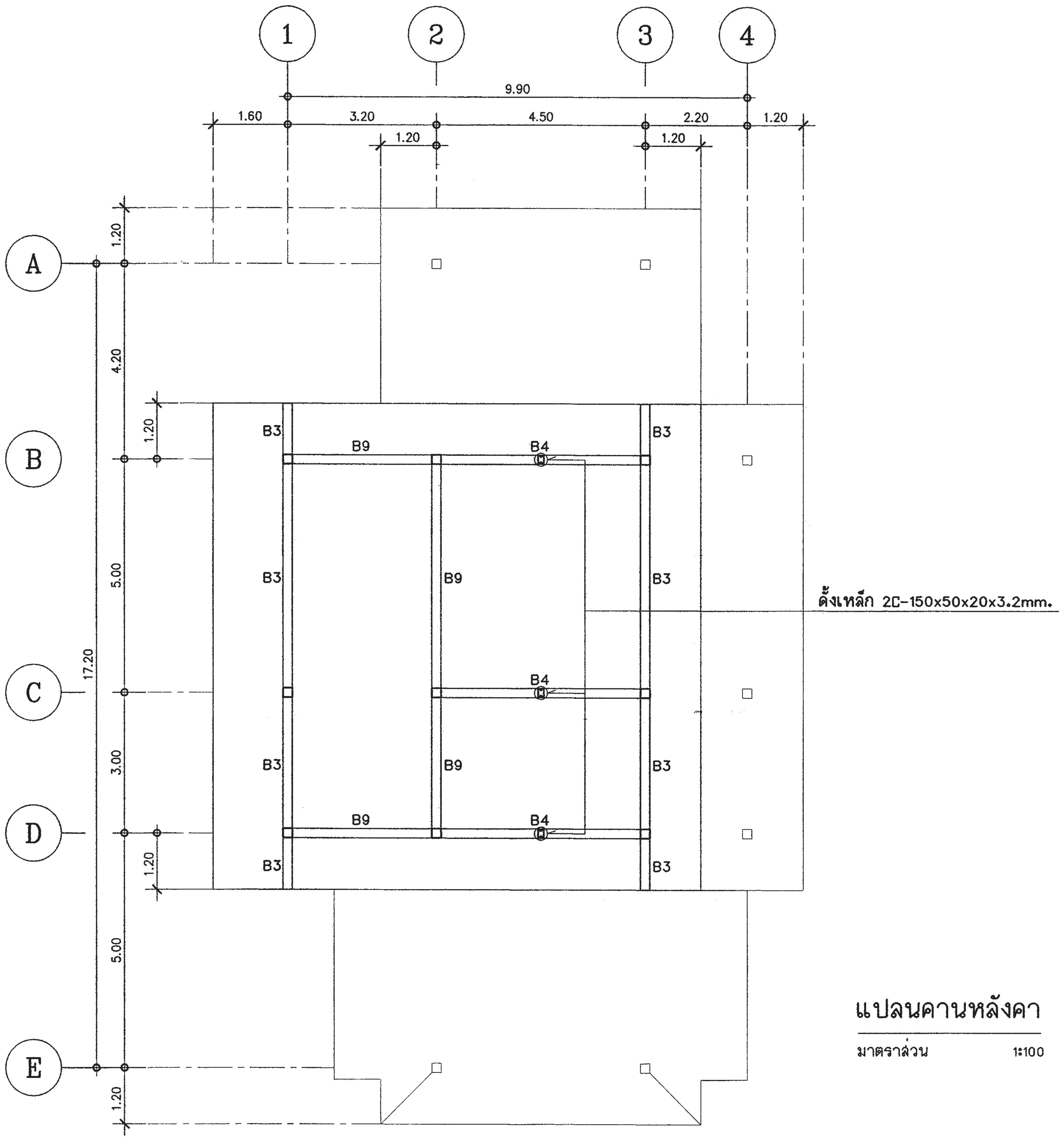

แปลนคานหลังคา

มาตราส่วน 1:100

สำนักการ โยธา
กรุงเทพมหานคร

โครงการ
แบบบ้านยิ้มเพื่อประชาชน ระยะที่ 3

ตามนโยบาย
ม.ร.ว. สุขุมพันธุ์ บริพัตร
ผู้ว่าราชการกรุงเทพมหานคร
นายจุมพล สำเภาพล
รองผู้ว่าราชการกรุงเทพมหานคร
นางนินนาท ชลิตานนท์
ปลัดกรุงเทพมหานคร

ผู้อำนวยการสำนักการโยธา	
รองผู้อำนวยการสำนักการโยธา	
นายทวีศักดิ์ เลิศประพันธ์	
ผู้อำนวยการสำนักงานออกแบบ	
นายวัชรินทร์ บรรพต	
หัวหน้ากลุ่มงานสถาปัตยกรรม	
นายสินธุ์ชัย บุญปักษ์	
หัวหน้ากลุ่มงานวิศวกรรมอาคาร	
นายอริยะ เมฆะกูล	
สถาปนิก	
นายวรบุลย์ ศรฤทธิ์ชิงชัย ส-สถ.2010	
วิศวกรโครงสร้าง	
นายนรเทพ ชูพูล สย.7645	
วิศวกรไฟฟ้า	
นายจรูญ มาสุขใจ	ภฟก.2457
วิศวกรสุขาภิบาล	
นายจีระสิทธิ ทิมสถิตย์ สย.8489	
วิศวกรเครื่องกล	
นายช่างเขียนแบบ	
นายอุทร บูรณเสน	

แบบ บ้านพักอาศัย 1 ชั้น
แบบที่ 111
ชื่อบ้าน นางแย้ม

เจ้าของ

สถานที่

แบบแสดง
แปลนคานหลังคา

วันที่ :	เลขที่	รวม
ธันวาคม 2553	S-04	10

แผ่นที่	รวมแผ่น
17	30

FILE :

รายการแก้ไขแบบ
มิถุนายน 2557

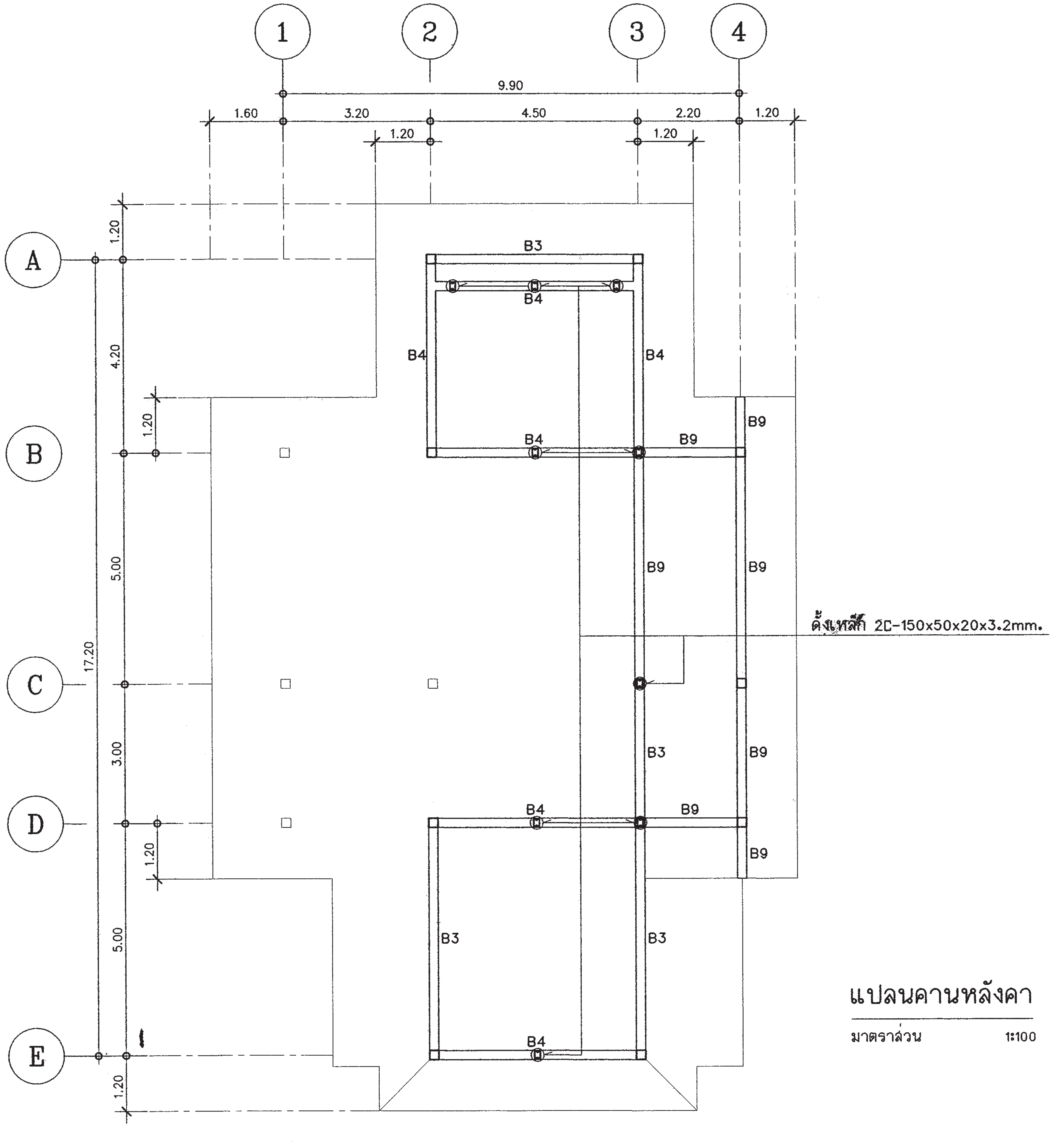

แปลนคานหลังคา

มาตราส่วน 1:100

สำนักการ โยธา
กรุงเทพมหานคร

โครงการ
แบบบ้านยิ้มเพื่อประชาชน ระยะที่ 3

ตามนโยบาย
ม.ร.ว. สุขุมพันธุ์ บริพัตร
ผู้ว่าราชการกรุงเทพมหานคร
นายจุมพล สำเภาพล
รองผู้ว่าราชการกรุงเทพมหานคร
นางนินนาท ชลิตานนท์
ปลัดกรุงเทพมหานคร

ผู้อำนวยการสำนักการโยธา

รองผู้อำนวยการสำนักการโยธา
นายทวีศักดิ์ เลิศประพันธ์
ผู้อำนวยการสำนักงานออกแบบ
นายวัชรินทร์ บรรพต
หัวหน้ากลุ่มงานสถาปัตยกรรม
นายสินธุ์ชัย บุญปักษ์
หัวหน้ากลุ่มงานวิศวกรรมอาคาร
นายอริยะ เมฆะกูล

สถาปนิก
นายวรบุลย์ ศรฤทธิ์ชิงชัย ส-สถ.2010
วิศวกรโครงสร้าง
นายนรเทพ ชูพูล สย.7645
วิศวกรไฟฟ้า
นายจรูญ มาสุขใจ ภฟก.2457
วิศวกรสุขาภิบาล
นายจีระสิทธิ หิมสถิตย์ สย.8489
วิศวกรเครื่องกล

นายช่างเขียนแบบ
นายอุทร บุรณเสน

แบบ บ้านพักอาศัย 1 ชั้น
แบบที่ 111
ชื่อบ้าน นางแย้ม

เจ้าของ

สถานที่

แบบแสดง
แปลนคานหลังคา

วันที่ :	เลขที่	รวม
ธันวาคม 2553	S-05	10

แผ่นที่	รวมแผ่น
18	30

FILE :

รายการแก้ไขแบบ
มิถุนายน 2557

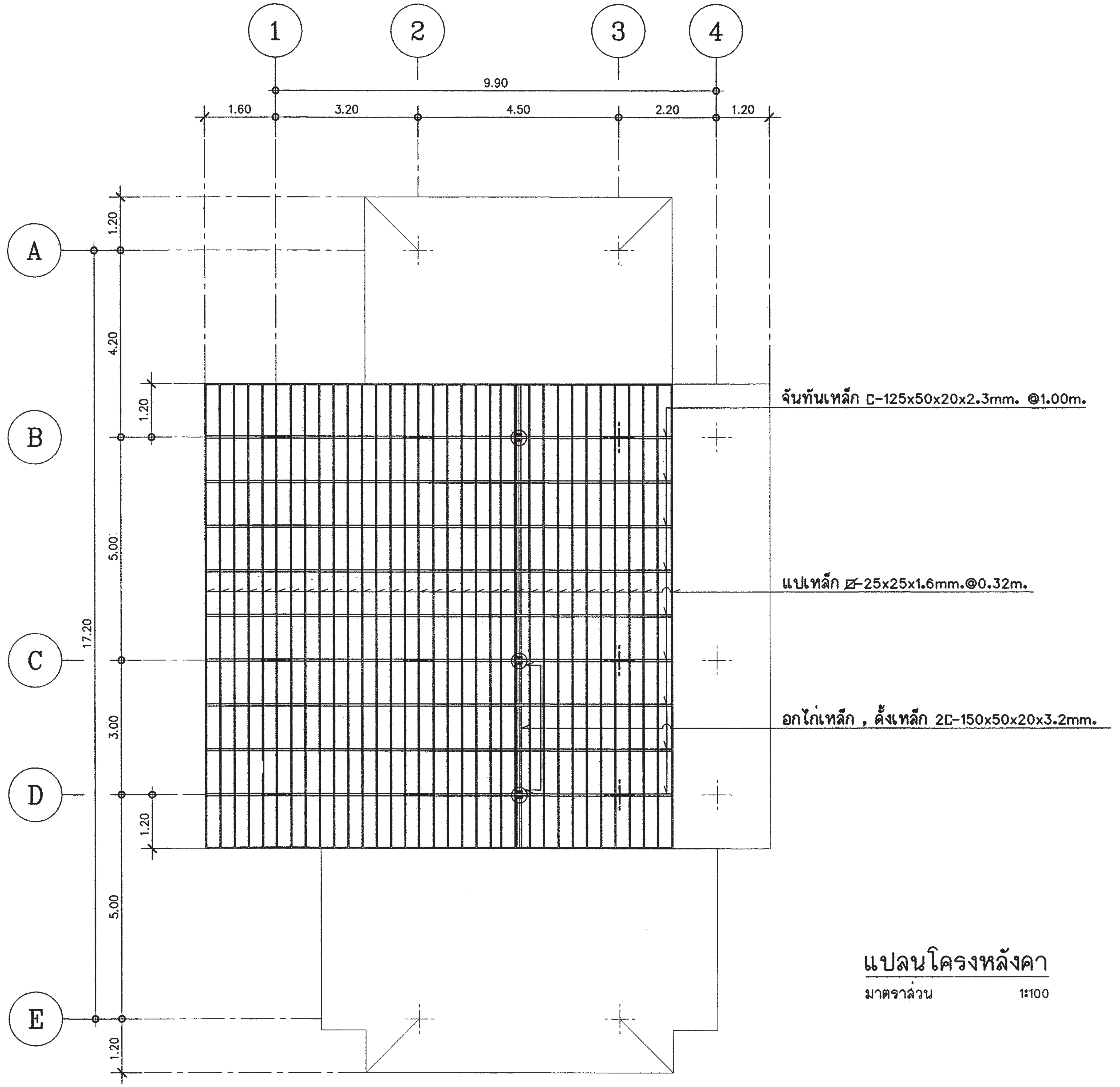

แปลนโครงหลังคา

มาตราส่วน 1:100

สำนักการ โยธา
กรุงเทพมหานคร

โครงการ
แบบบ้านยิ้มเพื่อประชาชน ระยะที่ 3

ตามนโยบาย
ม.ร.ว. สุขุมพันธุ์ บริพัตร
ผู้ว่าราชการกรุงเทพมหานคร
นายจุมพล สำเภาพล
รองผู้ว่าราชการกรุงเทพมหานคร
นางนินนาท ชลิตานนท์
ปลัดกรุงเทพมหานคร

ผู้อำนวยการสำนักการโยธา

รองผู้อำนวยการสำนักการโยธา
นายทวีศักดิ์ เลิศประพันธ์
ผู้อำนวยการสำนักงานออกแบบ
นายวัชรินทร์ บรรพต
หัวหน้ากลุ่มงานสถาปัตยกรรม
นายสินธุ์ชัย บุญปักษ์
หัวหน้ากลุ่มงานวิศวกรรมอาคาร
นายอริยะ เมฆะกูล

สถาปนิก
นายวรบูลย์ ศรฤทธิ์ชิงชัย ส-สถ2010
วิศวกรโครงสร้าง
นายนวเทพ ชูพูล สย7645
วิศวกรไฟฟ้า
นายจรูญ มาสุขใจ ภฟก.2457
วิศวกรสุขาภิบาล
นายจีระสิทธิ ทิมสถิตย์ สย8489
วิศวกรเครื่องกล

นายช่างเขียนแบบ
นายอุทร บุรณเสน

แบบ บ้านพักอาศัย 1 ชั้น
แบบที่ 111
ชื่อบ้าน นางแย้ม

เจ้าของ

สถานที่

แบบแสดง
แปลนโครงหลังคา

วันที่ :	เลขที่	รวม
ธันวาคม 2553	S-06	10

แผ่นที่	รวมแผ่น
19	30

FILE :

รายการแก้ไขแบบ
มิถุนายน 2557

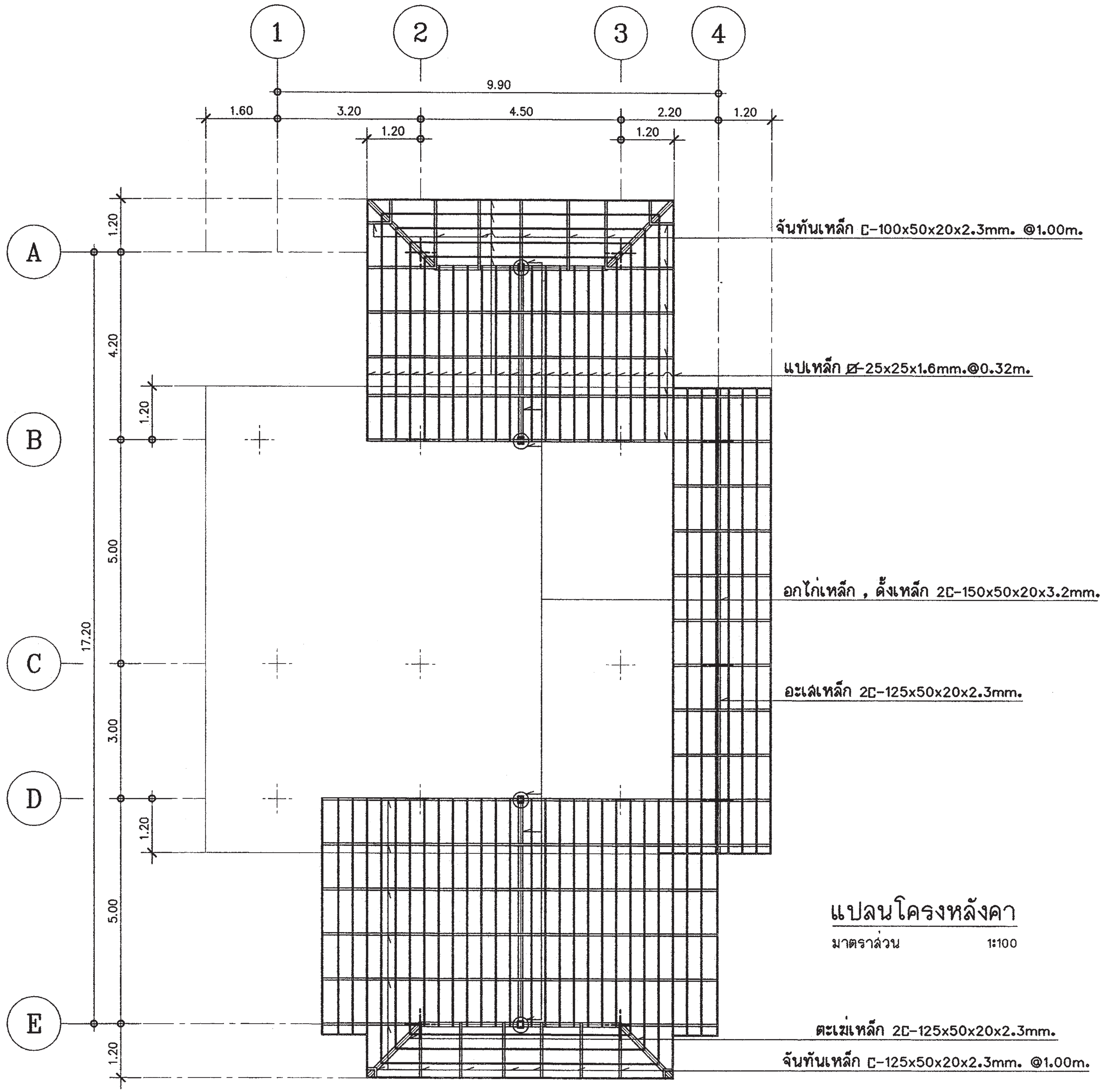

แปลนโครงหลังคา

มาตราส่วน 1:100

สำนักการ โยธา
กรุงเทพมหานคร

โครงการ
แบบบ้านยิ้มเพื่อประชาชน ระยะที่ 3

ตามนโยบาย
ม.ร.ว. สุขุมพันธุ์ บริพัตร
ผู้ว่าราชการกรุงเทพมหานคร
นายจุมพล สำเภาพล
รองผู้ว่าราชการกรุงเทพมหานคร
นางนินนาท ชลิตานนท์
ปลัดกรุงเทพมหานคร

ผู้อำนวยการสำนักการโยธา
รองผู้อำนวยการสำนักการโยธา
นายทวีศักดิ์ เลิศประพันธ์
ผู้อำนวยการสำนักงานออกแบบ
นายวัชรินทร์ บรรพต
หัวหน้ากลุ่มงานสถาปัตยกรรม
นายสินธุ์ชัย บุญปักษ์
หัวหน้ากลุ่มงานวิศวกรรมอาคาร
นายอริยะ เมฆะกูล

สถาปนิก
นายวรบูลย์ ศรฤทธิ์ชิงชัย ส-ส.ถ.2010
วิศวกรโครงสร้าง
นายนรเทพ ชูพูล สย.7645
วิศวกรไฟฟ้า
นายจรูญ มาสุขใจ ภฟก.2457
วิศวกรสุขาภิบาล
นายจีระสิทธิ ทิมสถิตย์ สย.8489
วิศวกรเครื่องกล
นายช่างเขียนแบบ
นายอุทร บูรณเสน

แบบ บ้านพักอาศัย 1 ชั้น
แบบที่ 111
ชื่อบ้าน นางแย้ม
เจ้าของ
สถานที่

แบบแสดง
แปลนโครงหลังคา

วันที่ :	เลขที่	รวม
ธันวาคม 2553	S-07	10

แผ่นที่	รวมแผ่น
20	30

FILE :

รายการแก้ไขแบบ
มิถุนายน 2557

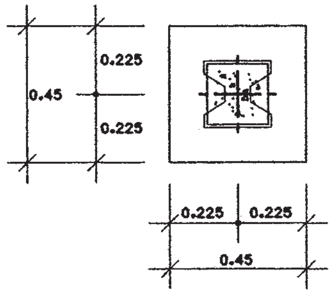

ขยายแปลน F1

มาตราส่วน 1:25

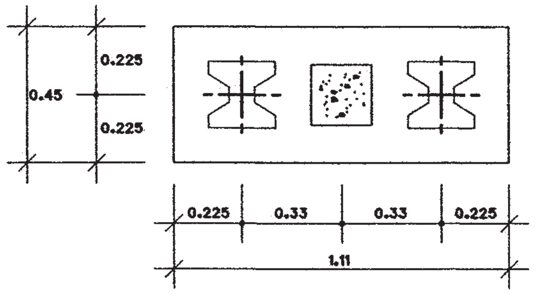

ขยายแปลน F2

มาตราส่วน 1:25

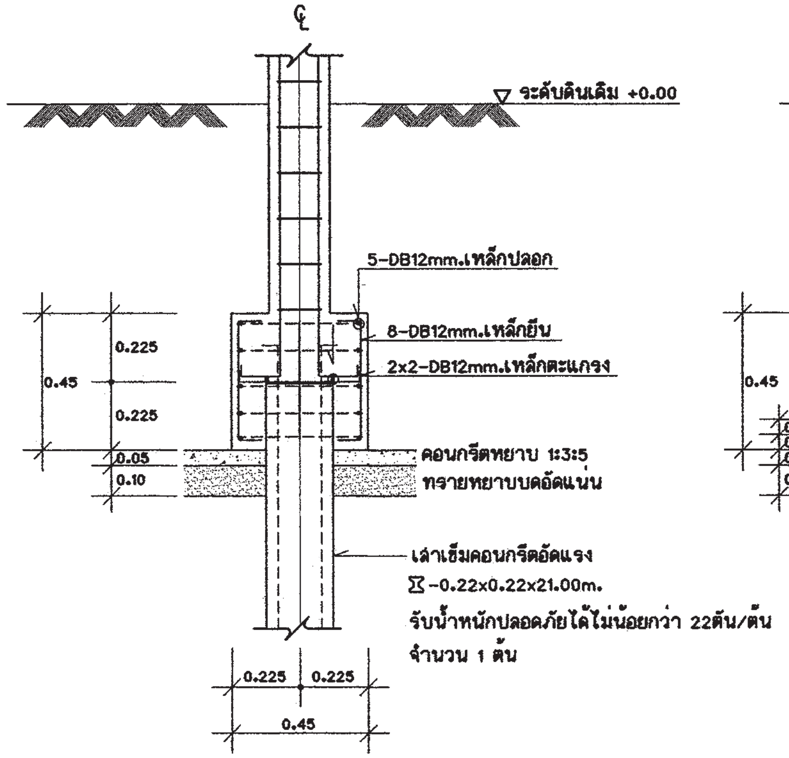

ขยายรูปตัด F1

มาตราส่วน 1:25

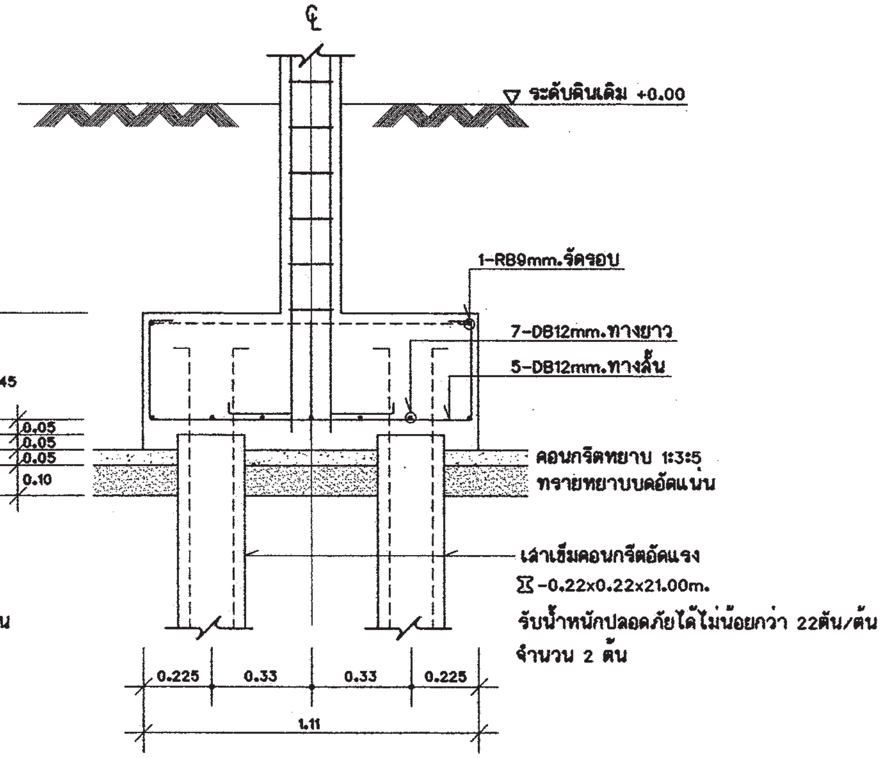

ขยายรูปตัด F2

มาตราส่วน 1:25

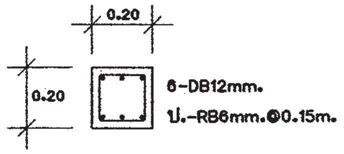

C1 | ตอม่อ-ชั้น2 | 1:25

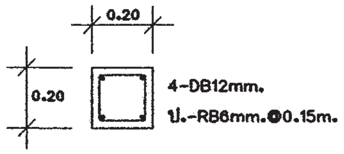

C1 | ชั้น2-หลังคา | 1:25

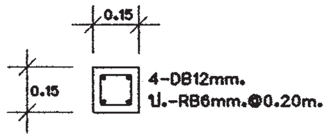

CX | 1:25

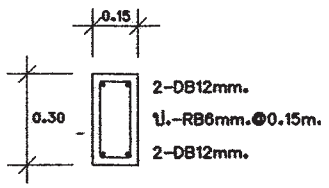

B1 | 1:25

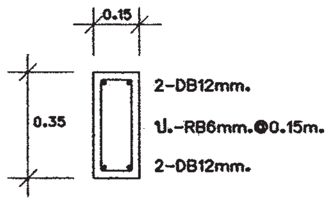

B2 | 1:25

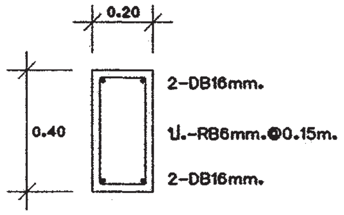

B3 | 1:25

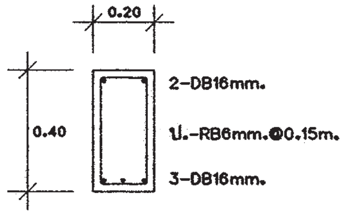

B4 | 1:25

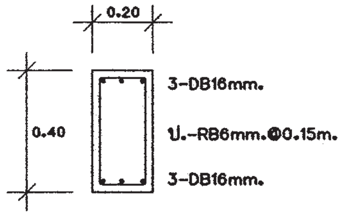

B5 | 1:25

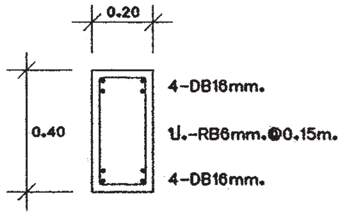

B6 | 1:25

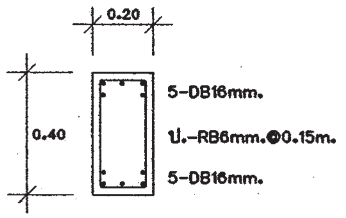

B7 | 1:25

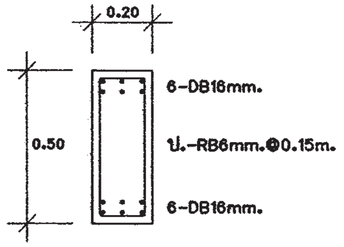

B8 | 1:25

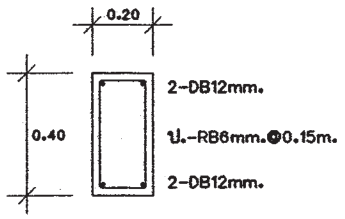

B9 | 1:25

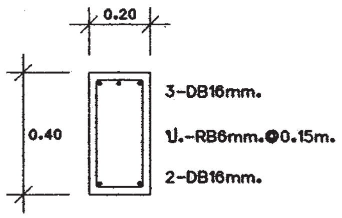

CB1 | 1:25

สำนักการ โยธา
กรุงเทพมหานคร

โครงการ

แบบบ้านยิ้มเพื่อประชาชน ระยะที่ 3

ตามนโยบาย

ม.ร.ว. สุขุมพันธุ์ บริพัตร
ผู้ว่าราชการกรุงเทพมหานคร

นายจุมพล สำเภาพล
รองผู้ว่าราชการกรุงเทพมหานคร

นางนินนาท ชลิตานนท์
ปลัดกรุงเทพมหานคร

ผู้อำนวยการสำนักการโยธา

รองผู้อำนวยการสำนักการโยธา
นายทวีศักดิ์ เลิศประพันธ์

ผู้อำนวยการสำนักงานออกแบบ
นายวัชรินทร์ บรรพต

หัวหน้ากลุ่มงานสถาปัตยกรรม
นายสินธุ์ชัย บุญปักษ์

หัวหน้ากลุ่มงานวิศวกรรมอาคาร
นายอริยะ เมฆะกูล

สถาปนิก
นายวรบุลย์ ศรฤทธิ์ชิงชัย ส-สถ2010

วิศวกรโครงสร้าง
นายนรเทพ ชูพูล สย7645

วิศวกรไฟฟ้า
นายจรูญ มาสุขใจ ภฟก.2457

วิศวกรสุขาภิบาล
นายจีระสิทธิ ทิมสถิตย์ สย8489

วิศวกรเครื่องกล

นายช่างเขียนแบบ
นายอุทร บูรณเสน

แบบ บ้านพักอาศัย 1 ชั้น
แบบที่ 111
ชื่อบ้าน นางแย้ม

เจ้าของ

สถานที่

แบบแสดง

ขยายโครงสร้าง

วันที่ :	เลขที่	รวม
ธันวาคม 2553	S-08	10

แผ่นที่	รวมแผ่น
21	30

FILE :

รายการแก้ไขแบบ

มิถุนายน 2557

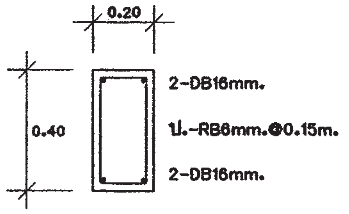

CB2 | 1:25

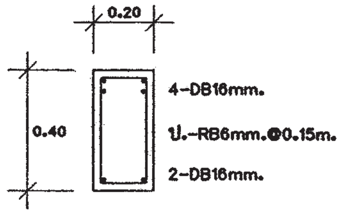

CB3 | 1:25

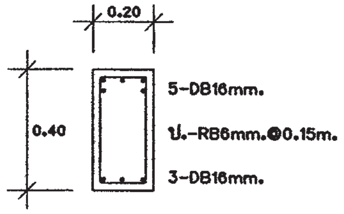

CB4 | 1:25

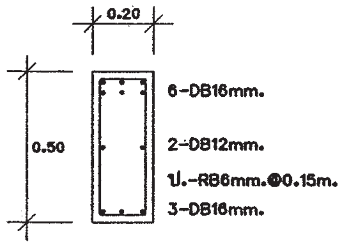

CB5 | 1:25

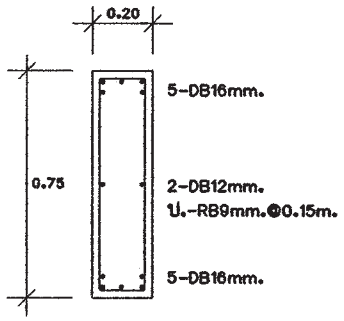

BR | 1:25

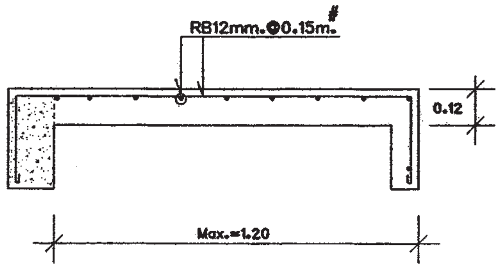

CS | 1:25

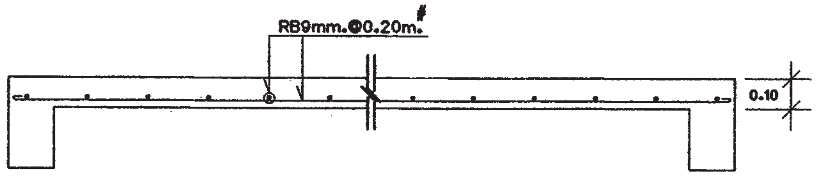

S1 | 1:25

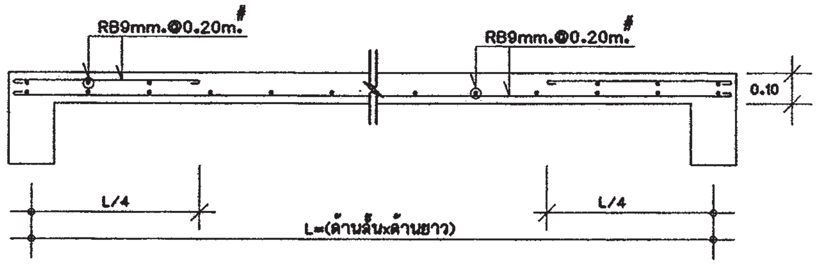

S2 | 1:25

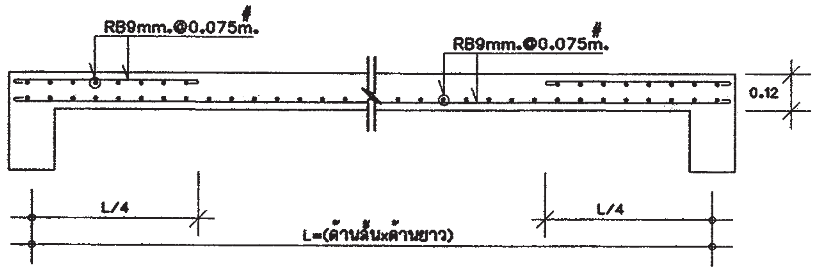

S3 | 1:25

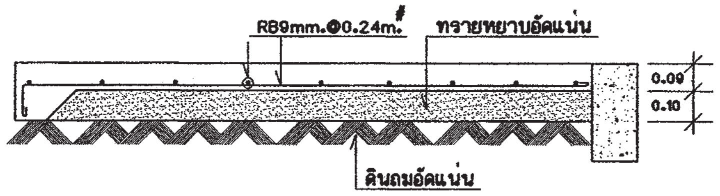

GS | 1:25

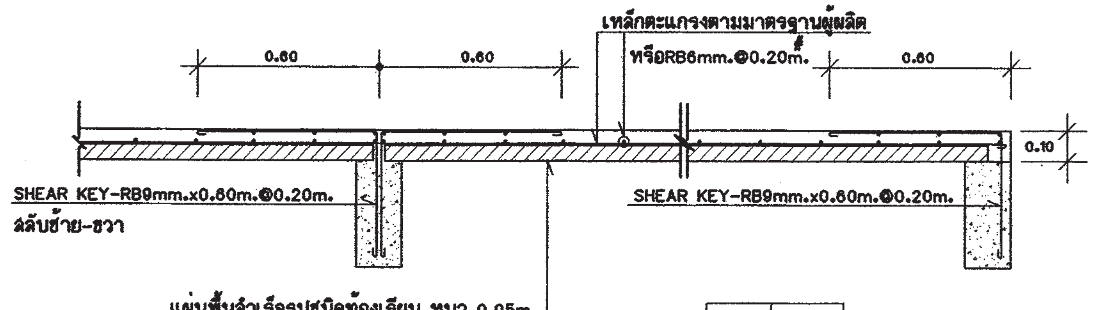

PS | 1:25

สำนักการ โยธา
กรุงเทพมหานคร

โครงการ
แบบบ้านยิ้มเพื่อประชาชน ระยะที่ 3

ตามนโยบาย
ม.ร.ว. สุขุมพันธุ์ บริพัตร
ผู้ว่าราชการกรุงเทพมหานคร
นายจุมพล สำเภาพล
รองผู้ว่าราชการกรุงเทพมหานคร
นางนินนาท ชลิตานนท์
ปลัดกรุงเทพมหานคร

ผู้อำนวยการสำนักการโยธา

รองผู้อำนวยการสำนักการโยธา
นายทวีศักดิ์ เลิศประพันธ์
ผู้อำนวยการสำนักงานออกแบบ
นายวัชรินทร์ บรรพต
หัวหน้ากลุ่มงานสถาปัตยกรรม
นายสินธุ์ชัย บุญปักษ์
หัวหน้ากลุ่มงานวิศวกรรมอาคาร
นายอริยะ เมฆะกูล

สถาปนิก
นายวรบูลย์ ศรฤทธิ์ชิงชัย ส-สถ.2010
วิศวกรโครงสร้าง
นายนรเทพ ชูพูล สย.7645
วิศวกรไฟฟ้า
นายจรูญ มาสุขใจ ภฟก.2457
วิศวกรสุขาภิบาล
นายจีระสิทธิ ทิมสถิตย์ สย.8489
วิศวกรเครื่องกล

นายช่างเขียนแบบ
นายอุทร บูรณแสน

แบบ บ้านพักอาศัย 1 ชั้น
แบบที่ 111
ชื่อบ้าน นางแย้ม

เจ้าของ

สถานที่

แบบแสดง
ขยายโครงสร้าง

วันที่ :	เลขที่	รวม
ธันวาคม 2553	S-09	10

แผ่นที่	รวมแผ่น
22	30

FILE :

รายการแก้ไขแบบ
มิถุนายน 2557

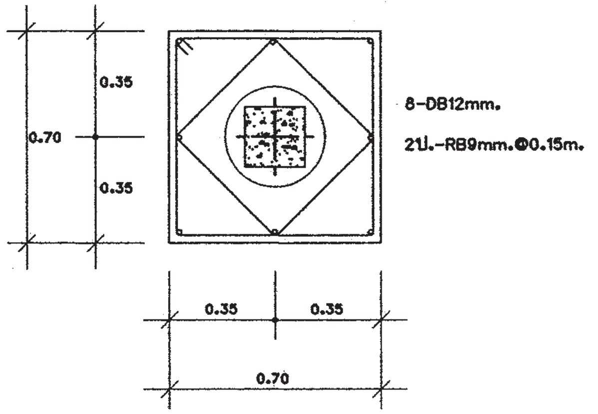

ขยายแปลน F1A

มาตราส่วน 1:25

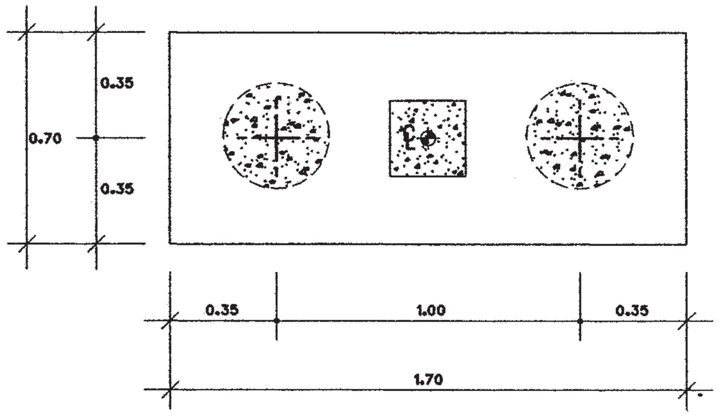

ขยายแปลน F2A

มาตราส่วน 1:25

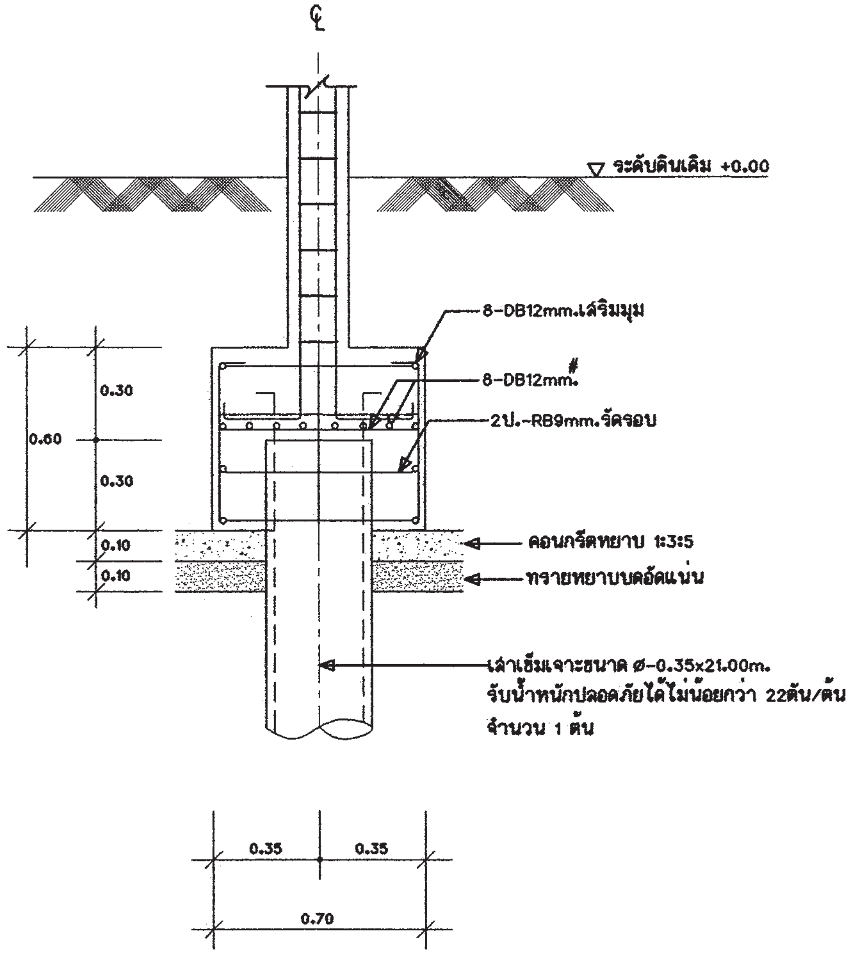

ขยายรูปตัด F1A

มาตราส่วน 1:25

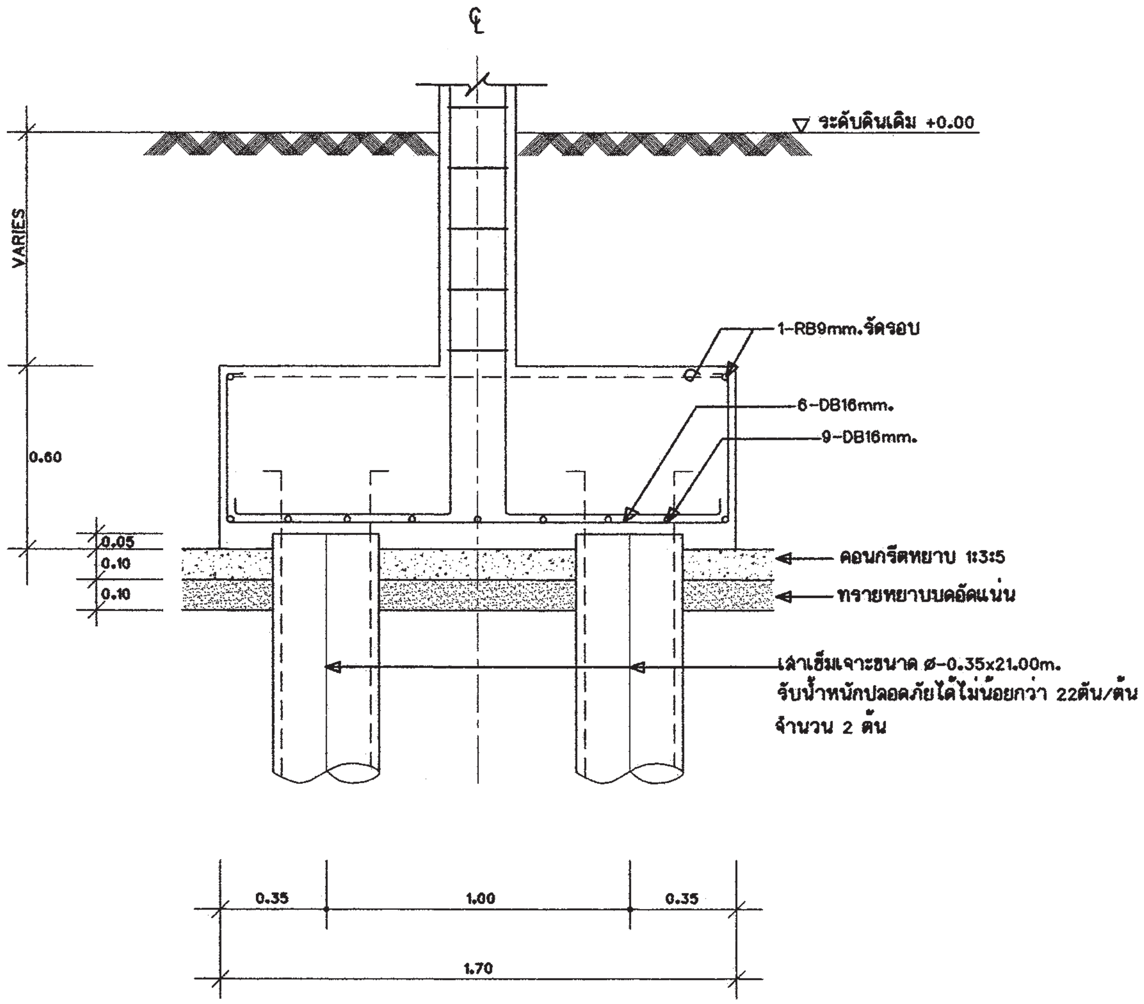

ขยายรูปตัด F2A

มาตราส่วน 1:25

หมายเหตุ -กรณีใช้ฐานรากเสาเข็มเจาะแทนฐานรากเสาเข็มตอก

ให้ใช้เทียบ ดังนี้ F1=F1A , F2=F2A

สำนักการโยธา
กรุงเทพมหานคร

โครงการ
แบบบ้านยิ้มเพื่อประชาชน ระยะที่ 3

ตามนโยบาย
ม.ร.ว. สุขุมพันธุ์ บริพัตร
ผู้ว่าราชการกรุงเทพมหานคร
นายจุมพล สำเภาพล
รองผู้ว่าราชการกรุงเทพมหานคร
นางนินนาท ชลิตานนท์
ปลัดกรุงเทพมหานคร

ผู้อำนวยการสำนักการโยธา	
รองผู้อำนวยการสำนักการโยธา	
นายทวีศักดิ์ เลิศประพันธ์	
ผู้อำนวยการสำนักงานออกแบบ	
นายวัชรินทร์ บรรพต	
หัวหน้ากลุ่มงานสถาปัตยกรรม	
นายสินธุ์ชัย บุญปักษ์	
หัวหน้ากลุ่มงานวิศวกรรมอาคาร	
นายอริยะ เมฆะกูล	
สถาปนิก	
นายวรบุลย์ ศรฤทธิ์ชิงชัย	ส-สถ2010
วิศวกรโครงสร้าง	
นายนรเทพ ชูพูล สย7645	
วิศวกรไฟฟ้า	
นายจรูญ มาสุขใจ	ภฟก.2457
วิศวกรสุขาภิบาล	
นายจีระสิทธิ ทิมสถิตย์ สย.8489	
วิศวกรเครื่องกล	
นายช่างเขียนแบบ	
นายอุทร บูรณเสน	

แบบ บ้านพักอาศัย 1 ชั้น
แบบที่ 111
ชื่อบ้าน นางแย้ม

เจ้าของ

สถานที่

แบบแสดง
ขยายโครงสร้าง

วันที่ :	เลขที่	รวม
ธันวาคม 2553	S-10	10

แผ่นที่	รวมแผ่น
23	30

FILE :

รายการแก้ไขแบบ
มิถุนายน 2557

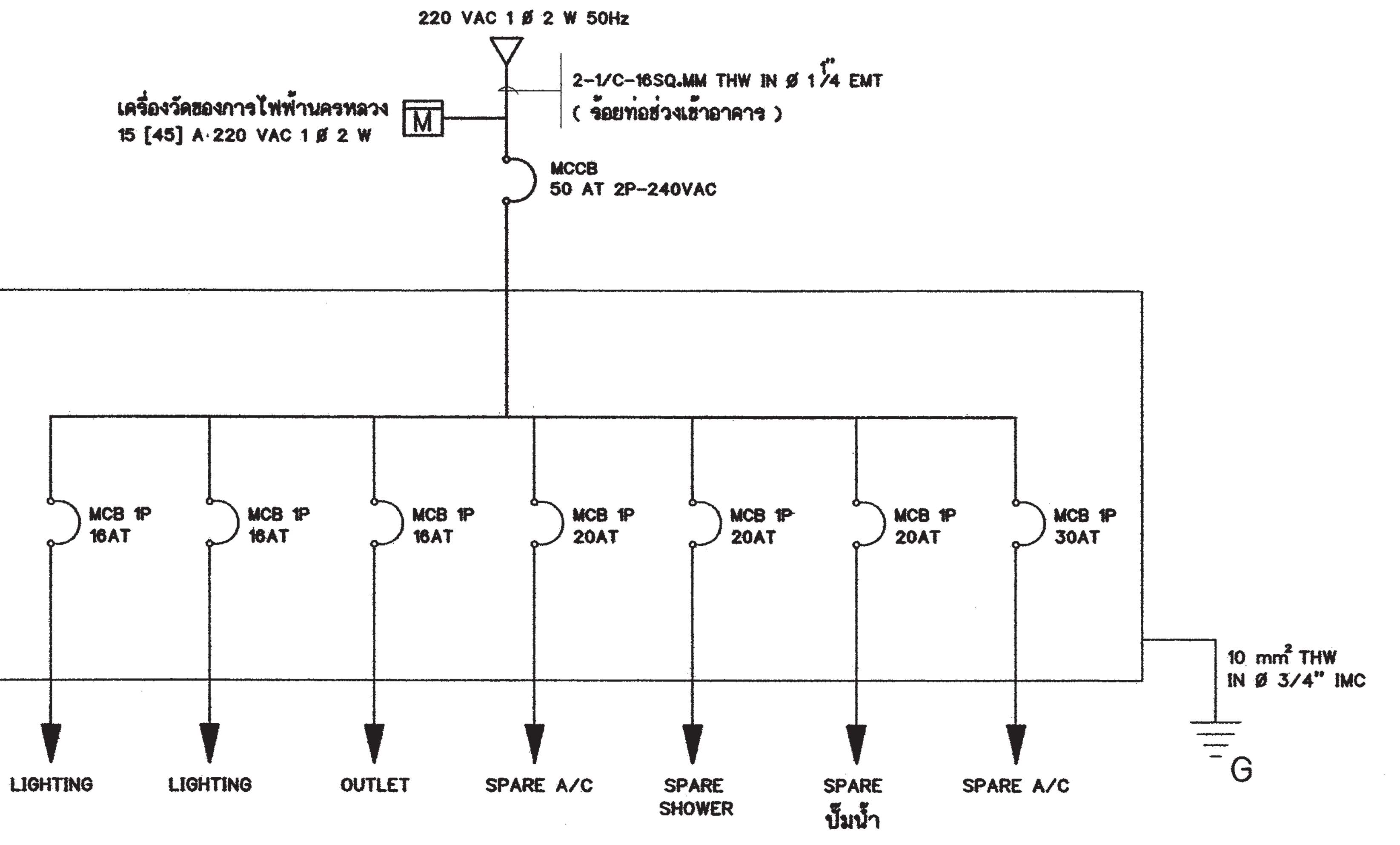

SINGLE LINE DIAGRAM

สัญลักษณ์ระบบไฟฟ้า

○	โคม DOWNLIGHT 1x11 W
⊕	โคม DOWNLIGHT หลอด COMPACT 1x11 W
-○	ไฟกิ่ง หลอด COMPACT 11 W
◙	โคมกลมหลอด ฟลูออเรสเซนต์ 1x32 W พร้อมฝาครอบสีใส
▭	ดวงโคมหลอด ฟลูออเรสเซนต์ 1x18 W พร้อมฝาครอบสีใส
S	สวิตซ์ไฟฟ้าแบบธรรมดา
S_3	สวิตซ์ไฟฟ้าแบบ 3ทาง
⊖	เต้ารับไฟฟ้าแบบมีสายดิน
TV	เต้ารับทีวี
☎	เต้ารับโทรศัพท์
Ⓙ	กล่องต่อสายไฟ
◪	แผงจ่ายไฟ
MCB	MINIATURE CIRCUIT BREAKER

รายการระบบงานไฟฟ้า

- แผงจ่ายไฟเป็นกล่องเหล็ก
- สายไฟตามมาตรฐานอุตสาหกรรม
- เต้ารับไฟฟ้าแบบมีสายดิน
- สวิตซ์ไฟฟ้าแบบธรรมดา และ สามทาง
- สายเมนวงจรย่อยขนาด 4 มม.²
- สายไฟเข้าเต้ารับขนาด 2.5 มม.²
- สายไฟเข้าดวงโคมขนาด 1 มม.²
- การเดินสายร้อยในท่อร้อยสายฝังในผนังส่วนการเดินสายในฝ้าเพดานให้เดินร้อยท่อร้อยยึดติดกับเสาหรือคาน .
- สายไฟเข้าเครื่องทำน้ำอุ่น 3500 W ขนาด 4 มม.²
- สาย COAXIAL เข้าเต้ารับทีวีใช้ RG6
- สายโทรศัพท์เข้าเต้ารับโทรศัพท์ ขนาด 0.65 มม.
- การต่อลงดินต้องเป็นไปตามกฎของการไฟฟ้านครหลวง
- ทิ้งสายข้างหนึ่งไว้ในกล่องต่อสายในห้องนอน หรือ ห้องน้ำ อีกข้างหนึ่งต่อเข้ากับ CIRCUIT BREAKER ในแผงจ่ายไฟ

สำนักการ โยธา
กรุงเทพมหานคร

โครงการ
แบบบ้านยิ้มเพื่อประชาชน ระยะที่ 3

ตามนโยบาย
ม.ร.ว. สุขุมพันธุ์ บริพัตร
ผู้ว่าราชการกรุงเทพมหานคร
นายจุมพล สำเภาพล
รองผู้ว่าราชการกรุงเทพมหานคร
นางนินนาท ชลิตานนท์
ปลัดกรุงเทพมหานคร

ผู้อำนวยการสำนักการโยธา	
รองผู้อำนวยการสำนักการโยธา	
นายทวีศักดิ์ เลิศประพันธ์	
ผู้อำนวยการสำนักงานออกแบบ	
นายวัชรินทร์ บรรพต	
หัวหน้ากลุ่มงานสถาปัตยกรรม	
นายสินธุ์ชัย บุญปักษ์	
หัวหน้ากลุ่มงานวิศวกรรม	
นายอริยะ เมฆะกุล	
สถาปนิก	
นายวรบูลย์ ศรฤทธิ์ริงชัย	ส-สถ.2010
วิศวกรโครงสร้าง	
นายนวเทพ ชูพูล สย. 7645	
วิศวกรไฟฟ้า	
นายจรูญ มาสุขใจ ภฟก. 2457	
วิศวกรสุขาภิบาล	
นายจีระสิทธิ์ ทิมสถิตย์ สย.8489	
วิศวกรเครื่องกล	
นายช่างเขียนแบบ	
นายสมราย กันนะสมบัติ	

แบบ บ้านพักอาศัย 1 ชั้น
แบบที่ 111
ชื่อบ้าน นางแย้ม

เจ้าของ

สถานที่

แบบแสดง
รายการระบบงานไฟฟ้า
สัญลักษณ์ระบบไฟฟ้า
SINGLE LINE DIAGRAM

มาตราส่วน	1:100

FILE :	เลขที่	รวม
วันที่	E-01	2
แผ่นที่ 24	รวมแผ่น 30	

รายการแก้ไขแบบ

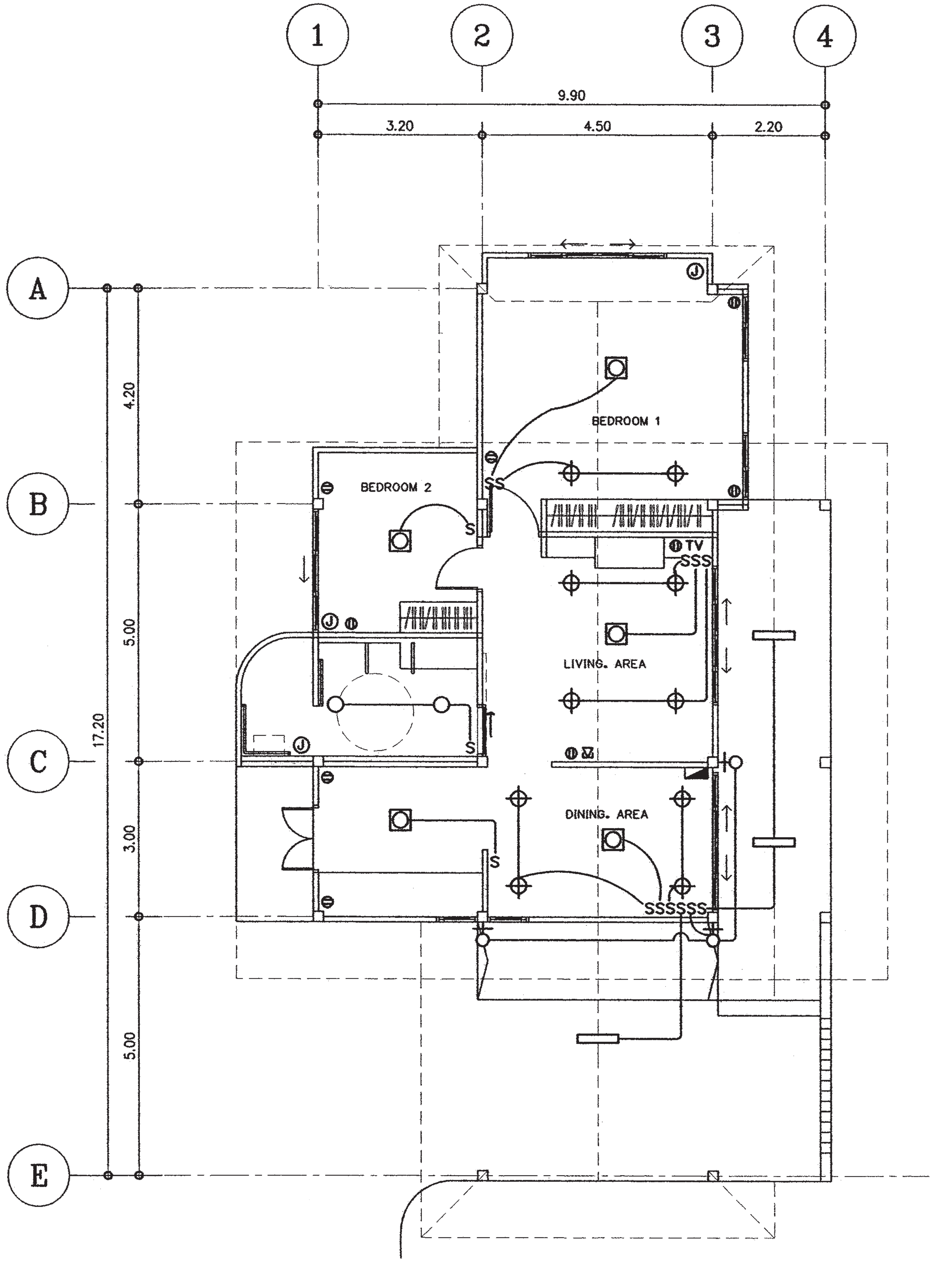

แปลนระบบไฟฟ้าแสงสว่าง

เต้ารับไฟฟ้า-โทรศัพท์-โทรทัศน์

มาตราส่วน 1 : 100

สำนักการ โยธา
กรุงเทพมหานคร

โครงการ
แบบบ้านยิ้มเพื่อประชาชน ระยะที่ 3

ตามนโยบาย
ม.ร.ว. สุขุมพันธุ์ บริพัตร
ผู้ว่าราชการกรุงเทพมหานคร
นายจุมพล สำเภาพล
รองผู้ว่าราชการกรุงเทพมหานคร
นางนินนาท ชลิตานนท์
ปลัดกรุงเทพมหานคร

ผู้อำนวยการสำนักการโยธา	
รองผู้อำนวยการสำนักการโยธา	
นายทวีศักดิ์ เลิศประพันธ์	
ผู้อำนวยการสำนักงานออกแบบ	
นายวัชรินทร์ บรรพต	
หัวหน้ากลุ่มงานสถาปัตยกรรม	
นายสินธุ์ชัย บุญปักษ์	
หัวหน้ากลุ่มงานวิศวกรรม	
นายอริยะ เมฆะกูล	
สถาปนิก	
นายวรบูลย์ ศรฤทธิ์ริงชัย	ส-สถ.2010
วิศวกรโครงสร้าง	
นายนรเทพ ชูพุล สย 7645	
วิศวกรไฟฟ้า	
นายจรูญ มาสุขใจ ภฟก. 2457	
วิศวกรสุขาภิบาล	
นายจีระสิทธิ์ ทิมสถิตย์ สย.8489	
วิศวกรเครื่องกล	
นายช่างเขียนแบบ	
นายสมชาย กันนะสมบัติ	

แบบ บ้านพักอาศัย 1 ชั้น
แบบที่ 111
ชื่อบ้าน นางแย้ม
เจ้าของ
สถานที่

แบบแสดง
แปลนระบบไฟฟ้าแสงสว่าง
เต้ารับไฟฟ้า-โทรศัพท์-โทรทัศน์
มาตราส่วน 1:100

FILE :	เลขที่	รวม
วันที่	E-02	2
แผ่นที่	รวมแผ่น	
25	30	

รายการแก้ไขแบบ

ตารางที่ 1 แสดงการเลือกใช้ขนาดเครื่องสูบน้ำแบบอัตโนมัติสำหรับโครงการบ้านยิ้ม

ขนาดเครื่องสูบน้ำ (วัตต์)	จำนวนห้องน้ำของบ้าน	จำนวนชั้นของบ้าน
100	1 - 3	1 - 2
150	4	1 - 2
200	5	2 - 3
250	6	2 - 3
300	7	2 - 3

ตารางที่ 2 แสดงการเลือกใช้ขนาดถังเก็บน้ำแบบตั้งพื้นสำหรับโครงการบ้านยิ้ม

ชื่อ	จำนวนห้องนอนของบ้าน	ความจุ (ลบ.ม.)
ถังเก็บน้ำ 1 (WT1)	1 - 2	1
ถังเก็บน้ำ 2 (WT2)	3 - 4	2
ถังเก็บน้ำ 3 (WT3)	5 - 6	3

ถังเก็บน้ำที่ใช้ ทำจากวัสดุไฟเบอร์กลาสเสริมแรงผลิตตามมาตรฐาน มอก. 435 - 2548

ตารางที่ 3 แสดงการเลือกใช้ขนาดถังบำบัดน้ำเสียแบบฝังใต้ดินสำหรับโครงการบ้านยิ้ม

ชื่อ	จำนวนห้องนอนของบ้าน	ปริมาณการบำบัด(ลบ.ม./วัน)
ถังบำบัดน้ำเสีย 1 (WWTP1)	1 - 2	1
ถังบำบัดน้ำเสีย 2 (WWTP2)	3 - 4	2
ถังบำบัดน้ำเสีย 3 (WWTP3)	5 - 6	3

ถังบำบัดน้ำเสียเป็นระบบเกรอะ - กรองไร้อากาศ ตัวถังทำจากวัสดุไฟเบอร์กลาสเสริมแรง สามารถรองรับปริมาณน้ำเสียได้ไม่น้อยกว่าตามที่กำหนดในตารางที่ 3 ที่ค่า BOD เข้าระบบ ไม่น้อยกว่า 250 มิลลิกรัมต่อลิตร และค่า BOD ของน้ำที่ผ่านการบำบัดแล้วไม่เกิน 50 มิลลิกรัมต่อลิตร

ตารางที่ 4 แสดงการเลือกใช้วัสดุท่อสำหรับโครงการบ้านยิ้ม

การใช้งาน	วัสดุ
ท่อประปา (CW)	ท่อ PVC Class 13.5 ผลิตตามมาตรฐาน มอก. 17 - 2532 ต่อด้วยน้ำยาประสานผลิตภัณฑ์เดียวกับผู้ผลิตท่อ
ท่อระบายน้ำโสโครก น้ำทิ้ง น้ำฝนและท่ออากาศ(S,W,RL,V)	ท่อ PVC Class 13.5 ผลิตตามมาตรฐาน มอก. 17 - 2532 ต่อด้วยน้ำยาประสานผลิตภัณฑ์เดียวกับผู้ผลิตท่อ

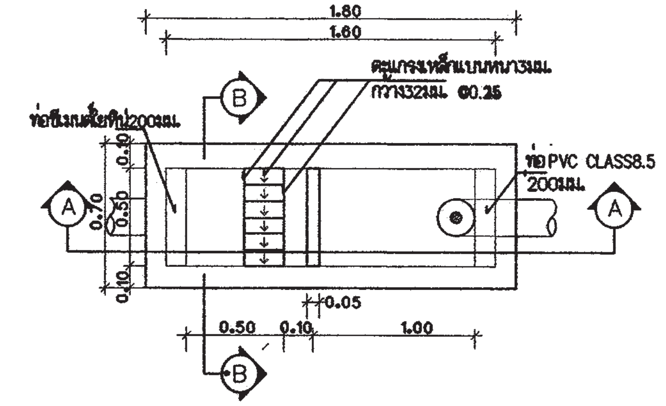

แปลนบ่อดักขยะและดักไขมัน
มาตราส่วน AS SHOWN

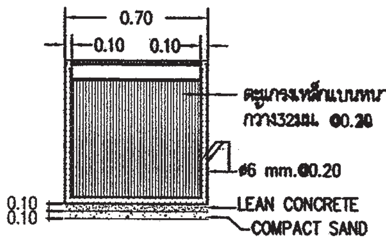

รูปตัด B-B
มาตราส่วน AS SHOWN

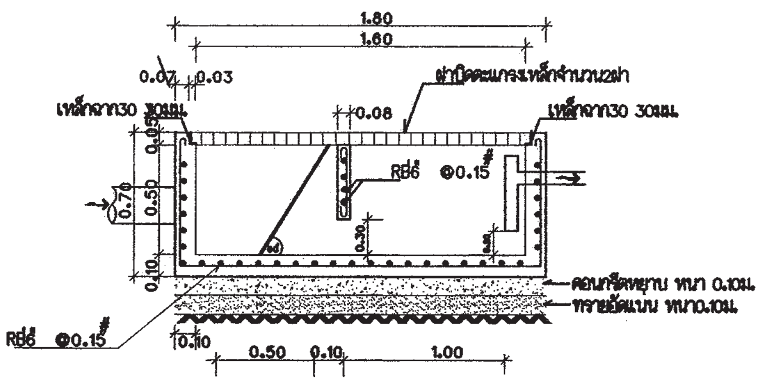

รูปตัด A-A
มาตราส่วน AS SHOWN

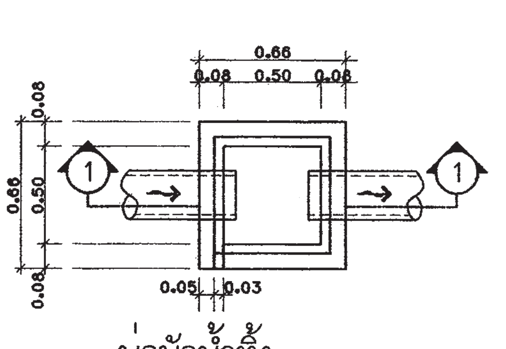

บ่อพักน้ำทิ้ง
มาตราส่วน AS SHOWN

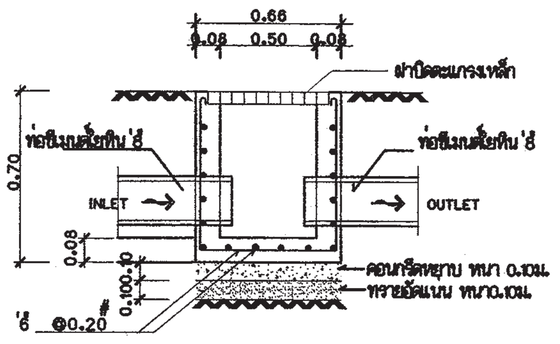

รูปตัด ①-①
มาตราส่วน AS SHOWN

สำนักการโยธา
กรุงเทพมหานคร

โครงการ
แบบบ้านยิ้มเพื่อประชาชน ระยะที่ 3

ตามนโยบาย
ม.ร.ว. สุขุมพันธุ์ บริพัตร
ผู้ว่าราชการกรุงเทพมหานคร
นายจุมพล สำเภาพล
รองผู้ว่าราชการกรุงเทพมหานคร
นางนินนาท ชลิตานนท์
ปลัดกรุงเทพมหานคร

ผู้อำนวยการสำนักการโยธา
รองผู้อำนวยการสำนักการโยธา
นายทวีศักดิ์ เลิศประพันธ์
ผู้อำนวยการสำนักงานออกแบบ
นายวัชรินทร์ บรรพต
หัวหน้ากลุ่มงานสถาปัตยกรรม
นายสินธุ์ชัย บุญบักษ์
หัวหน้ากลุ่มงานวิศวกรรม
นายธีระ เมฆะกุล

สถาปนิก
นายวรบูลย์ ศรฤทธิ์ชิงชัย ส-สถ.2010
วิศวกรโครงสร้าง
นายนรเทพ ชูพูล สย.7645
วิศวกรไฟฟ้า
นายจรูญ มาสุขใจ ภฟก. 2457
วิศวกรสุขาภิบาล
นายจีระสิทธิ์ ทิมสถิตย์ สย.8489
วิศวกรเครื่องกล
นายช่างเขียนแบบ
นางสาวพิทักษ์กุล แสงพินิจ

แบบ บ้านพักอาศัย 1 ชั้น
แบบที่ 111
ชื่อบ้าน นางแย้ม
เจ้าของ
สถานที่

แบบแสดง
รายการประกอบแบบระบบสุขาภิบาล
มาตราส่วน

FILE :	เลขที่	รวม
วันที่	SN-01	5
แผ่นที่ 26	รวมแผ่น 30	

รายการแก้ไขแบบ

สัญลักษณ์	อักษรย่อ	รายละเอียด
W	W	ท่อน้ำเสีย (PVC มอก. CLASS 8.5)
S	S	ท่อน้ำทิ้งส้วม (PVC มอก. CLASS 8.5)
V	V	ท่อระบายอากาศ (PVC มอก. CLASS 8.5)
⋈	⋈	จุดปลายท่อน้ำดี (ก๊อกน้ำ , STOP VALE)
	CW	ท่อน้ำดี (CW) (PVC มอก. CLASS 13.5)
	–	แนวท่อใยหิน เส้นผ่าศูนย์กลาง 0.20 เมตร
	–	แนวเขตที่ดิน
FD	FD	ท่อระบายน้ำที่พื้น (PVC มอก. CLASS 8.5)
RD	RD	ท่อระบายน้ำฝน (PVC มอก. CLASS 8.5)
	FCO	FLOOR CLEANOUT
M	M	มาตรวัดน้ำ
	P	ปั๊มน้ำ
MH.	–	บ่อพักน้ำทิ้งสำเร็จรูป ขนาด 0.40 x 0.40 เมตร
	–	ถังบำบัดน้ำเสีย (WWTP)

หมายเหตุ

ผังบริเวณนี้เป็นเพียงตัวอย่างเพื่อประมาณราคา ค่าก่อสร้างส่วนประกอบอาคารเท่านั้น
ส่วนรายละเอียดของสถานที่จริง ให้กำหนดรายละเอียดขณะก่อสร้าง
ส่วนที่มิได้ปรากฏในแบบให้ปฏิบัติตาม พรบ.ควบคุมอาคาร และข้อบัญญัติกรุงเทพมหานคร

สำนักการ โยธา
กรุงเทพมหานคร

โครงการ
แบบบ้านยิ้มเพื่อประชาชน ระยะที่ 3

ตามนโยบาย
ม.ร.ว. สุขุมพันธุ์ บริพัตร
ผู้ว่าราชการกรุงเทพมหานคร
นายจุมพล สำเภาพล
รองผู้ว่าราชการกรุงเทพมหานคร
นางนินนาท ชลิตานนท์
ปลัดกรุงเทพมหานคร

ผู้อำนวยการสำนักการโยธา

รองผู้อำนวยการสำนักการโยธา
นายทวีศักดิ์ เลิศประพันธ์
ผู้อำนวยการสำนักงานออกแบบ
นายวัชรินทร์ บรรพต
หัวหน้ากลุ่มงานสถาปัตยกรรม
นายสินธุ์ชัย บุญปึกษ์
หัวหน้ากลุ่มงานวิศวกรรม
นายอริยะ เมฆะกูล

สถาปนิก
นายวรบูลย์ ศรฤทธิ์ชิงชัย ส–สถ.2010

วิศวกรโครงสร้าง
นายนรเทพ ชูพูล สย.7645
วิศวกรไฟฟ้า
นายจรูญ มาสุขใจ ภฟก. 2457
วิศวกรสุขาภิบาล
นายจีระสิทธิ์ ทิมสถิตย์ สย.8489
วิศวกรเครื่องกล

นายช่างเขียนแบบ
นางสาวพิทักษ์กุล แสงพินิจ

แบบ บ้านพักอาศัย 1 ชั้น
แบบที่ 111
ชื่อบ้าน นางแย้ม

เจ้าของ

สถานที่

แบบแสดง
สัญลักษณ์

มาตราส่วน 1:100

FILE :	เลขที่	รวม
วันที่	SN–02	5
แผ่นที่ 27	รวมแผ่น 30	

รายการแก้ไขแบบ

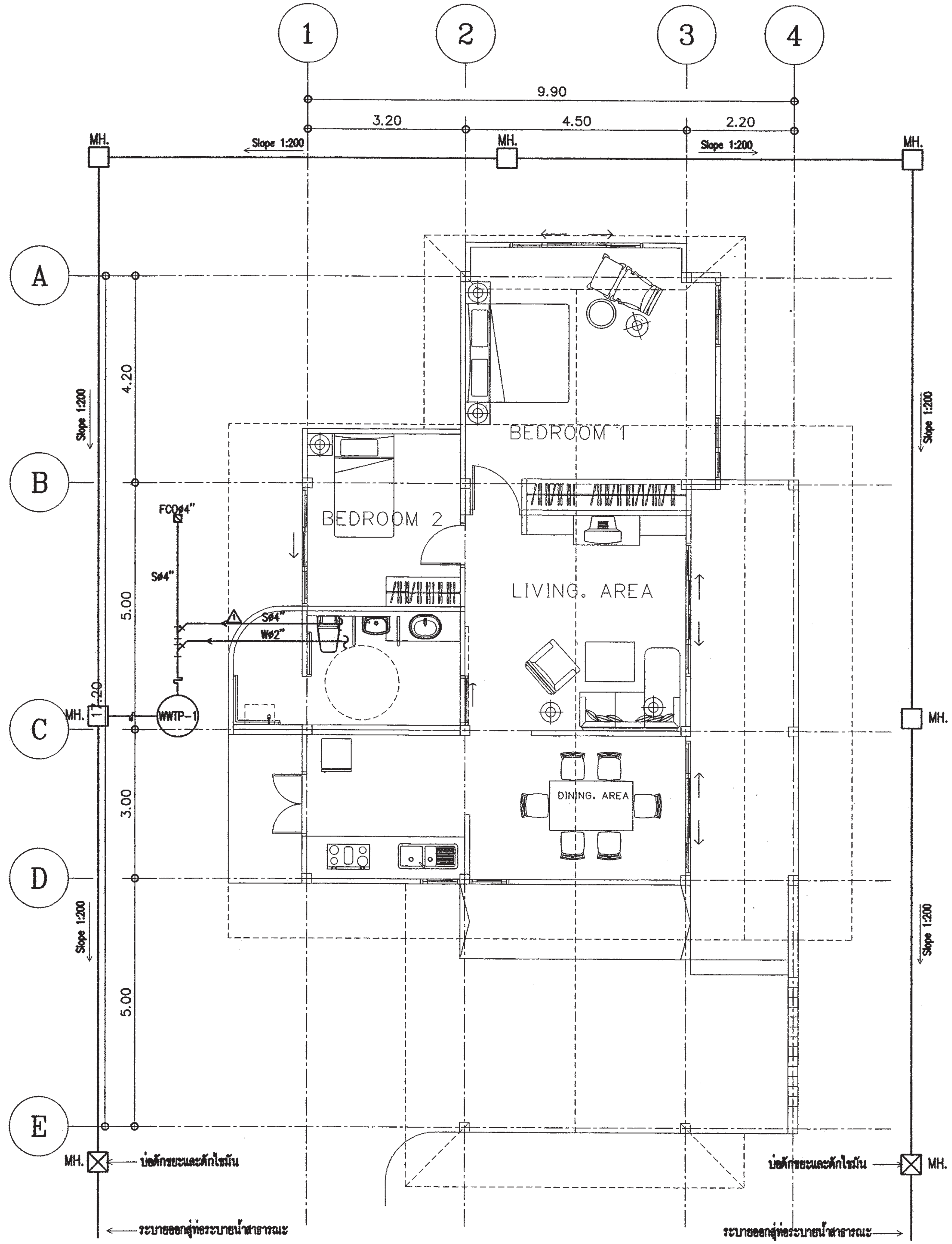

แปลนระบบสุขาภิบาล

มาตราส่วน 1 : 100

สำนักการ โยธา
กรุงเทพมหานคร

โครงการ

แบบบ้านยิ้มเพื่อประชาชน ระยะที่ 3

ตามนโยบาย

ม.ร.ว. สุขุมพันธุ์ บริพัตร
ผู้ว่าราชการกรุงเทพมหานคร

นายจุมพล สำเภาพล
รองผู้ว่าราชการกรุงเทพมหานคร

นางนินนาท ชลิตานนท์
ปลัดกรุงเทพมหานคร

ผู้อำนวยการสำนักการโยธา	
รองผู้อำนวยการสำนักการโยธา	
นายทวีศักดิ์ เลิศประพันธ์	
ผู้อำนวยการสำนักงานออกแบบ	
นายวัชรินทร์ บรรพต	
หัวหน้ากลุ่มงานสถาปัตยกรรม	
นายสินธุ์ชัย บุญปักษ์	
หัวหน้ากลุ่มงานวิศวกรรม	
นายอริยะ เมฆะกุล	
สถาปนิก	
นายวรบูลย์ ศรฤทธิ์ชิงชัย ส-สถ.2010	
วิศวกรโครงสร้าง	
นายนรเทพ ชูพูล สย.7645	
วิศวกรไฟฟ้า	
นายจรูญ มาสุขใจ ภฟก 2457	
วิศวกรสุขาภิบาล	
นายจิระสิทธิ์ ทิมสถิตย์ สย.8489	
วิศวกรเครื่องกล	
นายช่างเขียนแบบ	
นางสาวพิทักษ์กุล แสงพินิจ	

แบบ บ้านพักอาศัย 1 ชั้น
แบบที่ 111
ชื่อบ้าน นางแย้ม

เจ้าของ

สถานที่

แบบแสดง

แปลนระบบสุขาภิบาล

มาตราส่วน 1:100

FILE :	เลขที่	รวม
วันที่	SN-03	5
แผ่นที่	รวมแผ่น	
28	30	

รายการแก้ไขแบบ

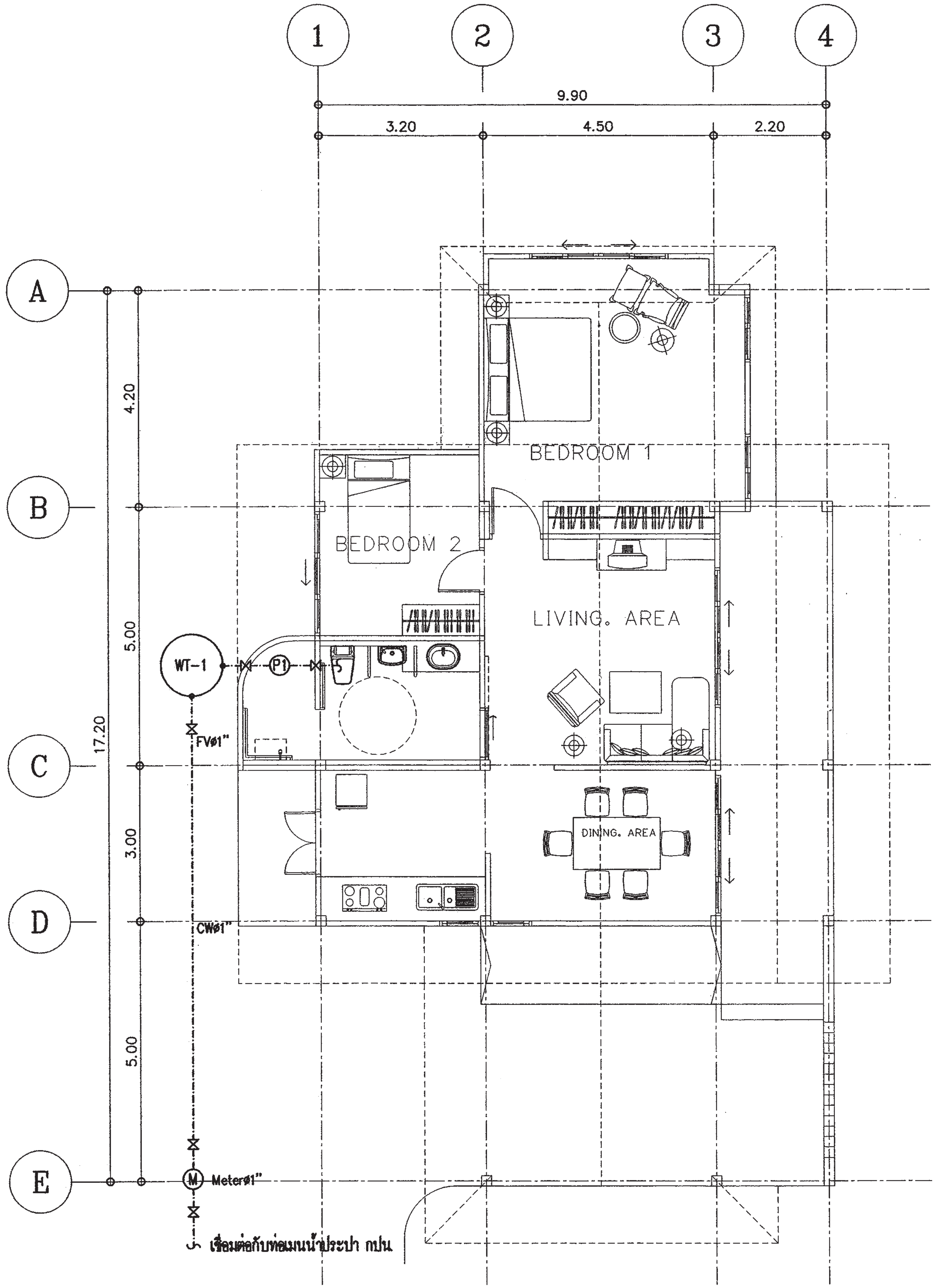

แปลนระบบประปา

มาตราส่วน 1 : 100

สำนักการ โยธา
กรุงเทพมหานคร

โครงการ
แบบบ้านยิ้มเพื่อประชาชน ระยะที่ 3

ตามนโยบาย
ม.ร.ว. สุขุมพันธุ์ บริพัตร
ผู้ว่าราชการกรุงเทพมหานคร
นายจุมพล สำเภาพล
รองผู้ว่าราชการกรุงเทพมหานคร
นางนินนาท ชลิตานนท์
ปลัดกรุงเทพมหานคร

ผู้อำนวยการสำนักการโยธา	
รองผู้อำนวยการสำนักการโยธา	
นายทวีศักดิ์ เลิศประพันธ์	
ผู้อำนวยการสำนักงานออกแบบ	
นายวัชรินทร์ บรรพต	
หัวหน้ากลุ่มงานสถาปัตยกรรม	
นายสินธุ์ชัย บุญปักษ์	
หัวหน้ากลุ่มงานวิศวกรรม	
นายธริยะ เมฆะกูล	
สถาปนิก	
นายวรบูลย์ ศรฤทธิ์ชิงชัย ส-สถ.2010	
วิศวกรโครงสร้าง	
นายนรเทพ ชูพูล สย.7645	
วิศวกรไฟฟ้า	
นายจรูญ มาสุขใจ ภฟก. 2457	
วิศวกรสุขาภิบาล	
นายจิระสิทธิ์ ทิมสถิตย์ สย.8489	
วิศวกรเครื่องกล	
นายช่างเขียนแบบ	
นางสาวพิทักษ์กุล แสงพินิจ	

แบบ **บ้านพักอาศัย 1 ชั้น**
แบบที่ 111
ชื่อบ้าน **นางแย้ม**

เจ้าของ

สถานที่

แบบแสดง
แปลนระบบประปา

มาตราส่วน 1:100

FILE :	เลขที่	รวม
วันที่	SN-04	5
แผ่นที่ 29	รวมแผ่น 30	

รายการแก้ไขแบบ

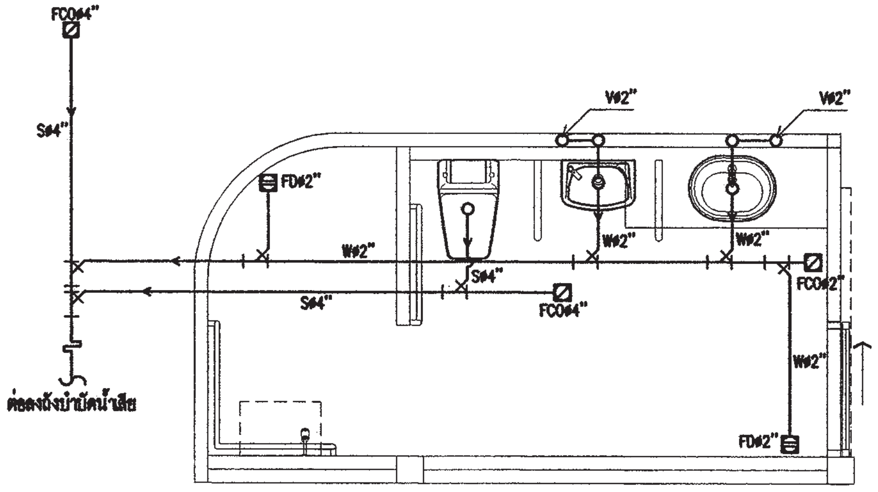

แบบขยายระบบสุขาภิบาลห้องน้ำ

มาตราส่วน 1 : 75

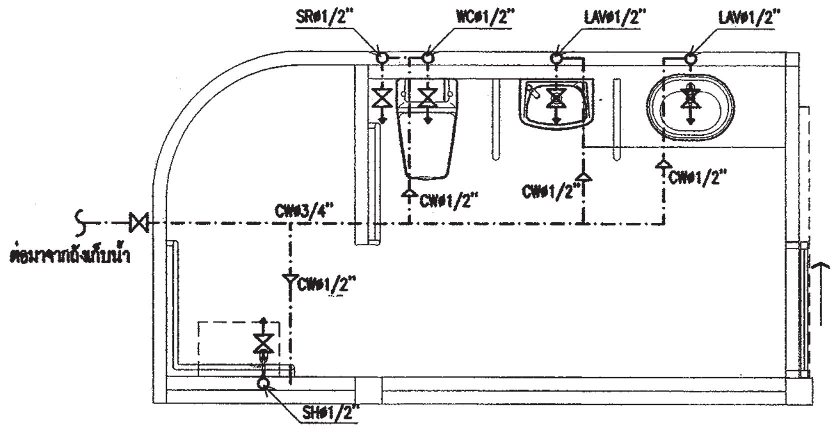

แบบขยายระบบประปาห้องน้ำ

มาตราส่วน 1 : 75

สำนักการ โยธา
กรุงเทพมหานคร

โครงการ
แบบบ้านยิ้มเพื่อประชาชน ระยะที่ 3

ตามนโยบาย
ม.ร.ว. สุขุมพันธุ์ บริพัตร
ผู้ว่าราชการกรุงเทพมหานคร
นายจุมพล สำเภาพล
รองผู้ว่าราชการกรุงเทพมหานคร
นางนินนาท ชลิตานนท์
ปลัดกรุงเทพมหานคร

ผู้อำนวยการสำนักการโยธา

รองผู้อำนวยการสำนักการโยธา
นายทวีศักดิ์ เลิศประพันธ์

ผู้อำนวยการสำนักงานออกแบบ
นายวัชรินทร์ บรรพต

หัวหน้ากลุ่มงานสถาปัตยกรรม
นายสินธุ์ชัย บุญปักษ์

หัวหน้ากลุ่มงานวิศวกรรม
นายอริยะ เมฆะกุล

สถาปนิก
นายวรบูลย์ ศรฤทธิ์ชิงชัย ส-สถ.2010

วิศวกรโครงสร้าง
นายนรเทพ ชูพูล สย.7645

วิศวกรไฟฟ้า
นายจรูญ มาสุขใจ ภฟก. 2457

วิศวกรสุขาภิบาล
นายจิระสิทธิ์ ทิมสถิตย์ สย.8489

วิศวกรเครื่องกล

นายช่างเขียนแบบ
นางสาวพิทักษ์กุล แสงพินิจ

แบบ บ้านพักอาศัย 1 ชั้น
แบบที่ 111
ชื่อบ้าน นางแย้ม

เจ้าของ

สถานที่

แบบแสดง
แบบขยายระบบสุขาภิบาลห้องน้ำ
แบบขยายระบบประปาห้องน้ำ

มาตราส่วน 1:75

FILE :	เลขที่	รวม
วันที่	SN-05	5

แผ่นที่	รวมแผ่น
30	30

รายการแก้ไขแบบ

สัญญลักษณ์ประกอบแบบสถาปัตยกรรม

สัญลักษณ์	ความหมาย
2	แนวศูนย์กลางเสาทางตั้ง
B	แนวศูนย์กลางเสาทางนอน
	ทิศเหนือ
	เส้นแสดงขอบเขตที่ดิน
	เส้นแสดงแนวศูนย์กลาง
	เส้นแสดงแนวที่ซ้อนหรือจะมีในอนาคตหรือ
	ของเดิมที่ต้องเคลื่อนย้ายออก
	เส้นแสดงระยะตัด
	ศูนย์กลางถึงศูนย์กลาง
	ศูนย์กลางถึงริม
	ริมถึงริม
+3.00	ระดับในแปลน
▽ +3.00	ระดับในรูปตัด
3	พื้น
2	ผนัง
1	ฝ้าเพดาน
4	ประตู
5	หน้าต่าง

สัญญลักษณ์ประกอบแบบสถาปัตยกรรม

สัญลักษณ์	ความหมาย
	ดินถม
	ทรายหยาบอัดแน่น
	คอนกรีตเสริมเหล็ก
	ผนังก่ออิฐครึ่งแผ่น
	ผนังก่ออิฐเต็มแผ่น
	ผนังก่ออิฐเต็มหน้าเสา
	ผนังโครงคร่าไม้
	ผนัง GLASS BLOCK
1 / A-06	หมายเลขแสดงรูปด้าน
	สัญญลักษณ์แสดงรูปด้าน
	แสดงในแบบแผ่นที่
2	หมายเลขแสดงรูปด้าน
	สัญญลักษณ์แสดงรูปด้านในแผ่นเดียวกัน
A-A / A-06	หมายเลขแสดงรูปตัด
	สัญญลักษณ์แสดงแนวตัด
	แสดงในแบบแผ่นที่
T-1	หมายเลขแสดงรูปตัด
	สัญญลักษณ์แสดงแนวตัดในแผ่นเดียวกัน
D-1 / A-06	หมายเลขแสดงแบบขยาย
	สัญญลักษณ์แสดงแบบขยาย
	แสดงในแบบแผ่นที่
D-3	หมายเลขแสดงแบบขยาย
	สัญญลักษณ์แสดงแบบขยายในแผ่นเดียวกัน

สารบัญแบบสถาปัตยกรรม

แผ่นที่	รายการ	แผ่นที่	รายการ
A-01	สัญลักษณ์ประกอบแบบ		
A-02	รายการประกอบแบบ		
A-03	ผังบริเวณ , แผนที่สังเขป		
A-04	แปลนพื้น		
A-05	แปลนหลังคา		
A-06	รูปด้าน 1		
A-07	รูปด้าน 2		
A-08	รูปด้าน 3		
A-09	รูปด้าน 4		
A-10	รูปตัด A-A		
A-11	รูปตัด B-B		
A-12	แบบขยายบันได		
A-13	แบบมาตรฐานการติดตั้งอุปกรณ์และสุขภัณฑ์		
A-14	แบบขยายห้องน้ำ		
A-15	แบบขยายประตู - หน้าต่าง		
A-16	แบบขยายประตู - หน้าต่าง		

สารบัญแบบวิศวกรรมไฟฟ้าและสื่อสาร

E-01	สัญลักษณ์ระบบไฟฟ้า , รายการระบบไฟฟ้า
E-02	แปลนระบบไฟฟ้าแสงสว่าง เต้ารับไฟฟ้า โทรศัพท์ โทรทัศน์

สารบัญแบบวิศวกรรมโครงสร้าง

S-01	รายการประกอบแบบโครงสร้าง
S-02	แปลนฐานราก - เสาตอม่อ
S-03	แปลนเสา คาน พื้น
S-04	แปลนคานหลังคา
S-05	แปลนโครงหลังคา
S-06	แบบขยายโครงสร้าง 1
S-07	แบบขยายโครงสร้าง 2
S-08	แบบขยายโครงสร้าง 3

สารบัญแบบวิศวกรรมสุขาภิบาล

SN-01	รายการประกอบแบบระบบสุขาภิบาล
SN-02	สัญลักษณ์ระบบสุขาภิบาล
SN-03	แปลนระบบสุขาภิบาล
SN-04	แปลนระบบประปา
SN-05	แบบขยายระบบสุขาภิบาล ห้องน้ำ 1,2 แบบขยายระบบประปาห้องน้ำ 1,2

สารบัญแบบวิศวกรรรมเครื่องกล

รายการพื้น

F1	พื้น คสล. ผิวปูกระเบื้องเซรามิค ชนิดปูพื้น กำหนดสีและขนาดภายหลัง
F2	พื้น คสล. ผิวปูปาร์เก้ไม้เนื้อแข็ง
F3	พื้น คสล. ผิวปูกระเบื้องเซรามิคผิวกันลื่น ชนิดปูพื้น กำหนดสีและขนาดภายหลัง
F4	พื้นซีเมนต์ ผิวขัดมัน ผสมน้ำยากันซึม
F5	พื้น คสล. พร้อมทำระบบกันซึม
F6	พื้น คสล. ผิวปูกระเบื้องแกรนิตโต้ กำหนดสีและขนาดภายหลัง

รายการฝ้าเพดาน

C1	ฝ้าเพดาน FIBER CEMENT BOARD ทาสีโครงคร่าเหล็ก 1"x1" กรุตาข่ายกันแมลง
C2	ฝ้ายิบซั่มบอร์ดหนา 9มม. ฉาบเรียบทาสี โครงคร่าโลหะ
C3	ฝ้ายิบซั่มบอร์ดกันชื้นหนา 9มม. ฉาบเรียบทาสี โครงคร่าโลหะ

รายการผนัง

△1	ผนังก่ออิฐมวลเบาฉาบปูนเรียบ ทาสี
△2	ผนังก่ออิฐมวลเบาผิวกรุกระเบื้องเซรามิคชนิดบุผนัง เลยระดับฝ้าเพดานอย่างน้อย 10 ซม.
△3	ผนังก่ออิฐมวลเบา กรุทับด้วยไม้ฝาสังเคราะห์
△4	ผนังก่ออิฐมวลเบา กรุทับด้วยหินสังเคราะห์
△5	ผนังก่ออิฐมวลเบาฉาบปูนเรียบเซาะร่อง

หมายเหตุ - สีอาคารใช้ตามมาตรฐาน TOA SUPERSHIELD DURACLEAN หรือเทียบเท่า

หมายเหตุ

1. ระยะในแปลนเป็นระบบเมตริก หน่วยวัดเป็นเมตร
2. ระยะในแบบถือตัวเลขเป็นเกณฑ์ ห้ามวัด ประมาณหรือคาดคะเน
3. การก่อสร้างต้องเป็นไปตามมาตราฐานงานก่อสร้างกรมโยธาธิการ

สำนักการ โยธา
กรุงเทพมหานคร

โครงการ
แบบบ้านยิ้มเพื่อประชาชน ระยะที่ 3

ตามนโยบาย
ม.ร.ว. สุขุมพันธุ์ บริพัตร
ผู้ว่าราชการกรุงเทพมหานคร
นายจุมพล สำเภาพล
รองผู้ว่าราชการกรุงเทพมหานคร
นางนินนาท ชลิตานนท์
ปลัดกรุงเทพมหานคร

ผู้อำนวยการสำนักการโยธา	
รองผู้อำนวยการสำนักการโยธา	
นายทวีศักดิ์ เลิศประพันธ์	
ผู้อำนวยการสำนักงานออกแบบ	
นายวัชรินทร์ บรรพต	
หัวหน้ากลุ่มงานสถาปัตยกรรม	
นายสินธุ์ชัย บุญปักษ์	
หัวหน้ากลุ่มงานวิศวกรรมอาคาร	
นายอริยะ เมฆะกูล	
สถาปนิก	
นายพิมเณศ เท็ชร์คำ	ส-สถ256
วิศวกรโครงสร้าง	
นายวัณโณ บรัศไพบูลย์	สย6633
วิศวกรไฟฟ้า	
นายจรูญ มาสุขใจ	ภฟก.2457
วิศวกรสุขาภิบาล	
นายจีระสิทธิ์ ทิมสถิตย์	สย.8489
วิศวกรเครื่องกล	
นายช่างเขียนแบบ	
นายอนุสรณ์ แฝงสีคำ	

แบบ บ้านพักอาศัย 1 ชั้น
แบบที่ 112
ชื่อบ้าน เบญจมาศ
เจ้าของ
สถานที่

แบบแสดง
สัญลักษ์ประกอบแบบ

วันที่ :	เลขที่	รวม
ธันวาคม 2553	A-01	16

แผ่นที่	รวมแผ่น
01	31

FILE :

รายการแก้ไขแบบ
มิถุนายน 2557

รายการ โครงการแบบบ้านยิ้มเพื่อประชาชน ระยะที่ 3

รายละเอียดประกอบแบบ

1 งานสถาปัตยกรรม

1.1 งานวัสดุผิวพื้น

[1] พื้น คสล. ปูกระเบื้องเซรามิค ชนิดปูพื้น กำหนดสีและขนาดภายหลัง

[2] พื้น คสล. ปูปาร์เก้ไม้เนื้อแข็ง

[3] พื้น คสล. ปูกระเบื้องเซรามิคผิวกันลื่น ชนิดปูพื้น กำหนดสีและขนาดภายหลัง

[4] พื้นซิเมนต์ ผิวขัดมัน ผสมน้ำยากันซึม

[5] พื้น คสล. พร้อมทำระบบกันซึม

1.2 งานผนัง

⚠1 ผนังก่ออิฐมวลเบาฉาบปูนเรียบ ทาสี

⚠2 ผนังก่ออิฐมวลเบาผิวกรุกระเบื้องเซรามิคชนิดบุผนัง เลยระดับฝ้าเพดานอย่างน้อย 10 ซม

⚠3 ผนังก่ออิฐมวลเบา กรุทับด้วยไม้สังเคราะห์

⚠4 ผนังก่ออิฐมวลเบา กรุทับด้วยหินสังเคราะห์

⚠5 ผนังก่ออิฐมวลเบาฉาบปูนเรียบเซาะร่อง

1.3 งานฝ้าเพดาน

(1) ฝ้าเพดาน FIBER CEMENT BOARD ทาสี โครงเคร่าเหล็ก 1" x1" กรุตาข่ายกันแมลง

(2) แผ่นยิปซั่ม หนา 9 มม. ฉาบเรียบทาสี โครงเคร่าอลูมิเนียม

(3) แผ่นยิปซั่มชนิดกันชื้น หนา 9 มม ฉาบเรียบทาสี โครงเคร่าอลูมิเนียม

1.4 งานประตู - หน้าต่าง - ตามแบบขยายประตูหน้าต่าง

1.5 งานสุขภัณฑ์ - ตามแบบขยายห้องน้ำ

1.6 บันไดและราวบันได - โครงสร้าง คสล. วัสดุผิว และลูกกรง ตามแบบขยายบันได

1.7 งานสี

- สีทาภายนอก ใช้สีชนิดทาภายนอก
- สีทาภายใน ใช้สีชนิดทาภายใน
- สีทาเหล็ก และไม้ ใช้สีน้ำมัน

2 งานโครงสร้าง ดูรายละเอียดงานวิศวกรรมโครงสร้าง

3 งานระบบไฟฟ้า ดูรายละเอียดงานวิศวกรรมไฟฟ้า

4 งานระบบสุขาภิบาล ดูรายละเอียดงานวิศวกรรมสุขาภิบาล

ข้อกำหนด

- โครงสร้างที่คำนวณไว้ สามารถรับน้ำหนักผนังก่ออิฐมอญได้
- โครงสร้างที่คำนวณไว้ สามารถรับน้ำหนักหลังคาคอนกรีตได้
- ควรคำนึงถึงระบบกำจัดปลวกด้วย
- แบบรูป และรายการนี้ ใช้เฉพาะในเขตกรุงเทพมหานครเท่านั้น
- ระดับ +0.00 ให้ยึดถือระดับถนนหน้าโครงการเป็นหลัก

สำนักการโยธา
กรุงเทพมหานคร

โครงการ
แบบบ้านยิ้มเพื่อประชาชน ระยะที่ 3

ตามนโยบาย
ม.ร.ว. สุขุมพันธุ์ บริพัตร
ผู้ว่าราชการกรุงเทพมหานคร
นายจุมพล สำเภาพล
รองผู้ว่าราชการกรุงเทพมหานคร
นางนินนาท ชลิตานนท์
ปลัดกรุงเทพมหานคร

ผู้อำนวยการสำนักการโยธา	
รองผู้อำนวยการสำนักการโยธา	
นายทวีศักดิ์ เลิศประพันธ์	
ผู้อำนวยการสำนักงานออกแบบ	
นายวัชรินทร์ บรรพต	
หัวหน้ากลุ่มงานสถาปัตยกรรม	
นายสินธุ์ชัย บุญบักษ์	
หัวหน้ากลุ่มงานวิศวกรรมอาคาร	
นายอริยะ เมฆะกูล	
สถาปนิก	
นายพิษณุศ เพ็ชร์คำ	ส-สถ 256
วิศวกรโครงสร้าง	
นายวัณโณ บรัศไพบูลย์	สย 6633
วิศวกรไฟฟ้า	
นายจรูญ มาสุขใจ	ภฟก 2457
วิศวกรสุขาภิบาล	
นายจีระสิทธ์ ทิมสถิตย์	สย 8489
วิศวกรเครื่องกล	
นายช่างเขียนแบบ	
นายอนุสรณ์ แฝงสีคำ	

แบบ บ้านพักอาศัย 1 ชั้น
แบบที่ 112
ชื่อบ้าน เบญจมาศ
เจ้าของ
สถานที่

แบบแสดง
รายละเอียดประกอบแบบ

วันที่ :	เลขที่	รวม
ธันวาคม 2553	A-02	16

แผ่นที่	รวมแผ่น
02	31

FILE :

รายการแก้ไขแบบ
มิถุนายน 2557

แผนที่สังเขป

มาตราส่วน -

ผังผริเวณ

มาตราส่วน -

สำนักการ โยธา
กรุงเทพมหานคร

โครงการ
แบบบ้านยิ้มเพื่อประชาชน ระยะที่ 3

ตามนโยบาย

ม.ร.ว. สุขุมพันธุ์ บริพัตร
ผู้ว่าราชการกรุงเทพมหานคร

นายจุมพล สำเภาพล
รองผู้ว่าราชการกรุงเทพมหานคร

นางนินนาท ชลิตานนท์
ปลัดกรุงเทพมหานคร

ผู้อำนวยการสำนักการโยธา	
รองผู้อำนวยการสำนักการโยธา	
นายทวิศักดิ์ เลิศประพันธ์	
ผู้อำนวยการสำนักงานออกแบบ	
นายวัชรินทร์ บรรพต	
หัวหน้ากลุ่มงานสถาปัตยกรรม	
นายสินธุ์ชัย บุญปักษ์	
หัวหน้ากลุ่มงานวิศวกรรมอาคาร	
นายอริยะ เมฆะกูล	

สถาปนิก	
นายพิฆเณศ เพ็ชร์คำ	ส-สถ.256
วิศวกรโครงสร้าง	
นายวัณโณ บรัศไพบูลย์	สย6633
วิศวกรไฟฟ้า	
นายจรูญ มาสุขใจ	ภฟก.2457
วิศวกรสุขาภิบาล	
นายจิระสิทธ์ ทิมสถิตย์	สย.8489
วิศวกรเครื่องกล	
นายช่างเขียนแบบ	
นายอนุสรณ์ แฝงสีคำ	

แบบ บ้านพักอาศัย 1 ชั้น

แบบที่ 112

ชื่อบ้าน เบญจมาศ

เจ้าของ

สถานที่

แบบแสดง

แผนที่สังเขป,ผังบริเวณ

วันที่ :	เลขที่	รวม
ธันวาคม 2553	A-03	16

แผ่นที่	รวมแผ่น
03	31

FILE :

รายการแก้ไขแบบ

มิถุนายน 2557

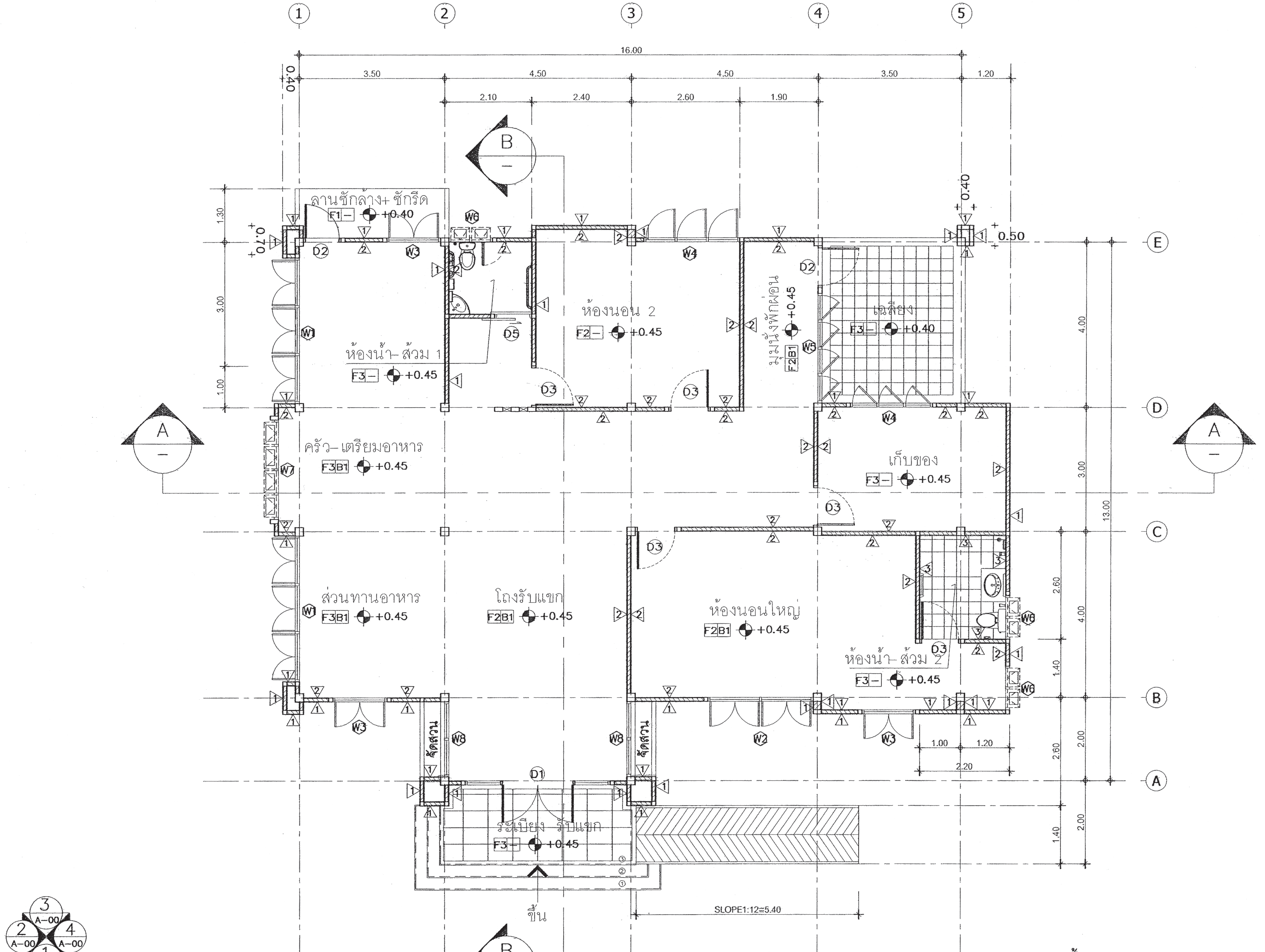

แปลนพื้น

มาตราส่วน 1 : 100

สำนักการ โยธา
กรุงเทพมหานคร

โครงการ
แบบบ้านยิ้มเพื่อประชาชน ระยะที่ 3

ตามนโยบาย
ม.ร.ว. สุขุมพันธุ์ บริพัตร
ผู้ว่าราชการกรุงเทพมหานคร
นายจุมพล สำเภาพล
รองผู้ว่าราชการกรุงเทพมหานคร
นางนินนาท ชลิตานนท์
ปลัดกรุงเทพมหานคร

ผู้อำนวยการสำนักการโยธา	
รองผู้อำนวยการสำนักการโยธา	
นายทวีศักดิ์ เลิศประพันธ์	
ผู้อำนวยการสำนักงานออกแบบ	
นายวัชรินทร์ บรรพต	
หัวหน้ากลุ่มงานสถาปัตยกรรม	
นายสินธุ์ชัย บุญปักษ์	
หัวหน้ากลุ่มงานวิศวกรรมอาคาร	
นายอริยะ เมฆะกูล	
สถาปนิก	
นายพิฆเณศ เพ็ชร์คำ	ส-สถ. 2551
วิศวกรโครงสร้าง	
นายสัญญานิมิตร รุ่งเพชรเนียม	สย. 5154
วิศวกรไฟฟ้า	
นายจรูญ มาสุขใจ	ภฟก. 2457
วิศวกรสุขาภิบาล	
นายจิระสิทธิ์ ทิมสถิตย์	สย. 8489
วิศวกรเครื่องกล	
นายช่างเขียนแบบ	
นายอนุสรณ์ แฝงสีคำ	

แบบ บ้านพักอาศัย 1 ชั้น
แบบที่ 112
ชื่อบ้าน เบญจมาศ
เจ้าของ

สถานที่

แบบแสดง
แปลนพื้น

วันที่ :	เลขที่	รวม
ธันวาคม 2553	A-04	16

แผ่นที่	รวมแผ่น
04	31

FILE :

รายการแก้ไขแบบ
มิถุนายน 2557

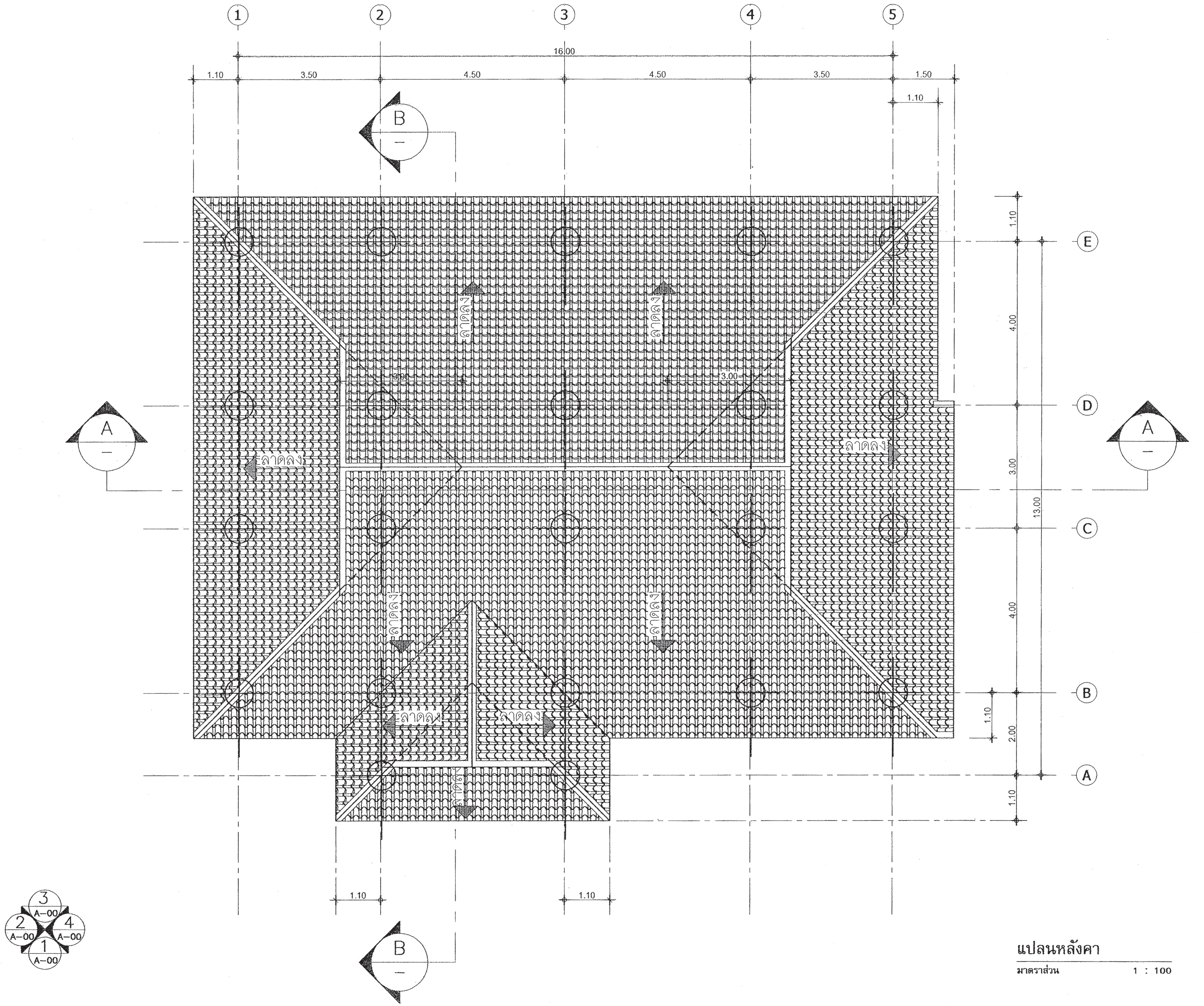

แปลนหลังคา
มาตราส่วน 1 : 100

สำนักการ โยธา
กรุงเทพมหานคร

โครงการ
แบบบ้านยิ้มเพื่อประชาชน ระยะที่ 3

ตามนโยบาย
ม.ร.ว. สุขุมพันธุ์ บริพัตร
ผู้ว่าราชการกรุงเทพมหานคร
นายจุมพล สำเภาพล
รองผู้ว่าราชการกรุงเทพมหานคร
นางนินนาท ชลิตานนท์
ปลัดกรุงเทพมหานคร

ผู้อำนวยการสำนักการโยธา

รองผู้อำนวยการสำนักการโยธา
นายทวีศักดิ์ เลิศประพันธ์
ผู้อำนวยการสำนักงานออกแบบ
นายวัชรินทร์ บรรพต
หัวหน้ากลุ่มงานสถาปัตยกรรม
นายสินธุ์ชัย บุญปักษ์
หัวหน้ากลุ่มงานวิศวกรรมอาคาร
นายอริยะ เนมะกูล

สถาปนิก	
นายพิฆเณศ เพ็ชร์คำ	ส-สถ. 2561
วิศวกรโครงสร้าง	
นายสัญญานิมิตร รุ่งเพชรเนียม	สย. 5154
วิศวกรไฟฟ้า	
นายจรูญ มาสุขใจ	ภฟก. 2457
วิศวกรสุขาภิบาล	
นายจิระสิทธ์ ทิมสถิตย์	สย. 8489
วิศวกรเครื่องกล	
นายช่างเขียนแบบ	
นายอนุสรณ์ แฝงสีคำ	

แบบ บ้านพักอาศัย 1 ชั้น
แบบที่ 112
ชื่อบ้าน เบญจมาศ
เจ้าของ
สถานที่

แบบแสดง
แปลนหลังคา

วันที่ :	เลขที่	รวม
ธันวาคม 2553	A-05	16

แผ่นที่	รวมแผ่น
05	31

FILE :

รายการแก้ไขแบบ
มิถุนายน 2557

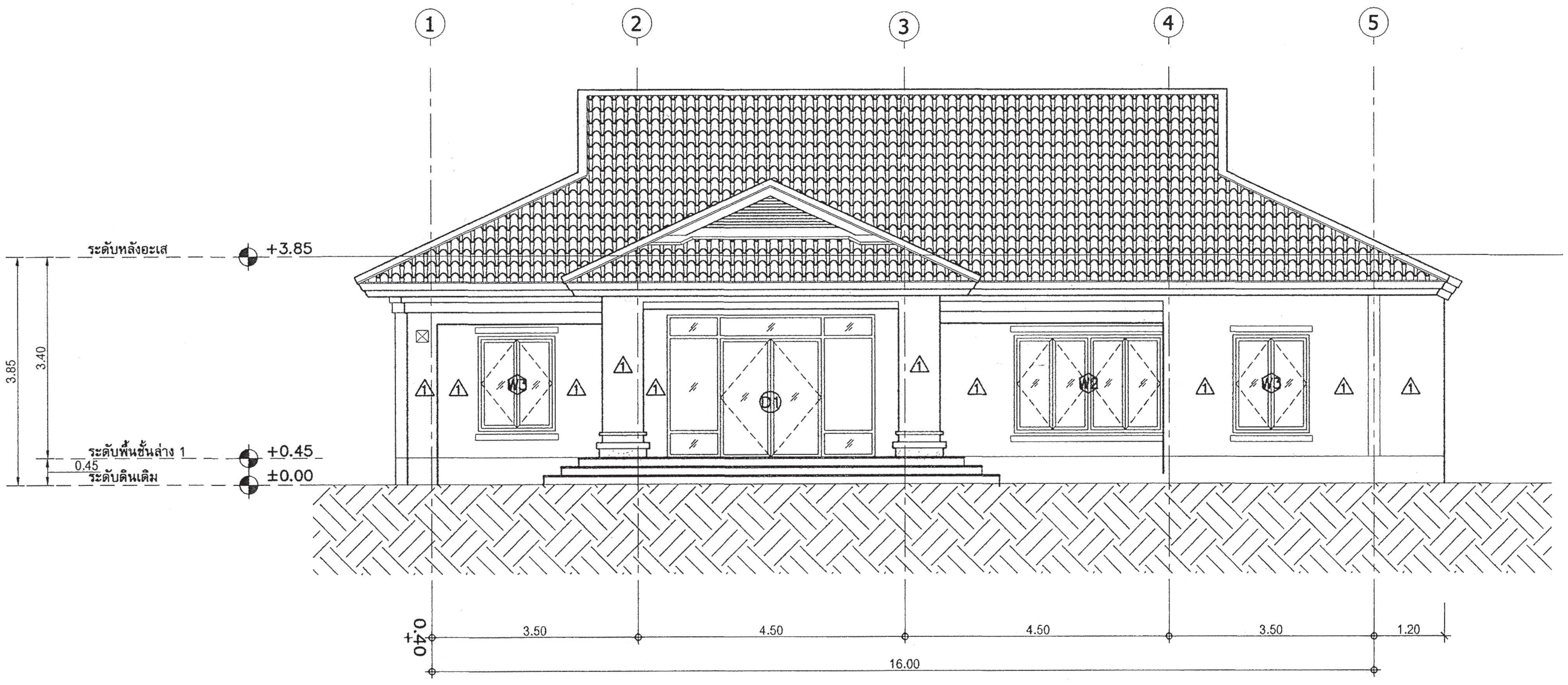

รูปด้าน - 1

มาตราส่วน 1 : 100

สำนักการ โยธา
กรุงเทพมหานคร

โครงการ
แบบบ้านยิ้มเพื่อประชาชน ระยะที่ 3

ตามนโยบาย

ม.ร.ว. สุขุมพันธุ์ บริพัตร
ผู้ว่าราชการกรุงเทพมหานคร

นายจุมพล สำเภาพล
รองผู้ว่าราชการกรุงเทพมหานคร

นางนินนาท ชลิตานนท์
ปลัดกรุงเทพมหานคร

ผู้อำนวยการสำนักการโยธา	
รองผู้อำนวยการสำนักการโยธา	
นายทวีศักดิ์ เลิศประพันธ์	
ผู้อำนวยการสำนักงานออกแบบ	
นายวัชรินทร์ บรรพต	
หัวหน้ากลุ่มงานสถาปัตยกรรม	
นายสินธุ์ชัย บุญปักษ์	
หัวหน้ากลุ่มงานวิศวกรรมอาคาร	
นายอริยะ เมฆะกูล	
สถาปนิก	
นายพิฆเณศ เพ็ชร์คำ	ส-สถ.256
วิศวกรโครงสร้าง	
นายวัณโณ บรัศไพบูลย์	สย6633
วิศวกรไฟฟ้า	
นายจรูญ มาสุขใจ	ภฟก.2457
วิศวกรสุขาภิบาล	
นายจีระสิทธ์ ทิมสถิตย์	สย8489
วิศวกรเครื่องกล	
นายช่างเขียนแบบ	
นายอนุสรณ์ แฝงสีคำ	

แบบ บ้านพักอาศัย 1 ชั้น

แบบที่ 112

ชื่อบ้าน เบญจมาศ

เจ้าของ

สถานที่

แบบแสดง

รูปด้าน 1

วันที่ :	เลขที่	รวม
ธันวาคม 2553	A-06	16

แผ่นที่	รวมแผ่น
06	31

FILE :

รายการแก้ไขแบบ

มิถุนายน 2557

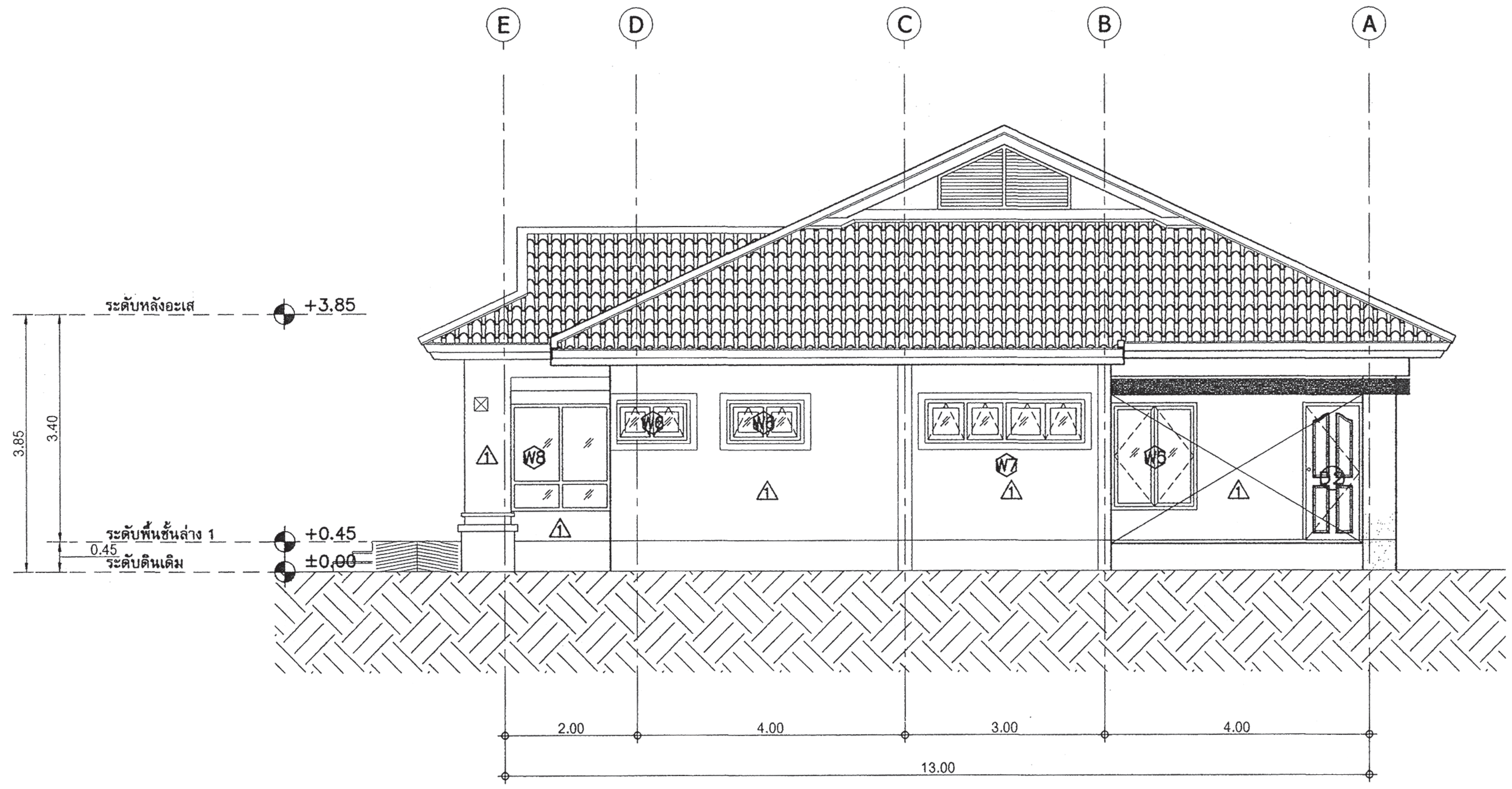

รูปด้าน - 2

มาตราส่วน 1 : 100

สำนักการ โยธา
กรุงเทพมหานคร

โครงการ
แบบบ้านยิ้มเพื่อประชาชน ระยะที่ 3

ตามนโยบาย
ม.ร.ว. สุขุมพันธุ์ บริพัตร
ผู้ว่าราชการกรุงเทพมหานคร
นายจุมพล สำเภาพล
รองผู้ว่าราชการกรุงเทพมหานคร
นางนินนาท ชลิตานนท์
ปลัดกรุงเทพมหานคร

ผู้อำนวยการสำนักการโยธา	
รองผู้อำนวยการสำนักการโยธา	
นายทวิศักดิ์ เลิศประพันธ์	
ผู้อำนวยการสำนักงานออกแบบ	
นายวัชรินทร์ บรรพต	
หัวหน้ากลุ่มงานสถาปัตยกรรม	
นายสินธุ์ชัย บุญปีกษ์	
หัวหน้ากลุ่มงานวิศวกรรมอาคาร	
นายอริยะ เมฆะกูล	
สถาปนิก	
นายพิฆเณศ เพ็ชร์คำ	ส-สถ.256
วิศวกรโครงสร้าง	
นายวัณโณ บรัศไพบูลย์	สย.6633
วิศวกรไฟฟ้า	
นายจรูญ มาสุขใจ	ภฟก.2457
วิศวกรสุขาภิบาล	
นายจีระสิทธ์ ทิมสถิตย์	สย.8489
วิศวกรเครื่องกล	
นายช่างเขียนแบบ	
นายอนุสรณ์ แฝงสีคำ	

แบบ บ้านพักอาศัย 1 ชั้น
แบบที่ 112
ชื่อบ้าน เบญจมาศ
เจ้าของ
สถานที่

แบบแสดง
รูปด้าน 2

วันที่ :	เลขที่	รวม
ธันวาคม 2553	A-07	16

แผ่นที่	รวมแผ่น
07	31

FILE :

รายการแก้ไขแบบ
มิถุนายน 2557

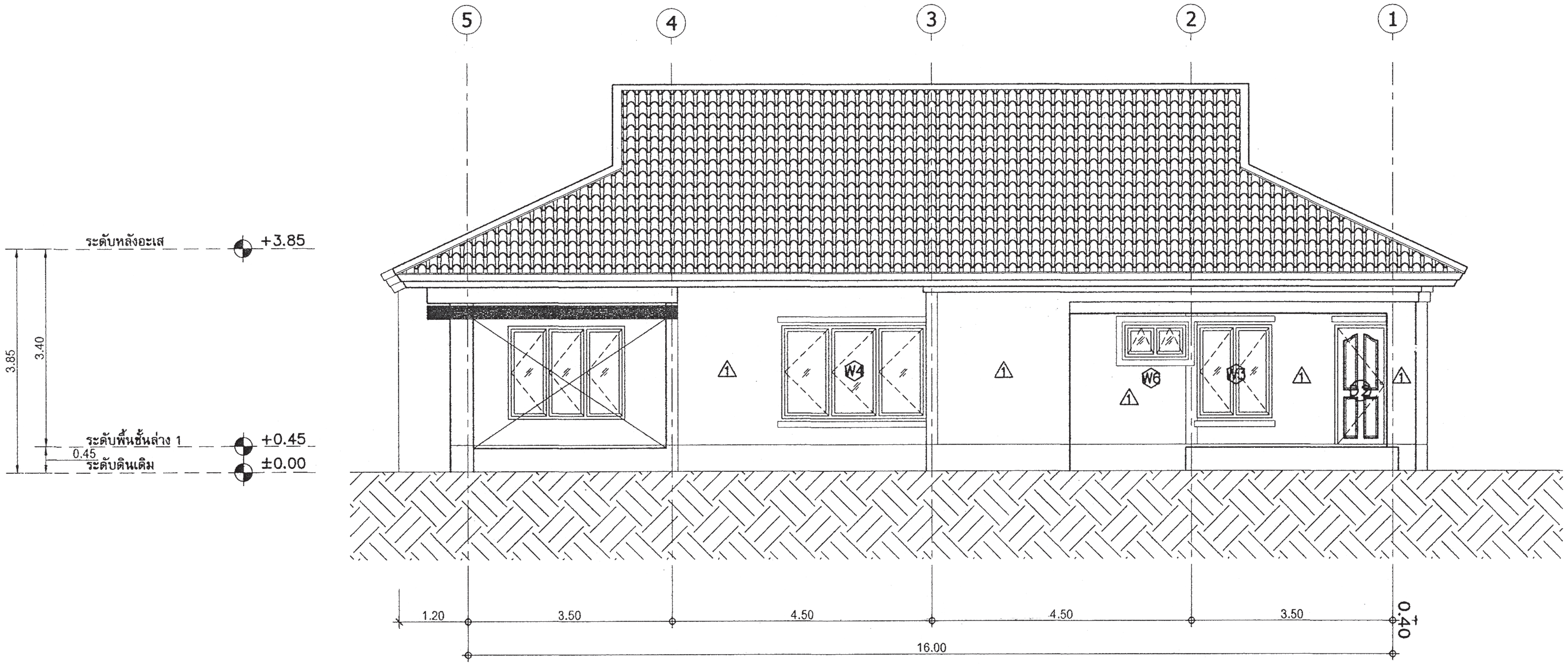

รูปด้าน - 3

มาตราส่วน 1 : 100

สำนักการโยธา
กรุงเทพมหานคร

โครงการ
แบบบ้านยิ้มเพื่อประชาชน ระยะที่ 3

ตามนโยบาย
ม.ร.ว. สุขุมพันธุ์ บริพัตร
ผู้ว่าราชการกรุงเทพมหานคร
นายจุมพล สำเภาพล
รองผู้ว่าราชการกรุงเทพมหานคร
นางนินนาท ชลิตานนท์
ปลัดกรุงเทพมหานคร

ผู้อำนวยการสำนักการโยธา	
รองผู้อำนวยการสำนักการโยธา	
นายทวิศักดิ์ เลิศประพันธ์	
ผู้อำนวยการสำนักงานออกแบบ	
นายวัชรินทร์ บรรพต	
หัวหน้ากลุ่มงานสถาปัตยกรรม	
นายสินธุ์ชัย บุญปักษ์	
หัวหน้ากลุ่มงานวิศวกรรมอาคาร	
นายอริยะ เมฆะกูล	
สถาปนิก	
นายพิฆเณศ เพ็ชร์คำ	ส-สถ.256
วิศวกรโครงสร้าง	
นายวัณโณ บรัศไพบูลย์	สย6633
วิศวกรไฟฟ้า	
นายจรูญ มาสุขใจ	ภฟก.2457
วิศวกรสุขาภิบาล	
นายจีระสิทธ์ ทิมสถิตย์	สย.8489
วิศวกรเครื่องกล	
นายช่างเขียนแบบ	
นายอนุสรณ์ แฝงสีคำ	

แบบ บ้านพักอาศัย 1 ชั้น
แบบที่ 112
ชื่อบ้าน เบญจมาศ
เจ้าของ
สถานที่

แบบแสดง
รูปด้าน 3

วันที่ :	เลขที่	รวม
ธันวาคม 2553	A-08	16

แผ่นที่	รวมแผ่น
08	31

FILE :

รายการแก้ไขแบบ
มิถุนายน 2557

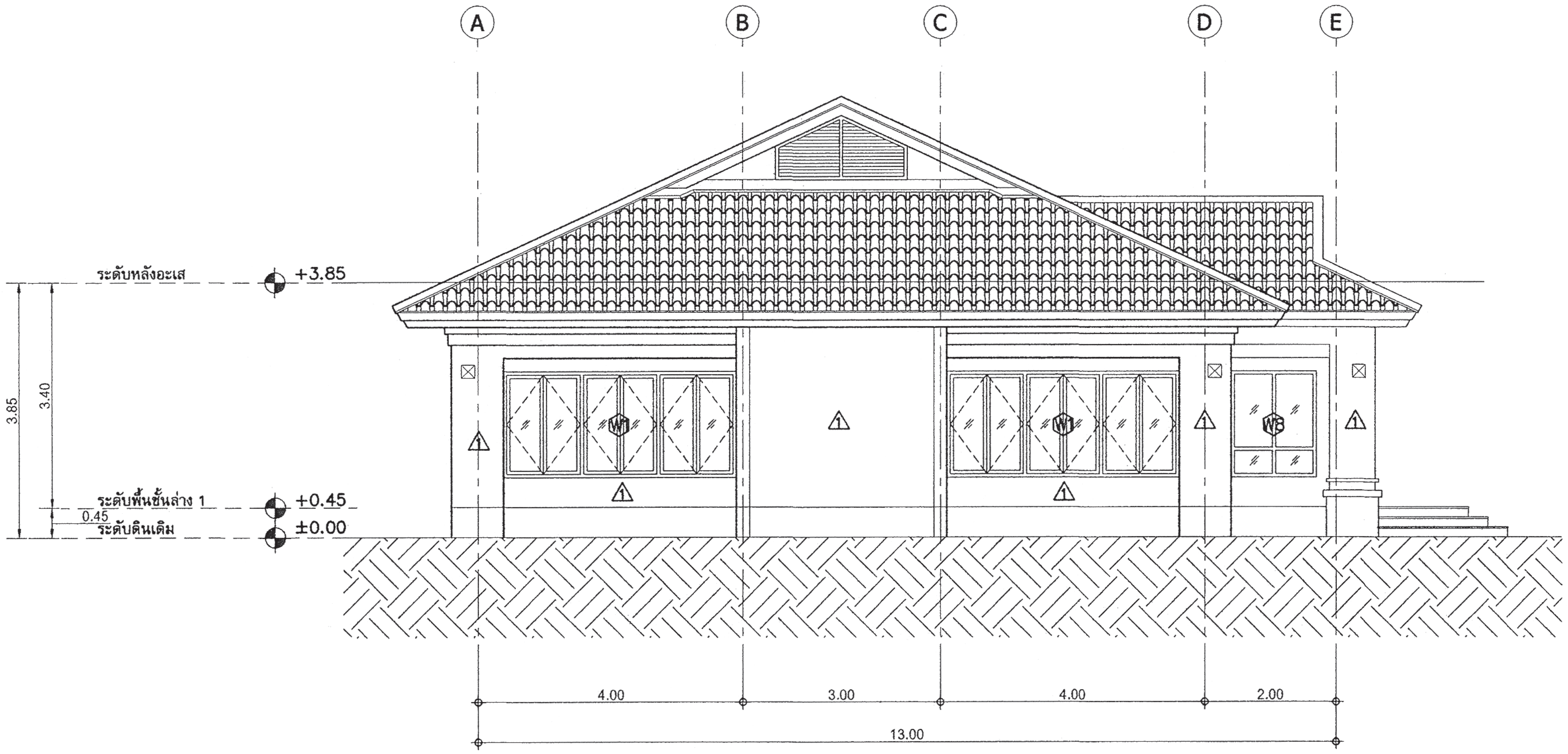

รูปด้าน - 4

มาตราส่วน 1 : 100

สำนักการ โยธา กรุงเทพมหานคร	
โครงการ แบบบ้านยิ้มเพื่อประชาชน ระยะที่ 3	
ตามนโยบาย	
ม.ร.ว. สุขุมพันธุ์ บริพัตร ผู้ว่าราชการกรุงเทพมหานคร	
นายจุมพล สำเภาพล รองผู้ว่าราชการกรุงเทพมหานคร	
นางนินนาท ชลิตานนท์ ปลัดกรุงเทพมหานคร	
ผู้อำนวยการสำนักการโยธา	
รองผู้อำนวยการสำนักการโยธา	
นายทวีศักดิ์ เลิศประพันธ์	
ผู้อำนวยการสำนักงานออกแบบ	
นายวัชรินทร์ บรรพต	
หัวหน้ากลุ่มงานสถาปัตยกรรม	
นายสินธุ์ชัย บุญปักษ์	
หัวหน้ากลุ่มงานวิศวกรรมอาคาร	
นายอริยะ เมฆะกูล	
สถาปนิก	
นายพิฆเณศ เพ็ชร์คำ	ส-สถ.256
วิศวกรโครงสร้าง	
นายวัณโณ บรัศไพบูลย์	สย.6633
วิศวกรไฟฟ้า	
นายจรูญ มาสุขใจ	ภฟก.2457
วิศวกรสุขาภิบาล	
นายจีระสิทธ์ ทิมสถิตย์	สย.8489
วิศวกรเครื่องกล	
นายช่างเขียนแบบ	
นายอนุสรณ์ แฝงสีคำ	
แบบ บ้านพักอาศัย 1 ชั้น	
แบบที่ 112	
ชื่อบ้าน เบญจมาศ	
เจ้าของ	
สถานที่	
แบบแสดง รูปด้าน 4	
วันที่ : ธันวาคม 2553	เลขที่ A 09 / รวม 16
แผ่นที่ 09	รวมแผ่น 31
FILE :	
รายการแก้ไขแบบ มิถุนายน 2557	

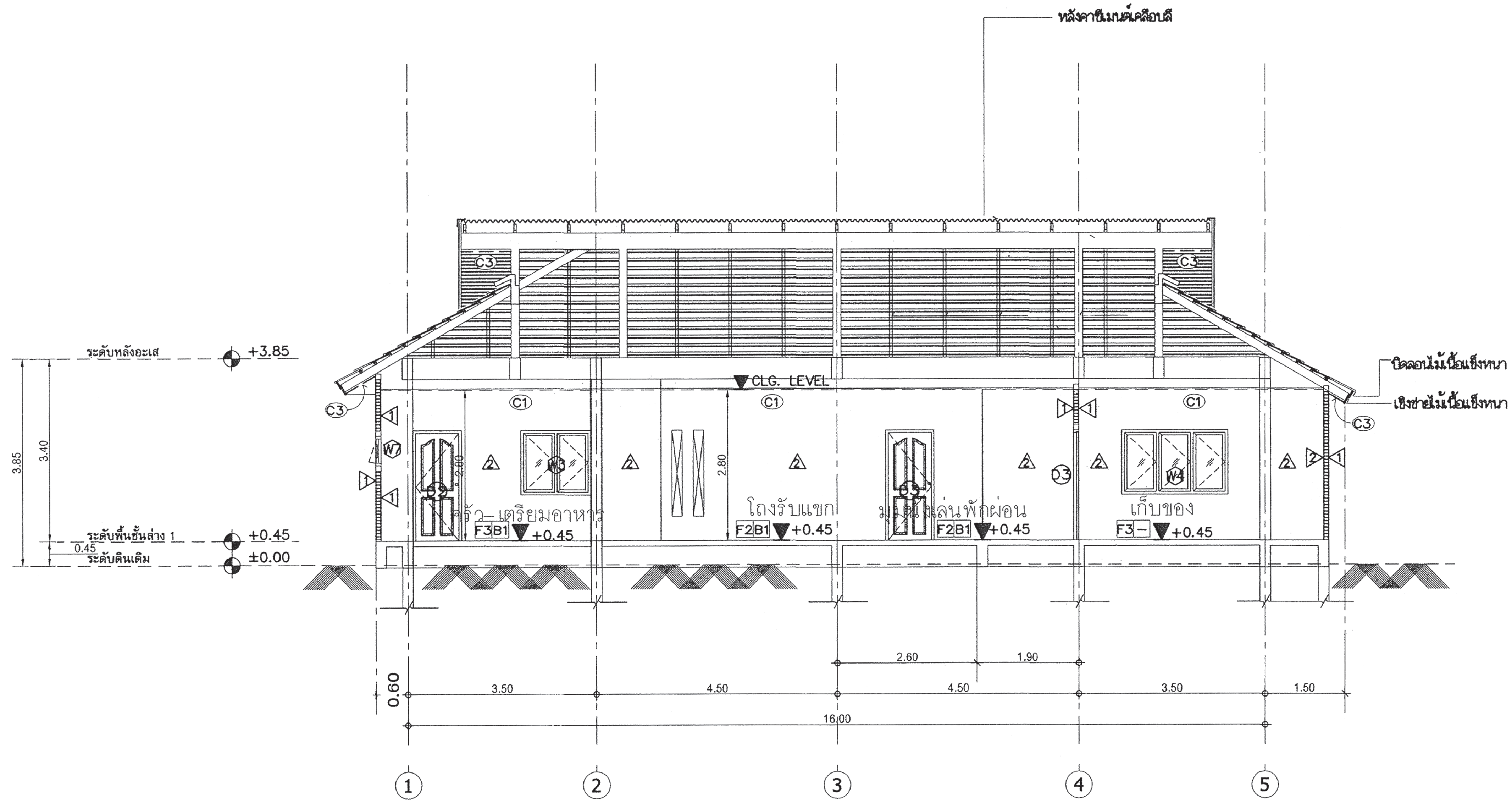

รูปตัด - A-A

มาตราส่วน 1 : 100

สำนักการโยธา
กรุงเทพมหานคร

โครงการ
แบบบ้านยิ้มเพื่อประชาชน ระยะที่ 3

ตามนโยบาย
ม.ร.ว. สุขุมพันธุ์ บริพัตร
ผู้ว่าราชการกรุงเทพมหานคร
นายจุมพล สำเภาพล
รองผู้ว่าราชการกรุงเทพมหานคร
นางนินนาท ชลิตานนท์
ปลัดกรุงเทพมหานคร

ผู้อำนวยการสำนักการโยธา	
รองผู้อำนวยการสำนักการโยธา	
นายทวีศักดิ์ เลิศประพันธ์	
ผู้อำนวยการสำนักงานออกแบบ	
นายวัชรินทร์ บรรพต	
หัวหน้ากลุ่มงานสถาปัตยกรรม	
นายสินธุ์ชัย บุญบักษ์	
หัวหน้ากลุ่มงานวิศวกรรมอาคาร	
นายอริยะ เมฆะกูล	
สถาปนิก	
นายพิษณุศ เพ็ชร์คำ	ส-สถ.256
วิศวกรโครงสร้าง	
นายวัณโณ บรัศไพบูลย์	สย6633
วิศวกรไฟฟ้า	
นายจรูญ มาสุขใจ	ภฟก.2457
วิศวกรสุขาภิบาล	
นายจีระสิทธิ์ ทิมสถิตย์	สย.8489
วิศวกรเครื่องกล	
นายช่างเขียนแบบ	
นายอนุสรณ์ แฝงสีคำ	

แบบ บ้านพักอาศัย 1 ชั้น
แบบที่ 112
ชื่อบ้าน เบญจมาศ
เจ้าของ
สถานที่

แบบแสดง
รูปตัด A–A

วันที่ :	เลขที่	รวม
ธันวาคม 2553	A–10	16

แผ่นที่	รวมแผ่น
10	31

FILE :

รายการแก้ไขแบบ
มิถุนายน 2557

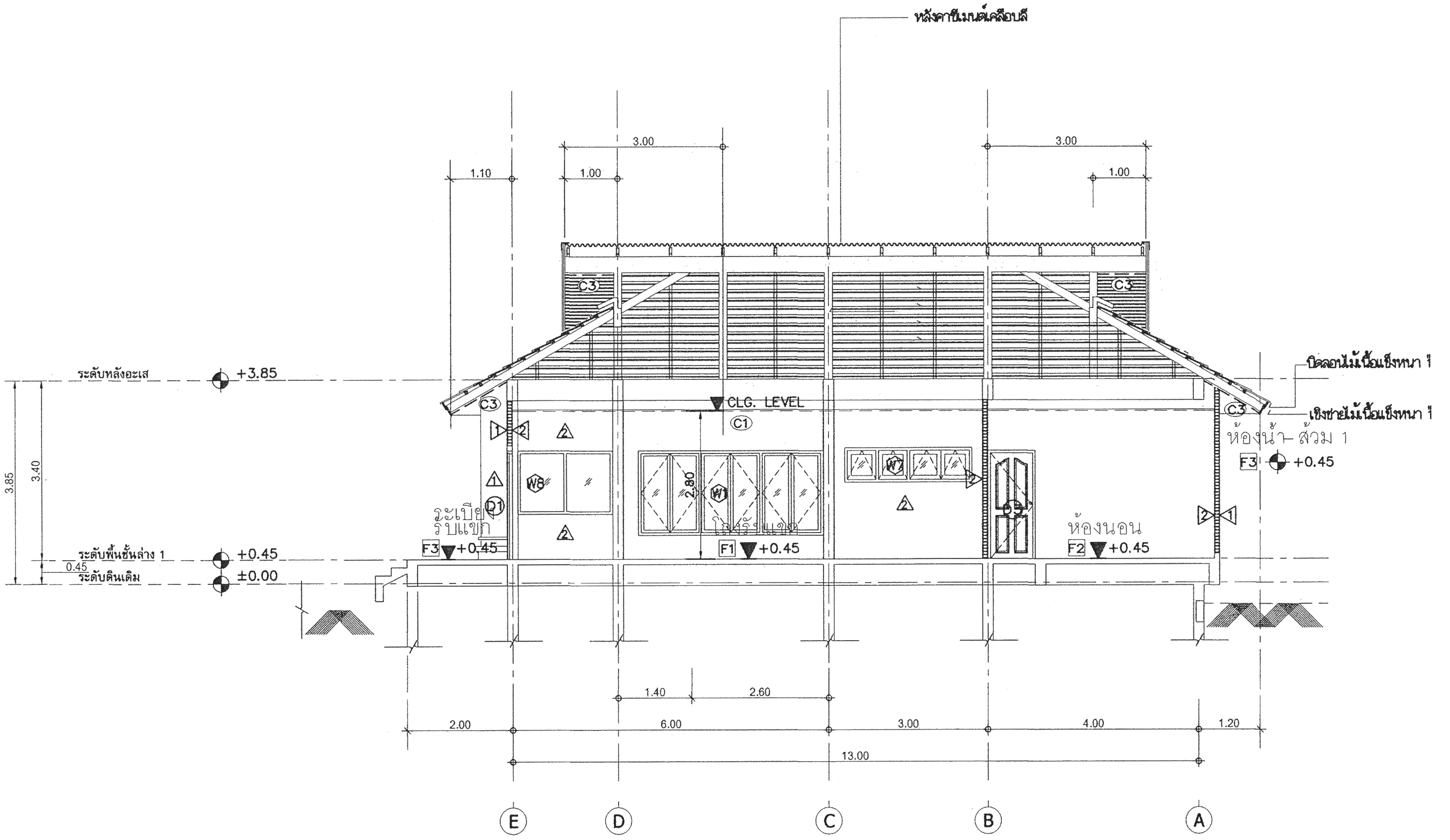

รูปตัด - B-B

มาตราส่วน 1 : 100

สำนักการโยธา
กรุงเทพมหานคร

โครงการ
แบบบ้านยิ้มเพื่อประชาชน ระยะที่ 3

ตามนโยบาย
ม.ร.ว. สุขุมพันธุ์ บริพัตร
ผู้ว่าราชการกรุงเทพมหานคร
นายจุมพล สำเภาพล
รองผู้ว่าราชการกรุงเทพมหานคร
นางนินนาท ชลิตานนท์
ปลัดกรุงเทพมหานคร

ผู้อำนวยการสำนักการโยธา	
รองผู้อำนวยการสำนักการโยธา	
นายทวีศักดิ์ เลิศประพันธ์	
ผู้อำนวยการสำนักงานออกแบบ	
นายวัชรินทร์ บรรพต	
หัวหน้ากลุ่มงานสถาปัตยกรรม	
นายสินธุ์ชัย บุญปีกษ์	
หัวหน้ากลุ่มงานวิศวกรรมอาคาร	
นายอริยะ เมฆะกูล	
สถาปนิก	
นายพิฆเณศ เพ็ชร์คำ	ส-สถ.2561
วิศวกรโครงสร้าง	
นายวัณโณ บรัศไพบูลย์	สย6633
วิศวกรไฟฟ้า	
นายจรูญ มาสุขใจ	ภฟก.2457
วิศวกรสุขาภิบาล	
นายจีระสิทธ์ ทิมสถิตย์	สย.8489
วิศวกรเครื่องกล	
นายช่างเขียนแบบ	
นายอนุสรณ์ แฝงสีคำ	

แบบ บ้านพักอาศัย 1 ชั้น
แบบที่ 112
ชื่อบ้าน เบญจมาศ
เจ้าของ
สถานที่

แบบแสดง
รูปตัด B-B

วันที่ :	เลขที่	รวม
ธันวาคม 2553	A-11	16

แผ่นที่	รวมแผ่น
11	31

FILE :

รายการแก้ไขแบบ
มิถุนายน 2557

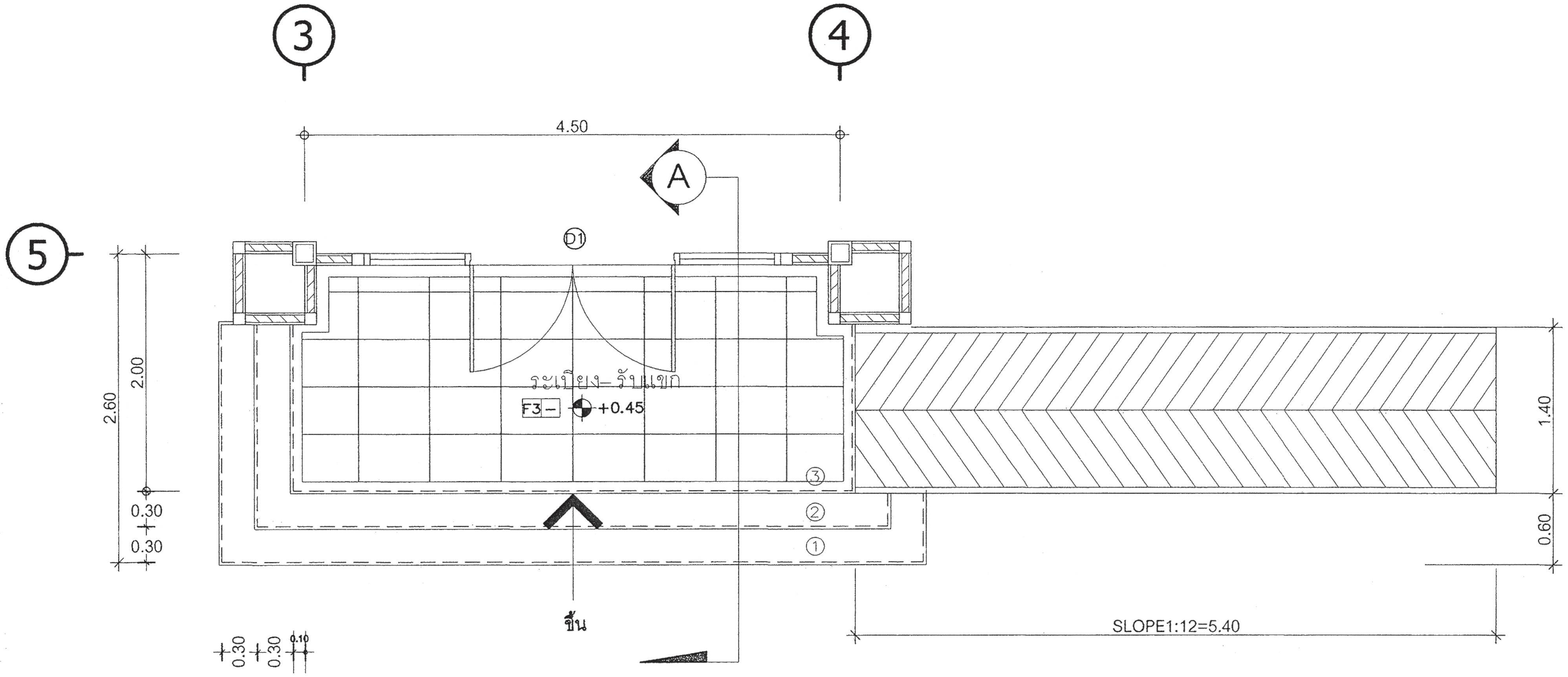

แปลนขยายบันไดทางเข้า

มาตราส่วน 1:50

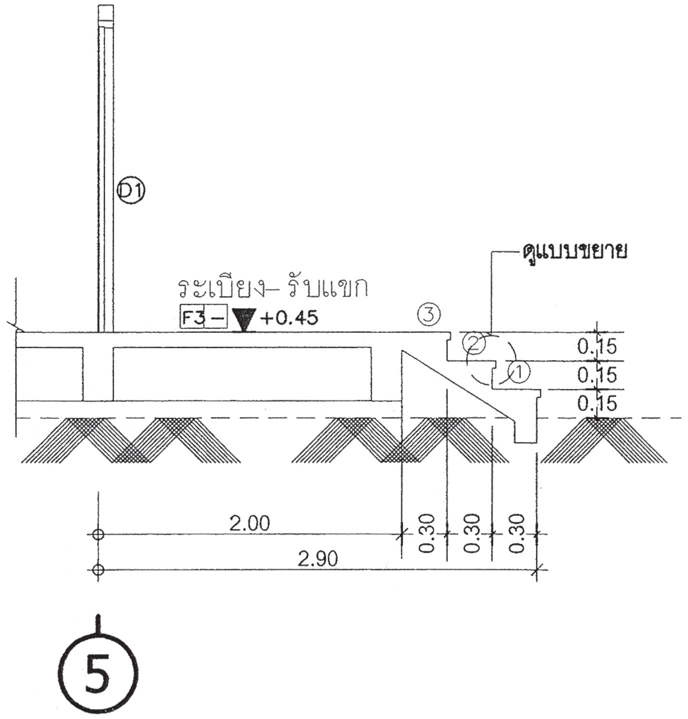

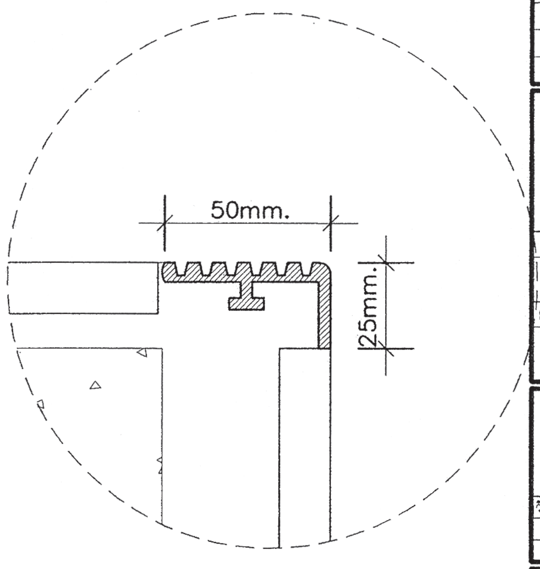

แบบขยายจมูกบันได

มาตราส่วน 1:50

1 รูปตัดขยายบันไดทางเข้า

มาตราส่วน 1:50

สำนักการ โยธา
กรุงเทพมหานคร

โครงการ
แบบบ้านยิ้มเพื่อประชาชน ระยะที่ 3

ตามนโยบาย
ม.ร.ว. สุขุมพันธุ์ บริพัตร
ผู้ว่าราชการกรุงเทพมหานคร
นายจุมพล สำเภาพล
รองผู้ว่าราชการกรุงเทพมหานคร
นางนินนาท ชลิตานนท์
ปลัดกรุงเทพมหานคร

ผู้อำนวยการสำนักการโยธา
รองผู้อำนวยการสำนักการโยธา
นายทวีศักดิ์ เลิศประพันธ์
ผู้อำนวยการสำนักงานออกแบบ
นายวัชรินทร์ บรรพต
หัวหน้ากลุ่มงานสถาปัตยกรรม
นายสินธุ์ชัย บุญบักษ์
หัวหน้ากลุ่มงานวิศวกรรมอาคาร
นายอริยะ เมฆะกูล

สถาปนิก	
นายพิธเณศ เพ็ชรคำ	ส-สถ.256
วิศวกรโครงสร้าง	
นายวัณโณ บรัศไพบูลย์	สย.6633
วิศวกรไฟฟ้า	
นายจรูญ มาสุขใจ	ภฟก.2457
วิศวกรสุขาภิบาล	
นายจิระสิทธิ์ ทิมสถิตย์	สย.8489
วิศวกรเครื่องกล	
นายช่างเขียนแบบ	
นายอนุสรณ์ แฝงสีคำ	

แบบ บ้านพักอาศัย 1 ชั้น
แบบที่ 112
ชื่อบ้าน เบญจมาศ
เจ้าของ
สถานที่

แบบแสดง
แบบขยายบันได

วันที่ :	เลขที่	รวม
ธันวาคม 2553	A-12	16

แผ่นที่	รวมแผ่น
12	31

FILE :

รายการแก้ไขแบบ
มิถุนายน 2557

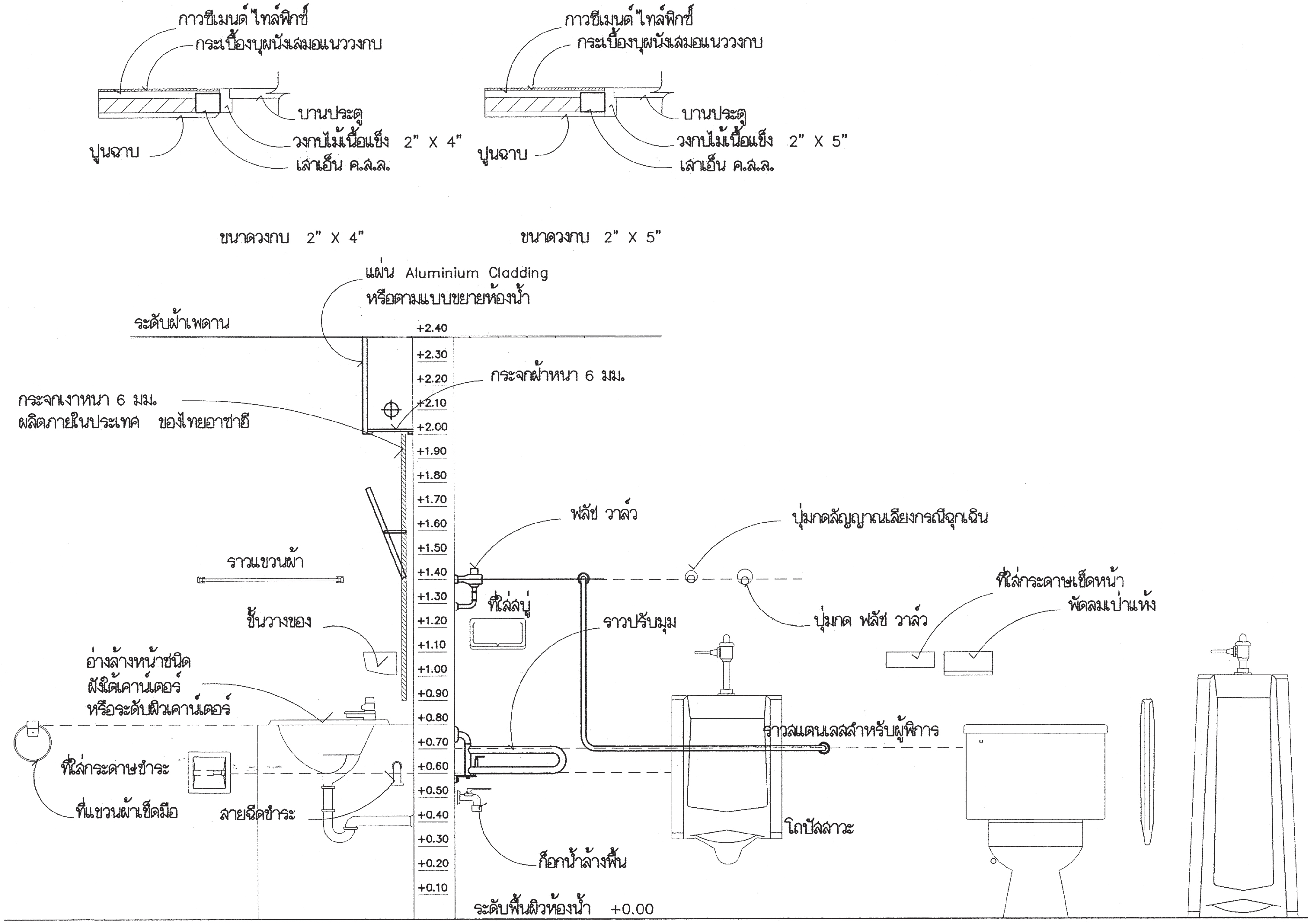

รายการสุขภัณฑ์

1. โถส้วม
2. ฟลัช วาล์ว
3. ปุ่มกด ฟลัช วาล์ว
4. ฝาครอบโถส้วมรองนั่ง
5. อ่างล้างหน้า
6. ก๊อกน้ำแบบก้านโยก
7. ท่อดักกลิ่น
8. ที่ใส่กระดาษชำระ
9. ราว รูปตัว 'ບ 1½"
10. ราวปรับมุม' 1 ½"
11. ราว' 1 ½"
12. พัดลมเป่าแห้ง
13. ฝักบัวอาบน้ำ
14. ปุ่มกดสัญญาณเสียงกรณีฉุกเฉิน
15. ที่ใส่กระดาษเช็ดหน้า
16. กระจกเงา
17. ราวแขวนผ้า
18. ที่วางสบู่
19. ก๊อกน้ำล้างพื้น
20. สายฉีดชำระ
21. โถปัสสาวะชาย
22. แผงกั้น

แสดงมาตรฐานการติดตั้งสุขภัณฑ์และอุปกรณ์

สำนักการ โยธา
กรุงเทพมหานคร

โครงการ
แบบบ้านยิ้มเพื่อประชาชน ระยะที่ 3

ตามนโยบาย

ม.ร.ว. สุขุมพันธุ์ บริพัตร
ผู้ว่าราชการกรุงเทพมหานคร

นายจุมพล สำเภาพล
รองผู้ว่าราชการกรุงเทพมหานคร

นางนินนาท ชลิตานนท์
ปลัดกรุงเทพมหานคร

ผู้อำนวยการสำนักการโยธา	
รองผู้อำนวยการสำนักการโยธา	
นายทวีศักดิ์ เลิศประพันธ์	
ผู้อำนวยการสำนักงานออกแบบ	
นายวัชรินทร์ บรรพต	
หัวหน้ากลุ่มงานสถาปัตยกรรม	
นายสินธุ์ชัย บุญปักษ์	
หัวหน้ากลุ่มงานวิศวกรรมอาคาร	
นายอริยะ เมฆะกูล	

สถาปนิก	
นายพิฆเณศ เพ็ชร์คำ	ส-สถ 256
วิศวกรโครงสร้าง	
นายวัณโณ บรัศไพบูลย์	สย6633
วิศวกรไฟฟ้า	
นายจรูญ มาสุขใจ	ภฟก 2457
วิศวกรสุขาภิบาล	
นายจีระสิทธิ์ ทิมสถิตย์	สย.8489
วิศวกรเครื่องกล	
นายช่างเขียนแบบ	
นายอนุสรณ์ แฝงสีคำ	

แบบ บ้านพักอาศัย 1 ชั้น
แบบที่ 112
ชื่อบ้าน เบญจมาศ
เจ้าของ
สถานที่

แบบแสดง
มาตรฐานการติดตั้งสุขภัณฑ์และอุปกรณ์

วันที่ :	เลขที่	รวม
ธันวาคม 2553	A-13	16

แผ่นที่	รวมแผ่น
13	31

FILE :

รายการแก้ไขแบบ
มิถุนายน 2557

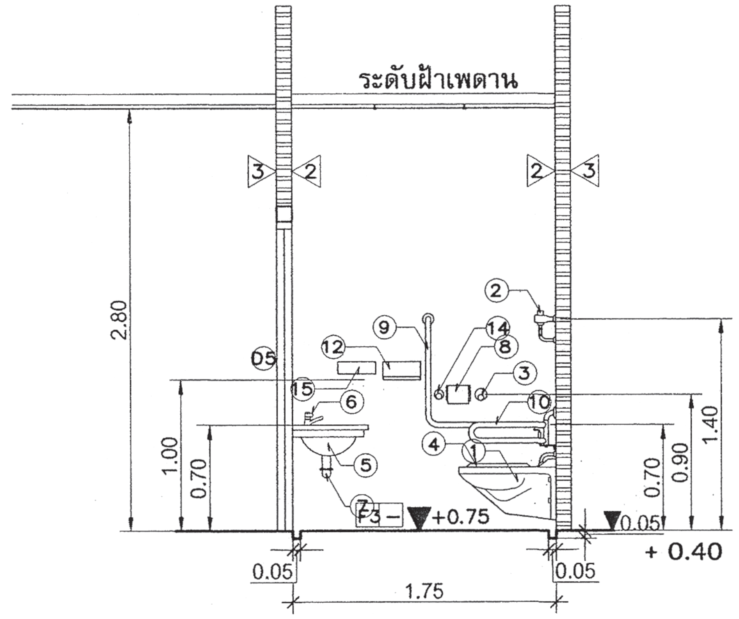

C รูปตัดขยายห้องน้ำ-ส้วม 1

มาตราส่วน 1:50

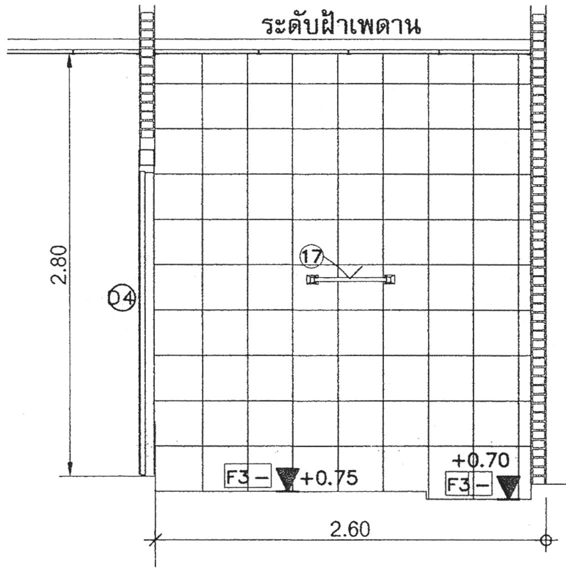

D รูปตัดขยายห้องน้ำ-ส้วม 2

มาตราส่วน 1:50

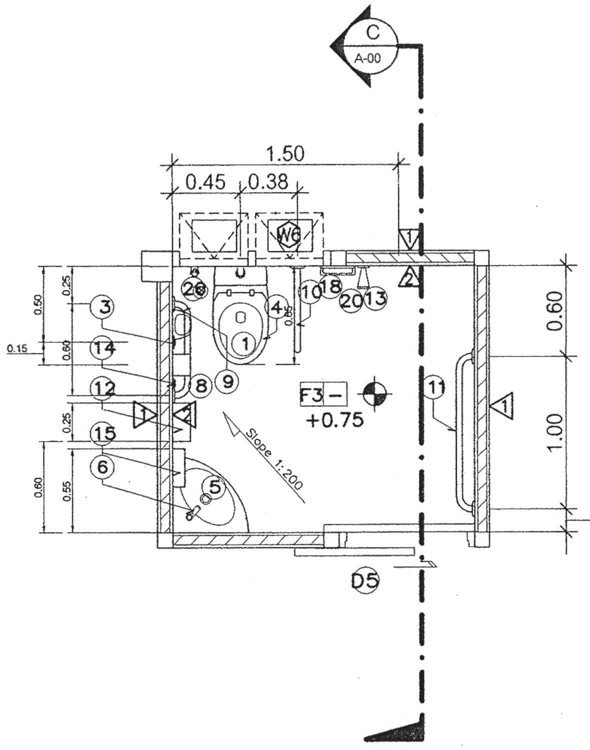

B แบบขยายห้องน้ำ-ส้วม 1

มาตราส่วน 1:50

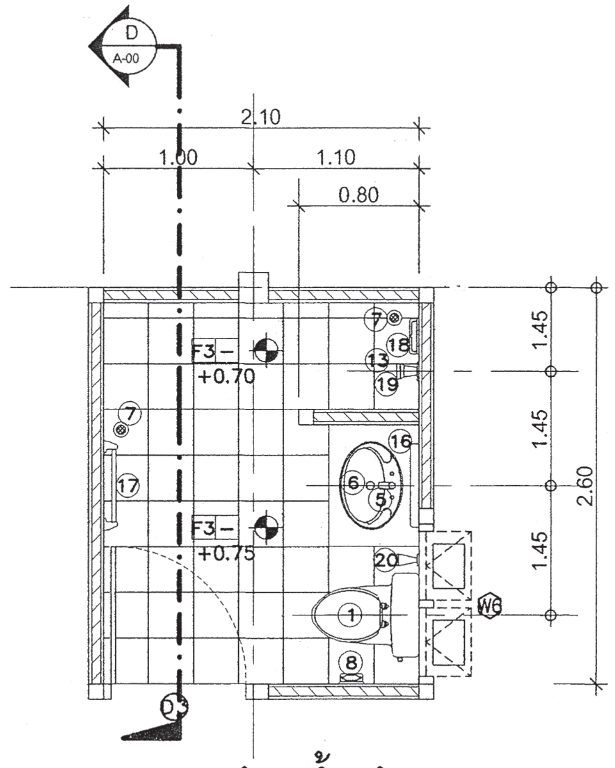

B แบบขยายห้องน้ำ-ส้วม 2

มาตราส่วน 1:50

สำนักการ โยธา
กรุงเทพมหานคร

โครงการ
แบบบ้านยิ้มเพื่อประชาชน ระยะที่ 3

ตามนโยบาย
ม.ร.ว. สุขุมพันธุ์ บริพัตร
ผู้ว่าราชการกรุงเทพมหานคร
นายจุมพล สำเภาพล
รองผู้ว่าราชการกรุงเทพมหานคร
นางนินนาท ชลิตานนท์
ปลัดกรุงเทพมหานคร

ผู้อำนวยการสำนักการโยธา	
รองผู้อำนวยการสำนักการโยธา	
นายทวีศักดิ์ เลิศประพันธ์	
ผู้อำนวยการสำนักงานออกแบบ	
นายวัชรินทร์ บรรพต	
หัวหน้ากลุ่มงานสถาปัตยกรรม	
นายสินธุ์ชัย บุญปักษ์	
หัวหน้ากลุ่มงานวิศวกรรมอาคาร	
นายอริยะ เมฆะกูล	

สถาปนิก	
นายพิฆเณศ เพ็ชร์คำ	ส-สถ256
วิศวกรโครงสร้าง	
นายวัณโณ บรัศไพบูลย์	สย6633
วิศวกรไฟฟ้า	
นายจรูญ มาสุขใจ	ภฟก2457
วิศวกรสุขาภิบาล	
นายจิระสิทธิ์ ทิมสถิตย์	สย8489
วิศวกรเครื่องกล	
นายช่างเขียนแบบ	
นายอนุสรณ์ แฝงสีคำ	

แบบ บ้านพักอาศัย 1 ชั้น
แบบที่ 112
ชื่อบ้าน เบญจมาศ
เจ้าของ
สถานที่

แบบแสดง
แบบขยายห้องน้ำ

วันที่ :	เลขที่	รวม
ธันวาคม 2553	A-14	16

แผ่นที่	รวมแผ่น
14	31

FILE :

รายการแก้ไขแบบ
มิถุนายน 2557

สัญลักษณ์	D1
ลักษณะบาน	ประตูบานเลื่อนพร้อมช่องแสงกระจกติดตาย
วงกบ	อลูมิเนียมเคลือบสี
กรอบบาน	อลูมิเนียมเคลือบสี
ลูกฟัก	กระจกใสเขียวตัดแสง หนา 6 มม
หมายเหตุ	ติดตั้งอุปกรณ์ประกอบบานครบชุด

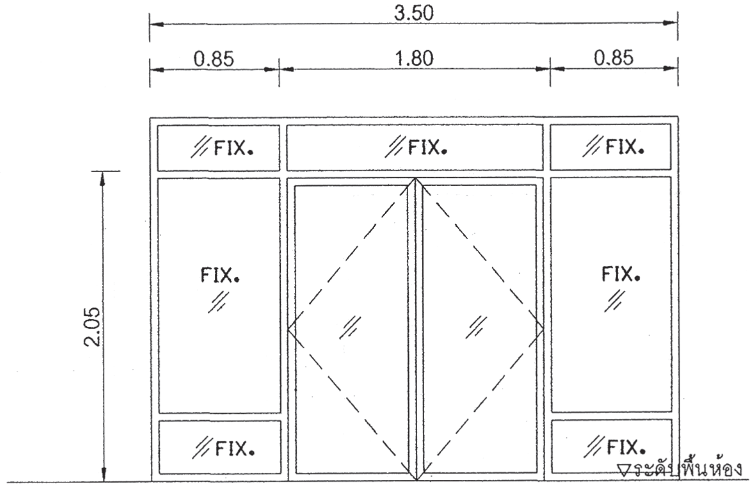

สัญลักษณ์	D2
ลักษณะบาน	ประตูบานเปิดเดียว
วงกบ	ไม้เนื้อแข็ง 2"X5" ทาสีน้ำมัน
กรอบบาน	กรอบบาน HDF(ไม้เทียม)
ลูกฟัก	บานลูกฟัก HDF(ไม้เทียม)
หมายเหตุ	ติดตั้งอุปกรณ์ประกอบบานครบชุด

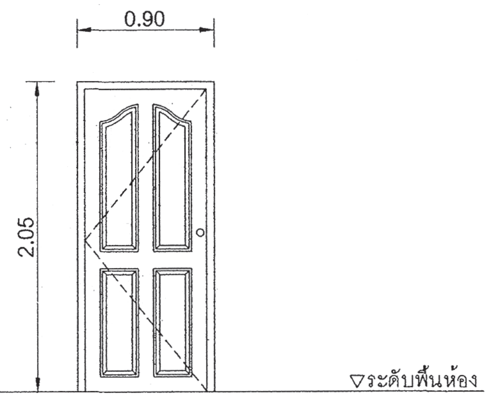

สัญลักษณ์	D3
ลักษณะบาน	ประตูบานเปิดเดียว
วงกบ	ไม้เนื้อแข็ง 2"X5" ทาสีน้ำมัน
กรอบบาน	กรอบบาน HDF(ไม้เทียม)
ลูกฟัก	บานลูกฟัก HDF(ไม้เทียม)
หมายเหตุ	ติดตั้งอุปกรณ์ประกอบบานครบชุด

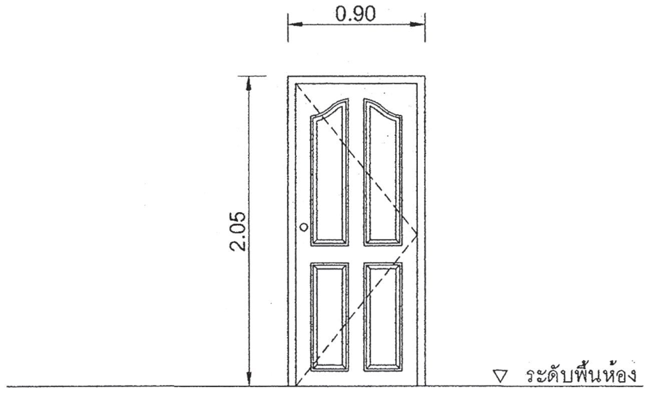

สัญลักษณ์	D4
ลักษณะบาน	ประตูบานเปิดเดียว
วงกบ	ไม้เนื้อแข็ง 2"X5" ทาสีน้ำมัน
กรอบบาน	กรอบบาน HDF(ไม้เทียม)
ลูกฟัก	บานลูกฟัก HDF(ไม้เทียม)
หมายเหตุ	ติดตั้งอุปกรณ์ประกอบบานครบชุด

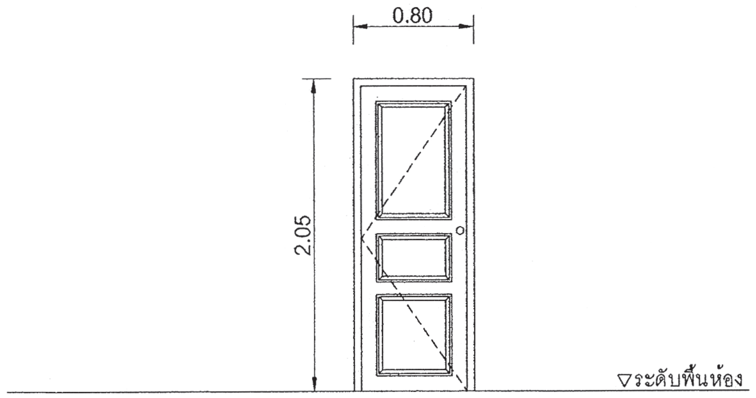

สัญลักษณ์	D5
ลักษณะบาน	ประตูบานเลื่อน
วงกบ	ไม้เนื้อแข็ง 2"x5" ทาสี
กรอบบาน	กรอบบาน HDF(ไม้เทียม)
ลูกฟัก	บานลูกฟัก HDF(ไม้เทียม)
หมายเหตุ	ติดตั้งอุปกรณ์ประกอบบานครบชุด

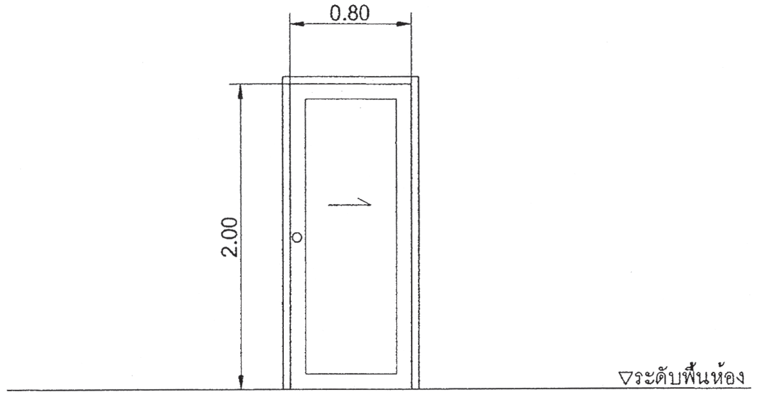

สัญลักษณ์	W1
ลักษณะบาน	หน้าต่างบานเปิดคู่
วงกบ	ไม้เนื้อแข็ง 2"x4" ทาสี
กรอบบาน	ไม้เนื้อแข็ง 11/2"x4" ทาสี
ลูกฟัก	กระจกใสเขียวตัดแสง หนา 6 มม.
หมายเหตุ	ติดตั้งอุปกรณ์ประกอบบานครบชุด

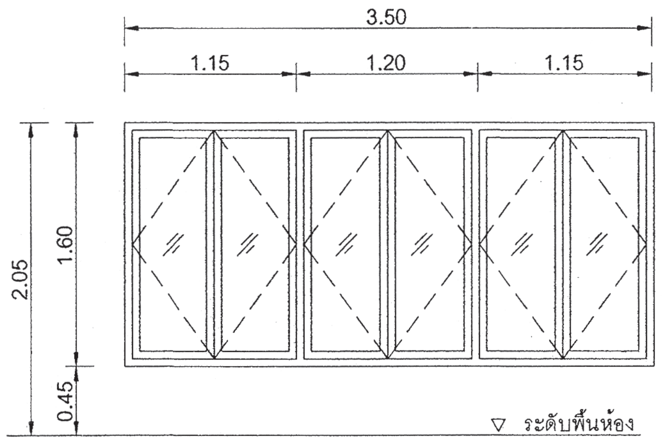

สำนักการโยธา
กรุงเทพมหานคร

โครงการ
แบบบ้านยิ้มเพื่อประชาชน ระยะที่ 3

ตามนโยบาย
ม.ร.ว. สุขุมพันธุ์ บริพัตร
ผู้ว่าราชการกรุงเทพมหานคร
นายจุมพล สำเภาพล
รองผู้ว่าราชการกรุงเทพมหานคร
นางนินนาท ชลิตานนท์
ปลัดกรุงเทพมหานคร

ผู้อำนวยการสำนักการโยธา	
รองผู้อำนวยการสำนักการโยธา	
นายทวีศักดิ์ เลิศประพันธ์	
ผู้อำนวยการสำนักงานออกแบบ	
นายวัชรินทร์ บรรพต	
หัวหน้ากลุ่มงานสถาปัตยกรรม	
นายสินธุ์ชัย บุญปักษ์	
หัวหน้ากลุ่มงานวิศวกรรมอาคาร	
นายอริยะ เมฆะกูล	
สถาปนิก	
นายพิฆเณศ เพ็ชร์คำ	ส-สถ256
วิศวกรโครงสร้าง	
นายวัณโณ บรัศไพบูลย์	สย6633
วิศวกรไฟฟ้า	
นายจรูญ มาสุขใจ	ภฟก2457
วิศวกรสุขาภิบาล	
นายจีระสิทธิ์ ทิมสถิตย์	สย8489
วิศวกรเครื่องกล	
นายช่างเขียนแบบ	
นายอนุสรณ์ แฝงสีคำ	

แบบ บ้านพักอาศัย 1 ชั้น
แบบที่ 112
ชื่อบ้าน เบญจมาศ

เจ้าของ

สถานที่

แบบแสดง
ขยายประตู หน้าต่าง

วันที่ :	เลขที่	รวม
ธันวาคม 2553	A-15	16

แผ่นที่	รวมแผ่น
15	31

FILE :

รายการแก้ไขแบบ
มิถุนายน 2557

สัญลักษณ์	W2
ลักษณะบาน	หน้าต่างบานเปิดคู่
วงกบ	ไม้เนื้อแข็ง 2"x4" ทาสี
กรอบบาน	ไม้เนื้อแข็ง 11/2"x4" ทาสี
ลูกฟัก	กระจกใสเขียวตัดแสง หนา 6 มม
หมายเหตุ	ติดตั้งอุปกรณ์ประกอบบานครบชุด

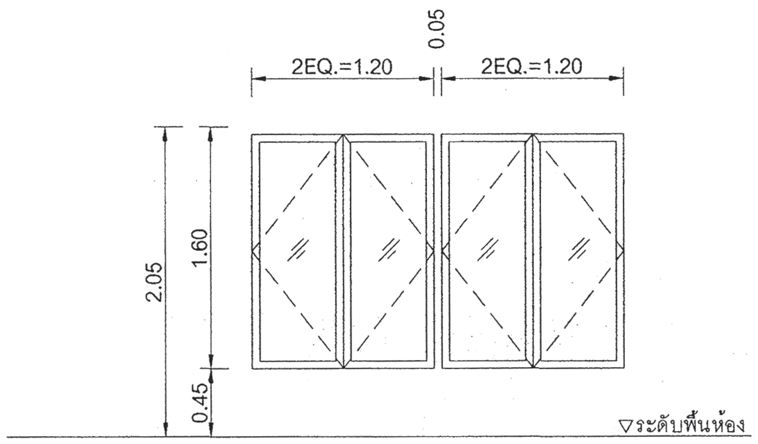

สัญลักษณ์	W3
ลักษณะบาน	หน้าต่างบานเปิดคู่
วงกบ	ไม้เนื้อแข็ง 2"x4" ทาสี
กรอบบาน	ไม้เนื้อแข็ง 11/2"x4" ทาสี
ลูกฟัก	กระจกใสเขียวตัดแสง หนา 6 มม
หมายเหตุ	ติดตั้งอุปกรณ์ประกอบบานครบชุด

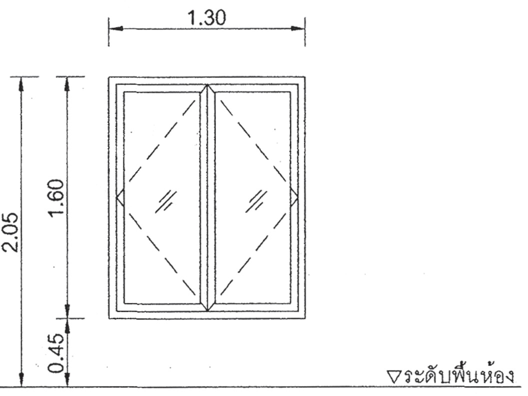

สัญลักษณ์	W4
ลักษณะบาน	หน้าต่างบานเปิดเดี่ยว
วงกบ	ไม้เนื้อแข็ง 2"x4" ทาสี
กรอบบาน	ไม้เนื้อแข็ง 11/2"x4" ทาสี
ลูกฟัก	กระจกใสเขียวตัดแสง หนา 6 มม
หมายเหตุ	ติดตั้งอุปกรณ์ประกอบบานครบชุด

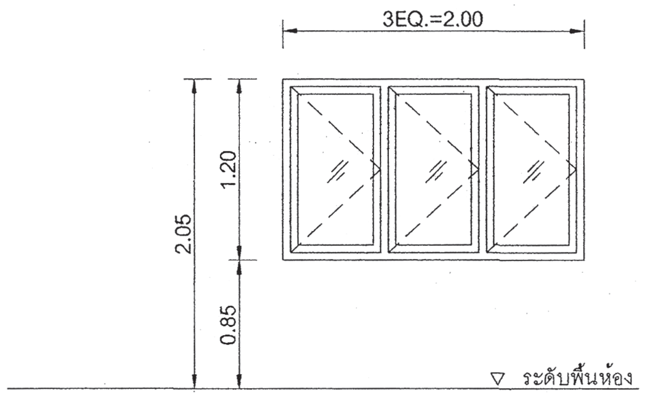

สัญลักษณ์	W5
ลักษณะบาน	หน้าต่างบานเปิดคู่
วงกบ	ไม้เนื้อแข็ง 2"x4" ทาสี
กรอบบาน	ไม้เนื้อแข็ง 11/2"x4" ทาสี
ลูกฟัก	กระจกใสเขียวตัดแสง หนา 6 มม
หมายเหตุ	ติดตั้งอุปกรณ์ประกอบบานครบชุด

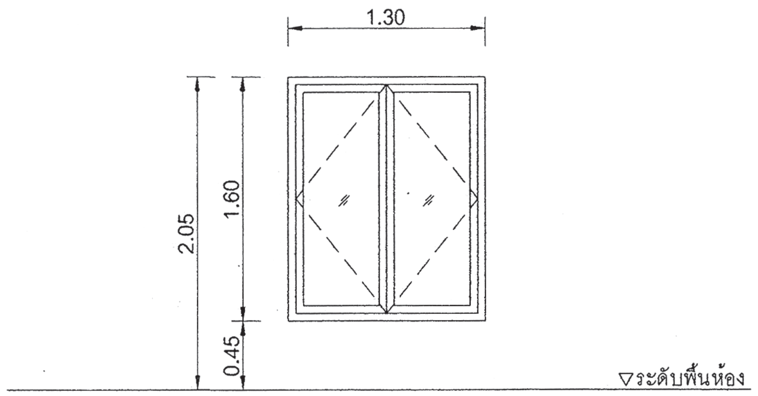

สัญลักษณ์	W6 W7
ลักษณะบาน	หน้าต่างบานกระทุ้ง
วงกบ	ไม้เนื้อแข็ง 2"x4" ทาสี
กรอบบาน	ไม้เนื้อแข็ง 11/2"x4" ทาสี
ลูกฟัก	กระจกฝ้า หนา 6 มม
หมายเหตุ	ติดตั้งอุปกรณ์ประกอบบานครบชุด

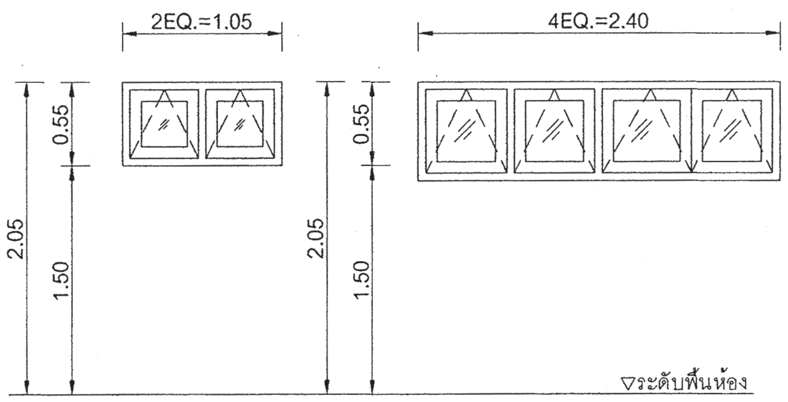

สัญลักษณ์	W8
ลักษณะบาน	หน้าต่างบานเปิดเดี่ยว
วงกบ	อลูมิเนียมเคลือบสี
กรอบบาน	อลูมิเนียมเคลือบสี
ลูกฟัก	กระจกใสเขียวตัดแสง หนา 6 มม
หมายเหตุ	ติดตั้งอุปกรณ์ประกอบบานครบชุด

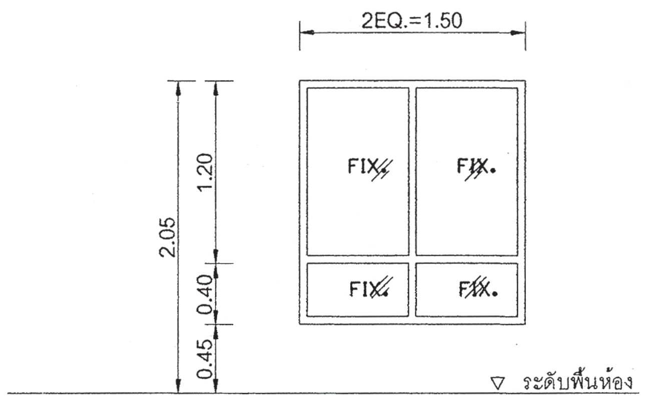

สำนักการโยธา
กรุงเทพมหานคร

โครงการ
แบบบ้านยิ้มเพื่อประชาชน ระยะที่ 3

ตามนโยบาย
ม.ร.ว. สุขุมพันธุ์ บริพัตร
ผู้ว่าราชการกรุงเทพมหานคร
นายจุมพล สำเภาพล
รองผู้ว่าราชการกรุงเทพมหานคร
นางนินนาท ชลิตานนท์
ปลัดกรุงเทพมหานคร

ผู้อำนวยการสำนักการโยธา	
รองผู้อำนวยการสำนักการโยธา	
นายทวีศักดิ์ เลิศประพันธ์	
ผู้อำนวยการสำนักงานออกแบบ	
นายวัชรินทร์ บรรพต	
หัวหน้ากลุ่มงานสถาปัตยกรรม	
นายสินธุ์ชัย บุญปักษ์	
หัวหน้ากลุ่มงานวิศวกรรมอาคาร	
นายอริยะ เมฆะกูล	
สถาปนิก	
นายพิษเณศ เพ็ชร์คำ	ส-สถ.256
วิศวกรโครงสร้าง	
นายวัณโณ บริศไพบูลย์	สย6633
วิศวกรไฟฟ้า	
นายจรูญ มาสุขใจ	ภฟก.2457
วิศวกรสุขาภิบาล	
นายจีระสิทธิ์ ทิมสถิตย์	สย8489
วิศวกรเครื่องกล	
นายช่างเขียนแบบ	
นายอนุสรณ์ แฝงสีคำ	

แบบ บ้านพักอาศัย 1 ชั้น
แบบที่ 112
ชื่อบ้าน เบญจมาศ
เจ้าของ
สถานที่

แบบแสดง
ขยายประตู หน้าต่าง

วันที่ :	เลขที่	รวม
ธันวาคม 2553	A–16	16

แผ่นที่	รวมแผ่น
16	31

FILE :

รายการแก้ไขแบบ
มิถุนายน 2557

รายการประกอบแบบด้านวิศวกรรมโยธา

1. ซีเมนต์

1.1 ส่วนผสมของโครงสร้างคอนกรีตเสริมเหล็กทั้งหมดต้องใช้ PORTLAND CEMENT ประเภทที่ 1 ที่มีคุณสมบัติตามมาตรฐานผลิตภัณฑ์อุตสาหกรรมเท่านั้น

1.2 ถ้าไม่ได้ระบุเป็นอย่างอื่น ต้องมีส่วนผสมของซีเมนต์ไม่น้อยกว่า325กิโลกรัมต่อคอนกรีตลูกบาศก์เมตร

2. คอนกรีต

2.1 คอนกรีตที่ใช้สำหรับงานโครงสร้างของอาคารเช่นเสาเข็ม , ฐานราก , เสา และพื้น ฯลฯ ต้องมีกำลังอัดประลัยไม่น้อยกว่า 180ksc เมื่ออายุ 28วัน โดยทดสอบจากแท่งคอนกรีตตัวอย่างรูปทรงกระบอก 150x300มม.

2.2 ADMIXTURE ที่ใช้ต้องมีคุณสมบัติตาม ASTM หรือ BS

3. งานเหล็ก

3.1 คุณสมบัติของเหล็กเสริมคอนกรีต มีดังนี้

ขนาดเหล็กเสริม mm.	ชั้นคุณภาพ	มาตรฐาน	หมายเหตุ
RB6 , RB9 DB12 ขึ้นไป	SR-24 SD-40	มอก. 20-2543 มอก. 24-2548	

3.2 เหล็กรูปพรรณ , เหล็กกลวงสำหรับก่อสร้าง

3.2.1 เหล็กรูปพรรณที่จะใช้ต้องมีคุณสมบัติตาม มอก. 1227-2539 , มอก. 1228-2549 หรือ JIS เหล็กกลวงที่ใช้ต้องมีคุณสมบัติตาม มอก. 107-2533 หรือ JIS และเหล็กรูปพรรณเชื่อมประกอบจะต้องมีคุณสมบัติตาม มอก. 1303-2538

3.2.2 เหล็กรูปพรรณทั้งหมดต้องเป็นของใหม่ ไม่เคยใช้งานมาก่อน ตรงไม่บิดเบี้ยว ไม่มีรอยตำหนิ ไม่มีสนิมกร่อน ไม่เปื้อนสี หรือน้ำมัน

3.2.3 การต่อเหล็กรูปพรรณ ถ้าไม่จำเป็นจริงๆแล้วห้ามต่อ ในกรณีที่มีการต่อเหล็ก รอยต่อของเหล็กต้องมีกำลังมากกว่าหรือเท่ากับเหล็กที่ไม่มีรอยต่อ การต่อให้ต่อจุดเดียวเท่านั้น และการต่อให้เป็นไปตามมาตรฐาน AISC

3.2.4 การประกอบการติดตั้ง ให้ดำเนินการตามมาตรฐาน AISC หรือตามมาตรฐานสำหรับอาคารเหล็กรูปพรรณของ วสท. ที่ 1015-40

3.2.5 ผู้รับจ้างจะต้องทำ ค้ำยัน ยึดโครง ให้เพียงพอเพื่อยึดโครงสร้างให้แน่นหนาอยู่ในแนวและตำแหน่งที่ต้องการ

3.2.6 องค์อาคารที่วางทาบหรือต่อเชื่อมจะต้องวางให้แนบสนิทเต็มหน้า

3.2.7 การเชื่อมต่อทั้งหมดให้ใช้วิธีเชื่อมด้วยไฟฟ้าการ (ELECTRLC ARC WELDING) โดยตลอดผิวหน้าสัมผัสการเชื่อมให้เป็นไปตามมาตรฐาน AWS ขนาดของรอยเชื่อมต้องไม่น้อยกว่าความหนาของแผ่นเหล็ก

3.2.8 ถ้าไม่ได้กำหนดให้เป็นอย่างอื่น รอยต่อระหว่างชิ้นส่วนเหล็กต่างๆ ให้ใช้วิธีเชื่อมตะเข็บตลอดแนวชน

3.2.9 ผิวหน้าที่จะทำการเชื่อม ต้องสะอาดปราศจากสะเก็ดร่อน สนิมกรัน ไขมัน สี หรือสิ่งแปลกปลอมอื่นใด

3.2.10 ลวดเชื่อมต้องมีคุณสมบัติตาม มอก. หรือ AWS หรือ AISC

3.2.11 ให้ทาด้วยสีกันสนิมไม่น้อยกว่า 2 ชั้น คุณภาพเทียบเท่า RUST O-LEAM , JOTAN , SIKKENS

4. เสาเข็ม

4.1 เสาเข็มคอนกรีตอัดแรง เป็นเสาเข็มของ MP , GPS , GEL , CPM , T-COM หรือเทียบเท่า หรือเสาเข็มเจาะ(ตามแบบแสดง)

- เสาเข็มคอนกรีตอัดแรง ขนาด ⊙ -0.15x0.15ม.
- เสาเข็มคอนกรีตอัดแรง ขนาด I -0.18x0.18ม.พื้นที่หน้าตัดไม่น้อยกว่า 253 ตร.ซม.
- เสาเข็มคอนกรีตอัดแรง ขนาด I -0.22x0.22ม.พื้นที่หน้าตัดไม่น้อยกว่า 351 ตร.ซม.
- เสาเข็มคอนกรีตอัดแรง ขนาด I -0.26x0.26ม.พื้นที่หน้าตัดไม่น้อยกว่า 455 ตร.ซม.
- เสาเข็มเจาะ ขนาด Ø 0.35 ม.

4.2 กำลังรับน้ำหนักบรรทุกและความยาวเสาเข็มให้พิจารณาตามแบบรายละเอียด โดยความยาวเสาเข็มที่แท้จริง ณ ตำแหน่งที่ตั้งโครงการ อาจมีการเปลี่ยนแปลง แต่ทั้งนี้ให้กำหนดและตรวจสอบอีกครั้งโดยวิศวกรผู้ควบคุมงาน โดยเสาเข็มจะต้องมีกำลังรับน้ำหนักบรรทุกได้ไม่น้อยกว่าที่กำหนดตามแบบ

5. ระบบกันซึม

5.1 รายละเอียดและคุณสมบัติ

ส่วนของอาคาร	ชนิดและผลิตภัณฑ์	ผลิตภัณฑ์คุณภาพเทียบเท่า
- หลังคา ค.ส.ล. - ห้องน้ำ	น้ำยาเคมีแบบกันซึม	BRUSHBOND ของ FOSROC LANKO 225 ของ DAVCO

6. ทั่วไปและการเตรียมงาน

6.1 รายการประกอบแบบอื่นใดที่ไม่ได้กำหนดไว้ให้ถือปฏิบัติตาม "บทกำหนดทั่วไปสำหรับการก่อสร้างอาคารคอนกรีตเสริมเหล็กของ วสท." เป็นเกณฑ์

6.2 เนื่องจากคุณสมบัติของดินในกรุงเทพมหานคร แต่ละพื้นที่เขตมีความแตกต่างกันในด้านความสามารถในการรับน้ำหนักบรรทุกและมีระดับความลึกของชั้นทรายที่แตกต่างกัน ฉะนั้นก่อนทำการก่อสร้างเจ้าของอาคารและผู้รับจ้างต้องตรวจสอบความเหมาะสมของความยาวเสาเข็ม เพื่อให้มีค่าการรับน้ำหนักบรรทุกของเสาเข็มได้ไม่น้อยกว่าแบบที่กำหนดไว้

6.3 หากมีอุปสรรคในการเข้าพื้นที่ก่อสร้าง อันจะทำให้เกิดผลกระทบความเดือดร้อนรำคาญ และเกิดความเสียหายจากการใช้เสาเข็มตอกกับอาคารข้างเคียง ให้สามารถใช้เสาเข็มเจาะเทียบเคียงความสามารถในการรับน้ำหนักบรรทุกได้

สำนักการ โยธา
กรุงเทพมหานคร

โครงการ
แบบบ้านยิ้มเพื่อประชาชน ระยะที่ 3

ตามนโยบาย
ม.ร.ว. สุขุมพันธุ์ บริพัตร
ผู้ว่าราชการกรุงเทพมหานคร
นายจุมพล สำเภาพล
รองผู้ว่าราชการกรุงเทพมหานคร
นางนินนาท ชลิตานนท์
ปลัดกรุงเทพมหานคร

ผู้อำนวยการสำนักการโยธา	
รองผู้อำนวยการสำนักการโยธา	
นายทวีศักดิ์ เลิศประพันธ์	
ผู้อำนวยการสำนักงานออกแบบ	
นายวัชรินทร์ บรรพต	
หัวหน้ากลุ่มงานสถาปัตยกรรม	
นายสินธุ์ชัย บุญปักษ์	
หัวหน้ากลุ่มงานวิศวกรรมอาคาร	
นายอริยะ เมฆะกูล	
สถาปนิก	
นายพิธเณศ เพ็ชรคำ ส-สถ2561	
วิศวกรโครงสร้าง	
นายวัณโณ บรัศไพบูลย์ สย6533	
วิศวกรไฟฟ้า	
นายจรูญ มาสุขใจ	ภฟก2457
วิศวกรสุขาภิบาล	
นายจีระสิทธิ์ ทิมสถิตย์ สย8489	
วิศวกรเครื่องกล	
นายช่างเขียนแบบ	
นายอุทร บูรณเสน	

แบบ บ้านพักอาศัย 1 ชั้น
แบบที่ 112
ชื่อบ้าน เบญจมาศ

เจ้าของ

สถานที่

แบบแสดง
รายการประกอบแบบโครงสร้าง

วันที่ :	เลขที่	รวม
ธันวาคม 2553	S-01	8

แผ่นที่	รวมแผ่น
17	31

FILE :

รายการแก้ไขแบบ
มิถุนายน 2557

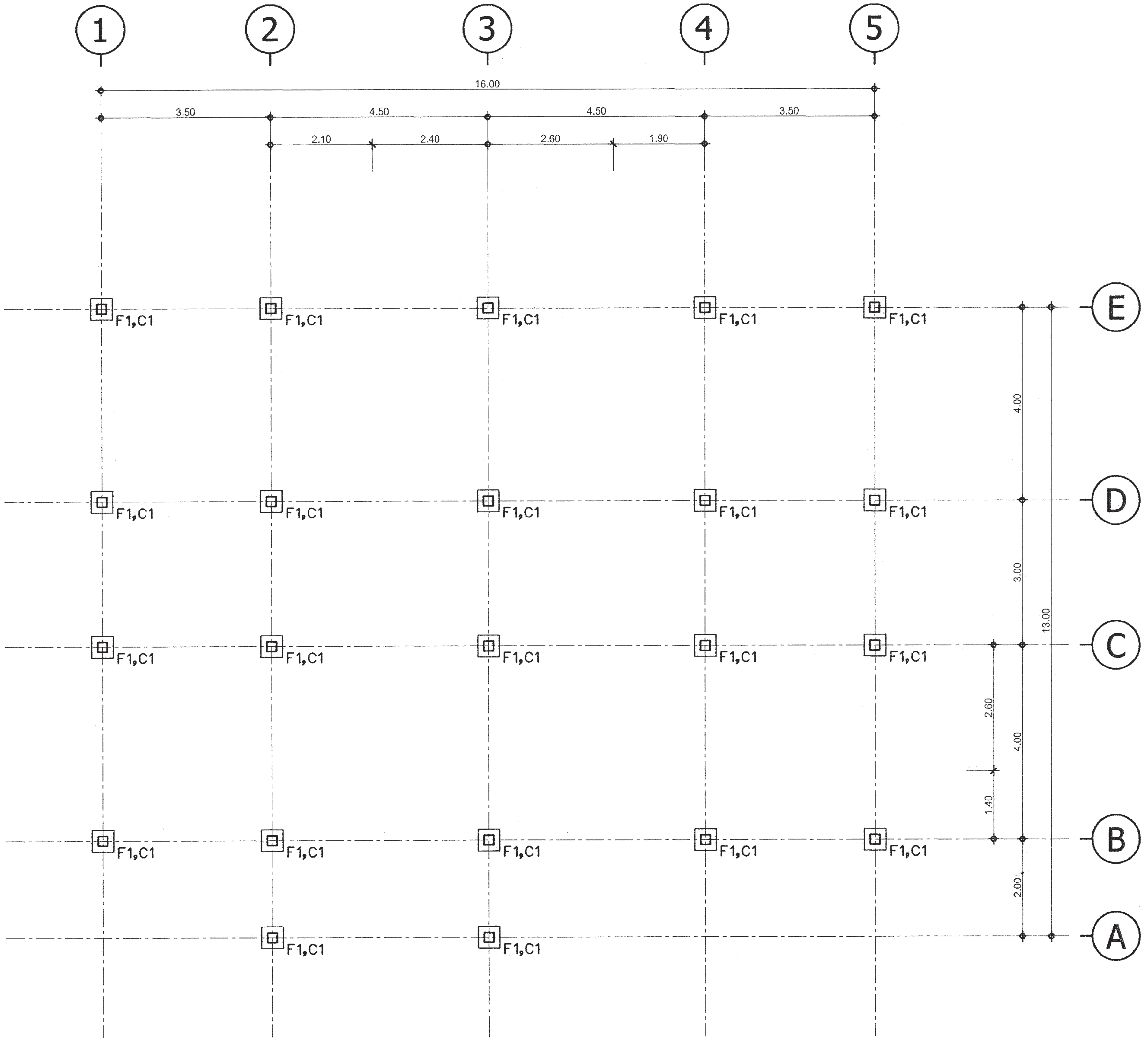

แปลนฐานราก-เสาตอม่อ

แปลนฐานราก-เสาตอม่อ

มาตราส่วน 1:100

สำนักการ โยธา
กรุงเทพมหานคร

โครงการ
แบบบ้านยิ้มเพื่อประชาชน ระยะที่ 3

ตามนโยบาย
ม.ร.ว. สุขุมพันธุ์ บริพัตร
ผู้ว่าราชการกรุงเทพมหานคร
นายจุมพล สำเภาพล
รองผู้ว่าราชการกรุงเทพมหานคร
นางนินนาท ชลิตานนท์
ปลัดกรุงเทพมหานคร

ผู้อำนวยการสำนักการโยธา
รองผู้อำนวยการสำนักการโยธา
นายทวีศักดิ์ เลิศประพันธ์
ผู้อำนวยการสำนักงานออกแบบ
นายวัชรินทร์ บรรพต
หัวหน้ากลุ่มงานสถาปัตยกรรม
นายสินธุ์ชัย บุญปักษ์
หัวหน้ากลุ่มงานวิศวกรรมอาคาร
นายอริยะ เมฆะกูล
สถาปนิก
นายพิฆเณศ เพ็ชรคำ ส-สถ2561
วิศวกรโครงสร้าง
นายวัณโณ บวัศไพบูลย์ สย6633
วิศวกรไฟฟ้า
นายจรูญ มาสุขใจ ภฟก2457
วิศวกรสุขาภิบาล
นายจีระสิทธิ์ ทิมสถิตย์ สย8489
วิศวกรเครื่องกล
นายช่างเขียนแบบ
นายอุทร บูรณเสน

แบบ บ้านพักอาศัย 1 ชั้น
แบบที่ 112
ชื่อบ้าน เบญจมาศ
เจ้าของ
สถานที่
แบบแสดง

วันที่ :	เลขที่	รวม
ธันวาคม 2553	S-02	8

แผ่นที่	รวมแผ่น
18	31

FILE :

รายการแก้ไขแบบ
มิถุนายน 2557

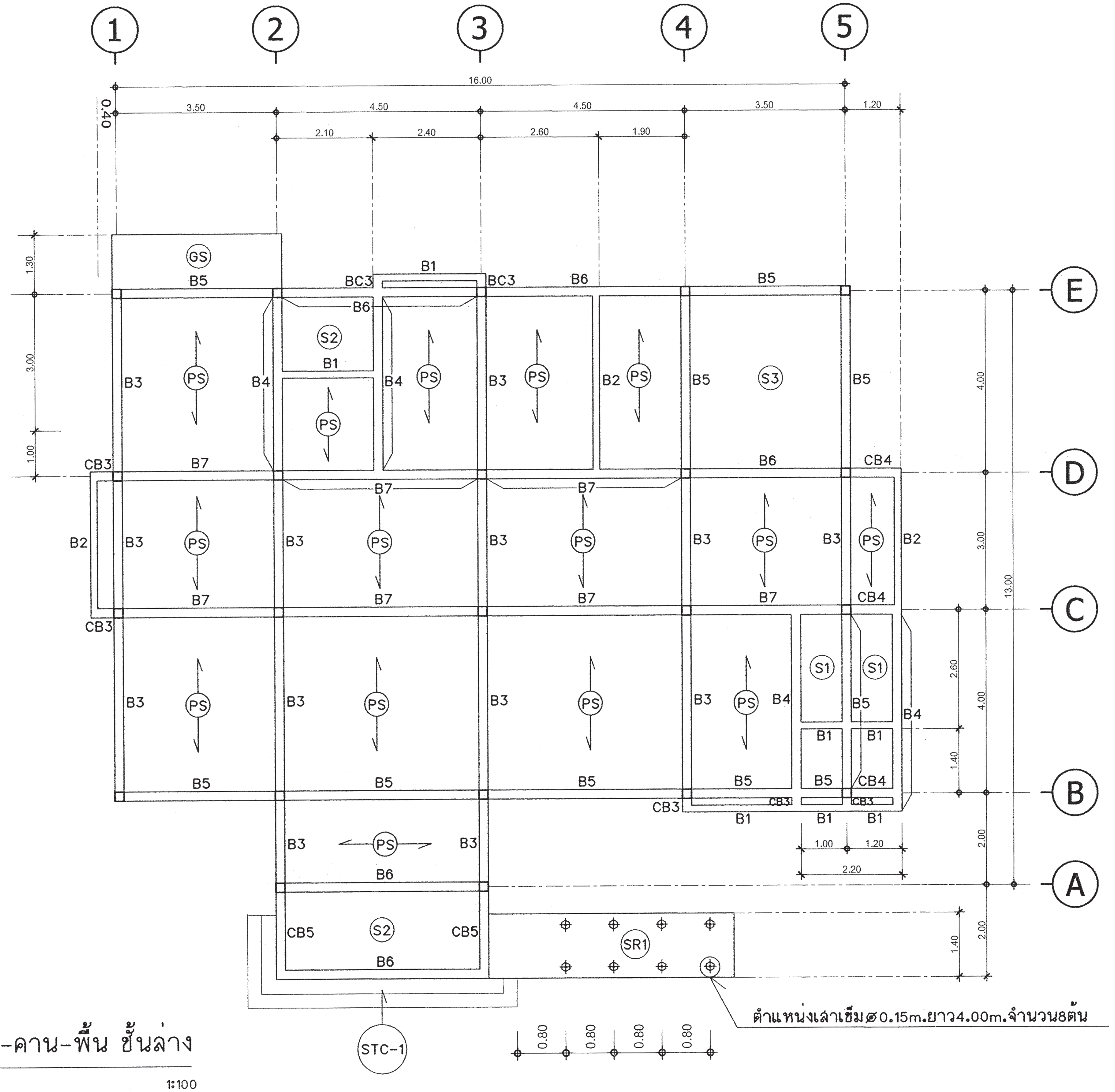

แปลนเสา-คาน-พื้น ชั้นล่าง

มาตราส่วน 1:100

สำนักการ โยธา
กรุงเทพมหานคร

โครงการ
แบบบ้านยิ้มเพื่อประชาชน ระยะที่ 3

ตามนโยบาย
ม.ร.ว. สุขุมพันธุ์ บริพัตร
ผู้ว่าราชการกรุงเทพมหานคร
นายจุมพล สำเภาพล
รองผู้ว่าราชการกรุงเทพมหานคร
นางนินนาท ชลิตานนท์
ปลัดกรุงเทพมหานคร

ผู้อำนวยการสำนักการโยธา

รองผู้อำนวยการสำนักการโยธา
นายทวีศักดิ์ เลิศประพันธ์

ผู้อำนวยการสำนักงานออกแบบ
นายวัชรินทร์ บรรพต

หัวหน้ากลุ่มงานสถาปัตยกรรม
นายสินธุ์ชัย บุญปักษ์

หัวหน้ากลุ่มงานวิศวกรรมอาคาร
นายอริยะ เมฆะกูล

สถาปนิก
นายพิฆเณศ เพ็ชรคำ ส-สถ2561

วิศวกรโครงสร้าง
นายวัณโณ บรัศไพบูลย์ สย6633

วิศวกรไฟฟ้า
นายจรูญ มาสุขใจ ภฟก2457

วิศวกรสุขาภิบาล
นายจีระสิทธิ์ ทิมสถิตย์ สย8489

วิศวกรเครื่องกล

นายช่างเขียนแบบ
นายอุทร บูรณเสน

แบบ บ้านพักอาศัย 1 ชั้น
แบบที่ 112
ชื่อบ้าน เบญจมาศ

เจ้าของ

สถานที่

แบบแสดง
แปลนเสา-คาน-พื้น ชั้นล่าง

วันที่ :	เลขที่	รวม
ธันวาคม 2553	S-03	8

แผ่นที่	รวมแผ่น
19	31

FILE :

รายการแก้ไขแบบ
มิถุนายน 2557

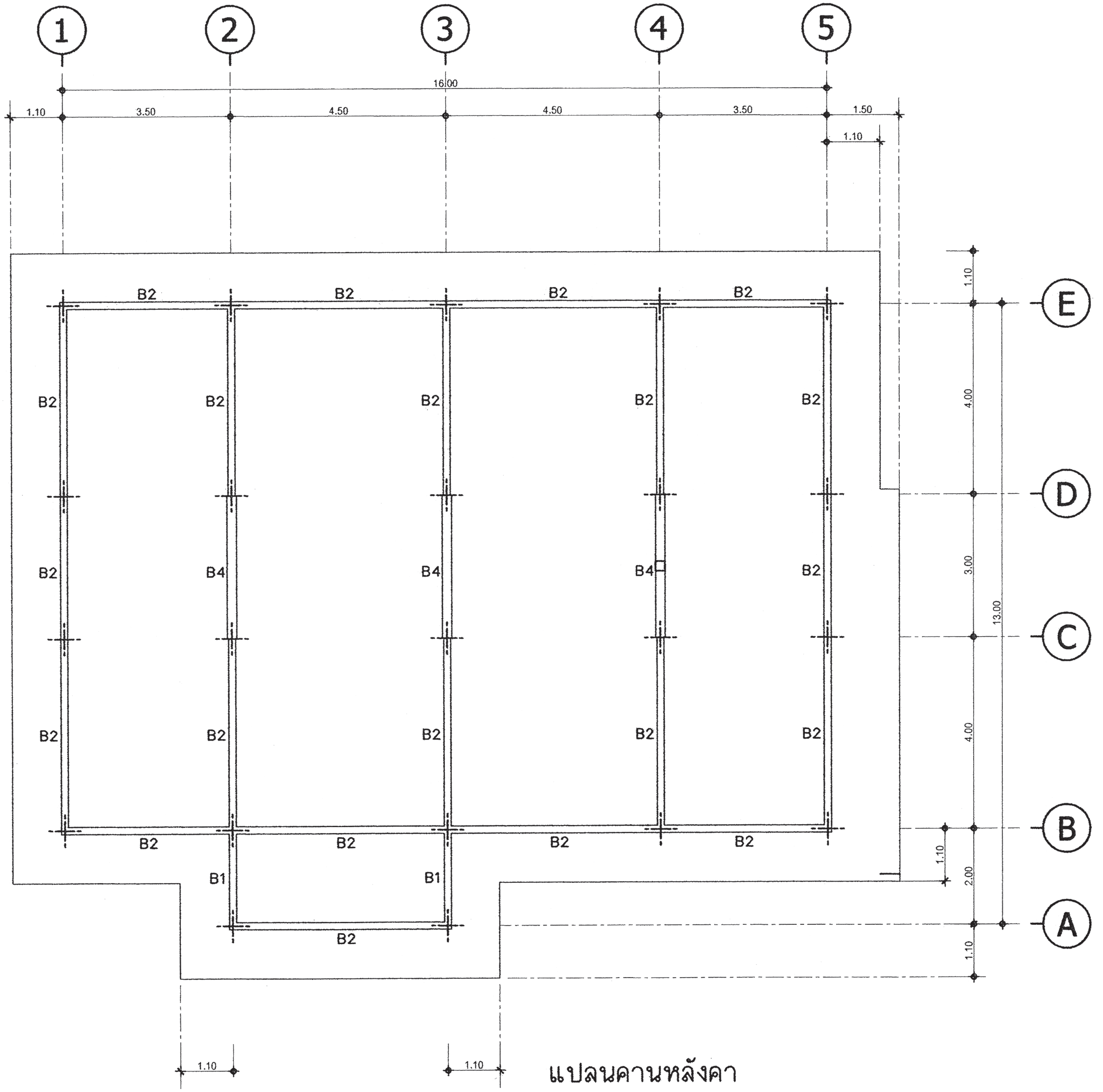

แปลนคานหลังคา

มาตราส่วน 1:100

แปลนคานหลังคา

สำนักการ โยธา
กรุงเทพมหานคร

โครงการ
แบบบ้านยิ้มเพื่อประชาชน ระยะที่ 3

ตามนโยบาย
ม.ร.ว. สุขุมพันธุ์ บริพัตร
ผู้ว่าราชการกรุงเทพมหานคร
นายจุมพล สำเภาพล
รองผู้ว่าราชการกรุงเทพมหานคร
นางนินนาท ชลิตานนท์
ปลัดกรุงเทพมหานคร

ผู้อำนวยการสำนักการโยธา

รองผู้อำนวยการสำนักการโยธา
นายทวีศักดิ์ เลิศประพันธ์
ผู้อำนวยการสำนักงานออกแบบ
นายวัชรินทร์ บรรพต
หัวหน้ากลุ่มงานสถาปัตยกรรม
นายสินธุ์ชัย บุญบัณฑ์
หัวหน้ากลุ่มงานวิศวกรรมอาคาร
นายอริยะ เมฆะกูล

สถาปนิก
นายพิฆเณศ เพ็ชรคำ ส-สถ.2561
วิศวกรโครงสร้าง
นายวัณโณ บรัศไพบูลย์ สย.6533
วิศวกรไฟฟ้า
นายจรูญ มาสุขใจ ภฟก.2457
วิศวกรสุขาภิบาล
นายจีระสิทธิ์ ทิมสถิตย์ สย.8489
วิศวกรเครื่องกล

นายช่างเขียนแบบ
นายอุทร บูรณเสน

แบบ บ้านพักอาศัย 1 ชั้น
แบบที่ 112
ชื่อบ้าน เบญจมาศ

เจ้าของ

สถานที่

แบบแสดง

วันที่ :	เลขที่	รวม
ธันวาคม 2553	S-04	8

แผ่นที่	รวมแผ่น
20	31

FILE :

รายการแก้ไขแบบ
มิถุนายน 2557

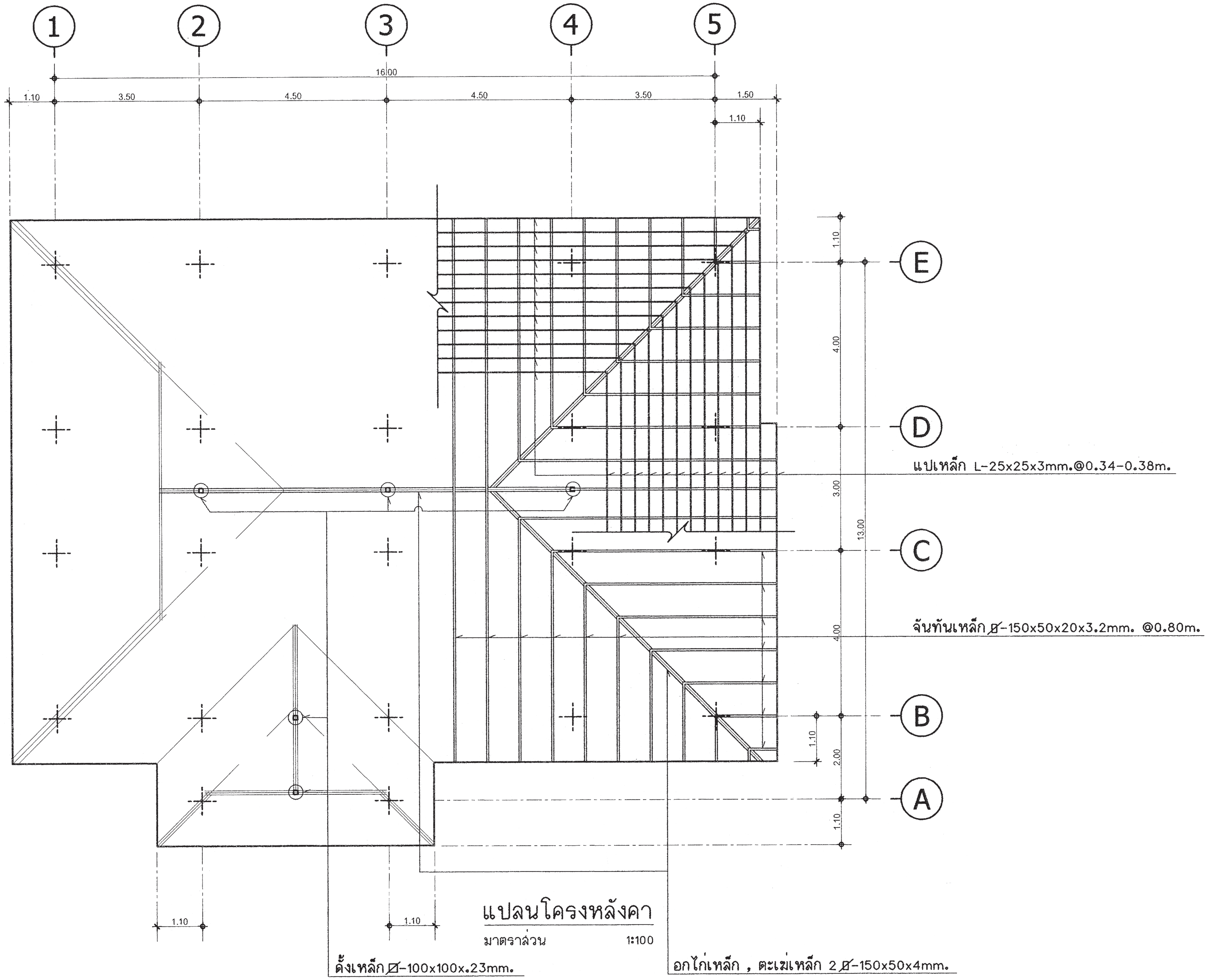

แปลนโครงหลังคา

มาตราส่วน 1:100

สำนักการ โยธา
กรุงเทพมหานคร

โครงการ
แบบบ้านยิ้มเพื่อประชาชน ระยะที่ 3

ตามนโยบาย
ม.ร.ว. สุขุมพันธุ์ บริพัตร
ผู้ว่าราชการกรุงเทพมหานคร
นายจุมพล สำเภาพล
รองผู้ว่าราชการกรุงเทพมหานคร
นางนินนาท ชลิตานนท์
ปลัดกรุงเทพมหานคร

ผู้อำนวยการสำนักการโยธา

รองผู้อำนวยการสำนักการโยธา
นายทวิศักดิ์ เลิศประพันธ์

ผู้อำนวยการสำนักงานออกแบบ
นายวัชรินทร์ บรรพต

หัวหน้ากลุ่มงานสถาปัตยกรรม
นายสินธุ์ชัย บุญปักษ์

หัวหน้ากลุ่มงานวิศวกรรมอาคาร
นายอริยะ เมฆะกูล

สถาปนิก
นายพิฆเณศ เพ็ชรคำ ส-สถ2561

วิศวกรโครงสร้าง
นายวัณโณ บรัศไพบูลย์ สย.6633

วิศวกรไฟฟ้า
นายจรูญ มาสุขใจ ภฟก2457

วิศวกรสุขาภิบาล
นายจีระสิทธิ์ ทิมสถิตย์ สย.8489

วิศวกรเครื่องกล

นายช่างเขียนแบบ
นายอุทร บูรณเสน

แบบ บ้านพักอาศัย 1 ชั้น
แบบที่ 112
ชื่อบ้าน เบญจมาศ

เจ้าของ

สถานที่

แบบแสดง
แปลนโครงหลังคา

วันที่ :	เลขที่	รวม
ธันวาคม 2553	S-05	8

แผ่นที่	รวมแผ่น
21	31

FILE :

รายการแก้ไขแบบ
มิถุนายน 2557

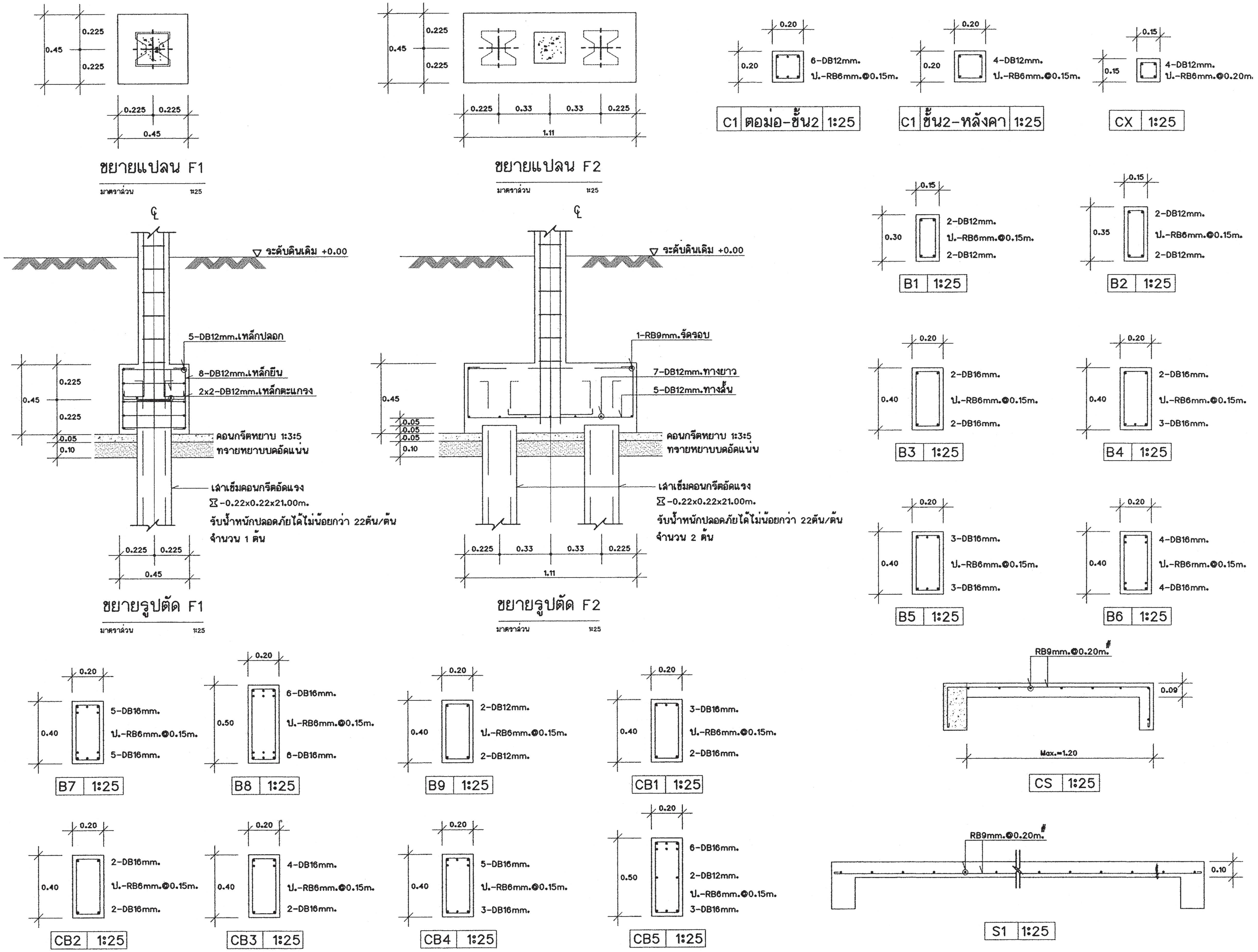

สำนักการ โยธา
กรุงเทพมหานคร

โครงการ
แบบบ้านยิ้มเพื่อประชาชน ระยะที่ 3

ตามนโยบาย
ม.ร.ว. สุขุมพันธุ์ บริพัตร
ผู้ว่าราชการกรุงเทพมหานคร
นายจุมพล สำเภาพล
รองผู้ว่าราชการกรุงเทพมหานคร
นางนินนาท ชลิตานนท์
ปลัดกรุงเทพมหานคร

ผู้อำนวยการสำนักการโยธา
รองผู้อำนวยการสำนักการโยธา
นายทวีศักดิ์ เลิศประพันธ์
ผู้อำนวยการสำนักงานออกแบบ
นายวัชรินทร์ บรรพต
หัวหน้ากลุ่มงานสถาปัตยกรรม
นายสินธุ์ชัย บุญบัณฑ์
หัวหน้ากลุ่มงานวิศวกรรมอาคาร
นายอริยะ เมฆะกูล

สถาปนิก
นายพิษณุ เพ็ชรคำ ส-สถ.2561
วิศวกรโครงสร้าง
นายวัฒโณ บริคไพบูลย์ สย.6633
วิศวกรไฟฟ้า
นายจรูญ มาสุขใจ ภฟก.2457
วิศวกรสุขาภิบาล
นายจีระสิทธิ์ ทิมสถิตย์ สย.8489
วิศวกรเครื่องกล
นายช่างเขียนแบบ
นายอุทร บูรณเสน

แบบ บ้านพักอาศัย 1 ชั้น
แบบที่ 112
ชื่อบ้าน เบญจมาศ

เจ้าของ

สถานที่

แบบแสดง
ขยายโครงสร้าง

วันที่ :	เลขที่	รวม
ธันวาคม 2553	S-06	8

แผ่นที่	รวมแผ่น
22	31

FILE :

รายการแก้ไขแบบ
มิถุนายน 2557

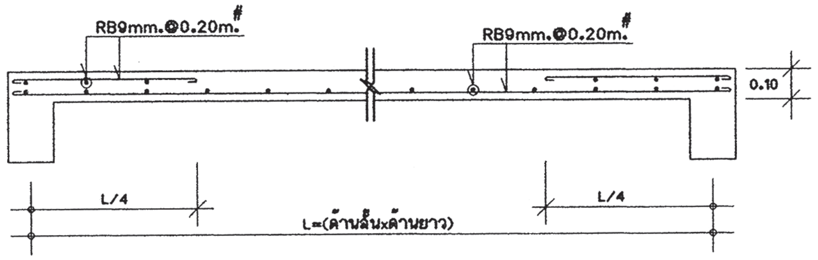

S2 1:25

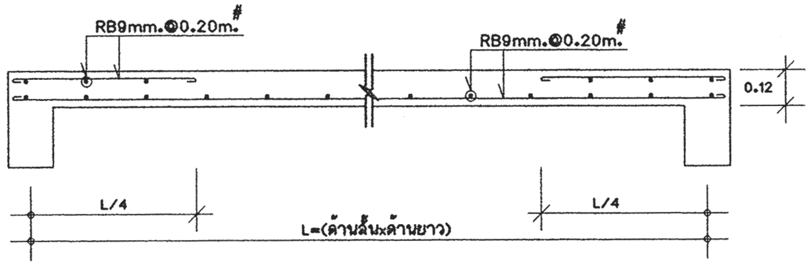

S3 1:25

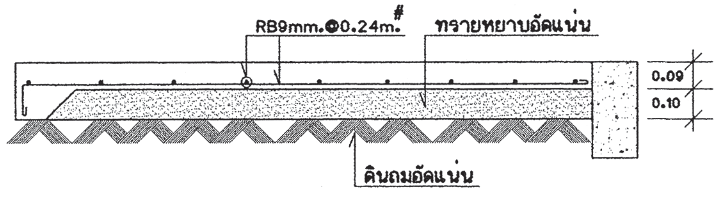

GS 1:25

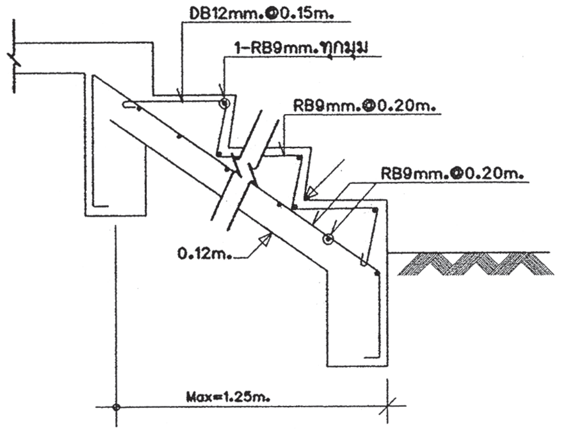

STC-1 1:25

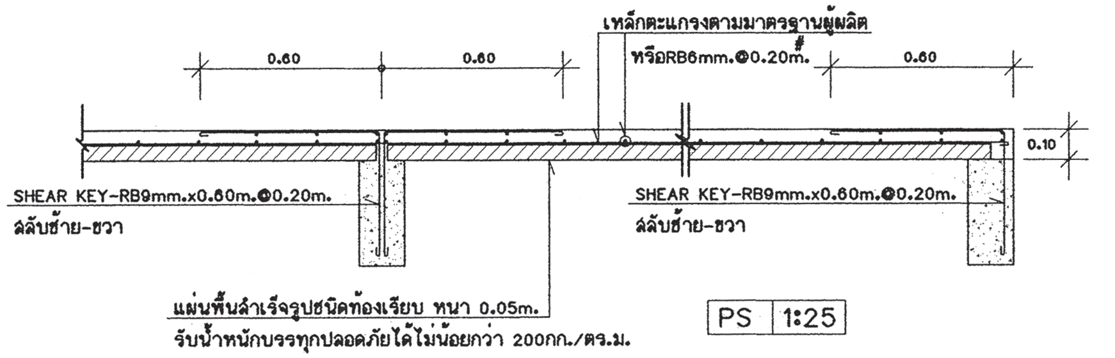

PS 1:25

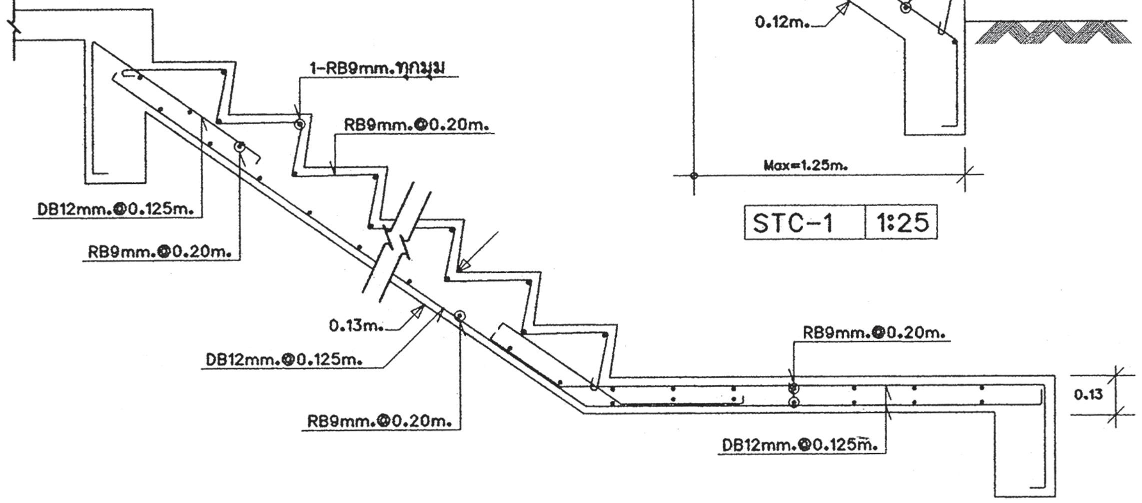

ST-1 (ช่วงบน) 1:25

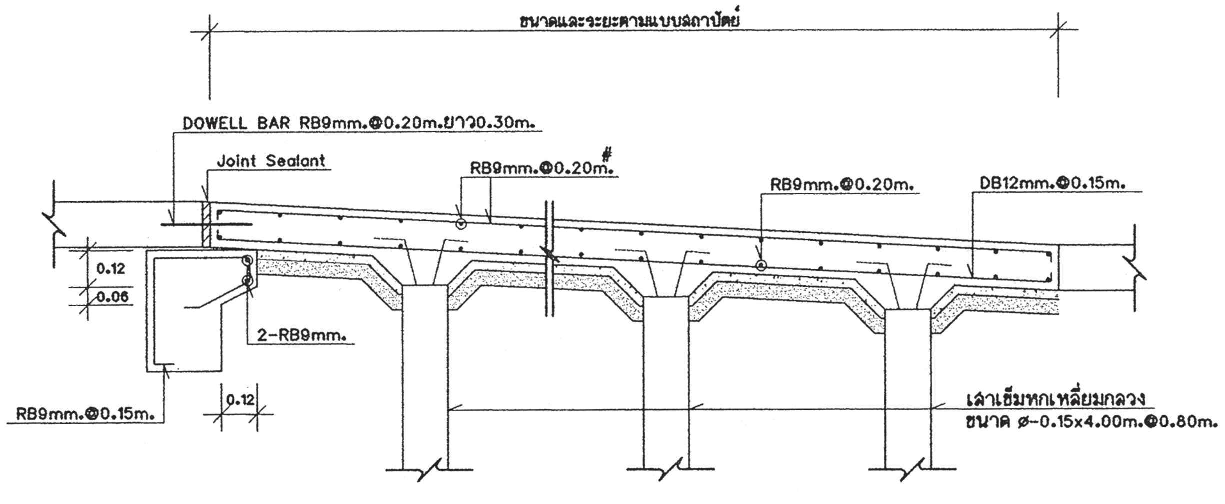

ขยายทางลาด SR1 1:25

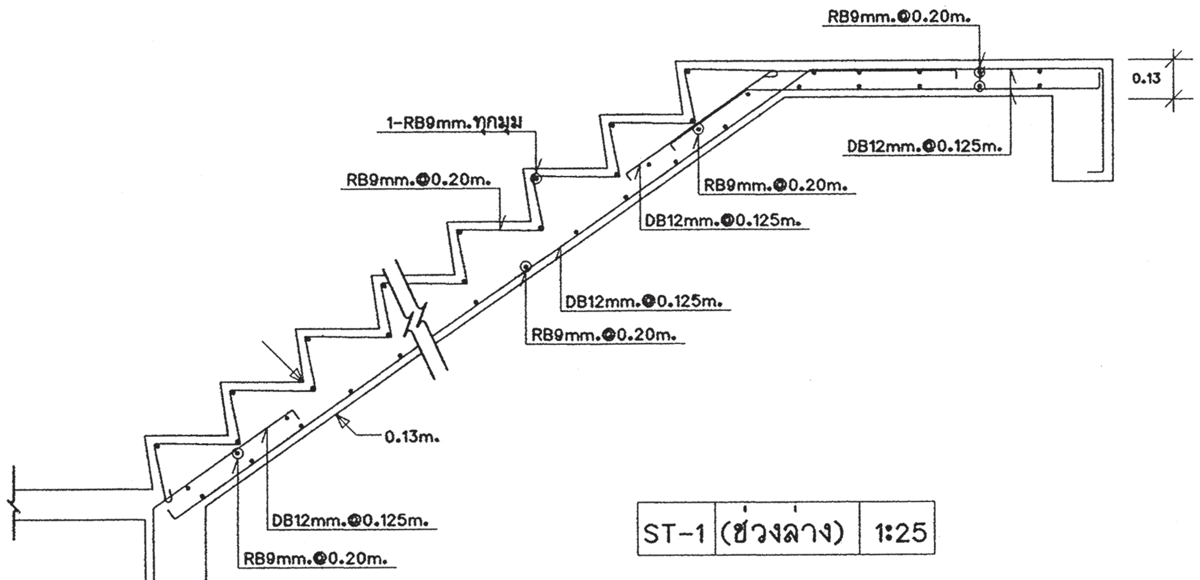

ST-1 (ช่วงล่าง) 1:25

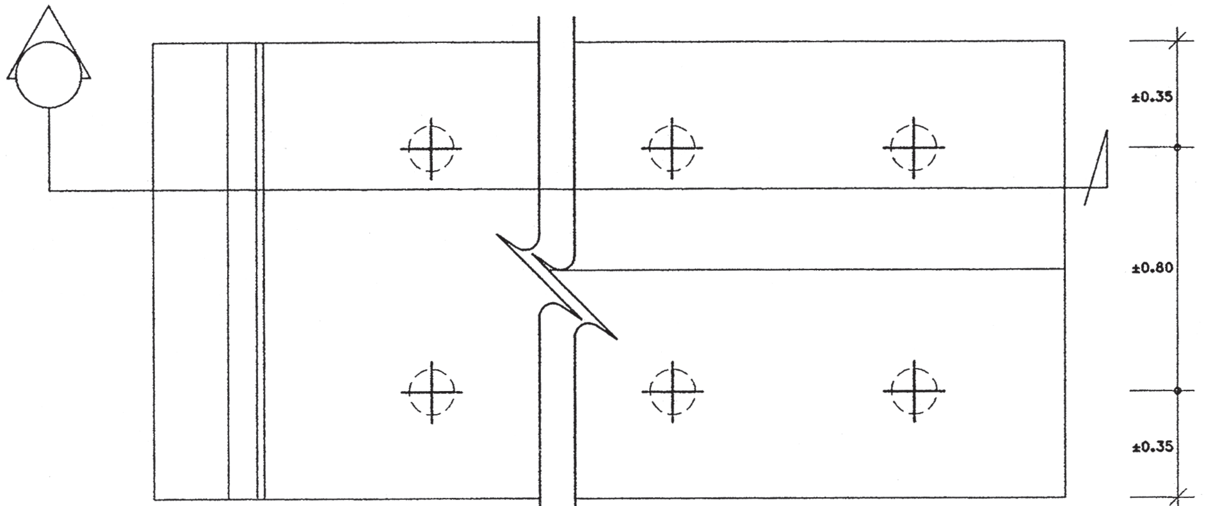

สำนักการ โยธา
กรุงเทพมหานคร

โครงการ
แบบบ้านยิ้มเพื่อประชาชน ระยะที่ 3

ตามนโยบาย
ม.ร.ว. สุขุมพันธุ์ บริพัตร
ผู้ว่าราชการกรุงเทพมหานคร
นายจุมพล สำเภาพล
รองผู้ว่าราชการกรุงเทพมหานคร
นางนินนาท ชลิตานนท์
ปลัดกรุงเทพมหานคร

ผู้อำนวยการสำนักการโยธา	
รองผู้อำนวยการสำนักการโยธา	
นายทวีศักดิ์ เลิศประพันธ์	
ผู้อำนวยการสำนักงานออกแบบ	
นายวัชรินทร์ บรรพต	
หัวหน้ากลุ่มงานสถาปัตยกรรม	
นายสินธุ์ชัย บุญปักษ์	
หัวหน้ากลุ่มงานวิศวกรรมอาคาร	
นายอริยะ เมฆะกูล	
สถาปนิก	
นายพิฆเณศ เพ็ชรคำ ส-สถ2561	
วิศวกรโครงสร้าง	
นายวัณโณ บรัศไพบูลย์ สย6633	
วิศวกรไฟฟ้า	
นายจรูญ มาสุขใจ	ภฟก2457
วิศวกรสุขาภิบาล	
นายจีระสิทธิ์ ทิมสถิตย์ สย8489	
วิศวกรเครื่องกล	
นายช่างเขียนแบบ	
นายอุทร บุรณเสน	

แบบ บ้านพักอาศัย 1 ชั้น
แบบที่ 112
ชื่อบ้าน เบญจมาศ

เจ้าของ

สถานที่

แบบแสดง
ขยายโครงสร้าง

วันที่ :	เลขที่	รวม
ธันวาคม 2553	S-07	8

แผ่นที่	รวมแผ่น
23	31

FILE :

รายการแก้ไขแบบ
มิถุนายน 2557

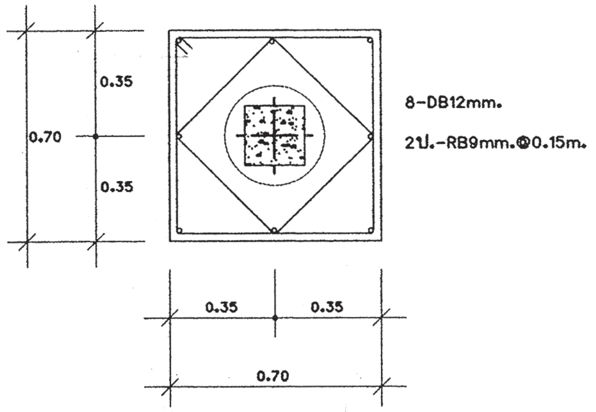

ขยายแปลน F1A

มาตราส่วน 1:25

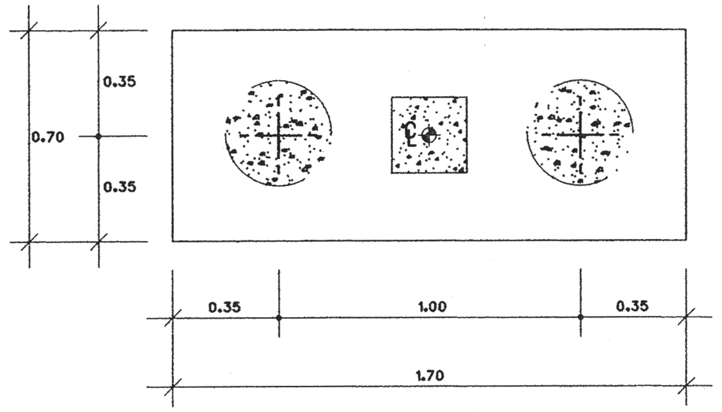

ขยายแปลน F2A

มาตราส่วน 1:25

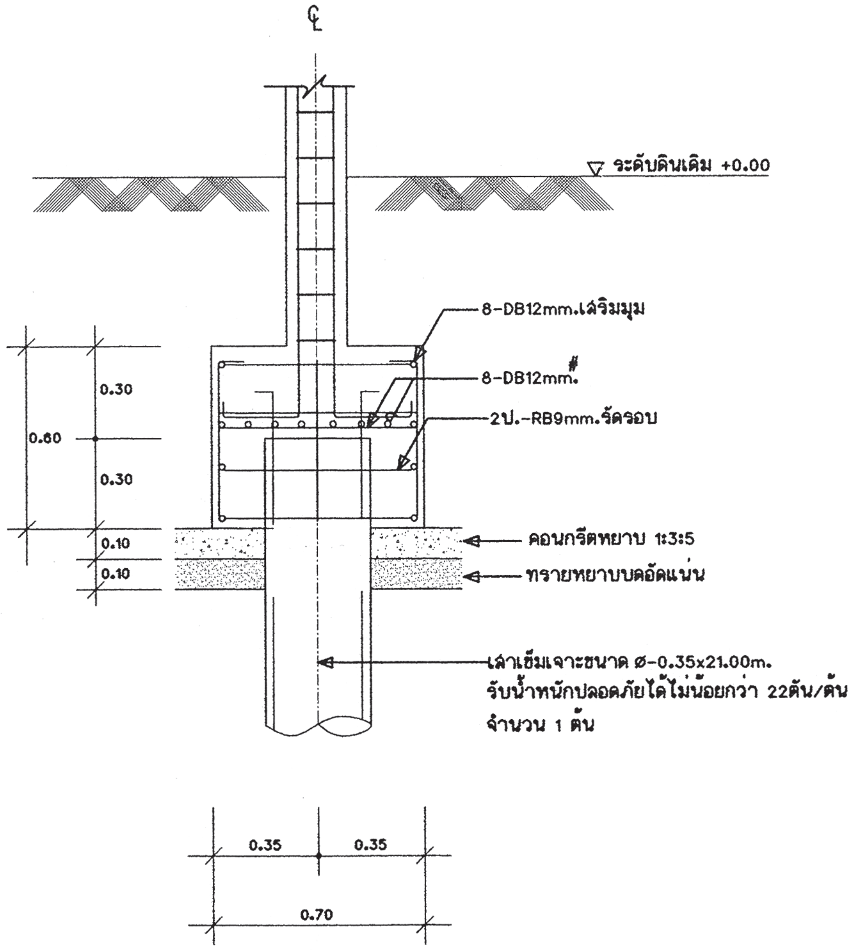

ขยายรูปตัด F1A

มาตราส่วน 1:25

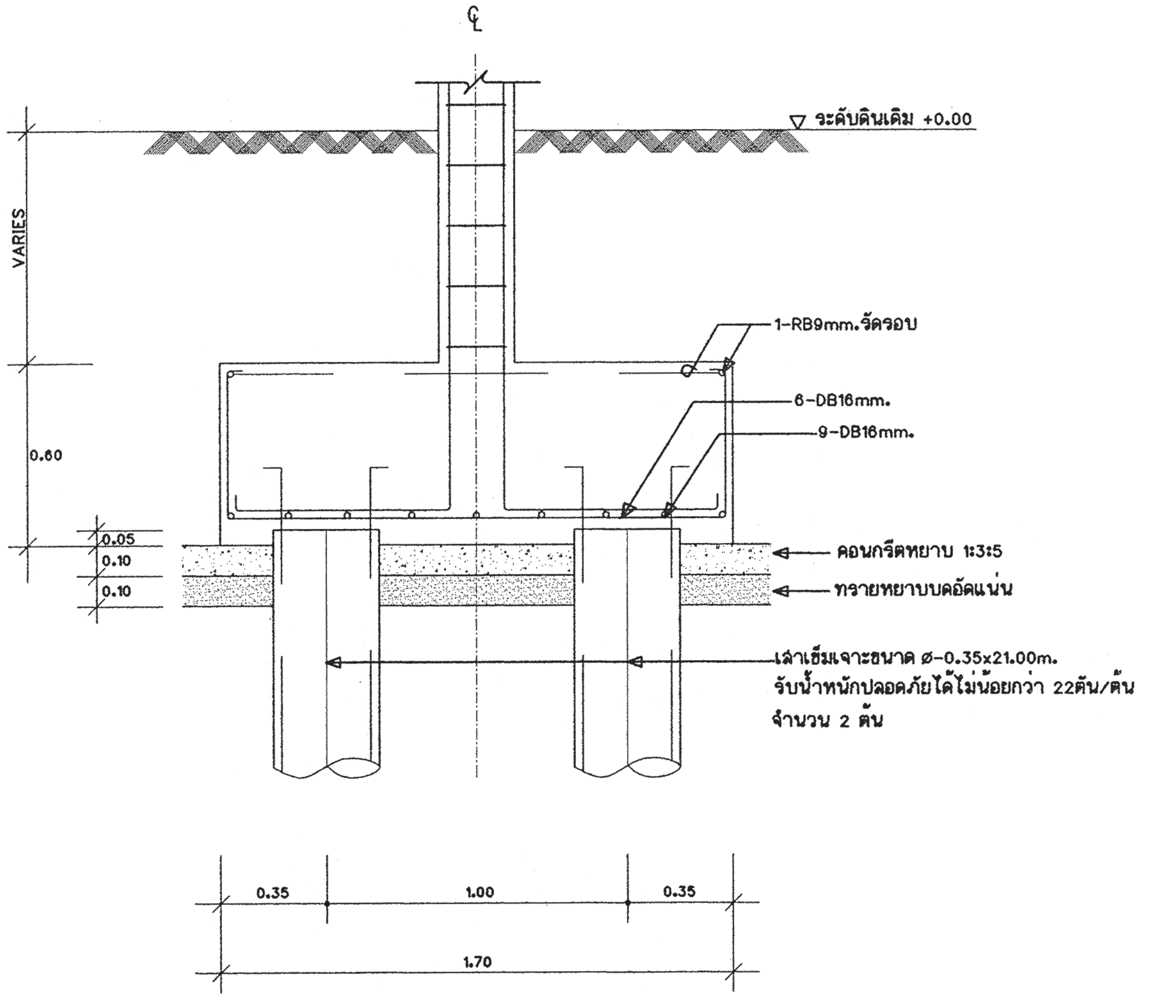

ขยายรูปตัด F2A

มาตราส่วน 1:25

หมายเหตุ -กรณีใช้ฐานรากเสาเข็มเจาะแทนฐานรากเสาเข็มตอก
ให้ใช้เทียบ ดังนี้ F1=F1A , F2=F2A

สำนักการ โยธา
กรุงเทพมหานคร

โครงการ
แบบบ้านยิ้มเพื่อประชาชน ระยะที่ 3

ตามนโยบาย
ม.ร.ว. สุขุมพันธุ์ บริพัตร
ผู้ว่าราชการกรุงเทพมหานคร
นายจุมพล สำเภาพล
รองผู้ว่าราชการกรุงเทพมหานคร
นางนินนาท ชลิตานนท์
ปลัดกรุงเทพมหานคร

ผู้อำนวยการสำนักการโยธา

รองผู้อำนวยการสำนักการโยธา
นายทวีศักดิ์ เลิศประพันธ์
ผู้อำนวยการสำนักงานออกแบบ
นายวัชรินทร์ บรรพต
หัวหน้ากลุ่มงานสถาปัตยกรรม
นายสินธุ์ชัย บุญปักษ์
หัวหน้ากลุ่มงานวิศวกรรมอาคาร
นายอริยะ เมฆะกูล

สถาปนิก
นายพิฆเณศ เพ็ชรคำ ส-สถ.2561
วิศวกรโครงสร้าง
นายวัณโณ บรัศไพบูลย์ สย.6633
วิศวกรไฟฟ้า
นายจรูญ มาสุขใจ ภฟก.2457
วิศวกรสุขาภิบาล
นายจิระสิทธิ์ ทิมสถิตย์ สย.8489
วิศวกรเครื่องกล

นายช่างเขียนแบบ
นายอุทร บุรณเสน

แบบ บ้านพักอาศัย 1 ชั้น
แบบที่ 112
ชื่อบ้าน เบญจมาศ
เจ้าของ

สถานที่

แบบแสดง
ขยายโครงสร้าง

วันที่ :	เลขที่	รวม
ธันวาคม 2553	S-08	8

แผ่นที่	รวมแผ่น
24	31

FILE :

รายการแก้ไขแบบ
มิถุนายน 2557

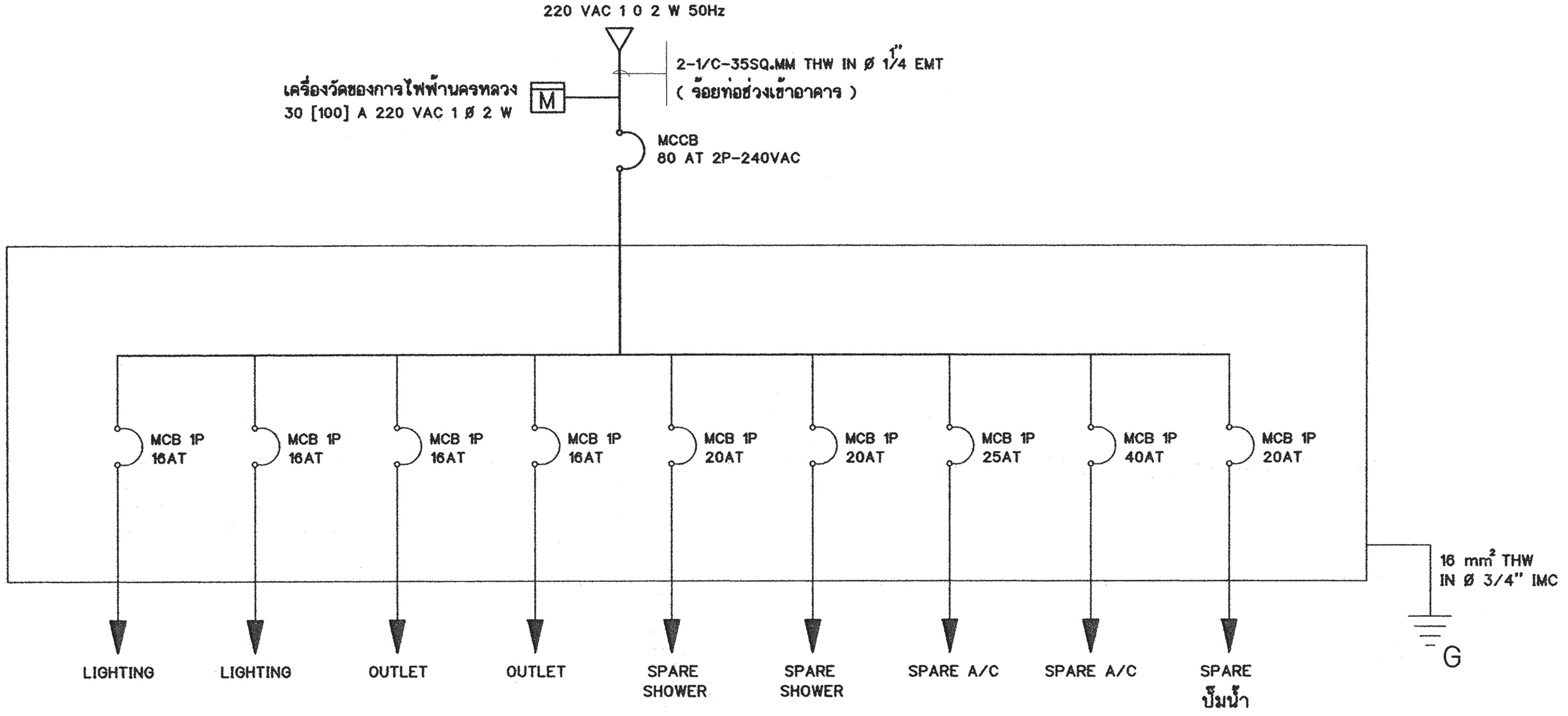

SINGLE LINE DIAGRAM

สัญลักษณ์ระบบไฟฟ้า

○	โคม DOWNLIGHT 1x11 W
⊕	โคม DOWNLIGHT หลอด COMPACT 1x11 W
◻	โคมกลมหลอด ฟลูออเรสเซนต์ 1x32 W พร้อมฝาครอบสีใส
▭	ดวงโคมหลอด ฟลูออเรสเซนต์ 1x18 W พร้อมฝาครอบสีใส
S	สวิตช์ไฟฟ้าแบบธรรมดา
S_3	สวิตช์ไฟฟ้าแบบ 3ทาง
⊖	เต้ารับไฟฟ้าแบบมีสายดิน
TV	เต้ารับทีวี
☎	เต้ารับโทรศัพท์
Ⓙ	กล่องต่อสายไฟ
◪	แผงจ่ายไฟ
MCB	MINIATURE CIRCUIT BREAKER

รายการระบบงานไฟฟ้า

- แผงจ่ายไฟเป็นกล่องเหล็ก
- สายไฟตามมาตรฐานอุตสาหกรรม
- เต้ารับไฟฟ้าแบบมีสายดิน
- สวิตช์ไฟฟ้าแบบธรรมดา และ สามทาง
- สายเมนวงจรย่อยขนาด 4 มม.^{2}
- สายไฟเข้าเต้ารับขนาด 2.5 มม.^{2}
- สายไฟเข้าดวงโคมขนาด 1 มม.^{2}
- การเดินสายร้อยในท่อร้อยสายฝังในผนังส่วนการเดินสายในฝ้าเพดานให้เดินร้อยท่อร้อยยึดติดกับเสาหรือคาน
- สายไฟเข้าเครื่องทำน้ำอุ่น 3500 W ขนาด 4 มม.^{2}
- สาย COAXIAL เข้าเต้ารับทีวีใช้ RG6
- สายโทรศัพท์เข้าเต้ารับโทรศัพท์ ขนาด 0.65 มม.
- การต่อลงดินต้องเป็นไปตามกฎของการไฟฟ้านครหลวง
- ทิ้งสายข้างหนึ่งไว้ในกล่องต่อสายในห้องนอน หรือ ห้องน้ำ อีกข้างหนึ่งต่อเข้ากับ CIRCUIT BREAKER ในแผงจ่ายไฟ

สำนักการ โยธา
กรุงเทพมหานคร

โครงการ
แบบบ้านยิ้มเพื่อประชาชน ระยะที่ 3

ตามนโยบาย
ม.ร.ว. สุขุมพันธุ์ บริพัตร
ผู้ว่าราชการกรุงเทพมหานคร
นายจุมพล สำเภาพล
รองผู้ว่าราชการกรุงเทพมหานคร
นางนินนาท ชลิตานนท์
ปลัดกรุงเทพมหานคร

ผู้อำนวยการสำนักการโยธา
รองผู้อำนวยการสำนักการโยธา
นายทวีศักดิ์ เลิศประพันธ์
ผู้อำนวยการสำนักงานออกแบบ
นายวัชรินทร์ บรรพต
หัวหน้ากลุ่มงานสถาปัตยกรรม
นายสินธุ์ชัย บุญบึกษ์
หัวหน้ากลุ่มงานวิศวกรรม
นายอริยะ เมฆะกูล
สถาปนิก
นายพิษณุศ เพ็ชรคำ ส-สถ2561
วิศวกรโครงสร้าง
นายวัฒโณ บริศไพบูลย์ สย6633
วิศวกรไฟฟ้า
นายจรูญ มาสุขใจ ภฟก 2457
วิศวกรสุขาภิบาล
นายจีระสิทธิ์ ทิมสถิตย์ สย8489
วิศวกรเครื่องกล
นายช่างเขียนแบบ
นายสมชาย กันนะสมบัติ

แบบ บ้านพักอาศัย 1 ชั้น
แบบที่ 112
ชื่อบ้าน เบญจมาศ
เจ้าของ
สถานที่

แบบแสดง
SINGLE LINE DIAGRAM
สัญลักษณ์ระบบไฟฟ้า
รายการระบบงานไฟฟ้า
มาตราส่วน 1:100

FILE :	เลขที่	รวม
วันที่	E-01	2
แผ่นที่ 25	รวมแผ่น 31	

รายการแก้ไขแบบ

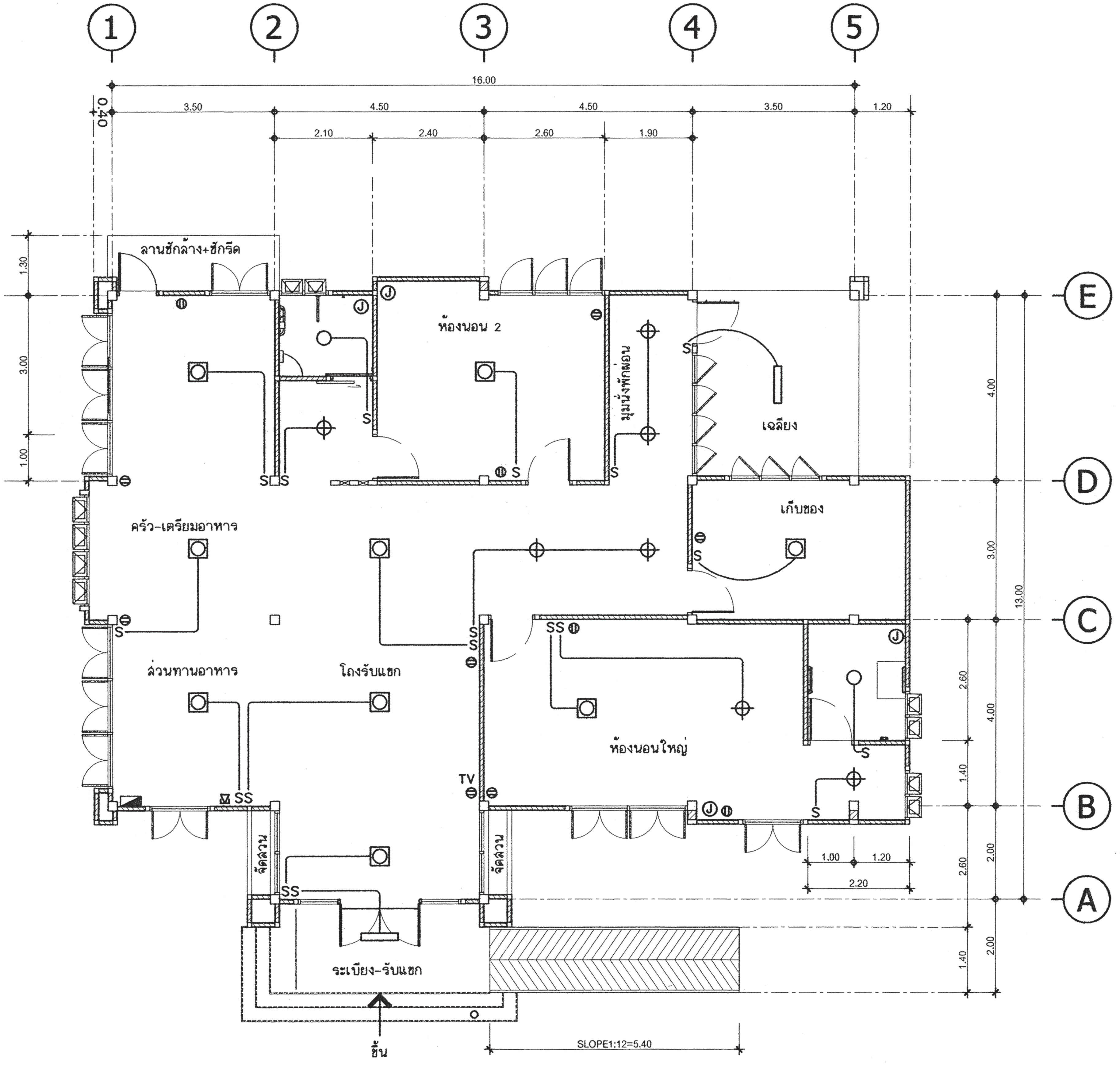

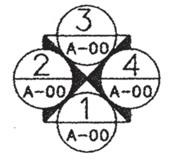

แปลนระบบไฟฟ้าแสงสว่าง-เต้ารับไฟฟ้า-โทรศัพท์-โทรทัศน์

มาตราส่วน 1 : 100

สำนักการโยธา
กรุงเทพมหานคร

โครงการ
แบบบ้านยิ้มเพื่อประชาชน ระยะที่ 3

ตามนโยบาย

ม.ร.ว. สุขุมพันธุ์ บริพัตร
ผู้ว่าราชการกรุงเทพมหานคร

นายจุมพล สำเภาพล
รองผู้ว่าราชการกรุงเทพมหานคร

นางนินนาท ชลิตานนท์
ปลัดกรุงเทพมหานคร

ผู้อำนวยการสำนักการโยธา	
รองผู้อำนวยการสำนักการโยธา	
นายทวีศักดิ์ เลิศประพันธ์	
ผู้อำนวยการสำนักงานออกแบบ	
นายวัชรินทร์ บรรพต	
หัวหน้ากลุ่มงานสถาปัตยกรรม	
นายสินธุ์ชัย บุญบักษ์	
หัวหน้ากลุ่มงานวิศวกรรม	
นายอริยะ เมฆะกูล	
สถาปนิก	
นายพิระแณศ เพ็ชรคำ ส-สถ2561	
วิศวกรโครงสร้าง	
นายวัณโณ บริศไพบูลย์ สย6633	
วิศวกรไฟฟ้า	
นายจรูญ มาสุขใจ ภฟก 2457	
วิศวกรสุขาภิบาล	
นายจีระสิทธิ์ ทิมสถิตย์ สย8489	
วิศวกรเครื่องกล	
นายช่างเขียนแบบ	
นายสมชาย กันนะสมบัติ	

แบบ บ้านพักอาศัย 1 ชั้น
แบบที่ 112
ชื่อบ้าน เบญจมาศ

เจ้าของ

สถานที่

แบบแสดง
แปลนระบบไฟฟ้าแสงสว่าง
เต้ารับไฟฟ้า-โทรศัพท์-โทรทัศน์

มาตราส่วน 1:100

FILE :	เลขที่	รวม
วันที่	E-02	2

แผ่นที่	รวมแผ่น
26	31

รายการแก้ไขแบบ

ตารางที่ 1 แสดงการเลือกใช้ขนาดเครื่องสูบน้ำแบบอัตโนมัติสำหรับโครงการบ้านยิ้ม

ขนาดเครื่องสูบน้ำ (วัตต์)	จำนวนห้องน้ำของบ้าน	จำนวนชั้นของบ้าน
100	1 - 3	1 - 2
150	4	1 - 2
200	5	2 - 3
250	6	2 - 3
300	7	2 - 3

ตารางที่ 2 แสดงการเลือกใช้ขนาดถังเก็บน้ำแบบตั้งพื้นสำหรับโครงการบ้านยิ้ม

ชื่อ	จำนวนห้องนอนของบ้าน	ความจุ (ลบ.ม)
ถังเก็บน้ำ 1 (WT1)	1 - 2	1
ถังเก็บน้ำ 2 (WT2)	3 - 4	2
ถังเก็บน้ำ 3 (WT3)	5 - 6	3

ถังเก็บน้ำที่ใช้ ทำจากวัสดุไฟเบอร์กลาสเสริมแรงผลิตตามมาตรฐาน มอก 435 - 2548

ตารางที่ 3 แสดงการเลือกใช้ขนาดถังบำบัดน้ำเสียแบบฝังใต้ดินสำหรับโครงการบ้านยิ้ม

ชื่อ	จำนวนห้องนอนของบ้าน	ปริมาณการบำบัด(ลบ.ม/วัน)
ถังบำบัดน้ำเสีย 1 (WWTP1)	1 - 2	1
ถังบำบัดน้ำเสีย 2 (WWTP2)	3 - 4	2
ถังบำบัดน้ำเสีย 3 (WWTP3)	5 - 6	3

ถังบำบัดน้ำเสียเป็นระบบเกรอะ - กรองไร้อากาศ ตัวถังทำจากวัสดุไฟเบอร์กลาสเสริมแรง สามารถรองรับปริมาณน้ำเสียได้ไม่น้อยกว่าตามที่กำหนดในตารางที่ 3 ที่ค่า BOD เข้าระบบ ไม่น้อยกว่า 250 มิลลิกรัมต่อลิตร และค่า BOD ของน้ำที่ผ่านการบำบัดแล้วไม่เกิน 50 มิลลิกรัมต่อลิตร

ตารางที่ 4 แสดงการเลือกใช้วัสดุท่อสำหรับโครงการบ้านยิ้ม

การใช้งาน	วัสดุ
ท่อประปา (CW)	ท่อ PVC Class 13.5 ผลิตตามมาตรฐาน มอก 17 - 2532
	ต่อด้วยน้ำยาประสานผลิตภัณฑ์เดียวกับผู้ผลิตท่อ
ท่อระบายน้ำโสโครก น้ำทิ้ง	ท่อ PVC Class 13.5 ผลิตตามมาตรฐาน มอก 17 - 2532
น้ำฝนและท่ออากาศ(S,W,RL,V)	ต่อด้วยน้ำยาประสานผลิตภัณฑ์เดียวกับผู้ผลิตท่อ

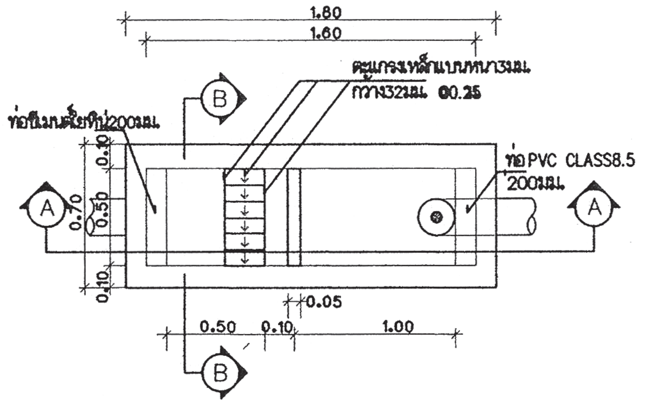

แปลนบ่อดักขยะและดักไขมัน

มาตราส่วน AS SHOWN

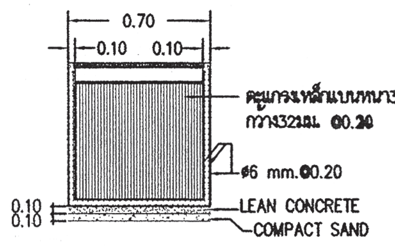

รูปตัด B-B

มาตราส่วน AS SHOWN

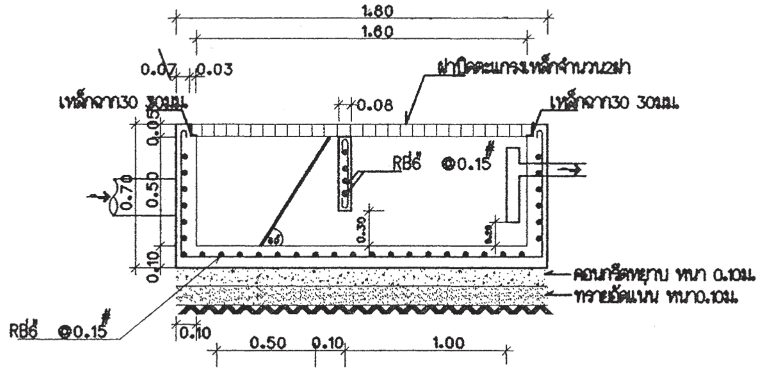

รูปตัด A-A

มาตราส่วน AS SHOWN

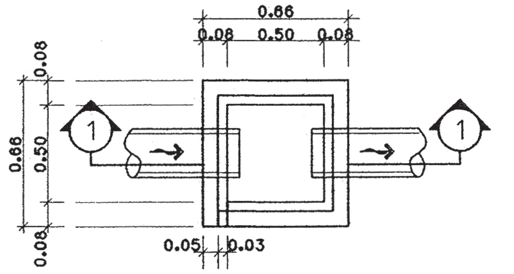

บ่อพักน้ำทิ้ง

มาตราส่วน AS SHOWN

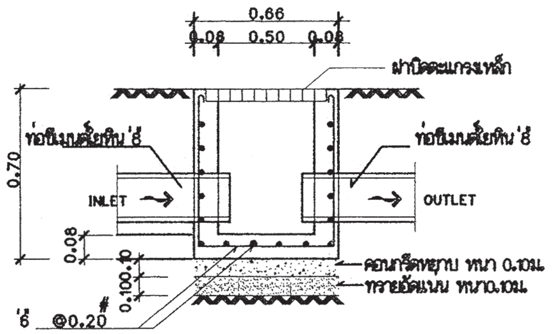

รูปตัด ①-①

มาตราส่วน AS SHOWN

สำนักการ โยธา
กรุงเทพมหานคร

โครงการ
แบบบ้านยิ้มเพื่อประชาชน ระยะที่ 3

ตามนโยบาย
ม.ร.ว. สุขุมพันธุ์ บริพัตร
ผู้ว่าราชการกรุงเทพมหานคร
นายจุมพล สำเภาพล
รองผู้ว่าราชการกรุงเทพมหานคร
นางนินนาท ชลิตานนท์
ปลัดกรุงเทพมหานคร

ผู้อำนวยการสำนักการโยธา

รองผู้อำนวยการสำนักการโยธา
นายทวีศักดิ์ เลิศประพันธ์

ผู้อำนวยการสำนักงานออกแบบ
นายวัชรินทร์ บรรพต

หัวหน้ากลุ่มงานสถาปัตยกรรม
นายสินธุ์ชัย บุญปักษ์

หัวหน้ากลุ่มงานวิศวกรรม
นายอริยะ เมฆะกุล

สถาปนิก
นายพิฆเณศ เพ็ชรคำ ส-สถ 2561

วิศวกรโครงสร้าง
นายวัณโณ บรัศไพบูลย์ สย6633

วิศวกรไฟฟ้า
นายจรูญ มาสุขใจ ภฟก 2457

วิศวกรสุขาภิบาล
นายจิระสิทธิ์ ทิมสถิตย์ สย8489

วิศวกรเครื่องกล

นายช่างเขียนแบบ
นางสาวพิทักษ์กุล แสงพินิจ

แบบ บ้านพักอาศัย 1 ชั้น
แบบที่ 112
ชื่อบ้าน เบญจมาศ

เจ้าของ

สถานที่

แบบแสดง
รายการประกอบแบบระบบสุขาภิบาล

มาตราส่วน

FILE :	เลขที่	รวม
วันที่	SN-01	5
แผ่นที่ 27	รวมแผ่น 31	

รายการแก้ไขแบบ

สัญลักษณ์	อักษรย่อ	รายละเอียด
W	W	ท่อน้ำเสีย (PVC มอก. CLASS 8.5)
S	S	ท่อน้ำทิ้งส้วม (PVC มอก. CLASS 8.5)
V	V	ท่อระบายอากาศ (PVC มอก. CLASS 8.5)
⋈	⋈	จุดปลายท่อน้ำดี (ก๊อกน้ำ , STOP VALE)
	CW	ท่อน้ำดี (CW) (PVC มอก. CLASS 13.5)
	-	แนวท่อใยหิน เส้นผ่าศูนย์กลาง 0.20 เมตร
	-	แนวเขตที่ดิน
FD	FD	ท่อระบายน้ำที่พื้น (PVC มอก. CLASS 8.5)
RD	RD	ท่อระบายน้ำฝน (PVC มอก. CLASS 8.5)
	FCO	FLOOR CLEANOUT
M	M	มาตรวัดน้ำ
	P	ปั๊มน้ำ
MH.	-	บ่อพักน้ำทิ้งสำเร็จรูป ขนาด 0.40 x 0.40 เมตร
	-	ถังบำบัดน้ำเสีย (WWTP)

หมายเหตุ

ผังบริเวณนี้เป็นเพียงตัวอย่างเพื่อประมาณราคา ค่าก่อสร้างส่วนประกอบอาคารเท่านั้น
ส่วนรายละเอียดของสถานที่จริง ให้กำหนดรายละเอียดขณะก่อสร้าง
ส่วนที่มิได้ปรากฏในแบบให้ปฏิบัติตาม พรบ.ควบคุมอาคาร และข้อบัญญัติกรุงเทพมหานคร

สำนักการ โยธา
กรุงเทพมหานคร

โครงการ
แบบบ้านยิ้มเพื่อประชาชน ระยะที่ 3

ตามนโยบาย
ม.ร.ว. สุขุมพันธุ์ บริพัตร
ผู้ว่าราชการกรุงเทพมหานคร
นายจุมพล สำเภาพล
รองผู้ว่าราชการกรุงเทพมหานคร
นางนินนาท ชลิตานนท์
ปลัดกรุงเทพมหานคร

ผู้อำนวยการสำนักการโยธา
รองผู้อำนวยการสำนักการโยธา
นายทวีศักดิ์ เลิศประพันธ์
ผู้อำนวยการสำนักงานออกแบบ
นายวัชรินทร์ บรรพต
หัวหน้ากลุ่มงานสถาปัตยกรรม
นายสินธุ์ชัย บุญปักษ์
หัวหน้ากลุ่มงานวิศวกรรม
นายอริยะ เมฆะกูล
สถาปนิก
นายพิฆเณศ เพ็ชรคำ ส-สถ 2561
วิศวกรโครงสร้าง
นายวัณโณ บรัศไพบูลย์ สย6633
วิศวกรไฟฟ้า
นายจรูญ มาสุขใจ ภฟก 2457
วิศวกรสุขาภิบาล
นายจีระสิทธิ์ ทิมสถิตย์ สย8489
วิศวกรเครื่องกล
นายช่างเขียนแบบ
นางสาวพิทักษ์กุล แสงพินิจ

แบบ บ้านพักอาศัย 1 ชั้น
แบบที่ 112
ชื่อบ้าน เบญจมาศ
เจ้าของ
สถานที่

แบบแสดง
สัญลักษณ์

มาตราส่วน 1:100

FILE :
วันที่
เลขที่ SN-02
รวม 5
แผ่นที่ 28
รวมแผ่น 31

รายการแก้ไขแบบ

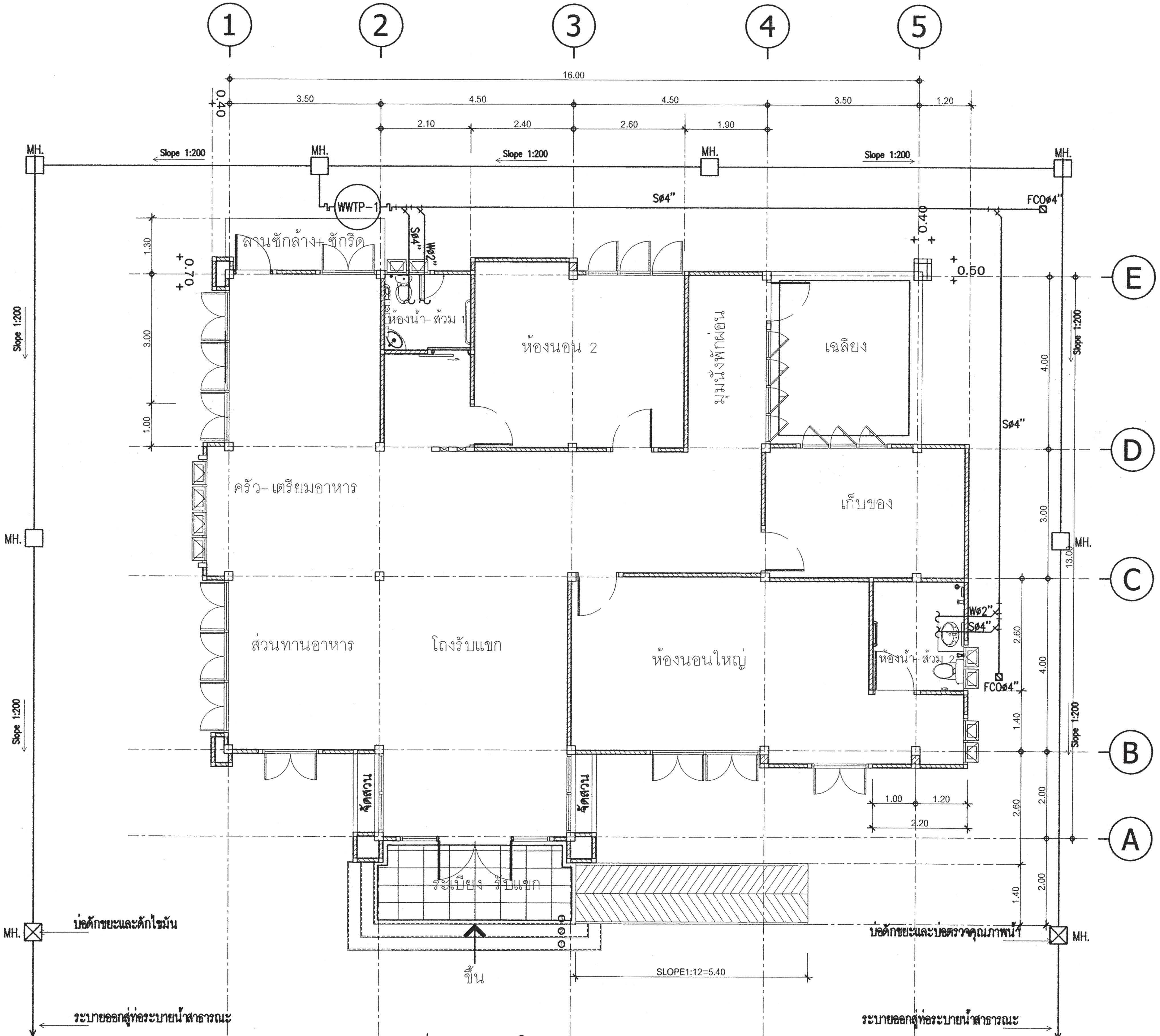

แปลนระบบสุขาภิบาล

มาตราส่วน 1:100

สำนักการ โยธา
กรุงเทพมหานคร

โครงการ
แบบบ้านยิ้มเพื่อประชาชน ระยะที่ 3

ตามนโยบาย
ม.ร.ว. สุขุมพันธุ์ บริพัตร
ผู้ว่าราชการกรุงเทพมหานคร
นายจุมพล สำเภาพล
รองผู้ว่าราชการกรุงเทพมหานคร
นางนินนาท ชลิตานนท์
ปลัดกรุงเทพมหานคร

ผู้อำนวยการสำนักการโยธา

รองผู้อำนวยการสำนักการโยธา
นายทวีศักดิ์ เลิศประพันธ์

ผู้อำนวยการสำนักงานออกแบบ
นายวัชรินทร์ บรรพต

หัวหน้ากลุ่มงานสถาปัตยกรรม
นายสินธุ์ชัย บุญปักษ์

หัวหน้ากลุ่มงานวิศวกรรม
นายอริยะ เมฆะกุล

สถาปนิก
นายพิฆเณศ เพ็ชรคำ ส-สถ2561

วิศวกรโครงสร้าง
นายวัณโณ บริศไพบูลย์ สย6633

วิศวกรไฟฟ้า
นายจรูญ มาสุขใจ ภฟก 2457

วิศวกรสุขาภิบาล
นายจิระสิทธิ์ ทิมสถิตย์ สย8489

วิศวกรเครื่องกล

นายช่างเขียนแบบ
นางสาวพิทักษ์กุล แสงพินิจ

แบบ บ้านพักอาศัย 1 ชั้น
แบบที่ 112
ชื่อบ้าน เบญจมาศ

เจ้าของ

สถานที่

แบบแสดง
แปลนระบบสุขาภิบาล

มาตราส่วน 1:100

FILE :	เลขที่	รวม
วันที่	SN-03	5
แผ่นที่	รวมแผ่น	
29	31	

รายการแก้ไขแบบ

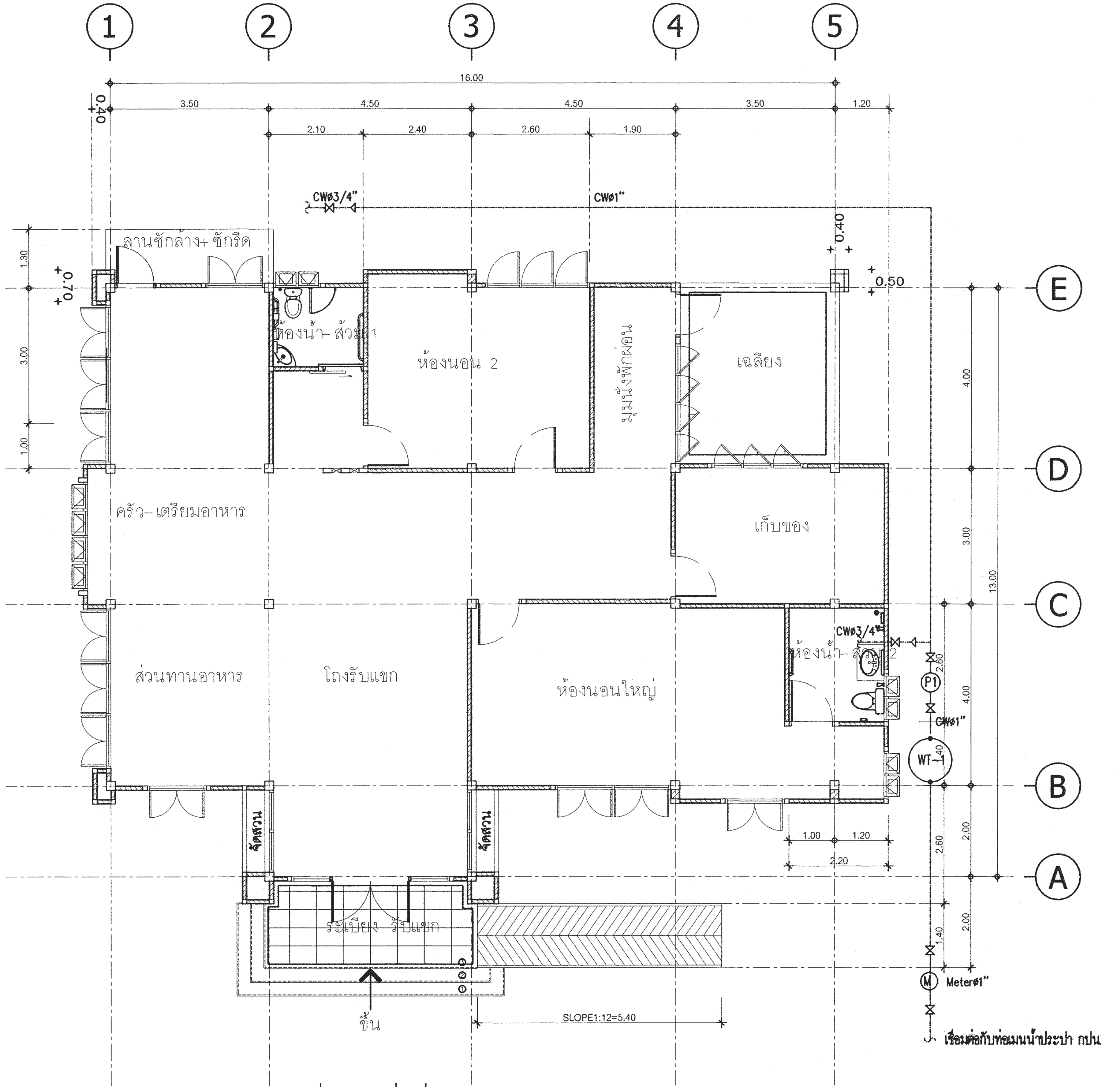

แปลนระบบประปา

มาตราส่วน 1:100

สำนักการ โยธา
กรุงเทพมหานคร

โครงการ
แบบบ้านยิ้มเพื่อประชาชน ระยะที่ 3

ตามนโยบาย
ม.ร.ว. สุขุมพันธุ์ บริพัตร
ผู้ว่าราชการกรุงเทพมหานคร
นายจุมพล สำเภาพล
รองผู้ว่าราชการกรุงเทพมหานคร
นางนินนาท ชลิตานนท์
ปลัดกรุงเทพมหานคร

ผู้อำนวยการสำนักการโยธา	
รองผู้อำนวยการสำนักการโยธา	
นายทวีศักดิ์ เลิศประพันธ์	
ผู้อำนวยการสำนักงานออกแบบ	
นายวัชรินทร์ บรรพต	
หัวหน้ากลุ่มงานสถาปัตยกรรม	
นายสินธุ์ชัย บุญปักษ์	
หัวหน้ากลุ่มงานวิศวกรรม	
นายอริยะ เมฆะกูล	
สถาปนิก	
นายพิฆเณศ เพ็ชรคำ ส-สถ 2561	
วิศวกรโครงสร้าง	
นายวัณโณ บรัศไพบูลย์ สย 6633	
วิศวกรไฟฟ้า	
นายจรูญ มาสุขใจ ภฟก 2457	
วิศวกรสุขาภิบาล	
นายจิระสิทธิ์ ทิมสถิตย์ สย 8489	
วิศวกรเครื่องกล	
นายช่างเขียนแบบ	
นางสาวพิทักษ์กุล แสงพินิจ	

แบบ บ้านพักอาศัย 1 ชั้น
แบบที่ 112
ชื่อบ้าน เบญจมาศ
เจ้าของ
สถานที่

แบบแสดง
แปลนระบบประปา
มาตราส่วน 1:100

FILE :	เลขที่	รวม
วันที่	SN-04	5
แผ่นที่ 30	รวมแผ่น 31	

รายการแก้ไขแบบ

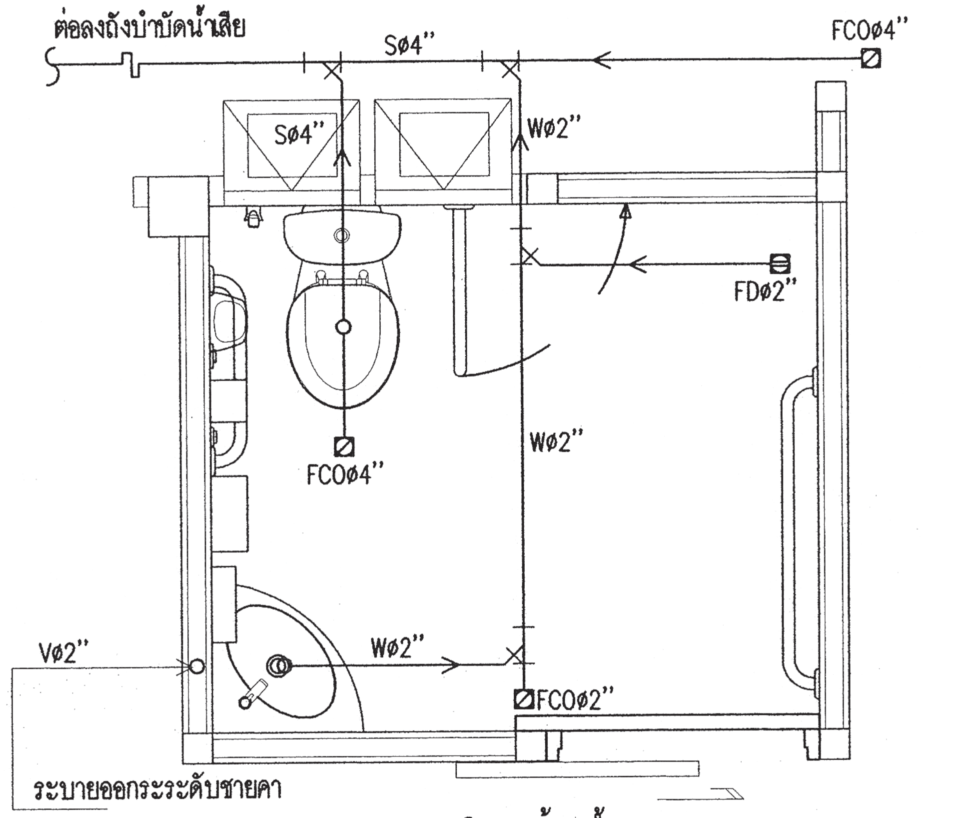

แบบขยายระบบสุขาภิบาลห้องน้ำ 1

มาตราส่วน 1 : 50

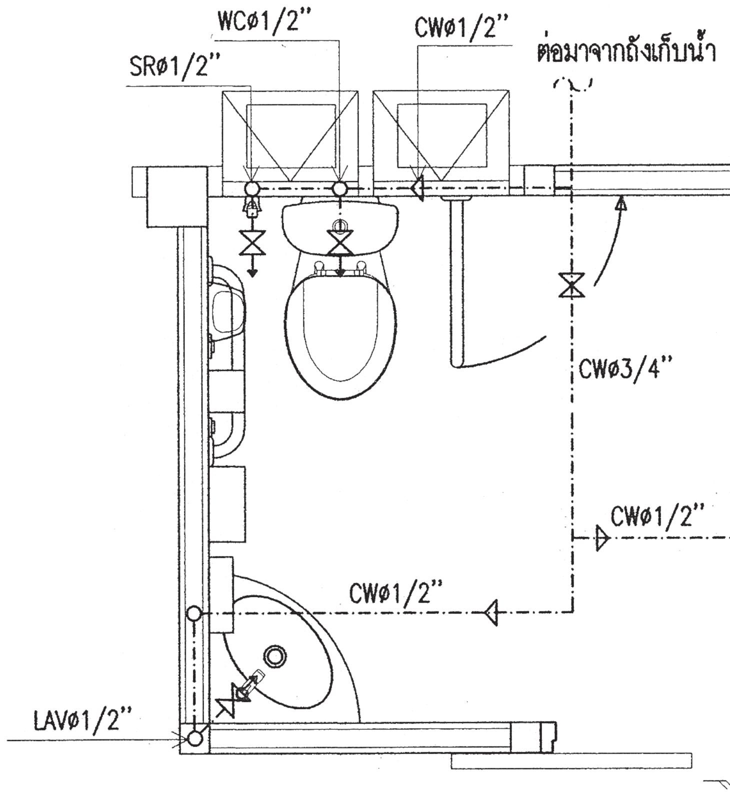

แบบขยายระบบประปาห้องน้ำ 1

มาตราส่วน 1 : 50

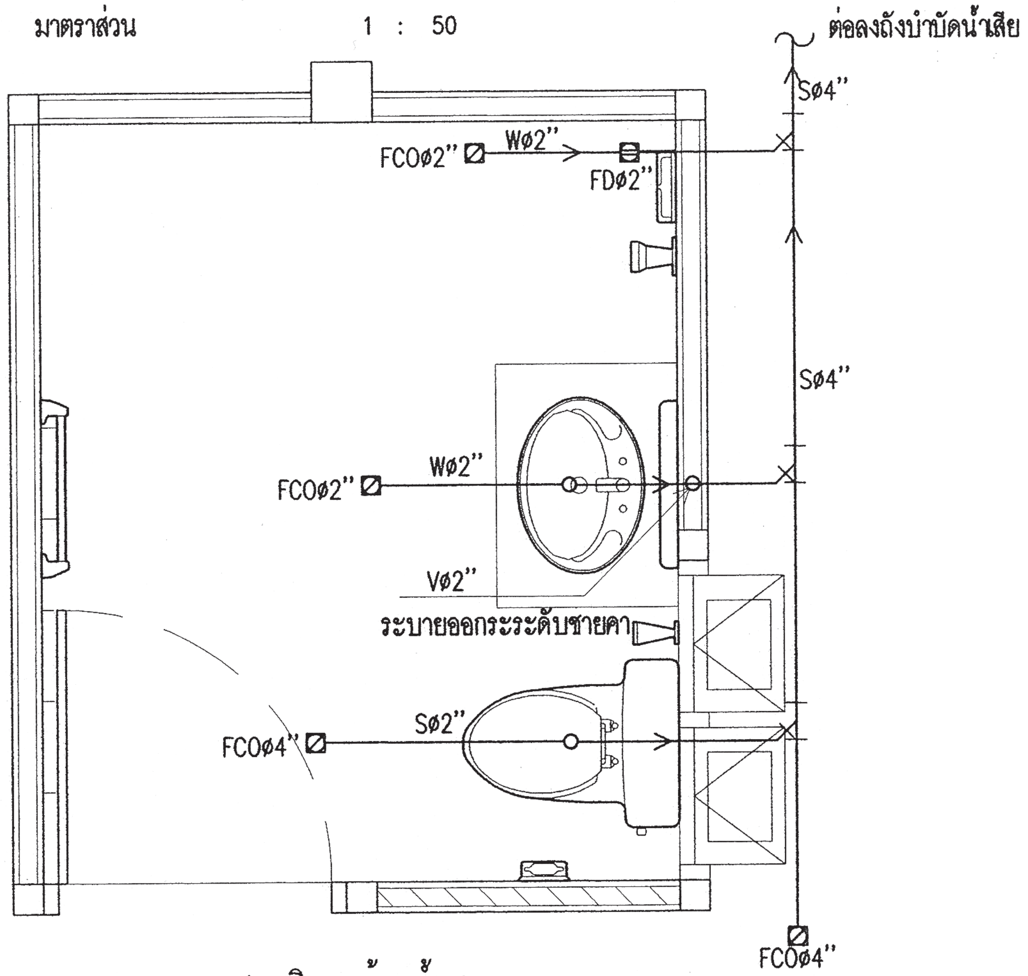

แบบขยายระบบสุขาภิบาลห้องน้ำ 2

มาตราส่วน 1 : 50

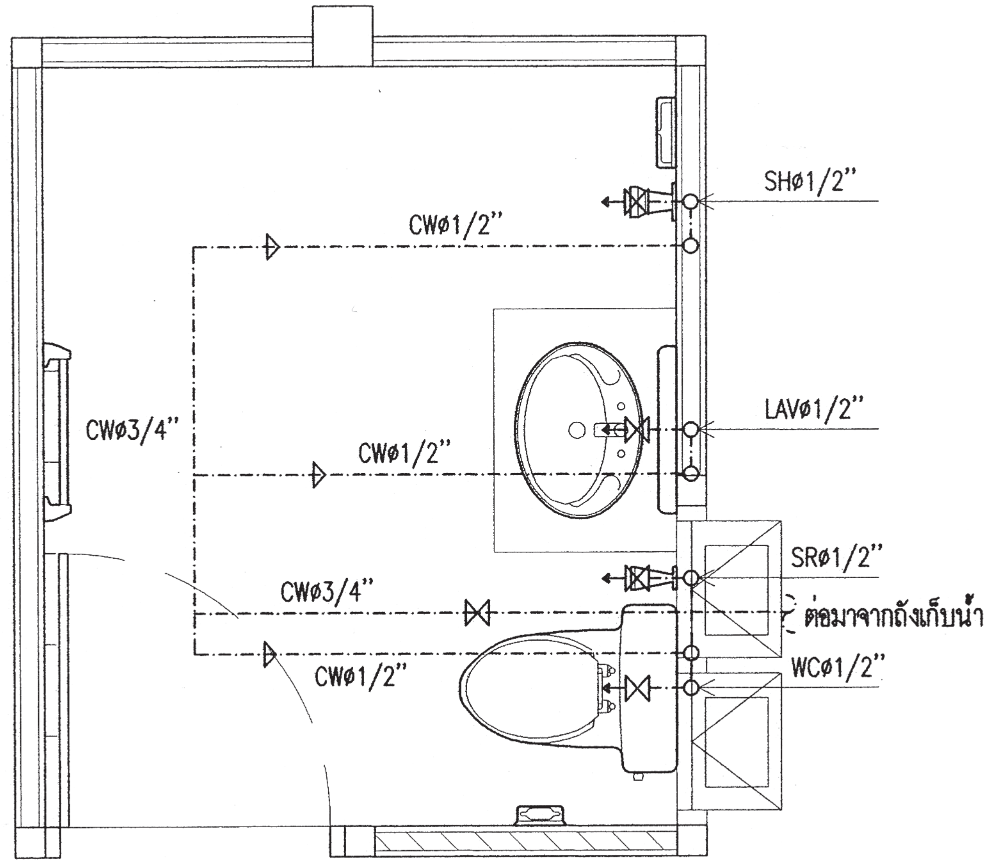

แบบขยายระบบประปาห้องน้ำ 2

มาตราส่วน 1 : 50

สำนักการ โยธา
กรุงเทพมหานคร

โครงการ
แบบบ้านยิ้มเพื่อประชาชน ระยะที่ 3

ตามนโยบาย
ม.ร.ว. สุขุมพันธุ์ บริพัตร
ผู้ว่าราชการกรุงเทพมหานคร
นายจุมพล สำเภาพล
รองผู้ว่าราชการกรุงเทพมหานคร
นางนินนาท ชลิตานนท์
ปลัดกรุงเทพมหานคร

ผู้อำนวยการสำนักการโยธา	
รองผู้อำนวยการสำนักการโยธา	
นายทวีศักดิ์ เลิศประพันธ์	
ผู้อำนวยการสำนักงานออกแบบ	
นายวัชรินทร์ บรรพต	
หัวหน้ากลุ่มงานสถาปัตยกรรม	
นายสินธุ์ชัย บุญปักษ์	
หัวหน้ากลุ่มงานวิศวกรรม	
นายอริยะ เมฆะกุล	
สถาปนิก	
นายพิฆเณศ เพ็ชรคำ ส-สถ2561	
วิศวกรโครงสร้าง	
นายวัณโณ บริศไพบูลย์ สย6633	
วิศวกรไฟฟ้า	
นายจรูญ มาสุขใจ ภฟก 2457	
วิศวกรสุขาภิบาล	
นายจีระสิทธิ์ ทิมสถิตย์ สย8489	
วิศวกรเครื่องกล	
นายช่างเขียนแบบ	
นางสาวพิทักษ์กุล แสงพินิจ	

แบบ บ้านพักอาศัย 1 ชั้น
แบบที่ 112
ชื่อบ้าน เบญจมาศ

เจ้าของ

สถานที่

แบบแสดง
แบบขยายระบบสุขาภิบาลห้องน้ำ 1,2
แบบขยายระบบประปาห้องน้ำ 1,2

มาตราส่วน 1:50

FILE :	เลขที่	รวม
วันที่	SN-05	5

แผ่นที่	รวมแผ่น
31	31

รายการแก้ไขแบบ

สัญญลักษณ์ประกอบแบบสถาปัตยกรรม

สัญลักษณ์	ความหมาย
②	แนวศูนย์กลางเสาทางตั้ง
Ⓑ	แนวศูนย์กลางเสาทางนอน
	ทิศเหนือ
	เส้นแสดงขอบเขตที่ดิน
	เส้นแสดงแนวศูนย์กลาง
	เส้นแสดงแนวที่ซ้อนหรือจะมีในอนาคตหรือ
	ของเดิมที่ต้องเคลื่อนย้ายออก
	เส้นแสดงระยะตัด
	ศูนย์กลางถึงศูนย์กลาง
	ศูนย์กลางถึงริม
	ริมถึงริม
+3.00	ระดับในแปลน
▽ +3.00	ระดับในรูปตัด
[3]	พื้น
△2	ผนัง
①	ฝ้าเพดาน
④	ประตู
⑤	หน้าต่าง

สัญญลักษณ์ประกอบแบบสถาปัตยกรรม

สัญลักษณ์	ความหมาย
	ดินถม
	ทรายหยาบอัดแน่น
	คอนกรีตเสริมเหล็ก
	ผนังก่ออิฐครึ่งแผ่น
	ผนังก่ออิฐเต็มแผ่น
	ผนังก่ออิฐเต็มหน้าเสา
	ผนังโครงคร่าวไม้
	ผนัง GLASS BLOCK
1	หมายเลขแสดงรูปด้าน
	สัญญลักษณ์แสดงรูปด้าน
	แสดงในแบบแผ่นที่
2	หมายเลขแสดงรูปด้าน
	สัญญลักษณ์แสดงรูปด้านในแผ่นเดียวกัน
	หมายเลขแสดงรูปตัด
	สัญญลักษณ์แสดงแนวตัด
	แสดงในแบบแผ่นที่
T-1	หมายเลขแสดงรูปตัด
	สัญญลักษณ์แสดงแนวตัดในแผ่นเดียวกัน
	หมายเลขแสดงแบบขยาย
	สัญญลักษณ์แสดงแบบขยาย
	แสดงในแบบแผ่นที่
D-3	หมายเลขแสดงแบบขยาย
	สัญญลักษณ์แสดงแบบขยายในแผ่นเดียวกัน

สารบัญแบบสถาปัตยกรรม

แผ่นที่	รายการ	แผ่นที่	รายการ
A-01	สัญลักษณ์ประกอบแบบ	A-18	แบบขยายประตู
A-02	รายการประกอบแบบ	A-19	แบบขยายประตู
A-03	แผนที่สังเขป , ผังบริเวณ	A-20	แบบขยายหน้าต่าง
A-04	แปลนพื้นชั้นล่าง		
A-05	แปลนพื้นชั้นบน		
A-06	แปลนหลังคา		
A-07	รูปตัด A-A		
A-08	รูปตัด B-B		
A-09	รูปด้าน 1		
A-10	รูปด้าน 2		
A-11	รูปด้าน 3		
A-12	รูปด้าน 4		
A-13	แบบขยายบันได		
A-14	แบบขยายทางลาด		
A-15	แบบมาตรฐานการติดตั้งสุขภัณฑ์และอุปกรณ์		
A-16	แบบขยายห้องน้ำ 1 , 2		
A-17	แบบขยายห้องน้ำ 3		

สารบัญแบบวิศวกรรมไฟฟ้าและสื่อสาร

E-01	รายการระบบงานไฟฟ้า สัญลักษณ์ระบบไฟฟ้า SINGLE LINE DIAGRAM
E-02	แปลนระบบไฟฟ้าแสงสว่าง –เต้ารับไฟฟ้า ชั้นล่าง
E-03	แปลนระบบไฟฟ้าแสงสว่าง –เต้ารับไฟฟ้า ชั้นบน

สารบัญแบบวิศวกรรมโครงสร้าง

S-01	รายการประกอบแบบโครงสร้าง
S-02	แปลนฐานราก – เสาตอม่อ
S-03	แปลนเสา – คาน – พื้น ชั้นล่าง
S-04	แปลนเสา – คาน – พื้น ชั้นบน
S-05	แปลนคานหลังคา
S-06	แปลนโครงหลังคา
S-07	แบบขยายโครงสร้าง
S-08	แบบขยายโครงสร้าง
S-09	แบบขยายโครงสร้าง

สารบัญแบบวิศวกรรมสุขาภิบาล

SN-01	รายการประกอบแบบระบบสุขาภิบาล
SN-02	สัญลักษณ์
SN-03	แปลนระบบสุขาภิบาล ชั้นล่าง , แปลนระบบสุขาภิบาล ชั้นบน
SN-04	แปลนระบบประปา ชั้นล่าง , แปลนระบบประปา ชั้นบน
SN-05	แบบขยายระบบสุขาภิบาล ห้องน้ำคนพิการ ,ห้องน้ำ 2 , 3
	แบบขยายระบบประปา ห้องน้ำคนพิการ ,ห้องน้ำ 2 , 3

สารบัญแบบวิศวกรรมเครื่องกล

รายการพื้น

1	พื้น คสล. ผิวปูกระเบื้องเซรามิค ชนิดปูพื้น กำหนดสีและขนาดภายหลัง
2	พื้น คสล. ผิวปูปาร์เก้ไม้เนื้อแข็ง
3	พื้น คสล. ผิวปูกระเบื้องเซรามิคผิวกันลื่น ชนิดปูพื้น กำหนดสีและขนาดภายหลัง
4	พื้นซีเมนต์ ผิวขัดมัน ผสมน้ำยากันซึม
5	พื้น คสล. พร้อมทำระบบกันซึม
6	พื้น คสล. ผิวปูกระเบื้องแกรนิตโต้ กำหนดสีและขนาดภายหลัง

รายการฝ้าเพดาน

①	ฝ้าเพดาน FIBER CEMENT BOARD ทาสีโครงคร่าวเหล็ก 1"x1" กรุตาข่ายกันแมลง
②	ฝ้ายิปซั่มบอร์ดหนา 9มม. ฉาบเรียบทาสี โครงคร่าวโลหะ
③	ฝ้ายิปซั่มบอร์ดกันชื้นหนา 9มม. ฉาบเรียบทาสี โครงคร่าวโลหะ

รายการผนัง

△1	ผนังก่ออิฐมวลเบาฉาบปูนเรียบ ทาสี
△2	ผนังก่ออิฐมวลเบาผิวกรุกระเบื้องเซรามิคชนิดบุผนัง เลยระดับฝ้าเพดานอย่างน้อย 10 ซม.
△3	ผนังก่ออิฐมวลเบา กรุทับด้วยไม้สังเคราะห์
△4	ผนังก่ออิฐมวลเบา กรุทับด้วยหินสังเคราะห์
△5	ผนังก่ออิฐมวลเบาฉาบปูนเรียบเซาะร่อง

หมายเหตุ – สีอาคารใช้ตามมาตรฐาน TOA SUPERSHIELD DURACLEAN หรือเทียบเท่า

หมายเหตุ

1. ระยะในแปลนเป็นระบบเมตริก หน่วยวัดเป็นเมตร
2. ระยะในแบบถือตัวเลขเป็นเกณฑ์ ห้ามวัด ประมาณหรือคาดคะเน
3. การก่อสร้างต้องเป็นไปตามมาตรฐานงานก่อสร้างกรมโยธาธิการ

สำนักการ โยธา
กรุงเทพมหานคร

โครงการ
แบบบ้านยิ้มเพื่อประชาชน ระยะที่ 3

ตามนโยบาย
ม.ร.ว. สุขุมพันธุ์ บริพัตร
ผู้ว่าราชการกรุงเทพมหานคร
นายจุมพล สำเภาพล
รองผู้ว่าราชการกรุงเทพมหานคร
นางนินนาท ชลิตานนท์
ปลัดกรุงเทพมหานคร

ผู้อำนวยการสำนักการโยธา	
รองผู้อำนวยการสำนักการโยธา	
นายทวีศักดิ์ เลิศประพันธ์	
ผู้อำนวยการสำนักงานออกแบบ	
นายวัชรินทร์ บรรพต	
หัวหน้ากลุ่มงานสถาปัตยกรรม	
นายสินธุชัย บุญรักษ์	
หัวหน้ากลุ่มงานวิศวกรรมอาคาร	
นายอริยะ เมฆะกูล	
สถาปนิก	
นายญาณกร ประกอบกิจ	ส-สถ.2654
วิศวกรโครงสร้าง	
นายวัลโณ บรัศไพบูลย์	สย.6633
วิศวกรไฟฟ้า	
นายจรูญ มาสุขใจ	กฟ.2457
วิศวกรสุขาภิบาล	
นายจีระสิทธิ์ ทิมสถิตย์	สย.8489
วิศวกรเครื่องกล	
นายช่างเขียนแบบ	
นายชนก ศรีเฉลิม	
นายอนุสรณ์ แผ่งสีคำ	

แบบ บ้านพักอาศัย 2 ชั้น
แบบที่ 113
ชื่อบ้าน พุทธชาด

เจ้าของ

สถานที่

แบบแสดง
สัญลักษณ์ประกอบแบบ

วันที่ :	เลขที่	รวม
มิถุนายน 2557	A-01	20

แผ่นที่	รวมแผ่น
01	37

FILE :

รายการแก้ไขแบบ

รายการ โครงการแบบบ้านยิ้มเพื่อประชาชน ระยะที่ 3

รายละเอียดประกอบแบบ

1 งานสถาปัตยกรรม

1.1 งานวัสดุผิวพื้น

- [1] พื้น คสล ปูกระเบื้องเซรามิค ชนิดปูพื้น กำหนดสีและขนาดภายหลัง
- [2] พื้น คสล ปูปาร์เก้ไม้เนื้อแข็ง
- [3] พื้น คสล ปูกระเบื้องเซรามิคผิวกันลื่น ชนิดปูพื้น กำหนดสีและขนาดภายหลัง
- [4] พื้นซีเมนต์ ผิวขัดมัน ผสมน้ำยากันซึม
- [5] พื้น คสล พร้อมทำระบบกันซึม

1.2 งานผนัง

- ⚠1 ผนังก่ออิฐมวลเบาฉาบปูนเรียบ ทาสี
- ⚠2 ผนังก่ออิฐมวลเบาผิวกรุกระเบื้องเซรามิคชนิดบุผนัง เลยระดับฝ้าเพดานอย่างน้อย 10 ซม
- ⚠3 ผนังก่ออิฐมวลเบา กรุทับด้วยไม้สังเคราะห์
- ⚠4 ผนังก่ออิฐมวลเบา กรุทับด้วยหินสังเคราะห์
- ⚠5 ผนังก่ออิฐมวลเบาฉาบปูนเรียบเซาะร่อง

1.3 งานฝ้าเพดาน

- (1) ฝ้าเพดาน FIBER CEMENT BOARD ทาสี โครงเคร่าเหล็ก 1" x1" กรุตาข่ายกันแมลง
- (2) แผ่นยิปซั่ม หนา 9 มม ฉาบเรียบทาสี โครงเคร่าอลูมิเนียม
- (3) แผ่นยิปซั่มชนิดกันชื้น หนา 9 มม ฉาบเรียบทาสี โครงเคร่าอลูมิเนียม

1.4 งานประตู - หน้าต่าง - ตามแบบขยายประตูหน้าต่าง

1.5 งานสุขภัณฑ์ - ตามแบบขยายห้องน้ำ

1.6 บันไดและราวบันได - โครงสร้าง คสล วัสดุผิว และลูกกรง ตามแบบขยายบันได

1.7 งานสี

- สีทาภายนอก ใช้สีชนิดทาภายนอก
- สีทาภายใน ใช้สีชนิดทาภายใน
- สีทาเหล็ก และไม้ ใช้สีน้ำมัน

2 งานโครงสร้าง ดูรายละเอียดงานวิศวกรรมโครงสร้าง

3 งานระบบไฟฟ้า ดูรายละเอียดงานวิศวกรรมไฟฟ้า

4 งานระบบสุขาภิบาล ดูรายละเอียดงานวิศวกรรมสุขาภิบาล

ข้อกำหนด

- โครงสร้างที่คำนวณไว้ สามารถรับน้ำหนักผนังก่ออิฐมอญได้
- โครงสร้างที่คำนวณไว้ สามารถรับน้ำหนักหลังคาคอนกรีตได้
- ควรคำนึงถึงระบบกำจัดปลวกด้วย
- แบบรูป และรายการนี้ ใช้เฉพาะในเขตกรุงเทพมหานครเท่านั้น
- ระดับ +0.00 ให้ยึดถือระดับถนนหน้าโครงการเป็นหลัก

สำนักการ โยธา
กรุงเทพมหานคร

โครงการ
แบบบ้านยิ้มเพื่อประชาชน ระยะที่ 3

ตามนโยบาย
ม.ร.ว. สุขุมพันธุ์ บริพัตร
ผู้ว่าราชการกรุงเทพมหานคร
นายจุมพล สำเภาพล
รองผู้ว่าราชการกรุงเทพมหานคร
นางนินนาท ชลิตานนท์
ปลัดกรุงเทพมหานคร

ผู้อำนวยการสำนักการโยธา	
รองผู้อำนวยการสำนักการโยธา	
นายทวีศักดิ์ เลิศประพันธ์	
ผู้อำนวยการสำนักงานออกแบบ	
นายวัชรินทร์ บรรพต	
หัวหน้ากลุ่มงานสถาปัตยกรรม	
นายสินธุชัย บุญบักษ์	
หัวหน้ากลุ่มงานวิศวกรรมอาคาร	
นายอริยะ เมฆะกูล	
สถาปนิก	
นายญาณกร ประกอบกิจ	ส-สถ.2654
วิศวกรโครงสร้าง	
นายวัฒโณ บรัศไหมูลย์	สย.6633
วิศวกรไฟฟ้า	
นายจรูญ มาสุขใจ	ภฟก.2457
วิศวกรสุขาภิบาล	
นายจีระสิทธ์ ริมสถิตย์	สย.8489
วิศวกรเครื่องกล	
นายช่างเขียนแบบ	
นายชนก ศรีเฉลิม	
นายอนุสรณ์ แผ่งลีลำ	

แบบ บ้านพักอาศัย 2 ชั้น
แบบที่ 113
ชื่อบ้าน พุทธชาด
เจ้าของ
สถานที่

แบบแสดง
รายการประกอบแบบ

วันที่ :	เลขที่	รวม
มิถุนายน 2557	A-02	20

แผ่นที่	รวมแผ่น
02	37

FILE :

รายการแก้ไขแบบ

แผนที่สังเขป

มาตราส่วน -

ผังบริเวณ

มาตราส่วน -

สำนักการโยธา
กรุงเทพมหานคร

โครงการ
แบบบ้านยิ้มเพื่อประชาชน ระยะที่ 3

ตามนโยบาย
ม.ร.ว. สุขุมพันธุ์ บริพัตร
ผู้ว่าราชการกรุงเทพมหานคร
นายจุมพล สำเภาพล
รองผู้ว่าราชการกรุงเทพมหานคร
นางนินนาท ชลิตานนท์
ปลัดกรุงเทพมหานคร

ผู้อำนวยการสำนักการโยธา	
รองผู้อำนวยการสำนักการโยธา	
นายทวีศักดิ์ เลิศประพันธ์	
ผู้อำนวยการสำนักงานออกแบบ	
นายวัชรินทร์ บรรพต	
หัวหน้ากลุ่มงานสถาปัตยกรรม	
นายสินธุชัย บุญบักษ์	
หัวหน้ากลุ่มงานวิศวกรรมอาคาร	
นายอริยะ เมฆะกูล	
สถาปนิก	
นายฐากร ประกอบกิจ	ส-สถ.2654
วิศวกรโครงสร้าง	
นายวัฒโณ บรัศไพบูลย์	สย.6633
วิศวกรไฟฟ้า	
นายจรูญ มาสุขใจ	ภฟก.2457
วิศวกรสุขาภิบาล	
นายจีระสิทธิ์ ทิมสถิตย์	สย.8489
วิศวกรเครื่องกล	
นายช่างเขียนแบบ	
นายชนก ศรีเฉลิม	
นายอนุสรณ์ แฝงสีคำ	

แบบ บ้านพักอาศัย 2 ชั้น
แบบที่ 113
ชื่อบ้าน พุทธชาด
เจ้าของ
สถานที่

แบบแสดง
แผนที่สังเขป, ผังบริเวณ

วันที่ :	เลขที่	รวม
มิถุนายน 2557	A-03	20

แผ่นที่	รวมแผ่น
03	37

FILE :

รายการแก้ไขแบบ

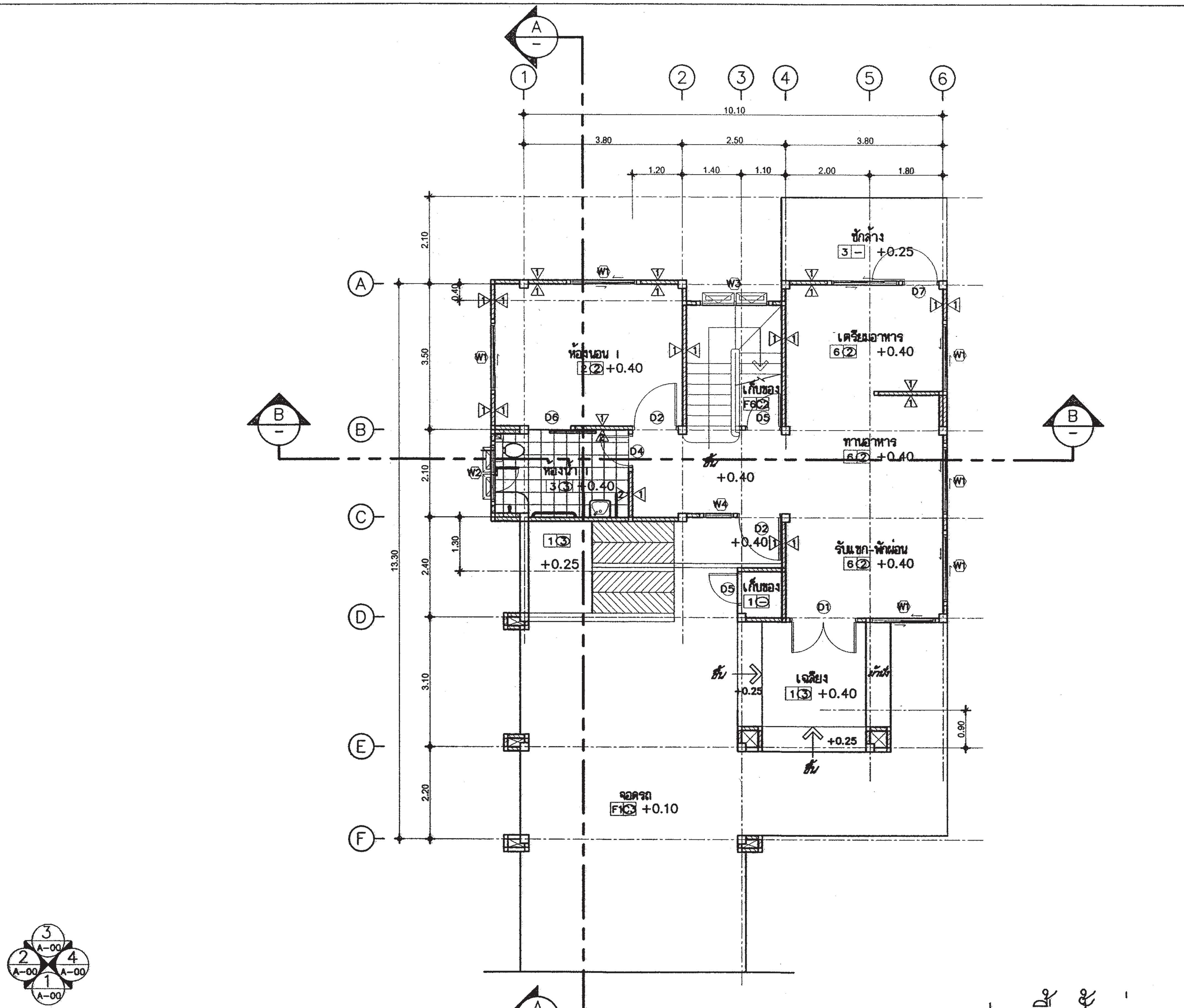

แปลนพื้นชั้นล่าง

มาตราส่วน 1:100

สำนักการโยธา
กรุงเทพมหานคร

โครงการ
แบบบ้านยิ้มเพื่อประชาชน ระยะที่ 3

ตามนโยบาย
ม.ร.ว. สุขุมพันธุ์ บริพัตร
ผู้ว่าราชการกรุงเทพมหานคร
นายจุมพล สำเภาพล
รองผู้ว่าราชการกรุงเทพมหานคร
นางนินนาท ชลิตานนท์
ปลัดกรุงเทพมหานคร

ผู้อำนวยการสำนักการโยธา	
รองผู้อำนวยการสำนักการโยธา	
นายทวีศักดิ์ เลิศประพันธ์	
ผู้อำนวยการสำนักงานออกแบบ	
นายวัชรินทร์ บรรพต	
หัวหน้ากลุ่มงานสถาปัตยกรรม	
นายสันธุชัย บุญบำรุง	
หัวหน้ากลุ่มงานวิศวกรรมอาคาร	
นายอริยะ เมฆะกูล	
สถาปนิก	
นายญาณกร ประกอบกิจ	ส-สถ.2654
วิศวกรโครงสร้าง	
นายวัฒโณ บรัศไพบูลย์	สย.6633
วิศวกรไฟฟ้า	
นายจรูญ มาสุขใจ	ภฟก.2457
วิศวกรสุขาภิบาล	
นายจีระสิทธิ์ ริมสถิตย์	สย.8469
วิศวกรเครื่องกล	
นายช่างเขียนแบบ	
นายชนก ศรีเฉลิม	
นายอนุสรณ์ แฝงสีคำ	

แบบ บ้านพักอาศัย 2 ชั้น
แบบที่ 113
ชื่อบ้าน พุทธชาด
เจ้าของ
สถานที่

แบบแสดง
แปลนพื้นชั้นล่าง

วันที่ :	เลขที่	รวม
มิถุนายน 2557	A-04	20

แผ่นที่	รวมแผ่น
04	37

FILE :

รายการแก้ไขแบบ

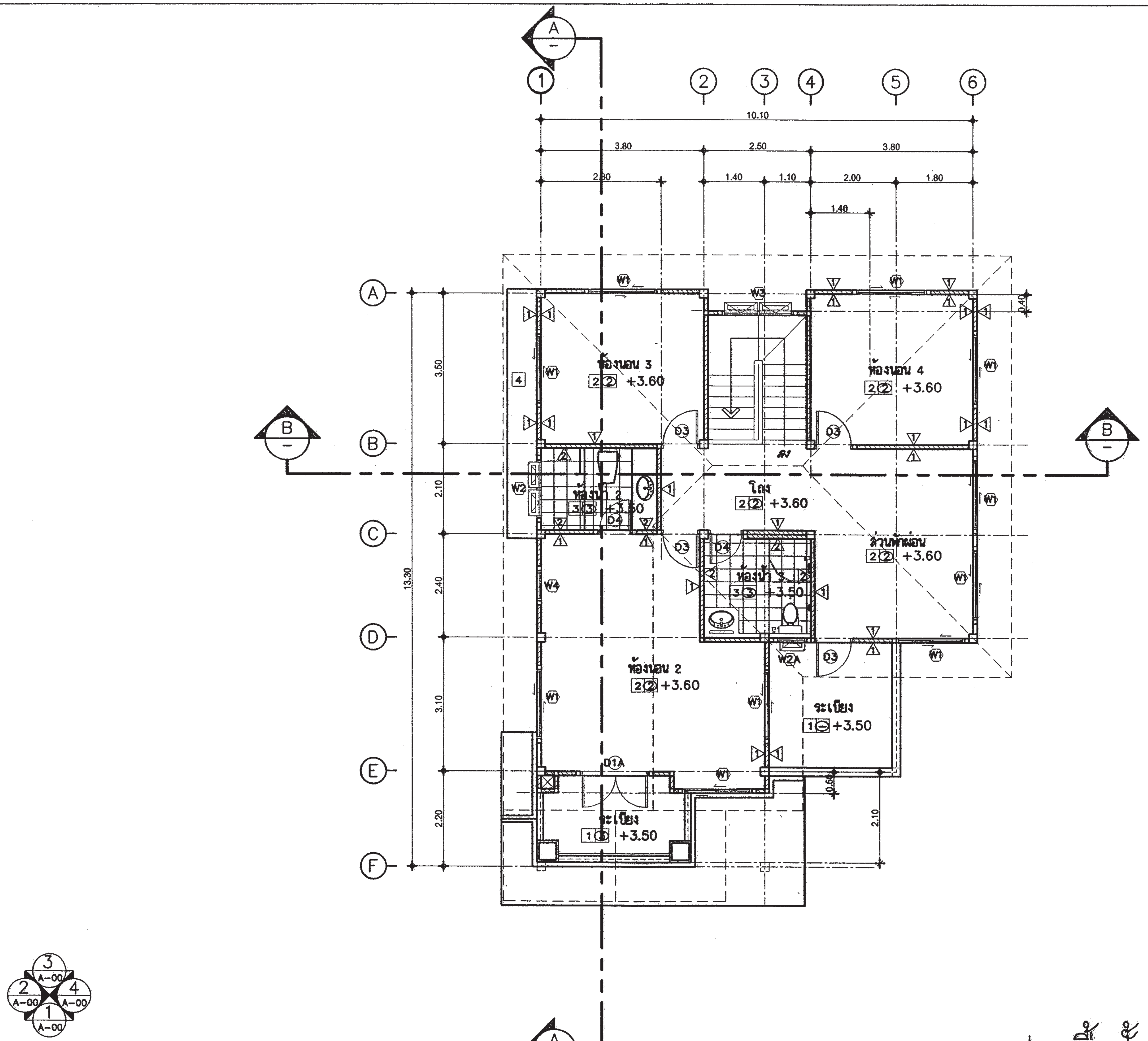

แปลนพื้นชั้นบน

มาตราส่วน 1:100

สำนักการ โยธา
กรุงเทพมหานคร

โครงการ
แบบบ้านยิ้มเพื่อประชาชน ระยะที่ 3

ตามนโยบาย
ม.ร.ว. สุขุมพันธุ์ บริพัตร
ผู้ว่าราชการกรุงเทพมหานคร
นายจุมพล สำเภาพล
รองผู้ว่าราชการกรุงเทพมหานคร
นางนินนาท ชลิตานนท์
ปลัดกรุงเทพมหานคร

ผู้อำนวยการสำนักการโยธา	
รองผู้อำนวยการสำนักการโยธา	
นายทวีศักดิ์ เลิศประพันธ์	
ผู้อำนวยการสำนักงานออกแบบ	
นายวัชรินทร์ บรรพต	
หัวหน้ากลุ่มงานสถาปัตยกรรม	
นายสันธุชัย บุญบักษ์	
หัวหน้ากลุ่มงานวิศวกรรมอาคาร	
นายอริยะ เนมะกูล	
สถาปนิก	
นายญาณกร ประกอบกิจ	ส-สถ.2654
วิศวกรโครงสร้าง	
นายวัลโณ บรัศไพบูลย์	สย.6633
วิศวกรไฟฟ้า	
นายจรูญ มาลุขใจ	กฟภ.2457
วิศวกรสุขาภิบาล	
นายจีระสิทธิ์ ทิมสถิตย์	สย.8489
วิศวกรเครื่องกล	
นายช่างเขียนแบบ	
นายชนก ศรีเฉลิม	
นายอนุสรณ์ แฝงสีคำ	

แบบ บ้านพักอาศัย 2 ชั้น
แบบที่ 113
ชื่อบ้าน พุทธชาด
เจ้าของ
สถานที่

แบบแสดง
แปลนพื้นชั้นบน

วันที่ :	เลขที่	รวม
มิถุนายน 2557	A-05	20

แผ่นที่	รวมแผ่น
05	37

FILE :

รายการแก้ไขแบบ

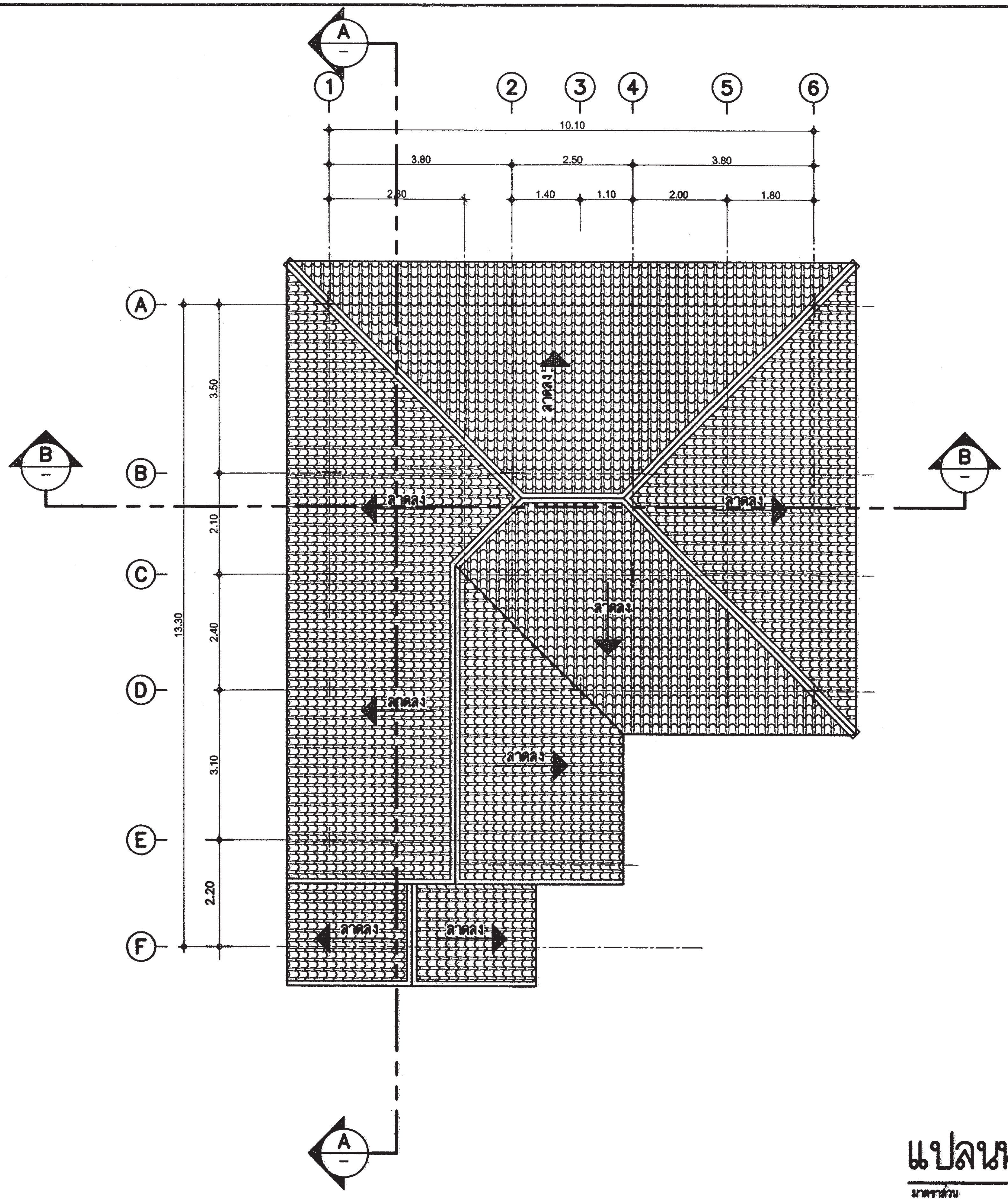

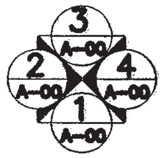

แปลนหลังคา

มาตราส่วน 1:100

สำนักการ โยธา
กรุงเทพมหานคร

โครงการ
แบบบ้านยิ้มเพื่อประชาชน ระยะที่ 3

ตามนโยบาย
ม.ร.ว. สุขุมพันธุ์ บริพัตร
ผู้ว่าราชการกรุงเทพมหานคร
นายจุมพล สำเภาพล
รองผู้ว่าราชการกรุงเทพมหานคร
นางนินนาท ชลิตานนท์
ปลัดกรุงเทพมหานคร

ผู้อำนวยการสำนักการโยธา	
รองผู้อำนวยการสำนักการโยธา	
นายทวีศักดิ์ เลิศประพันธ์	
ผู้อำนวยการสำนักงานออกแบบ	
นายวัชรินทร์ บรรพต	
หัวหน้ากลุ่มงานสถาปัตยกรรม	
นายสินธุชัย บุญปักษ์	
หัวหน้ากลุ่มงานวิศวกรรมอาคาร	
นายอริยะ เมฆะกูล	

สถาปนิก	
นายญาณกร ประกอบกิจ	ส-สถ. 2654
วิศวกรโครงสร้าง	
นายวัณโณ บรัศไพบูลย์	สย. 6633
วิศวกรไฟฟ้า	
นายจรูญ มาลุชใจ	ภฟก. 2457
วิศวกรสุขาภิบาล	
นายจีระสิทธิ์ ทิมสถิตย์	สย. 8489
วิศวกรเครื่องกล	
นายช่างเขียนแบบ	
นายชนก ศรีเฉลิม	
นายอนุสรณ์ แฝงสีคำ	

แบบ บ้านพักอาศัย 2 ชั้น
แบบที่ 113
ชื่อบ้าน พุทธชาด
เจ้าของ
สถานที่

แบบแสดง
แปลนหลังคา

วันที่ :	เลขที่	รวม
มิถุนายน 2557	A-06	20

แผ่นที่	รวมแผ่น
06	37

FILE :

รายการแก้ไขแบบ

สำนักการ โยธา
กรุงเทพมหานคร

โครงการ
แบบบ้านยิ้มเพื่อประชาชน ระยะที่ 3

ตามนโยบาย
ม.ร.ว. สุขุมพันธุ์ บริพัตร
ผู้ว่าราชการกรุงเทพมหานคร
นายจุมพล สำเภาพล
รองผู้ว่าราชการกรุงเทพมหานคร
นางนินนาท ชลิตานนท์
ปลัดกรุงเทพมหานคร

ผู้อำนวยการสำนักการโยธา	
รองผู้อำนวยการสำนักการโยธา	
นายทวีศักดิ์ เลิศประพันธ์	
ผู้อำนวยการสำนักงานออกแบบ	
นายวัชรินทร์ บรรพต	
หัวหน้ากลุ่มงานสถาปัตยกรรม	
นายสินธุชัย บุญบักษ์	
หัวหน้ากลุ่มงานวิศวกรรมอาคาร	
นายอริยะ เมฆะกูล	
สถาปนิก	
นายญาณกร ประกอบกิจ	ส-สถ.2654
วิศวกรโครงสร้าง	
นายวัณโณ บรัคไพบูลย์	สย.6633
วิศวกรไฟฟ้า	
นายจรูญ มาสุขใจ	ภฟก.2457
วิศวกรสุขาภิบาล	
นายจีระสิทธิ์ ทิมสถิตย์	สย.8489
วิศวกรเครื่องกล	
นายช่างเขียนแบบ	
นายชนก ศรีเฉลิม	
นายอนุสรณ์ แฝงสีคำ	

แบบ บ้านพักอาศัย 2 ชั้น
แบบที่ 113
ชื่อบ้าน พุทธชาด
เจ้าของ
สถานที่

แบบแสดง
รูปตัด A-A

วันที่ :	เลขที่	รวม
มิถุนายน 2557	A-07	20

แผ่นที่	รวมแผ่น
07	37

FILE :

รายการแก้ไขแบบ

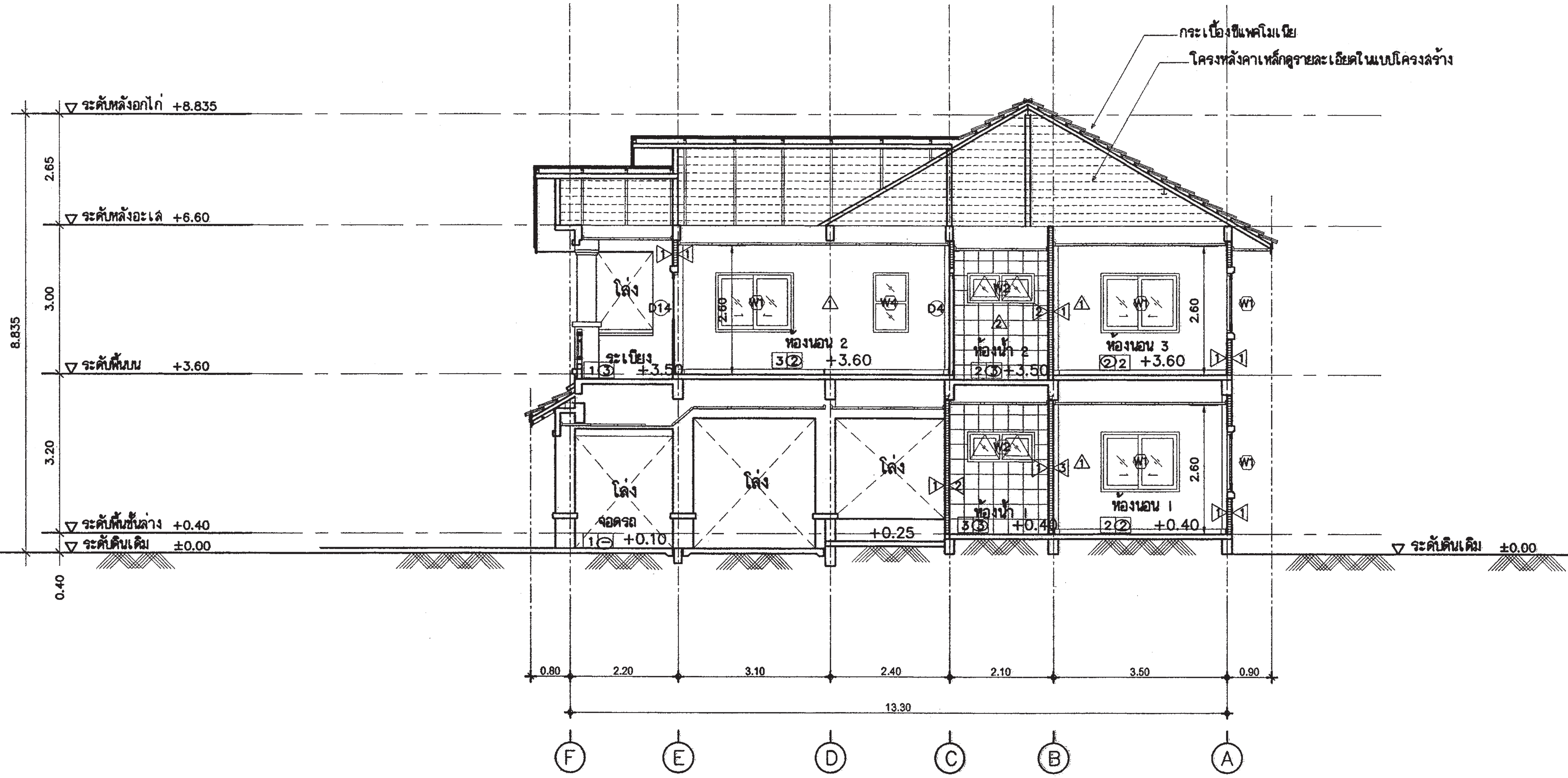

รูปตัด A - A

มาตราส่วน 1:100

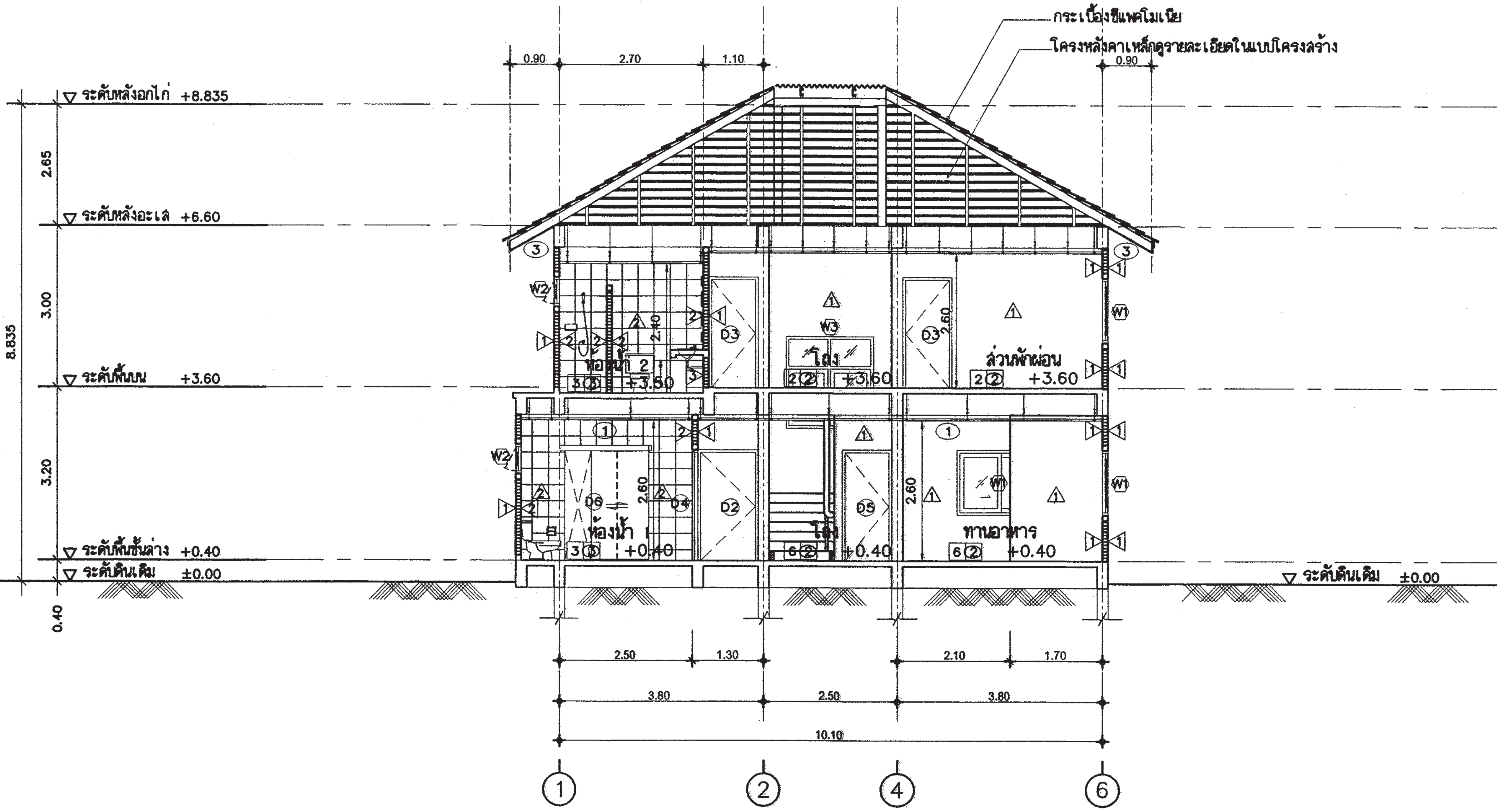

รูปตัด B - B

มาตราส่วน 1:100

สำนักการ โยธา
กรุงเทพมหานคร

โครงการ
แบบบ้านยิ้มเพื่อประชาชน ระยะที่ 3

ตามนโยบาย
ม.ร.ว. สุขุมพันธุ์ บริพัตร
ผู้ว่าราชการกรุงเทพมหานคร
นายจุมพล สำเภาพล
รองผู้ว่าราชการกรุงเทพมหานคร
นางนินนาท ชลิตานนท์
ปลัดกรุงเทพมหานคร

ผู้อำนวยการสำนักการโยธา	
รองผู้อำนวยการสำนักการโยธา	
นายทวิศักดิ์ เลิศประพันธ์	
ผู้อำนวยการสำนักงานออกแบบ	
นายวัชรินทร์ บรรพต	
หัวหน้ากลุ่มงานสถาปัตยกรรม	
นายสินธุชัย บุญบักษ์	
หัวหน้ากลุ่มงานวิศวกรรมอาคาร	
นายอริยะ เมฆะกูล	
สถาปนิก	
นายญาณกร ประกอบกิจ	ส-สถ. 2654
วิศวกรโครงสร้าง	
นายวัฒโณ บรัศไพบูลย์	สย. 6633
วิศวกรไฟฟ้า	
นายจรูญ มาลุชใจ	ภฟก. 2457
วิศวกรสุขาภิบาล	
นายจิระสิทธิ์ ทิมสถิตย์	สย. 8489
วิศวกรเครื่องกล	
นายช่างเขียนแบบ	
นายชนก ศรีเฉลิม	
นายอนุสรณ์ แฝงสีคำ	

แบบ บ้านพักอาศัย 2 ชั้น
แบบที่ 113
ชื่อบ้าน พุทธชาด
เจ้าของ
สถานที่

แบบแสดง
รูปตัด B-B

วันที่ :	เลขที่	รวม
มิถุนายน 2557	A-08	20

แผ่นที่	รวมแผ่น
08	37

FILE :

รายการแก้ไขแบบ

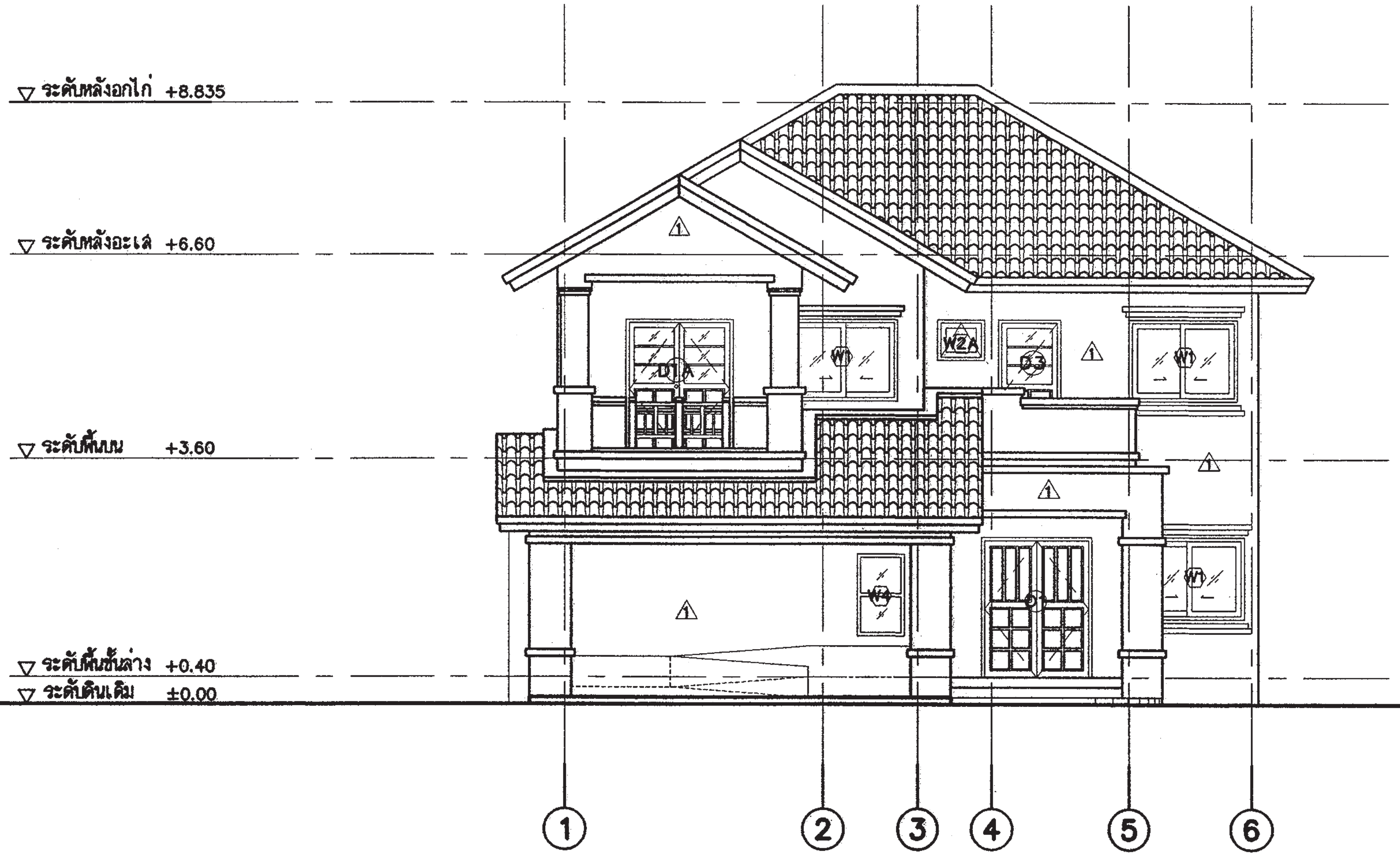

รูปด้าน 1

มาตราส่วน 1:100

สำนักการ โยธา
กรุงเทพมหานคร

โครงการ
แบบบ้านยิ้มเพื่อประชาชน ระยะที่ 3

ตามนโยบาย
ม.ร.ว. สุขุมพันธุ์ บริพัตร
ผู้ว่าราชการกรุงเทพมหานคร
นายจุมพล สำเภาพล
รองผู้ว่าราชการกรุงเทพมหานคร
นางนินนาท ชลิตานนท์
ปลัดกรุงเทพมหานคร

ผู้อำนวยการสำนักการโยธา	
รองผู้อำนวยการสำนักการโยธา	
นายทวีศักดิ์ เลิศประพันธ์	
ผู้อำนวยการสำนักงานออกแบบ	
นายวัชรินทร์ บรรพต	
หัวหน้ากลุ่มงานสถาปัตยกรรม	
นายสินธุ์ชัย บุญรักษ์	
หัวหน้ากลุ่มงานวิศวกรรมอาคาร	
นายอริยะ เมฆะกูล	
สถาปนิก	
นายญาณกร ประกอบกิจ	ส-สถ.2654
วิศวกรโครงสร้าง	
นายวัฒโณ บรัศไพบูลย์	สย.6633
วิศวกรไฟฟ้า	
นายจรูญ มาลุชใจ	ภฟก.2457
วิศวกรสุขาภิบาล	
นายจีระสิทธิ์ ทิฆัมพิคย์	สย.8489
วิศวกรเครื่องกล	
นายช่างเขียนแบบ	
นายชนก ศรีเฉลิม	
นายอนุสรณ์ แฝงสีคำ	

แบบ บ้านพักอาศัย 2 ชั้น
แบบที่ 113
ชื่อบ้าน พุทธชาด
เจ้าของ

สถานที่

แบบแสดง
รูปด้าน 1

วันที่ :	เลขที่	รวม
มิถุนายน 2557	A-09	20

แผ่นที่	รวมแผ่น
09	37

FILE :

รายการแก้ไขแบบ

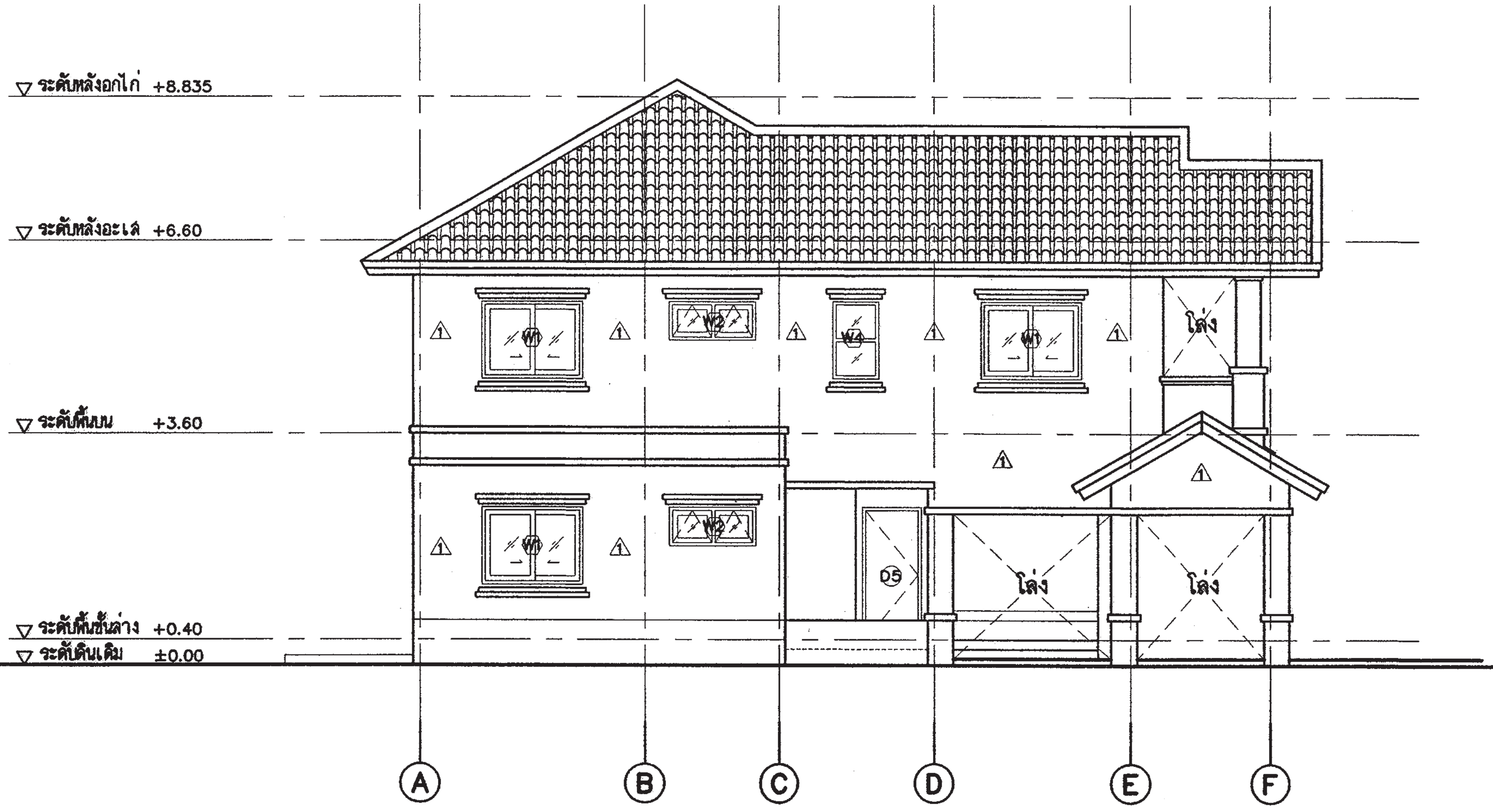

รูปด้าน 2

มาตราส่วน 1:100

สำนักการโยธา กรุงเทพมหานคร
โครงการ แบบบ้านยิ้มเพื่อประชาชน ระยะที่ 3
ตามนโยบาย
ม.ร.ว. สุขุมพันธุ์ บริพัตร ผู้ว่าราชการกรุงเทพมหานคร
นายจุมพล สำเภาพล รองผู้ว่าราชการกรุงเทพมหานคร
นางนินนาท ชลิตานนท์ ปลัดกรุงเทพมหานคร

ผู้อำนวยการสำนักการโยธา	
รองผู้อำนวยการสำนักการโยธา	
นายทวีศักดิ์ เลิศประพันธ์	
ผู้อำนวยการสำนักงานออกแบบ	
นายวัชรินทร์ บรรพต	
หัวหน้ากลุ่มงานสถาปัตยกรรม	
นายสินธุชัย บุญบักษ์	
หัวหน้ากลุ่มงานวิศวกรรมอาคาร	
นายอรียะ เมฆะกูล	
สถาปนิก	
นายญาณกร ประกอบกิจ	ส-สถ.2654
วิศวกรโครงสร้าง	
นายวัลโณ บรัศไพบูลย์	สย.6633
วิศวกรไฟฟ้า	
นายจรูญ มาลุชใจ	ภฟก.2457
วิศวกรสุขาภิบาล	
นายจิระสิทธิ์ ริมสถิตย์	สย.8489
วิศวกรเครื่องกล	
นายช่างเขียนแบบ	
นายชนก ศรีเฉลิม	
นายอนุสรณ์ แฝงสีคำ	

แบบ บ้านพักอาศัย 2 ชั้น
แบบที่ 113
ชื่อบ้าน พุทธชาด
เจ้าของ
สถานที่

แบบแสดง
รูปด้าน 2

วันที่ :	เลขที่	รวม
มิถุนายน 2557	A-10	20

แผ่นที่	รวมแผ่น
10	37

FILE :

รายการแก้ไขแบบ

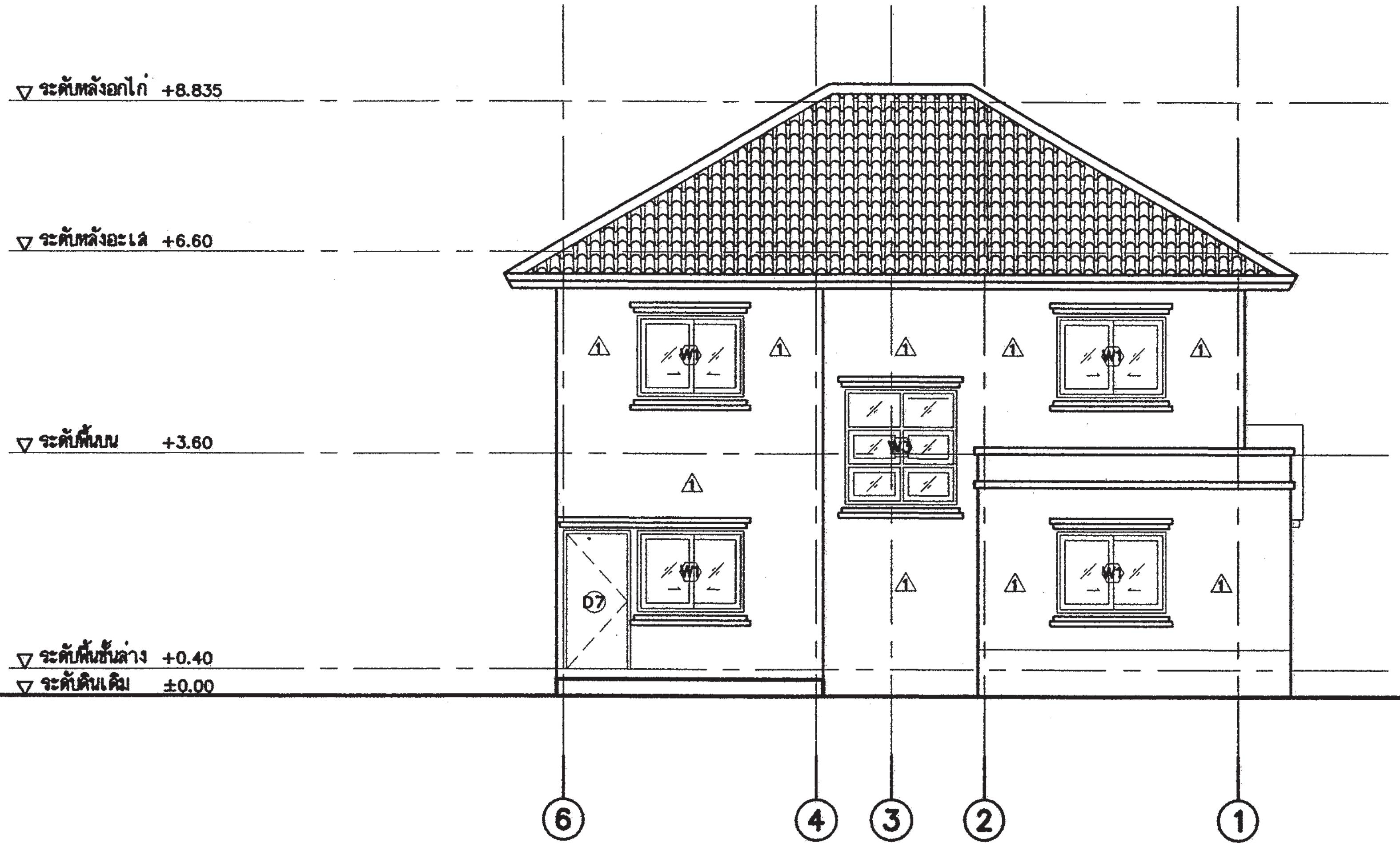

รูปด้าน 3

มาตราส่วน 1:100

สำนักการ โยธา
กรุงเทพมหานคร

โครงการ

แบบบ้านยิ้มเพื่อประชาชน ระยะที่ 3

ตามนโยบาย

ม.ร.ว. สุขุมพันธุ์ บริพัตร
ผู้ว่าราชการกรุงเทพมหานคร

นายจุมพล สำเภาพล
รองผู้ว่าราชการกรุงเทพมหานคร

นางนินนาท ชลิตานนท์
ปลัดกรุงเทพมหานคร

ผู้อำนวยการสำนักการโยธา	
รองผู้อำนวยการสำนักการโยธา	
นายทวีศักดิ์ เลิศประพันธ์	
ผู้อำนวยการสำนักงานออกแบบ	
นายวัชรินทร์ บรรพต	
หัวหน้ากลุ่มงานสถาปัตยกรรม	
นายสินธุชัย บุญปักษ์	
หัวหน้ากลุ่มงานวิศวกรรมอาคาร	
นายอริยะ เมฆะกูล	
สถาปนิก	
นายญาณกร ประกอบกิจ	ส-สถ.2654
วิศวกรโครงสร้าง	
นายวัณโณ บรัศไพบูลย์	สย.6633
วิศวกรไฟฟ้า	
นายจรูญ มาลุชใจ	ภฟก.2457
วิศวกรสุขาภิบาล	
นายจิระสิทธิ์ ทิมสถิตย์	สย.8489
วิศวกรเครื่องกล	
นายช่างเขียนแบบ	
นายชนก ศรีเฉลิม	
นายอนุสรณ์ แฝงสีคำ	

แบบ บ้านพักอาศัย 2 ชั้น
แบบที่ 113
ชื่อบ้าน พุทธชาด

เจ้าของ

สถานที่

แบบแสดง

รูปด้าน 3

วันที่ :	เลขที่	รวม
มิถุนายน 2557	A-11	20

แผ่นที่	รวมแบบ
11	37

FILE :

รายการแก้ไขแบบ

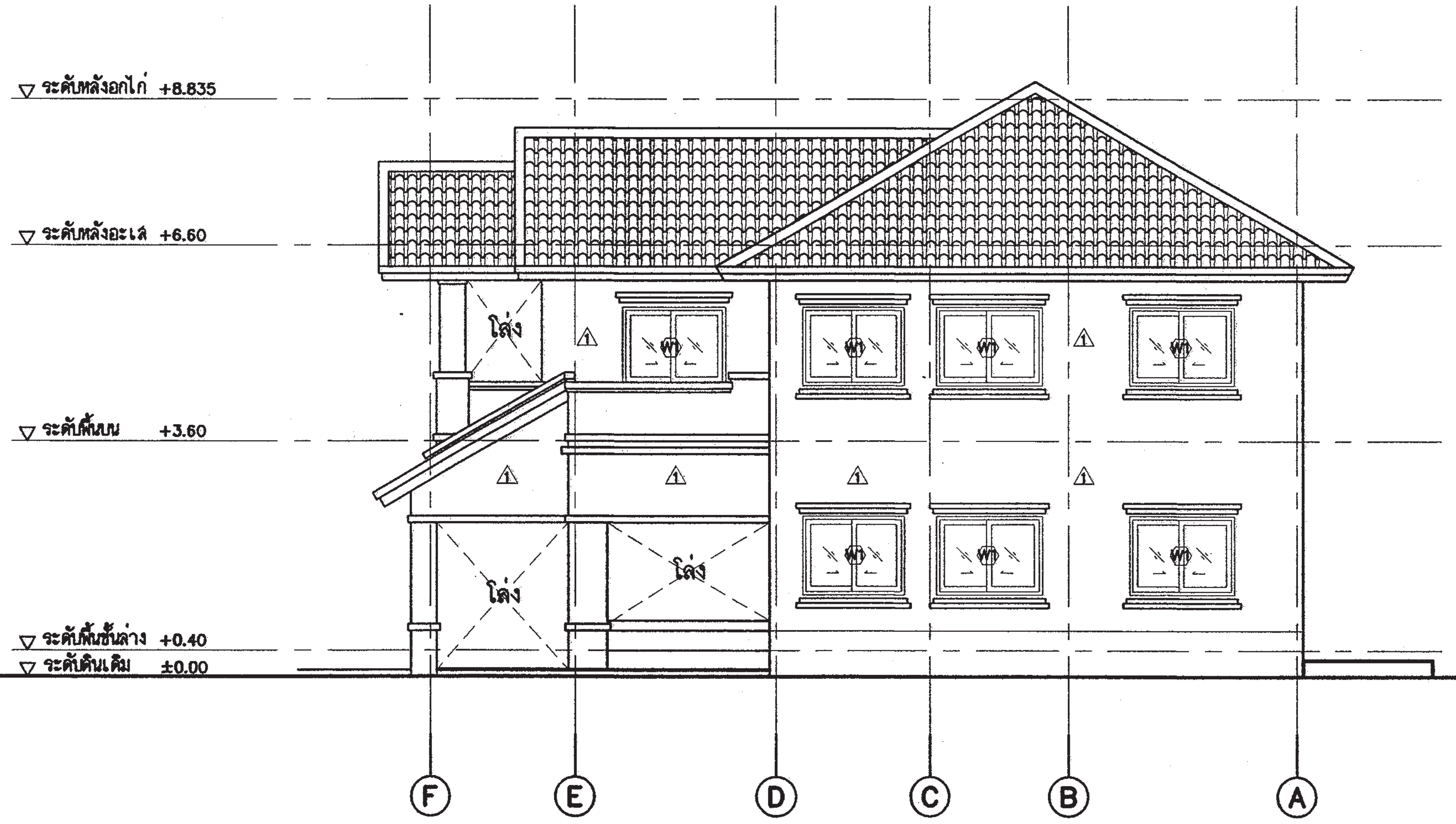

รูปด้าน 4

มาตราส่วน 1:100

สำนักการ โยธา
กรุงเทพมหานคร

โครงการ
แบบบ้านยิ้มเพื่อประชาชน ระยะที่ 3

ตามนโยบาย
ม.ร.ว. สุขุมพันธุ์ บริพัตร
ผู้ว่าราชการกรุงเทพมหานคร
นายจุมพล สำเภาพล
รองผู้ว่าราชการกรุงเทพมหานคร
นางนินนาท ชลิตานนท์
ปลัดกรุงเทพมหานคร

ผู้อำนวยการสำนักการโยธา	
รองผู้อำนวยการสำนักการโยธา	
นายทวิศักดิ์ เลิศประพันธ์	
ผู้อำนวยการสำนักงานออกแบบ	
นายวัชรินทร์ บรรพต	
หัวหน้ากลุ่มงานสถาปัตยกรรม	
นายสินธุชัย บุญปักษ์	
หัวหน้ากลุ่มงานวิศวกรรมอาคาร	
นายอริยะ เมฆะกูล	
สถาปนิก	
นายญาณกร ประกอบกิจ	ส-สถ.2654
วิศวกรโครงสร้าง	
นายวัณโณ บรัศไพบูลย์	สย.6633
วิศวกรไฟฟ้า	
นายจรูญ มาลุขใจ	ภฟก.2457
วิศวกรสุขาภิบาล	
นายจิระสิทธิ์ หิมลิถิดย์	สย.8489
วิศวกรเครื่องกล	
นายช่างเขียนแบบ	
นายชนก ศรีเฉลิม	
นายอนุสรณ์ แผ่งลีคำ	

แบบ บ้านพักอาศัย 2 ชั้น
แบบที่ 113
ชื่อบ้าน พุทธชาต

เจ้าของ

สถานที่

แบบแสดง
รูปด้าน 4

วันที่ :	เลขที่	รวม
มิถุนายน 2557	A-12	20

แผ่นที่	รวมแผ่น
12	37

FILE :

รายการแก้ไขแบบ

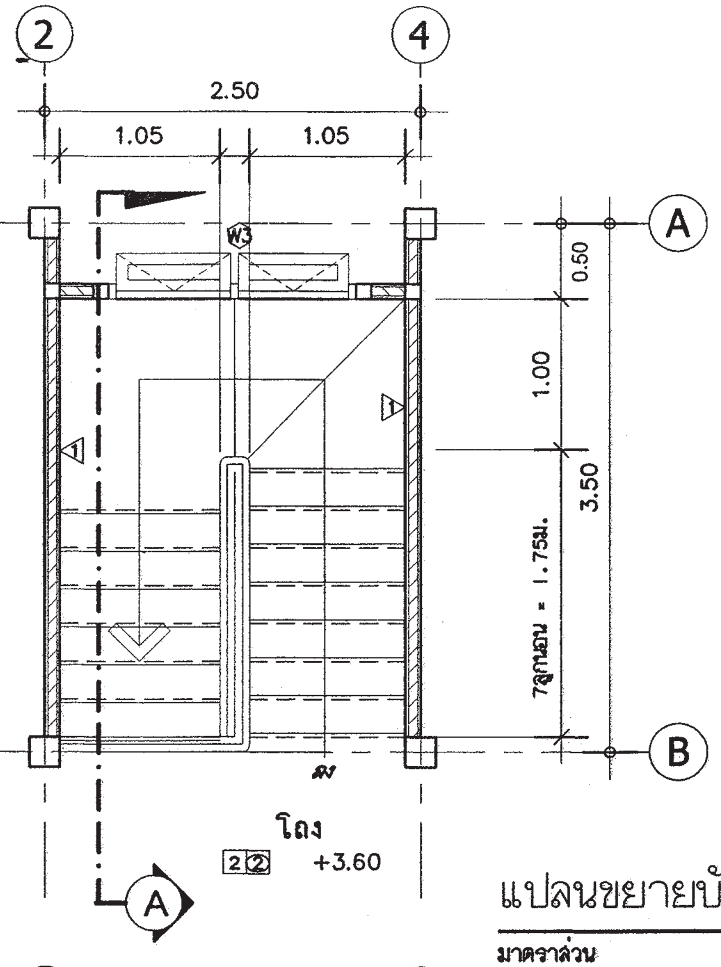

แปลนขยายบันไดชั้นบน

มาตราส่วน 1:50

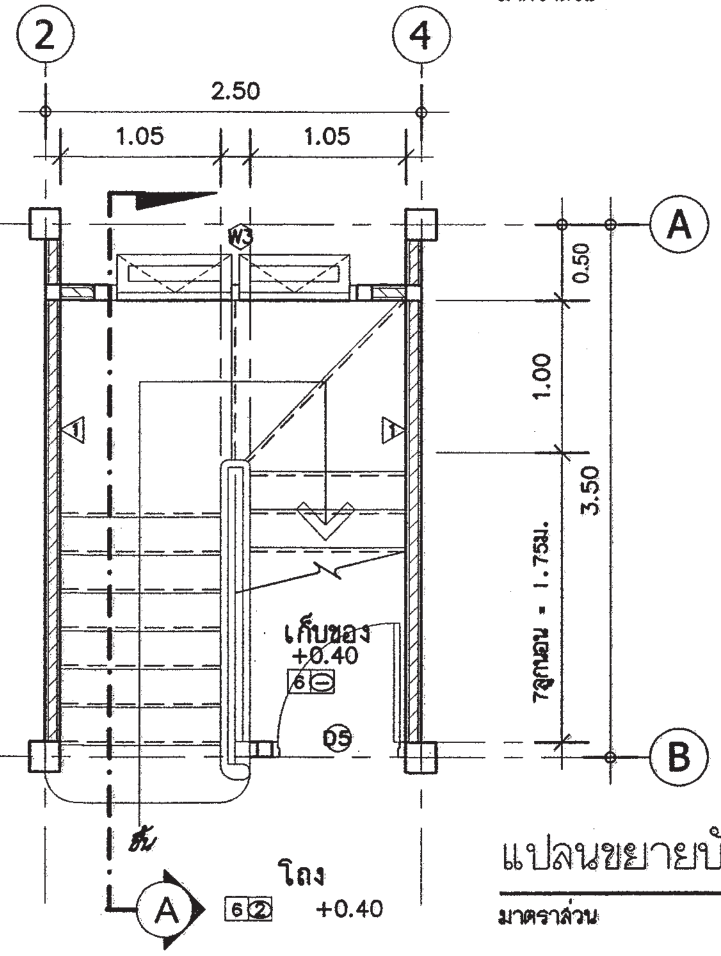

แปลนขยายบันไดชั้นล่าง

มาตราส่วน 1:50

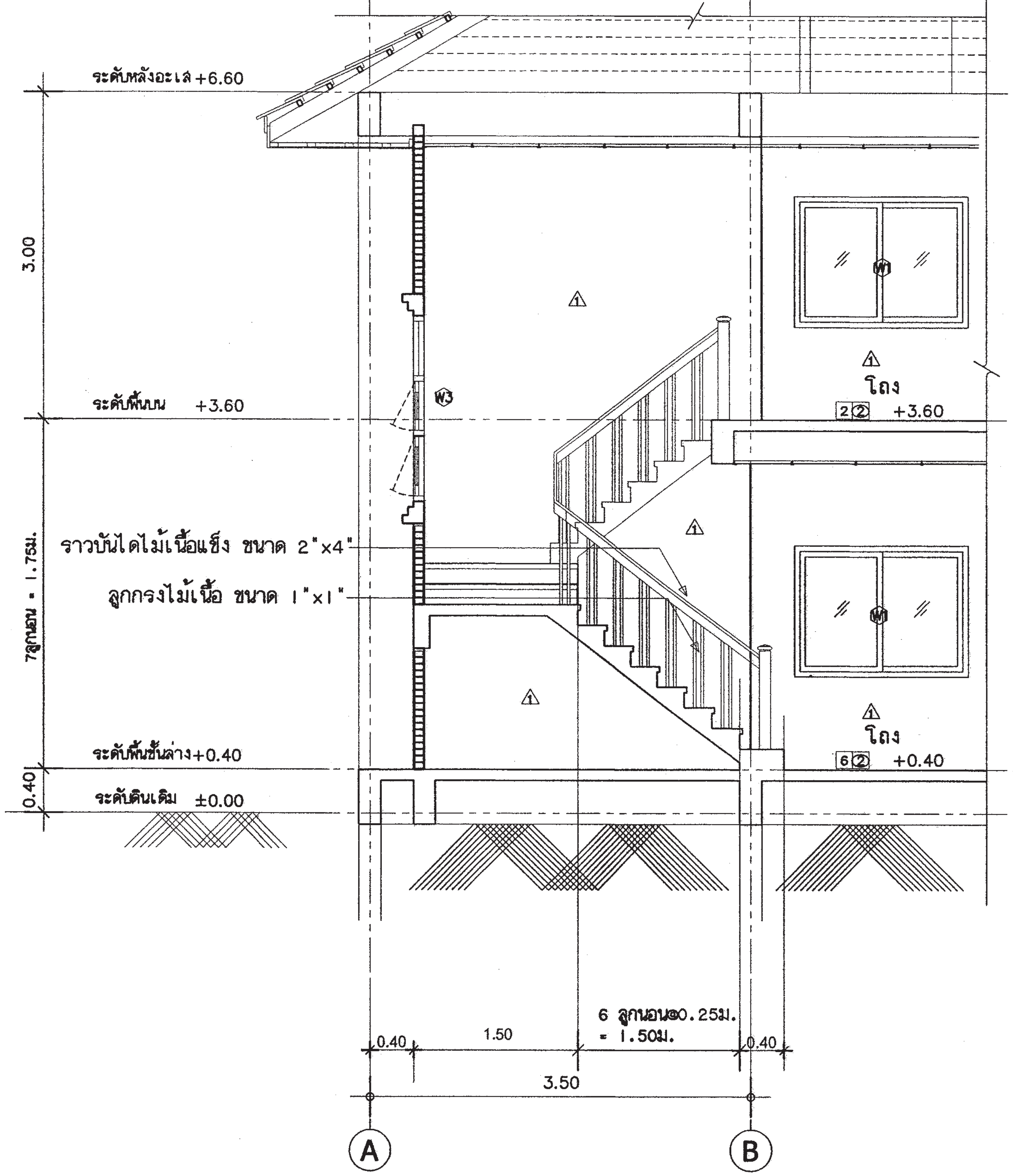

รูปตัดขยายบันได

มาตราส่วน 1:50

สำนักการโยธา กรุงเทพมหานคร	
โครงการ แบบบ้านยิ้มเพื่อประชาชน ระยะที่ 3	
ตามนโยบาย	
ม.ร.ว. สุขุมพันธุ์ บริพัตร ผู้ว่าราชการกรุงเทพมหานคร	
นายจุมพล สำเภาพล รองผู้ว่าราชการกรุงเทพมหานคร	
นางนินนาท ชลิตานนท์ ปลัดกรุงเทพมหานคร	
ผู้อำนวยการสำนักการโยธา	
รองผู้อำนวยการสำนักการโยธา	
นายทวีศักดิ์ เลิศประพันธ์	
ผู้อำนวยการสำนักงานออกแบบ	
นายวัชรินทร์ บรรพต	
หัวหน้ากลุ่มงานสถาปัตยกรรม	
นายสันธุชัย บุญปักษ์	
หัวหน้ากลุ่มงานวิศวกรรมอาคาร	
นายอริยะ เมฆะกูล	
สถาปนิก	
นายญาณกร ประกอบกิจ	ส-สถ.2654
วิศวกรโครงสร้าง	
นายวัฒโณ บรัศไพบูลย์	สย.6633
วิศวกรไฟฟ้า	
นายจรูญ มาลุชใจ	ภฟก.2457
วิศวกรสุขาภิบาล	
นายจีระสิทธิ์ ทิมสถิตย์	สย.8489
วิศวกรเครื่องกล	
นายช่างเขียนแบบ	
นายชนก ศรีเฉลิม	
นายอนุสรณ์ แฝงสีคำ	
แบบ บ้านพักอาศัย 2 ชั้น	
แบบที่ 113	
ชื่อบ้าน พุทธชาด	
เจ้าของ	
สถานที่	
แบบแสดง แบบขยายบันได	
วันที่ : มิถุนายน 2557	เลขที่ A-13 / รวม 20
แผ่นที่ 13	รวมแผ่น 37
FILE :	
รายการแก้ไขแบบ	

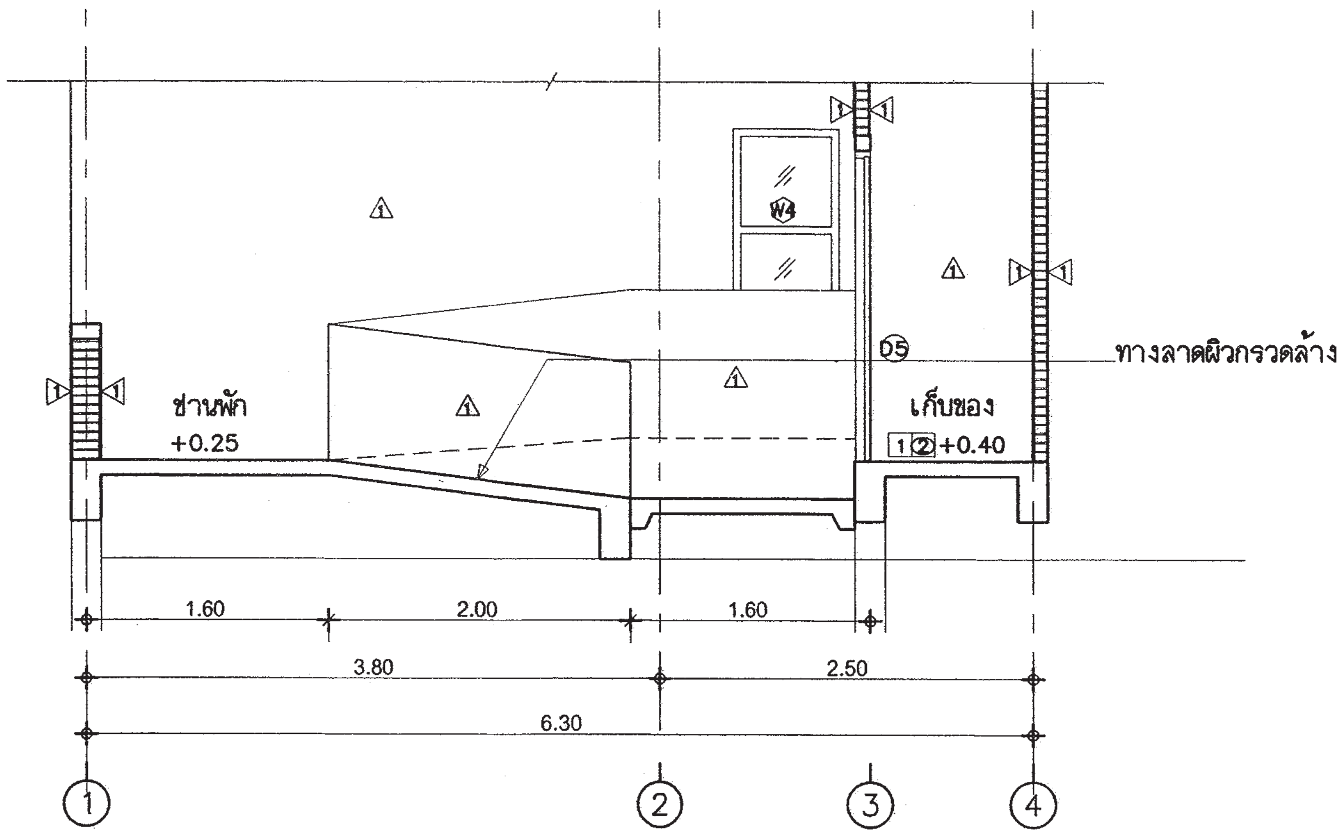

รูปตัดทางลาด

มาตราส่วน 1:50

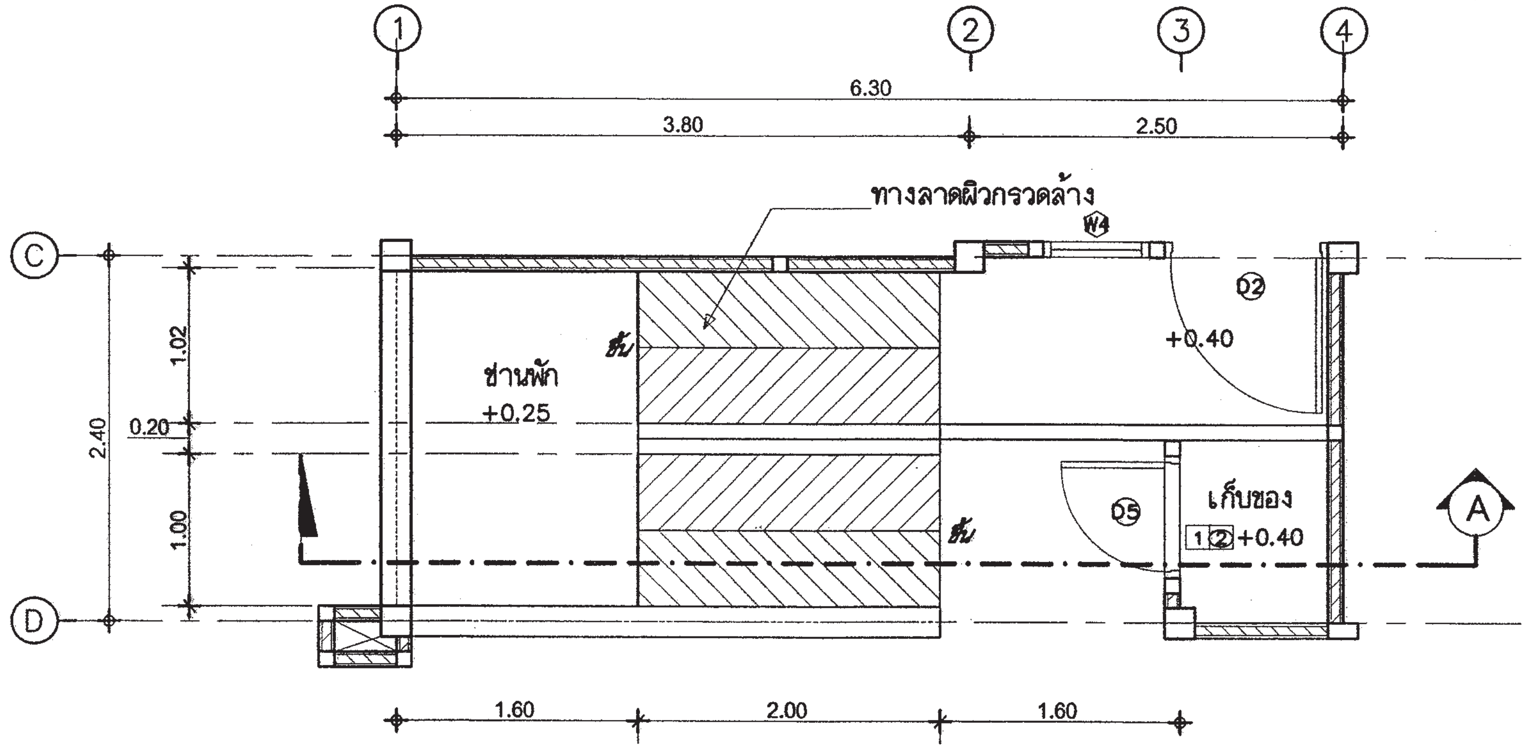

ขยายแปลนทางลาด

มาตราส่วน 1:50

สำนักการ โยธา
กรุงเทพมหานคร

โครงการ
แบบบ้านยิ้มเพื่อประชาชน ระยะที่ 3

ตามนโยบาย
ม.ร.ว. สุขุมพันธุ์ บริพัตร
ผู้ว่าราชการกรุงเทพมหานคร
นายจุมพล สำเภาพล
รองผู้ว่าราชการกรุงเทพมหานคร
นางนินนาท ชลิตานนท์
ปลัดกรุงเทพมหานคร

ผู้อำนวยการสำนักการโยธา	
รองผู้อำนวยการสำนักการโยธา	
นายทวีศักดิ์ เลิศประพันธ์	
ผู้อำนวยการสำนักงานออกแบบ	
นายวัชรินทร์ บรรพต	
หัวหน้ากลุ่มงานสถาปัตยกรรม	
นายสินธุชัย บุญบักษ์	
หัวหน้ากลุ่มงานวิศวกรรมอาคาร	
นายอริยะ เมฆะกูล	
สถาปนิก	
นายญาณกร ประกอบกิจ	ส-สถ.2654
วิศวกรโครงสร้าง	
นายวัฒโณ บรัศไหมูลย์	สย.6633
วิศวกรไฟฟ้า	
นายจรูญ มาสุขใจ	ภฟก.2457
วิศวกรสุขาภิบาล	
นายจีระสิทธ์ ทินสถิตย์	สย.8489
วิศวกรเครื่องกล	
นายช่างเขียนแบบ	
นายชนก ศรีเฉลิม	
นายอนุสรณ์ แฝงสีคำ	

แบบ บ้านพักอาศัย 2 ชั้น
แบบที่ 113
ชื่อบ้าน พุทธชาด
เจ้าของ
สถานที่

แบบแสดง
แบบขยายทางลาด

วันที่ :	เลขที่	รวม
มิถุนายน 2557	A-14	20

แผ่นที่	รวมแผ่น
14	37

FILE :

รายการแก้ไขแบบ

รายการประกอบแบบห้องน้ำ-ส้วม

สัญลักษณ์	รายละเอียด
WC1	โถส้วมนั่งราบชนิดฟลัชวาล์ว
WC2	โถส้วมนั่งราบชนิดหม้อน้ำ
WF	ที่ใส่กระดาษชำระติดผนัง
PH	ฝักบัวชำระสายอ่อน
LAV1	อ่างล้างหน้าชนิดฝังเคาน์เตอร์
LAV2	อ่างล้างหน้าชนิดแขวนผนัง
SW	ฝักบัวอาบน้ำสายอ่อน
SH	ที่ใส่สบู่
TB1	ราวแขวนผ้าแบบราว
TB2	ราวแขวนผ้าแบบติดผนังสำเร็จรูป
WF	ก๊อกน้ำประปาติดผนัง
BT	อ่างอาบน้ำเหล็กปั๊มพร้อมก๊อกน้ำผสม
SW2	ฝักบัวสายอ่อน+ก๊อกน้ำผสม
G	กระจกเงาสำเร็จรูปชนิดปรับระดับได้
MR	กระจกเงาขนาดตามแบบ
SF	ที่วางของอ่างล้างหน้าชนิดแขวน
HB	ก๊อกประปาสนาม
FD	ฝาระบายน้ำทิ้งDia. 2'' พร้อมตะแกรงกรองผง

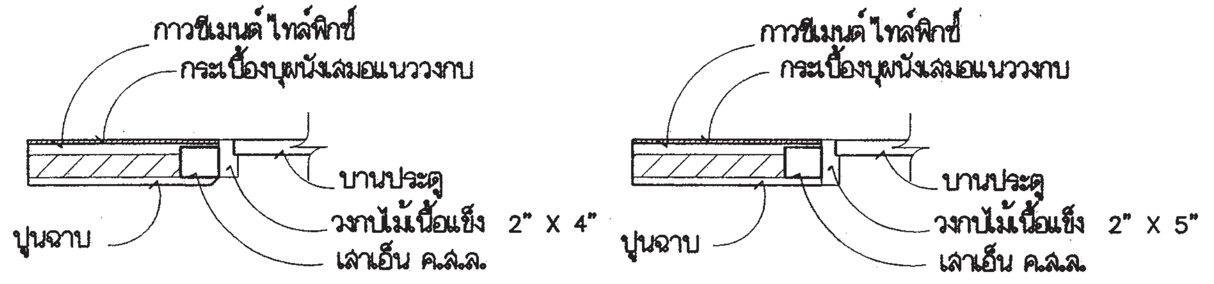

ขนาดวงกบ 2" X 4"

ขนาดวงกบ 2" X 5"

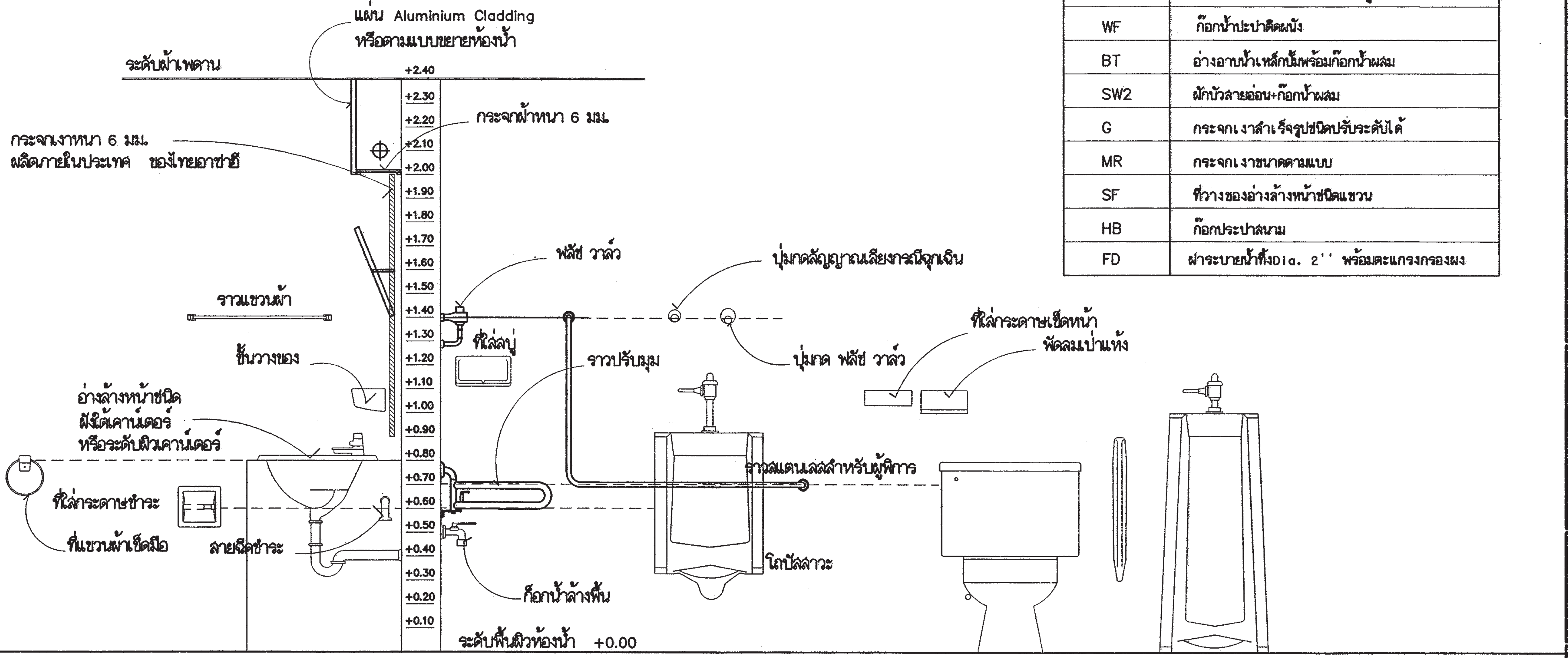

แสดงมาตรฐานการติดตั้งสุขภัณฑ์และอุปกรณ์

สำนักการ โยธา
กรุงเทพมหานคร

โครงการ
แบบบ้านยิ้มเพื่อประชาชน ระยะที่ 3

ตามนโยบาย
ม.ร.ว. สุขุมพันธุ์ บริพัตร
ผู้ว่าราชการกรุงเทพมหานคร
นายจุมพล สำเภาพล
รองผู้ว่าราชการกรุงเทพมหานคร
นางนินนาท ชลิตานนท์
ปลัดกรุงเทพมหานคร

ผู้อำนวยการสำนักการโยธา	
รองผู้อำนวยการสำนักการโยธา	
นายทวีศักดิ์ เลิศประพันธ์	
ผู้อำนวยการสำนักงานออกแบบ	
นายวัชรินทร์ บรรพต	
หัวหน้ากลุ่มงานสถาปัตยกรรม	
นายสินธุ์ชัย บุญปักษ์	
หัวหน้ากลุ่มงานวิศวกรรมอาคาร	
นายอริยะ เมฆะกูล	
สถาปนิก	
นายญาณกร ประกอบกิจ	ส-สถ. 2654
วิศวกรโครงสร้าง	
นายวัฒโณ บรัคไพบูลย์	สย. 6633
วิศวกรไฟฟ้า	
นายจรูญ มาสุขใจ	ภฟภ. 2457
วิศวกรสุขาภิบาล	
นายจิระสิทธิ์ ริมสถิตย์	สย. 8489
วิศวกรเครื่องกล	
นายช่างเขียนแบบ	
นายชนก ศรีเฉลิม	
นายอนุสรณ์ แฝงสีคำ	

แบบ บ้านพักอาศัย 2 ชั้น
แบบที่ 113
ชื่อบ้าน พุทธชาด
เจ้าของ
สถานที่

แบบแสดง
มาตรฐานการติดตั้งสุขภัณฑ์และอุปกรณ์

วันที่ :	เลขที่	รวม
มิถุนายน 2557	A-15	20

แผ่นที่	รวมแผ่น
15	37

FILE :

รายการแก้ไขแบบ

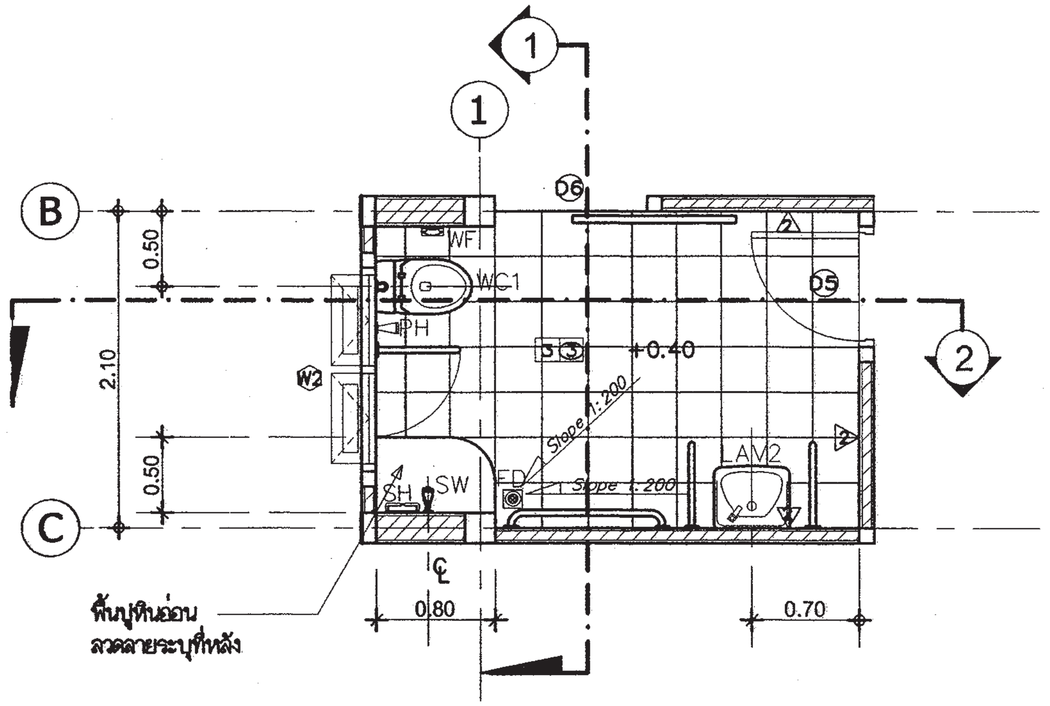

แปลนขยายห้องน้ำ 1

มาตราส่วน 1:50

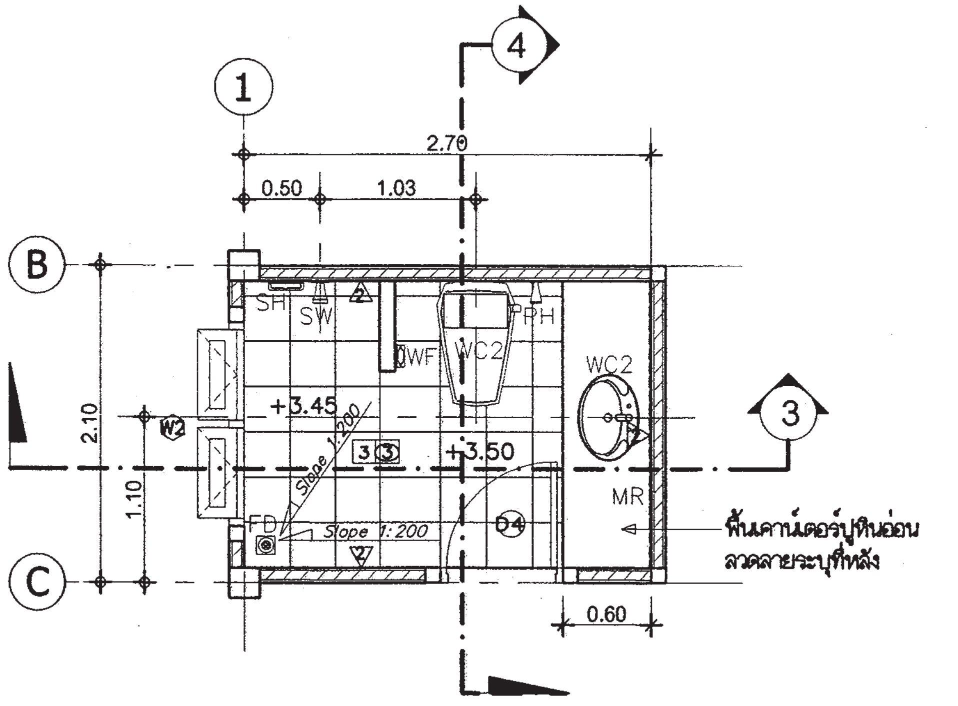

แปลนขยายห้องน้ำ 2

มาตราส่วน 1:50

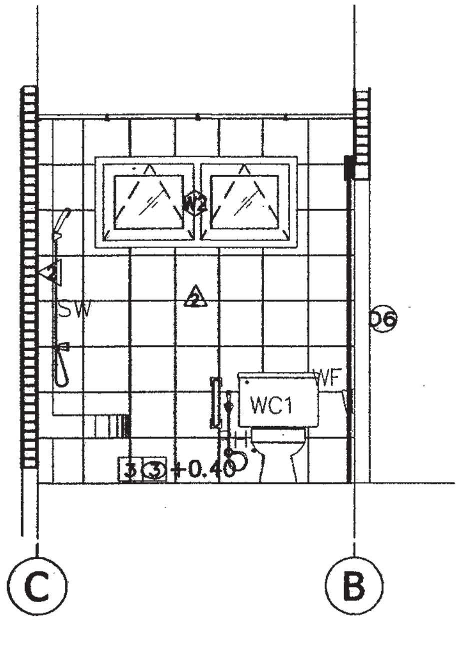

รูปตัดขยายห้องน้ำ 1

มาตราส่วน 1:50

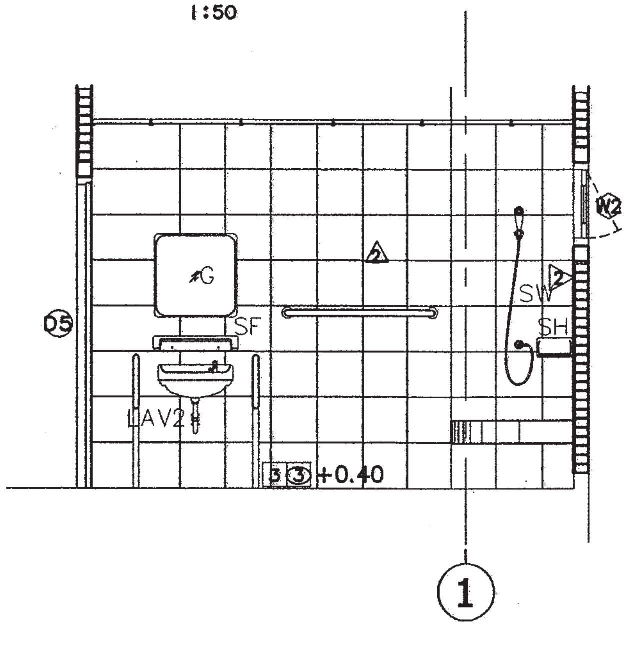

รูปตัดขยายห้องน้ำ 2

มาตราส่วน 1:50

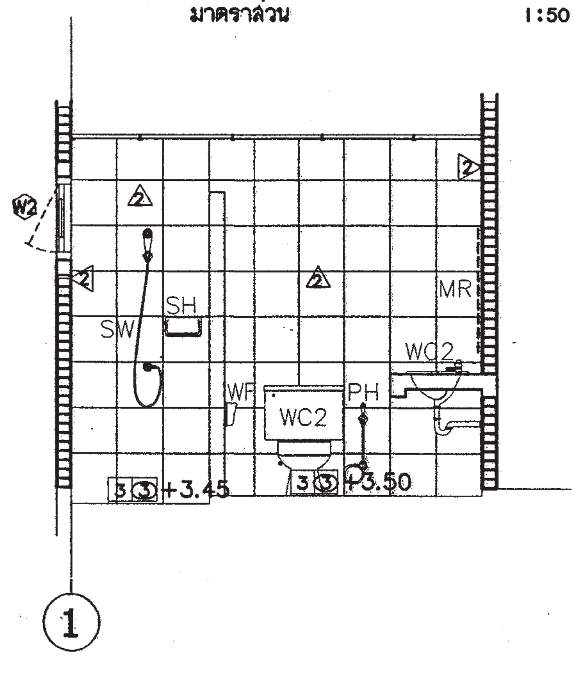

รูปตัดขยายห้องน้ำ 3

มาตราส่วน 1:50

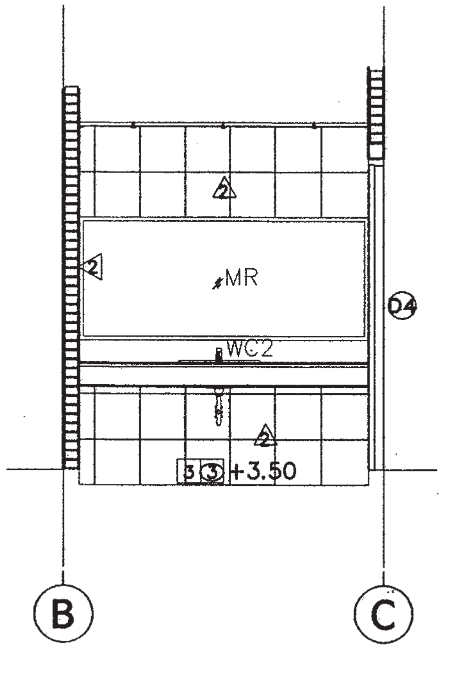

รูปตัดขยายห้องน้ำ 4

มาตราส่วน 1:50

สำนักการโยธา
กรุงเทพมหานคร

โครงการ
แบบบ้านยิ้มเพื่อประชาชน ระยะที่ 3

ตามนโยบาย
ม.ร.ว. สุขุมพันธุ์ บริพัตร
ผู้ว่าราชการกรุงเทพมหานคร
นายจุมพล สำเภาพล
รองผู้ว่าราชการกรุงเทพมหานคร
นางนินนาท ชลิตานนท์
ปลัดกรุงเทพมหานคร

ผู้อำนวยการสำนักการโยธา	
รองผู้อำนวยการสำนักการโยธา	
นายทวีศักดิ์ เลิศประพันธ์	
ผู้อำนวยการสำนักงานออกแบบ	
นายวัชรินทร์ บรรพต	
หัวหน้ากลุ่มงานสถาปัตยกรรม	
นายสินธุชัย บุญปักษ์	
หัวหน้ากลุ่มงานวิศวกรรมอาคาร	
นายอริยะ เมฆะกูล	
สถาปนิก	
นายญาณกร ประกอบกิจ	ส-สถ.2654
วิศวกรโครงสร้าง	
นายวัฒโณ บรัศไพบูลย์	สย.6633
วิศวกรไฟฟ้า	
นายจรูญ มาลุชใจ	ภฟก.2457
วิศวกรสุขาภิบาล	
นายจีระสิทธิ์ ทินสถิตย์	สย.8489
วิศวกรเครื่องกล	
นายช่างเขียนแบบ	
นายชนก ศรีเฉลิม	
นายอนุสรณ์ แฝงสีคำ	

แบบ บ้านพักอาศัย 2 ชั้น
แบบที่ 113
ชื่อบ้าน พุทธชาด
เจ้าของ
สถานที่

แบบแสดง
แบบขยายห้องน้ำ 1,2

วันที่ : มิถุนายน 2557	เลขที่ A-16	รวม 20
แผ่นที่ 16	รวมแผ่น 37	

FILE :

รายการแก้ไขแบบ

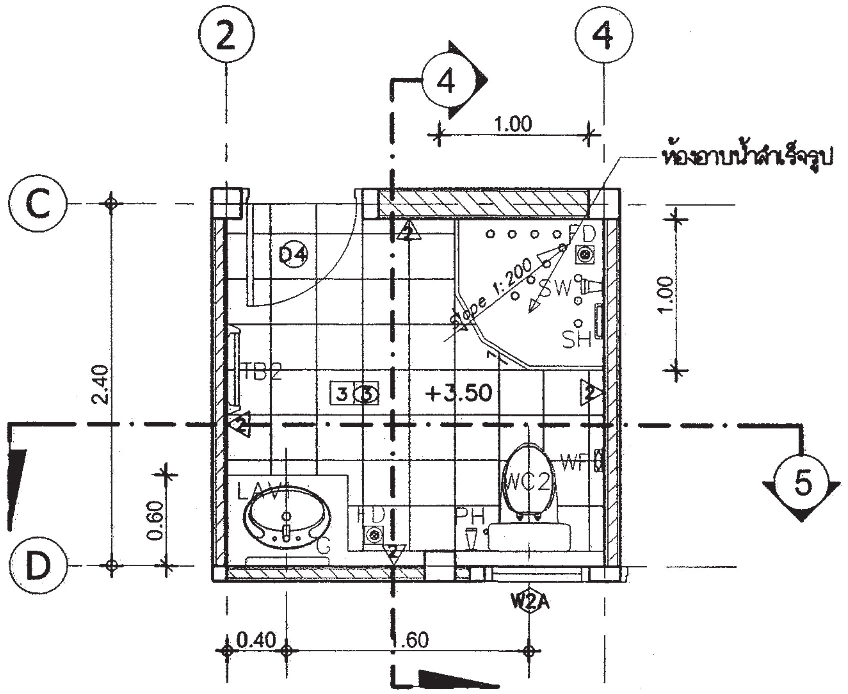

แปลนขยายห้องน้ำ 3

มาตราส่วน 1:50

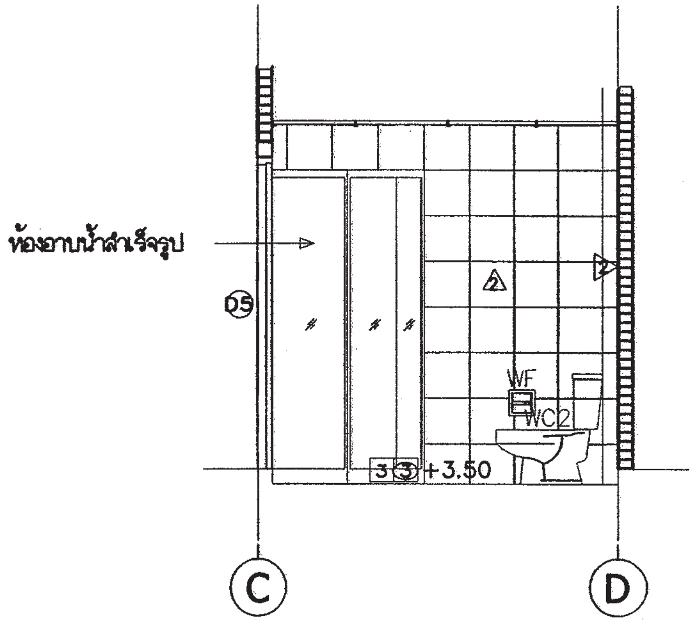

รูปตัดขยายห้องน้ำ 4

มาตราส่วน 1:50

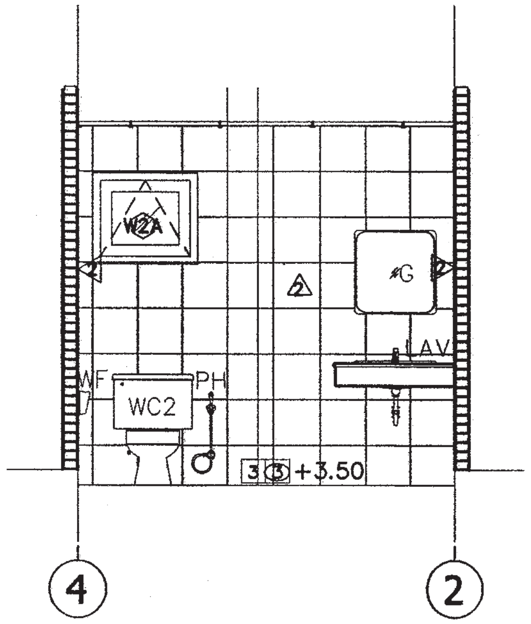

รูปตัดขยายห้องน้ำ 5

มาตราส่วน 1:50

สำนักการ โยธา
กรุงเทพมหานคร

โครงการ
แบบบ้านยิ้มเพื่อประชาชน ระยะที่ 3

ตามนโยบาย
ม.ร.ว. สุขุมพันธุ์ บริพัตร
ผู้ว่าราชการกรุงเทพมหานคร
นายจุมพล สำเภาพล
รองผู้ว่าราชการกรุงเทพมหานคร
นางนินนาท ชลิตานนท์
ปลัดกรุงเทพมหานคร

ผู้อำนวยการสำนักการโยธา	
รองผู้อำนวยการสำนักการโยธา	
นายทวีศักดิ์ เลิศประพันธ์	
ผู้อำนวยการสำนักงานออกแบบ	
นายวัชรินทร์ บรรหต	
หัวหน้ากลุ่มงานสถาปัตยกรรม	
นายสินธุชัย บุญบักษ์	
หัวหน้ากลุ่มงานวิศวกรรมอาคาร	
นายอริยะ เรมะกุล	
สถาปนิก	
นายญาณกร ประกอบกิจ	ส-สถ.2654
วิศวกรโครงสร้าง	
นายวัฒโณ บรัศไหนุลย์	สย.6633
วิศวกรไฟฟ้า	
นายจรูญ มาลุชใจ	ภฟก.2457
วิศวกรสุขาภิบาล	
นายจีระสิทธิ์ ขิ้มลถิตย์	สย.8489
วิศวกรเครื่องกล	
นายช่างเขียนแบบ	
นายชนก ศรีเฉลิม	
นายอนุสรณ์ แฝงสีคำ	

แบบ บ้านพักอาศัย 2 ชั้น
แบบที่ 113
ชื่อบ้าน พุทธชาด
เจ้าของ
สถานที่

แบบแสดง
แบบขยายห้องน้ำ 3

วันที่ :	เลขที่	รวม
มิถุนายน 2557	A-17	20

แผ่นที่	รวมแผ่น
17	37

FILE :

รายการแก้ไขแบบ

สัญลักษณ์	D1
ลักษณะบาน	ประตูบานเปิดคู่
วงกบ	ไม้เนื้อแข็ง 2"x4" ทาสีน้ำมัน
กรอบบาน	ไม้สัก
ลูกฟัก	ไม้สัก
หมายเหตุ	ติดตั้งอุปกรณ์ประกอบบานครบชุด

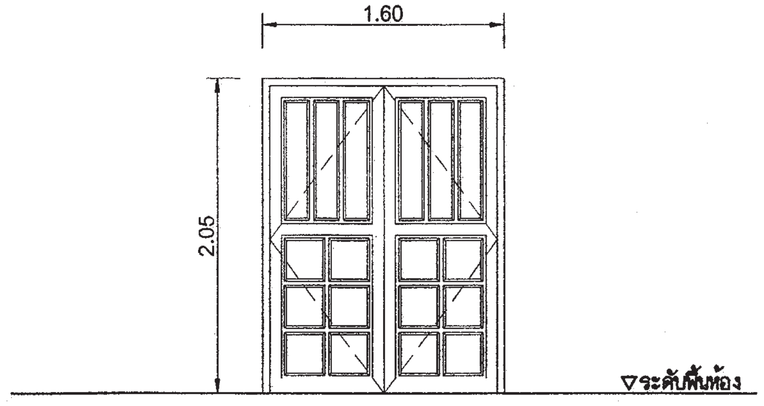

สัญลักษณ์	D1A
ลักษณะบาน	ประตูบานเปิดคู่
วงกบ	ไม้เนื้อแข็ง 2"x4" ทาสีน้ำมัน
กรอบบาน	ไม้สัก
ลูกฟัก	กระจกเขียวใส หนา 6 มม.,ไม้สัก
หมายเหตุ	ติดตั้งอุปกรณ์ประกอบบานครบชุด

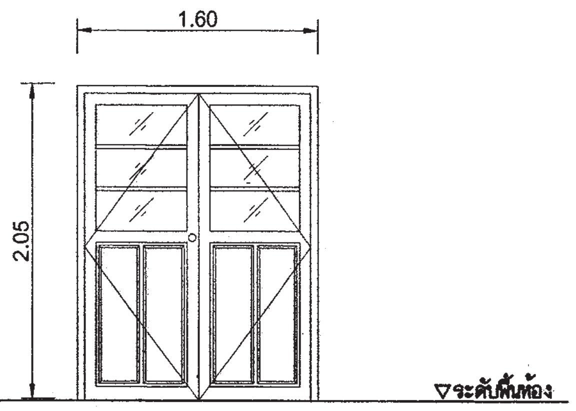

สัญลักษณ์	D2
ลักษณะบาน	ประตูบานเปิดเดี่ยว
วงกบ	ไม้เนื้อแข็ง 2"x4" ทาสีน้ำมัน
กรอบบาน	กรอบบาน HDF(ไม้เทียม)
ลูกฟัก	บานลูกฟัก HDF(ไม้เทียม)
หมายเหตุ	ติดตั้งอุปกรณ์ประกอบบานครบชุด

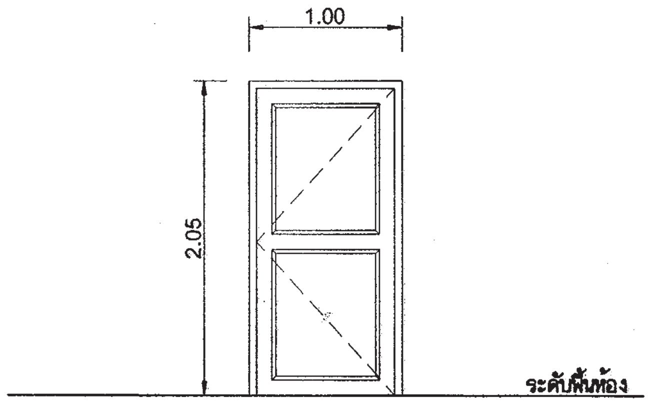

สัญลักษณ์	D3
ลักษณะบาน	ประตูบานเปิดเดี่ยว
วงกบ	ไม้เนื้อแข็ง 2"x4" ทาสีน้ำมัน
กรอบบาน	กรอบบาน HDF(ไม้เทียม)
ลูกฟัก	บานลูกฟัก HDF(ไม้เทียม)
หมายเหตุ	ติดตั้งอุปกรณ์ประกอบบานครบชุด

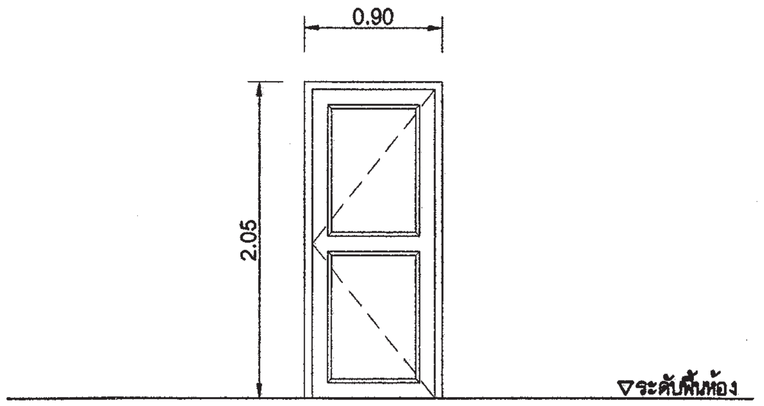

สัญลักษณ์	D4
ลักษณะบาน	ประตูบานเปิดเดี่ยว
วงกบ	ไม้เนื้อแข็ง 2"x4" ทาสีน้ำมัน
กรอบบาน	กรอบบาน HDF(ไม้เทียม)
ลูกฟัก	บานลูกฟัก HDF(ไม้เทียม)
หมายเหตุ	ติดตั้งอุปกรณ์ประกอบบานครบชุด

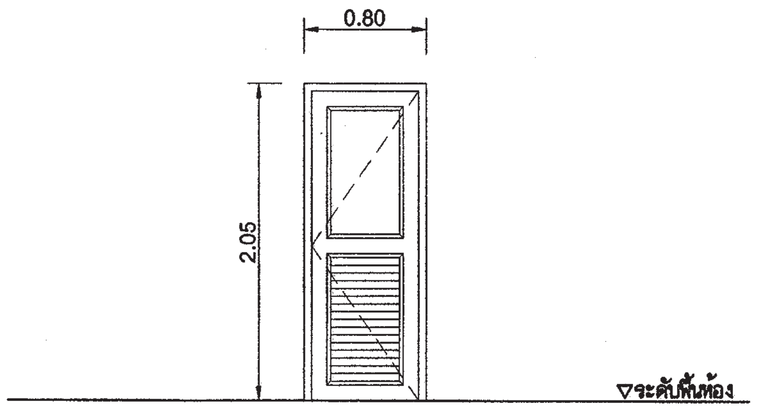

สัญลักษณ์	D5
ลักษณะบาน	ประตูบานเปิดเดี่ยว
วงกบ	ไม้เนื้อแข็ง 2"x4" ทาสีน้ำมัน
กรอบบาน	กรอบบาน HDF(ไม้เทียม)
ลูกฟัก	บานลูกฟัก HDF(ไม้เทียม)
หมายเหตุ	ติดตั้งอุปกรณ์ประกอบบานครบชุด

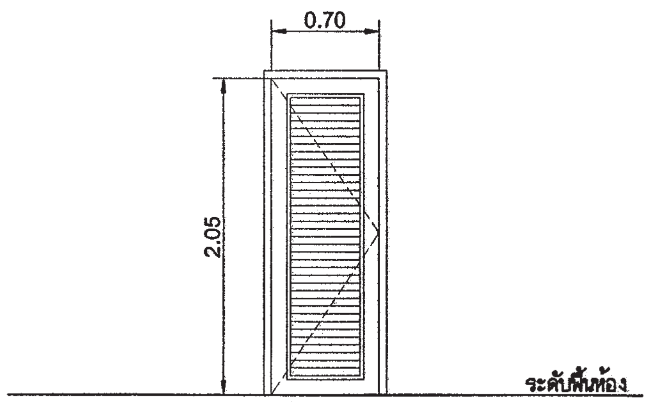

สำนักการ โยธา
กรุงเทพมหานคร

โครงการ
แบบบ้านยิ้มเพื่อประชาชน ระยะที่ 3

ตามนโยบาย
ม.ร.ว. สุขุมพันธุ์ บริพัตร
ผู้ว่าราชการกรุงเทพมหานคร
นายจุมพล สำเภาพล
รองผู้ว่าราชการกรุงเทพมหานคร
นางนินนาท ชลิตานนท์
ปลัดกรุงเทพมหานคร

ผู้อำนวยการสำนักการโยธา	
รองผู้อำนวยการสำนักการโยธา	
นายทวีศักดิ์ เลิศประพันธ์	
ผู้อำนวยการสำนักงานออกแบบ	
นายวัชรินทร์ บรรพต	
หัวหน้ากลุ่มงานสถาปัตยกรรม	
นายสินธุชัย บุญปักษ์	
หัวหน้ากลุ่มงานวิศวกรรมอาคาร	
นายอริยะ เมฆะกูล	
สถาปนิก	
นายญาณกร ประกอบกิจ	ส-สถ.2654
วิศวกรโครงสร้าง	
นายวัฒโณ บริศไพบูลย์	สย.6633
วิศวกรไฟฟ้า	
นายจรูญ มาลุชใจ	ภฟก.2457
วิศวกรสุขาภิบาล	
นายจิระสิทธิ์ ทิมสถิตย์	สย.8489
วิศวกรเครื่องกล	
นายช่างเขียนแบบ	
นายชนก ศรีเฉลิม	
นายอนุสรณ์ แฝงสีคำ	

แบบ บ้านพักอาศัย 2 ชั้น
แบบที่ 113
ชื่อบ้าน พุทธชาด
เจ้าของ
สถานที่

แบบแสดง
แบบขยายประตู

วันที่ :	เลขที่	รวม
มิถุนายน 2557	A-18	20

แผ่นที่	รวมแผ่น
18	37

FILE :

รายการแก้ไขแบบ

สัญลักษณ์	D6
ลักษณะบาน	บานเลื่อนชนิดรอกแขวน
วงกบ	ไม้เนื้อแข็ง 2"x4" ทาสีน้ำมัน
กรอบบาน	
ลูกฟัก	ไม้อัดสักชนิดกันชื้น
หมายเหตุ	ติดตั้งอุปกรณ์ประกอบบานครบชุด

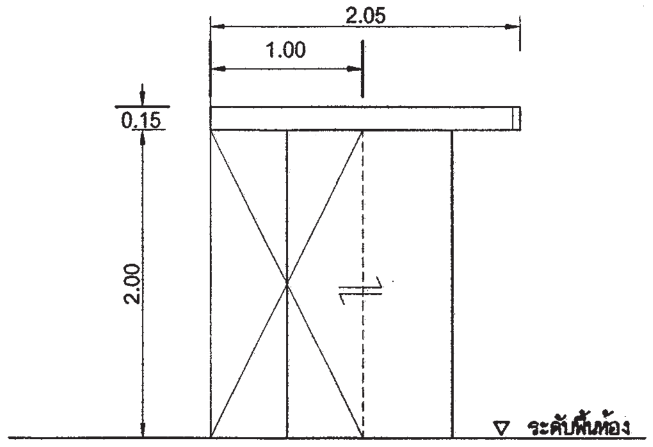

สัญลักษณ์	D7
ลักษณะบาน	ประตูบานเปิดเดี่ยว
วงกบ	ไม้เนื้อแข็ง 2"x4" ทาสีน้ำมัน
กรอบบาน	ไม้เนื้อแข็ง
ลูกฟัก	ไม้เนื้อแข็ง
หมายเหตุ	ติดตั้งอุปกรณ์ประกอบบานครบชุด

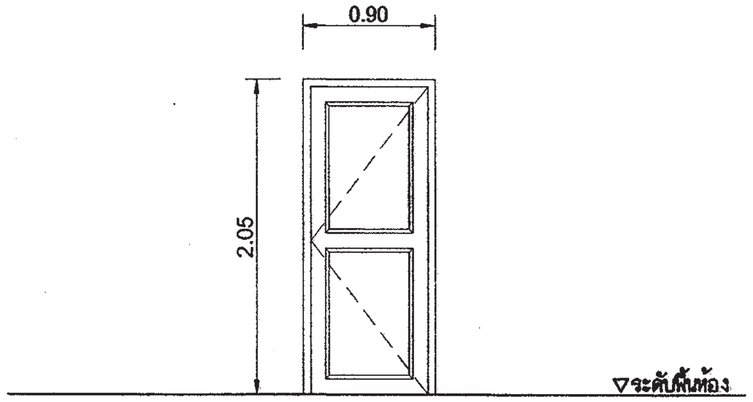

สัญลักษณ์	
ลักษณะบาน	
วงกบ	
กรอบบาน	
ลูกฟัก	
หมายเหตุ	

สัญลักษณ์	
ลักษณะบาน	
วงกบ	
กรอบบาน	
ลูกฟัก	
หมายเหตุ	

สัญลักษณ์	
ลักษณะบาน	
วงกบ	
กรอบบาน	
ลูกฟัก	
หมายเหตุ	

สัญลักษณ์	
ลักษณะบาน	
วงกบ	
กรอบบาน	
ลูกฟัก	
หมายเหตุ	

สำนักการโยธา
กรุงเทพมหานคร

โครงการ
แบบบ้านยิ้มเพื่อประชาชน ระยะที่ 3

ตามนโยบาย
ม.ร.ว. สุขุมพันธุ์ บริพัตร
ผู้ว่าราชการกรุงเทพมหานคร
นายจุมพล สำเภาพล
รองผู้ว่าราชการกรุงเทพมหานคร
นางนินนาท ชลิตานนท์
ปลัดกรุงเทพมหานคร

ผู้อำนวยการสำนักการโยธา

รองผู้อำนวยการสำนักการโยธา
นายทวีศักดิ์ เลิศประพันธ์
ผู้อำนวยการสำนักงานออกแบบ
นายวัชรินทร์ บรรพต
หัวหน้ากลุ่มงานสถาปัตยกรรม
นายสินธุชัย บุญปักษ์
หัวหน้ากลุ่มงานวิศวกรรมอาคาร
นายอริยะ เมฆะกุล

สถาปนิก
นายญาณกร ประกอบกิจ ส-สถ.2654
วิศวกรโครงสร้าง
นายวัณโณ บรัคไพบูลย์ สย.6633
วิศวกรไฟฟ้า
นายจรูญ มาลุขใจ ภฟก.2457
วิศวกรสุขาภิบาล
นายจิระสิทธิ์ ชิมสถิตย์ สย.8489
วิศวกรเครื่องกล

นายช่างเขียนแบบ
นายชนก ศรีเฉลิม
นายอนุสรณ์ แฝงสีคำ

แบบ บ้านพักอาศัย 2 ชั้น
แบบที่ 113
ชื่อบ้าน พุทธชาด
เจ้าของ
สถานที่

แบบแสดง
แบบขยายประตู

วันที่ :	เลขที่	รวม
มิถุนายน 2557	A-19	20

แผ่นที่	รวมแผ่น
19	37

FILE :

รายการแก้ไขแบบ

สัญลักษณ์	W1
ลักษณะบาน	หน้าต่างบานเลื่อนสลับ
วงกบ	อลูมิเนียมเคลือบสี
กรอบบาน	อลูมิเนียมเคลือบสี
ลูกฟัก	กระจกใสเขียว หนา 6 มม.
หมายเหตุ	ติดตั้งอุปกรณ์ประกอบบานครบชุด

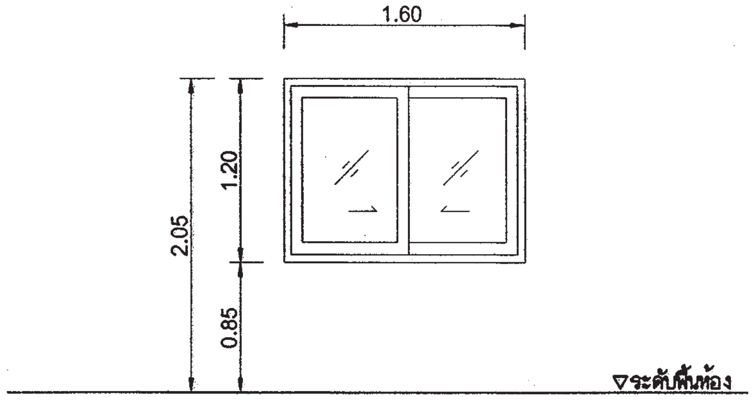

สัญลักษณ์	W2
ลักษณะบาน	หน้าต่างบานกระทุ้ง
วงกบ	อลูมิเนียมเคลือบสี
กรอบบาน	อลูมิเนียมเคลือบสี
ลูกฟัก	กระจกฝ้า หนา 6 มม.
หมายเหตุ	ติดตั้งอุปกรณ์ประกอบบานครบชุด

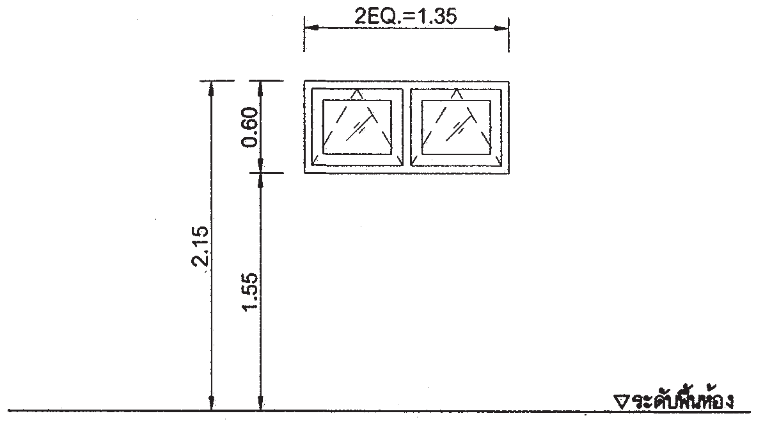

สัญลักษณ์	W2A
ลักษณะบาน	หน้าต่างบานกระทุ้ง
วงกบ	อลูมิเนียมเคลือบสี
กรอบบาน	อลูมิเนียมเคลือบสี
ลูกฟัก	กระจกฝ้า หนา 6 มม.
หมายเหตุ	ติดตั้งอุปกรณ์ประกอบบานครบชุด

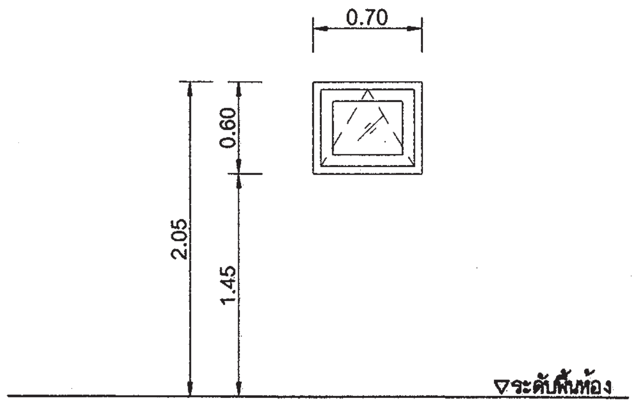

สัญลักษณ์	W3
ลักษณะบาน	หน้าต่างบานกระทุ้งพร้อมช่องแสงกระจกติดตาย
วงกบ	อลูมิเนียมเคลือบสี
กรอบบาน	อลูมิเนียมเคลือบสี
ลูกฟัก	กระจกใสเขียว หนา 6 มม.
หมายเหตุ	ติดตั้งอุปกรณ์ประกอบบานครบชุด

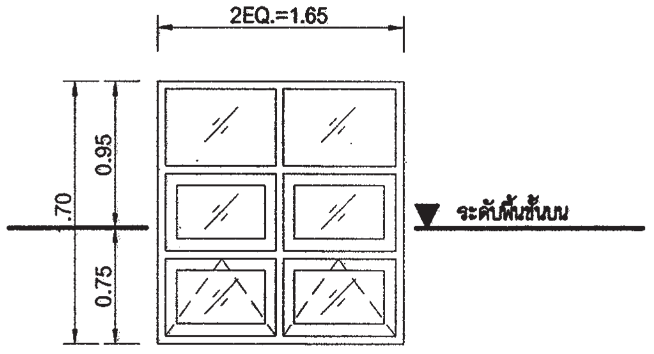

สัญลักษณ์	W4
ลักษณะบาน	ช่องแสงกระจกเขียวใสติดตาย
วงกบ	อลูมิเนียมเคลือบสี
กรอบบาน	อลูมิเนียมเคลือบสี
ลูกฟัก	กระจกใสเขียว หนา 6 มม.
หมายเหตุ	ติดตั้งอุปกรณ์ประกอบบานครบชุด

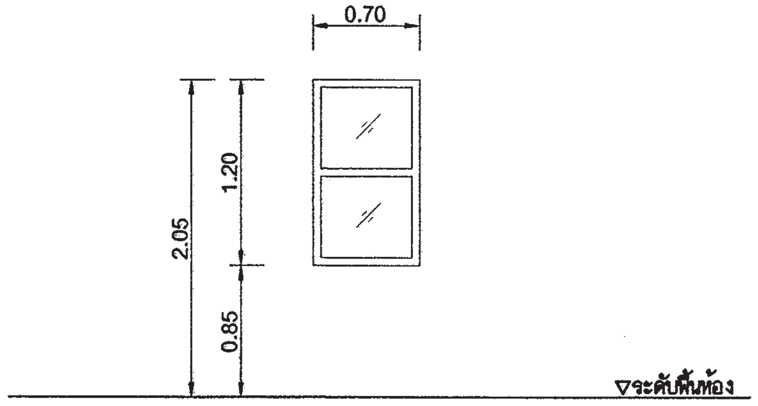

สัญลักษณ์	
ลักษณะบาน	
วงกบ	
กรอบบาน	
ลูกฟัก	
หมายเหตุ	

สำนักการโยธา
กรุงเทพมหานคร

โครงการ
แบบบ้านยิ้มเพื่อประชาชน ระยะที่ 3

ตามนโยบาย
ม.ร.ว. สุขุมพันธุ์ บริพัตร
ผู้ว่าราชการกรุงเทพมหานคร
นายจุมพล สำเภาพล
รองผู้ว่าราชการกรุงเทพมหานคร
นางนินนาท ชลิตานนท์
ปลัดกรุงเทพมหานคร

ผู้อำนวยการสำนักการโยธา	
รองผู้อำนวยการสำนักการโยธา	
นายทวีศักดิ์ เลิศประพันธ์	
ผู้อำนวยการสำนักงานออกแบบ	
นายวัชรินทร์ บรรพต	
หัวหน้ากลุ่มงานสถาปัตยกรรม	
นายสินธุชัย บุญบัติ	
หัวหน้ากลุ่มงานวิศวกรรมอาคาร	
นายอริยะ เมฆะกูล	
สถาปนิก	
นายญาณกร ประกอบกิจ	ส-สถ. 2654
วิศวกรโครงสร้าง	
นายวัลโณ บรัศไพบูลย์	สย. 6633
วิศวกรไฟฟ้า	
นายจรูญ มาลุชใจ	ภฟก. 2457
วิศวกรสุขาภิบาล	
นายจิระสิทธิ์ ทิมลถิตย์	สย. 8489
วิศวกรเครื่องกล	
นายช่างเขียนแบบ	
นายชนก ศรีเฉลิม	
นายอนุสรณ์ แฝงสีคำ	

แบบ บ้านพักอาศัย 2 ชั้น
แบบที่ 113
ชื่อบ้าน พุทธชาด
เจ้าของ
สถานที่

แบบแสดง
แบบขยายหน้าต่าง

วันที่ :	เลขที่	รวม
มิถุนายน 2557	A-20	20

แผ่นที่	รวมแผ่น
20	37

FILE :

รายการแก้ไขแบบ

รายการประกอบแบบด้านวิศวกรรมโยธา

1. ซีเมนต์

1.1 ส่วนผสมของโครงสร้างคอนกรีตเสริมเหล็กทั้งหมดต้องใช้ PORTLAND CEMENT ประเภทที่ 1 ที่มีคุณสมบัติตามมาตรฐานผลิตภัณฑ์อุตสาหกรรมเท่านั้น

1.2 ถ้าไม่ได้ระบุเป็นอย่างอื่น ต้องมีส่วนผสมของซีเมนต์ไม่น้อยกว่า325กิโลกรัมต่อคอนกรีตลูกบาศก์เมตร

2. คอนกรีต

2.1 คอนกรีตที่ใช้สำหรับงานโครงสร้างของอาคารเช่นเสาเข็ม , ฐานราก , เสา และพื้น ฯลฯ ต้องมีกำลังอัดประลัยไม่น้อยกว่า 180ksc เมื่ออายุ 28วัน โดยทดสอบจากแท่งคอนกรีตตัวอย่างรูปทรงกระบอก 150x300มม.

2.2 ADMIXTURE ที่ใช้ต้องมีคุณสมบัติตาม ASTM หรือ BS

3. งานเหล็ก

3.1 คุณสมบัติของเหล็กเสริมคอนกรีต มีดังนี้

ขนาดเหล็กเสริม mm.	ชั้นคุณภาพ	มาตรฐาน	หมายเหตุ
RB6 , RB9 DB12 ขึ้นไป	SR-24 SD-40	มอก. 20-2543 มอก. 24-2548	

3.2 เหล็กรูปพรรณ , เหล็กกลวงสำหรับก่อสร้าง

3.2.1 เหล็กรูปพรรณที่จะใช้ต้องมีคุณสมบัติตาม มอก. 1227-2539 , มอก. 1228-2549 หรือ JIS เหล็กกลวงที่ใช้ต้องมีคุณสมบัติตาม มอก. 107-2533 หรือ JIS และเหล็กรูปพรรณเชื่อมประกอบจะต้องมีคุณสมบัติตาม มอก. 1303-2538

3.2.2 เหล็กรูปพรรณทั้งหมดต้องเป็นของใหม่ ไม่เคยใช้งานมาก่อน ตรงไม่บิดเบี้ยว ไม่มีรอยตำหนิ ไม่มีสนิมกร่อน ไม่เปื้อนสี หรือน้ำมัน

3.2.3 การต่อเหล็กรูปพรรณ ถ้าไม่จำเป็นจริงๆแล้วห้ามต่อ ในกรณีที่มีการต่อเหล็ก รอยต่อของเหล็กต้องมีกำลังมากกว่าหรือเท่ากับเหล็กที่ไม่มีรอยต่อ การต่อให้ต่อจุดเดียวเท่านั้น และการต่อให้เป็นไปตามมาตรฐาน AISC

3.2.4 การประกอบการติดตั้ง ให้ดำเนินการตามมาตรฐาน AISC หรือตามมาตรฐานสำหรับอาคารเหล็กรูปพรรณของ วสท. ที่ 1015-40

3.2.5 ผู้รับจ้างจะต้องทำ ค้ำยัน ยึดโครง ให้เพียงพอเพื่อยึดโครงสร้างให้แน่นหนาอยู่ในแนวและตำแหน่งที่ต้องการ

3.2.6 องค์อาคารที่วางทาบหรือต่อเชื่อมจะต้องวางให้แนบสนิทเต็มหน้า

3.2.7 การเชื่อมต่อทั้งหมดให้ใช้วิธีเชื่อมด้วยไฟฟ้าการ (ELECTRLC ARC WELDING) โดยตลอดผิวหน้าสัมผัสการเชื่อมให้เป็นไปตามมาตรฐาน AWS ขนาดของรอยเชื่อมต้องไม่น้อยกว่าความหนาของแผ่นเหล็ก

3.2.8 ถ้าไม่ได้กำหนดให้เป็นอย่างอื่น รอยต่อระหว่างชิ้นส่วนเหล็กต่างๆ ให้ใช้วิธีเชื่อมตะเข็บตลอดแนวชน

3.2.9 ผิวหน้าที่จะทำการเชื่อม ต้องสะอาดปราศจากสะเก็ดร่อน สนิมกรัน ไขมัน สี หรือสิ่งแปลกปลอมอื่นใด

3.2.10 ลวดเชื่อมต้องมีคุณสมบัติตาม มอก. หรือ AWS หรือ AISC

3.2.11 ให้ทาด้วยสีกันสนิมไม่น้อยกว่า 2 ชั้น คุณภาพเทียบเท่า RUST O-LEAM , JOTAN , SIKKENS

4. เสาเข็ม

4.1 เสาเข็มคอนกรีตอัดแรง เป็นเสาเข็มของ MP , GPS , GEL , CPM , T-COM หรือเทียบเท่า หรือเสาเข็มเจาะ(ตามแบบแสดง)

- เสาเข็มคอนกรีตอัดแรง ขนาด ⊙-0.15x0.15ม.
- เสาเข็มคอนกรีตอัดแรง ขนาด I-0.18x0.18ม.พื้นที่หน้าตัดไม่น้อยกว่า 253 ตร.ซม.
- เสาเข็มคอนกรีตอัดแรง ขนาด I-0.22x0.22ม.พื้นที่หน้าตัดไม่น้อยกว่า 351 ตร.ซม.
- เสาเข็มคอนกรีตอัดแรง ขนาด I-0.26x0.26ม.พื้นที่หน้าตัดไม่น้อยกว่า 455 ตร.ซม.
- เสาเข็มเจาะ ขนาด ø0.35 ม.

4.2 กำลังรับน้ำหนักบรรทุกและความยาวเสาเข็มให้พิจารณาตามแบบรายละเอียด โดยความยาวเสาเข็มที่แท้จริง ณ ตำแหน่งที่ตั้งโครงการ อาจมีการเปลี่ยนแปลง แต่ทั้งนี้ให้กำหนดและตรวจสอบอีกครั้งโดยวิศวกรผู้ควบคุมงาน โดยเสาเข็มจะต้องมีกำลังรับน้ำหนักบรรทุกได้ไม่น้อยกว่าที่กำหนดตามแบบ

5. ระบบกันซึม

5.1 รายละเอียดและคุณสมบัติ

ส่วนของอาคาร	ชนิดและผลิตภัณฑ์	ผลิตภัณฑ์คุณภาพเทียบเท่า
- หลังคา ค.ส.ล. - ห้องน้ำ	น้ำยาเคมีแบบกันซึม	BRUSHBOND ของ FOSROC LANKO 225 ของ DAVCO

6. ทั่วไปและการเตรียมงาน

6.1 รายการประกอบแบบอื่นใดที่ไม่ได้กำหนดไว้ให้ถือปฏิบัติตาม "บทกำหนดทั่วไปสำหรับการก่อสร้างอาคารคอนกรีตเสริมเหล็กของ วสท. "เป็นเกณฑ์

6.2 เนื่องจากคุณสมบัติของดินในกรุงเทพมหานคร แต่ละพื้นที่เขตมีความแตกต่างกันในด้านความสามารถในการรับน้ำหนักบรรทุกและมีระดับความลึกของชั้นทรายที่แตกต่างกัน ฉะนั้นก่อนทำการก่อสร้าง เจ้าของอาคารและผู้รับจ้างต้องตรวจสอบความเหมาะสมของความยาวเสาเข็ม เพื่อให้มีค่าการรับน้ำหนักบรรทุกของเสาเข็มได้ไม่น้อยกว่าแบบที่กำหนดไว้

6.3 หากมีอุปสรรคในการเข้าพื้นที่ก่อสร้าง อันจะทำให้เกิดผลกระทบความเดือดร้อนรำคาญ และเกิดความเสียหายจากการใช้เสาเข็มตอกกับอาคารข้างเคียง ให้สามารถใช้เสาเข็มเจาะเทียบเคียงความสามารถในการรับน้ำหนักบรรทุกได้

สำนักการ โยธา
กรุงเทพมหานคร

โครงการ
แบบบ้านยิ้มเพื่อประชาชน ระยะที่ 3

ตามนโยบาย
ม.ร.ว. สุขุมพันธุ์ บริพัตร
ผู้ว่าราชการกรุงเทพมหานคร
นายจุมพล สำเภาพล
รองผู้ว่าราชการกรุงเทพมหานคร
นางนินนาท ชลิตานนท์
ปลัดกรุงเทพมหานคร

ผู้อำนวยการสำนักการโยธา
รองผู้อำนวยการสำนักการโยธา
นายทวีศักดิ์ เลิศประพันธ์
ผู้อำนวยการสำนักงานออกแบบ
นายวีรินทร์ บรรพต
หัวหน้ากลุ่มงานสถาปัตยกรรม
นายสินธุ์ชัย บุญปักษ์
หัวหน้ากลุ่มงานวิศวกรรมอาคาร
นายอริยะ เมฆะกุล

สถาปนิก
นายญาณกร ประกอบกิจ ส-สถ.2654
วิศวกรโครงสร้าง
นายวัญโญ บรัศไพบูลย์ สย.6633
วิศวกรไฟฟ้า
นายจรูญ มาสุขใจ ภฟก.2457
วิศวกรสุขาภิบาล
นายจีระสิทธิ์ ทิมสถิตย์ สย.8489
วิศวกรเครื่องกล
นายช่างเขียนแบบ
นายอุทร บูรณแสน

แบบ บ้านพักอาศัย 2 ชั้น
แบบที่ 113
ชื่อบ้าน พุทธชาด
เจ้าของ
สถานที่

แบบแสดง
รายการประกอบแบบโครงสร้าง

วันที่ :	แผ่นที่	รวม
ธันวาคม 2553	S-01	9

แผ่นที่	รวมแผ่น
21	37

FILE :

รายการแก้ไขแบบ
มิถุนายน 2557

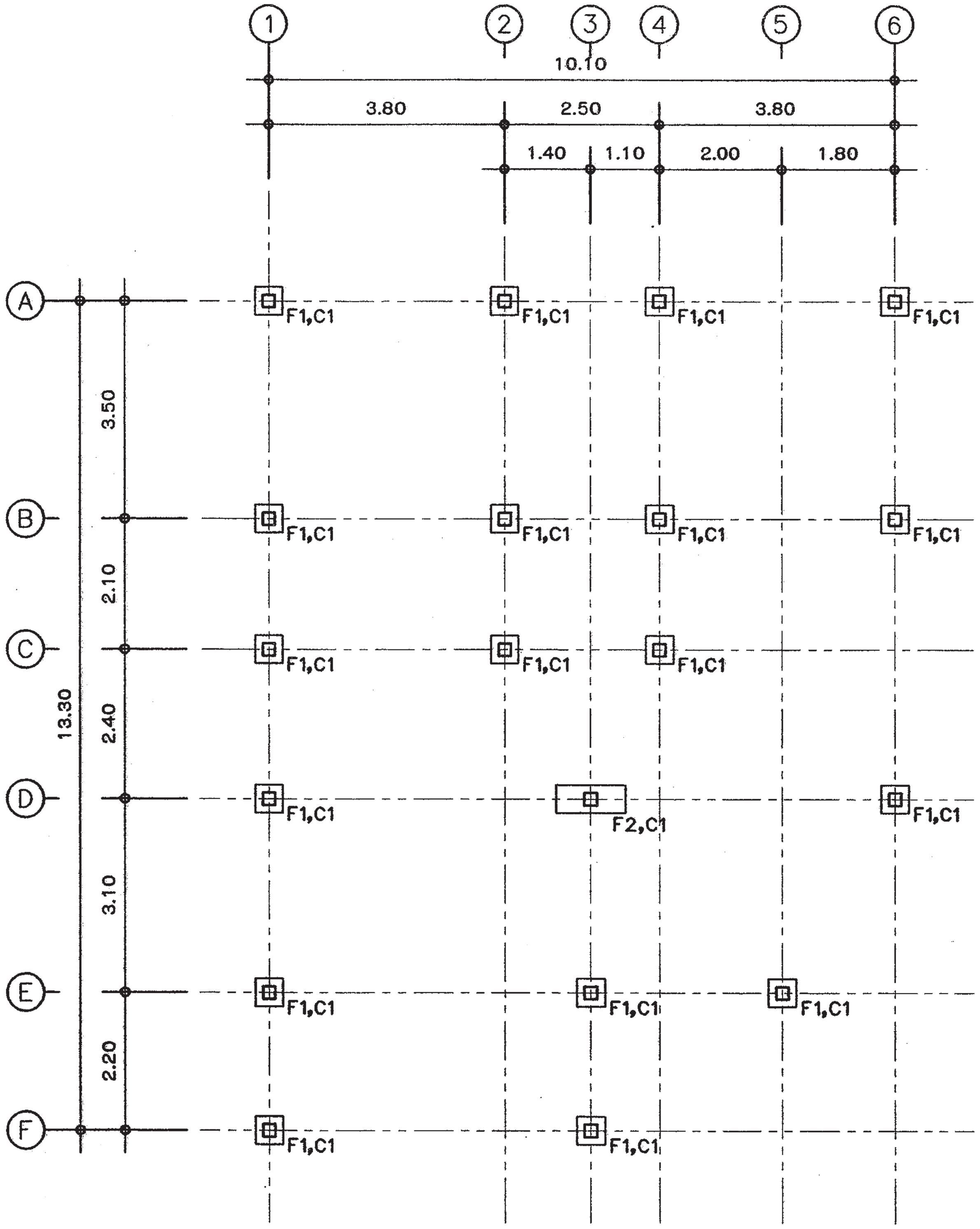

แปลนฐานราก-เสาตอม่อ

มาตราส่วน 1:100

สำนักการ โยธา
กรุงเทพมหานคร

โครงการ
แบบบ้านยิ้มเพื่อประชาชน ระยะที่ 3

ตามนโยบาย
ม.ร.ว. สุขุมพันธุ์ บริพัตร
ผู้ว่าราชการกรุงเทพมหานคร
นายจุมพล สำเภาพล
รองผู้ว่าราชการกรุงเทพมหานคร
นางนินนาท ชลิตานนท์
ปลัดกรุงเทพมหานคร

ผู้อำนวยการสำนักการโยธา	
รองผู้อำนวยการสำนักการโยธา	
นายทวีศักดิ์ เลิศประพันธ์	
ผู้อำนวยการสำนักงานออกแบบ	
นายวัชรินทร์ บรรพต	
หัวหน้ากลุ่มงานสถาปัตยกรรม	
นายสินธุ์ชัย บุญปักษ์	
หัวหน้ากลุ่มงานวิศวกรรมอาคาร	
นายอริยะ เมฆะกูล	
สถาปนิก	
นายญาณกร ประกอบกิจ ส-สถ.2654	
วิศวกรโครงสร้าง	
นายวัญโญ บรัศไพบูลย์ สย6633	
วิศวกรไฟฟ้า	
นายจรูญ มาสุขใจ	ภฟก.2457
วิศวกรสุขาภิบาล	
นายจีระสิทธิ์ หิมสถิตย์ สย8489	
วิศวกรเครื่องกล	
นายช่างเขียนแบบ	
นายอุทร บูรณเสน	

แบบ บ้านพักอาศัย 2 ชั้น
แบบที่ 113
ชื่อบ้าน พุทธชาต
เจ้าของ
สถานที่

แบบแสดง
แปลนฐานราก-เสาตอม่อ

วันที่ :	เลขที่	รวม
ธันวาคม 2553	S-02	9

แผ่นที่	รวมแผ่น
22	37

FILE :

รายการแก้ไขแบบ
มิถุนายน 2557

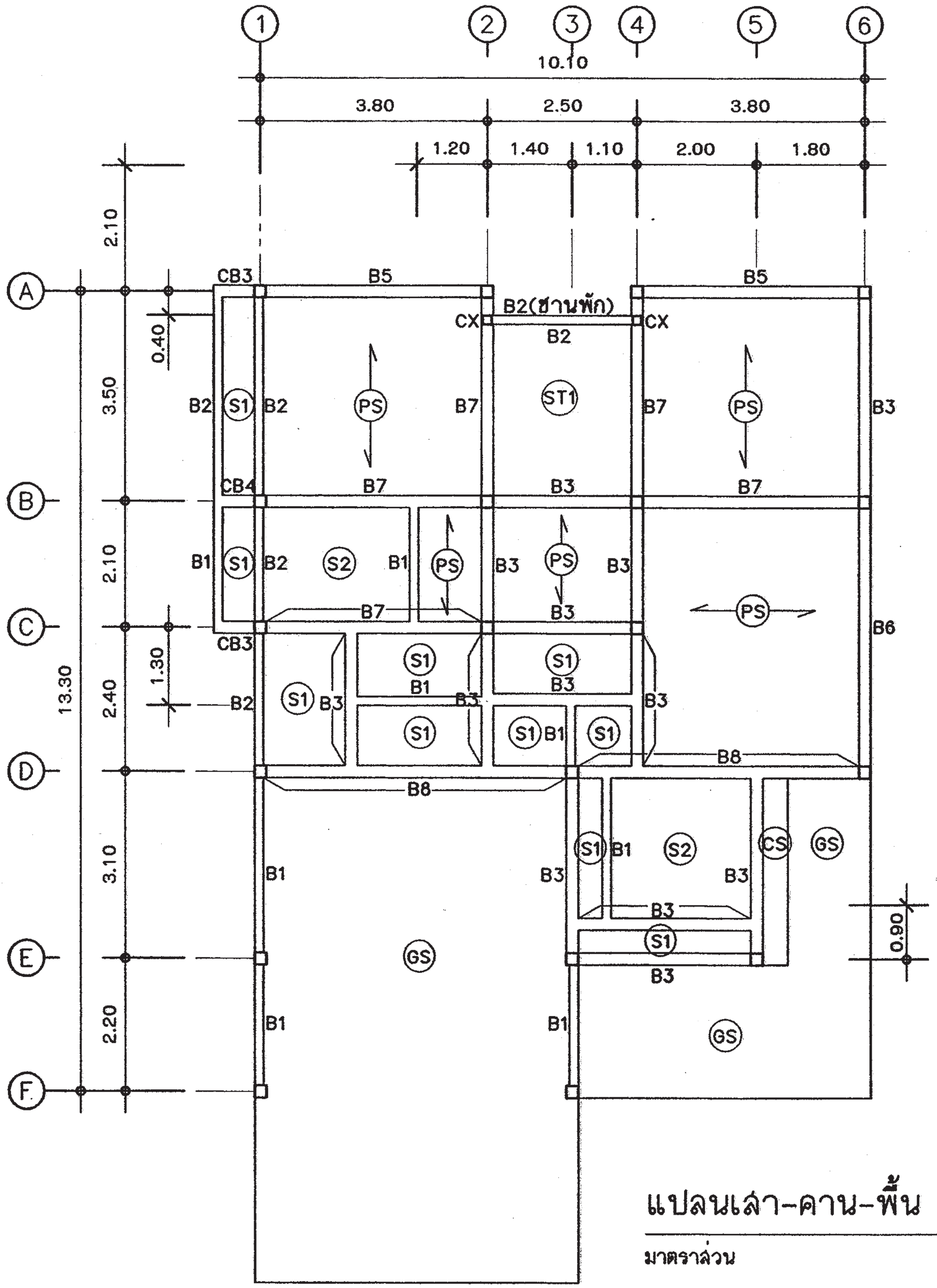

แปลนเสา-คาน-พื้น ชั้นล่าง

มาตราส่วน 1:100

สำนักการ โยธา
กรุงเทพมหานคร

โครงการ
แบบบ้านยิ้มเพื่อประชาชน ระยะที่ 3

ตามนโยบาย
ม.ร.ว. สุขุมพันธุ์ บริพัตร
ผู้ว่าราชการกรุงเทพมหานคร
นายจุมพล สำเภาพล
รองผู้ว่าราชการกรุงเทพมหานคร
นางนินนาท ชลิตานนท์
ปลัดกรุงเทพมหานคร

ผู้อำนวยการสำนักการโยธา	
รองผู้อำนวยการสำนักการโยธา	
นายทวีศักดิ์ เลิศประพันธ์	
ผู้อำนวยการสำนักงานออกแบบ	
นายวัชรินทร์ บรรพต	
หัวหน้ากลุ่มงานสถาปัตยกรรม	
นายสินธุ์ชัย บุญบักษ์	
หัวหน้ากลุ่มงานวิศวกรรมอาคาร	
นายอริยะ เมฆะกูล	
สถาปนิก	
นายญาณกร ประกอบกิจ	ส-สถ.2654
วิศวกรโครงสร้าง	
นายวัญโญ บรัศไพบูลย์ สย6633	
วิศวกรไฟฟ้า	
นายจรูญ มาสุขใจ	ภฟก.2457
วิศวกรสุขาภิบาล	
นายจีระสิทธิ์ ทิมสถิตย์ สย.8489	
วิศวกรเครื่องกล	
นายช่างเขียนแบบ	
นายอุทร บุรณเสน	

แบบ บ้านพักอาศัย 2 ชั้น
แบบที่ 113
ชื่อบ้าน พุทธชาด

เจ้าของ

สถานที่

แบบแสดง
แปลนเสา-คาน-พื้น ชั้นล่าง

วันที่ :	เลขที่	รวม
ธันวาคม 2553	S-03	9

แผ่นที่	รวมแผ่น
23	37

FILE :

รายการแก้ไขแบบ
มิถุนายน 2557

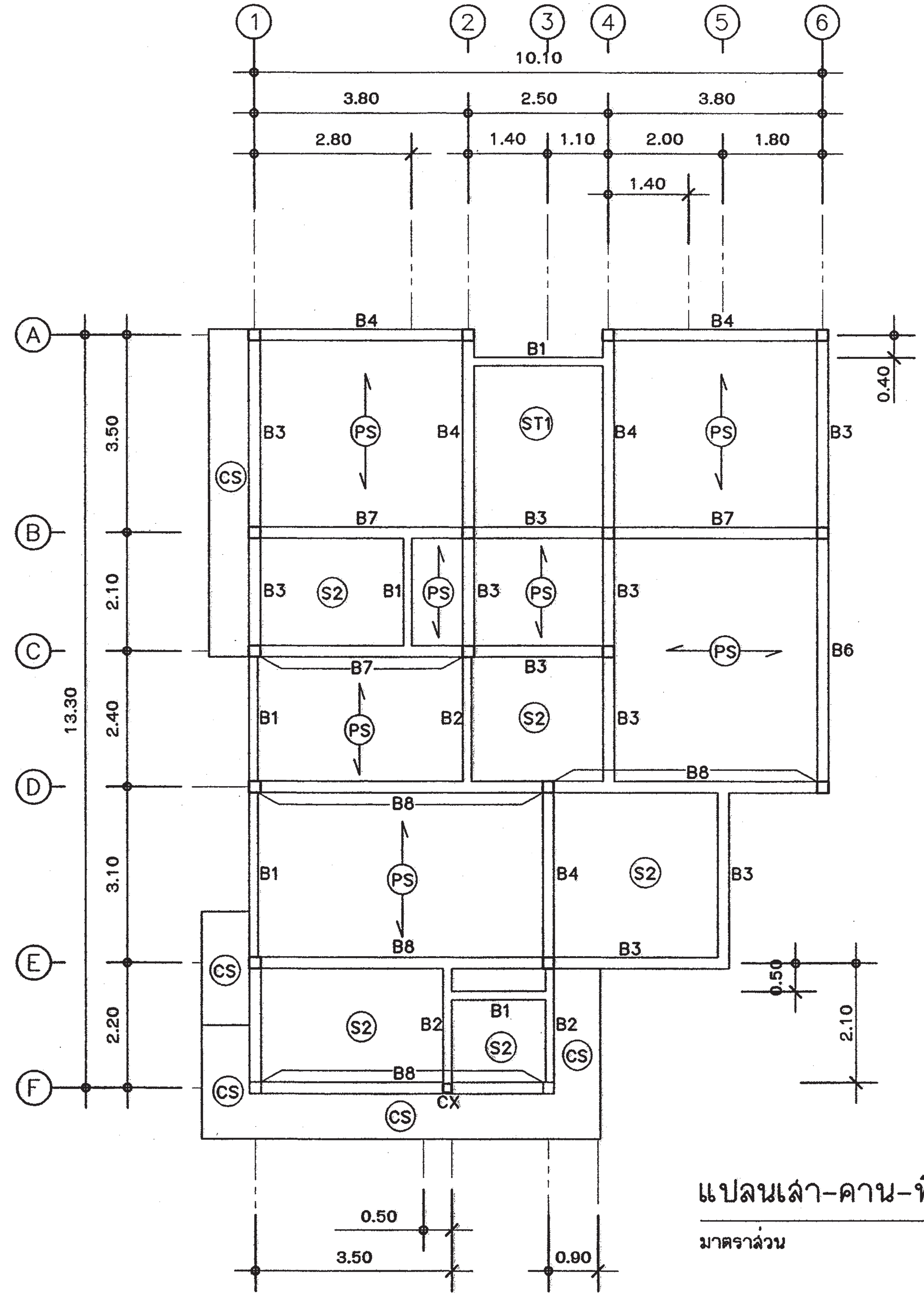

แปลนเสา-คาน-พื้น ชั้นบน

มาตราส่วน 1:100

สำนักการ โยธา
กรุงเทพมหานคร

โครงการ
แบบบ้านยิ้มเพื่อประชาชน ระยะที่ 3

ตามนโยบาย
ม.ร.ว. สุขุมพันธุ์ บริพัตร
ผู้ว่าราชการกรุงเทพมหานคร
นายจุมพล สำเภาพล
รองผู้ว่าราชการกรุงเทพมหานคร
นางนินนาท ชลิตานนท์
ปลัดกรุงเทพมหานคร

ผู้อำนวยการสำนักการโยธา	
รองผู้อำนวยการสำนักการโยธา	
นายทวีศักดิ์ เลิศประพันธ์	
ผู้อำนวยการสำนักงานออกแบบ	
นายวัชรินทร์ บรรพต	
หัวหน้ากลุ่มงานสถาปัตยกรรม	
นายสินธุ์ชัย บุญปักษ์	
หัวหน้ากลุ่มงานวิศวกรรมอาคาร	
นายอริยะ เมฆะกูล	
สถาปนิก	
นายญาณกร ประกอบกิจ ส-สถ.2654	
วิศวกรโครงสร้าง	
นายวัญโญ บริศไพบูลย์ สย6633	
วิศวกรไฟฟ้า	
นายจรูญ มาสุขใจ	ภฟก.2457
วิศวกรสุขาภิบาล	
นายจีระสิทธิ์ ทิมสนิทย์ สย.8469	
วิศวกรเครื่องกล	
นายช่างเขียนแบบ	
นายอุทร บุรณเสน	

แบบ บ้านพักอาศัย 2 ชั้น
แบบที่ 113
ชื่อบ้าน พุทธชาด

เจ้าของ

สถานที่

แบบแสดง
แปลนเสา-คาน-พื้น ชั้นบน

วันที่ :	เลขที่	รวม
ธันวาคม 2553	S-04	9

แผ่นที่	รวมแผ่น
24	37

FILE :

รายการแก้ไขแบบ
มิถุนายน 2557

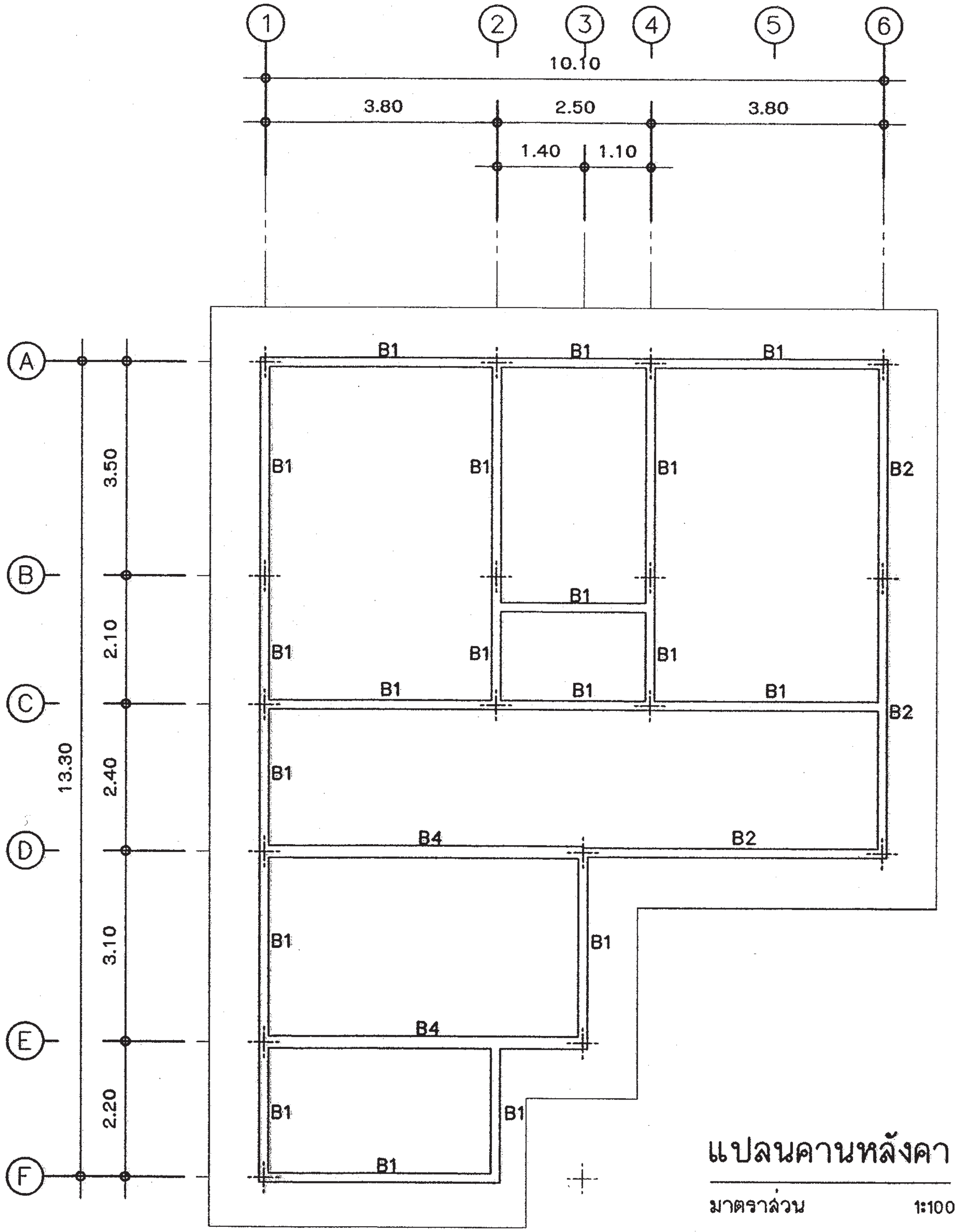

แปลนคานหลังคา

มาตราส่วน 1:100

สำนักการ โยธา
กรุงเทพมหานคร

โครงการ
แบบบ้านยิ้มเพื่อประชาชน ระยะที่ 3

ตามนโยบาย
ม.ร.ว. สุขุมพันธุ์ บริพัตร
ผู้ว่าราชการกรุงเทพมหานคร
นายจุมพล สำเภาพล
รองผู้ว่าราชการกรุงเทพมหานคร
นางนินนาท ชลิตานนท์
ปลัดกรุงเทพมหานคร

ผู้อำนวยการสำนักการโยธา

รองผู้อำนวยการสำนักการโยธา
นายทวีศักดิ์ เลิศประพันธ์
ผู้อำนวยการสำนักงานออกแบบ
นายวัชรินทร์ บรรพต
หัวหน้ากลุ่มงานสถาปัตยกรรม
นายสินธุ์ชัย บุญปักษ์
หัวหน้ากลุ่มงานวิศวกรรมอาคาร
นายอริยะ เมฆะกูล

สถาปนิก
นายญาณกร ประกอบกิจ ส-สถ.2654
วิศวกรโครงสร้าง
นายวัญโญ บริศไพบูลย์ สย6633
วิศวกรไฟฟ้า
นายจรูญ มาสุขใจ ภฟก.2457
วิศวกรสุขาภิบาล
นายจีระสิทธิ์ ทิมสดิตย์ สย8489
วิศวกรเครื่องกล

นายช่างเขียนแบบ
นายอุทร บูรณแสน

แบบ บ้านพักอาศัย 2 ชั้น
แบบที่ 113
ชื่อบ้าน พุทธชาต

เจ้าของ

สถานที่

แบบแสดง
แปลนคานหลังคา

วันที่ :	เลขที่	รวม
ธันวาคม 2553	S-05	9

แผ่นที่	รวมแผ่น
25	37

FILE :

รายการแก้ไขแบบ
มิถุนายน 2557

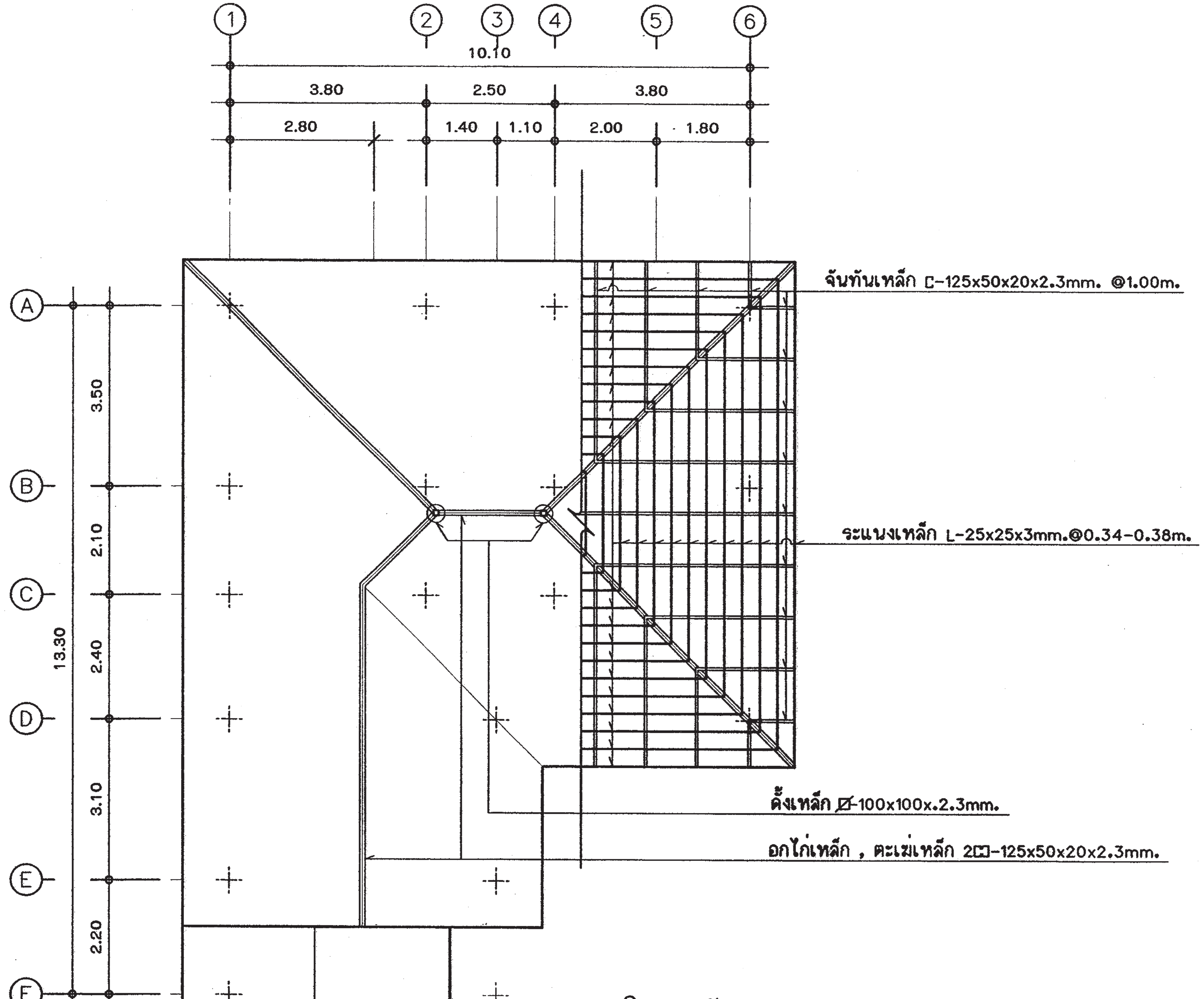

แปลนโครงหลังคา

มาตราส่วน 1:100

สำนักการ โยธา
กรุงเทพมหานคร

โครงการ
แบบบ้านยิ้มเพื่อประชาชน ระยะที่ 3

ตามนโยบาย
ม.ร.ว. สุขุมพันธุ์ บริพัตร
ผู้ว่าราชการกรุงเทพมหานคร
นายจุมพล สำเภาพล
รองผู้ว่าราชการกรุงเทพมหานคร
นางนินนาท ชลิตานนท์
ปลัดกรุงเทพมหานคร

ผู้อำนวยการสำนักการโยธา

รองผู้อำนวยการสำนักการโยธา
นายทวีศักดิ์ เลิศประพันธ์
ผู้อำนวยการสำนักงานออกแบบ
นายวัชรินทร์ บรรพต
หัวหน้ากลุ่มงานสถาปัตยกรรม
นายสินธุ์ชัย บุญปักษ์
หัวหน้ากลุ่มงานวิศวกรรมอาคาร
นายอริยะ เมฆะกูล

สถาปนิก
นายญาณกร ประกอบกิจ ส-สถ.2654
วิศวกรโครงสร้าง
นายวัญโญ บรัศไพบูลย์ สย663
วิศวกรไฟฟ้า
นายจรูญ มาสุขใจ ภฟก.2457
วิศวกรสุขาภิบาล
นายจีระสิทธิ์ ทิมสถิตย์ สย8489
วิศวกรเครื่องกล

นายช่างเขียนแบบ
นายอุทร บุรณเสน

แบบ บ้านพักอาศัย 2 ชั้น
แบบที่ 113
ชื่อบ้าน พุทธชาต

เจ้าของ

สถานที่

แบบแสดง
แปลนโครงหลังคา

วันที่ :	เลขที่	รวม
ธันวาคม 2553	S-06	9

แผ่นที่	รวมแผ่น
26	37

FILE :

รายการแก้ไขแบบ
มิถุนายน 2557

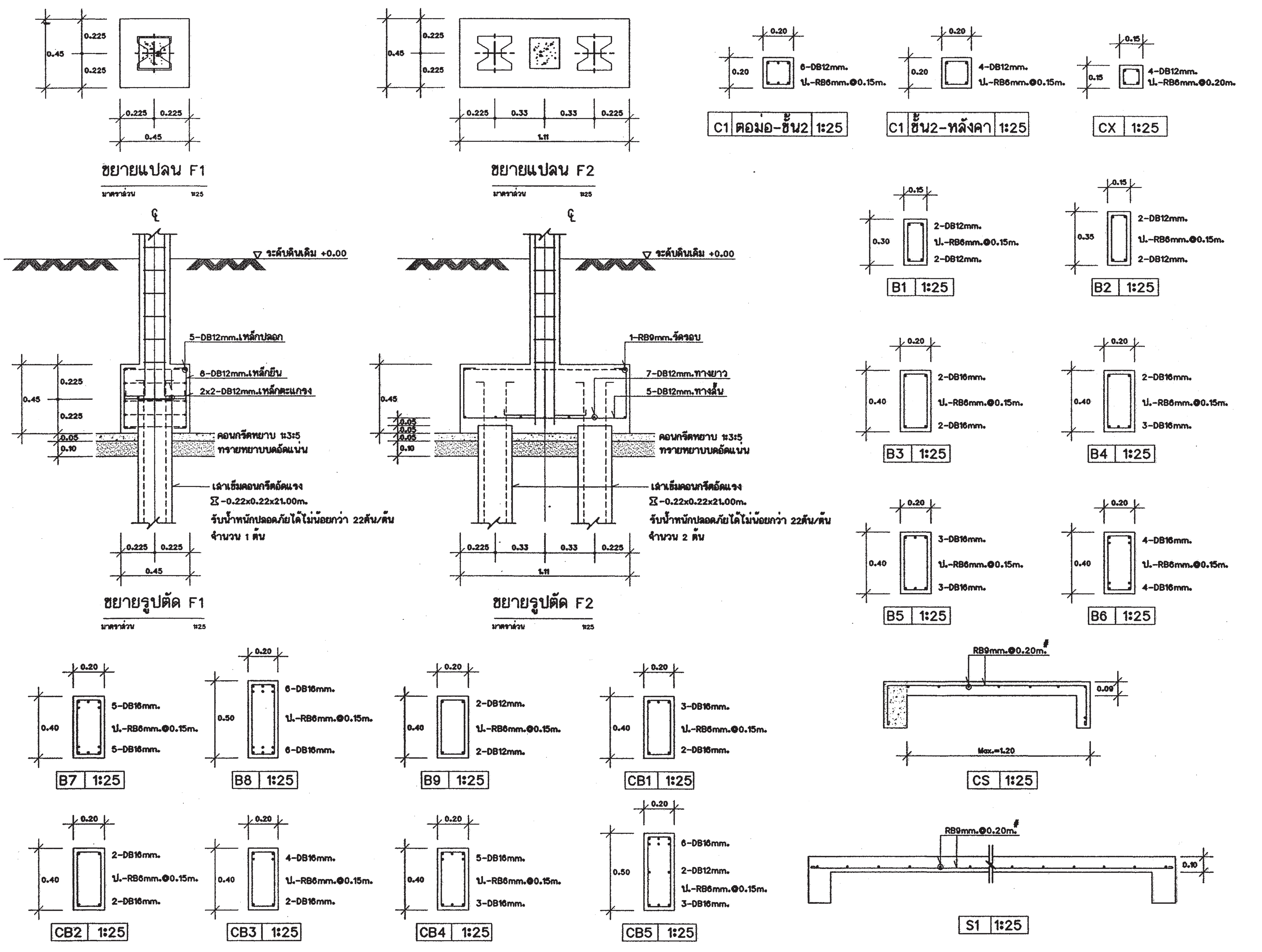

สำนักการ โยธา
กรุงเทพมหานคร

โครงการ
แบบบ้านยิ้มเพื่อประชาชน ระยะที่ 3

ตามนโยบาย
ม.ร.ว. สุขุมพันธุ์ บริพัตร
ผู้ว่าราชการกรุงเทพมหานคร
นายจุมพล สำเภาพล
รองผู้ว่าราชการกรุงเทพมหานคร
นางนินนาท ชลิตานนท์
ปลัดกรุงเทพมหานคร

ผู้อำนวยการสำนักการโยธา
รองผู้อำนวยการสำนักการโยธา
ผู้อำนวยการสำนักงานออกแบบ
หัวหน้ากลุ่มงานสถาปัตยกรรม
หัวหน้ากลุ่มงานวิศวกรรมอาคาร
สถาปนิก
วิศวกรโครงสร้าง
วิศวกรไฟฟ้า
วิศวกรสุขาภิบาล
วิศวกรเครื่องกล
นายช่างเขียนแบบ

แบบ บ้านพักอาศัย 2 ชั้น
แบบที่ 113
ชื่อบ้าน พุทธชาต
เจ้าของ
สถานที่

แบบแสดง
ขยายโครงสร้าง

วันที่ :	เลขที่	รวม
ธันวาคม 2553	S-07	9

แผ่นที่	รวมแผ่น
27	37

FILE :

รายการแก้ไขแบบ
มิถุนายน 2557

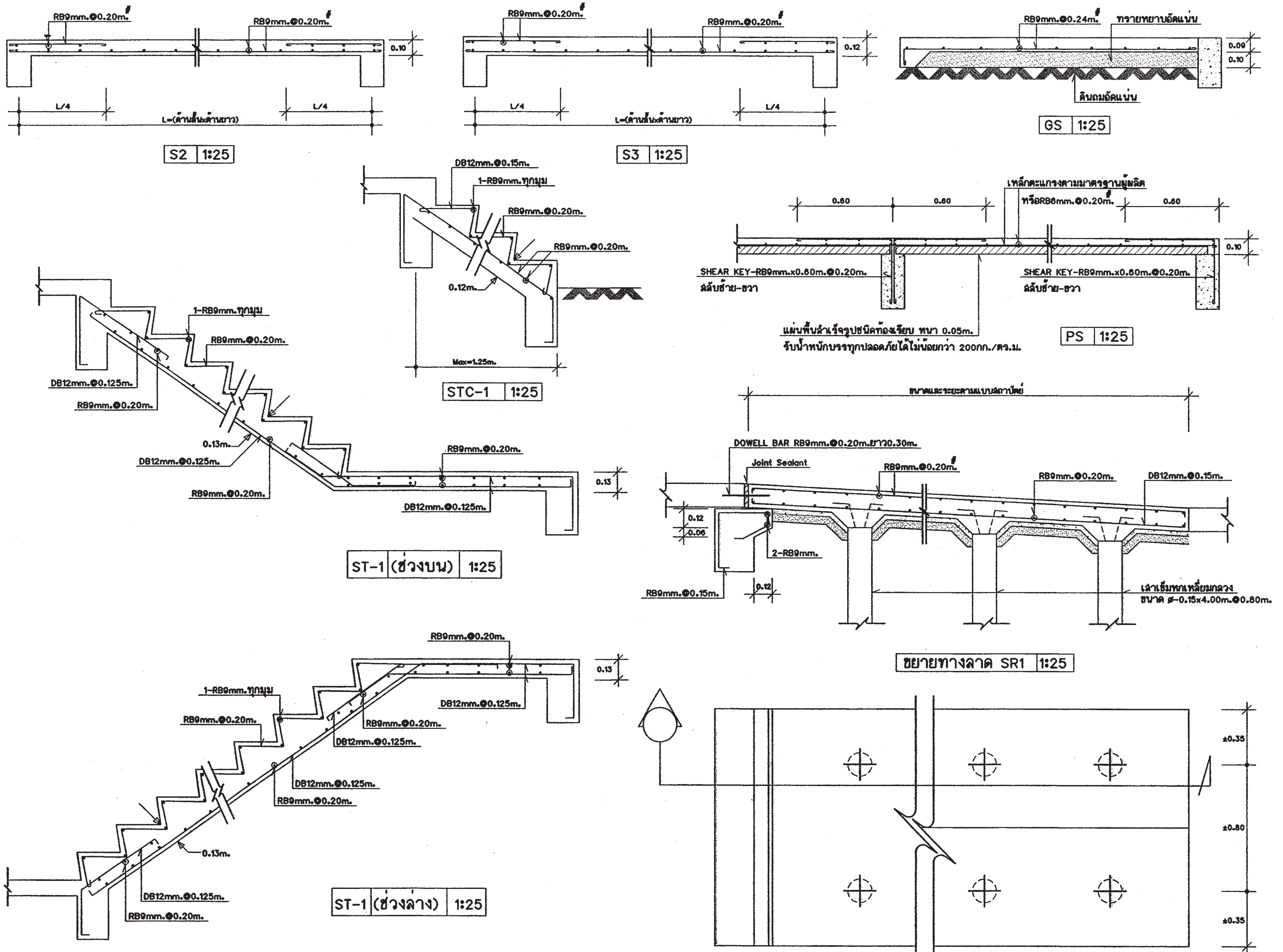

สำนักการ โยธา
กรุงเทพมหานคร

โครงการ
แบบบ้านยิ้มเพื่อประชาชน ระยะที่ 3

ตามนโยบาย
ม.ร.ว. สุขุมพันธุ์ บริพัตร
ผู้ว่าราชการกรุงเทพมหานคร
นายจุมพล สำเภาพล
รองผู้ว่าราชการกรุงเทพมหานคร
นางนินนาท ชลิตานนท์
ปลัดกรุงเทพมหานคร

ผู้อำนวยการสำนักการโยธา	
รองผู้อำนวยการสำนักการโยธา	
นายทวีศักดิ์ เลิศประพันธ์	
ผู้อำนวยการสำนักงานออกแบบ	
นายวัชรินทร์ บรรพต	
หัวหน้ากลุ่มงานสถาปัตยกรรม	
นายสินธุ์ชัย บุญปักษ์	
หัวหน้ากลุ่มงานวิศวกรรมอาคาร	
นายธีระ เมฆะกูล	
สถาปนิก	
นายญาณกร ประกอบกิจ ส-สถ.2654	
วิศวกรโครงสร้าง	
นายวัญโญ บริศไพบูลย์ สย6633	
วิศวกรไฟฟ้า	
นายจรูญ มาสุขใจ	ภฟก.2457
วิศวกรสุขาภิบาล	
นายจีระสิทธิ์ ทิมสนิทย์	สย. 8489
วิศวกรเครื่องกล	
นายช่างเขียนแบบ	
นายอนุสรณ์ แฝงสีคำ	

แบบ บ้านพักอาศัย 2 ชั้น
แบบที่ 113
ชื่อบ้าน พุทธชาด

เจ้าของ

สถานที่

แบบแสดง
ขยายโครงสร้าง

วันที่ :	เลขที่	รวม
ธันวาคม 2553	S-08	9

แผ่นที่	รวมแผ่น
28	37

FILE :

รายการแก้ไขแบบ
มิถุนายน 2557

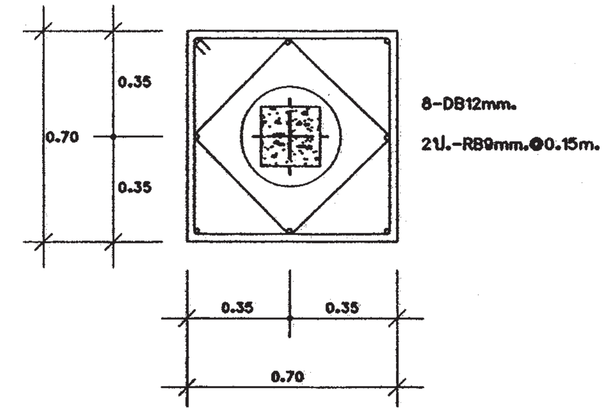

ขยายแปลน F1A

มาตราส่วน 1:25

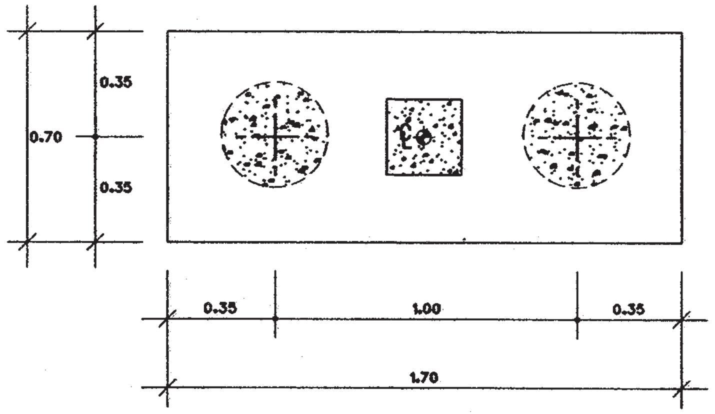

ขยายแปลน F2A

มาตราส่วน 1:25

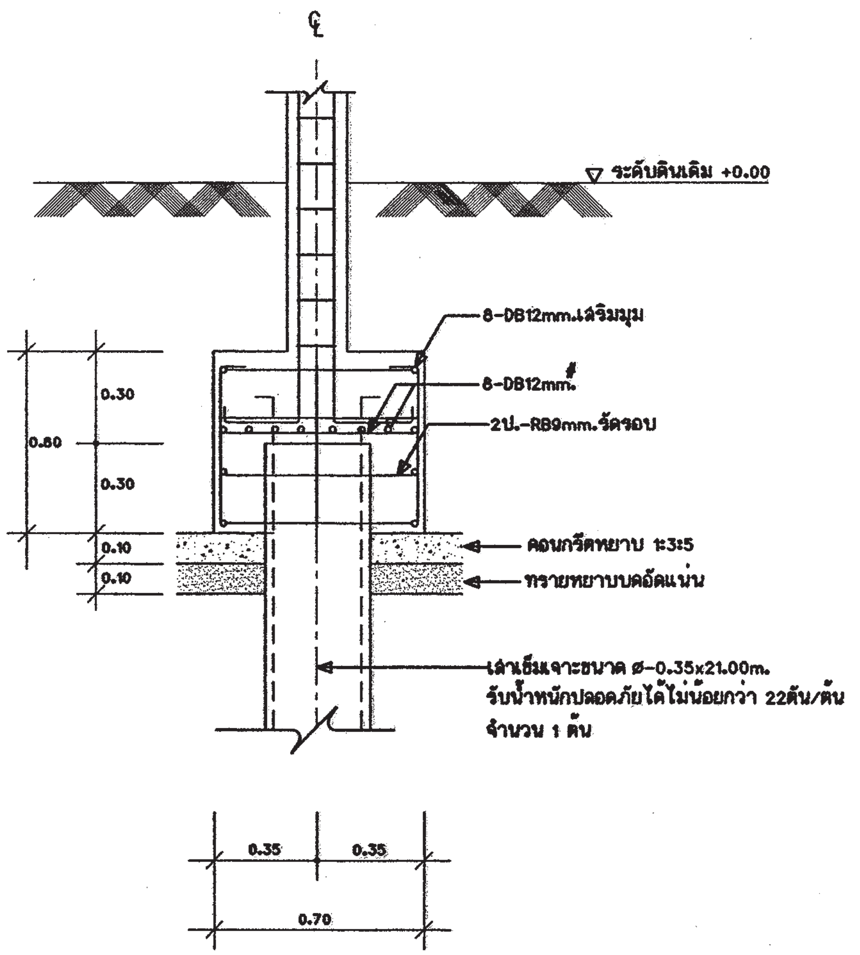

ขยายรูปตัด F1A

มาตราส่วน 1:25

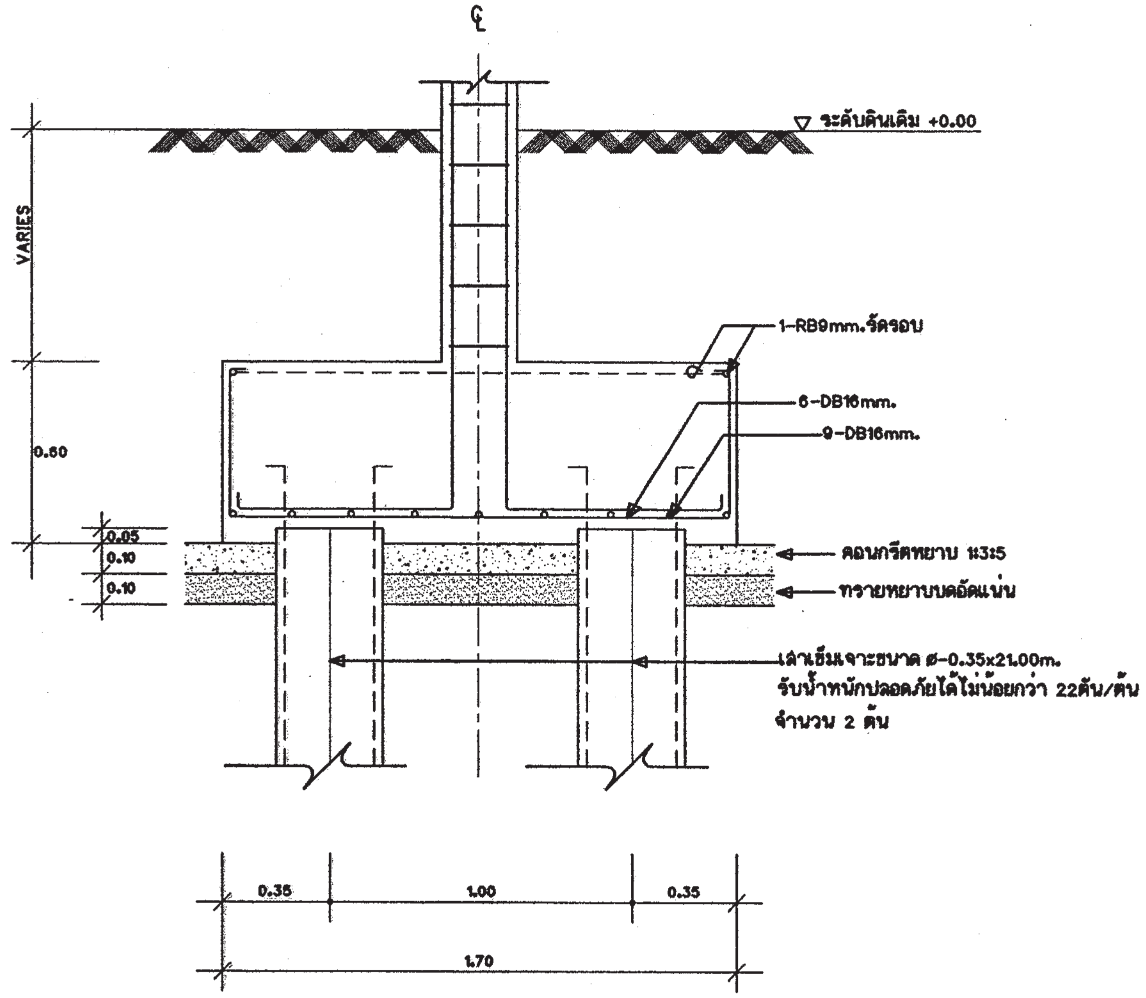

ขยายรูปตัด F2A

มาตราส่วน 1:25

หมายเหตุ -กรณีใช้ฐานรากเสาเข็มเจาะแทนฐานรากเสาเข็มตอก ให้ใช้เทียบ ดังนี้ F1=F1A , F2=F2A

สำนักการโยธา
กรุงเทพมหานคร

โครงการ
แบบบ้านยิ้มเพื่อประชาชน ระยะที่ 3

ตามนโยบาย
ม.ร.ว. สุขุมพันธุ์ บริพัตร
ผู้ว่าราชการกรุงเทพมหานคร
นายจุมพล สำเภาพล
รองผู้ว่าราชการกรุงเทพมหานคร
นางนินนาท ชลิตานนท์
ปลัดกรุงเทพมหานคร

ผู้อำนวยการสำนักการโยธา	
รองผู้อำนวยการสำนักการโยธา	
นายทวีศักดิ์ เลิศประพันธ์	
ผู้อำนวยการสำนักงานออกแบบ	
นายวัชรินทร์ นรรพต	
หัวหน้ากลุ่มงานสถาปัตยกรรม	
นายสินธุ์ชัย บุญบักษ์	
หัวหน้ากลุ่มงานวิศวกรรมอาคาร	
นายอริยะ เมฆะกูล	
สถาปนิก	
นายญาณกร ประกอบกิจ ส-สถ2654	
วิศวกรโครงสร้าง	
นายวัญโญ บรัศไพบูลย์ สย6633	
วิศวกรไฟฟ้า	
นายจรูญ มาสุขใจ	ภฟก2457
วิศวกรสุขาภิบาล	
นายจีระสิทธิ์ ทิมสถิตย์	สย 8489
วิศวกรเครื่องกล	
นายช่างเขียนแบบ	
นายอนุสรณ์ แฝงสีคำ	

แบบ บ้านพักอาศัย 2 ชั้น
แบบที่ 113
ชื่อบ้าน พุทธชาต

เจ้าของ

สถานที่

แบบแสดง
ขยายโครงสร้าง

วันที่ :	เลขที่	รวม
ธันวาคม 2553	S-09	9

แผ่นที่	รวมแผ่น
29	37

FILE :

รายการแก้ไขแบบ
มิถุนายน 2557

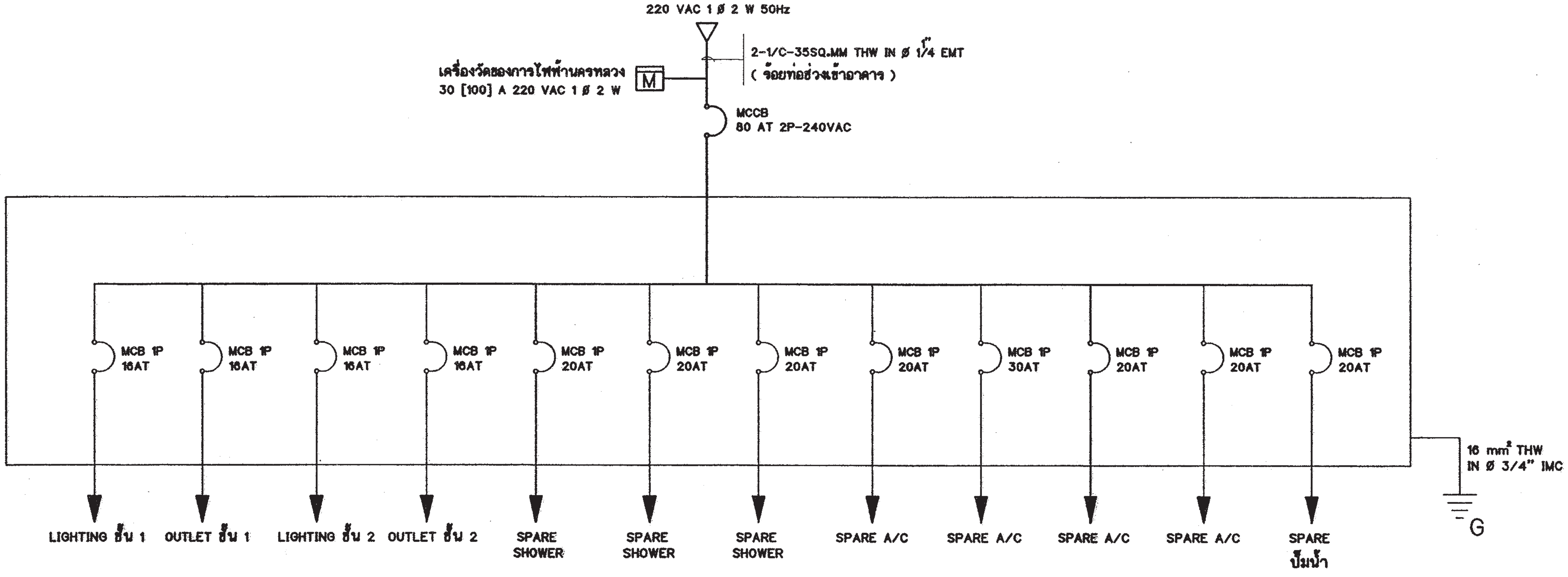

SINGLE LINE DIAGRAM

สัญลักษณ์ระบบไฟฟ้า

○	โคม DOWNLIGHT 1x11 W
⊕	โคม DOWNLIGHT หลอด COMPACT 1x11 W
◎	โคมกลมหลอด ฟลูออเรสเซนต์ 1x32 W พร้อมฝาครอบสีใส
▭	ดวงโคมหลอด ฟลูออเรสเซนต์ 1x18 W พร้อมฝาครอบสีใส
S	สวิตช์ไฟฟ้าแบบธรรมดา
S_3	สวิตช์ไฟฟ้าแบบ 3ทาง
⊖	เต้ารับไฟฟ้าแบบมีสายดิน
TV	เต้ารับทีวี
⧖	เต้ารับโทรศัพท์
Ⓙ	กล่องต่อสายไฟ
◢	แผงจ่ายไฟ
MCB	MINIATURE CIRCUIT BREAKER

รายการระบบงานไฟฟ้า

- แผงจ่ายไฟเป็นกล่องเหล็ก
- สายไฟตามมาตรฐานอุตสาหกรรม
- เต้ารับไฟฟ้าแบบมีสายดิน
- สวิตช์ไฟฟ้าแบบธรรมดา และ สามทาง
- สายเมนวงจรย่อยขนาด 4 มม.^{2}
- สายไฟเข้าเต้ารับขนาด 2.5 มม.^{2}
- สายไฟเข้าดวงโคมขนาด 1 มม.^{2}
- การเดินสายร้อยในท่อร้อยสายฝังในผนังส่วนการเดินสายในฝ้าเพดานให้เดินร้อยท่อร้อยยึดติดกับเสาหรือคาน
- สายไฟเข้าเครื่องทำน้ำอุ่น 3500 W ขนาด 4 มม.^{2}
- สาย COAXIAL เข้าเต้ารับทีวีใช้ RG6
- สายโทรศัพท์เข้าเต้ารับโทรศัพท์ ขนาด 0.65 มม.
- การต่อลงดินต้องเป็นไปตามกฎของการไฟฟ้านครหลวง
- ทิ้งสายข้างหนึ่งไว้ในกล่องต่อสายในห้องนอน หรือ ห้องน้ำ อีกข้างหนึ่งต่อเข้ากับ CIRCUIT BREAKER ในแผงจ่ายไฟ

สำนักการ โยธา
กรุงเทพมหานคร

โครงการ
แบบบ้านยิ้มเพื่อประชาชน ระยะที่ 3

ตามนโยบาย
ม.ร.ว. สุขุมพันธุ์ บริพัตร
ผู้ว่าราชการกรุงเทพมหานคร
นายจุมพล สำเภาพล
รองผู้ว่าราชการกรุงเทพมหานคร
นางนินนาท ชลิตานนท์
ปลัดกรุงเทพมหานคร

ผู้อำนวยการสำนักการโยธา	
รองผู้อำนวยการสำนักการโยธา	
นายทวีศักดิ์ เลิศประพันธ์	
ผู้อำนวยการสำนักงานออกแบบ	
นายวัชรินทร์ บรรพต	
หัวหน้ากลุ่มงานสถาปัตยกรรม	
นายสินธุ์ชัย บุญปักษ์	
หัวหน้ากลุ่มงานวิศวกรรม	
นายอริยะ เมฆะกูล	
สถาปนิก	
นายญาณกร ประกอบกิจ	๘-ส.ค.2554
วิศวกรโครงสร้าง	
นายวัณโณ บรัศไพบูลย์	
วิศวกรไฟฟ้า	
นายจรูญ มาสุขใจ ภฟก. 2457	
วิศวกรสุขาภิบาล	
นายจิระสิทธิ์ ทิมสถิตย์ สย.8489	
วิศวกรเครื่องกล	
นายช่างเขียนแบบ	
นายสมชาย กันนะสมบัติ	

แบบ บ้านพักอาศัย 2 ชั้น
แบบที่ 113
ชื่อบ้าน พุทธชาด

เจ้าของ

สถานที่

แบบแสดง
รายการระบบงานไฟฟ้า
สัญลักษณ์ระบบไฟฟ้า
SINGLE LINE DIAGRAM

มาตราส่วน FIT

FILE :	เลขที่	รวม
วันที่	E–01	3
แผ่นที่ 30	รวมแผ่น 37	

รายการแก้ไขแบบ

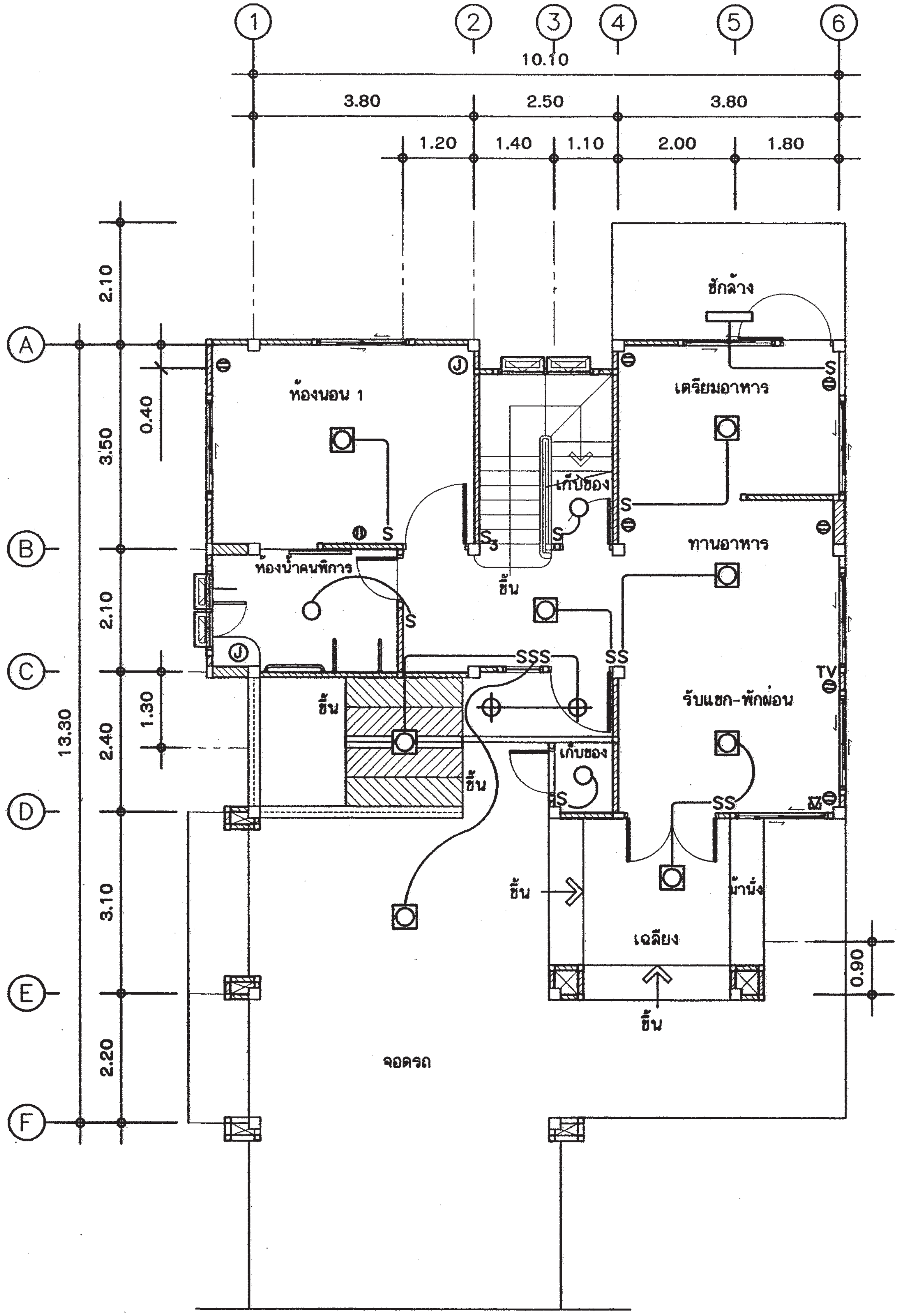

แปลนระบบไฟฟ้าแสงสว่าง-เต้ารับไฟฟ้า-โทรศัพท์-โทรทัศน์ ชั้นล่าง

มาตราส่วน 1 : 100

สำนักการโยธา
กรุงเทพมหานคร

โครงการ
แบบบ้านยิ้มเพื่อประชาชน ระยะที่ 3

ตามนโยบาย
ม.ร.ว. สุขุมพันธุ์ บริพัตร
ผู้ว่าราชการกรุงเทพมหานคร
นายจุมพล สำเภาพล
รองผู้ว่าราชการกรุงเทพมหานคร
นางนินนาท ชลิตานนท์
ปลัดกรุงเทพมหานคร

ผู้อำนวยการสำนักการโยธา	
รองผู้อำนวยการสำนักการโยธา	
นายทวีศักดิ์ เลิศประพันธ์	
ผู้อำนวยการสำนักงานออกแบบ	
นายวัชรินทร์ บรรพต	
หัวหน้ากลุ่มงานสถาปัตยกรรม	
นายสินธุ์ชัย บุญปักษ์	
หัวหน้ากลุ่มงานวิศวกรรม	
นายอริยะ เมฆะกูล	
สถาปนิก	
นายญาณกร ประกอบกิจ	ส-สถ2654
วิศวกรโครงสร้าง	
นายวัณโณ บรัศไพบูลย์	
วิศวกรไฟฟ้า	
นายจรูญ มาสุขใจ ภฟก. 2457	
วิศวกรสุขาภิบาล	
นายจีระสิทธิ์ ทิมสถิตย์ สย.8489	
วิศวกรเครื่องกล	
นายช่างเขียนแบบ	
นายสมชาย กันนะสมบัติ	

แบบ บ้านพักอาศัย 2 ชั้น
แบบที่ 113
ชื่อบ้าน พุทธชาด

เจ้าของ

สถานที่

แบบแสดง
แปลนระบบไฟฟ้าแสงสว่าง เต้ารับไฟฟ้า-โทรศัพท์-โทรทัศน์ ชั้นล่าง

มาตราส่วน 1:100

FILE :	เลขที่	รวม
วันที่	E-02	3
แผ่นที่ 31	รวมแผ่น 37	

รายการแก้ไขแบบ

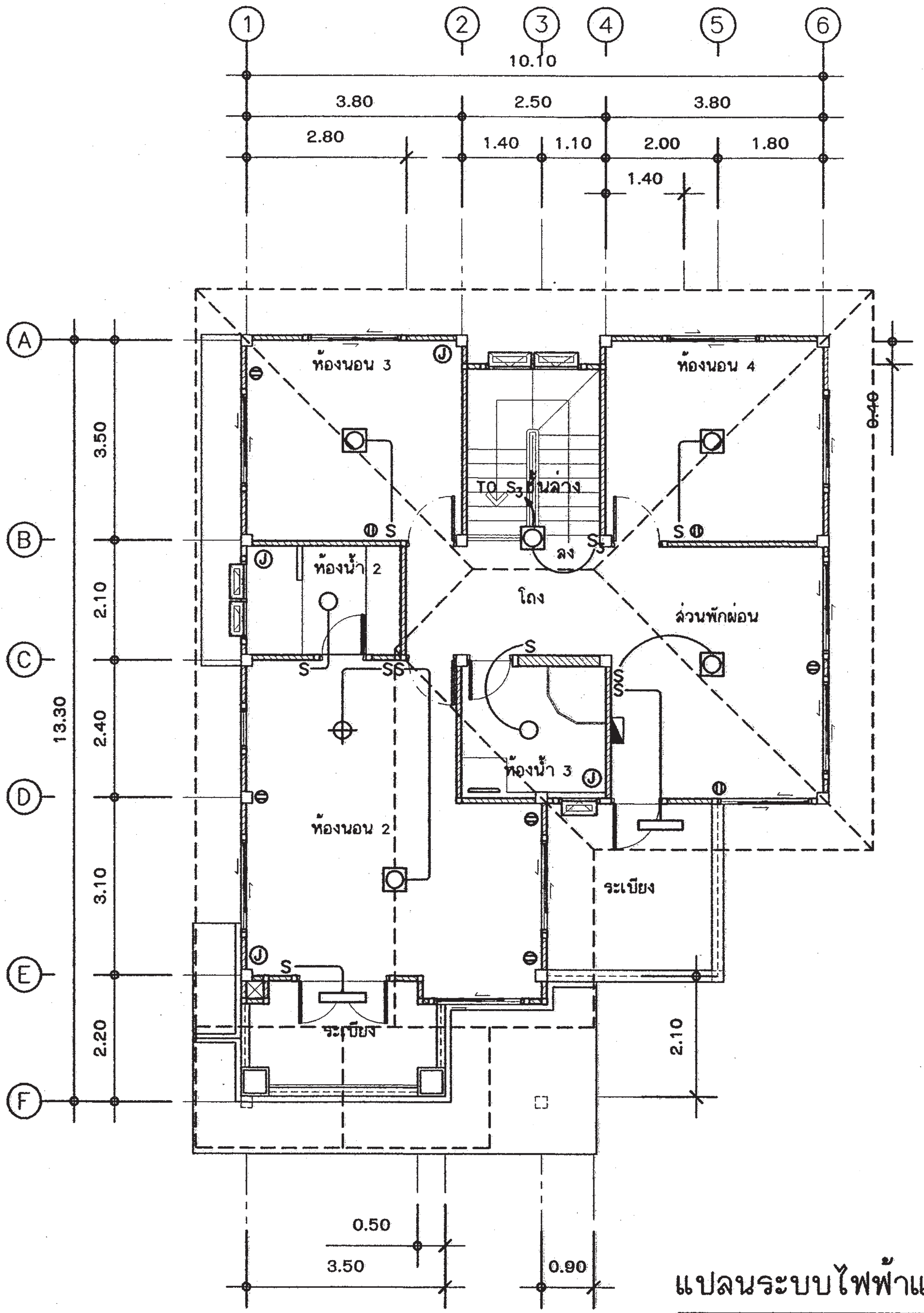

แปลนระบบไฟฟ้าแสงสว่าง-เต้ารับไฟฟ้า ชั้นบน

มาตราส่วน 1 : 100

สำนักการ โยธา
กรุงเทพมหานคร

โครงการ
แบบบ้านยิ้มเพื่อประชาชน ระยะที่ 3

ตามนโยบาย
ม.ร.ว. สุขุมพันธุ์ บริพัตร
ผู้ว่าราชการกรุงเทพมหานคร
นายจุมพล สำเภาพล
รองผู้ว่าราชการกรุงเทพมหานคร
นางนินนาท ชลิตานนท์
ปลัดกรุงเทพมหานคร

ผู้อำนวยการสำนักการโยธา	
รองผู้อำนวยการสำนักการโยธา	
นายทวีศักดิ์ เลิศประพันธ์	
ผู้อำนวยการสำนักงานออกแบบ	
นายวัชรินทร์ บรรพต	
หัวหน้ากลุ่มงานสถาปัตยกรรม	
นายสินธุ์ชัย บุญปักษ์	
หัวหน้ากลุ่มงานวิศวกรรม	
นายอริยะ เมฆะกุล	
สถาปนิก	
นายญาณกร ประกอบกิจ	ส-สถ.2654
วิศวกรโครงสร้าง	
นายวัณโณ บรัศไพบูลย์	
วิศวกรไฟฟ้า	
นายจรูญ มาสุขใจ ภฟก 2457	
วิศวกรสุขาภิบาล	
นายจีระสิทธิ์ ทิมสถิตย์ สย.8489	
วิศวกรเครื่องกล	
นายช่างเขียนแบบ	
นายสมชาย กันนะสมบัติ	

แบบ บ้านพักอาศัย 2 ชั้น
แบบที่ 113
ชื่อบ้าน พุทธชาด

เจ้าของ

สถานที่

แบบแสดง
แปลนระบบไฟฟ้าแสงสว่าง
เต้ารับไฟฟ้า ชั้นบน

มาตราส่วน 1:100

FILE :	เลขที่	รวม
วันที่	E-03	3
แผ่นที่ 32	รวมแผ่น 37	

รายการแก้ไขแบบ

ตารางที่ 1 แสดงการเลือกใช้ขนาดเครื่องสูบน้ำแบบอัตโนมัติสำหรับโครงการบ้านยิ้ม

ขนาดเครื่องสูบน้ำ (วัตต์)	จำนวนห้องน้ำของบ้าน	จำนวนชั้นของบ้าน
100	1 - 3	1 - 2
150	4	1 - 2
200	5	2 - 3
250	6	2 - 3
300	7	2 - 3

ตารางที่ 2 แสดงการเลือกใช้ขนาดถังเก็บน้ำแบบตั้งพื้นสำหรับโครงการบ้านยิ้ม

ชื่อ	จำนวนห้องนอนของบ้าน	ความจุ (ลบ.ม.)
ถังเก็บน้ำ 1 (WT1)	1 - 2	1
ถังเก็บน้ำ 2 (WT2)	3 - 4	2
ถังเก็บน้ำ 3 (WT3)	5 - 6	3

ถังเก็บน้ำที่ใช้ ทำจากวัสดุไฟเบอร์กลาสเสริมแรงผลิตตามมาตรฐาน มอก. 435 - 2548

ตารางที่ 3 แสดงการเลือกใช้ขนาดถังบำบัดน้ำเสียแบบฝังใต้ดินสำหรับโครงการบ้านยิ้ม

ชื่อ	จำนวนห้องนอนของบ้าน	ปริมาณการบำบัด(ลบ.ม./วัน)
ถังบำบัดน้ำเสีย 1 (WWTP1)	1 - 2	1
ถังบำบัดน้ำเสีย 2 (WWTP2)	3 - 4	2
ถังบำบัดน้ำเสีย 3 (WWTP3)	5 - 6	3

ถังบำบัดน้ำเสียเป็นระบบเกรอะ – กรองไร้อากาศ ตัวถังทำจากวัสดุไฟเบอร์กลาสเสริมแรง สามารถรองรับปริมาณน้ำเสียได้ไม่น้อยกว่าตามที่กำหนดในตารางที่ 3 ที่ค่า BOD เข้าระบบไม่น้อยกว่า 250 มิลลิกรัมต่อลิตร และค่า BOD ของน้ำที่ผ่านการบำบัดแล้วไม่เกิน 50 มิลลิกรัมต่อลิตร

ตารางที่ 4 แสดงการเลือกใช้วัสดุท่อสำหรับโครงการบ้านยิ้ม

การใช้งาน	วัสดุ
ท่อประปา (CW)	ท่อ PVC Class 13.5 ผลิตตามมาตรฐาน มอก. 17 – 2532
	ต่อด้วยน้ำยาประสานผลิตภัณฑ์เดียวกับผู้ผลิตท่อ
ท่อระบายน้ำโสโครก น้ำทิ้ง น้ำฝนและท่ออากาศ(S,W,RL,V)	ท่อ PVC Class 13.5 ผลิตตามมาตรฐาน มอก. 17 – 2532
	ต่อด้วยน้ำยาประสานผลิตภัณฑ์เดียวกับผู้ผลิตท่อ

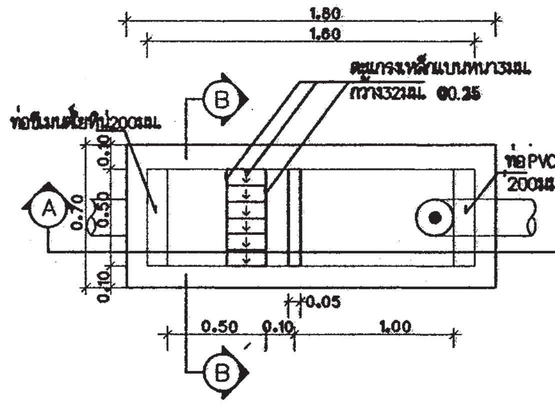

แปลนบ่อดักขยะและดักไขมัน
มาตราส่วน AS SHOWN

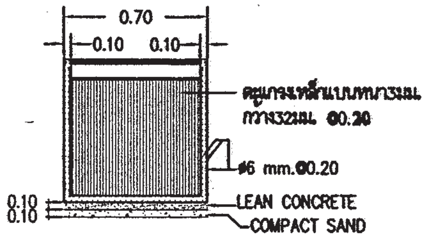

รูปตัด B-B
มาตราส่วน AS SHOWN

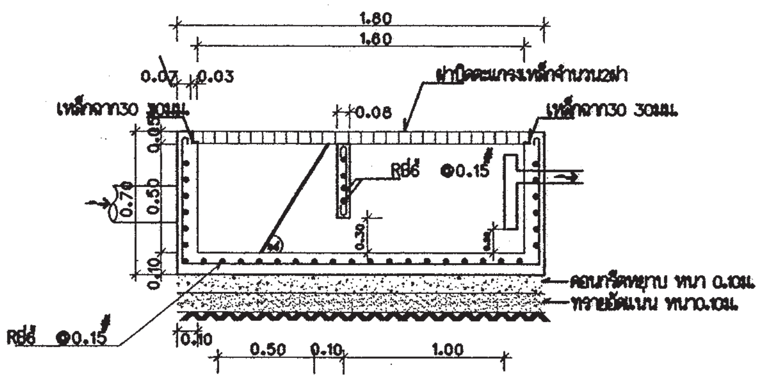

รูปตัด A-A
มาตราส่วน AS SHOWN

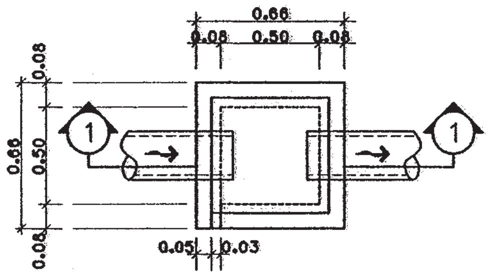

บ่อพักน้ำทิ้ง
มาตราส่วน AS SHOWN

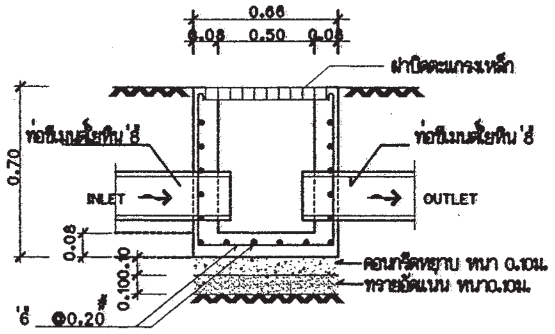

รูปตัด 1-1
มาตราส่วน AS SHOWN

สำนักการโยธา
กรุงเทพมหานคร

โครงการ
แบบบ้านยิ้มเพื่อประชาชน ระยะที่ 3

ตามนโยบาย
ม.ร.ว. สุขุมพันธุ์ บริพัตร
ผู้ว่าราชการกรุงเทพมหานคร
นายจุมพล สำเภาพล
รองผู้ว่าราชการกรุงเทพมหานคร
นางนินนาท ชลิตานนท์
ปลัดกรุงเทพมหานคร

ผู้อำนวยการสำนักการโยธา

รองผู้อำนวยการสำนักการโยธา
นายทวีศักดิ์ เลิศประพันธ์
ผู้อำนวยการสำนักงานออกแบบ
นายวัชรินทร์ บรรพต
หัวหน้ากลุ่มงานสถาปัตยกรรม
นายสินธุ์ชัย บุญปั๊กษ์
หัวหน้ากลุ่มงานวิศวกรรม
นายธริยะ เมฆะกุล
สถาปนิก
นายญาณกร ประกอบกิจ ส-สถ2654
วิศวกรโครงสร้าง
นายวัฒโณ บรัศไพบูลย์ สย.6633
วิศวกรไฟฟ้า
นายจรูญ มาสุขใจ ภฟก. 2457
วิศวกรสุขาภิบาล
นายจิระสิทธิ์ ทิมสถิตย์ สย.8489
วิศวกรเครื่องกล

นายช่างเขียนแบบ
นางสาวพิทักษ์กุล แสงพินิจ

แบบ บ้านพักอาศัย 2 ชั้น
แบบที่ 113
ชื่อบ้าน พุทธชาด
เจ้าของ
สถานที่

แบบแสดง
รายการประกอบแบบระบบสุขาภิบาล
มาตราส่วน

FILE :	เลขที่	รวม
วันที่	SN-01	5
แผ่นที่ 33	รวมแผ่น 37	

รายการแก้ไขแบบ

สัญลักษณ์	อักษรย่อ	รายละเอียด
W	W	**ท่อน้ำเสีย** (PVC มอก. CLASS 8.5)
S	S	**ท่อน้ำทิ้งส้วม** (PVC มอก. CLASS 8.5)
V	V	**ท่อระบายอากาศ** (PVC มอก. CLASS 8.5)
	⋈	**จุดปลายท่อน้ำดี** (ก๊อกน้ำ , STOP VALE)
	CW	**ท่อน้ำดี** (CW) (PVC มอก. CLASS 13.5)
	–	**แนวท่อใยหิน เส้นผ่าศูนย์กลาง 0.20 เมตร**
	–	**แนวเขตที่ดิน**
FD	FD	**ท่อระบายน้ำที่พื้น** (PVC มอก. CLASS 8.5)
RD	RD	**ท่อระบายน้ำฝน** (PVC มอก. CLASS 8.5)
	FCO	FLOOR CLEANOUT
M	M	**มาตรวัดน้ำ**
	P	**ปั๊มน้ำ**
MH.	–	**บ่อพักน้ำทิ้งสำเร็จรูป ขนาด** 0.40 x 0.40 **เมตร**
	–	**ถังบำบัดน้ำเสีย** (WWTP)

หมายเหตุ

ผังบริเวณนี้เป็นเพียงตัวอย่างเพื่อประมาณราคา ค่าก่อสร้างส่วนประกอบอาคารเท่านั้น

ส่วนรายละเอียดของสถานที่จริง ให้กำหนดรายละเอียดขณะก่อสร้าง

ส่วนที่มิได้ปรากฏในแบบให้ปฏิบัติตาม พรบ.ควบคุมอาคาร และข้อบัญญัติกรุงเทพมหานคร

สำนักการ โยธา
กรุงเทพมหานคร

โครงการ
แบบบ้านยิ้มเพื่อประชาชน ระยะที่ 3

ตามนโยบาย
ม.ร.ว. สุขุมพันธุ์ บริพัตร
ผู้ว่าราชการกรุงเทพมหานคร
นายจุมพล สำเภาพล
รองผู้ว่าราชการกรุงเทพมหานคร
นางนินนาท ชลิตานนท์
ปลัดกรุงเทพมหานคร

ผู้อำนวยการสำนักการโยธา

รองผู้อำนวยการสำนักการโยธา
นายทวิศักดิ์ เลิศประพันธ์
ผู้อำนวยการสำนักงานออกแบบ
นายวัชรินทร์ บรรพต
หัวหน้ากลุ่มงานสถาปัตยกรรม
นายสินธุ์ชัย บุญปักษ์
หัวหน้ากลุ่มงานวิศวกรรม
นายอริยะ เมฆะกูล
สถาปนิก
นายญาณกร ประกอบกิจ ส-สถ2654
วิศวกรโครงสร้าง
นายวัณโณ บริศไพบูลย์ สย6633
วิศวกรไฟฟ้า
นายจรูญ มาสุขใจ ภฟก 2457
วิศวกรสุขาภิบาล
นายจีระสิทธิ์ ทิมสถิตย์ สย8489
วิศวกรเครื่องกล

นายช่างเขียนแบบ
นางสาวพิทักษ์กุล แสงพินิจ

แบบ บ้านพักอาศัย 2 ชั้น
แบบที่ 113
ชื่อบ้าน พุทธชาด
เจ้าของ

สถานที่

แบบแสดง
สัญลักษณ์

มาตราส่วน 1:100

FILE :	เลขที่	รวม
วันที่	SN-02	5

แผ่นที่	รวมแผ่น
34	37

รายการแก้ไขแบบ

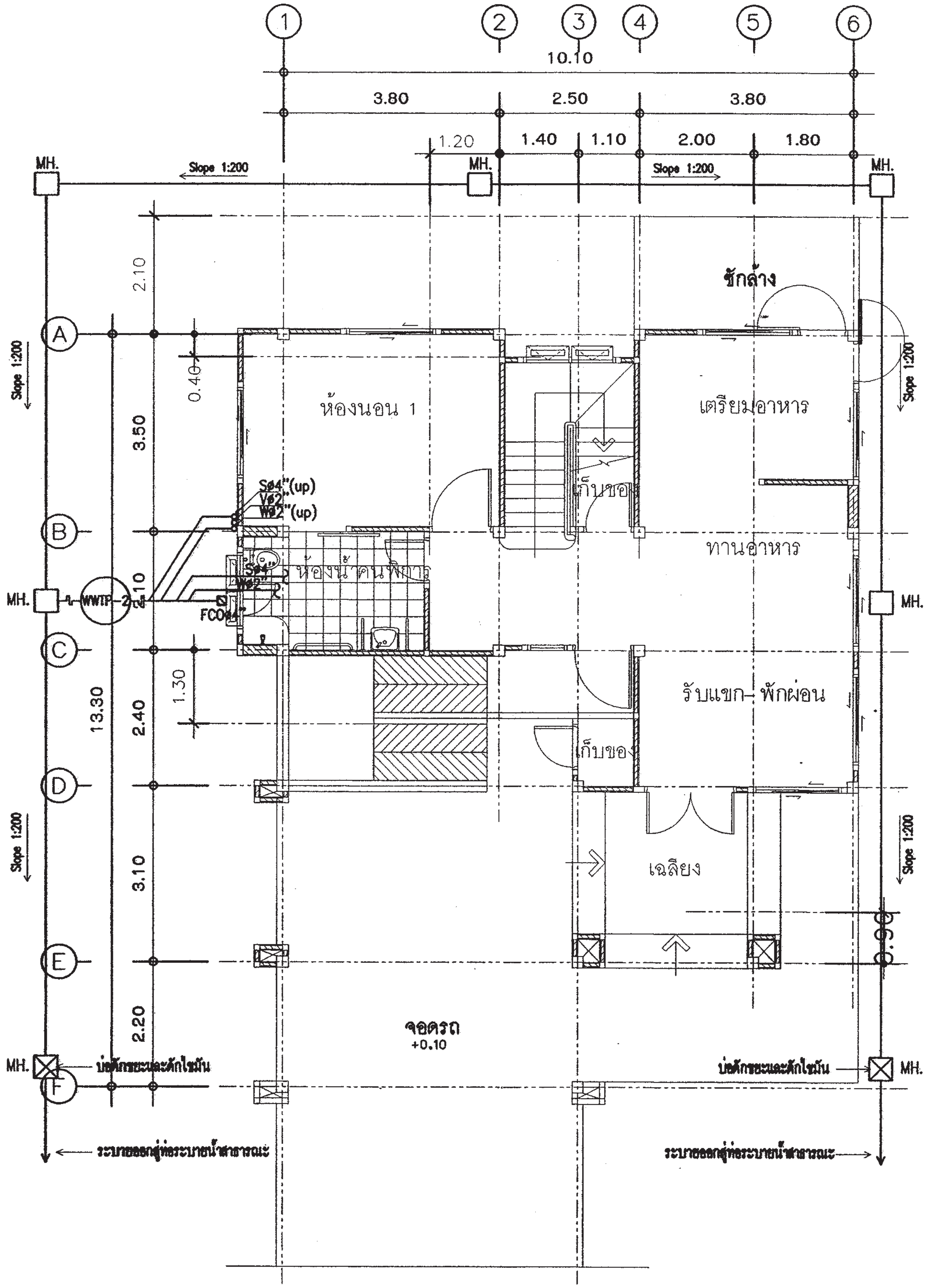

แปลนระบบสุขาภิบาล ชั้นล่าง

มาตราส่วน 1 : 100

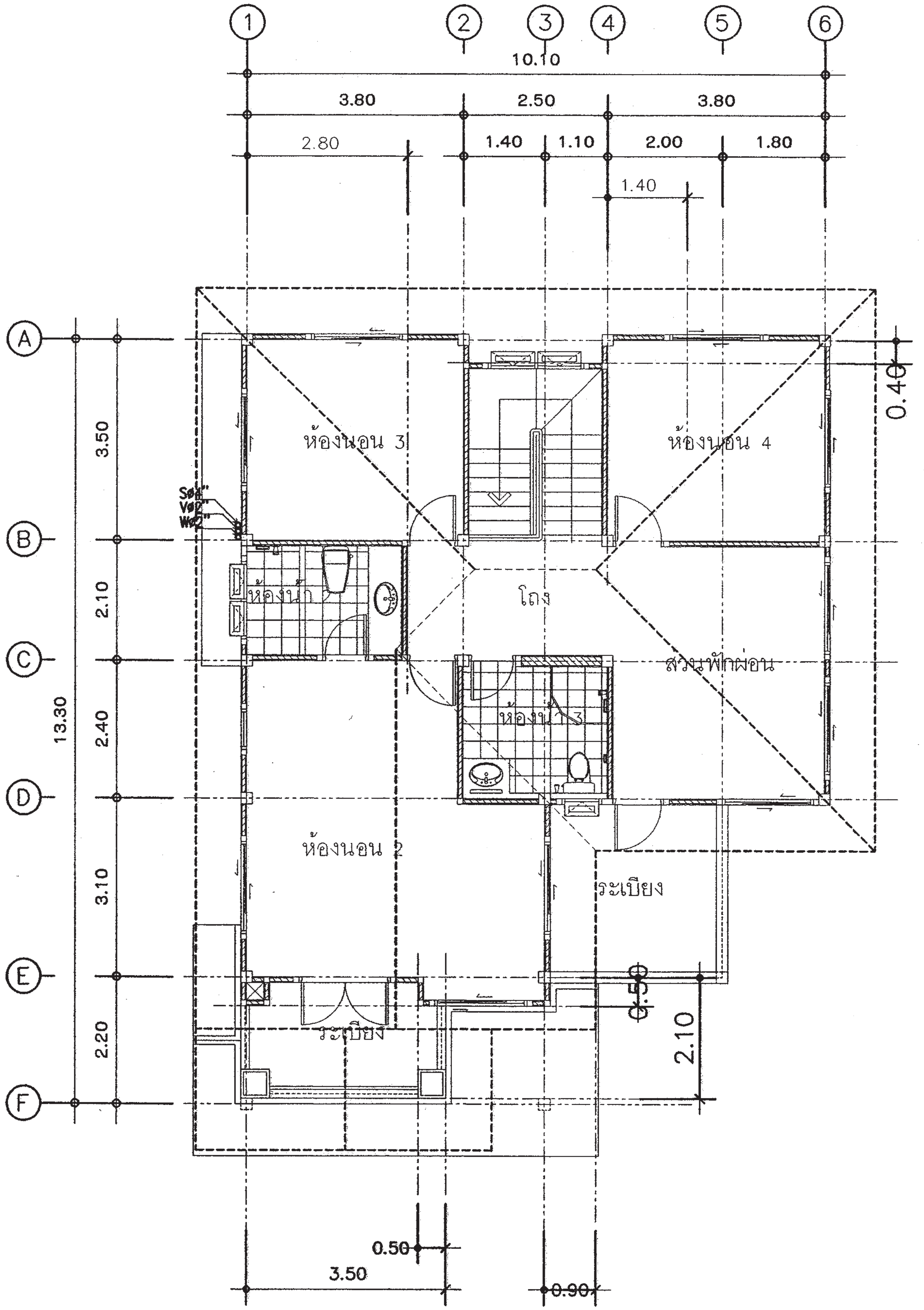

แปลนระบบสุขาภิบาล ชั้นบน

มาตราส่วน 1 : 100

สำนักการ โยธา
กรุงเทพมหานคร

โครงการ
แบบบ้านยิ้มเพื่อประชาชน ระยะที่ 3

ตามนโยบาย
ม.ร.ว. สุขุมพันธุ์ บริพัตร
ผู้ว่าราชการกรุงเทพมหานคร
นายจุมพล สำเภาพล
รองผู้ว่าราชการกรุงเทพมหานคร
นางนินนาท ชลิตานนท์
ปลัดกรุงเทพมหานคร

ผู้อำนวยการสำนักการโยธา	
รองผู้อำนวยการสำนักการโยธา	
นายทวิศักดิ์ เลิศประพันธ์	
ผู้อำนวยการสำนักงานออกแบบ	
นายวัชรินทร์ บรรพต	
หัวหน้ากลุ่มงานสถาปัตยกรรม	
นายสินธุ์ชัย บุญปักษ์	
หัวหน้ากลุ่มงานวิศวกรรม	
นายธีระ เมฆะกุล	
สถาปนิก	
นายญาณกร ประกอบกิจ ส-สถ2654	
วิศวกรโครงสร้าง	
นายวัฒโณ บรัศไพบูลย์ สย6633	
วิศวกรไฟฟ้า	
นายจรูญ มาสุขใจ ภฟก 2457	
วิศวกรสุขาภิบาล	
นายจีระสิทธิ์ ทิมสถิตย์ สย8489	
วิศวกรเครื่องกล	
นายช่างเขียนแบบ	
นางสาวพิทักษ์กุล แสงพินิจ	

แบบ	บ้านพักอาศัย 2 ชั้น
แบบที่	113
ชื่อบ้าน	พุทธชาด
เจ้าของ	
สถานที่	

แบบแสดง
แปลนระบบสุขาภิบาล ชั้นล่าง
แปลนระบบสุขาภิบาล ชั้นบน

มาตราส่วน			1:100
FILE :	เลขที่	SN-03	รวม 5
วันที่			
แผ่นที่ 35		รวมแผ่น 37	

รายการแก้ไขแบบ

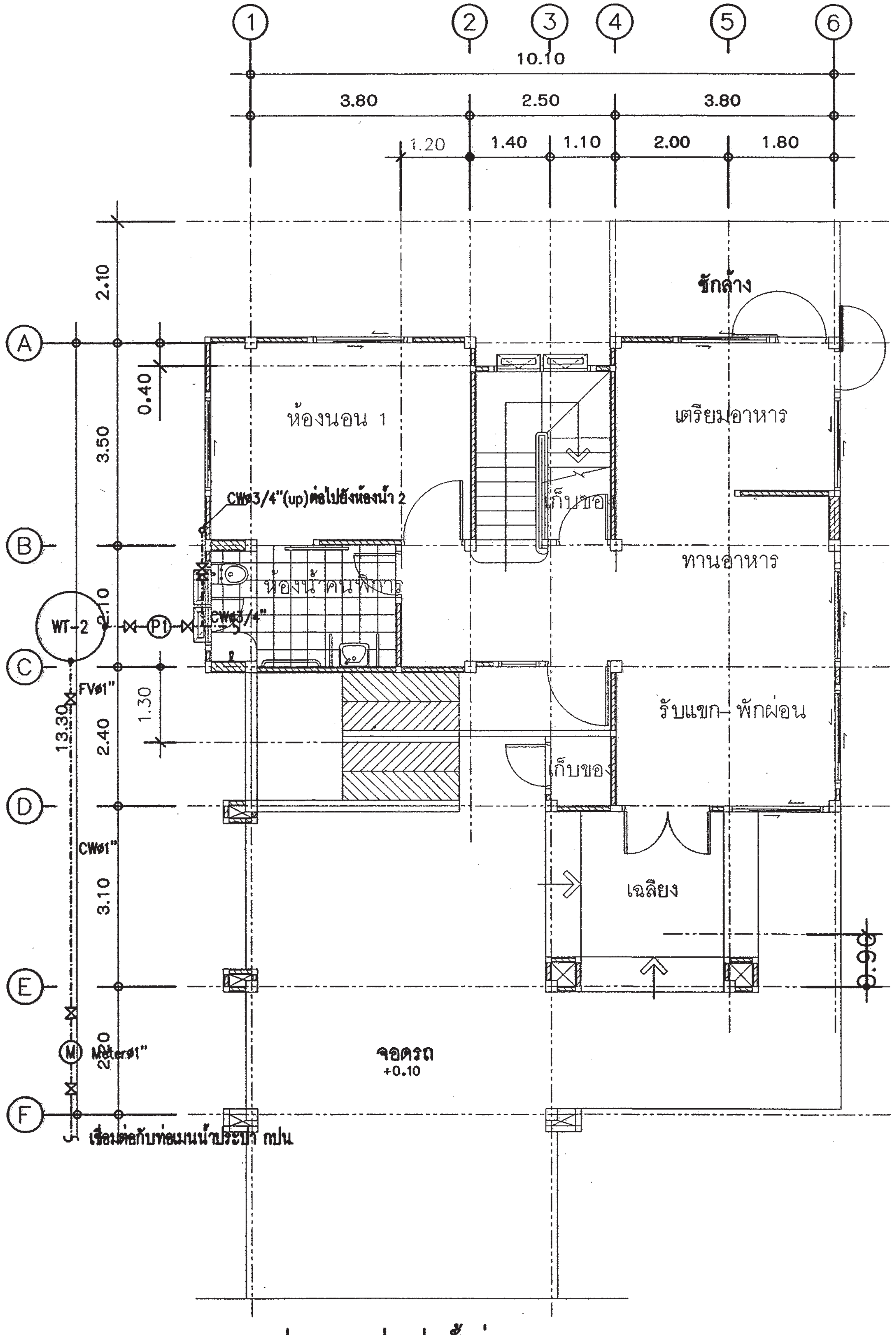

แปลนระบบประปา ชั้นล่าง
มาตราส่วน 1 : 100

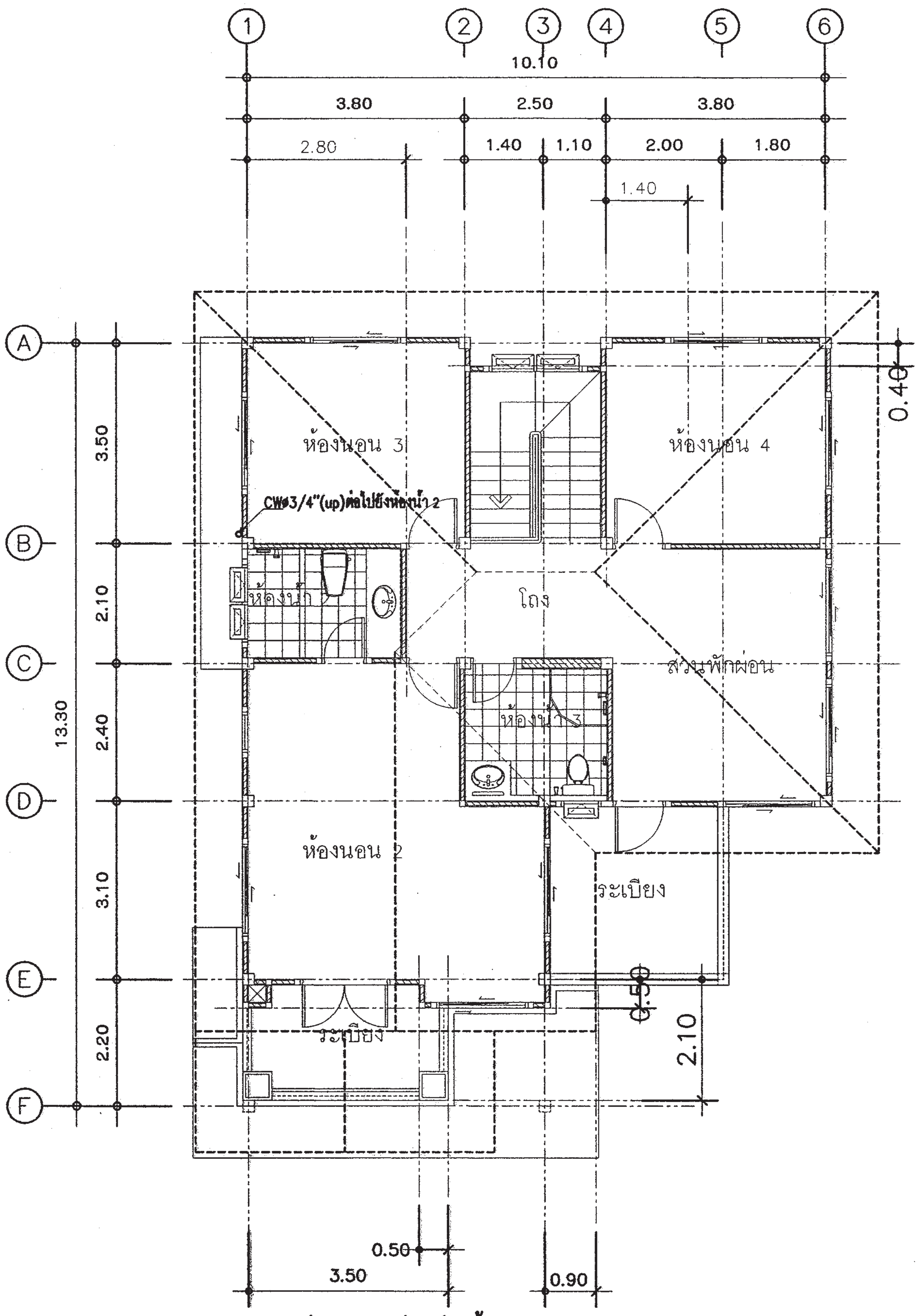

แปลนระบบประปา ชั้นบน
มาตราส่วน 1 : 100

สำนักการโยธา
กรุงเทพมหานคร

โครงการ
แบบบ้านยิ้มเพื่อประชาชน ระยะที่ 3

ตามนโยบาย
ม.ร.ว. สุขุมพันธุ์ บริพัตร
ผู้ว่าราชการกรุงเทพมหานคร
นายจุมพล สำเภาพล
รองผู้ว่าราชการกรุงเทพมหานคร
นางนินนาท ชลิตานนท์
ปลัดกรุงเทพมหานคร

ผู้อำนวยการสำนักการโยธา	
รองผู้อำนวยการสำนักการโยธา	
นายทวีศักดิ์ เลิศประพันธ์	
ผู้อำนวยการสำนักงานออกแบบ	
นายวัชรินทร์ บรรพต	
หัวหน้ากลุ่มงานสถาปัตยกรรม	
นายสินธุ์ชัย บุญปักษ์	
หัวหน้ากลุ่มงานวิศวกรรม	
นายอริยะ เมฆะกุล	
สถาปนิก	
นายญาณกร ประกอบกิจ ส-สถ2654	
วิศวกรโครงสร้าง	
นายวัณโณ บรัศไพบูลย์ สย6633	
วิศวกรไฟฟ้า	
นายจรูญ มาสุขใจ ภฟก. 2457	
วิศวกรสุขาภิบาล	
นายจิระสิทธิ์ ทิมสถิตย์ สย8489	
วิศวกรเครื่องกล	
นายช่างเขียนแบบ	
นางสาวพิทักษ์กุล แสงพินิจ	

แบบ บ้านพักอาศัย 2 ชั้น
แบบที่ 113
ชื่อบ้าน พุทธชาด
เจ้าของ
สถานที่

แบบแสดง
แปลนระบบประปา ชั้นล่าง
แปลนระบบประปา ชั้นบน

มาตราส่วน	1:100	
FILE : วันที่	เลขที่ SN–04	รวม 5
แผ่นที่ 36	รวมแผ่น 37	

รายการแก้ไขแบบ

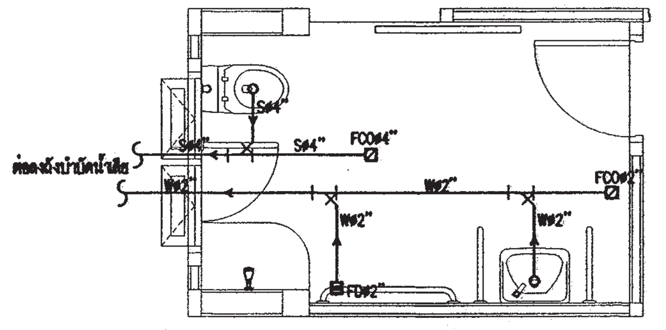

แบบขยายระบบสุขาภิบาลห้องน้ำคนพิการ
มาตราส่วน 1 : 75

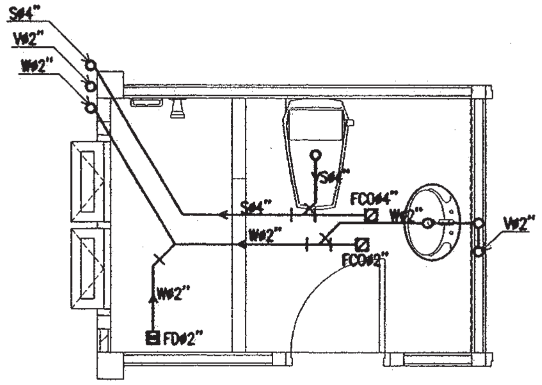

แบบขยายระบบสุขาภิบาลห้องน้ำ 2
มาตราส่วน 1 : 75

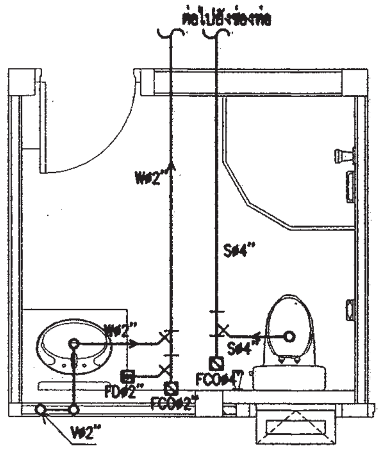

แบบขยายระบบสุขาภิบาลห้องน้ำ 3
มาตราส่วน 1 : 75

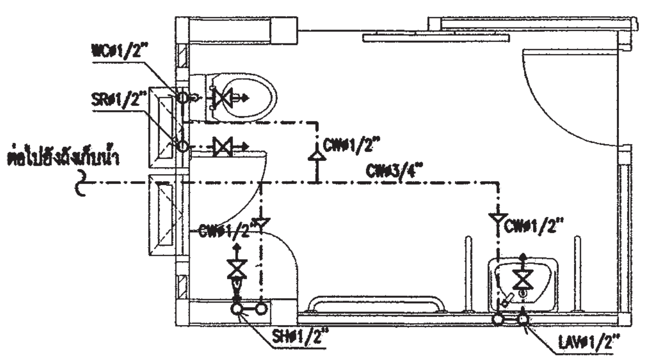

แบบขยายระบบประปาห้องน้ำคนพิการ
มาตราส่วน 1 : 75

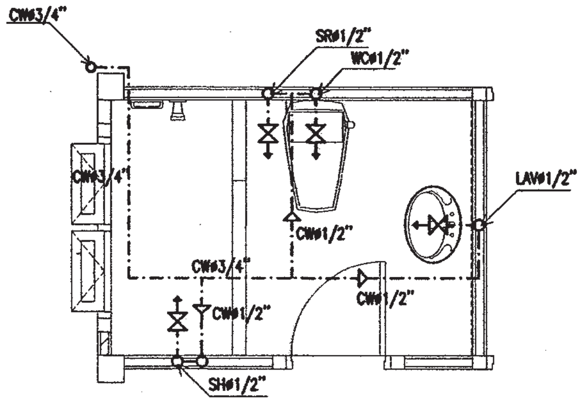

แบบขยายระบบประปาห้องน้ำ 2
มาตราส่วน 1 : 75

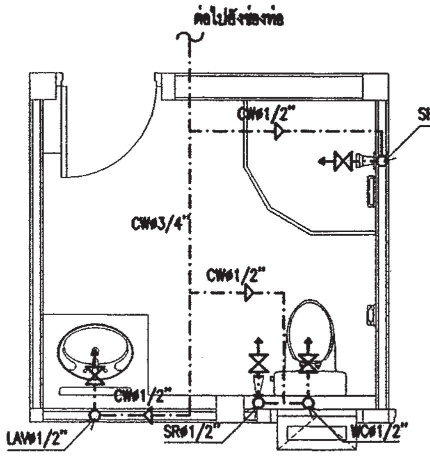

แบบขยายระบบประปาห้องน้ำ 3
มาตราส่วน 1 : 75

สำนักการ โยธา
กรุงเทพมหานคร

โครงการ
แบบบ้านยิ้มเพื่อประชาชน ระยะที่ 3

ตามนโยบาย
ม.ร.ว. สุขุมพันธุ์ บริพัตร
ผู้ว่าราชการกรุงเทพมหานคร
นายจุมพล สำเภาพล
รองผู้ว่าราชการกรุงเทพมหานคร
นางนินนาท ชลิตานนท์
ปลัดกรุงเทพมหานคร

ผู้อำนวยการสำนักการโยธา

รองผู้อำนวยการสำนักการโยธา
นายทวิศักดิ์ เลิศประพันธ์
ผู้อำนวยการสำนักงานออกแบบ
นายวัชรินทร์ บรรพต
หัวหน้ากลุ่มงานสถาปัตยกรรม
นายสินธุ์ชัย บุญปักษ์
หัวหน้ากลุ่มงานวิศวกรรม
นายอริยะ เมฆะกูล

สถาปนิก
นายญาณกร ประกอบกิจ ส-สถ2654

วิศวกรโครงสร้าง
นายวัณโณ บรัศไพบูลย์ สย6633
วิศวกรไฟฟ้า
นายจรูญ มาสุขใจ ภฟก 2457
วิศวกรสุขาภิบาล
นายจีระสิทธิ์ ทิมสถิตย์ สย8489
วิศวกรเครื่องกล

นายช่างเขียนแบบ
นางสาวพิทักษ์กุล แสงพินิจ

แบบ บ้านพักอาศัย 2 ชั้น
แบบที่ 113
ชื่อบ้าน พุทธชาด
เจ้าของ

สถานที่

แบบแสดง
แบบขยายระบบสุขาภิบาลห้องน้ำคนพิการ , 2 , 3
แบบขยายระบบประปาห้องน้ำคนพิการ , 2 , 3
มาตราส่วน 1:75

FILE :	เลขที่	รวม
วันที่	SN-05	5
แผ่นที่ 37	รวมแผ่น 37	

รายการแก้ไขแบบ

สัญญลักษณ์ประกอบแบบสถาปัตยกรรม

(2)	แนวศูนย์กลางเสาทางตั้ง
(B)	แนวศูนย์กลางเสาทางนอน
	ทิศเหนือ
	เส้นแสดงขอบเขตที่ดิน
	เส้นแสดงแนวศูนย์กลาง
	เส้นแสดงแนวที่ซ้อนหรือจะมีในอนาคตหรือ
	ของเดิมที่ต้องเคลื่อนย้ายออก
	เส้นแสดงระยะตัด
	ศูนย์กลางถึงศูนย์กลาง
	ศูนย์กลางถึงริม
	ริมถึงริม
+3.00	ระดับในแปลน
▽ +3.00	ระดับในรูปตัด
[3]	พื้น
△2	ผนัง
(1)	ฝ้าเพดาน
(4)	ประตู
(5)	หน้าต่าง

สัญญลักษณ์ประกอบแบบสถาปัตยกรรม

	ดินถม
	ทรายหยาบอัดแน่น
	คอนกรีตเสริมเหล็ก
	ผนังก่ออิฐครึ่งแผ่น
	ผนังก่ออิฐเต็มแผ่น
	ผนังก่ออิฐเต็มหน้าเสา
	ผนังโครงเคร่าไม้
	ผนัง GLASS BLOCK
1 / A-05	หมายเลขแสดงรูปด้าน
	สัญญลักษณ์แสดงรูปด้าน
	แสดงในแบบแผ่นที่
2	หมายเลขแสดงรูปด้าน
	สัญญลักษณ์แสดงรูปด้านในแผ่นเดียวกัน
2-2 / A-07	หมายเลขแสดงรูปตัด
	สัญญลักษณ์แสดงแนวตัด
	แสดงในแบบแผ่นที่
T-1	หมายเลขแสดงรูปตัด
	สัญญลักษณ์แสดงแนวตัดในแผ่นเดียวกัน
D-1 / A-07	หมายเลขแสดงแบบขยาย
	สัญญลักษณ์แสดงแบบขยาย
	แสดงในแบบแผ่นที่
D-3	หมายเลขแสดงแบบขยาย
	สัญญลักษณ์แสดงแบบขยายในแผ่นเดียวกัน

สารบัญแบบสถาปัตยกรรม

แผ่นที่	รายการ	แผ่นที่	รายการ
A-01	สัญลักษณ์ประกอบแบบ		
A-02	รายการประกอบแบบ		
A-03	ผังบริเวณ , แผนที่สังเขป		
A-04	แปลนพื้น		
A-05	แปลนหลังคา		
A-06	รูปด้าน 1		
A-07	รูปด้าน 2		
A-08	รูปด้าน 3		
A-09	รูปด้าน 4		
A-10	รูปตัด A-A		
A-11	รูปตัด B-B		
A-12	แบบขยายบันได ST-1		
A-13	รูปตัด C-C , รูปตัด D-D		
A-14	แบบขยายจมูกบันไดและราวกันตก		
A-15	แบบมาตรฐานการติดตั้งอุปกรณ์และสุขภัณฑ์		
A-16	แบบขยายห้องน้ำ		
A-17	แบบขยายประตู-หน้าต่าง		

สารบัญแบบวิศวกรรมไฟฟ้าและสื่อสาร

E-01	สัญลักษณ์ระบบไฟฟ้า , รายการระบบไฟฟ้า
E-02	แปลนระบบไฟฟ้าแสงสว่าง เต้ารับไฟฟ้า โทรศัพท์ โทรทัศน์

สารบัญแบบวิศวกรรมโครงสร้าง

S-01	รายการประกอบแบบโครงสร้าง
S-02	แปลนเสาเข็มและฐานราก
S-03	แปลนโครงสร้าง
S-04	แปลนโครงสร้างรับโครงหลังคา
S-05	แปลนโครงหลังคา
S-06	แบบขยายโครงสร้าง

สารบัญแบบวิศวกรรมสุขาภิบาล

SN-01	รายการประกอบแบบระบบสุขาภิบาล
SN-02	สัญลักษณ์ประกอบแบบระบบสุขาภิบาล
SN-03	แปลนระบบสุขาภิบาล
SN-04	แปลนระบบประปา
SN-05	แบบขยายระบบสุขาภิบาล ห้องน้ำ , แบบขยายระบบประปา ห้องน้ำ

สารบัญแบบวิศวกรรรมเครื่องกล

รายการพื้น

F1	พื้น คสล. ผิวปูกระเบื้องเซรามิค ชนิดปูพื้น กำหนดสีและขนาดภายหลัง
F2	พื้น คสล. ผิวปูปาร์เก้ไม้เนื้อแข็ง
F3	พื้น คสล. ผิวปูกระเบื้องเซรามิคผิวกันลื่น ชนิดปูพื้น กำหนดสีและขนาดภายหลัง
F4	พื้นซีเมนต์ ผิวขัดมัน ผสมน้ำยากันซึม
F5	พื้น คสล. พร้อมทำระบบกันซึม
F6	พื้น คสล. ผิวปูกระเบื้องแกรนิตโต้ กำหนดสีและขนาดภายหลัง

รายการฝ้าเพดาน

C1	ฝ้าเพดาน FIBER CEMENT BOARD ทาสีโครงเคร่าเหล็ก 1"x1" กรุตาข่ายกันแมลง
C2	ฝ้ายิบซั่มบอร์ดหนา 9มม. ฉาบเรียบทาสี โครงเคร่าโลหะ
C3	ฝ้ายิบซั่มบอร์ดกันชื้นหนา 9มม.ฉาบเรียบทาสี โครงเคร่าโลหะ

รายการผนัง

△1	ผนังก่ออิฐมวลเบาฉาบปูนเรียบ ทาสี
△2	ผนังก่ออิฐมวลเบาผิวกรุกระเบื้องเซรามิคชนิดบุผนัง เต็มระดับฝ้าเพดานอย่างน้อย 10 ซม.
△3	ผนังก่ออิฐมวลเบา กรุทับด้วยไม้ฝาสังเคราะห์
△4	ผนังก่ออิฐมวลเบา กรุทับด้วยหินสังเคราะห์
△5	ผนังก่ออิฐมวลเบาฉาบปูนเรียบเซาะร่อง

หมายเหตุ – สีอาคารใช้ตามมาตรฐาน TOA SUPERSHIELD DURACLEAN หรือเทียบเท่า

หมายเหตุ

1. ระยะในแปลนเป็นระบบเมตริก หน่วยวัดเป็นเมตร
2. ระยะในแบบถือตัวเลขเป็นเกณฑ์ ห้ามวัด ประมาณหรือคาดคะเน
3. การก่อสร้างต้องเป็นไปตามมาตราฐานงานก่อสร้างกรมโยธาธิการ

สำนักการ โยธา
กรุงเทพมหานคร

โครงการ
แบบบ้านยิ้มเพื่อประชาชน ระยะที่ 3

ตามนโยบาย
ม.ร.ว. สุขุมพันธุ์ บริพัตร
ผู้ว่าราชการกรุงเทพมหานคร
นายจุมพล สำเภาพล
รองผู้ว่าราชการกรุงเทพมหานคร
นางนินนาท ชลิตานนท์
ปลัดกรุงเทพมหานคร

ผู้อำนวยการสำนักการโยธา	
รองผู้อำนวยการสำนักการโยธา	
นายทวีศักดิ์ เลิศประพันธ์	
ผู้อำนวยการสำนักงานออกแบบ	
นายวัชรินทร์ บรรพต	
หัวหน้ากลุ่มงานสถาปัตยกรรม	
นายสินธุ์ชัย บุญปึกษ์	
หัวหน้ากลุ่มงานวิศวกรรมอาคาร	
นายอริยะ เมฆะกูล	
สถาปนิก	
นายสินธุ์ชัย บุญปึกษ์	ส-สถ1722
วิศวกรโครงสร้าง	
นายติชา คงศรี	สย.5244
วิศวกรไฟฟ้า	
นายจรูญ มาสุขใจ	ภฟก.2457
วิศวกรสุขาภิบาล	
นายจีระสิทธิ์ ทิมสถิตย์	สย. 8489
วิศวกรเครื่องกล	
นายช่างเขียนแบบ	
นายอนุสรณ์ แฝงสีคำ	

แบบ บ้านพักอาศัย 1 ชั้น
แบบที่ 114
ชื่อบ้าน พลับพลึง
เจ้าของ
สถานที่

แบบแสดง
สัญลักษ์ประกอบแบบ

วันที่ :	เลขที่	รวม
ธันวาคม 2553	A-01	17

แผ่นที่	รวมแผ่น
01	30

FILE :

รายการแก้ไขแบบ
มิถุนายน 2557

รายการ โครงการแบบบ้านยิ้มเพื่อประชาชน ระยะที่ 3

รายละเอียดประกอบแบบ

1 งานสถาปัตยกรรม

1.1 งานวัสดุผิวพื้น

- [1] พื้น คสล ปูกระเบื้องเซรามิค ชนิดปูพื้น กำหนดสีและขนาดภายหลัง
- [2] พื้น คสล ปูปาร์เก้ไม้เนื้อแข็ง
- [3] พื้น คสล ปูกระเบื้องเซรามิคผิวกันลื่น ชนิดปูพื้น กำหนดสีและขนาดภายหลัง
- [4] พื้นซีเมนต์ ผิวขัดมัน ผสมน้ำยากันซึม
- [5] พื้น คสล พร้อมทำระบบกันซึม

1.2 งานผนัง

- △1 ผนังก่ออิฐมวลเบาฉาบปูนเรียบ ทาสี
- △2 ผนังก่ออิฐมวลเบาผิวกรุกระเบื้องเซรามิคชนิดบุผนัง เลยระดับฝ้าเพดานอย่างน้อย 10 ซม
- △3 ผนังก่ออิฐมวลเบา กรุทับด้วยไม้สังเคราะห์
- △4 ผนังก่ออิฐมวลเบา กรุทับด้วยหินสังเคราะห์
- △5 ผนังก่ออิฐมวลเบาฉาบปูนเรียบเซาะร่อง

1.3 งานฝ้าเพดาน

- (1) ฝ้าเพดาน FIBER CEMENT BOARD ทาสี โครงเคร่าเหล็ก 1" x1" กรุตาข่ายกันแมลง
- (2) แผ่นยิปซั่ม หนา 9 มม ฉาบเรียบทาสี โครงเคร่าอลูมิเนียม
- (3) แผ่นยิปซั่มชนิดกันชื้น หนา 9 มม ฉาบเรียบทาสี โครงเคร่าอลูมิเนียม

1.4 งานประตู – หน้าต่าง – ตามแบบขยายประตูหน้าต่าง

1.5 งานสุขภัณฑ์ – ตามแบบขยายห้องน้ำ

1.6 บันไดและราวบันได – โครงสร้าง คสล วัสดุผิว และลูกกรง ตามแบบขยายบันได

1.7 งานสี

- สีทาภายนอก ใช้สีชนิดทาภายนอก
- สีทาภายใน ใช้สีชนิดทาภายใน
- สีทาเหล็ก และไม้ ใช้สีน้ำมัน

2 งานโครงสร้าง ดูรายละเอียดงานวิศวกรรมโครงสร้าง

3 งานระบบไฟฟ้า ดูรายละเอียดงานวิศวกรรมไฟฟ้า

4 งานระบบสุขาภิบาล ดูรายละเอียดงานวิศวกรรมสุขาภิบาล

ข้อกำหนด

- โครงสร้างที่คำนวณไว้ สามารถรับน้ำหนักผนังก่ออิฐมอญได้
- โครงสร้างที่คำนวณไว้ สามารถรับน้ำหนักหลังคาคอนกรีตได้
- ควรคำนึงถึงระบบกำจัดปลวกด้วย
- แบบรูป และรายการนี้ ใช้เฉพาะในเขตกรุงเทพมหานครเท่านั้น
- ระดับ +0.00 ให้ยึดถือระดับถนนหน้าโครงการเป็นหลัก

สำนักการโยธา กรุงเทพมหานคร	
โครงการ แบบบ้านยิ้มเพื่อประชาชน ระยะที่ 3	
ตามนโยบาย	
ม.ร.ว. สุขุมพันธุ์ บริพัตร ผู้ว่าราชการกรุงเทพมหานคร	
นายจุมพล สำเภาพล รองผู้ว่าราชการกรุงเทพมหานคร	
นางนินนาท ชลิตานนท์ ปลัดกรุงเทพมหานคร	
ผู้อำนวยการสำนักการโยธา	
รองผู้อำนวยการสำนักการโยธา	
นายทวีศักดิ์ เลิศประพันธ์	
ผู้อำนวยการสำนักงานออกแบบ	
นายวัชรินทร์ บรรพต	
หัวหน้ากลุ่มงานสถาปัตยกรรม	
นายสินธุ์ชัย บุญบักษ์	
หัวหน้ากลุ่มงานวิศวกรรมอาคาร	
นายอริยะ เมฆะกูล	
สถาปนิก	
นายสินธุ์ชัย บุญบักษ์	ส-สถ1722
วิศวกรโครงสร้าง	
นายดิรา คงศรี	สย.5244
วิศวกรไฟฟ้า	
นายจรูญ มาสุขใจ	ภฟก.2457
วิศวกรสุขาภิบาล	
นายจีระสิทธิ์ ทิมสถิตย์	สย 8489
วิศวกรเครื่องกล	
นายช่างเขียนแบบ	
นายอนุสรณ์ แฝงสีคำ	
แบบ บ้านพักอาศัย 1 ชั้น	
แบบที่ 114	
ชื่อบ้าน พลับพลึง	
เจ้าของ	
สถานที่	
แบบแสดง รายละเอียดประกอบแบบ	
วันที่ : ธันวาคม 2553	เลขที่ A–02 / รวม 17
แผ่นที่ 02	รวมแผ่น 30
FILE :	
รายการแก้ไขแบบ มิถุนายน 2557	

แผนที่สังเขป

มาตราส่วน

ผังผริเวณ

มาตราส่วน

สำนักการ โยธา
กรุงเทพมหานคร

โครงการ
แบบบ้านยิ้มเพื่อประชาชน ระยะที่ 3

ตามนโยบาย
ม.ร.ว. สุขุมพันธุ์ บริพัตร
ผู้ว่าราชการกรุงเทพมหานคร
นายจุมพล สำเภาพล
รองผู้ว่าราชการกรุงเทพมหานคร
นางนินนาท ชลิตานนท์
ปลัดกรุงเทพมหานคร

ผู้อำนวยการสำนักการโยธา	
รองผู้อำนวยการสำนักการโยธา	
นายทวีศักดิ์ เลิศประพันธ์	
ผู้อำนวยการสำนักงานออกแบบ	
นายวัชรินทร์ บรรพต	
หัวหน้ากลุ่มงานสถาปัตยกรรม	
นายสินธุ์ชัย บุญปักษ์	
หัวหน้ากลุ่มงานวิศวกรรมอาคาร	
นายอริยะ เมฆะกุล	
สถาปนิก	
นายสินธุ์ชัย บุญปักษ์	ส-สถ1722
วิศวกรโครงสร้าง	
นายดิชา คงศรี	สย5244
วิศวกรไฟฟ้า	
นายจรูญ มาสุขใจ	ภฟก.2457
วิศวกรสุขาภิบาล	
นายจิระสิทธิ์ ทิมสถิตย์	สย 8489
วิศวกรเครื่องกล	
นายช่างเขียนแบบ	
นายอนุสรณ์ แฝงสีคำ	

แบบ บ้านพักอาศัย 1 ชั้น
แบบที่ 114
ชื่อบ้าน พลับพลึง
เจ้าของ
สถานที่

แบบแสดง
แผนที่สังเขป ผังบริเวณ

วันที่ :	เลขที่	รวม
ธันวาคม 2553	A–03	17

แผ่นที่	รวมแผ่น
03	30

FILE :

รายการแก้ไขแบบ
มิถุนายน 2557

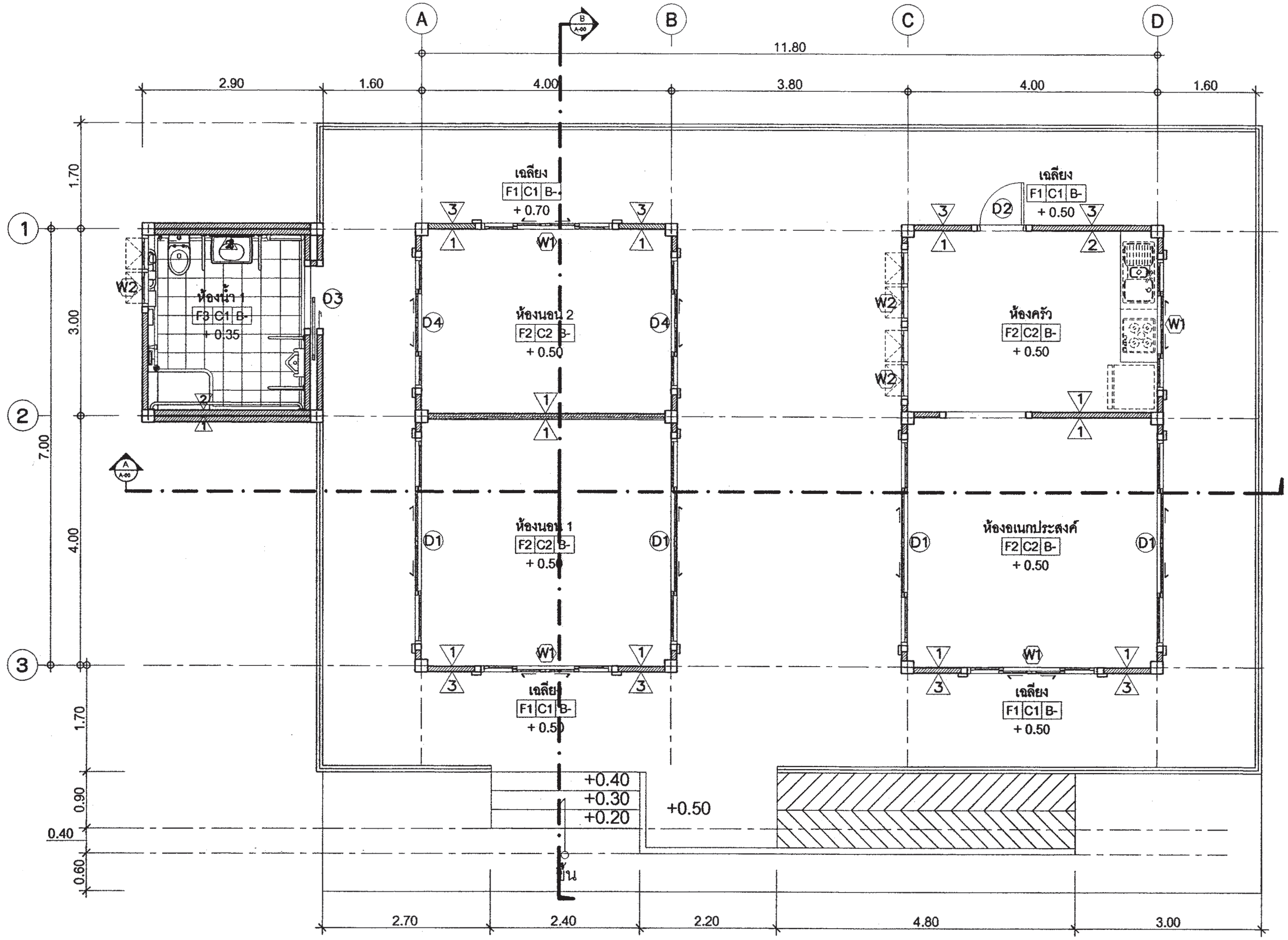

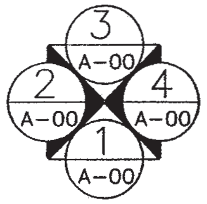

แปลนพื้น

มาตราส่วน 1 : 75

สำนักการ โยธา
กรุงเทพมหานคร

โครงการ
แบบบ้านยิ้มเพื่อประชาชน ระยะที่ 3
ตามนโยบาย
ม.ร.ว. สุขุมพันธุ์ บริพัตร ผู้ว่าราชการกรุงเทพมหานคร
นายจุมพล สำเภาพล รองผู้ว่าราชการกรุงเทพมหานคร
นางนินนาท ชลิตานนท์ ปลัดกรุงเทพมหานคร

ผู้อำนวยการสำนักการโยธา	
รองผู้อำนวยการสำนักการโยธา	
นายทวีศักดิ์ เลิศประพันธ์	
ผู้อำนวยการสำนักงานออกแบบ	
นายวัชรินทร์ บรรพต	
หัวหน้ากลุ่มงานสถาปัตยกรรม	
นายสินธุ์ชัย บุญปักษ์	
หัวหน้ากลุ่มงานวิศวกรรมอาคาร	
นายอริยะ เมฆะกูล	
สถาปนิก	
นายสินธุ์ชัย บุญปักษ์	ส-สถ1722
วิศวกรโครงสร้าง	
นายดิชา คงศรี	สย.5244
วิศวกรไฟฟ้า	
นายจรูญ มาสุขใจ	ภฟก.2457
วิศวกรสุขาภิบาล	
นายจีระสิทธิ์ ทิมสนิตย์	สย. 8489
วิศวกรเครื่องกล	
นายช่างเขียนแบบ	
นายอนุสรณ์ แฝงสีคำ	

แบบ บ้านพักอาศัย 1 ชั้น
แบบที่ 114
ชื่อบ้าน พลับพลึง
เจ้าของ
สถานที่

แบบแสดง
แปลนพื้น

วันที่ :	เลขที่	รวม
ธันวาคม 2553	A–04	17

แผ่นที่	รวมแผ่น
04	30

FILE :

รายการแก้ไขแบบ
มิถุนายน 2557

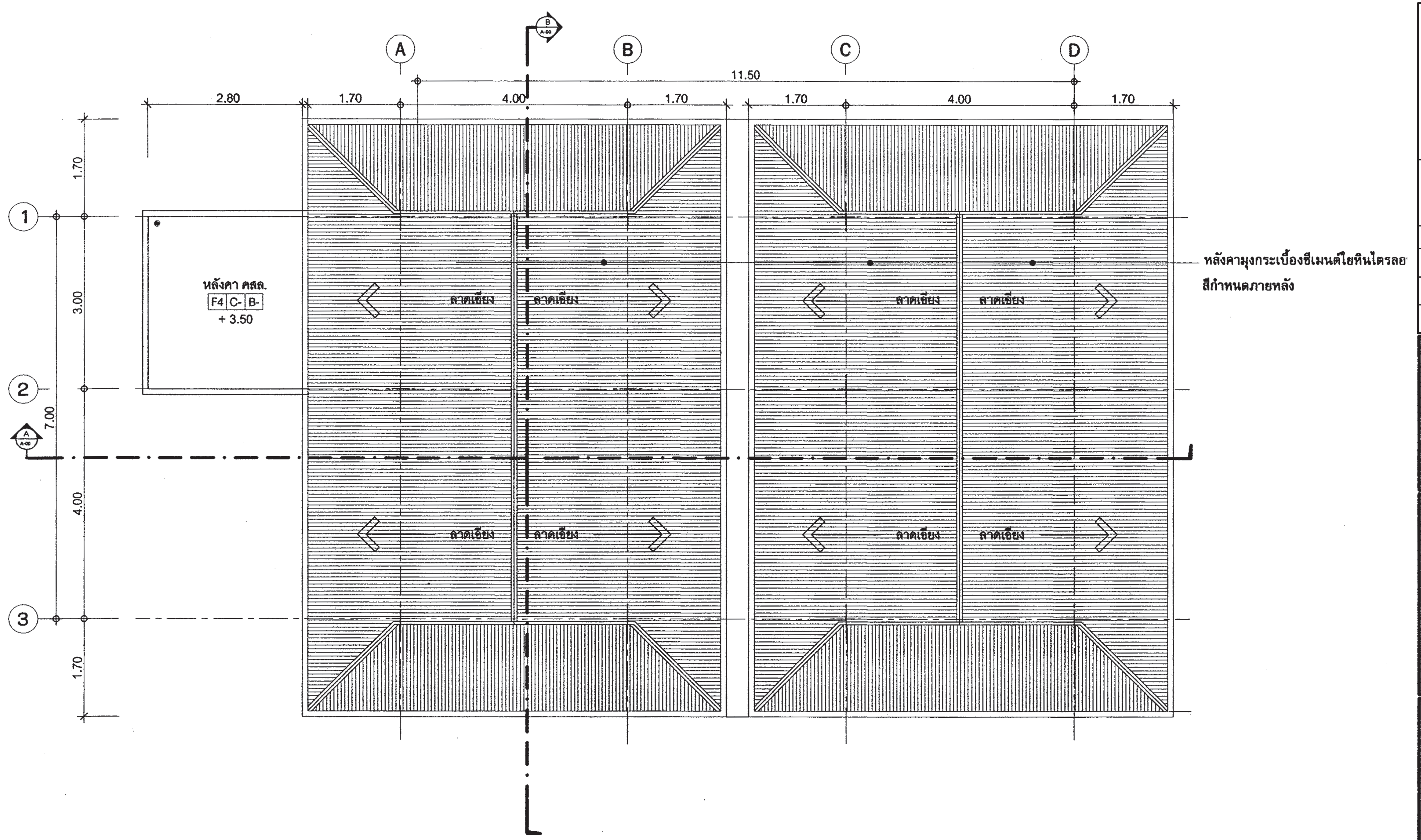

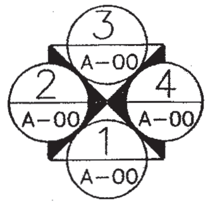

สำนักการโยธา
กรุงเทพมหานคร

โครงการ
แบบบ้านยิ้มเพื่อประชาชน ระยะที่ 3

ตามนโยบาย
ม.ร.ว. สุขุมพันธุ์ บริพัตร
ผู้ว่าราชการกรุงเทพมหานคร
นายจุมพล สำเภาพล
รองผู้ว่าราชการกรุงเทพมหานคร
นางนินนาท ชลิตานนท์
ปลัดกรุงเทพมหานคร

ผู้อำนวยการสำนักการโยธา	
รองผู้อำนวยการสำนักการโยธา	
นายทวีศักดิ์ เลิศประพันธ์	
ผู้อำนวยการสำนักงานออกแบบ	
นายวัชรินทร์ บรรพต	
หัวหน้ากลุ่มงานสถาปัตยกรรม	
นายสินธุ์ชัย บุญปักษ์	
หัวหน้ากลุ่มงานวิศวกรรมอาคาร	
นายธริยะ เมมะกูล	
สถาปนิก	
นายสินธุ์ชัย บุญปักษ์	ส-สถ1722
วิศวกรโครงสร้าง	
นายศิชา คงศรี	สย5244
วิศวกรไฟฟ้า	
นายจรูญ มาสุขใจ	ภฟก2457
วิศวกรสุขาภิบาล	
นายจีระสิทธิ์ ทิมสถิตย์	สย 8489
วิศวกรเครื่องกล	
นายช่างเขียนแบบ	
นายอนุสรณ์ แฝงสีคำ	

แบบ บ้านพักอาศัย 1 ชั้น
แบบที่ 114
ชื่อบ้าน พลับพลึง
เจ้าของ
สถานที่

แบบแสดง
แปลนหลังคา

วันที่ :	เลขที่	รวม
ธันวาคม 2553	A–05	17

แผ่นที่	รวมแผ่น
05	30

FILE :

รายการแก้ไขแบบ
มิถุนายน 2557

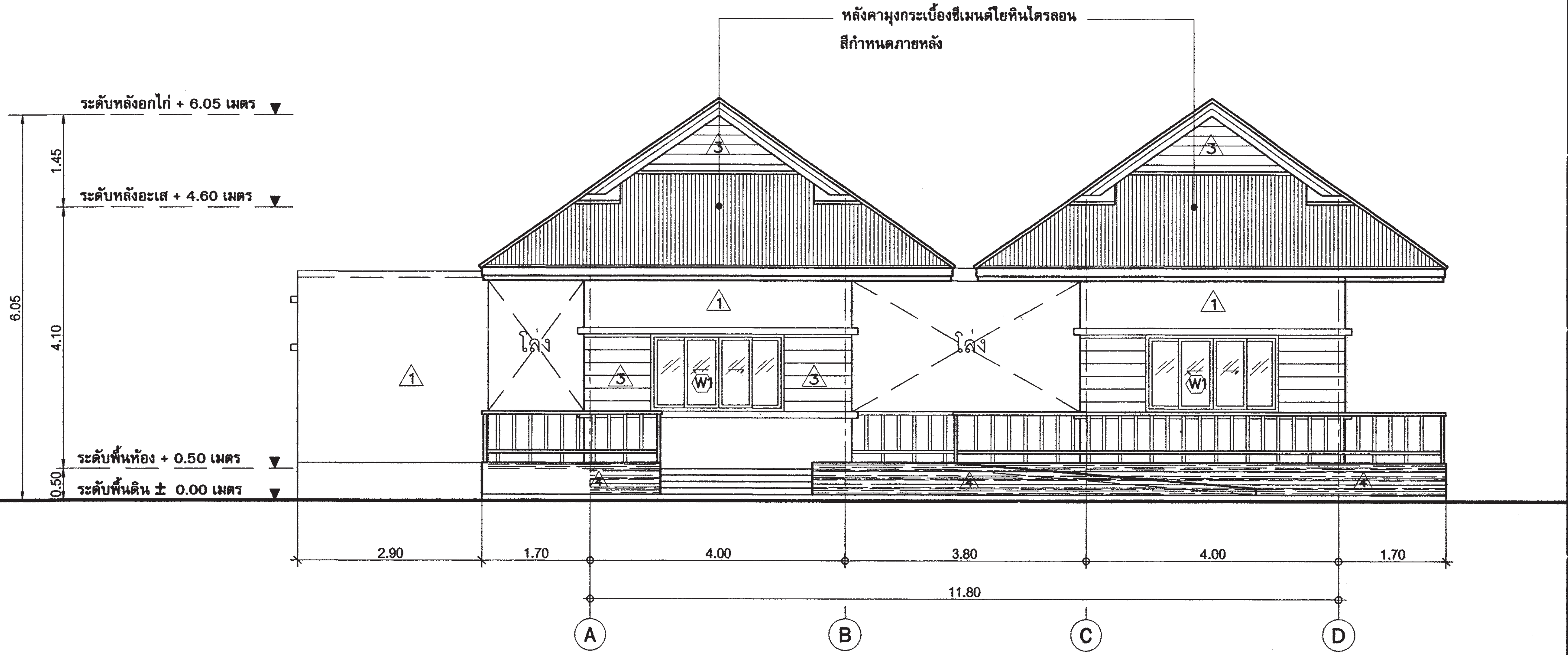

รูปด้าน - 1

มาตราส่วน 1 : 75

สำนักการโยธา
กรุงเทพมหานคร

โครงการ
แบบบ้านยิ้มเพื่อประชาชน ระยะที่ 3

ตามนโยบาย
ม.ร.ว. สุขุมพันธุ์ บริพัตร
ผู้ว่าราชการกรุงเทพมหานคร
นายจุมพล สำเภาพล
รองผู้ว่าราชการกรุงเทพมหานคร
นางนินนาท ชลิตานนท์
ปลัดกรุงเทพมหานคร

ผู้อำนวยการสำนักการโยธา	
รองผู้อำนวยการสำนักการโยธา	
นายทวีศักดิ์ เลิศประพันธ์	
ผู้อำนวยการสำนักงานออกแบบ	
นายวัชรินทร์ บรรพต	
หัวหน้ากลุ่มงานสถาปัตยกรรม	
นายสินธุ์ชัย บุญปักษ์	
หัวหน้ากลุ่มงานวิศวกรรมอาคาร	
นายอริยะ เมฆะกูล	
สถาปนิก	
นายสินธุ์ชัย บุญปักษ์	ส-สถ1722
วิศวกรโครงสร้าง	
นายดิชา คงศรี	สย5244
วิศวกรไฟฟ้า	
นายจรูญ มาสุขใจ	ภฟก2457
วิศวกรสุขาภิบาล	
นายจีระสิทธิ์ ทิมสถิตย์	สย 8489
วิศวกรเครื่องกล	
นายช่างเขียนแบบ	
นายอนุสรณ์ แฝงสีดำ	

แบบ บ้านพักอาศัย 1 ชั้น
แบบที่ 114
ชื่อบ้าน พลับพลึง
เจ้าของ
สถานที่

แบบแสดง
รูปด้าน 1

วันที่ :	เลขที่	รวม
ธันวาคม 2553	A-06	17

แผ่นที่	รวมแผ่น
06	30

FILE :

รายการแก้ไขแบบ
มิถุนายน 2557

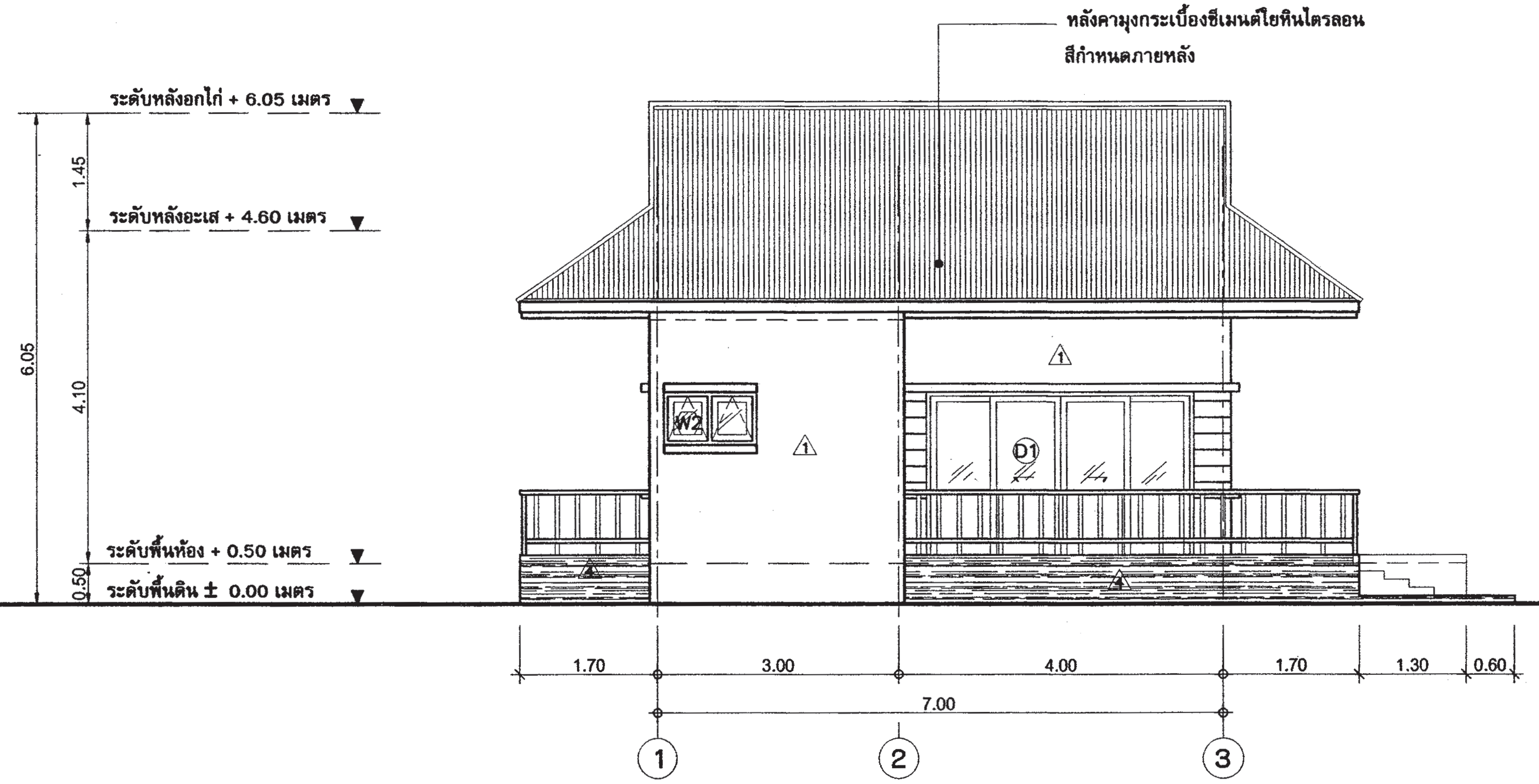

รูปด้าน - 2

มาตราส่วน 1 : 75

สำนักการ โยธา
กรุงเทพมหานคร

โครงการ
แบบบ้านยิ้มเพื่อประชาชน ระยะที่ 3

ตามนโยบาย
ม.ร.ว. สุขุมพันธุ์ บริพัตร
ผู้ว่าราชการกรุงเทพมหานคร
นายจุมพล สำเภาพล
รองผู้ว่าราชการกรุงเทพมหานคร
นางนินนาท ชลิตานนท์
ปลัดกรุงเทพมหานคร

ผู้อำนวยการสำนักการโยธา	
รองผู้อำนวยการสำนักการโยธา	
นายทวีศักดิ์ เลิศประพันธ์	
ผู้อำนวยการสำนักงานออกแบบ	
นายวัชรินทร์ บรรพต	
หัวหน้ากลุ่มงานสถาปัตยกรรม	
นายสินธุ์ชัย บุญปีกษ์	
หัวหน้ากลุ่มงานวิศวกรรมอาคาร	
นายอริยะ เมฆะกุล	
สถาปนิก	
นายสินธุ์ชัย บุญปีกษ์	ส-สถ1722
วิศวกรโครงสร้าง	
นายดิษา คงศรี	สย.5244
วิศวกรไฟฟ้า	
นายจรูญ มาสุขใจ	ภฟก.2457
วิศวกรสุขาภิบาล	
นายจีระสิทธิ์ ทิมสถิตย์	สย 8489
วิศวกรเครื่องกล	
นายช่างเขียนแบบ	
นายอนุสรณ์ แฝงสีคำ	

แบบ บ้านพักอาศัย 1 ชั้น
แบบที่ 114
ชื่อบ้าน พลับพลึง
เจ้าของ
สถานที่

แบบแสดง
รูปด้าน 2

วันที่ :	เลขที่	รวม
ธันวาคม 2553	A-07	17

แผ่นที่	รวมแผ่น
07	30

FILE :

รายการแก้ไขแบบ
มิถุนายน 2557

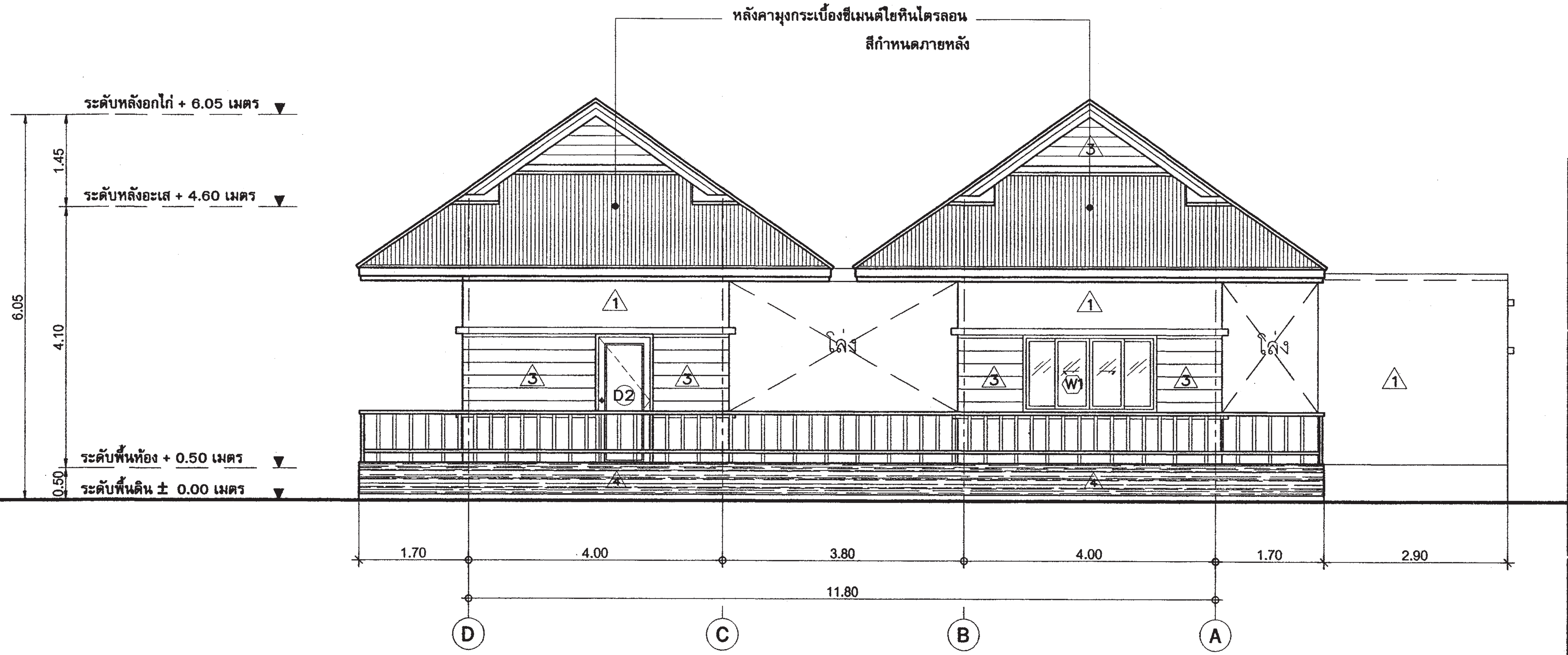

รูปด้าน - 3

มาตราส่วน 1 : 75

สำนักการ โยธา
กรุงเทพมหานคร

โครงการ
แบบบ้านยิ้มเพื่อประชาชน ระยะที่ 3

ตามนโยบาย
ม.ร.ว. สุขุมพันธุ์ บริพัตร
ผู้ว่าราชการกรุงเทพมหานคร
นายจุมพล สำเภาพล
รองผู้ว่าราชการกรุงเทพมหานคร
นางนินนาท ชลิตานนท์
ปลัดกรุงเทพมหานคร

ผู้อำนวยการสำนักการโยธา	
รองผู้อำนวยการสำนักการโยธา	
นายทวีศักดิ์ เลิศประพันธ์	
ผู้อำนวยการสำนักงานออกแบบ	
นายวัชรินทร์ บรรพต	
หัวหน้ากลุ่มงานสถาปัตยกรรม	
นายสินธุ์ชัย บุญปักษ์	
หัวหน้ากลุ่มงานวิศวกรรมอาคาร	
นายอริยะ เมฆะกูล	
สถาปนิก	
นายสินธุ์ชัย บุญปักษ์	ส-สถ1722
วิศวกรโครงสร้าง	
นายดิชา คงศรี	สย5244
วิศวกรไฟฟ้า	
นายจรูญ มาสุขใจ	ภฟก2457
วิศวกรสุขาภิบาล	
นายจิระสิทธิ์ ทิมสถิตย์	สย 8489
วิศวกรเครื่องกล	
นายช่างเขียนแบบ	
นายอนุสรณ์ แฝงสีคำ	

แบบ บ้านพักอาศัย 1 ชั้น
แบบที่ 114
ชื่อบ้าน พลับพลึง
เจ้าของ
สถานที่

แบบแสดง
รูปด้าน 3

วันที่ :	เลขที่	รวม
ธันวาคม 2553	A–08	17

แผ่นที่	รวมแผ่น
08	30

FILE :

รายการแก้ไขแบบ
มิถุนายน 2557

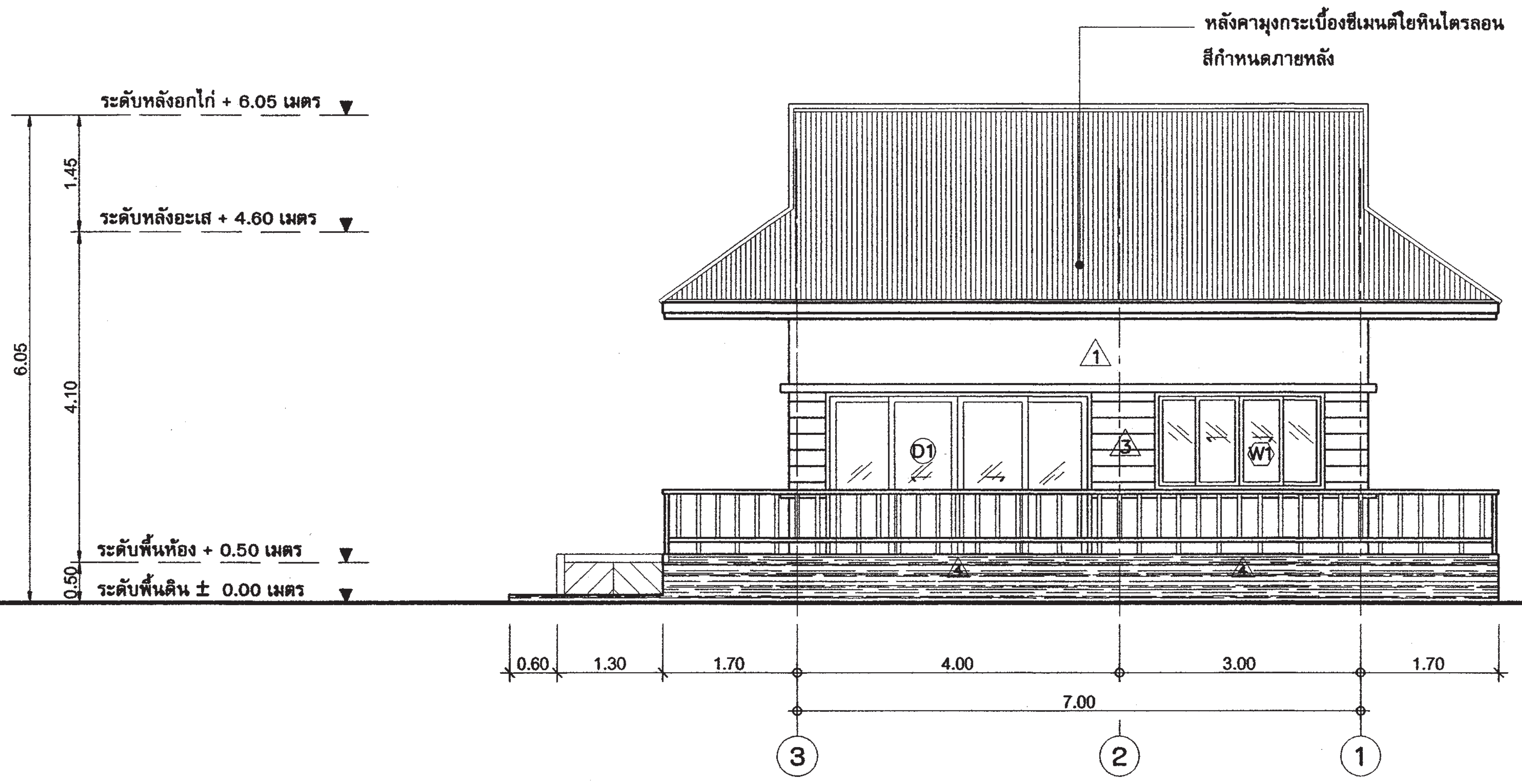

รูปด้าน - 4

มาตราส่วน 1 : 75

สำนักการ โยธา
กรุงเทพมหานคร

โครงการ
แบบบ้านยิ้มเพื่อประชาชน ระยะที่ 3

ตามนโยบาย
ม.ร.ว. สุขุมพันธุ์ บริพัตร
ผู้ว่าราชการกรุงเทพมหานคร
นายจุมพล สำเภาพล
รองผู้ว่าราชการกรุงเทพมหานคร
นางนินนาท ชลิตานนท์
ปลัดกรุงเทพมหานคร

ผู้อำนวยการสำนักการโยธา	
รองผู้อำนวยการสำนักการโยธา	
นายทวีศักดิ์ เลิศประพันธ์	
ผู้อำนวยการสำนักงานออกแบบ	
นายวัชรินทร์ บรรพต	
หัวหน้ากลุ่มงานสถาปัตยกรรม	
นายสินธุ์ชัย บุญปักษ์	
หัวหน้ากลุ่มงานวิศวกรรมอาคาร	
นายอริยะ เมฆะกูล	
สถาปนิก	
นายสินธุ์ชัย บุญปักษ์	ส-สถ.1722
วิศวกรโครงสร้าง	
นายศิรา คงศรี	สย.5244
วิศวกรไฟฟ้า	
นายจรูญ มาสุขใจ	ภฟก.2457
วิศวกรสุขาภิบาล	
นายจีระสิทธิ์ ทิมสถิตย์	สย. 8489
วิศวกรเครื่องกล	
นายช่างเขียนแบบ	
นายอนุสรณ์ แฝงสีคำ	

แบบ บ้านพักอาศัย 1 ชั้น
แบบที่ 114
ชื่อบ้าน พลับพลึง
เจ้าของ
สถานที่

แบบแสดง
รูปด้าน 4

วันที่ :	เลขที่	รวม
ธันวาคม 2553	A–09	17

แผ่นที่	รวมแผ่น
09	30

FILE :

รายการแก้ไขแบบ
มิถุนายน 2557

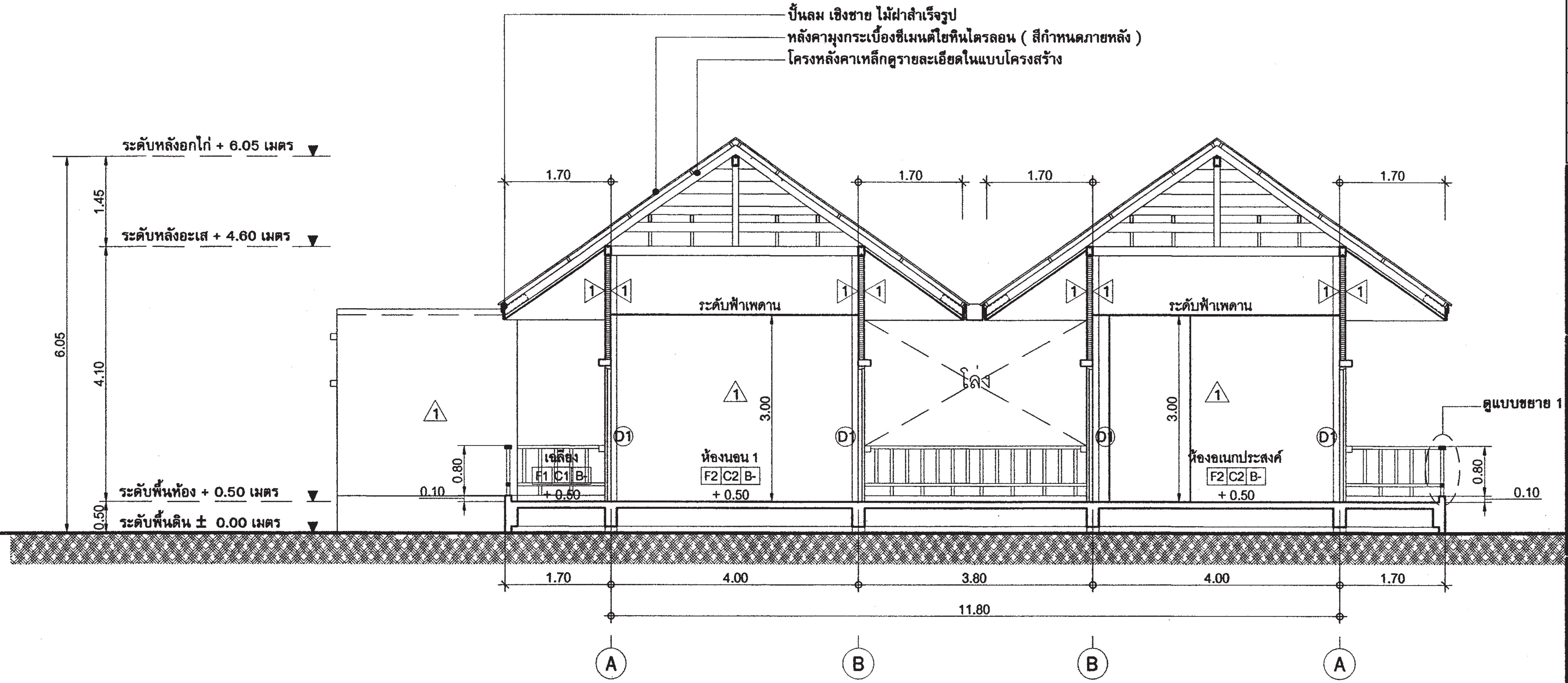

รูปตัด - A-A

มาตราส่วน 1 : 75

สำนักการ โยธา
กรุงเทพมหานคร

โครงการ
แบบบ้านยิ้มเพื่อประชาชน ระยะที่ 3

ตามนโยบาย
ม.ร.ว. สุขุมพันธุ์ บริพัตร
ผู้ว่าราชการกรุงเทพมหานคร
นายจุมพล สำเภาพล
รองผู้ว่าราชการกรุงเทพมหานคร
นางนินนาท ชลิตานนท์
ปลัดกรุงเทพมหานคร

ผู้อำนวยการสำนักการโยธา

รองผู้อำนวยการสำนักการโยธา
นายทวิศักดิ์ เลิศประพันธ์
ผู้อำนวยการสำนักงานออกแบบ
นายวัชรินทร์ บรรพต
หัวหน้ากลุ่มงานสถาปัตยกรรม
นายสินธุ์ชัย บุญปักษ์
หัวหน้ากลุ่มงานวิศวกรรมอาคาร
นายอริยะ เมฆะกูล

สถาปนิก	
นายสินธุ์ชัย บุญปักษ์	ส-สถ.1722
วิศวกรโครงสร้าง	
นายศิรา คงศรี	สย.5244
วิศวกรไฟฟ้า	
นายจรูญ มาสุขใจ	ภฟก.2457
วิศวกรสุขาภิบาล	
นายจีระสิทธิ์ ทิมสถิตย์	สย. 8489
วิศวกรเครื่องกล	
นายช่างเขียนแบบ	
นายอนุสรณ์ แฝงสีดำ	

แบบ บ้านพักอาศัย 1 ชั้น
แบบที่ 114
ชื่อบ้าน พลับพลึง
เจ้าของ
สถานที่

แบบแสดง
รูปตัด A–A

วันที่ :	เลขที่	รวม
ธันวาคม 2553	A–10	17

แผ่นที่	รวมแผ่น
10	30

FILE :

รายการแก้ไขแบบ
มิถุนายน 2557

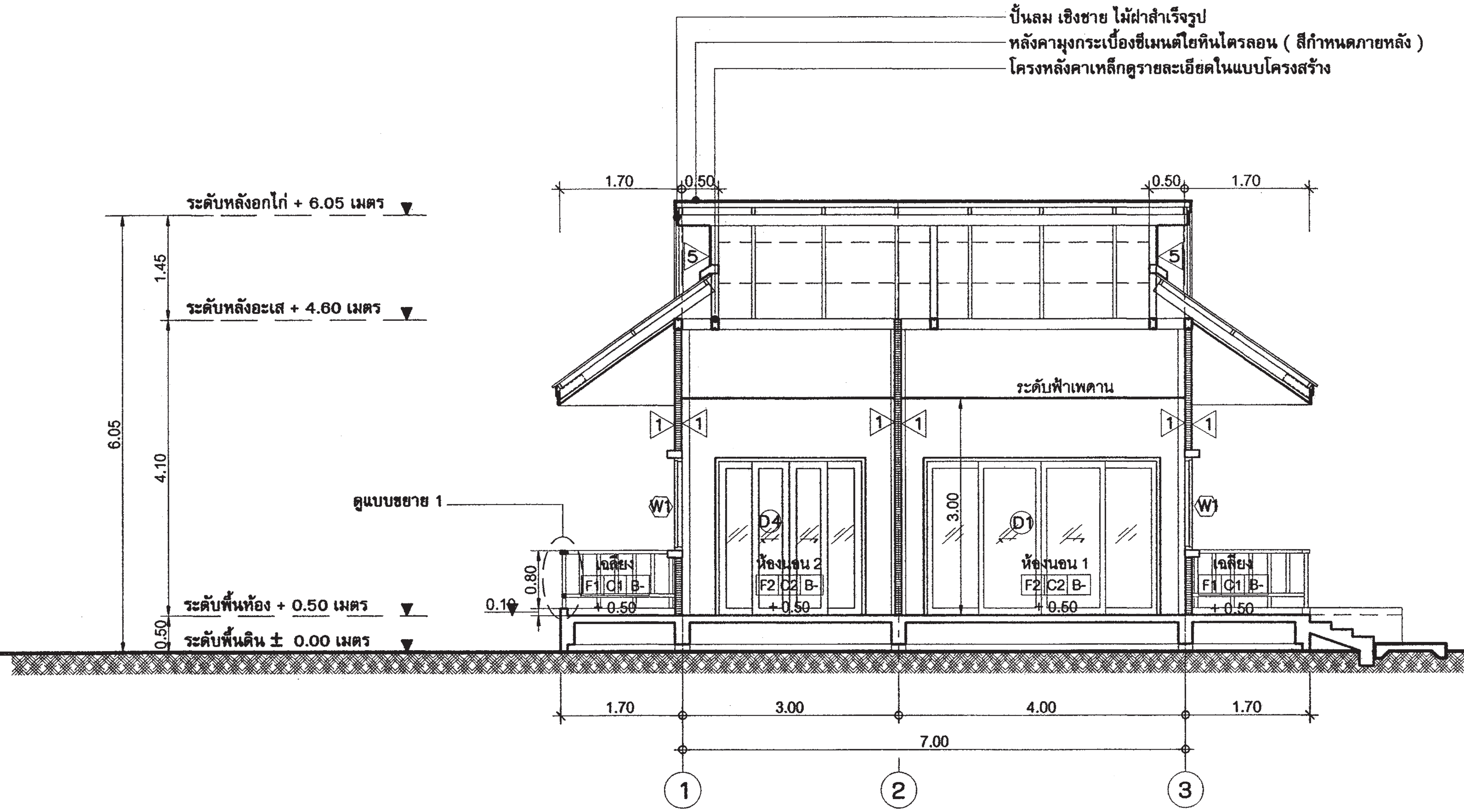

รูปตัด - B-B

มาตราส่วน 1 : 75

สำนักการ โยธา
กรุงเทพมหานคร

โครงการ
แบบบ้านยิ้มเพื่อประชาชน ระยะที่ 3

ตามนโยบาย
ม.ร.ว. สุขุมพันธุ์ บริพัตร
ผู้ว่าราชการกรุงเทพมหานคร
นายจุมพล สำเภาพล
รองผู้ว่าราชการกรุงเทพมหานคร
นางนินนาท ชลิตานนท์
ปลัดกรุงเทพมหานคร

ผู้อำนวยการสำนักการโยธา	
รองผู้อำนวยการสำนักการโยธา	
นายทวิศักดิ์ เลิศประพันธ์	
ผู้อำนวยการสำนักงานออกแบบ	
นายวัชรินทร์ บรรพต	
หัวหน้ากลุ่มงานสถาปัตยกรรม	
นายสินธุ์ชัย บุญปึกษ์	
หัวหน้ากลุ่มงานวิศวกรรมอาคาร	
นายอริยะ เมฆะกูล	
สถาปนิก	
นายสินธุ์ชัย บุญปึกษ์	ส-สถ.1722
วิศวกรโครงสร้าง	
นายดิชา คงศรี	สย.5244
วิศวกรไฟฟ้า	
นายจรูญ มาสุขใจ	ภฟก.2457
วิศวกรสุขาภิบาล	
นายจีระสิทธิ์ ทิมสถิตย์	สย. 8489
วิศวกรเครื่องกล	
นายช่างเขียนแบบ	
นายอนุสรณ์ แฝงสีคำ	

แบบ บ้านพักอาศัย 1 ชั้น
แบบที่ 114
ชื่อบ้าน พลับพลึง
เจ้าของ
สถานที่

แบบแสดง
รูปตัด B-B

วันที่ :	เลขที่	รวม
ธันวาคม 2553	A-11	17

แผ่นที่	รวมแผ่น
11	30

FILE :

รายการแก้ไขแบบ
มิถุนายน 2557

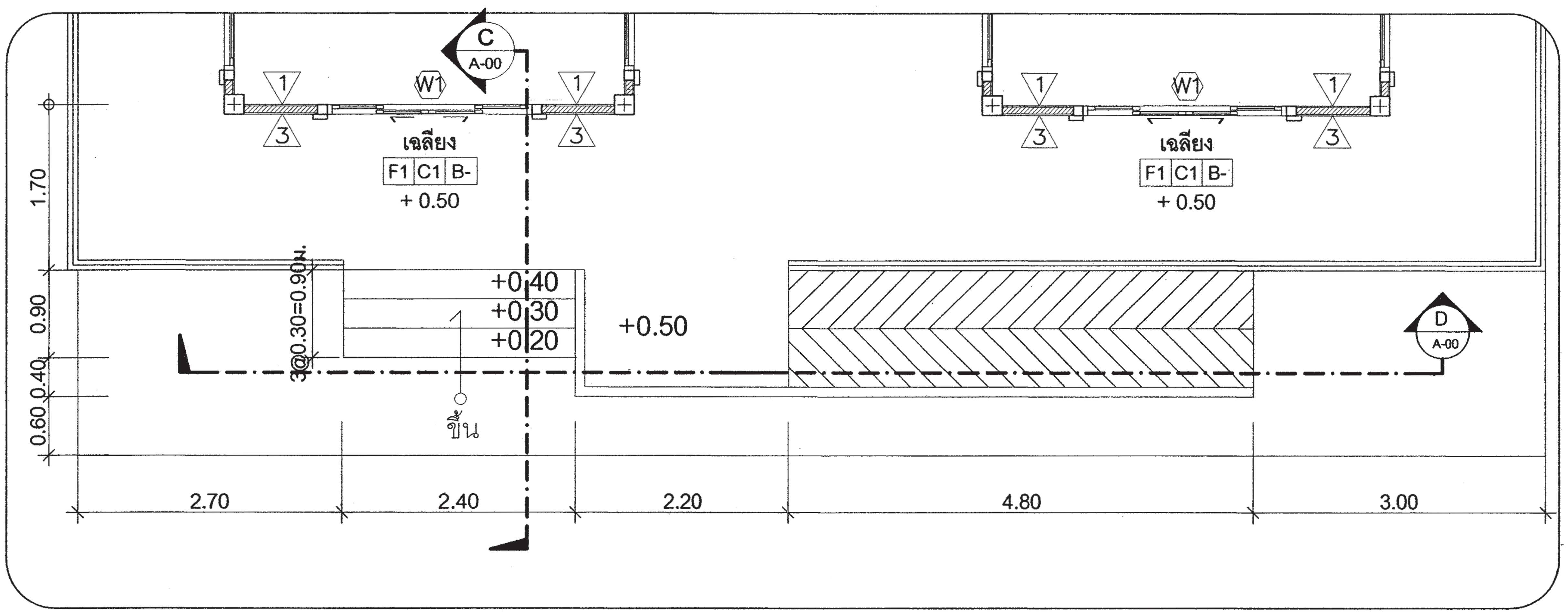

ขยายแปลนบันได ST-1

มาตราส่วน 1 : 50

สำนักการ โยธา
กรุงเทพมหานคร

โครงการ
แบบบ้านยิ้มเพื่อประชาชน ระยะที่ 3

ตามนโยบาย
ม.ร.ว. สุขุมพันธุ์ บริพัตร
ผู้ว่าราชการกรุงเทพมหานคร
นายจุมพล สำเภาพล
รองผู้ว่าราชการกรุงเทพมหานคร
นางนินนาท ชลิตานนท์
ปลัดกรุงเทพมหานคร

ผู้อำนวยการสำนักการโยธา	
รองผู้อำนวยการสำนักการโยธา	
นายทวีศักดิ์ เลิศประพันธ์	
ผู้อำนวยการสำนักงานออกแบบ	
นายวัชรินทร์ บรรพต	
หัวหน้ากลุ่มงานสถาปัตยกรรม	
นายสินธุ์ชัย บุญปักษ์	
หัวหน้ากลุ่มงานวิศวกรรมอาคาร	
นายอริยะ เมฆะกูล	

สถาปนิก	
นายสินธุ์ชัย บุญปักษ์	ส-สถ.1722
วิศวกรโครงสร้าง	
นายศิชา คงศรี	สย.5244
วิศวกรไฟฟ้า	
นายจรูญ มาสุขใจ	ภฟก.2457
วิศวกรสุขาภิบาล	
นายจีระสิทธิ์ หิมสถิตย์	สย. 8489
วิศวกรเครื่องกล	
นายช่างเขียนแบบ	
นายอนุศรณ์ แฝงสีคำ	

แบบ บ้านพักอาศัย 1 ชั้น
แบบที่ 114
ชื่อบ้าน พลับพลึง
เจ้าของ
สถานที่

แบบแสดง
แบบขยายแปลนบันได ST-1

วันที่ :	เลขที่	รวม
ธันวาคม 2553	A–12	17

แผ่นที่	รวมแผ่น
12	30

FILE :

รายการแก้ไขแบบ
มิถุนายน 2557

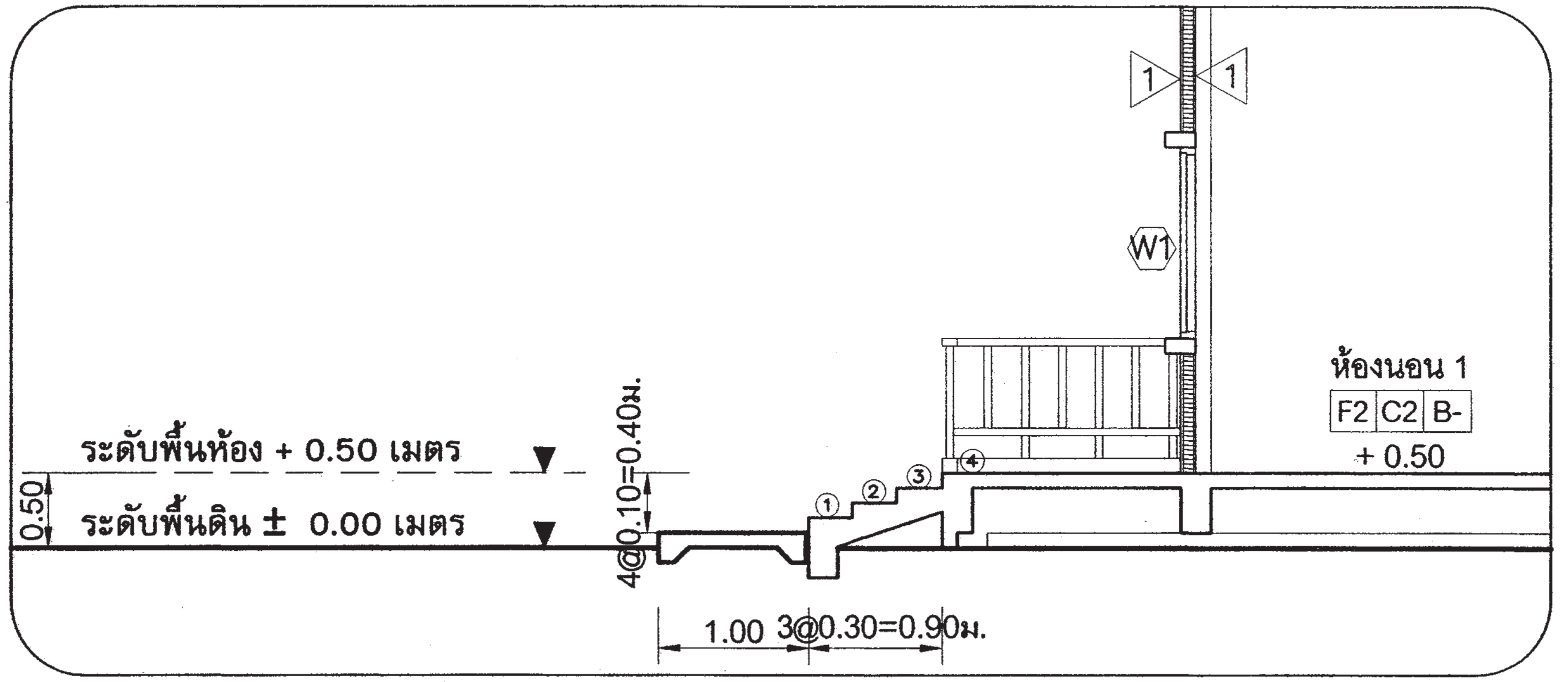

รูปตัด C-C

มาตราส่วน 1 : 50

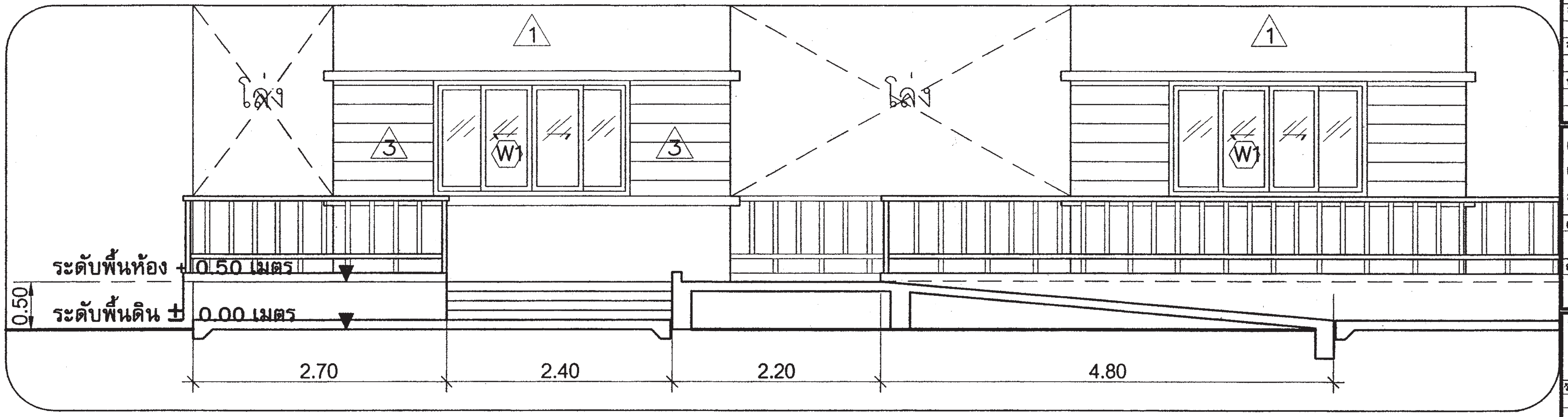

รูปตัด D-D

มาตราส่วน 1 : 50

สำนักการ โยธา
กรุงเทพมหานคร

โครงการ

แบบบ้านยิ้มเพื่อประชาชน ระยะที่ 3

ตามนโยบาย

ม.ร.ว. สุขุมพันธุ์ บริพัตร
ผู้ว่าราชการกรุงเทพมหานคร

นายจุมพล สำเภาพล
รองผู้ว่าราชการกรุงเทพมหานคร

นางนินนาท ชลิตานนท์
ปลัดกรุงเทพมหานคร

ผู้อำนวยการสำนักการโยธา	
รองผู้อำนวยการสำนักการโยธา	
นายทวีศักดิ์ เลิศประพันธ์	
ผู้อำนวยการสำนักงานออกแบบ	
นายวัชรินทร์ บรรพต	
หัวหน้ากลุ่มงานสถาปัตยกรรม	
นายสินธุ์ชัย บุญปักษ์	
หัวหน้ากลุ่มงานวิศวกรรมอาคาร	
นายอริยะ เมฆะกูล	
สถาปนิก	
นายสินธุ์ชัย บุญปักษ์	ส-สถ1722
วิศวกรโครงสร้าง	
นายศิชา คงศรี	สย.5244
วิศวกรไฟฟ้า	
นายจรูญ มาสุขใจ	ภฟก.2457
วิศวกรสุขาภิบาล	
นายจีระสิทธิ์ ทิมสถิตย์	สย. 8489
วิศวกรเครื่องกล	
นายช่างเขียนแบบ	
นายอนุสรณ์ แฝงสีคำ	

แบบ บ้านพักอาศัย 1 ชั้น

แบบที่ 114

ชื่อบ้าน พลับพลึง

เจ้าของ

สถานที่

แบบแสดง

รูปตัด C-C ,รูปตัด D-D

วันที่ :	เลขที่	รวม
ธันวาคม 2553	A-13	17

แผ่นที่	รวมแผ่น
13	30

FILE :

รายการแก้ไขแบบ

มิถุนายน 2557

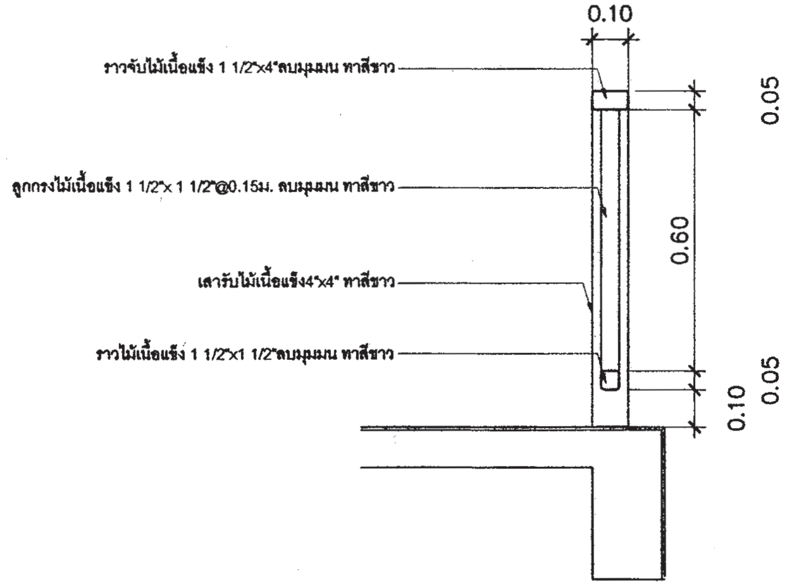

แบบขยาย 1

มาตราส่วน | 1 : 10

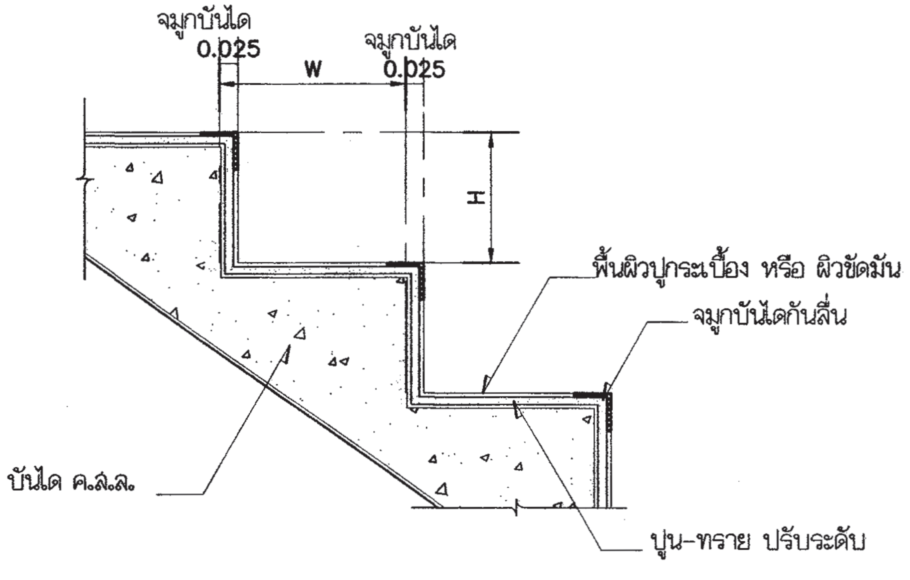

แบบขยายจมูกบันได

มาตราส่วน | 1 : 10

สำนักการ โยธา
กรุงเทพมหานคร

โครงการ
แบบบ้านยิ้มเพื่อประชาชน ระยะที่ 3

ตามนโยบาย
ม.ร.ว. สุขุมพันธุ์ บริพัตร
ผู้ว่าราชการกรุงเทพมหานคร
นายจุมพล สำเภาพล
รองผู้ว่าราชการกรุงเทพมหานคร
นางนินนาท ชลิตานนท์
ปลัดกรุงเทพมหานคร

ผู้อำนวยการสำนักการโยธา	
รองผู้อำนวยการสำนักการโยธา	
นายทวีศักดิ์ เลิศประพันธ์	
ผู้อำนวยการสำนักงานออกแบบ	
นายวัชรินทร์ บรรพต	
หัวหน้ากลุ่มงานสถาปัตยกรรม	
นายสินธุ์ชัย บุญปักษ์	
หัวหน้ากลุ่มงานวิศวกรรมอาคาร	
นายอริยะ เมฆะกูล	
สถาปนิก	
นายสินธุ์ชัย บุญปักษ์	ส-สถ.1722
วิศวกรโครงสร้าง	
นายติชา คงศรี	สย.5244
วิศวกรไฟฟ้า	
นายจรูญ มาสุขใจ	ภฟก.2457
วิศวกรสุขาภิบาล	
นายจีระสิทธิ์ ทิมสถิตย์	สย. 8489
วิศวกรเครื่องกล	
นายช่างเขียนแบบ	
นายอนุศรณ์ แฝงสีคำ	

แบบ บ้านพักอาศัย 1 ชั้น
แบบที่ 114
ชื่อบ้าน พลับพลึง
เจ้าของ
สถานที่

แบบแสดง
แบบขยายจมูกบันได
ขยายราวกันตก

วันที่ :	เลขที่	รวม
ธันวาคม 2553	A-14	17

แผ่นที่	รวมแผ่น
14	30

FILE :

รายการแก้ไขแบบ
มิถุนายน 2557

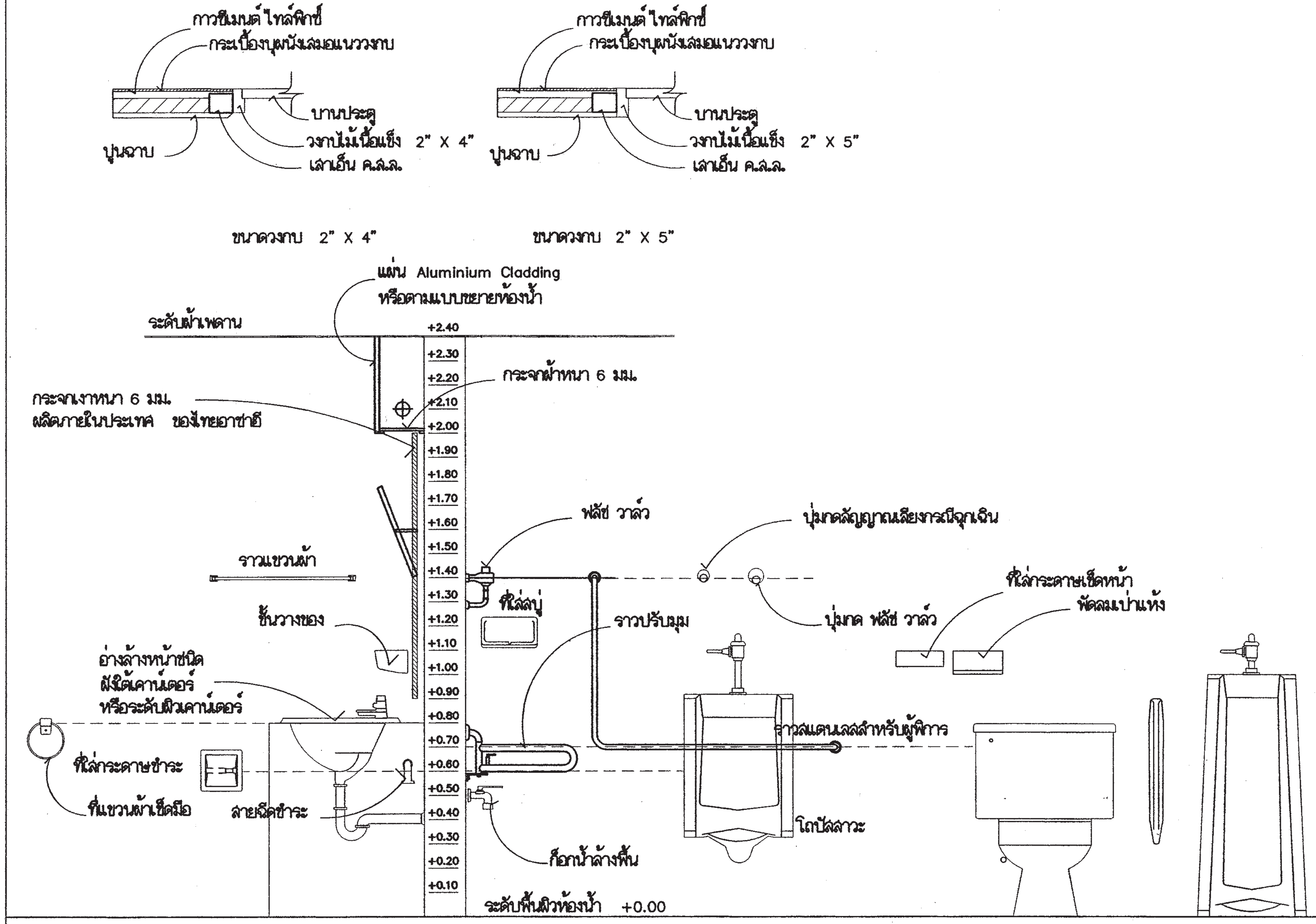

รายการสุขภัณฑ์

1. โถส้วม
2. ฟลัช วาล์ว
3. ปุ่มกด ฟลัช วาล์ว
4. ฝาครอบโถส้วมรองนั่ง
5. อ่างล้างหน้า
6. ก๊อกน้ำแบบก้านโยก
7. ท่อดักกลิ่น
8. ที่ใส่กระดาษชำระ
9. ราว รูปตัว 'ย 1/2
10. ราวปรับมุม' 1 1/2
11. ราว' 1 1/2
12. พัดลมเป่าแห้ง
13. ฝักบัวอาบน้ำ
14. ปุ่มกดสัญญาณเสียงกรณีฉุกเฉิน
15. ที่ใส่กระดาษเช็ดหน้า
16. กระจกเงา
17. ราวแขวนผ้า
18. ที่วางสบู่
19. ก๊อกน้ำล้างพื้น
20. สายฉีดชำระ
21. โถปัสสาวะชาย
22. แผงกั้น
23. ราวจับต่อเนื่อง' 1 1/2
24. อ่างอาบน้ำ
25. ราวแขวนผ้าติดตั้ง 2 ระดับ
26. ราวจับแบบยึดติดผนัง' 1 1/2
27. ที่นั่งแบบมั่นคงแข็งแรง
28. ชั้นวางของแบบระดับได้

แสดงมาตรฐานการติดตั้งสุขภัณฑ์และอุปกรณ์

สำนักการ โยธา
กรุงเทพมหานคร

โครงการ
แบบบ้านยิ้มเพื่อประชาชน ระยะที่ 3

ตามนโยบาย
ม.ร.ว. สุขุมพันธุ์ บริพัตร
ผู้ว่าราชการกรุงเทพมหานคร
นายจุมพล สำเภาพล
รองผู้ว่าราชการกรุงเทพมหานคร
นางนินนาท ชลิตานนท์
ปลัดกรุงเทพมหานคร

ผู้อำนวยการสำนักการโยธา	
รองผู้อำนวยการสำนักการโยธา	
นายทวีศักดิ์ เลิศประพันธ์	
ผู้อำนวยการสำนักงานออกแบบ	
นายวัชรินทร์ บรรพต	
หัวหน้ากลุ่มงานสถาปัตยกรรม	
นายสินธุ์ชัย บุญปีกษ์	
หัวหน้ากลุ่มงานวิศวกรรมอาคาร	
นายอริยะ เมฆะกูล	

สถาปนิก	
นายสินธุ์ชัย บุญปีกษ์	ส-สถ1722
วิศวกรโครงสร้าง	
นายดิษา คงศรี	สย5244
วิศวกรไฟฟ้า	
นายจรูญ มาสุขใจ	ภฟก2457
วิศวกรสุขาภิบาล	
นายจีระสิทธิ์ ทิมสถิตย์	สย 8489
วิศวกรเครื่องกล	
นายช่างเขียนแบบ	
นายธนุสรณ์ แฝงสีคำ	

แบบ บ้านพักอาศัย 1 ชั้น
แบบที่ 114
ชื่อบ้าน พลับพลึง

เจ้าของ

สถานที่

แบบแสดง
มาตรฐานการติดตั้งสุขภัณฑ์และอุปกรณ์

วันที่ :	เลขที่	รวม
ธันวาคม 2553	A–15	17

แผ่นที่	รวมแผ่น
15	30

FILE :

รายการแก้ไขแบบ
มิถุนายน 2557

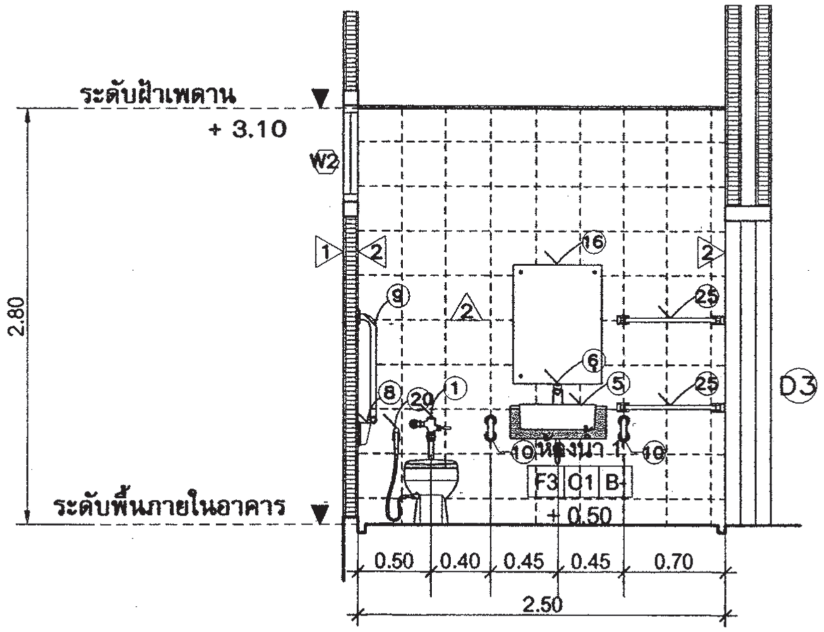

รูปตัด C-C

มาตราส่วน 1 : 50

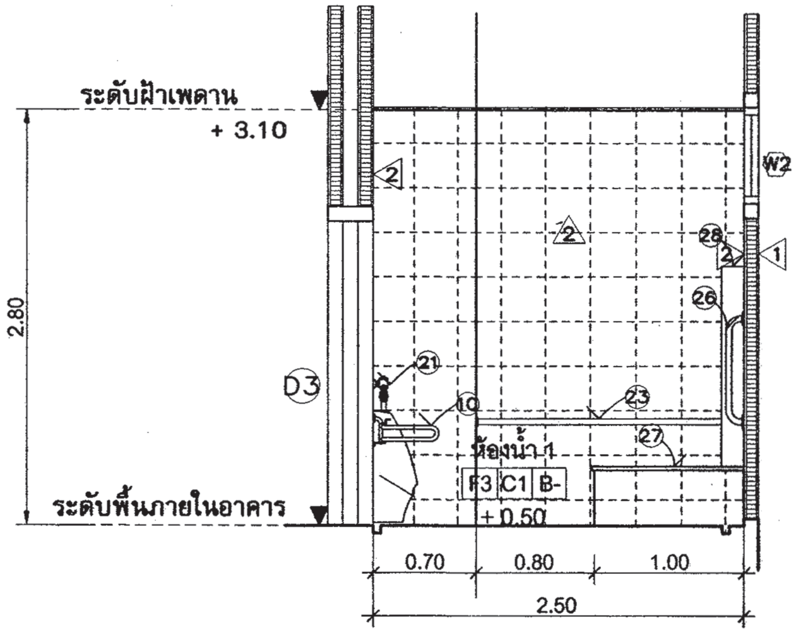

รูปตัด D-D

มาตราส่วน 1 : 50

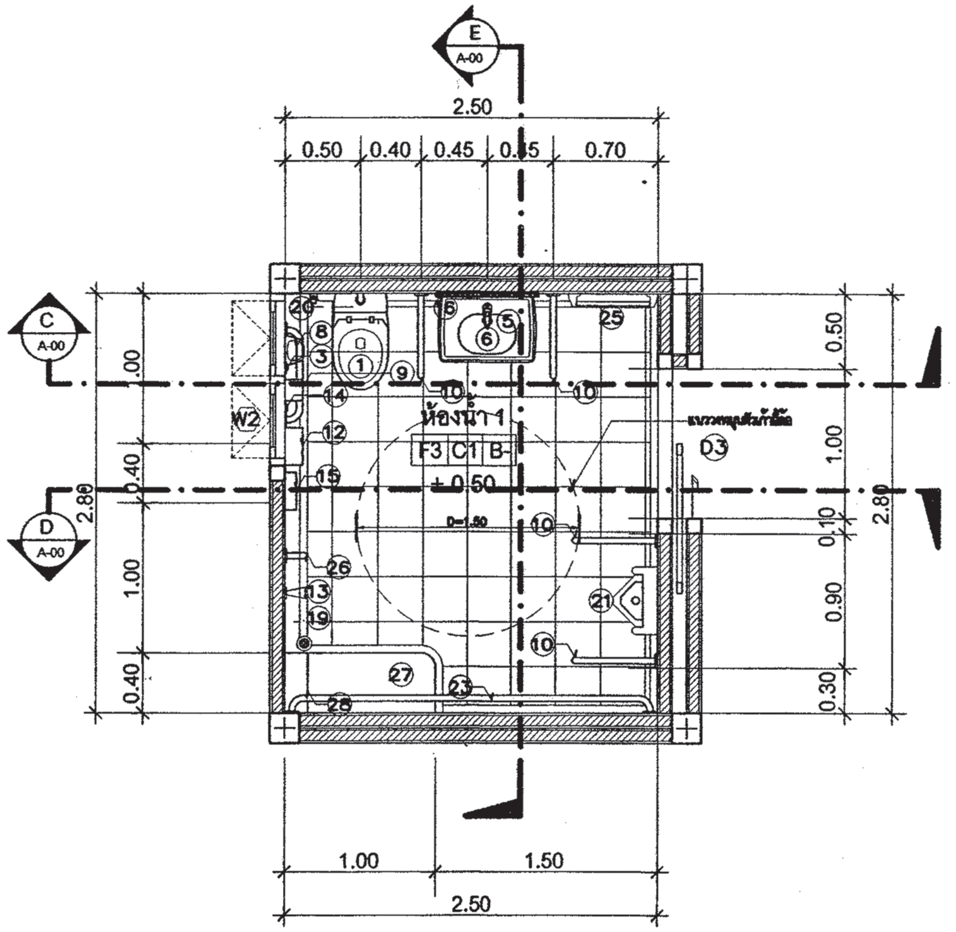

ขยายแปลนห้องน้ำ 1

มาตราส่วน 1 : 50

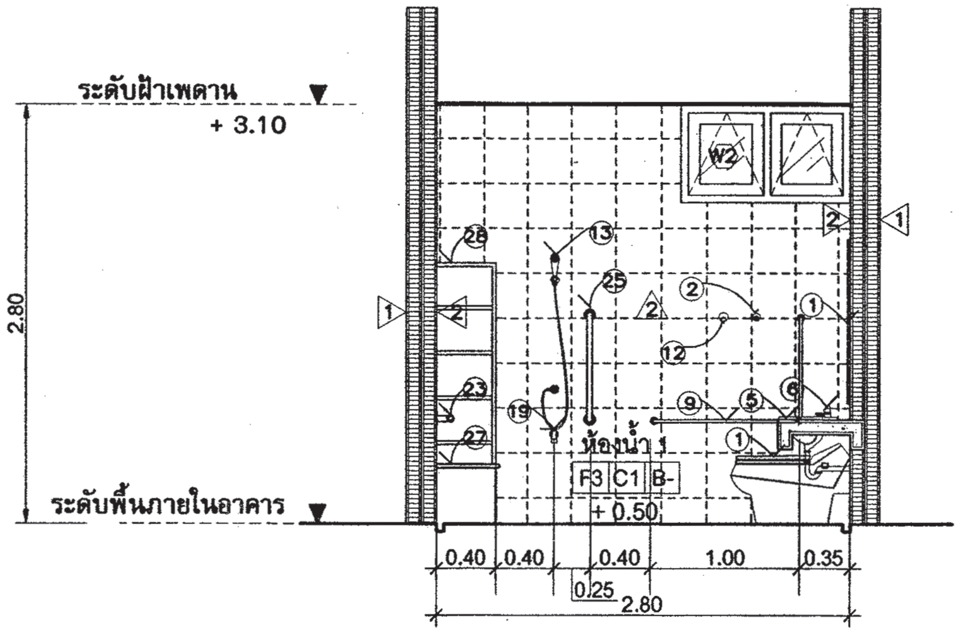

รูปตัด E-E

มาตราส่วน 1 : 50

สำนักการ โยธา
กรุงเทพมหานคร

โครงการ
แบบบ้านยิ้มเพื่อประชาชน ระยะที่ 3

ตามนโยบาย
ม.ร.ว. สุขุมพันธุ์ บริพัตร
ผู้ว่าราชการกรุงเทพมหานคร
นายจุมพล สำเภาพล
รองผู้ว่าราชการกรุงเทพมหานคร
นางนินนาท ชลิตานนท์
ปลัดกรุงเทพมหานคร

ผู้อำนวยการสำนักการโยธา	
รองผู้อำนวยการสำนักการโยธา	
นายทวีศักดิ์ เลิศประพันธ์	
ผู้อำนวยการสำนักงานออกแบบ	
นายวัชรินทร์ บรรพต	
หัวหน้ากลุ่มงานสถาปัตยกรรม	
นายสินธุ์ชัย บุญปึกษ์	
หัวหน้ากลุ่มงานวิศวกรรมอาคาร	
นายอริยะ เมฆะกูล	

สถาปนิก	
นายสินธุ์ชัย บุญปึกษ์	ส-สถ1722
วิศวกรโครงสร้าง	
นายศิชา คงศรี	สย.5244
วิศวกรไฟฟ้า	
นายจรูญ มาสุขใจ	ภฟก.2457
วิศวกรสุขาภิบาล	
นายจีระสิทธิ์ ทิมสถิตย์	สย. 8489
วิศวกรเครื่องกล	
นายช่างเขียนแบบ	
นายอนุสรณ์ แฝงสีคำ	

แบบ บ้านพักอาศัย 1 ชั้น
แบบที่ 114
ชื่อบ้าน พลับพลึง
เจ้าของ
สถานที่

แบบแสดง
แบบขยายห้องน้ำ

วันที่ :	เลขที่	รวม
ธันวาคม 2553	A–16	17

แผ่นที่	รวมแผ่น
16	30

FILE :

รายการแก้ไขแบบ
มิถุนายน 2557

สัญลักษณ์	D1
ลักษณะบาน	ประตูบานเลื่อน
วงกบ	อลูมิเนียมเคลือบสี
กรอบบาน	อลูมิเนียมเคลือบสี
ลูกฟัก	กระจกใส หนา 6 มม
หมายเหตุ	ติดตั้งอุปกรณ์ประกอบบานครบชุด

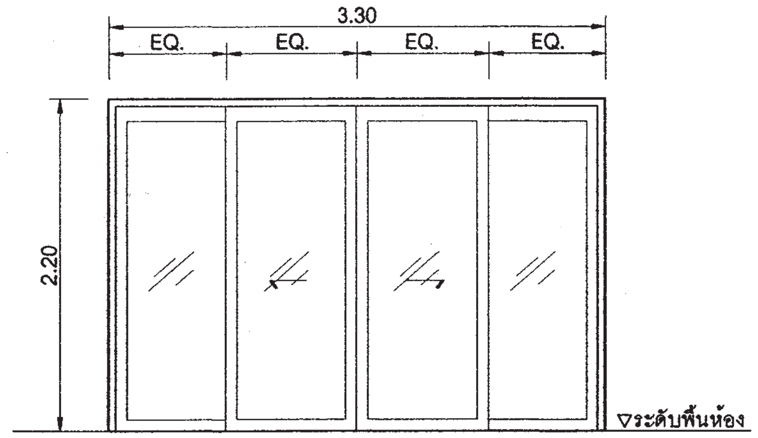

สัญลักษณ์	D2
ลักษณะบาน	ประตูบานเปิดเดี่ยว
วงกบ	ไม้เนื้อแข็ง 2"x5" ทาสี
กรอบบาน	ไม้เทียม ทาสี
ลูกฟัก	ไม้เทียม ทาสี
หมายเหตุ	ติดตั้งอุปกรณ์ประกอบบานครบชุด

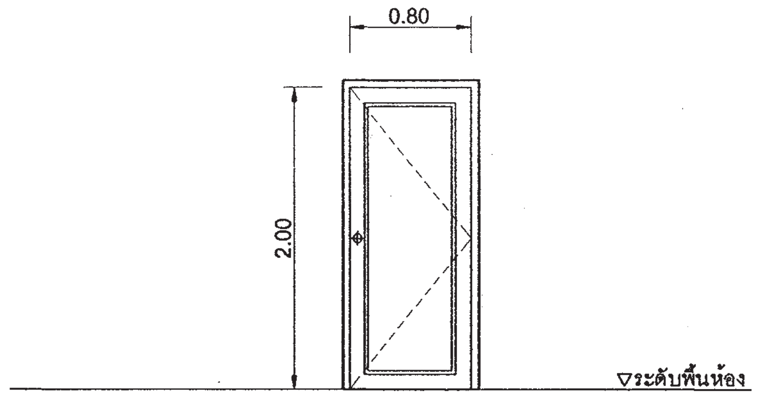

สัญลักษณ์	D3
ลักษณะบาน	ประตูบานเปิดเดี่ยว
วงกบ	PVC. สำเร็จรูป
กรอบบาน	PVC. สำเร็จรูป
ลูกฟัก	PVC. สำเร็จรูป
หมายเหตุ	ติดตั้งอุปกรณ์ประกอบบานครบชุด

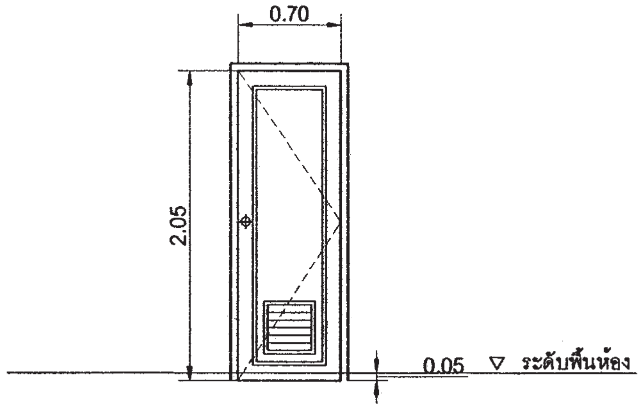

สัญลักษณ์	D1
ลักษณะบาน	ประตูบานเลื่อน
วงกบ	อลูมิเนียมเคลือบสี
กรอบบาน	อลูมิเนียมเคลือบสี
ลูกฟัก	กระจกใส หนา 6 มม
หมายเหตุ	ติดตั้งอุปกรณ์ประกอบบานครบชุด

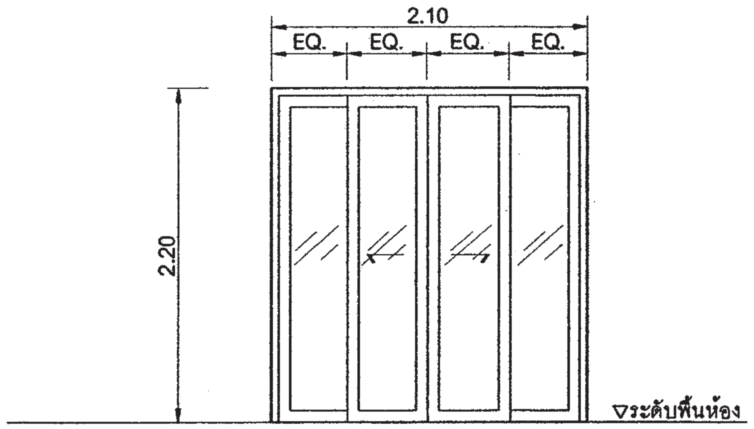

สัญลักษณ์	W2
ลักษณะบาน วงกบ	หน้าต่างบานเลื่อน
	อลูมิเนียมเคลือบสี
กรอบบาน	อลูมิเนียมเคลือบสี
ลูกฟัก	กระจกใส หนา 6 มม
หมายเหตุ	ติดตั้งอุปกรณ์ประกอบบานครบชุด

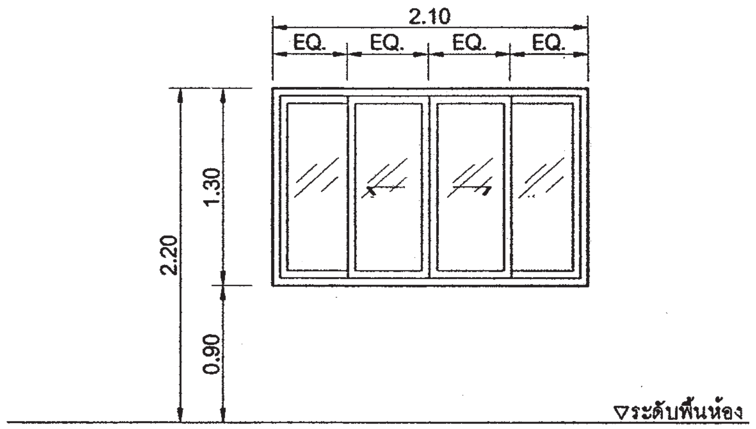

สัญลักษณ์	W2
ลักษณะบาน	หน้าต่างบานกระทุ้ง
วงกบ	อลูมิเนียมเคลือบสี
กรอบบาน	อลูมิเนียมเคลือบสี
ลูกฟัก	กระจกฝ้า หนา 6 มม
หมายเหตุ	ติดตั้งอุปกรณ์ประกอบบานครบชุด

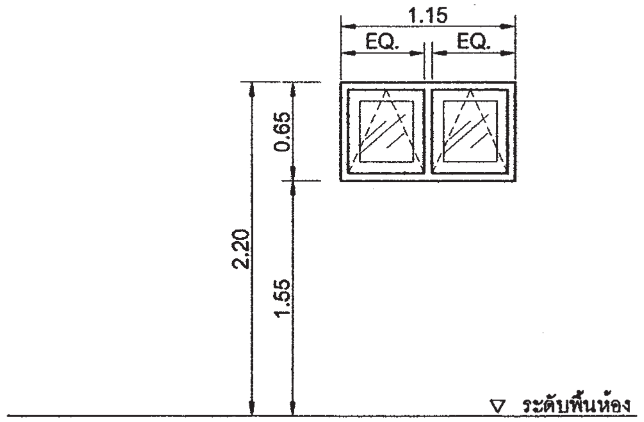

สำนักการ โยธา
กรุงเทพมหานคร

โครงการ
แบบบ้านยิ้มเพื่อประชาชน ระยะที่ 3

ตามนโยบาย
ม.ร.ว. สุขุมพันธุ์ บริพัตร
ผู้ว่าราชการกรุงเทพมหานคร
นายจุมพล สำเภาพล
รองผู้ว่าราชการกรุงเทพมหานคร
นางนินนาท ชลิตานนท์
ปลัดกรุงเทพมหานคร

ผู้อำนวยการสำนักการโยธา	
รองผู้อำนวยการสำนักการโยธา	
นายทวีศักดิ์ เลิศประพันธ์	
ผู้อำนวยการสำนักงานออกแบบ	
นายวัชรินทร์ บรรพต	
หัวหน้ากลุ่มงานสถาปัตยกรรม	
นายสินธุ์ชัย บุญปักษ์	
หัวหน้ากลุ่มงานวิศวกรรมอาคาร	
นายอริยะ เมฆะกูล	

สถาปนิก	
นายสินธุ์ชัย บุญปักษ์	ส-สถ1722
วิศวกรโครงสร้าง	
นายดิชา คงศรี	สย.5244
วิศวกรไฟฟ้า	
นายจรูญ มาสุขใจ	ภฟก.2457
วิศวกรสุขาภิบาล	
นายจีระสิทธิ์ ทิมสถิตย์	สย. 8489
วิศวกรเครื่องกล	
นายช่างเขียนแบบ	
นายอนุสรณ์ แฝงสีคำ	

แบบ บ้านพักอาศัย 1 ชั้น
แบบที่ 114
ชื่อบ้าน พลับพลึง

เจ้าของ

สถานที่

แบบแสดง
ขยายประตู - หน้าต่าง

วันที่ :	เลขที่	รวม
ธันวาคม 2553	A-17	17

แผ่นที่	รวมแผ่น
17	30

FILE :

รายการแก้ไขแบบ
มิถุนายน 2557

รายการประกอบแบบด้านวิศวกรรมโยธา

1. ซีเมนต์

1.1 ส่วนผสมของโครงสร้างคอนกรีตเสริมเหล็กทั้งหมดต้องใช้ PORTLAND CEMENT ประเภทที่ 1 ที่มีคุณสมบัติตามมาตรฐานผลิตภัณฑ์อุตสาหกรรมเท่านั้น

1.2 ถ้าไม่ได้ระบุเป็นอย่างอื่น ต้องมีส่วนผสมของซีเมนต์ไม่น้อยกว่า325กิโลกรัมต่อคอนกรีต1ลูกบาศก์เมตร

2. คอนกรีต

2.1 คอนกรีตที่ใช้สำหรับงานโครงสร้างของอาคารเช่นเสาเข็ม , ฐานราก , เสา และพื้น ฯลฯ ต้องมีกำลังอัดประลัยไม่น้อยกว่า 180ksc เมื่ออายุ 28วัน โดยทดสอบจากแท่งคอนกรีตตัวอย่างรูปทรงกระบอก 150x300มม.

2.2 ADMIXTURE ที่ใช้ต้องมีคุณสมบัติตาม ASTM หรือ BS

3. งานเหล็ก

3.1 คุณสมบัติของเหล็กเสริมคอนกรีต มีดังนี้

ขนาดเหล็กเสริม mm.	ชั้นคุณภาพ	มาตรฐาน	หมายเหตุ
RB6 , RB9 DB12 ขึ้นไป	SR-24 SD-40	มอก. 20-2543 มอก. 24-2548	

3.2 เหล็กรูปพรรณ , เหล็กกลวงสำหรับก่อสร้าง

3.2.1 เหล็กรูปพรรณที่จะใช้ต้องมีคุณสมบัติตาม มอก. 1227-2539 , มอก. 1228-2549 หรือ JIS เหล็กกลวงที่ใช้ต้องมีคุณสมบัติตาม มอก. 107-2533 หรือ JIS และเหล็กรูปพรรณเชื่อมประกอบจะต้องมีคุณสมบัติตาม มอก. 1303-2538

3.2.2 เหล็กรูปพรรณทั้งหมดต้องเป็นของใหม่ ไม่เคยใช้งานมาก่อน ตรงไม่บิดเบี้ยว ไม่มีรอยตำหนิ ไม่มีสนิมกร่อน ไม่เปื้อนสี หรือน้ำมัน

3.2.3 การต่อเหล็กรูปพรรณ ถ้าไม่จำเป็นจริงๆแล้วห้ามต่อ ในกรณีที่มีการต่อเหล็ก รอยต่อของเหล็กต้องมีกำลังมากกว่าหรือเท่ากับเหล็กที่ไม่มีรอยต่อ การต่อให้ต่อจุดเดียวเท่านั้น และการต่อให้เป็นไปตามมาตรฐาน AISC

3.2.4 การประกอบการติดตั้ง ให้ดำเนินการตามมาตรฐาน AISC หรือตามมาตรฐานสำหรับอาคารเหล็กรูปพรรณของ วสท. ที่ 1015-40

3.2.5 ผู้รับจ้างจะต้องทำ ค้ำยัน ยึดโครง ให้เพียงพอเพื่อยึดโครงสร้างให้แน่นหนาอยู่ในแนวและตำแหน่งที่ต้องการ

3.2.6 องค์อาคารที่วางทาบหรือต่อเชื่อมจะต้องวางให้แนบสนิทเต็มหน้า

3.2.7 การเชื่อมต่อทั้งหมดให้ใช้วิธีเชื่อมด้วยไฟฟ้าการ (ELECTRLC ARC WELDING) โดยตลอดผิวหน้าสัมผัสการเชื่อมให้เป็นไปตามมาตรฐาน AWS ขนาดของรอยเชื่อมต้องไม่น้อยกว่าความหนาของแผ่นเหล็ก

3.2.8 ถ้าไม่ได้กำหนดให้เป็นอย่างอื่น รอยต่อระหว่างชิ้นส่วนเหล็กต่างๆ ให้ใช้วิธีเชื่อมตะเข็บตลอดแนวชน

3.2.9 ผิวหน้าที่จะทำการเชื่อม ต้องสะอาดปราศจากสะเก็ดร่อน สนิมกรัน ไขมัน สี หรือสิ่งแปลกปลอมอื่นใด

3.2.10 ลวดเชื่อมต้องมีคุณสมบัติตาม มอก. หรือ AWS หรือ AISC

3.2.11 ให้ทาด้วยสีกันสนิมไม่น้อยกว่า 2 ชั้น คุณภาพเทียบเท่า RUST O-LEAM , JOTAN , SIKKENS

4. เสาเข็ม

4.1 เสาเข็มคอนกรีตอัดแรง เป็นเสาเข็มของ MP , GPS , GEL , CPM , T-COM หรือเทียบเท่า หรือเสาเข็มเจาะ(ตามแบบแสดง)

- เสาเข็มคอนกรีตอัดแรง ขนาด ⊙ -0.15x0.15ม.
- เสาเข็มคอนกรีตอัดแรง ขนาด I -0.18x0.18ม.พื้นที่หน้าตัดไม่น้อยกว่า 253 ตร.ซม.
- เสาเข็มคอนกรีตอัดแรง ขนาด I -0.22x0.22ม.พื้นที่หน้าตัดไม่น้อยกว่า 351 ตร.ซม.
- เสาเข็มคอนกรีตอัดแรง ขนาด I -0.26x0.26ม.พื้นที่หน้าตัดไม่น้อยกว่า 455 ตร.ซม.
- เสาเข็มเจาะ ขนาด Ø 0.35 ม.

4.2 กำลังรับน้ำหนักบรรทุกและความยาวเสาเข็มให้พิจารณาตามแบบรายละเอียด โดยความยาวเสาเข็มที่แท้จริง ณ ตำแหน่งที่ตั้งโครงการ อาจมีการเปลี่ยนแปลง แต่ทั้งนี้ให้กำหนดและตรวจสอบอีกครั้งโดยวิศวกรผู้ควบคุมงาน โดยเสาเข็มจะต้องมีกำลังรับน้ำหนักบรรทุกได้ไม่น้อยกว่าที่กำหนดตามแบบ

5. ระบบกันซึม

5.1 รายละเอียดและคุณสมบัติ

ส่วนของอาคาร	ชนิดและผลิตภัณฑ์	ผลิตภัณฑ์คุณภาพเทียบเท่า
- หลังคา ค.ส.ล. - ห้องน้ำ	น้ำยาเคมีแบบกันซึม	BRUSHBOND ของ FOSROC LANKO 225 ของ DAVCO

6. ทั่วไปและการเตรียมงาน

6.1 รายการประกอบแบบอื่นใดที่ไม่ได้กำหนดไว้ให้ถือปฏิบัติตาม "บทกำหนดทั่วไปสำหรับการก่อสร้างอาคารคอนกรีตเสริมเหล็กของ วสท." เป็นเกณฑ์

6.2 เนื่องจากคุณสมบัติของดินในกรุงเทพมหานคร แต่ละพื้นที่เขตมีความแตกต่างกันในด้านความสามารถในการรับน้ำหนักบรรทุกและมีระดับความลึกของชั้นทรายที่แตกต่างกัน ฉะนั้นก่อนทำการก่อสร้าง เจ้าของอาคารและผู้รับจ้างต้องตรวจสอบความเหมาะสมของความยาวเสาเข็ม เพื่อให้มีค่าการรับน้ำหนักบรรทุกของเสาเข็มได้ไม่น้อยกว่าแบบที่กำหนดไว้

6.3 หากมีอุปสรรคในการเข้าพื้นที่ก่อสร้าง อันจะทำให้เกิดผลกระทบความเดือดร้อนรำคาญ และเกิดความเสียหายจากการใช้เสาเข็มตอกกับอาคารข้างเคียง ให้สามารถใช้เสาเข็มเจาะเทียบเคียงความสามารถในการรับน้ำหนักบรรทุกได้

สำนักการ โยธา
กรุงเทพมหานคร

โครงการ
แบบบ้านยิ้มเพื่อประชาชน ระยะที่ 3

ตามนโยบาย
ม.ร.ว. สุขุมพันธุ์ บริพัตร
ผู้ว่าราชการกรุงเทพมหานคร
นายจุมพล สำเภาพล
รองผู้ว่าราชการกรุงเทพมหานคร
นางนินนาท ชลิตานนท์
ปลัดกรุงเทพมหานคร

ผู้อำนวยการสำนักการโยธา	
รองผู้อำนวยการสำนักการโยธา	
นายทวีศักดิ์ เลิศประพันธ์	
ผู้อำนวยการสำนักงานออกแบบ	
นายวัชรินทร์ บรรพต	
หัวหน้ากลุ่มงานสถาปัตยกรรม	
นายสินธุ์ชัย บุญปักษ์	
หัวหน้ากลุ่มงานวิศวกรรมอาคาร	
นายอริยะ เมฆะกุล	
สถาปนิก	
นายสินธุ์ชัย บุญปักษ์	ส-สถ.1722
วิศวกรโครงสร้าง	
นายดิรา คงศรี สย5244	
วิศวกรไฟฟ้า	
นายจรูญ มาสุขใจ	ภฟก.2457
วิศวกรสุขาภิบาล	
นายจีระสิทธิ์ ทิมสถิตย์	สย 8489
วิศวกรเครื่องกล	
นายช่างเขียนแบบ	
นายสุวัฒน์ วงศ์เพิ่มเจริญ	

แบบ บ้านพักอาศัย 1 ชั้น
แบบที่ 114
ชื่อบ้าน พลับพลึง
เจ้าของ
สถานที่

แบบแสดง
รายการประกอบแบบโครงสร้าง

วันที่ :	เลขที่	รวม
ธันวาคม 2553	S-01	6

แผ่นที่	รวมแผ่น
18	30

FILE :

รายการแก้ไขแบบ
มิถุนายน 2557

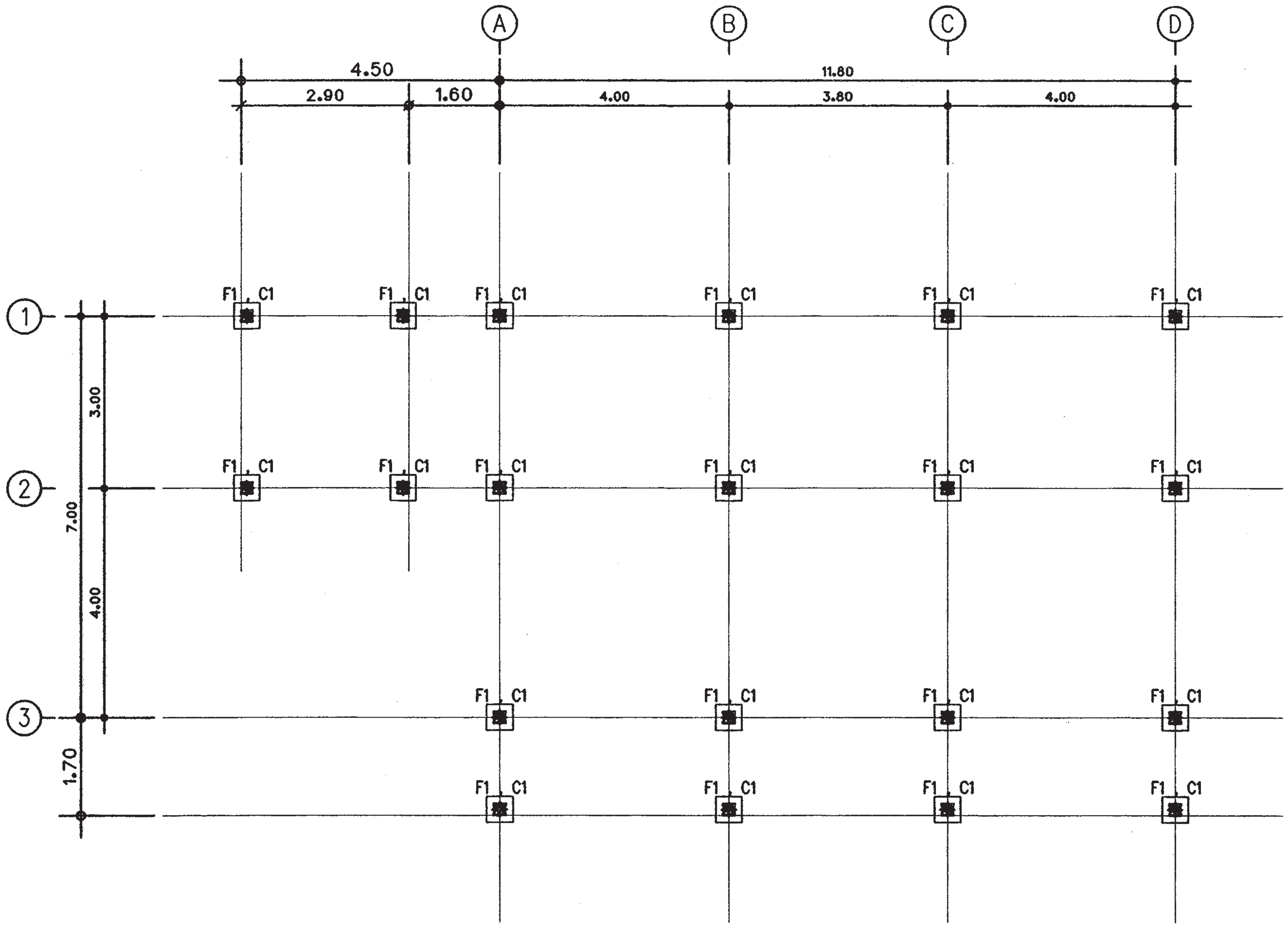

แปลนเสาเข็มและฐานราก

มาตราส่วน 1 : 100

สำนักการ โยธา
กรุงเทพมหานคร

โครงการ
แบบบ้านยิ้มเพื่อประชาชน ระยะที่ 3

ตามนโยบาย
ม.ร.ว. สุขุมพันธุ์ บริพัตร
ผู้ว่าราชการกรุงเทพมหานคร
นายจุมพล สำเภาพล
รองผู้ว่าราชการกรุงเทพมหานคร
นางนินนาท ชลิตานนท์
ปลัดกรุงเทพมหานคร

ผู้อำนวยการสำนักการโยธา	
รองผู้อำนวยการสำนักการโยธา	
นายทวีศักดิ์ เลิศประพันธ์	
ผู้อำนวยการสำนักงานออกแบบ	
นายวัชรินทร์ บรรพต	
หัวหน้ากลุ่มงานสถาปัตยกรรม	
นายสินธุ์ชัย บุญปักษ์	
หัวหน้ากลุ่มงานวิศวกรรมอาคาร	
นายอริยะ เมฆะกูล	
สถาปนิก	
นายสินธุ์ชัย บุญปักษ์	ส-สถ.1722
วิศวกรโครงสร้าง	
นายศิรา คงศรี สย.5244	
วิศวกรไฟฟ้า	
นายจรูญ มาสุขใจ	ภฟก.2457
วิศวกรสุขาภิบาล	
นายจีระสิทธิ์ ทิมสถิตย์	สย. 8489
วิศวกรเครื่องกล	
นายช่างเขียนแบบ	
นายสุวัฒน์ วงศ์เพิ่มเจริญ	

แบบ บ้านพักอาศัย 1 ชั้น
แบบที่ 114
ชื่อบ้าน พลับพลึง

เจ้าของ

สถานที่

แบบแสดง
แปลนเสาเข็มและฐานราก

วันที่ :	เลขที่	รวม
ธันวาคม 2553	S-02	6

แผ่นที่	รวมแผ่น
19	30

FILE :

รายการแก้ไขแบบ
มิถุนายน 2557

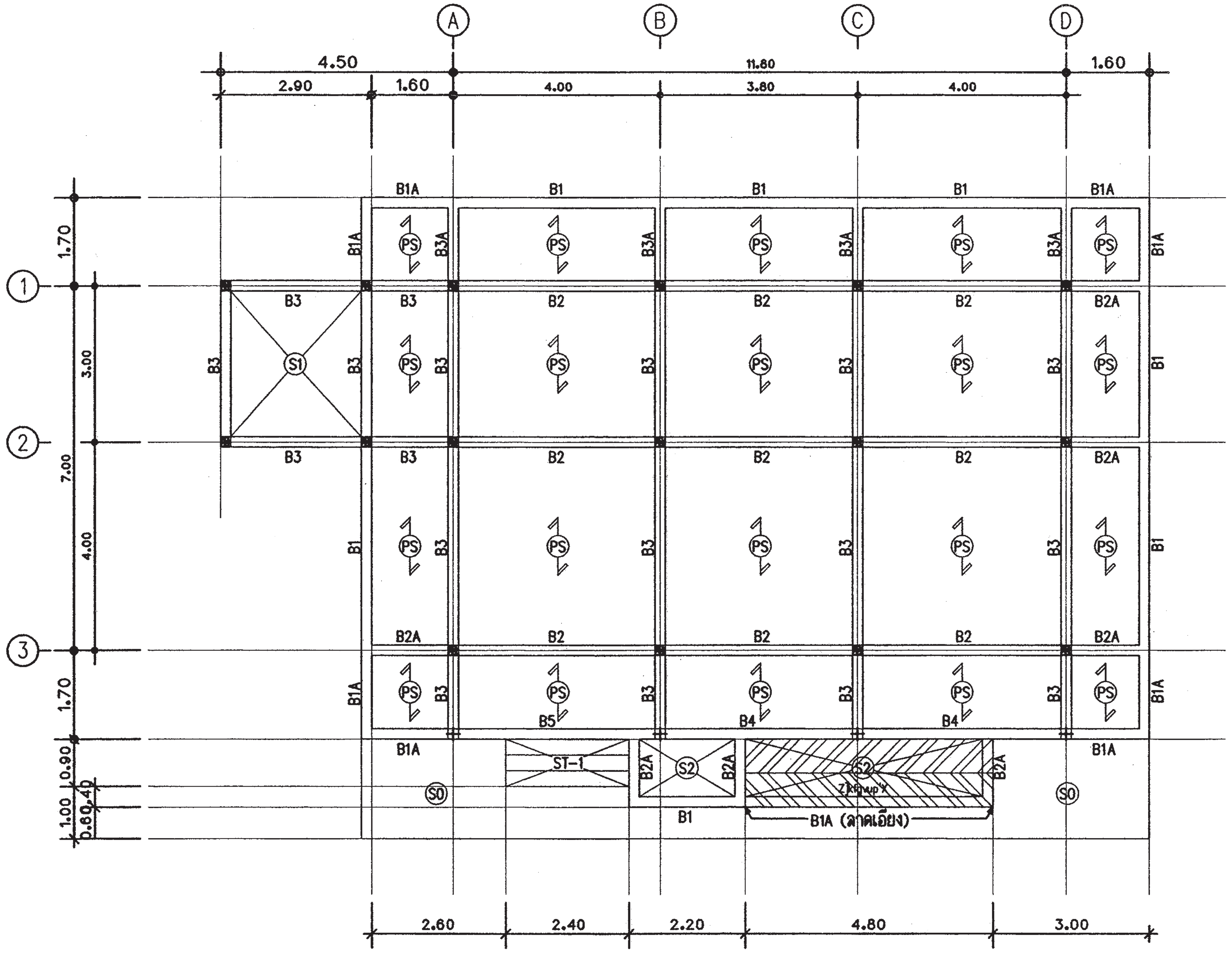

แปลนโครงสร้างชั้นล่าง

มาตราส่วน 1 : 100

สำนักการ โยธา
กรุงเทพมหานคร

โครงการ

แบบบ้านยิ้มเพื่อประชาชน ระยะที่ 3

ตามนโยบาย

ม.ร.ว. สุขุมพันธุ์ บริพัตร
ผู้ว่าราชการกรุงเทพมหานคร

นายจุมพล สำเภาพล
รองผู้ว่าราชการกรุงเทพมหานคร

นางนินนาท ชลิตานนท์
ปลัดกรุงเทพมหานคร

ผู้อำนวยการสำนักการโยธา	
รองผู้อำนวยการสำนักการโยธา	
นายทวีศักดิ์ เลิศประพันธ์	
ผู้อำนวยการสำนักงานออกแบบ	
นายวัชรินทร์ บรรพต	
หัวหน้ากลุ่มงานสถาปัตยกรรม	
นายสินธุ์ชัย บุญปักษ์	
หัวหน้ากลุ่มงานวิศวกรรมอาคาร	
นายอริยะ เมฆะกูล	
สถาปนิก	
นายสินธุ์ชัย บุญปักษ์	ส-สถ1722
วิศวกรโครงสร้าง	
นายดิษา คงศรี สย5244	
วิศวกรไฟฟ้า	
นายจรูญ มาสุขใจ	ภฟก.2457
วิศวกรสุขาภิบาล	
นายจีระสิทธิ์ ทิมสถิตย์	สย. 8489
วิศวกรเครื่องกล	
นายช่างเขียนแบบ	
นายสุวัฒน์ วงศ์เพิ่มเจริญ	

แบบ บ้านพักอาศัย 1 ชั้น

แบบที่ 114

ชื่อบ้าน พลับพลึง

เจ้าของ

สถานที่

แบบแสดง

แปลนโครงสร้างชั้นล่าง

วันที่ :	เลขที่	รวม
ธันวาคม 2553	S-03	6

แผ่นที่	รวมแผ่น
20	30

FILE :

รายการแก้ไขแบบ

มิถุนายน 2557

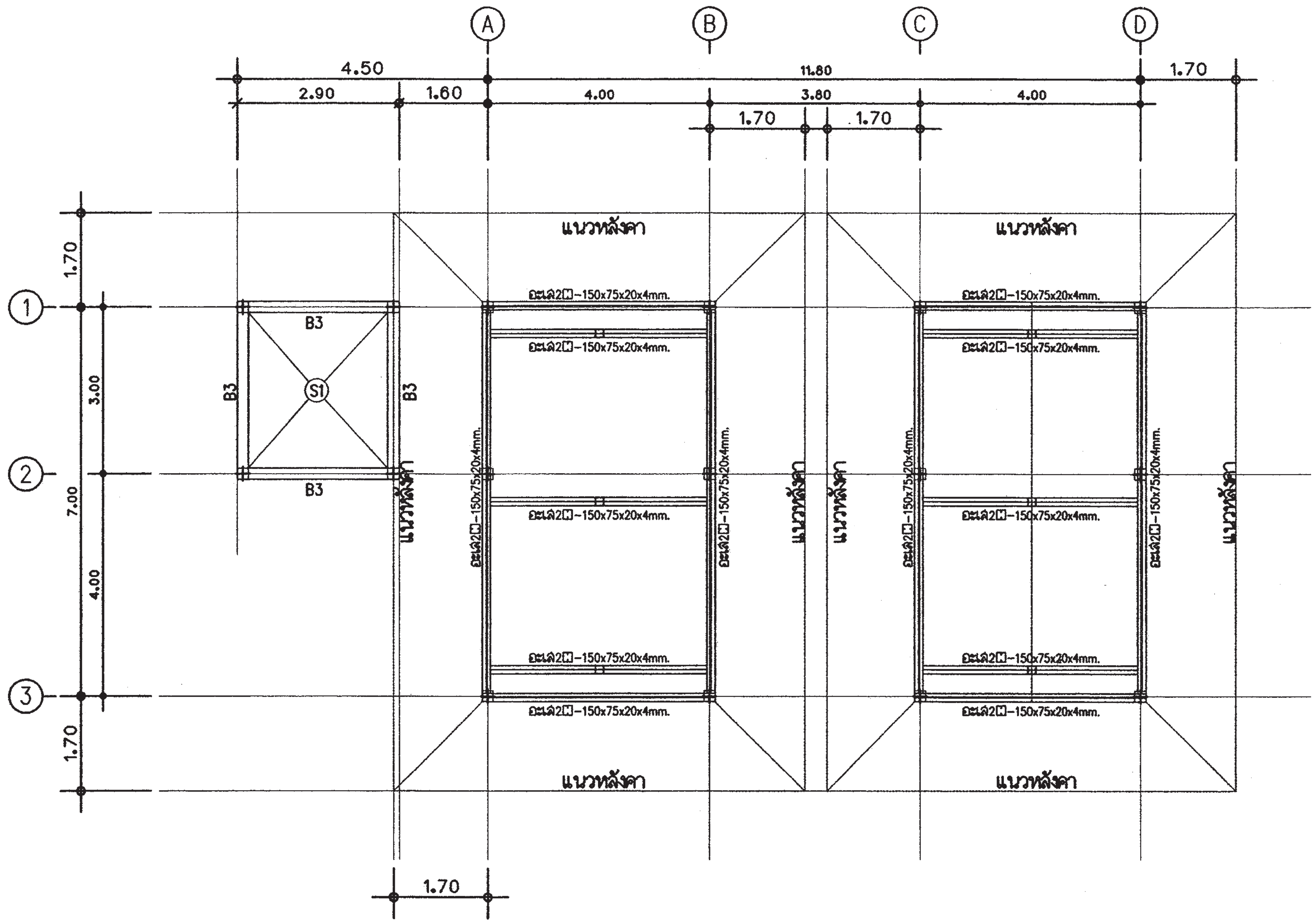

แปลนโครงสร้างรับโครงหลังคา

มาตราส่วน 1 : 100

สำนักการ โยธา
กรุงเทพมหานคร

โครงการ แบบบ้านยิ้มเพื่อประชาชน ระยะที่ 3
ตามนโยบาย
ม.ร.ว. สุขุมพันธุ์ บริพัตร ผู้ว่าราชการกรุงเทพมหานคร
นายจุมพล สำเภาพล รองผู้ว่าราชการกรุงเทพมหานคร
นางนินนาท ชลิตานนท์ ปลัดกรุงเทพมหานคร

ผู้อำนวยการสำนักการโยธา	
รองผู้อำนวยการสำนักการโยธา	
นายทวีศักดิ์ เลิศประพันธ์	
ผู้อำนวยการสำนักงานออกแบบ	
นายวัชรินทร์ บรรพต	
หัวหน้ากลุ่มงานสถาปัตยกรรม	
นายสินธุ์ชัย บุญปักษ์	
หัวหน้ากลุ่มงานวิศวกรรมอาคาร	
นายอริยะ เมฆะกูล	
สถาปนิก	
นายสินธุ์ชัย บุญปักษ์	ส-สถ.1722
วิศวกรโครงสร้าง	
นายศิรา คงศรี สย.5244	
วิศวกรไฟฟ้า	
นายจรูญ มาสุขใจ	ภฟก.2457
วิศวกรสุขาภิบาล	
นายจีระสิทธิ์ หินสถิตย์	สย. 8489
วิศวกรเครื่องกล	
นายช่างเขียนแบบ	
นายสุวัฒน์ วงศ์เพิ่มเจริญ	

แบบ บ้านพักอาศัย 1 ชั้น
แบบที่ 114
ชื่อบ้าน พลับพลึง

เจ้าของ

สถานที่

แบบแสดง
แปลนโครงสร้างรับโครงหลังคา

วันที่ :	เลขที่	รวม
ธันวาคม 2553	S-04	6

แผ่นที่	รวมแผ่น
21	30

FILE :

รายการแก้ไขแบบ
มิถุนายน 2557

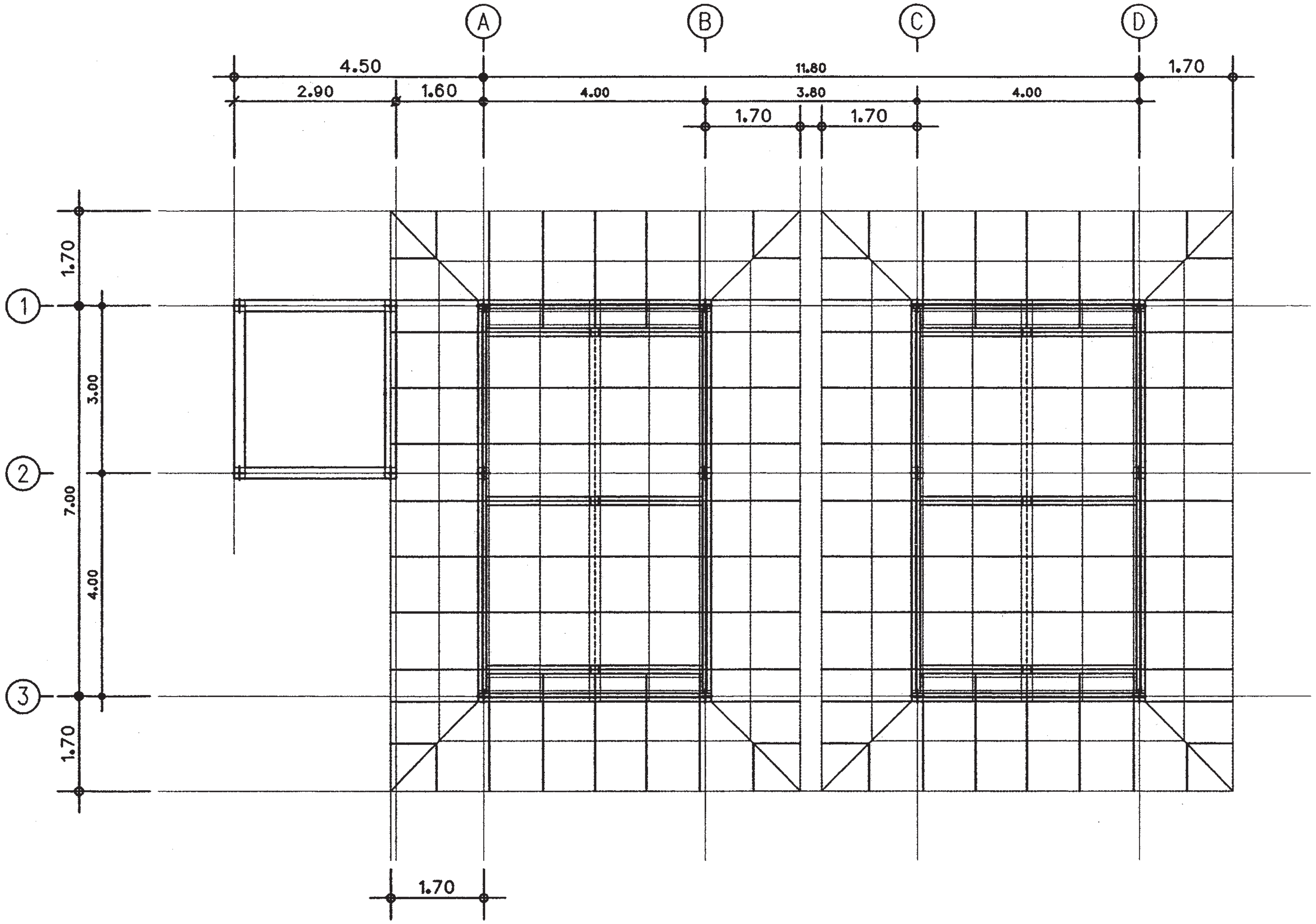

NOTE :

- อกไก่ 2 [-150x50x20x3.2mm.
- ตะเฆ่สัน 2 [-150x50x20x3.2mm.
- จันทัน [-100x50x20x3.2mm.@1.00m.
- แป [-60x30x10mm.@1.00m.

แปลนโครงสร้างหลังคา

มาตราส่วน 1 : 100

สำนักการ โยธา
กรุงเทพมหานคร

โครงการ
แบบบ้านยิ้มเพื่อประชาชน ระยะที่ 3

ตามนโยบาย
ม.ร.ว. สุขุมพันธุ์ บริพัตร
ผู้ว่าราชการกรุงเทพมหานคร
นายจุมพล สำเภาพล
รองผู้ว่าราชการกรุงเทพมหานคร
นางนินนาท ชลิตานนท์
ปลัดกรุงเทพมหานคร

ผู้อำนวยการสำนักการโยธา	
รองผู้อำนวยการสำนักการโยธา	
นายทวีศักดิ์ เลิศประพันธ์	
ผู้อำนวยการสำนักงานออกแบบ	
นายวัชรินทร์ บรรพต	
หัวหน้ากลุ่มงานสถาปัตยกรรม	
นายสินธุ์ชัย บุญปักษ์	
หัวหน้ากลุ่มงานวิศวกรรมอาคาร	
นายอริยะ เมฆะกูล	

สถาปนิก	
นายสินธุ์ชัย บุญปักษ์	ส-สถ.1722
วิศวกรโครงสร้าง	
นายศิรา คงศรี สย.5244	
วิศวกรไฟฟ้า	
นายจรูญ มาสุขใจ	ภฟก.2457
วิศวกรสุขาภิบาล	
นายจีระสิทธิ์ ทิมสถิตย์	สย. 8489
วิศวกรเครื่องกล	
นายช่างเขียนแบบ	
นายสุวัฒน์ วงศ์เพิ่มเจริญ	

แบบ บ้านพักอาศัย 1 ชั้น
แบบที่ 114
ชื่อบ้าน พลับพลึง

เจ้าของ

สถานที่

แบบแสดง
แปลนโครงสร้างหลังคา

วันที่ :	เลขที่	รวม
ธันวาคม 2553	S-05	6

แผ่นที่	รวมแผ่น
22	30

FILE :

รายการแก้ไขแบบ
มิถุนายน 2557

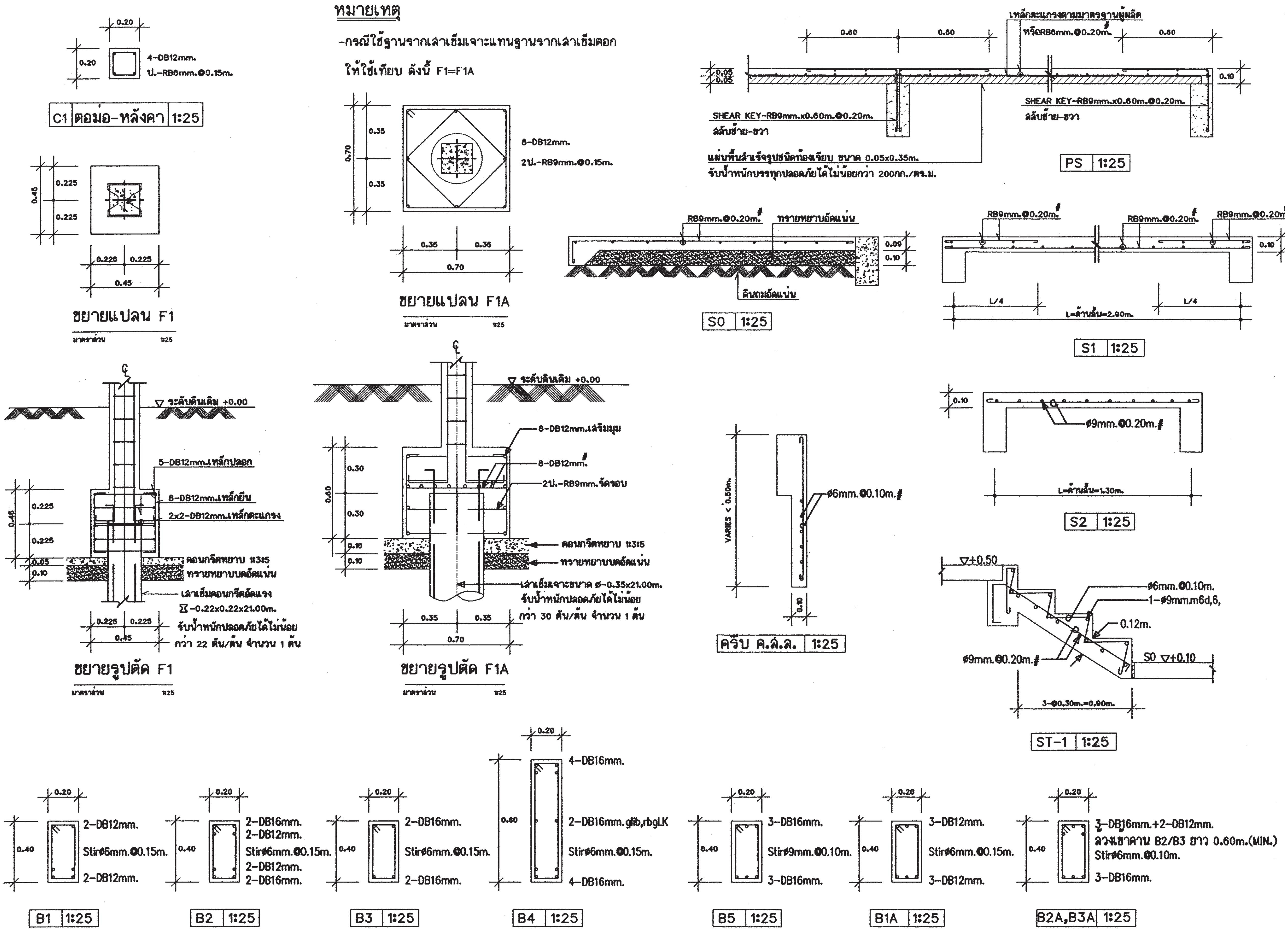

สำนักการโยธา
กรุงเทพมหานคร

โครงการ
แบบบ้านยิ้มเพื่อประชาชน ระยะที่ 3

ตามนโยบาย
ม.ร.ว. สุขุมพันธุ์ บริพัตร
ผู้ว่าราชการกรุงเทพมหานคร
นายจุมพล สำเภาพล
รองผู้ว่าราชการกรุงเทพมหานคร
นางนินนาท ชลิตานนท์
ปลัดกรุงเทพมหานคร

ผู้อำนวยการสำนักการโยธา
รองผู้อำนวยการสำนักการโยธา
นายทวีศักดิ์ เลิศประพันธ์
ผู้อำนวยการสำนักงานออกแบบ
นายวัชรินทร์ บรรพต
หัวหน้ากลุ่มงานสถาปัตยกรรม
นายสินธุ์ชัย บุญบักษ์
หัวหน้ากลุ่มงานวิศวกรรมอาคาร
นายธีระ เมฆะกูล
สถาปนิก
นายสินธุ์ชัย บุญบักษ์ ส-สถ1722
วิศวกรโครงสร้าง
นายศิรา คงศรี สย5244
วิศวกรไฟฟ้า
นายจุญ มาสุขใจ ภฟก2457
วิศวกรสุขาภิบาล
นายจิระสิทธิ์ ทิมสถิตย์ สย 8489
วิศวกรเครื่องกล
นายช่างเขียนแบบ
นายสุวัฒน์ วงศ์เพิ่มเจริญ

แบบ บ้านพักอาศัย 1 ชั้น
แบบที่ 114
ชื่อบ้าน พลับพลึง
เจ้าของ
สถานที่

แบบแสดง
แบบขยายโครงสร้าง

วันที่ :	เลขที่	รวม
ธันวาคม 2553	S-06	6
แผ่นที่	รวมแผ่น	
23	30	

FILE :

รายการแก้ไขแบบ
มิถุนายน 2557

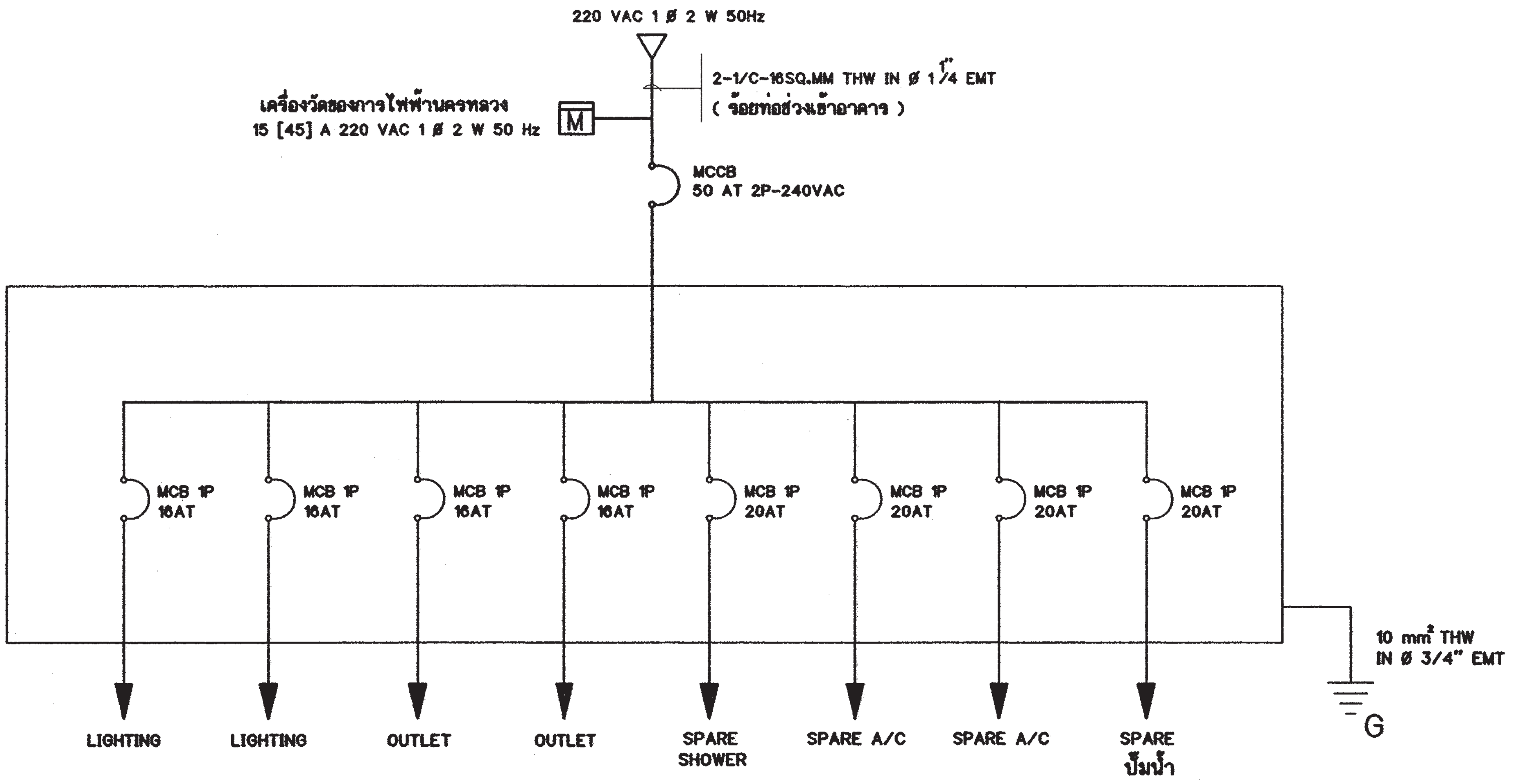

SINGLE LINE DIAGRAM

สัญลักษณ์ระบบไฟฟ้า

- ○ โคม DOWNLIGHT 1x11 W
- ⊕ โคม DOWNLIGHT หลอด COMPACE 1x11 W
- โคมกลมหลอด ฟลูออเรสเซนต์ 1x32 W พร้อมฝาครอบสีใส
- ดวงโคมหลอด ฟลูออเรสเซนต์ 1x18 W พร้อมฝาครอบสีใส
- S สวิตซ์ไฟฟ้าแบบธรรมดา
- S_3 สวิตซ์ไฟฟ้าแบบ 3ทาง
- เต้ารับไฟฟ้าแบบมีสายดิน
- TV เต้ารับทีวี
- เต้ารับโทรศัพท์
- Ⓙ กล่องต่อสายไฟ
- แผงจ่ายไฟ
- MCB MINIATURE CIRCUIT BREAKER

รายการระบบงานไฟฟ้า

- แผงจ่ายไฟเป็นกล่องเหล็ก
- สายไฟตามมาตรฐานอุตสาหกรรม
- เต้ารับไฟฟ้าแบบมีสายดิน
- สวิตซ์ไฟฟ้าแบบธรรมดา และ สามทาง
- สายเมนวงจรย่อยขนาด 4 มม.^{2}
- สายไฟเข้าเต้ารับขนาด 2.5 มม.^{2}
- สายไฟเข้าดวงโคมขนาด 1 มม.^{2}
- การเดินสายร้อยในท่อร้อยสายฝังในผนังส่วนการเดินสายในฝ้าเพดานให้เดินร้อยท่อร้อยยึดติดกับเสาหรือคาน
- สายไฟเข้าเครื่องทำน้ำอุ่น 3500 W ขนาด 4 มม.^{2}
- สาย COAXIAL เข้าเต้ารับทีวีใช้ RG6
- สายโทรศัพท์เข้าเต้ารับโทรศัพท์ ขนาด 0.65 มม.
- การต่อลงดินต้องเป็นไปตามกฎของการไฟฟ้านครหลวง
- ทิ้งสายข้างหนึ่งไว้ในกล่องต่อสายในห้องนอน หรือ ห้องน้ำ อีกข้างหนึ่งต่อเข้ากับ CIRCUIT BREAKER ในแผงจ่ายไฟ

สำนักการ โยธา
กรุงเทพมหานคร

โครงการ
แบบบ้านยิ้มเพื่อประชาชน ระยะที่ 3

ตามนโยบาย
ม.ร.ว. สุขุมพันธุ์ บริพัตร
ผู้ว่าราชการกรุงเทพมหานคร
นายจุมพล สำเภาพล
รองผู้ว่าราชการกรุงเทพมหานคร
นางนินนาท ชลิตานนท์
ปลัดกรุงเทพมหานคร

ผู้อำนวยการสำนักการโยธา	
รองผู้อำนวยการสำนักการโยธา	
นายทวีศักดิ์ เลิศประพันธ์	
ผู้อำนวยการสำนักงานออกแบบ	
นายวัชรินทร์ บรรพต	
หัวหน้ากลุ่มงานสถาปัตยกรรม	
นายสินธุ์ชัย บุญปักษ์	
หัวหน้ากลุ่มงานวิศวกรรม	
นายธีระ เมฆะกุล	
สถาปนิก	
นายสินธุ์ชัย บุญปักษ์	ส-สถ.1722
วิศวกรโครงสร้าง	
นายศิรา คงศรี สย 5244	
วิศวกรไฟฟ้า	
นายจรูญ มาสุขใจ ภฟก 2457	
วิศวกรสุขาภิบาล	
นายจีระสิทธิ์ ทิมสนิทย์ สย8469	
วิศวกรเครื่องกล	
นายช่างเขียนแบบ	
นายสมชาย กันนะสมบัติ	

แบบ บ้านพักอาศัย 1 ชั้น
แบบที่ 114
ชื่อบ้าน พลับพลึง

เจ้าของ

สถานที่

แบบแสดง
SINGLE LINE DIAGRAM
สัญลักษณ์ระบบไฟฟ้า
รายการระบบงานไฟฟ้า

มาตราส่วน 1:75

FILE :	เลขที่	รวม
วันที่	E-01	2

แผ่นที่	รวมแผ่น
24	30

รายการแก้ไขแบบ

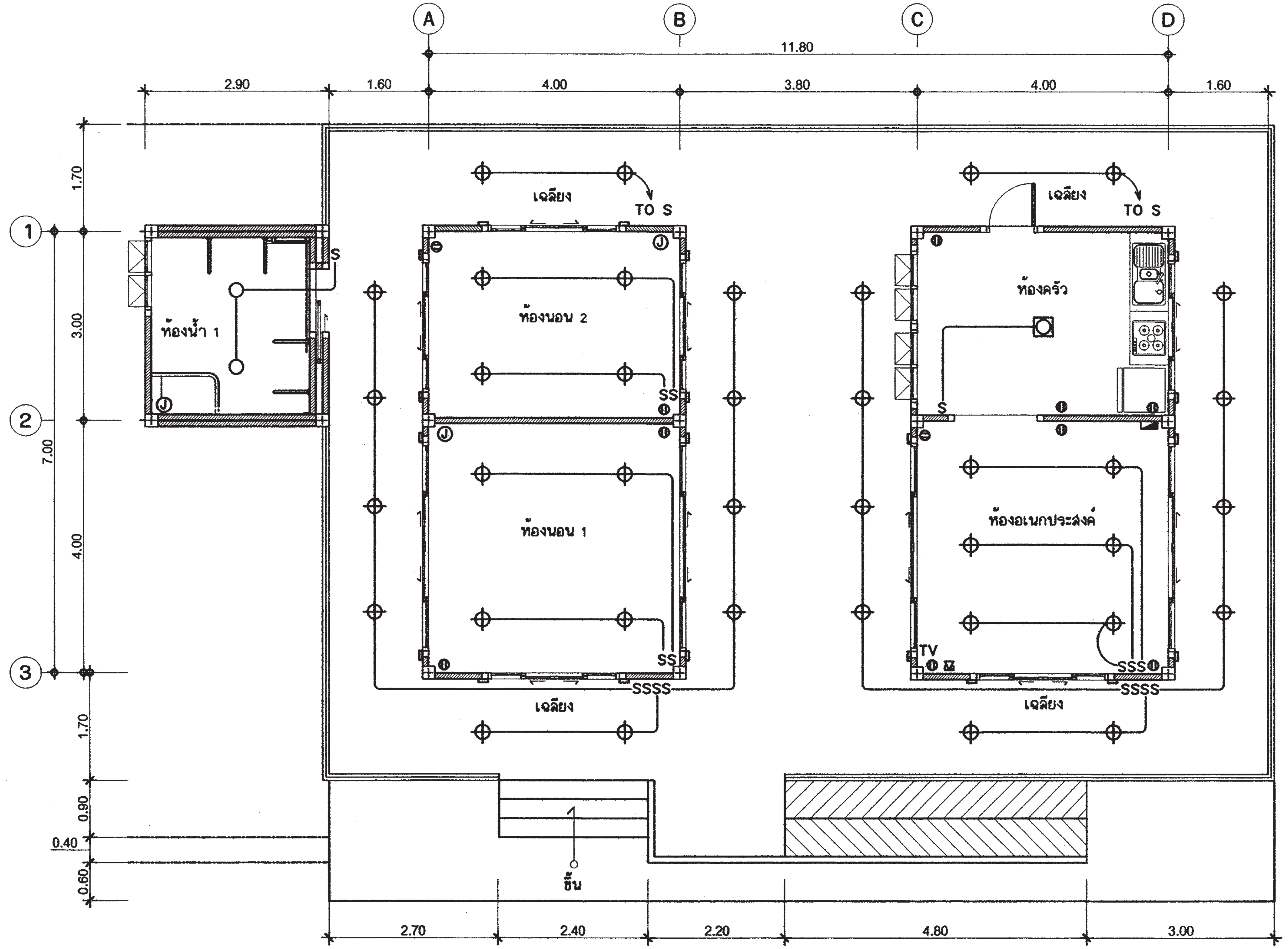

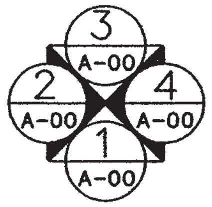

แปลนระบบไฟฟ้าแสงสว่าง-เต้ารับไฟฟ้า-โทรศัพท์-โทรทัศน์

มาตราส่วน 1 : 75

สำนักการ โยธา
กรุงเทพมหานคร

โครงการ
แบบบ้านยิ้มเพื่อประชาชน ระยะที่ 3

ตามนโยบาย
ม.ร.ว. สุขุมพันธุ์ บริพัตร
ผู้ว่าราชการกรุงเทพมหานคร
นายจุมพล สำเภาพล
รองผู้ว่าราชการกรุงเทพมหานคร
นางนินนาท ชลิตานนท์
ปลัดกรุงเทพมหานคร

ผู้อำนวยการสำนักการโยธา	
รองผู้อำนวยการสำนักการโยธา	
นายทวีศักดิ์ เลิศประพันธ์	
ผู้อำนวยการสำนักงานออกแบบ	
นายวัชรินทร์ บรรพต	
หัวหน้ากลุ่มงานสถาปัตยกรรม	
นายสินธุ์ชัย บุญปักษ์	
หัวหน้ากลุ่มงานวิศวกรรม	
นายอริยะ เมฆะกุล	
สถาปนิก	
นายสินธุ์ชัย บุญปักษ์	ส-สถ1722
วิศวกรโครงสร้าง	
นายศิรา คงศรี สย. 5244	
วิศวกรไฟฟ้า	
นายจรูญ มาสุขใจ ภฟก. 2457	
วิศวกรสุขาภิบาล	
นายจีระสิทธิ์ ทิมสถิตย์ สย.8489	
วิศวกรเครื่องกล	
นายช่างเขียนแบบ	
นายสมชาย กันนะสมบัติ	

แบบ บ้านพักอาศัย 1 ชั้น
แบบที่ 114
ชื่อบ้าน พลับพลึง

เจ้าของ

สถานที่

แบบแสดง
แปลนระบบไฟฟ้าแสงสว่าง
เต้ารับไฟฟ้า-โทรศัพท์-โทรทัศน์

มาตราส่วน 1:75

FILE :	แผ่นที่	รวม
วันที่	E-02	2
แผ่นที่ 25	รวมแผ่น 30	

รายการแก้ไขแบบ

ตารางที่ 1 แสดงการเลือกใช้ขนาดเครื่องสูบน้ำแบบอัตโนมัติสำหรับโครงการบ้านยิ้ม

ขนาดเครื่องสูบน้ำ (วัตต์)	จำนวนห้องน้ำของบ้าน	จำนวนชั้นของบ้าน
100	1 - 3	1 - 2
150	4	1 - 2
200	5	2 - 3
250	6	2 - 3
300	7	2 - 3

ตารางที่ 2 แสดงการเลือกใช้ขนาดถังเก็บน้ำแบบตั้งพื้นสำหรับโครงการบ้านยิ้ม

ชื่อ	จำนวนห้องนอนของบ้าน	ความจุ (ลบ.ม.)
ถังเก็บน้ำ 1 (WT1)	1 - 2	1
ถังเก็บน้ำ 2 (WT2)	3 - 4	2
ถังเก็บน้ำ 3 (WT3)	5 - 6	3

ถังเก็บน้ำที่ใช้ ทำจากวัสดุไฟเบอร์กลาสเสริมแรงผลิตตามมาตรฐาน มอก. 435 - 2548

ตารางที่ 3 แสดงการเลือกใช้ขนาดถังบำบัดน้ำเสียแบบฝังใต้ดินสำหรับโครงการบ้านยิ้ม

ชื่อ	จำนวนห้องนอนของบ้าน	ปริมาณการบำบัด(ลบ.ม./วัน)
ถังบำบัดน้ำเสีย 1 (WWTP1)	1 - 2	1
ถังบำบัดน้ำเสีย 2 (WWTP2)	3 - 4	2
ถังบำบัดน้ำเสีย 3 (WWTP3)	5 - 6	3

ถังบำบัดน้ำเสียเป็นระบบเกรอะ - กรองไร้อากาศ ตัวถังทำจากวัสดุไฟเบอร์กลาสเสริมแรง สามารถรองรับปริมาณน้ำเสียได้ไม่น้อยกว่าตามที่กำหนดในตารางที่ 3 ที่ค่า BOD เข้าระบบไม่น้อยกว่า 250 มิลลิกรัมต่อลิตร และค่า BOD ของน้ำที่ผ่านการบำบัดแล้วไม่เกิน 50 มิลลิกรัมต่อลิตร

ตารางที่ 4 แสดงการเลือกใช้วัสดุท่อสำหรับโครงการบ้านยิ้ม

การใช้งาน	วัสดุ
ท่อประปา (CW)	ท่อ PVC Class 13.5 ผลิตตามมาตรฐาน มอก. 17 - 2532 ต่อด้วยน้ำยาประสานผลิตภัณฑ์เดียวกับผู้ผลิตท่อ
ท่อระบายน้ำโสโครก น้ำทิ้ง น้ำฝนและท่ออากาศ(S,W,RL,V)	ท่อ PVC Class 13.5 ผลิตตามมาตรฐาน มอก. 17 - 2532 ต่อด้วยน้ำยาประสานผลิตภัณฑ์เดียวกับผู้ผลิตท่อ

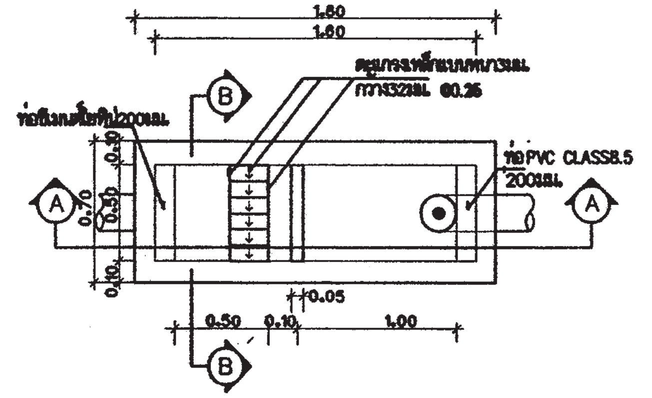

แปลนบ่อดักขยะและดักไขมัน
มาตราส่วน AS SHOWN

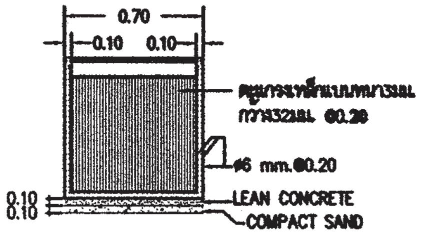

รูปตัด B-B
มาตราส่วน AS SHOWN

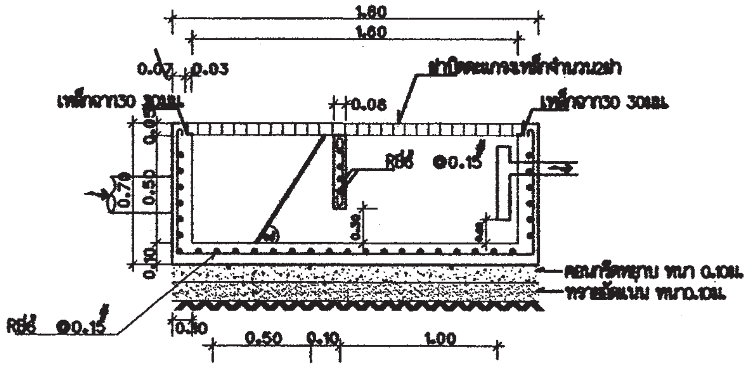

รูปตัด A-A
มาตราส่วน AS SHOWN

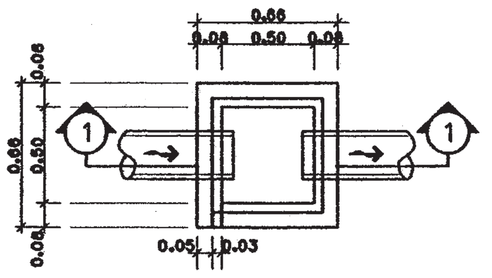

บ่อพักน้ำทิ้ง
มาตราส่วน AS SHOWN

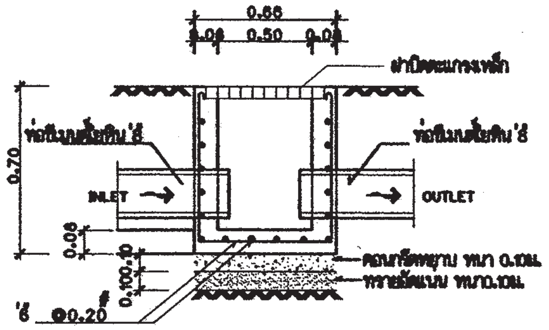

รูปตัด ①- ①
มาตราส่วน AS SHOWN

สำนักการ โยธา
กรุงเทพมหานคร

โครงการ
แบบบ้านยิ้มเพื่อประชาชน ระยะที่ 3

ตามนโยบาย
ม.ร.ว. สุขุมพันธุ์ บริพัตร
ผู้ว่าราชการกรุงเทพมหานคร
นายจุมพล สำเภาพล
รองผู้ว่าราชการกรุงเทพมหานคร
นางนินนาท ชลิตานนท์
ปลัดกรุงเทพมหานคร

ผู้อำนวยการสำนักการโยธา
รองผู้อำนวยการสำนักการโยธา
นายทวีศักดิ์ เลิศประพันธ์
ผู้อำนวยการสำนักงานออกแบบ
นายวัชรินทร์ บรรพต
หัวหน้ากลุ่มงานสถาปัตยกรรม
นายสินธุ์ชัย บุญปักษ์
หัวหน้ากลุ่มงานวิศวกรรม
นายอริยะ เมฆะกุล
สถาปนิก
นายสินธุ์ชัย บุญปักษ์ ส-สถ1722
วิศวกรโครงสร้าง
นายดิษา คงศรี สย5244
วิศวกรไฟฟ้า
นายจรูญ มาสุขใจ ภฟก 2457
วิศวกรสุขาภิบาล
นายจีระสิทธิ์ ทินสถิตย์ สย8489
วิศวกรเครื่องกล
นายช่างเขียนแบบ
นางสาวพิทักษ์กุล แสงพินิจ

แบบ บ้านพักอาศัย 1 ชั้น
แบบที่ 114
ชื่อบ้าน พลับพลึง
เจ้าของ
สถานที่

แบบแสดง
รายการประกอบแบบระบบสุขาภิบาล
มาตราส่วน

FILE :	เลขที่	รวม
วันที่	SN-01	5
แผ่นที่ 26	รวมแผ่น 30	

รายการแก้ไขแบบ

สัญลักษณ์	อักษรย่อ	รายละเอียด
W	W	ท่อน้ำเสีย (PVC มอก. CLASS 8.5)
S	S	ท่อน้ำทิ้งส้วม (PVC มอก. CLASS 8.5)
V	V	ท่อระบายอากาศ (PVC มอก. CLASS 8.5)
⋈	⋈	จุดปลายท่อน้ำดี (ก๊อกน้ำ , STOP VALE)
	CW	ท่อน้ำดี (CW) (PVC มอก. CLASS 13.5)
	–	แนวท่อใยหิน เส้นผ่าศูนย์กลาง 0.20 เมตร
	–	แนวเขตที่ดิน
FD	FD	ท่อระบายน้ำที่พื้น (PVC มอก. CLASS 8.5)
RD	RD	ท่อระบายน้ำฝน (PVC มอก. CLASS 8.5)
	FCO	FLOOR CLEANOUT
M	M	มาตรวัดน้ำ
	P	ปั๊มน้ำ
MH.	–	บ่อพักน้ำทิ้งสำเร็จรูป ขนาด 0.40 x 0.40 เมตร
	–	ถังบำบัดน้ำเสีย (WWTP)

หมายเหตุ

ผังบริเวณนี้เป็นเพียงตัวอย่างเพื่อประมาณราคา ค่าก่อสร้างส่วนประกอบอาคารเท่านั้น
ส่วนรายละเอียดของสถานที่จริง ให้กำหนดรายละเอียดขณะก่อสร้าง
ส่วนที่มิได้ปรากฏในแบบให้ปฏิบัติตาม พรบ.ควบคุมอาคาร และข้อบัญญัติกรุงเทพมหานคร

สำนักการ โยธา
กรุงเทพมหานคร

โครงการ
แบบบ้านยิ้มเพื่อประชาชน ระยะที่ 3

ตามนโยบาย
ม.ร.ว. สุขุมพันธุ์ บริพัตร
ผู้ว่าราชการกรุงเทพมหานคร
นายจุมพล สำเภาพล
รองผู้ว่าราชการกรุงเทพมหานคร
นางนินนาท ชลิตานนท์
ปลัดกรุงเทพมหานคร

ผู้อำนวยการสำนักการโยธา
รองผู้อำนวยการสำนักการโยธา
นายทวีศักดิ์ เลิศประพันธ์
ผู้อำนวยการสำนักงานออกแบบ
นายวัชรินทร์ บรรพต
หัวหน้ากลุ่มงานสถาปัตยกรรม
นายสินธุ์ชัย บุญปักษ์
หัวหน้ากลุ่มงานวิศวกรรม
นายอริยะ เมฆะกุล

สถาปนิก
นายสินธุ์ชัย บุญปักษ์ ส-สถ1722
วิศวกรโครงสร้าง
นายศิรา คงศรี สย5244
วิศวกรไฟฟ้า
นายจรูญ มาสุขใจ ภฟก 2457
วิศวกรสุขาภิบาล
นายจีระสิทธิ์ ทิมสถิตย์ สย8489
วิศวกรเครื่องกล
นายช่างเขียนแบบ
นางสาวพิทักษ์กุล แสงพินิจ

แบบ บ้านพักอาศัย 1 ชั้น
แบบที่ 114
ชื่อบ้าน พลับพลึง
เจ้าของ
สถานที่

แบบแสดง
สัญลักษณ์
มาตราส่วน 1:75

FILE :	เลขที่	รวม
วันที่	SN-02	5
แผ่นที่ 27	รวมแผ่น 30	

รายการแก้ไขแบบ

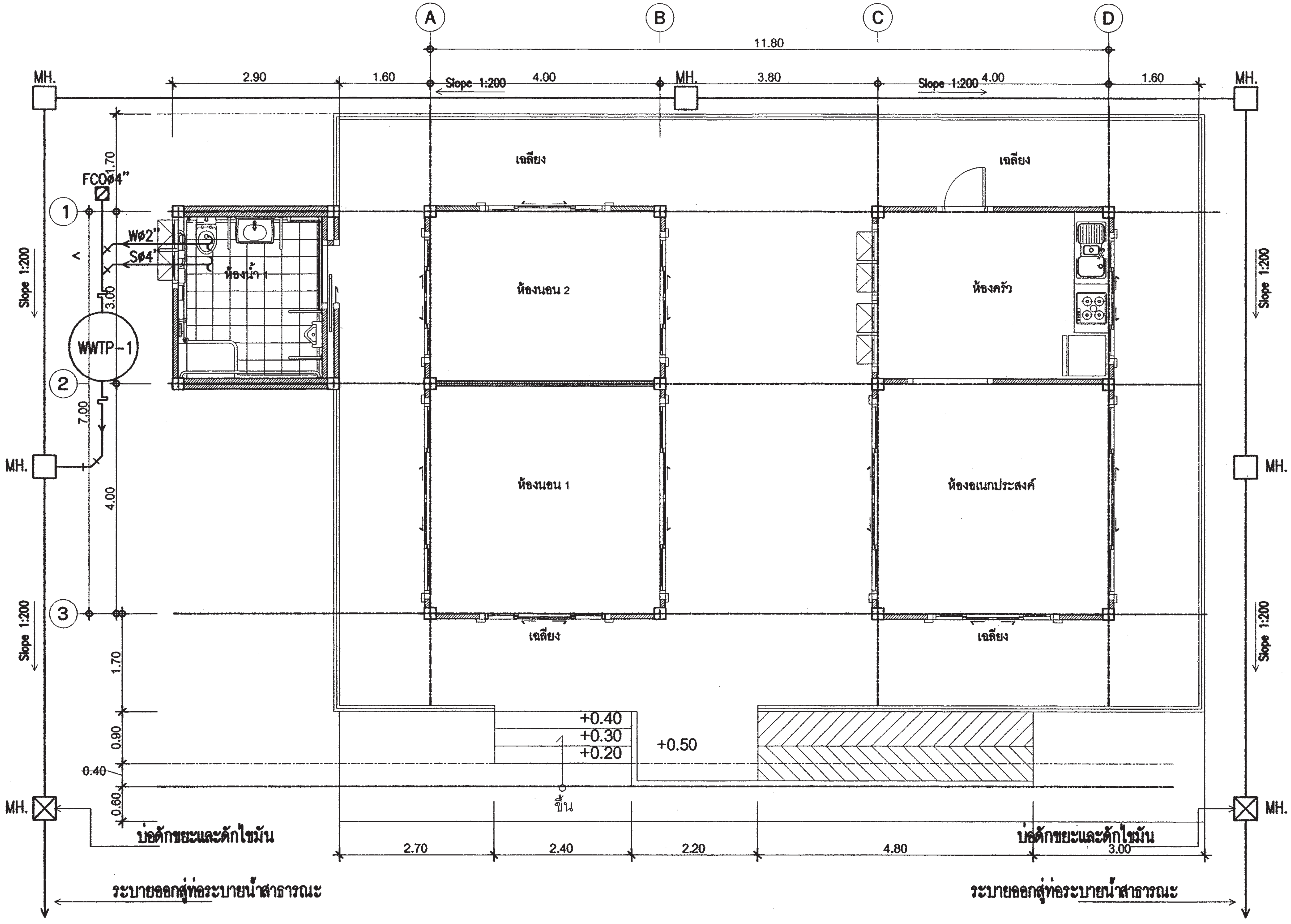

แปลนระบบสุขาภิบาล

มาตราส่วน 1 : 75

สำนักการ โยธา
กรุงเทพมหานคร

โครงการ
แบบบ้านยิ้มเพื่อประชาชน ระยะที่ 3

ตามนโยบาย
ม.ร.ว. สุขุมพันธุ์ บริพัตร
ผู้ว่าราชการกรุงเทพมหานคร
นายจุมพล สำเภาพล
รองผู้ว่าราชการกรุงเทพมหานคร
นางนินนาท ชลิตานนท์
ปลัดกรุงเทพมหานคร

ผู้อำนวยการสำนักการโยธา	
รองผู้อำนวยการสำนักการโยธา	
นายทวีศักดิ์ เลิศประพันธ์	
ผู้อำนวยการสำนักงานออกแบบ	
นายวัชรินทร์ บรรพต	
หัวหน้ากลุ่มงานสถาปัตยกรรม	
นายสินธุ์ชัย บุญปักษ์	
หัวหน้ากลุ่มงานวิศวกรรม	
นายอริยะ เมฆะกุล	
สถาปนิก	
นายสินธุ์ชัย บุญปักษ์ ส-สถ1722	
วิศวกรโครงสร้าง	
นายศิรา คงศรี สย5244	
วิศวกรไฟฟ้า	
นายจรูญ มาสุขใจ ภฟก 2457	
วิศวกรสุขาภิบาล	
นายจีระสิทธิ์ ทิมสถิตย์ สย8489	
วิศวกรเครื่องกล	
นายช่างเขียนแบบ	
นางสาวพิศักษ์กุล แสงพินิจ	

แบบ บ้านพักอาศัย 1 ชั้น
แบบที่ 114
ชื่อบ้าน พลับพลึง

เจ้าของ

สถานที่

แบบแสดง
แปลนระบบสุขาภิบาล

มาตราส่วน 1:75

FILE :	เลขที่	รวม
วันที่	SN-03	5
แผ่นที่	รวมแผ่น	
28	30	

รายการแก้ไขแบบ

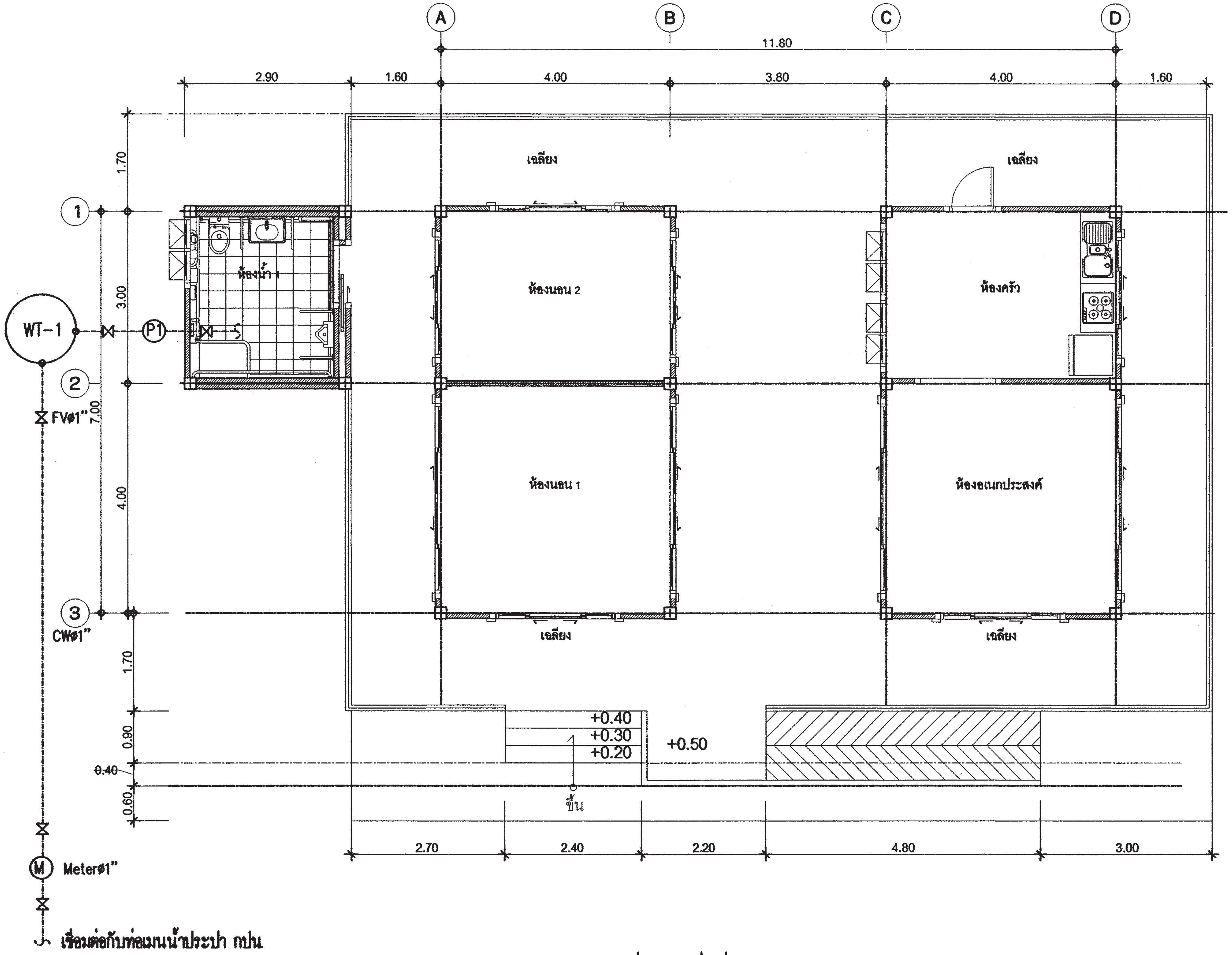

แปลนระบบประปา

มาตราส่วน 1 : 75

สำนักการ โยธา
กรุงเทพมหานคร

โครงการ
แบบบ้านยิ้มเพื่อประชาชน ระยะที่ 3

ตามนโยบาย
ม.ร.ว. สุขุมพันธุ์ บริพัตร
ผู้ว่าราชการกรุงเทพมหานคร
นายจุมพล สำเภาพล
รองผู้ว่าราชการกรุงเทพมหานคร
นางนินนาท ชลิตานนท์
ปลัดกรุงเทพมหานคร

ผู้อำนวยการสำนักการโยธา

รองผู้อำนวยการสำนักการโยธา
นายทวีศักดิ์ เลิศประพันธ์
ผู้อำนวยการสำนักงานออกแบบ
นายวัชรินทร์ บรรพต
หัวหน้ากลุ่มงานสถาปัตยกรรม
นายสินธุ์ชัย บุญปักษ์
หัวหน้ากลุ่มงานวิศวกรรม
นายอริยะ เมฆะกูล

สถาปนิก
นายสินธุ์ชัย บุญปักษ์ ส-สถ1722
วิศวกรโครงสร้าง
นายศิรา คงศรี สย5244
วิศวกรไฟฟ้า
นายจรูญ มาสุขใจ ภฟก 2457
วิศวกรสุขาภิบาล
นายจีระสิทธิ์ ทินสถิตย์ สย8489
วิศวกรเครื่องกล

นายช่างเขียนแบบ
นางสาวพิทักษ์กุล แสงพินิจ

แบบ บ้านพักอาศัย 1 ชั้น
แบบที่ 114
ชื่อบ้าน พลับพลึง
เจ้าของ

สถานที่

แบบแสดง
แปลนระบบประปา
มาตราส่วน 1:75

FILE :	เลขที่	รวม
วันที่	SN-04	5
แผ่นที่	รวมแผ่น	
29	30	

รายการแก้ไขแบบ

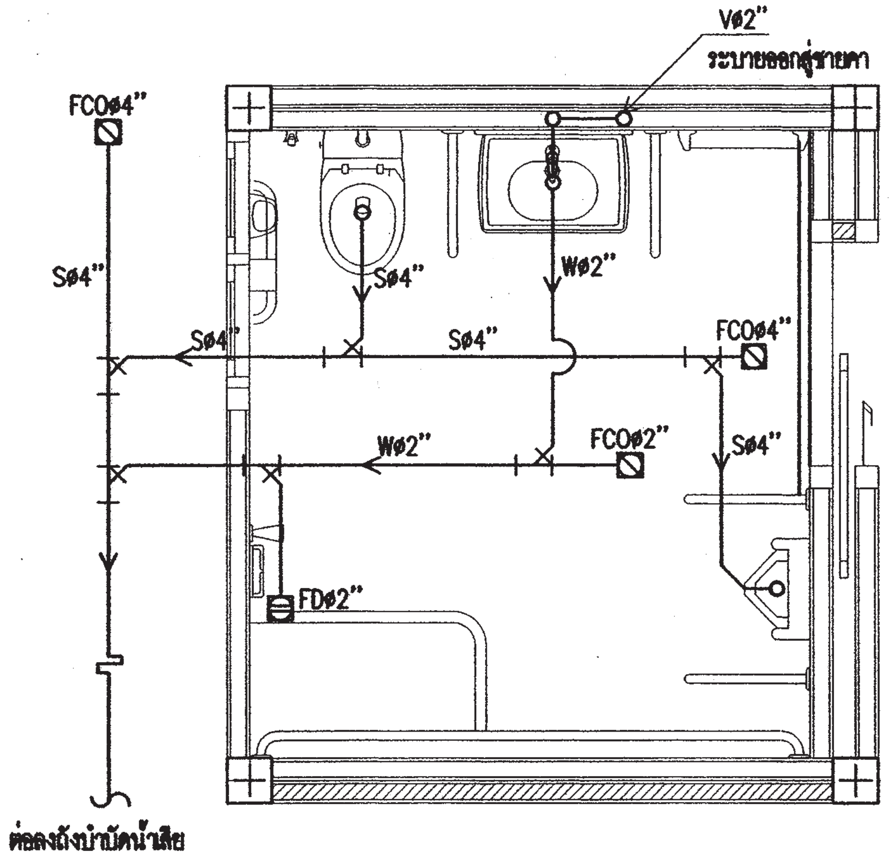

แบบขยายระบบสุขาภิบาลห้องน้ำ

มาตราส่วน 1 : 50

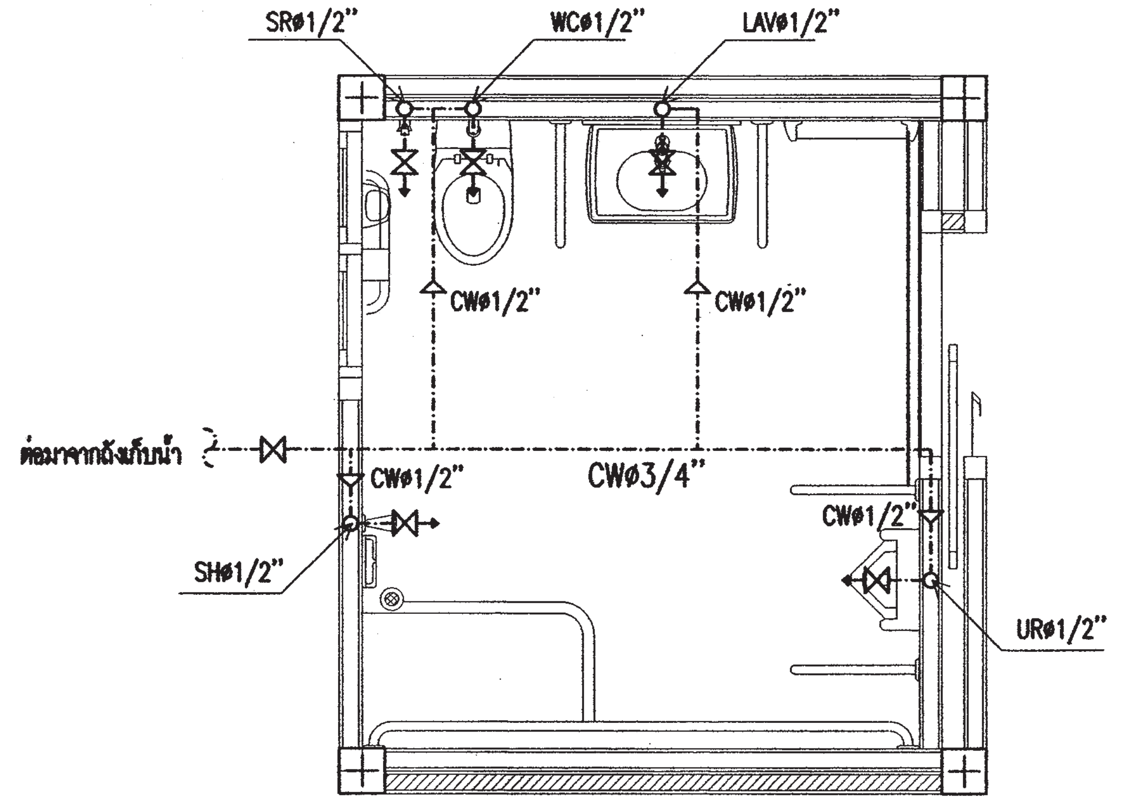

แบบขยายระบบประปาห้องน้ำ

มาตราส่วน 1 : 50

สำนักการ โยธา
กรุงเทพมหานคร

โครงการ
แบบบ้านยิ้มเพื่อประชาชน ระยะที่ 3

ตามนโยบาย
ม.ร.ว. สุขุมพันธุ์ บริพัตร
ผู้ว่าราชการกรุงเทพมหานคร
นายจุมพล สำเภาพล
รองผู้ว่าราชการกรุงเทพมหานคร
นางนินนาท ชลิตานนท์
ปลัดกรุงเทพมหานคร

ผู้อำนวยการสำนักการโยธา

รองผู้อำนวยการสำนักการโยธา
นายทวีศักดิ์ เลิศประพันธ์
ผู้อำนวยการสำนักงานออกแบบ
นายวัชรินทร์ บรรพต
หัวหน้ากลุ่มงานสถาปัตยกรรม
นายสินธุ์ชัย บุญปักษ์
หัวหน้ากลุ่มงานวิศวกรรม
นายอริยะ เมฆะกุล

สถาปนิก
นายสินธุ์ชัย บุญปักษ์ ส-สถ1722
วิศวกรโครงสร้าง
นายดิรา คงศรี สย5244
วิศวกรไฟฟ้า
นายจรูญ มาสุขใจ ภฟก. 2457
วิศวกรสุขาภิบาล
นายจีระสิทธิ์ ทิมสถิตย์ สย8489
วิศวกรเครื่องกล

นายช่างเขียนแบบ
นางสาวพิทักษ์กุล แสงพินิจ

แบบ บ้านพักอาศัย 1 ชั้น
แบบที่ 114
ชื่อบ้าน พลับพลึง
เจ้าของ

สถานที่

แบบแสดง
แบบขยายระบบสุขาภิบาลห้องน้ำ
แบบขยายระบบประปาห้องน้ำ

มาตราส่วน 1:50

FILE :	เลขที่	รวม
วันที่	SN-05	5
แผ่นที่	รวมแผ่น	
30	30	

รายการแก้ไขแบบ

สัญญลักษณ์ประกอบแบบสถาปัตยกรรม

สัญลักษณ์	ความหมาย
(2)	แนวศูนย์กลางเสาทางตั้ง
(B)	แนวศูนย์กลางเสาทางนอน
	ทิศเหนือ
	เส้นแสดงขอบเขตที่ดิน
	เส้นแสดงแนวศูนย์กลาง
	เส้นแสดงแนวที่ซ้อนหรือจะมีในอนาคตหรือ
	ของเดิมที่ต้องเคลื่อนย้ายออก
	เส้นแสดงระยะตัด
	ศูนย์กลางถึงศูนย์กลาง
	ศูนย์กลางถึงริม
	ริมถึงริม
+3.00	ระดับในแปลน
▽ +3.00	ระดับในรูปตัด
[3]	พื้น
△2	ผนัง
(1)	ฝ้าเพดาน
(4)	ประตู
(5)	หน้าต่าง

สัญญลักษณ์ประกอบแบบสถาปัตยกรรม

สัญลักษณ์	ความหมาย
	ดินถม
	ทรายหยาบอัดแน่น
	คอนกรีตเสริมเหล็ก
	ผนังก่ออิฐครึ่งแผ่น
	ผนังก่ออิฐเต็มแผ่น
	ผนังก่ออิฐเต็มหน้าเสา
	ผนังโครงเคร่าไม้
	ผนัง GLASS BLOCK
1 / A–06	หมายเลขแสดงรูปด้าน
	สัญญลักษณ์แสดงรูปด้าน
	แสดงในแบบแผ่นที่
2	หมายเลขแสดงรูปด้าน
	สัญญลักษณ์แสดงรูปด้านในแผ่นเดียวกัน
2–2 / A–07	หมายเลขแสดงรูปตัด
	สัญญลักษณ์แสดงแนวตัด
	แสดงในแบบแผ่นที่
T–1	หมายเลขแสดงรูปตัด
	สัญญลักษณ์แสดงแนวตัดในแผ่นเดียวกัน
D–1 / A–07	หมายเลขแสดงแบบขยาย
	สัญญลักษณ์แสดงแบบขยาย
	แสดงในแบบแผ่นที่
D–3	หมายเลขแสดงแบบขยาย
	สัญญลักษณ์แสดงแบบขยายในแผ่นเดียวกัน

สารบัญแบบสถาปัตยกรรม

แผ่นที่	รายการ	แผ่นที่	รายการ
A–01	สารบัญแบบ		
A–02	รายการประกอบแบบ		
A–03	ผังบริเวณ		
A–04	แปลนพื้น		
A–05	แปลนหลังคา		
A–06	รูปด้าน 1 รูปด้าน 2		
A–07	รูปด้าน 3 รูปด้าน 4		
A–08	รูปตัด A รูปตัด B		
A–09	แบบขยายห้องน้ำ 1,2		
A–10	แบบมาตรฐานการติดตั้ง		
A–11	แบบขยายประตู – หน้าต่าง		
A–12	แบบขยายประตู – หน้าต่าง		

สารบัญแบบวิศวกรรมไฟฟ้าและสื่อสาร

E–01	สัญลักษณ์ระบบไฟฟ้า , รายการระบบไฟฟ้า , SINGLE LINE DIAGRAM
E–02	แปลนไฟฟ้าแสงสว่าง เต้ารับไฟฟ้า- โทรศัพท์- โทรทัศน์

สารบัญแบบวิศวกรรมโครงสร้าง

S–01	รายการประกอบแบบโครงสร้าง
S–02	แปลนเสาเข็มและฐานราก
S–03	แปลนโครงสร้างชั้นล่าง
S–04	แปลนโครงสร้างรับหลังคา
S–05	แปลนโครงสร้างหลังคา
S–06	แบบขยายงานวิศวกรรม 1
S–07	แบบขยายงานวิศวกรรม 2
S–08	แบบขยายงานวิศวกรรม 3

สารบัญแบบวิศวกรรมสุขาภิบาล

SN–01	รายการประกอบแบบระบบสุขาภิบาล
SN–02	สารบัญ
SN–03	แปลนระบบสุขาภิบาล
SN–04	แปลนระบบประปา
SN–05	แบบขยายระบบสุขาภิบาลห้องน้ำ 1,2 แบบขยายระบบประปาห้องน้ำ 1,2

สารบัญแบบวิศวกรรมเครื่องกล

รายการพื้น

F1	พื้น คสล. ผิวปูกระเบื้องเซรามิค ชนิดปูพื้น กำหนดสีและขนาดภายหลัง
F2	พื้น คสล. ผิวปูปาร์เก้ไม้เนื้อแข็ง
F3	พื้น คสล. ผิวปูกระเบื้องเซรามิคผิวกันลื่น ชนิดปูพื้น กำหนดสีและขนาดภายหลัง
F4	พื้นซีเมนต์ ผิวขัดมัน ผสมน้ำยากันซึม
F5	พื้น คสล. พร้อมทำระบบกันซึม
F6	พื้น คสล. ผิวปูกระเบื้องแกรนิตโต้ กำหนดสีและขนาดภายหลัง

รายการฝ้าเพดาน

C1	ฝ้าเพดาน FIBER CEMENT BOARD ทาสีโครงเคร่าเหล็ก 1"x1" กรุตาข่ายกันแมลง
C2	ฝ้ายิบซั่มบอร์ดหนา 9มม. ฉาบเรียบทาสี โครงเคร่าโลหะ
C3	ฝ้ายิบซั่มบอร์ดกันชื้นหนา 9มม.ฉาบเรียบทาสี โครงเคร่าโลหะ

รายการผนัง

△1	ผนังก่ออิฐมวลเบาฉาบปูนเรียบ ทาสี
△2	ผนังก่ออิฐมวลเบาผิวกรุกระเบื้องเซรามิคชนิดปูผนัง เลยระดับฝ้าเพดานอย่างน้อย 10 ซม.
△3	ผนังก่ออิฐมวลเบา กรุทับด้วยไม้ฝาสังเคราะห์
△4	ผนังก่ออิฐมวลเบา กรุทับด้วยหินสังเคราะห์
△5	ผนังก่ออิฐมวลเบาฉาบปูนเรียบเซาะร่อง

หมายเหตุ – สีอาคารใช้ตามมาตรฐาน TOA SUPERSHIELD DURACLEAN หรือเทียบเท่า

หมายเหตุ

1. ระยะในแปลนเป็นระบบเมตริก หน่วยวัดเป็นเมตร
2. ระยะในแบบถือตัวเลขเป็นเกณฑ์ ห้ามวัด ประมาณหรือคาดคะเน
3. การก่อสร้างต้องเป็นไปตามมาตราฐานงานก่อสร้างกรมโยธาธิการ

สำนักการ โยธา
กรุงเทพมหานคร

โครงการ
แบบบ้านยิ้มเพื่อประชาชน ระยะที่ 3

ตามนโยบาย
ม.ร.ว. สุขุมพันธุ์ บริพัตร
ผู้ว่าราชการกรุงเทพมหานคร
นายจุมพล สำเภาพล
รองผู้ว่าราชการกรุงเทพมหานคร
นางนินนาท ชลิตานนท์
ปลัดกรุงเทพมหานคร

ผู้อำนวยการสำนักการโยธา

รองผู้อำนวยการสำนักการโยธา
นายทวีศักดิ์ เลิศประพันธ์
ผู้อำนวยการสำนักงานออกแบบ
นายวัชรินทร์ บรรพต
หัวหน้ากลุ่มงานสถาปัตยกรรม
นายสินธุ์ชัย บุญปักษ์
หัวหน้ากลุ่มงานวิศวกรรมอาคาร
นายอริยะ เมฆะกูล

สถาปนิก
นายอนุศักดิ์ แสงสังสิทธิ์ ส-สถ2495
วิศวกรโครงสร้าง
นายนรเทพ ชูพูล สย7645
วิศวกรไฟฟ้า
นายจรูญ มาสุขใจ ภฟก2457
วิศวกรสุขาภิบาล
นายจิรสิทธิ์ ทิมสถิตย์ สย8289
วิศวกรเครื่องกล

นายช่างเขียนแบบ
นายพิชิตชัย อินจัน

แบบ บ้านพักอาศัย 1 ชั้น
แบบที่ 115
ชื่อบ้าน มหาหงส์
เจ้าของ

สถานที่

แบบแสดง
สารบัญแบบ

วันที่ :	เลขที่	รวม
กรกฎาคม 2557	A–01	12

แผ่นที่	รวมแผ่น
1	27

FILE :

รายการแก้ไขแบบ

รายการ โครงการแบบบ้านยิ้มเพื่อประชาชน ระยะที่ 3

รายละเอียดประกอบแบบ

1 งานสถาปัตยกรรม

1.1 งานวัสดุผิวพื้น

- [1] พื้น คสล ปูกระเบื้องเซรามิค ชนิดปูพื้น กำหนดสีและขนาดภายหลัง
- [2] พื้น คสล ปูปาร์เก้ไม้เนื้อแข็ง
- [3] พื้น คสล ปูกระเบื้องเซรามิคผิวกันลื่น ชนิดปูพื้น กำหนดสีและขนาดภายหลัง
- [4] พื้นซีเมนต์ ผิวขัดมัน ผสมน้ำยากันซึม
- [5] พื้น คสล พร้อมทำระบบกันซึม

1.2 งานผนัง

- △1 ผนังก่ออิฐมวลเบาฉาบปูนเรียบ ทาสี
- △2 ผนังก่ออิฐมวลเบาผิวกรุกระเบื้องเซรามิคชนิดบุผนัง เลยระดับฝ้าเพดานอย่างน้อย 10 ซม
- △3 ผนังก่ออิฐมวลเบา กรุทับด้วยไม้สังเคราะห์
- △4 ผนังก่ออิฐมวลเบา กรุทับด้วยหินสังเคราะห์
- △5 ผนังก่ออิฐมวลเบาฉาบปูนเรียบเซาะร่อง

1.3 งานฝ้าเพดาน

- (1) ฝ้าเพดานภายนอก FIBER CEMENT BOARD ทาสี โครงเคร่าเหล็ก 1" x1" กรุตาข่ายกันแมลง
- (2) ฝ้าเพดานภายใน แผ่นยิปซั่ม หนา 9 มม ฉาบเรียบทาสี โครงเคร่าอลูมิเนียม
- (3) แผ่นยิปซั่มชนิดกันชื้น หนา 9 มม ฉาบเรียบทาสี โครงเคร่าอลูมิเนียม

1.4 งานประตู - หน้าต่าง - ตามแบบขยายประตูหน้าต่าง

1.5 งานสุขภัณฑ์ - ตามแบบขยายห้องน้ำ

1.6 บันไดและราวบันได - โครงสร้าง คสล วัสดุผิว และลูกกรง ตามแบบขยายบันได

1.7 งานสี

- สีทาภายนอก ใช้สีชนิดทาภายนอก
- สีทาภายใน ใช้สีชนิดทาภายใน
- สีทาเหล็ก และไม้ ใช้สีน้ำมัน

2 งานโครงสร้าง ดูรายละเอียดงานวิศวกรรมโครงสร้าง

3 งานระบบไฟฟ้า ดูรายละเอียดงานวิศวกรรมไฟฟ้า

4 งานระบบสุขาภิบาล ดูรายละเอียดงานวิศวกรรมสุขาภิบาล

ข้อกำหนด

- โครงสร้างที่คำนวณไว้ สามารถรับน้ำหนักผนังก่ออิฐมอญได้
- โครงสร้างที่คำนวณไว้ สามารถรับน้ำหนักหลังคาคอนกรีตได้
- ควรคำนึงถึงระบบกำจัดปลวกด้วย
- แบบรูป และรายการนี้ ใช้เฉพาะในเขตกรุงเทพมหานครเท่านั้น
- ระดับ +0.00 ให้ยึดถือระดับถนนหน้าโครงการเป็นหลัก
- แบบผังบริเวณที่แสดงในแบบนี้ เป็นเพียงการแสดงระยะที่ดินที่น้อยที่สุด ที่แบบบ้านนั้นๆ สามารถปลูกสร้างได้ เจ้าของอาคารควรปรึกษาเจ้าหน้าที่ท้องถิ่นที่เกี่ยวข้องเพื่อความถูกต้องตามกฎหมายต่อไป

สำนักการ โยธา
กรุงเทพมหานคร

โครงการ
แบบบ้านยิ้มเพื่อประชาชน ระยะที่ 3

ตามนโยบาย
ม.ร.ว. สุขุมพันธุ์ บริพัตร
ผู้ว่าราชการกรุงเทพมหานคร
นายจุมพล สำเภาพล
รองผู้ว่าราชการกรุงเทพมหานคร
นางนินนาท ชลิตานนท์
ปลัดกรุงเทพมหานคร

ผู้อำนวยการสำนักการโยธา	
รองผู้อำนวยการสำนักการโยธา	
นายทวีศักดิ์ เลิศประพันธ์	
ผู้อำนวยการสำนักงานออกแบบ	
นายวัชรินทร์ บรรพต	
หัวหน้ากลุ่มงานสถาปัตยกรรม	
นายสินธุ์ชัย บุญปักษ์	
หัวหน้ากลุ่มงานวิศวกรรมอาคาร	
นายอริยะ เมฆะกูล	
สถาปนิก	
นายอนุศักดิ์ แสงสังสิทธิ์	ส-สถ.2495
วิศวกรโครงสร้าง	
นายนรเทพ ชูพูล	สย.7645
วิศวกรไฟฟ้า	
นายจรูญ มาสุขใจ	ภฟก.2457
วิศวกรสุขาภิบาล	
นายจิรสิทธิ์ ทิมสถิตย์	สย.8289
วิศวกรเครื่องกล	
นายช่างเขียนแบบ	
นายพิชิตชัย อินจันทร์	

แบบ บ้านพักอาศัย 1 ชั้น
แบบที่ 115
ชื่อบ้าน มหาหงส์
เจ้าของ
สถานที่

แบบแสดง
รายการประกอบแบบ

วันที่ :	เลขที่	รวม
กรกฎาคม 2557	A-02	12

แผ่นที่	รวมแผ่น
2	27

FILE :

รายการแก้ไขแบบ

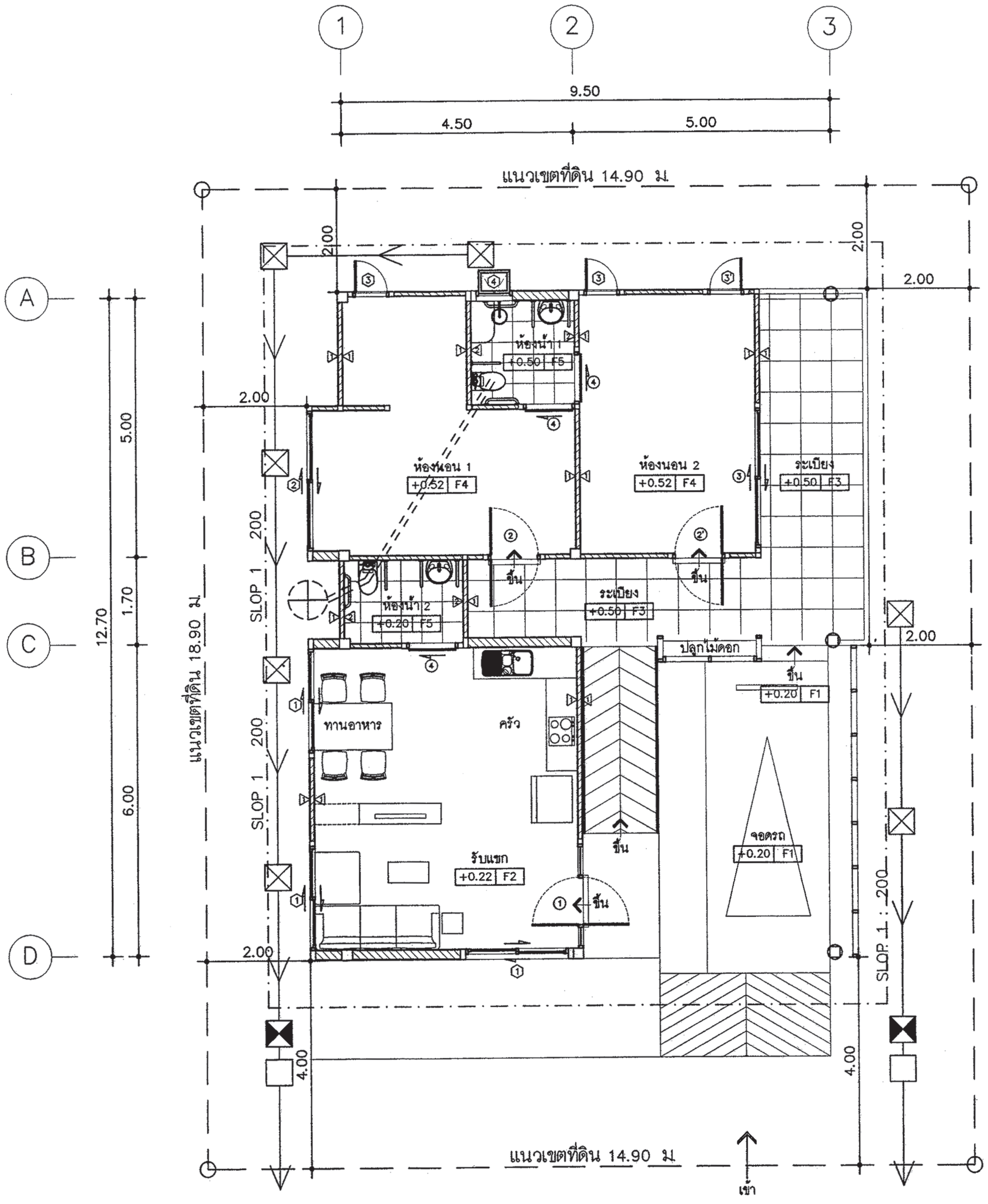

สัญลักษณ์ประกอบแบบ

- แนวเขตที่ดิน
- แนวปกคลุมอาคาร
- แนวทางระบายน้ำสู่ทางระบายน้ำสาธารณะ
- บ่อพัก ขนาด 0.50x0.50 เมตร ท่อระบายน้ำ PVC. CLASS 8.50 Ø 200 มม SLOP 1 : 200
- บ่อดักขยะ
- บ่อดักไขมัน
- ถังบำบัดน้ำเสีย / หรือบ่อเกรอะ- บ่อซึม

แบบผังบริเวณ

มาตราส่วน 1:100

สำนักการ โยธา
กรุงเทพมหานคร

โครงการ
แบบบ้านยิ้มเพื่อประชาชน ระยะที่ 3

ตามนโยบาย
ม.ร.ว. สุขุมพันธุ์ บริพัตร
ผู้ว่าราชการกรุงเทพมหานคร
นายจุมพล สำเภาพล
รองผู้ว่าราชการกรุงเทพมหานคร
นางนินนาท ชลิตานนท์
ปลัดกรุงเทพมหานคร

ผู้อำนวยการสำนักการโยธา	
รองผู้อำนวยการสำนักการโยธา	
นายทวีศักดิ์ เลิศประพันธ์	
ผู้อำนวยการสำนักงานออกแบบ	
นายวัชรินทร์ บรรพต	
หัวหน้ากลุ่มงานสถาปัตยกรรม	
นายสินธุ์ชัย บุญปักษ์	
หัวหน้ากลุ่มงานวิศวกรรมอาคาร	
นายอริยะ เมฆะกูล	
สถาปนิก	
นายอนุศักดิ์ แสงสังสิทธิ์	ส-สถ.2495
วิศวกรโครงสร้าง	
นายนรเทพ ชูพูล	สย.7645
วิศวกรไฟฟ้า	
นายจรูญ มาสุขใจ	ภฟก.2457
วิศวกรสุขาภิบาล	
นายจิรสิทธิ์ ทิมสถิตย์	สย.8289
วิศวกรเครื่องกล	
นายช่างเขียนแบบ	
นายพิชิตชัย อินจันทร์	

แบบ บ้านพักอาศัย 1 ชั้น
แบบที่ 115
ชื่อบ้าน มหาหงส์
เจ้าของ
สถานที่

แบบแสดง
แบบผังบริเวณ

วันที่ :	เลขที่	รวม
กรกฎาคม 2557	A-03	12

แผ่นที่	รวมแผ่น
3	27

FILE :

รายการแก้ไขแบบ

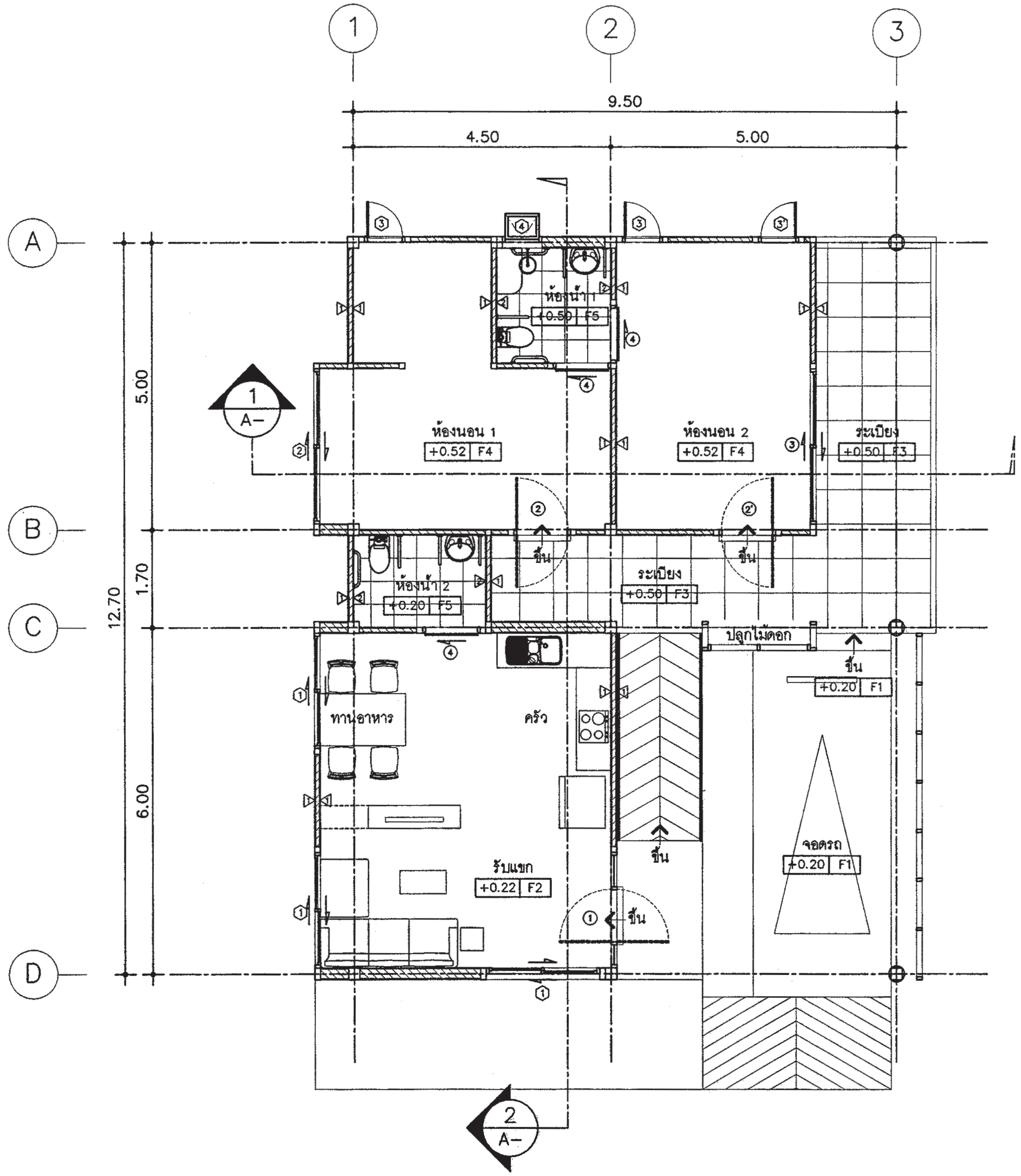

แปลนพื้น

มาตราส่วน 1:100

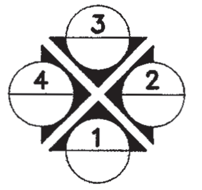

DIRECTION OF ELEVATION

สำนักการ โยธา
กรุงเทพมหานคร

โครงการ
แบบบ้านยิ้มเพื่อประชาชน ระยะที่ 3

ตามนโยบาย
ม.ร.ว. สุขุมพันธุ์ บริพัตร
ผู้ว่าราชการกรุงเทพมหานคร
นายจุมพล สำเภาพล
รองผู้ว่าราชการกรุงเทพมหานคร
นางนินนาท ชลิตานนท์
ปลัดกรุงเทพมหานคร

ผู้อำนวยการสำนักการโยธา	
รองผู้อำนวยการสำนักการโยธา	
นายทวีศักดิ์ เลิศประพันธ์	
ผู้อำนวยการสำนักงานออกแบบ	
นายวัชรินทร์ บรรพต	
หัวหน้ากลุ่มงานสถาปัตยกรรม	
นายสินธุ์ชัย บุญปักษ์	
หัวหน้ากลุ่มงานวิศวกรรมอาคาร	
นายอริยะ เมฆะกูล	
สถาปนิก	
นายอนุศักดิ์ แสงสังสิทธิ์	ส-สถ2495
วิศวกรโครงสร้าง	
นายนรเทพ ชูพูล	สย.7645
วิศวกรไฟฟ้า	
นายจรูญ มาสุขใจ	ภฟก.2457
วิศวกรสุขาภิบาล	
นายจิรสิทธิ์ ทิมสถิตย์	สย.8289
วิศวกรเครื่องกล	
นายช่างเขียนแบบ	
นายพิชิตชัย อินจัน	

แบบ บ้านพักอาศัย 1 ชั้น
แบบที่ 115
ชื่อบ้าน มหาหงส์

เจ้าของ

สถานที่

แบบแสดง
แปลนพื้น

วันที่ :	เลขที่	รวม
กรกฎาคม 2557	A–04	12

แผ่นที่	รวมแผ่น
4	27

FILE :

รายการแก้ไขแบบ

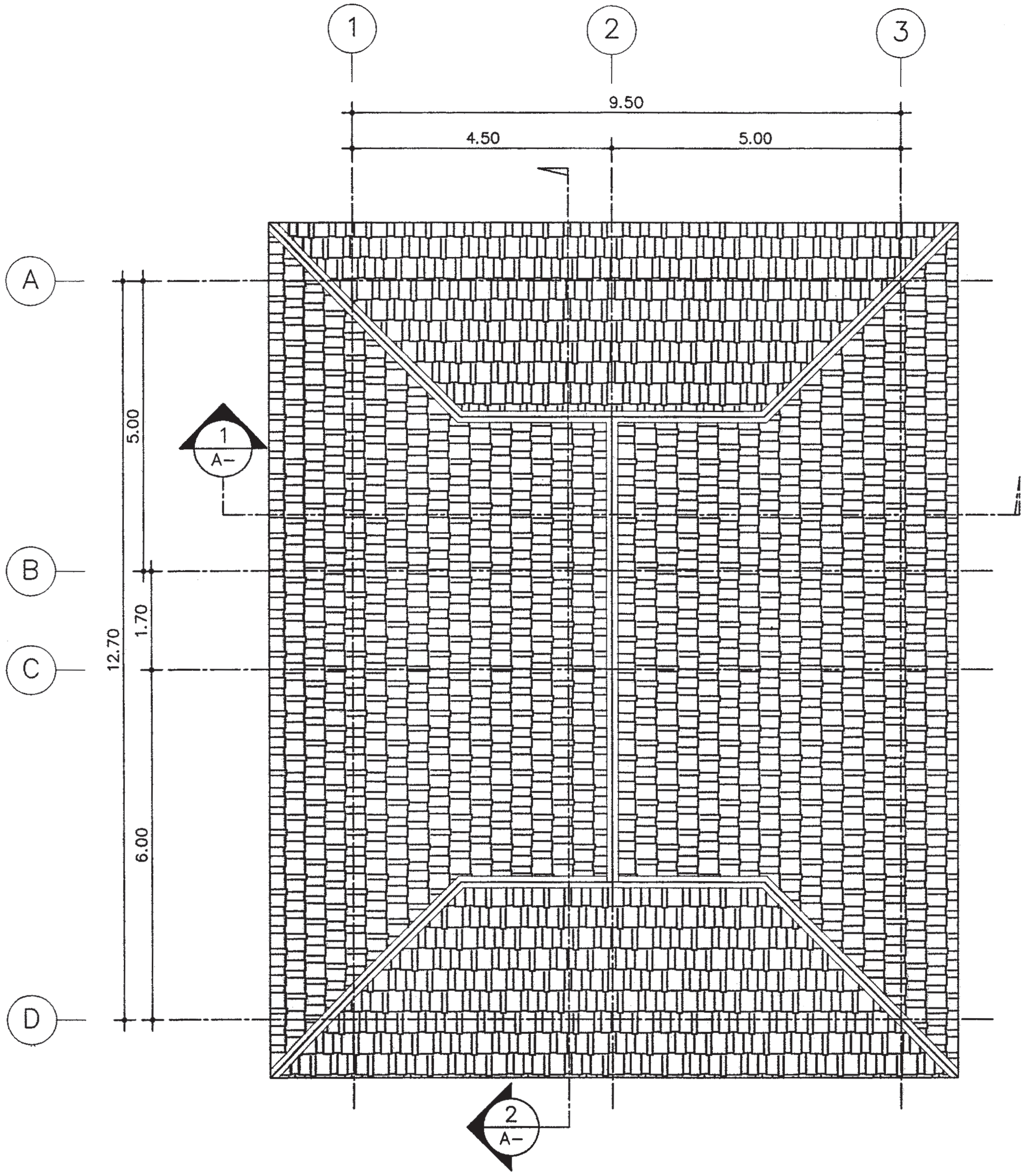

แปลนหลังคา

มาตราส่วน 1:100

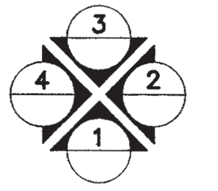

DIRECTION OF ELEVATION

สำนักการ โยธา กรุงเทพมหานคร
โครงการ แบบบ้านยิ้มเพื่อประชาชน ระยะที่ 3
ตามนโยบาย
ม.ร.ว. สุขุมพันธุ์ บริพัตร ผู้ว่าราชการกรุงเทพมหานคร
นายจุมพล สำเภาพล รองผู้ว่าราชการกรุงเทพมหานคร
นางนินนาท ชลิตานนท์ ปลัดกรุงเทพมหานคร

ผู้อำนวยการสำนักการโยธา	
รองผู้อำนวยการสำนักการโยธา	
นายทวีศักดิ์ เลิศประพันธ์	
ผู้อำนวยการสำนักงานออกแบบ	
นายวัชรินทร์ บรรพต	
หัวหน้ากลุ่มงานสถาปัตยกรรม	
นายสินธุ์ชัย บุญบักษ์	
หัวหน้ากลุ่มงานวิศวกรรมอาคาร	
นายอริยะ เมฆะกุล	
สถาปนิก	
นายอนุศักดิ์ แสงสังสิทธิ์	ส-สถ.2495
วิศวกรโครงสร้าง	
นายนรเทพ ชูพูล	สย.7645
วิศวกรไฟฟ้า	
นายจรูญ มาสุขใจ	ภฟก.2457
วิศวกรสุขาภิบาล	
นายจีรสิทธิ์ ทิมสถิตย์	สย.8289
วิศวกรเครื่องกล	
นายช่างเขียนแบบ	
นายพิชิตชัย อินจัน	

แบบ	บ้านพักอาศัย 1 ชั้น
แบบที่	115
ชื่อบ้าน	มหาหงส์
เจ้าของ	
สถานที่	

แบบแสดง แปลนหลังคา		
วันที่ : กรกฎาคม 2557	เลขที่ A–05	รวม 12
แผ่นที่ 5	รวมแผ่น 27	
FILE :		
รายการแก้ไขแบบ		

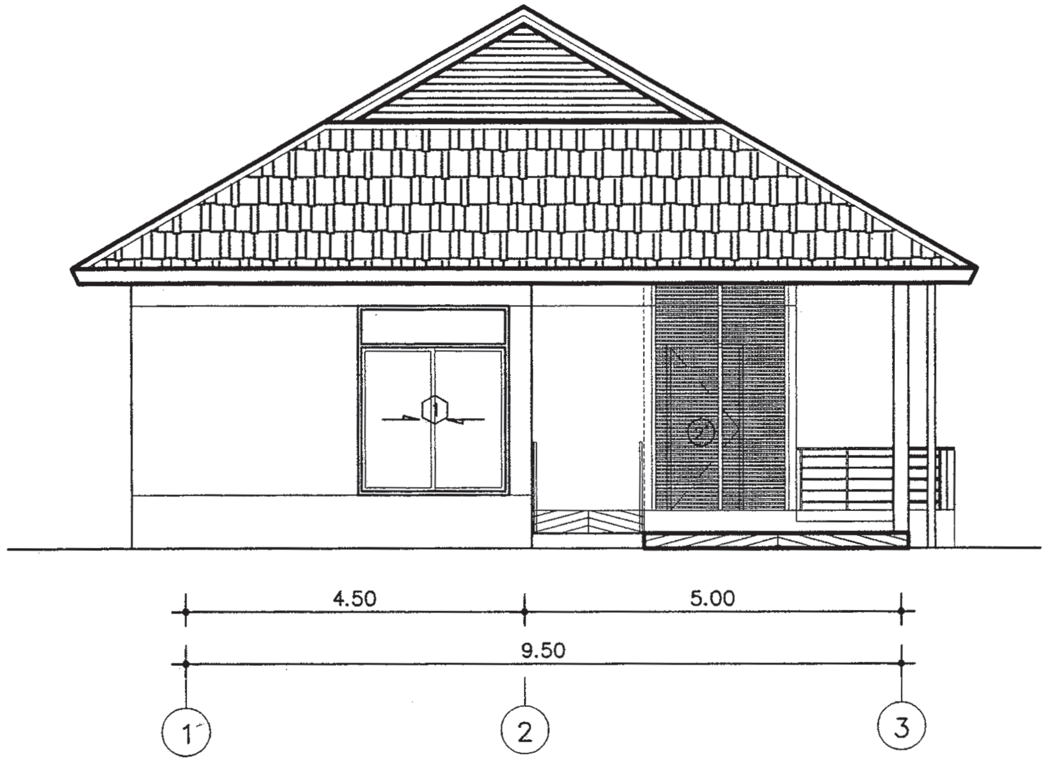

รูปด้าน 1
มาตราส่วน 1:100

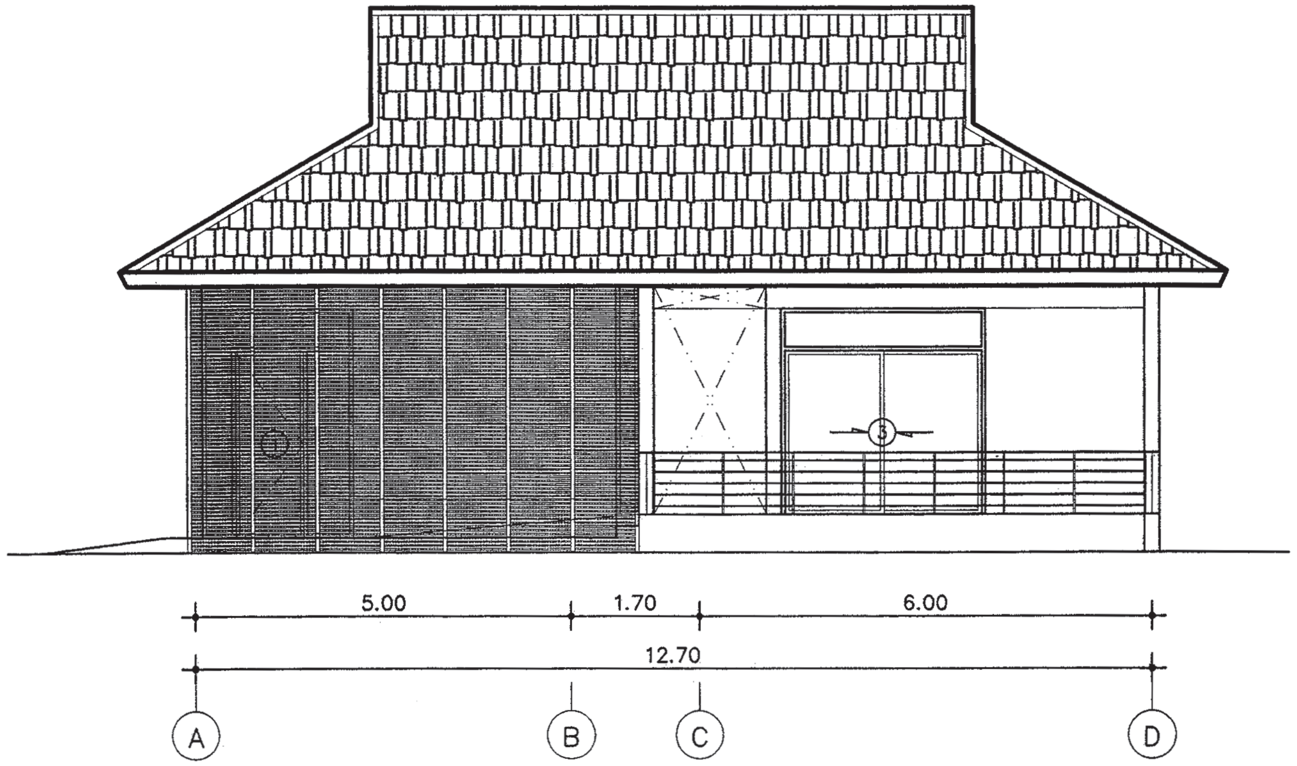

รูปด้าน 2
มาตราส่วน 1:100

สำนักการ โยธา
กรุงเทพมหานคร

โครงการ
แบบบ้านยิ้มเพื่อประชาชน ระยะที่ 3

ตามนโยบาย
ม.ร.ว. สุขุมพันธุ์ บริพัตร
ผู้ว่าราชการกรุงเทพมหานคร
นายจุมพล สำเภาพล
รองผู้ว่าราชการกรุงเทพมหานคร
นางนินนาท ชลิตานนท์
ปลัดกรุงเทพมหานคร

ผู้อำนวยการสำนักการโยธา	
รองผู้อำนวยการสำนักการโยธา	
นายทวีศักดิ์ เลิศประพันธ์	
ผู้อำนวยการสำนักงานออกแบบ	
นายวัชรินทร์ บรรพต	
หัวหน้ากลุ่มงานสถาปัตยกรรม	
นายสินธุ์ชัย บุญปักษ์	
หัวหน้ากลุ่มงานวิศวกรรมอาคาร	
นายอริยะ เมฆะกูล	

สถาปนิก	
นายอนุศักดิ์ แสงสังสิทธิ์	ส-สถ.2495
วิศวกรโครงสร้าง	
นายนรเทพ ชูพูล	สย.7645
วิศวกรไฟฟ้า	
นายจรูญ มาสุขใจ	ภฟก.2457
วิศวกรสุขาภิบาล	
นายจิรสิทธิ์ ทิมสถิตย์	สย.8289
วิศวกรเครื่องกล	
นายช่างเขียนแบบ	
นายพิชิตชัย อินจันทร์	

แบบ บ้านพักอาศัย 1 ชั้น
แบบที่ 115
ชื่อบ้าน มหาหงส์

เจ้าของ

สถานที่

แบบแสดง
รูปด้าน 1 รูปด้าน 2

วันที่ :	เลขที่	รวม
กรกฎาคม 2557	A–06	12

แผ่นที่	รวมแผ่น
6	27

FILE :

รายการแก้ไขแบบ

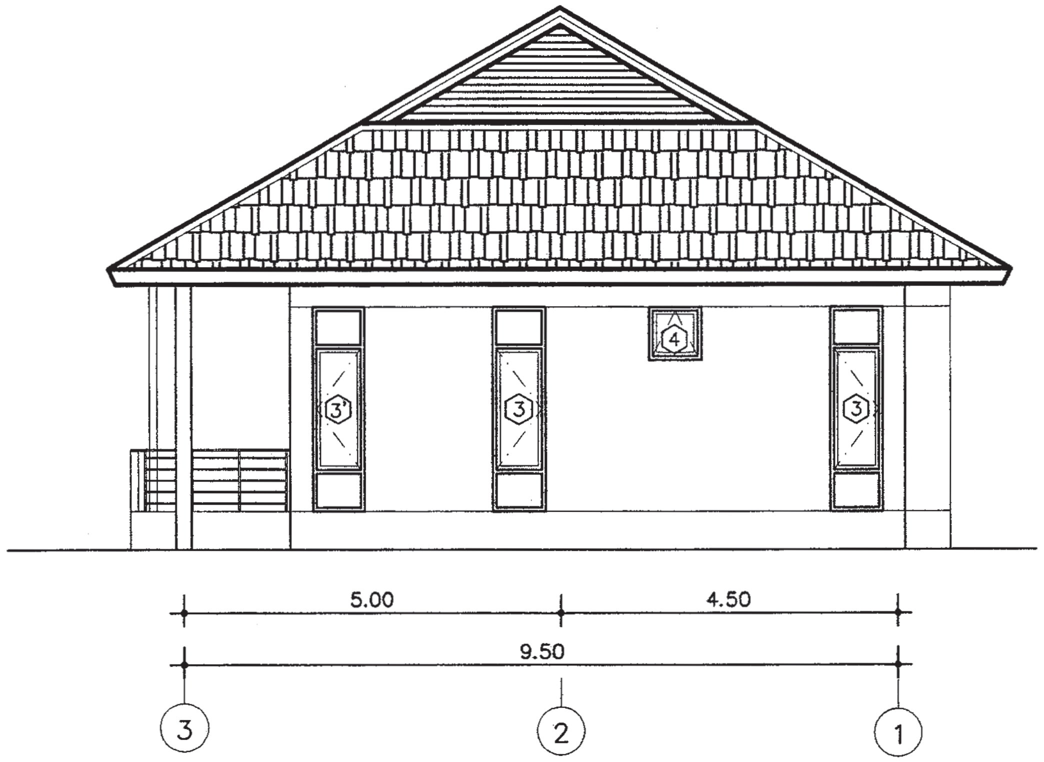

รูปด้าน 3
มาตราส่วน 1:100

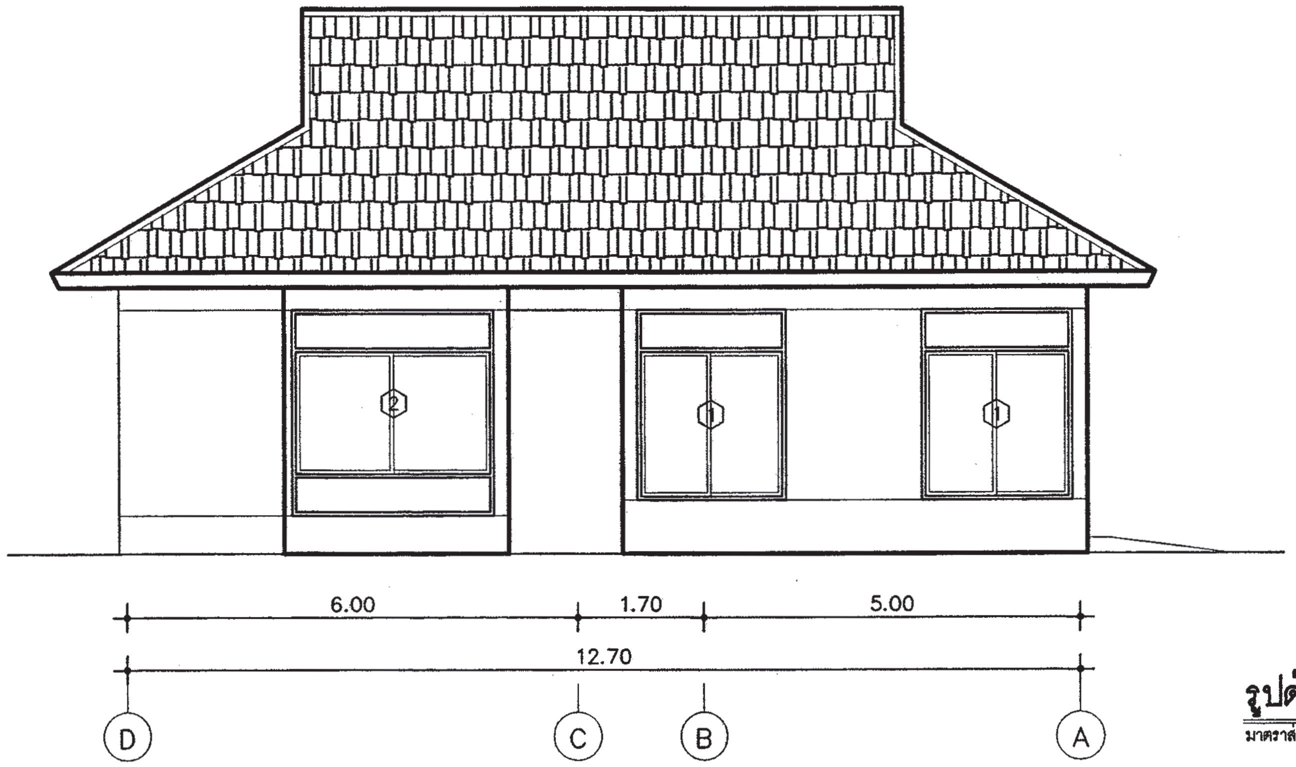

รูปด้าน 4
มาตราส่วน 1:100

สำนักการโยธา
กรุงเทพมหานคร

โครงการ
แบบบ้านยิ้มเพื่อประชาชน ระยะที่ 3

ตามนโยบาย
ม.ร.ว. สุขุมพันธุ์ บริพัตร
ผู้ว่าราชการกรุงเทพมหานคร
นายจุมพล สำเภาพล
รองผู้ว่าราชการกรุงเทพมหานคร
นางนินนาท ชลิตานนท์
ปลัดกรุงเทพมหานคร

ผู้อำนวยการสำนักการโยธา	
รองผู้อำนวยการสำนักการโยธา	
นายทวีศักดิ์ เลิศประพันธ์	
ผู้อำนวยการสำนักงานออกแบบ	
นายวัชรินทร์ บรรพต	
หัวหน้ากลุ่มงานสถาปัตยกรรม	
นายสินธุ์ชัย บุญบักษ์	
หัวหน้ากลุ่มงานวิศวกรรมอาคาร	
นายอริยะ เมฆะกูล	
สถาปนิก	
นายอนุศักดิ์ แสงสังสิทธิ์	ส-สถ.2495
วิศวกรโครงสร้าง	
นายนรเทพ ชูพูล	สย.7645
วิศวกรไฟฟ้า	
นายจรูญ มาสุขใจ	ภฟก.2457
วิศวกรสุขาภิบาล	
นายจิรสิทธิ์ ทิมสถิตย์	สย.8289
วิศวกรเครื่องกล	
นายช่างเขียนแบบ	
นายพิชิตชัย อินจันทร์	

แบบ บ้านพักอาศัย 1 ชั้น
แบบที่ 115
ชื่อบ้าน มหาหงส์
เจ้าของ
สถานที่

แบบแสดง
รูปด้าน 3 รูปด้าน 4

วันที่ :	เลขที่	รวม
กรกฎาคม 2557	A-07	12

แผ่นที่	รวมแผ่น
7	27

FILE :

รายการแก้ไขแบบ

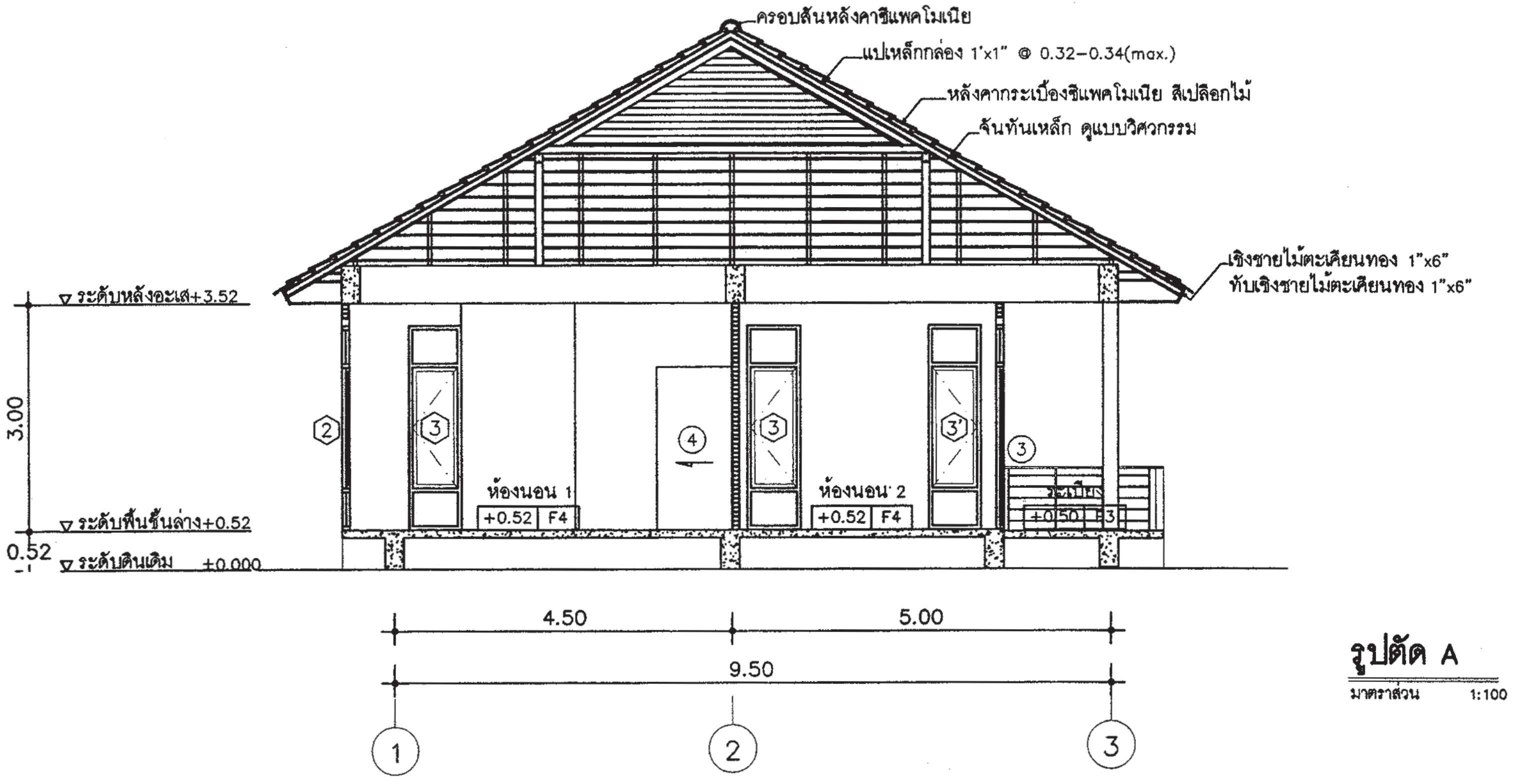

รูปตัด A

มาตราส่วน 1:100

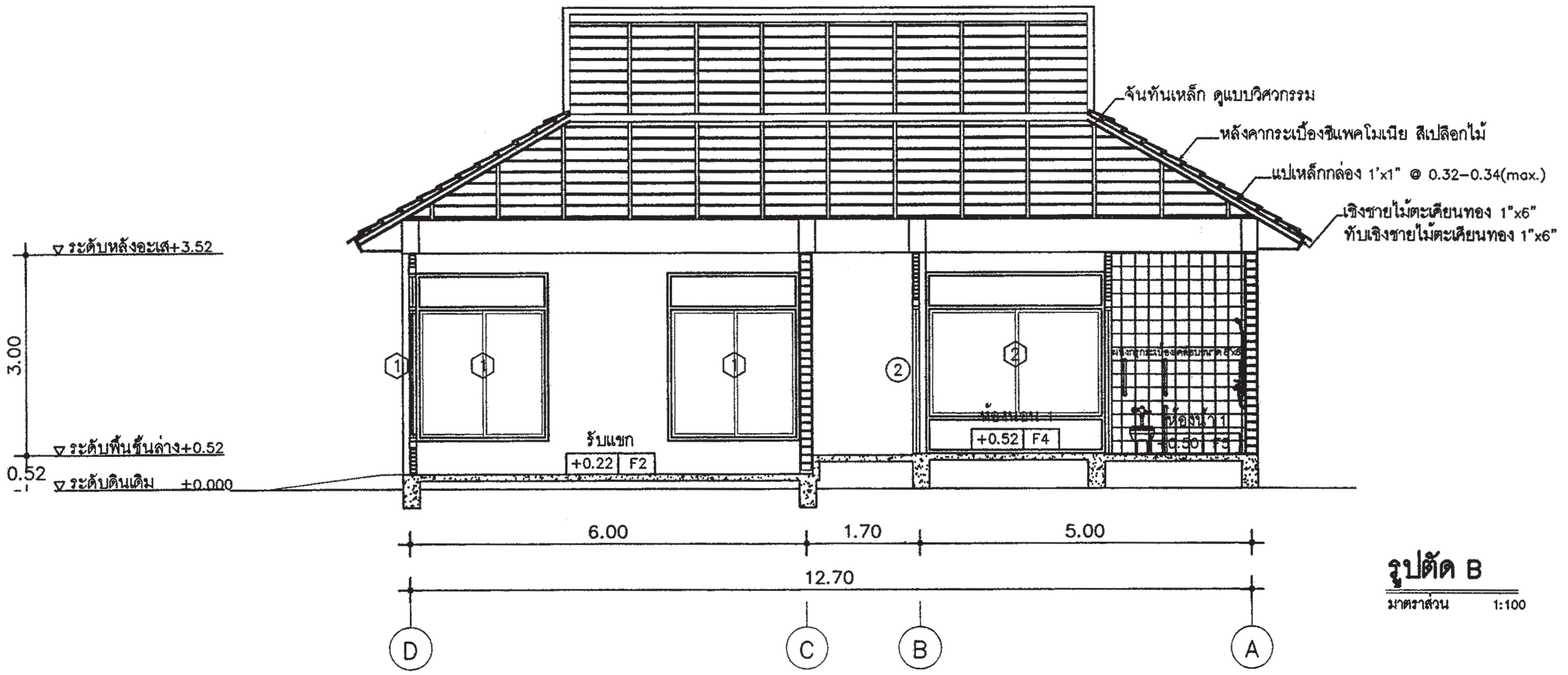

รูปตัด B

มาตราส่วน 1:100

สำนักการโยธา
กรุงเทพมหานคร

โครงการ
แบบบ้านยิ้มเพื่อประชาชน ระยะที่ 3

ตามนโยบาย
ม.ร.ว. สุขุมพันธุ์ บริพัตร
ผู้ว่าราชการกรุงเทพมหานคร
นายจุมพล สำเภาพล
รองผู้ว่าราชการกรุงเทพมหานคร
นางนินนาท ชลิตานนท์
ปลัดกรุงเทพมหานคร

ผู้อำนวยการสำนักการโยธา	
รองผู้อำนวยการสำนักการโยธา	
นายทวีศักดิ์ เลิศประพันธ์	
ผู้อำนวยการสำนักงานออกแบบ	
นายวัชรินทร์ บรรพต	
หัวหน้ากลุ่มงานสถาปัตยกรรม	
นายสินธุ์ชัย บุญปักษ์	
หัวหน้ากลุ่มงานวิศวกรรมอาคาร	
นายอริยะ เมฆะกูล	
สถาปนิก	
นายอนุศักดิ์ แสงสังสิทธิ์	ส-สถ.2495
วิศวกรโครงสร้าง	
นายนรเทพ ชูพูล	สย.7645
วิศวกรไฟฟ้า	
นายจรูญ มาสุขใจ	ภฟก.2457
วิศวกรสุขาภิบาล	
นายจิรสิทธิ์ ทิมสถิตย์	สย.8289
วิศวกรเครื่องกล	
นายช่างเขียนแบบ	
นายพิชิตชัย อินจันทร์	

แบบ บ้านพักอาศัย 1 ชั้น
แบบที่ 115
ชื่อบ้าน มหาหงส์
เจ้าของ
สถานที่

แบบแสดง
รูปตัด A รูปตัด B

วันที่ :	เลขที่	รวม
กรกฎาคม 2557	A–08	12

แผ่นที่	รวมแผ่น
8	27

FILE :

รายการแก้ไขแบบ

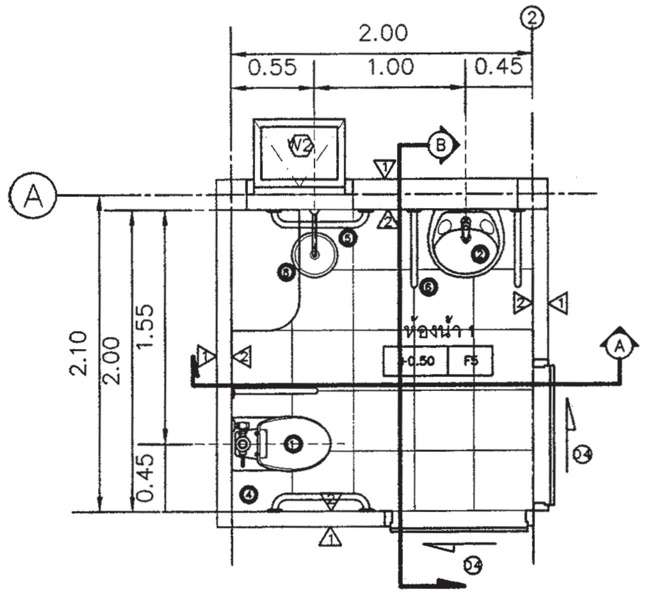

แปลนขยาย ห้องน้ำ 1
มาตราส่วน 1:50

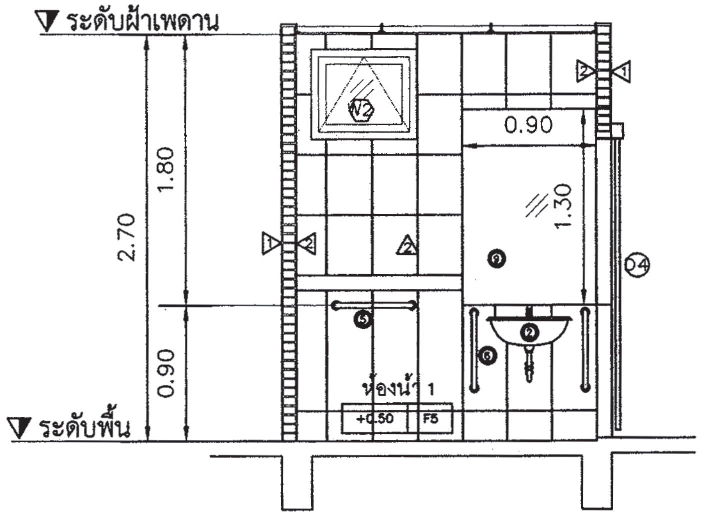

รูปตัด A - A
มาตราส่วน 1:50

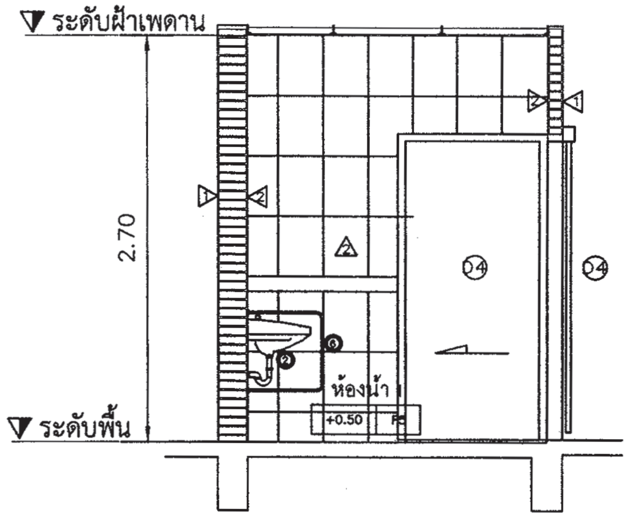

รูปตัด B - B
มาตราส่วน 1:50

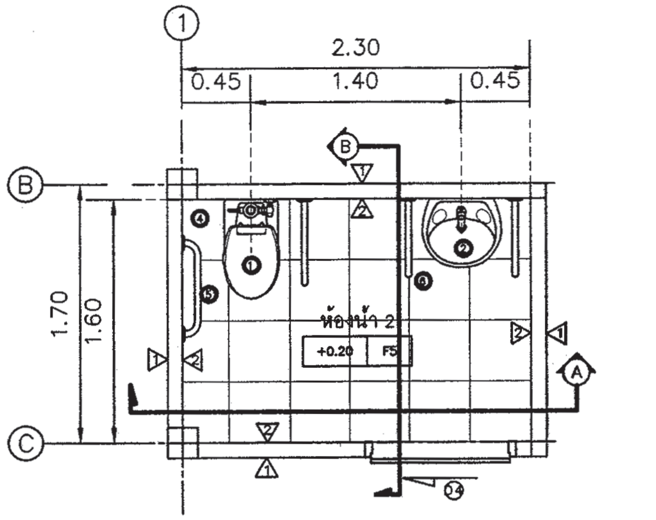

แปลนขยาย ห้องน้ำ 2
มาตราส่วน 1:50

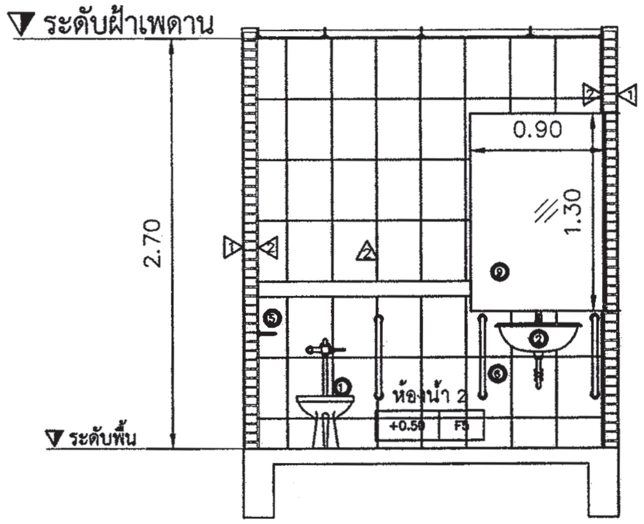

รูปตัด A - A
มาตราส่วน 1:50

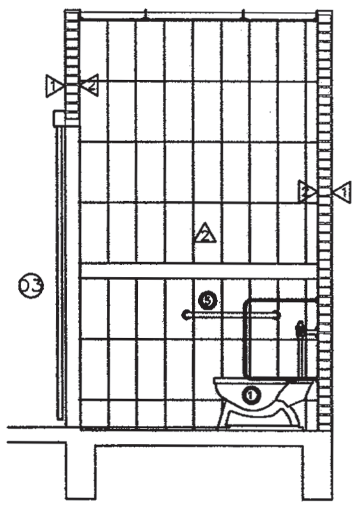

รูปตัด B - B
มาตราส่วน 1:50

สำนักการ โยธา
กรุงเทพมหานคร

โครงการ
แบบบ้านยิ้มเพื่อประชาชน ระยะที่ 3

ตามนโยบาย
ม.ร.ว. สุขุมพันธุ์ บริพัตร
ผู้ว่าราชการกรุงเทพมหานคร
นายจุมพล สำเภาพล
รองผู้ว่าราชการกรุงเทพมหานคร
นางนินนาท ชลิตานนท์
ปลัดกรุงเทพมหานคร

ผู้อำนวยการสำนักการโยธา	
รองผู้อำนวยการสำนักการโยธา	
นายทวีศักดิ์ เลิศประพันธ์	
ผู้อำนวยการสำนักงานออกแบบ	
นายวัชรินทร์ บรรพต	
หัวหน้ากลุ่มงานสถาปัตยกรรม	
นายสินธุ์ชัย บุญปึกษ์	
หัวหน้ากลุ่มงานวิศวกรรมอาคาร	
นายอริยะ เมฆะกูล	

สถาปนิก	
นายอนุศักดิ์ แสงสังสิทธิ์	ส-สถ.2495
วิศวกรโครงสร้าง	
นายนรเทพ ชูพูล	สย.7645
วิศวกรไฟฟ้า	
นายจรูญ มาสุขใจ	ภฟก.2457
วิศวกรสุขาภิบาล	
นายจิรสิทธิ์ ทิมสถิตย์	สย.8289
วิศวกรเครื่องกล	
นายช่างเขียนแบบ	
นายพิชิตชัย อินจันทร์	

แบบ บ้านพักอาศัย 1 ชั้น
แบบที่ 115
ชื่อบ้าน มหาหงส์
เจ้าของ
สถานที่

แบบแสดง
แบบขยายห้องน้ำ 1,2

วันที่ :	เลขที่	รวม
กรกฎาคม 2557	A-09	12

แผ่นที่	รวมแผ่น
9	27

FILE :

รายการแก้ไขแบบ

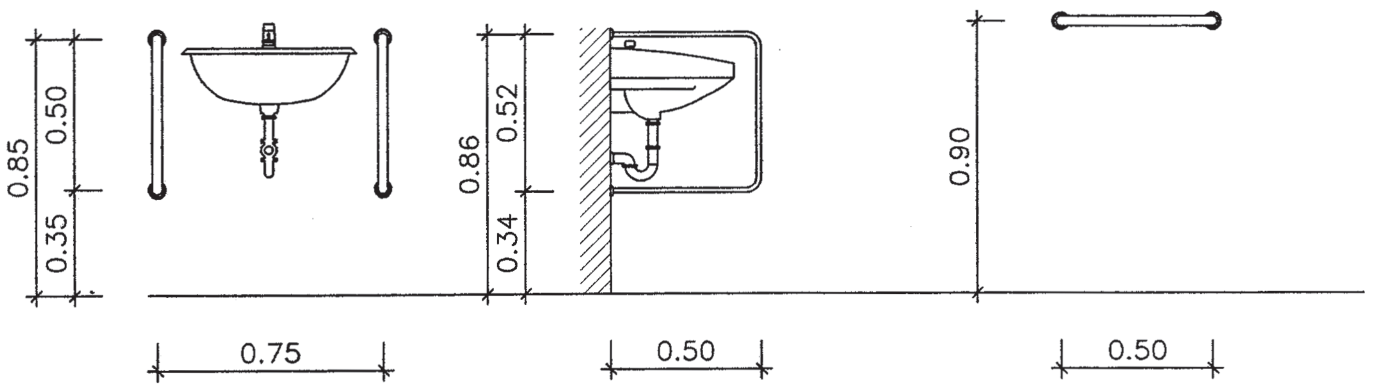

No.	สุขภัณฑ์และอุปกรณ์	หมายเหตุ
①	โถส้วมชักโครกนั่งราบ สีขาว แบบฟลัชวาวล์	
②	อ่างล้างหน้าติดผนัง เคลือบขาว ก๊อกน้ำแบบก้านปัด พร้อมกระจกเงาแบบปรับมุม	
③	สายฉีดชำระ	
④	รูระบายน้ำทิ้งที่พื้น พร้อมตะแกรงกันผงและที่ดักกลิ่น	
⑤	ราวทรงตัวเอนกประสงค์ ติดตั้งที่ระดับ 0.90 ม.	
⑥	ราวทรงตัวสำหรับอ่างล้างหน้า	
⑦	ราวทรงตัวสำหรับโถส้วมชักโครก	
⑧	ฝักบัวอาบน้ำพร้อมที่นั่ง	
⑨	กระจกเงา ขนาด 1.30x0.90 ม.	

หมายเหตุ

- อุปกรณ์ราวทรงตัวทำจากแสตนเลส ø 1 1/4" ขนาดตามแบบขยาย ความคลาดเคลื่อน +/- 5 มม ยึดติดผนังและพื้นด้วยน็อตและพุกโลหะ ตำแหน่งละ 3 จุด โดยน็อตยาวไม่น้อยกว่า 1 $\frac{1}{2}$"
- ขนาดพื้นที่ของห้องน้ำและตำแหน่งการติดตั้งสุขภัณฑ์พร้อมอุปกรณ์ตามแบบ ได้คำนึงถึงการใช้สอยของผู้พิการเป็นหลัก ถ้าสถานที่ก่อสร้างไม่สามารถ จัดทำได้ตามแบบให้พิจารณาปรับรูปแบบได้ตามสมควร ทั้งนี้ต้องให้คนพิการใช้งานได้สะดวก

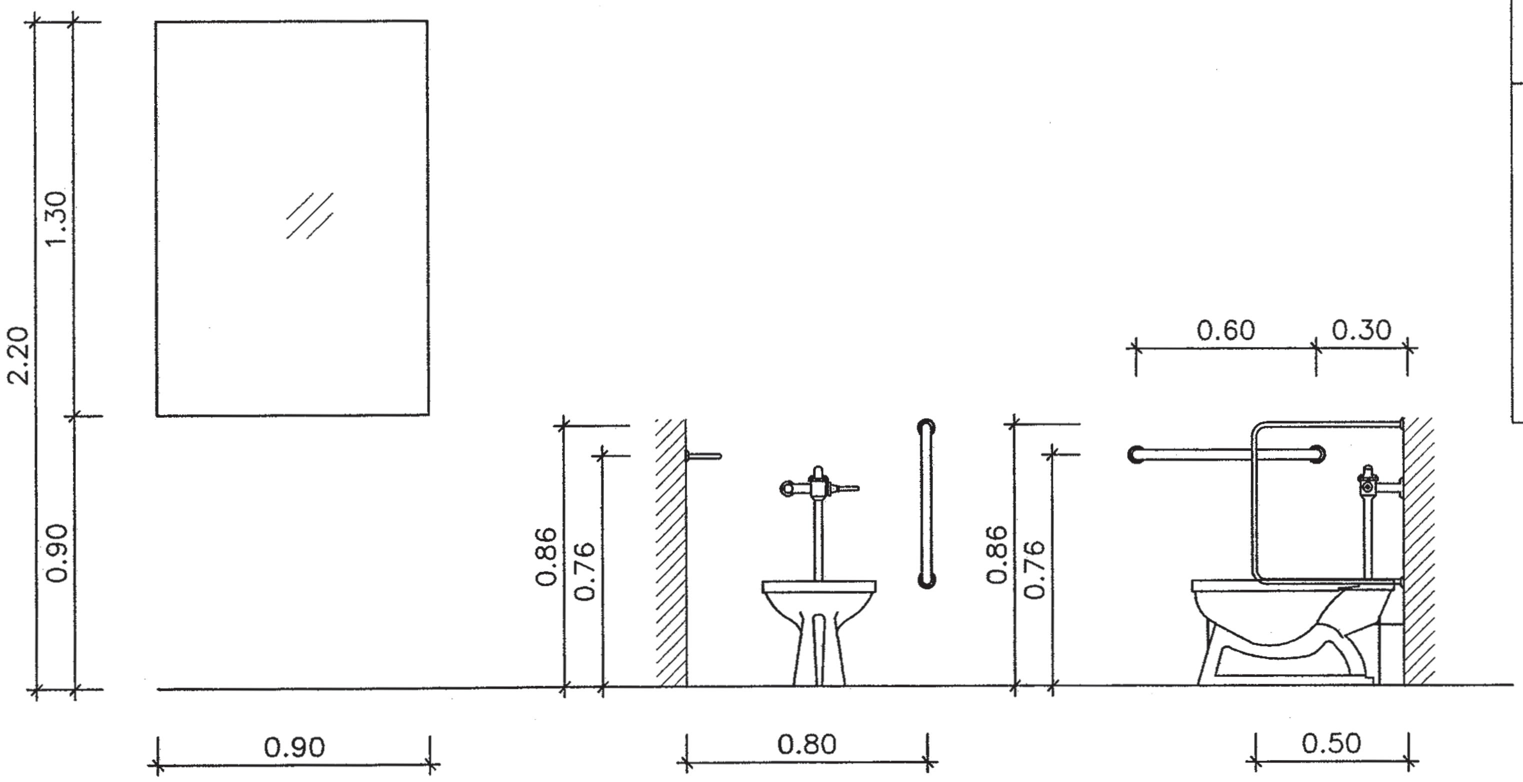

แบบมาตราฐานการติดตั้ง

มาตราส่วน 1:25

สำนักการ โยธา
กรุงเทพมหานคร

โครงการ
แบบบ้านยิ้มเพื่อประชาชน ระยะที่ 3

ตามนโยบาย
ม.ร.ว. สุขุมพันธุ์ บริพัตร
ผู้ว่าราชการกรุงเทพมหานคร
นายจุมพล สำเภาพล
รองผู้ว่าราชการกรุงเทพมหานคร
นางนินนาท ชลิตานนท์
ปลัดกรุงเทพมหานคร

ผู้อำนวยการสำนักการโยธา	
รองผู้อำนวยการสำนักการโยธา	
นายทวีศักดิ์ เลิศประพันธ์	
ผู้อำนวยการสำนักงานออกแบบ	
นายวัชรินทร์ บรรพต	
หัวหน้ากลุ่มงานสถาปัตยกรรม	
นายสินธุ์ชัย บุญปักษ์	
หัวหน้ากลุ่มงานวิศวกรรมอาคาร	
นายอริยะ เมฆะกูล	
สถาปนิก	
นายอนุศักดิ์ แสงสังสิทธิ์	ส-สถ.2495
วิศวกรโครงสร้าง	
นายนรเทพ ชูพูล	สย.7645
วิศวกรไฟฟ้า	
นายจรูญ มาสุขใจ	ภฟก.2457
วิศวกรสุขาภิบาล	
นายจีรสิทธิ์ ทิมสถิตย์	สย.8289
วิศวกรเครื่องกล	
นายช่างเขียนแบบ	
นายพิชิตชัย อินจันทร์	

แบบ บ้านพักอาศัย 1 ชั้น
แบบที่ 115
ชื่อบ้าน มหาหงส์
เจ้าของ
สถานที่

แบบแสดง
แบบมาตรฐานการติดตั้ง

วันที่ :	เลขที่	รวม
กรกฎาคม 2557	A-10	12

แผ่นที่	รวมแผ่น
10	27

FILE :

รายการแก้ไขแบบ

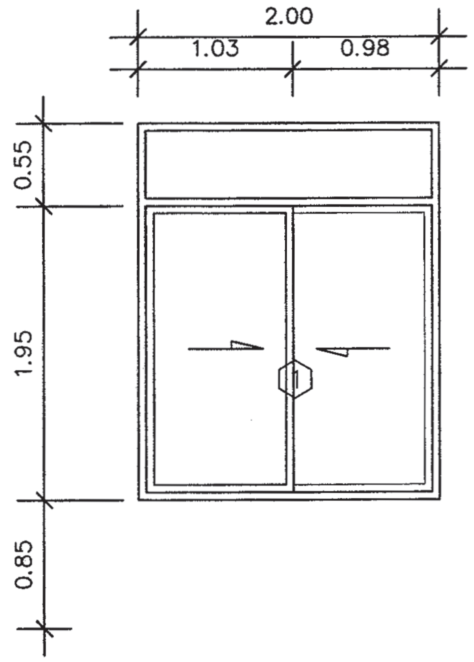

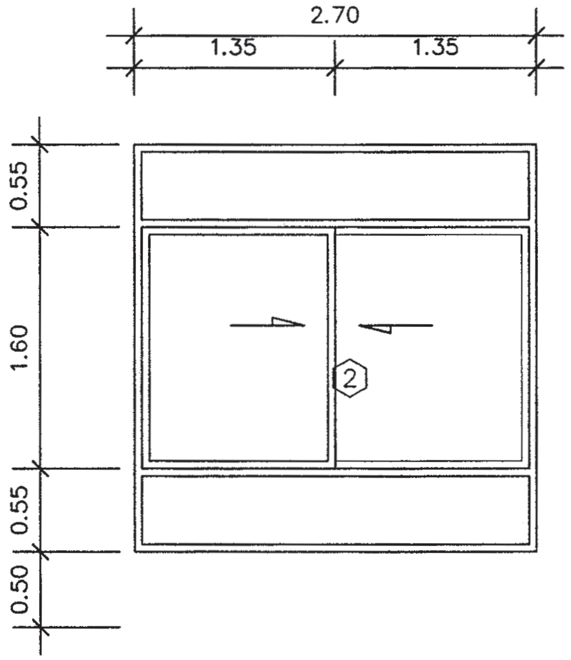

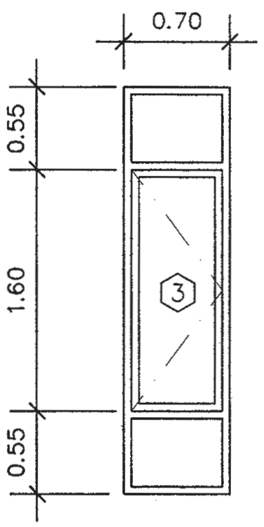

ลักษณะของบาน	หน้าต่างคู่บานสไลด์พร้อมช่องแสงติดตาย
วงกบ	อลูมิเนียมขนาด 2"x4" หนา 1.8 ม.ม.สีอบขาว
กรอบบาน	อลูมิเนียมขนาด 1 1/2"x3" หนา 1.8 ม.ม.สีอบขาว
ลูกฟัก	ติดกระจกใส หนา 6 ม.ม.
มือจับ	อลูมิเนียมแบบฝังพร้อมล็อค
อุปกรณ์	อุปกรณ์บานเลื่อน รางอลูมิเนียม ครบชุดตามมาตรฐาน

ลักษณะของบาน	หน้าต่างคู่บานสไลด์พร้อมช่องแสงติดตาย
วงกบ	อลูมิเนียมขนาด 2"x4" หนา 1.8 ม.ม.สีอบขาว
กรอบบาน	อลูมิเนียมขนาด 1 1/2"x3" หนา 1.8 ม.ม.สีอบขาว
ลูกฟัก	ติดกระจกใส หนา 6 ม.ม.
มือจับ	อลูมิเนียมแบบฝังพร้อมล็อค
อุปกรณ์	อุปกรณ์บานเลื่อน รางอลูมิเนี่ยม ครบชุดตามมาตรฐาน

ลักษณะของบาน	หน้าต่างบานเปิดพร้อมช่องแสงติดตาย
วงกบ	อลูมิเนียมขนาด 2"x4" หนา 1.8 ม.ม.สีอบขาว
กรอบบาน	อลูมิเนียมขนาด 1 1/2"x3" หนา 1.8 ม.ม.สีอบขาว
ลูกฟัก	ติดกระจกใส หนา 6 ม.ม.
มือจับ	อลูมิเนียมแบบฝังพร้อมล็อค
อุปกรณ์	อุปกรณ์บานเปิด ครบชุดตามมาตรฐาน

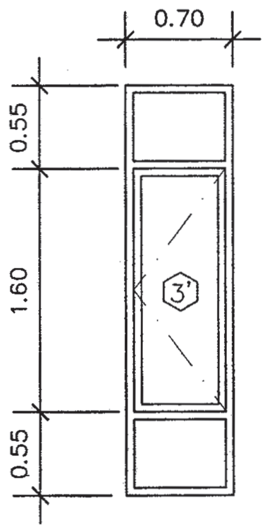

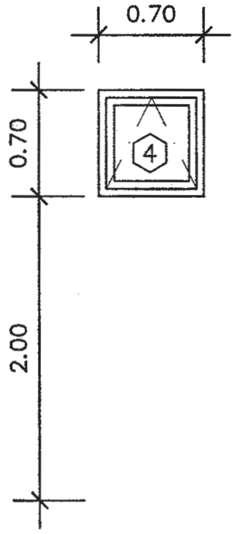

แบบขยายหน้าต่าง

มาตราส่วน 1 : 50

ลักษณะของบาน	หน้าต่างบานเปิดพร้อมช่องแสงติดตาย
วงกบ	อลูมิเนียมขนาด 2"x4" หนา 1.8 ม.ม.สีอบขาว
กรอบบาน	อลูมิเนียมขนาด 1 1/2"x3" หนา 1.8 ม.ม.สีอบขาว
ลูกฟัก	ติดกระจกใส หนา 6 ม.ม.
มือจับ	อลูมิเนียมแบบฝังพร้อมล็อค
อุปกรณ์	อุปกรณ์บานเปิด ครบชุดตามมาตรฐาน

ลักษณะของบาน	หน้าต่างบานกระทุ้ง
วงกบ	อลูมิเนียมขนาด 2"x4" หนา 1.8 ม.ม.สีอบขาว
กรอบบาน	อลูมิเนียมขนาด 1 1/2"x3" หนา 1.8 ม.ม.สีอบขาว
ลูกฟัก	ติดกระจกใส หนา 6 ม.ม.
มือจับ	อลูมิเนียมแบบฝังพร้อมล็อค
อุปกรณ์	อุปกรณ์บานกระทุ้ง ครบชุดตามมาตรฐาน

สำนักการโยธา
กรุงเทพมหานคร

โครงการ
แบบบ้านยิ้มเพื่อประชาชน ระยะที่ 3

ตามนโยบาย
ม.ร.ว. สุขุมพันธุ์ บริพัตร
ผู้ว่าราชการกรุงเทพมหานคร
นายจุมพล สำเภาพล
รองผู้ว่าราชการกรุงเทพมหานคร
นางนินนาท ชลิตานนท์
ปลัดกรุงเทพมหานคร

ผู้อำนวยการสำนักการโยธา	
รองผู้อำนวยการสำนักการโยธา	
นายทวีศักดิ์ เลิศประพันธ์	
ผู้อำนวยการสำนักงานออกแบบ	
นายวัชรินทร์ บรรพต	
หัวหน้ากลุ่มงานสถาปัตยกรรม	
นายสินธุ์ชัย บุญบักษ์	
หัวหน้ากลุ่มงานวิศวกรรมอาคาร	
นายธริยะ เมฆะกูล	
สถาปนิก	
นายอนุศักดิ์ แสงสังสิทธิ์	ส-สถ.2495
วิศวกรโครงสร้าง	
นายนรเทพ ชูพูล	สย.7645
วิศวกรไฟฟ้า	
นายจรูญ มาสุขใจ	ภฟก.2457
วิศวกรสุขาภิบาล	
นายจิรสิทธิ์ ทิมสถิตย์	สย.8289
วิศวกรเครื่องกล	
นายช่างเขียนแบบ	
นายพิชิตชัย อินจันทร์	

แบบ บ้านพักอาศัย 1 ชั้น
แบบที่ 115
ชื่อบ้าน มหาหงส์
เจ้าของ
สถานที่

แบบแสดง
แบบขยายประตู – หน้าต่าง

วันที่ : กรกฎาคม 2557	เลขที่ A–11	รวม 12
แผ่นที่ 11	รวมแผ่น 27	

FILE :

รายการแก้ไขแบบ

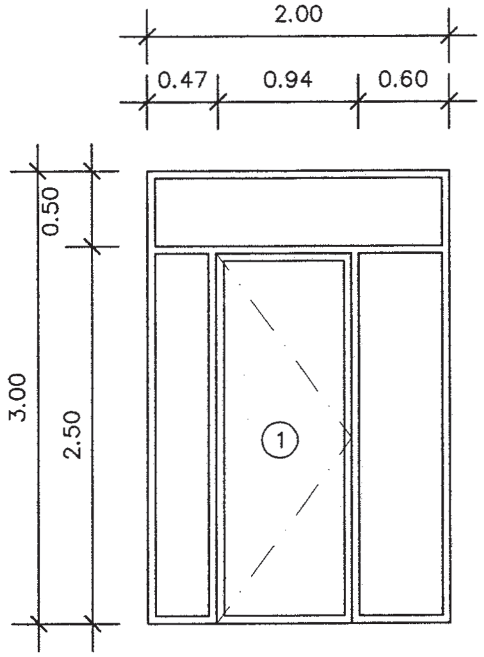

ลักษณะของบาน ประตูบานเปิดเดี่ยวพร้อมช่องแสงติดตาย
วงกบ อลูมิเนียมขนาด 2"x4" หนา 1.8 ม.ม.สีอบขาว
กรอบบาน อลูมิเนียมขนาด 1 1/2"x3" หนา 1.8 ม.ม.สีอบขาว
ลูกฟัก ติดกระจกใสตามช่องประตู หนา 6 ม.ม.
มือจับ มือจับแบบคานผลัก ขนาด 4" ที่กลางประตู ปิดผิวด้วยสแตนเลส
บานพับ โช็คอัพบานสวิงแบบฝังในวงกบ
บานพับ

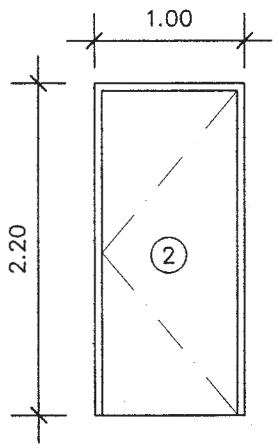

ลักษณะของบาน ประตูบานเปิด
วงกบ ไม้เนื้อแข็งขนาด 2"x4" ทาสีน้ำมัน
ลูกฟัก ไม้อัดยางชนิดกาวทนน้ำหนา 1 1/2" ทาสีน้ำมัน
กุญแจ ลูกบิดสแตนเลสพร้อมล็อค
บานพับ สแตนเลส 4" 3 ชุด
อุปกรณ์ โช็คอัพประตู ติดผิวประตูเปิดค้างได้ 90 องศา

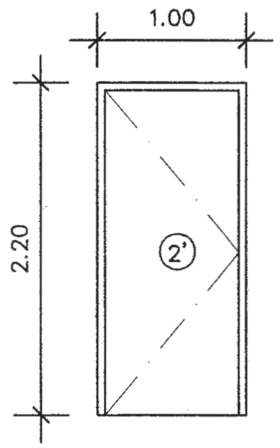

ลักษณะของบาน ประตูบานเปิด
วงกบ ไม้เนื้อแข็งขนาด 2"x4" ทาสีน้ำมัน
ลูกฟัก ไม้อัดยางชนิดกาวทนน้ำหนา 1 1/2" ทาสีน้ำมัน
กุญแจ ลูกบิดสแตนเลสพร้อมล็อค
บานพับ สแตนเลส 4" 3 ชุด
อุปกรณ์ โช็คอัพประตู ติดผิวประตูเปิดค้างได้ 90 องศา

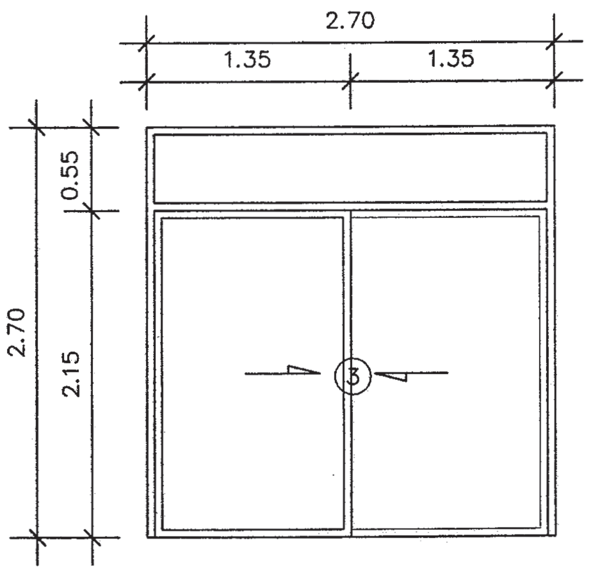

ลักษณะของบาน ประตูคู่บานสไลด์
วงกบ อลูมิเนียมขนาด 2"x4" หนา 1.8 ม.ม.สีอบขาว
กรอบบาน อลูมิเนียมขนาด 1 1/2"x3" หนา 1.8 ม.ม.สีอบขาว
ลูกฟัก ติดกระจกใส หนา 6 ม.ม.
มือจับ อลูมิเนียมแบบฝังพร้อมล็อค
อุปกรณ์ อุปกรณ์บานเลื่อน รางอลูมิเนียม ครบชุดตามมาตรฐาน

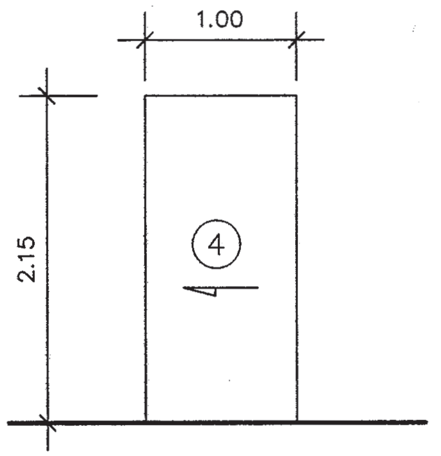

ลักษณะของบาน ประตูห้องน้ำสำเร็จรูปชนิดรางเลื่อน
วงกบ -
กรอบบาน ประตูห้องน้ำสำเร็จรูป ชนิดกันน้ำ 100 %
มือจับ มือจับสแตนเลสฝังพร้อมกลอน แบบเปิดฉุกเฉินภายนอกได้
อุปกรณ์ อุปกรณ์ติดตั้ง ตามแบบมาตรฐานครบชุด

แบบขยายประตู

มาตราส่วน 1 : 50

สำนักการโยธา
กรุงเทพมหานคร

โครงการ
แบบบ้านยิ้มเพื่อประชาชน ระยะที่ 3

ตามนโยบาย
ม.ร.ว. สุขุมพันธุ์ บริพัตร
ผู้ว่าราชการกรุงเทพมหานคร
นายจุมพล สำเภาพล
รองผู้ว่าราชการกรุงเทพมหานคร
นางนินนาท ชลิตานนท์
ปลัดกรุงเทพมหานคร

ผู้อำนวยการสำนักการโยธา	
รองผู้อำนวยการสำนักการโยธา	
นายทวีศักดิ์ เลิศประพันธ์	
ผู้อำนวยการสำนักงานออกแบบ	
นายวัชรินทร์ บรรพต	
หัวหน้ากลุ่มงานสถาปัตยกรรม	
นายสินธุ์ชัย บุญบักษ์	
หัวหน้ากลุ่มงานวิศวกรรมอาคาร	
นายอริยะ เมฆะกุล	
สถาปนิก	
นายอนุศักดิ์ แสงสังสิทธิ์	ส-สถ.2495
วิศวกรโครงสร้าง	
นายนรเทพ ชูพูล	สย7645
วิศวกรไฟฟ้า	
นายจรูญ มาสุขใจ	ภฟก.2457
วิศวกรสุขาภิบาล	
นายจิรสิทธิ์ ทิมสถิตย์	สย.8289
วิศวกรเครื่องกล	
นายช่างเขียนแบบ	
นายพิชิตชัย อินจัน	

แบบ บ้านพักอาศัย 1 ชั้น
แบบที่ 115
ชื่อบ้าน มหาหงส์
เจ้าของ
สถานที่

แบบแสดง
แบบขยายประตู – หน้าต่าง

วันที่ :	เลขที่	รวม
กรกฎาคม 2557	A–12	12

แผ่นที่	รวมแผ่น
12	27

FILE :

รายการแก้ไขแบบ

รายการประกอบแบบด้านวิศวกรรมโยธา

1. ซีเมนต์

1.1 ส่วนผสมของโครงสร้างคอนกรีตเสริมเหล็กทั้งหมดต้องใช้ PORTLAND CEMENT ประเภทที่ 1 ที่มีคุณสมบัติตามมาตรฐานผลิตภัณฑ์อุตสาหกรรมเท่านั้น

1.2 ถ้าไม่ได้ระบุเป็นอย่างอื่น ต้องมีส่วนผสมของซีเมนต์ไม่น้อยกว่า325กิโลกรัมต่อคอนกรีตลูกบาศก์เมตร

2. คอนกรีต

2.1 คอนกรีตที่ใช้สำหรับงานโครงสร้างของอาคารเช่นเสาเข็ม , ฐานราก , เสา และพื้น ฯลฯ ต้องมีกำลังอัดประลัยไม่น้อยกว่า 180ksc เมื่ออายุ 28วัน โดยทดสอบจากแท่งคอนกรีตตัวอย่างรูปทรงกระบอก 150x300มม.

2.2 ADMIXTURE ที่ใช้ต้องมีคุณสมบัติตาม ASTM หรือ BS

3. งานเหล็ก

3.1 คุณสมบัติของเหล็กเสริมคอนกรีต มีดังนี้

ขนาดเหล็กเสริม mm.	ชั้นคุณภาพ	มาตรฐาน	หมายเหตุ
RB6 , RB9 DB12 ขึ้นไป	SR-24 SD-40	มอก. 20-2543 มอก. 24-2548	

3.2 เหล็กรูปพรรณ , เหล็กกลวงสำหรับก่อสร้าง

3.2.1 เหล็กรูปพรรณที่จะใช้ต้องมีคุณสมบัติตาม มอก. 1227-2539 , มอก. 1228-2549 หรือ JIS เหล็กกลวงที่ใช้ต้องมีคุณสมบัติตาม มอก. 107-2533 หรือ JIS และเหล็กรูปพรรณเชื่อมประกอบจะต้องมีคุณสมบัติตาม มอก. 1303-2538

3.2.2 เหล็กรูปพรรณทั้งหมดต้องเป็นของใหม่ ไม่เคยใช้งานมาก่อน ตรงไม่บิดเบี้ยว ไม่มีรอยตำหนิ ไม่มีสนิมกร่อน ไม่เปื้อนสี หรือน้ำมัน

3.2.3 การต่อเหล็กรูปพรรณ ถ้าไม่จำเป็นจริงแล้วห้ามต่อ ในกรณีที่มีการต่อเหล็ก รอยต่อของเหล็กต้องมีกำลังมากกว่าหรือเท่ากับเหล็กที่ไม่มีรอยต่อ การต่อให้ต่อจุดเดียวเท่านั้น และการต่อให้เป็นไปตามมาตรฐาน AISC

3.2.4 การประกอบการติดตั้ง ให้ดำเนินการตามมาตรฐาน AISC หรือตามมาตรฐานสำหรับอาคารเหล็กรูปพรรณของ วสท. ที่ 1015-40

3.2.5 ผู้รับจ้างจะต้องทำ ค้ำยัน ยึดโครง ให้เพียงพอเพื่อยึดโครงสร้างให้แน่นหนาอยู่ในแนวและตำแหน่งที่ต้องการ

3.2.6 องค์อาคารที่วางทาบหรือต่อเชื่อมจะต้องวางให้แนบสนิทเต็มหน้า

3.2.7 การเชื่อมต่อทั้งหมดให้ใช้วิธีเชื่อมด้วยไฟฟ้าการ (ELECTRLC ARC WELDING) โดยตลอดผิวหน้าสัมผัสการเชื่อมให้เป็นไปตามมาตรฐาน AWS ขนาดของรอยเชื่อมต้องไม่น้อยกว่าความหนาของแผ่นเหล็ก

3.2.8 ถ้าไม่ได้กำหนดให้เป็นอย่างอื่น รอยต่อระหว่างชิ้นส่วนเหล็กต่างๆ ให้ใช้วิธีเชื่อมตะเข็บตลอดแนวชน

3.2.9 ผิวหน้าที่จะทำการเชื่อม ต้องสะอาดปราศจากสะเก็ดร่อน สนิมกรัน ไขมัน สี หรือสิ่งแปลกปลอมอื่นใด

3.2.10 ลวดเชื่อมต้องมีคุณสมบัติตาม มอก. หรือ AWS หรือ AISC

3.2.11 ให้ทาด้วยสีกันสนิมไม่น้อยกว่า 2 ชั้น คุณภาพเทียบเท่า RUST O-LEAM , JOTAN , SIKKENS

4. เสาเข็ม

4.1 เสาเข็มคอนกรีตอัดแรง เป็นเสาเข็มของ MP , GPS , GEL , CPM , T-COM หรือเทียบเท่า หรือเสาเข็มเจาะ(ตามแบบแสดง)

- เสาเข็มคอนกรีตอัดแรง ขนาด ⊙ -0.15x0.15ม.
- เสาเข็มคอนกรีตอัดแรง ขนาด I -0.18x0.18ม.พื้นที่หน้าตัดไม่น้อยกว่า 253 ตร.ซม.
- เสาเข็มคอนกรีตอัดแรง ขนาด I -0.22x0.22ม.พื้นที่หน้าตัดไม่น้อยกว่า 351 ตร.ซม.
- เสาเข็มคอนกรีตอัดแรง ขนาด I -0.26x0.26ม.พื้นที่หน้าตัดไม่น้อยกว่า 455 ตร.ซม.
- เสาเข็มเจาะ ขนาด ⌀ 0.35 ม.

4.2 กำลังรับน้ำหนักบรรทุกและความยาวเสาเข็มให้พิจารณาตามแบบรายละเอียด โดยความยาวเสาเข็มที่แท้จริง ณ ตำแหน่งที่ตั้งโครงการ อาจมีการเปลี่ยนแปลง แต่ทั้งนี้ให้กำหนดและตรวจสอบอีกครั้งโดยวิศวกรผู้ควบคุมงาน โดยเสาเข็มจะต้องมีกำลังรับน้ำหนักบรรทุกได้ไม่น้อยกว่าที่กำหนดตามแบบ

5. ระบบกันซึม

5.1 รายละเอียดและคุณสมบัติ

ส่วนของอาคาร	ชนิดและผลิตภัณฑ์	ผลิตภัณฑ์คุณภาพเทียบเท่า
- หลังคา ค.ส.ล. - ห้องน้ำ	น้ำยาเคมีแบบกันซึม	BRUSHBOND ของ FOSROC LANKO 225 ของ DAVCO

6. ทั่วไปและการเตรียมงาน

6.1 รายการประกอบแบบอื่นใดที่ไม่ได้กำหนดไว้ให้ถือปฏิบัติตาม "บทกำหนดทั่วไปสำหรับการก่อสร้างอาคารคอนกรีตเสริมเหล็กของ วสท." เป็นเกณฑ์

6.2 เนื่องจากคุณสมบัติของดินในกรุงเทพมหานคร แต่ละพื้นที่เขตมีความแตกต่างกันในด้านความสามารถในการรับน้ำหนักบรรทุกและมีระดับความลึกของชั้นทรายที่แตกต่างกัน จะนั้นก่อนทำการก่อสร้างเจ้าของอาคารและผู้รับจ้างต้องตรวจสอบความเหมาะสมของความยาวเสาเข็ม เพื่อให้มีค่าการรับน้ำหนักบรรทุกของเสาเข็มได้ไม่น้อยกว่าแบบที่กำหนดไว้

6.3 หากมีอุปสรรคในการเข้าพื้นที่ก่อสร้าง อันจะทำให้เกิดผลกระทบความเดือดร้อนรำคาญ และเกิดความเสียหายจากการใช้เสาเข็มตอกกับอาคารข้างเคียง ให้สามารถใช้เสาเข็มเจาะเทียบเคียงความสามารถในการรับน้ำหนักบรรทุกได้

สำนักการ โยธา
กรุงเทพมหานคร

โครงการ
แบบบ้านยิ้มเพื่อประชาชน ระยะที่ 3

ตามนโยบาย
ม.ร.ว. สุขุมพันธุ์ บริพัตร
ผู้ว่าราชการกรุงเทพมหานคร
นายจุมพล สำเภาพล
รองผู้ว่าราชการกรุงเทพมหานคร
นางนินนาท ชลิตานนท์
ปลัดกรุงเทพมหานคร

ผู้อำนวยการสำนักการโยธา

รองผู้อำนวยการสำนักการโยธา
นายทวีศักดิ์ เลิศประพันธ์
ผู้อำนวยการสำนักงานออกแบบ
นายวัชรินทร์ บรรพต
หัวหน้ากลุ่มงานสถาปัตยกรรม
นายสินธุ์ชัย บุญปักษ์
หัวหน้ากลุ่มงานวิศวกรรมอาคาร
นายอริยะ เมฆะกุล
สถาปนิก
นายอนุศักดิ์ แสงสังสิทธิ์ ส-สถ.2495
วิศวกรโครงสร้าง
นายนรเทพ ชูพูล สย.7645
วิศวกรไฟฟ้า
นายจรูญ มาสุขใจ ภฟก.2457
วิศวกรสุขาภิบาล
นายจีระสิทธิ์ ทิมสนิทย์ สย.8469
วิศวกรเครื่องกล

นายช่างเขียนแบบ
นายสุวัฒน์ วงศ์เพิ่มเจริญ

แบบ บ้านพักอาศัย 1 ชั้น
แบบที่ 115
ชื่อบ้าน มหาหงส์
เจ้าของ

สถานที่

แบบแสดง
รายการประกอบแบบโครงสร้าง

วันที่ :	เลขที่	รวม
ธันวาคม 2553	S-01	8

แผ่นที่	รวมแผ่น
13	27

FILE :

รายการแก้ไขแบบ
มิถุนายน 2557

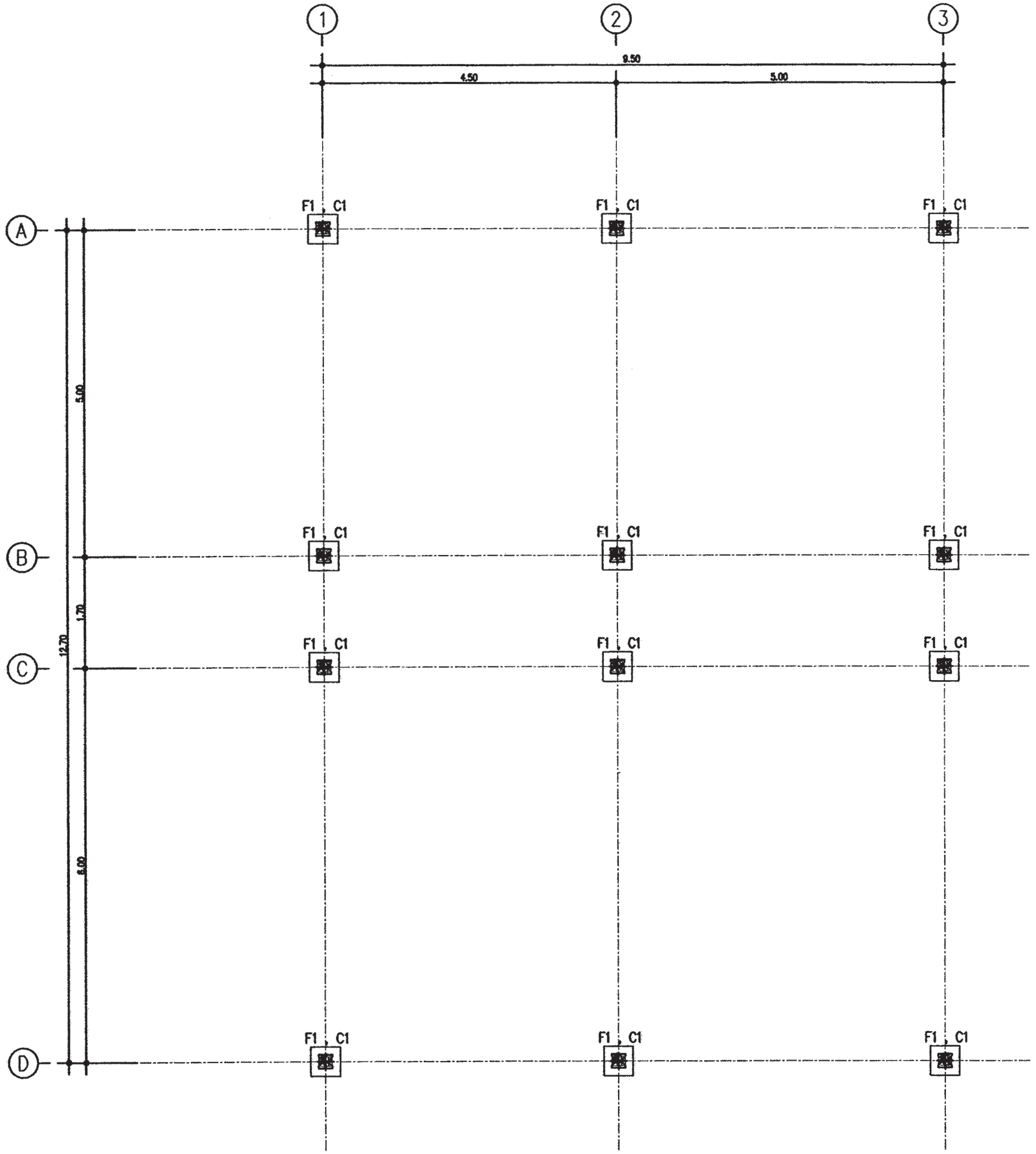

แปลนเสาเข็มและฐานราก

มาตราส่วน 1 : 75

สำนักการโยธา
กรุงเทพมหานคร

โครงการ
แบบบ้านยิ้มเพื่อประชาชน ระยะที่ 3

ตามนโยบาย
ม.ร.ว. สุขุมพันธุ์ บริพัตร
ผู้ว่าราชการกรุงเทพมหานคร
นายจุมพล สำเภาพล
รองผู้ว่าราชการกรุงเทพมหานคร
นางนินนาท ชลิตานนท์
ปลัดกรุงเทพมหานคร

ผู้อำนวยการสำนักการโยธา	
รองผู้อำนวยการสำนักการโยธา	
นายทวีศักดิ์ เลิศประพันธ์	
ผู้อำนวยการสำนักงานออกแบบ	
นายวัชรินทร์ บรรพต	
หัวหน้ากลุ่มงานสถาปัตยกรรม	
นายสินธุ์ชัย บุญปักษ์	
หัวหน้ากลุ่มงานวิศวกรรมอาคาร	
นายอริยะ เมฆะกูล	
สถาปนิก	
นายอนุศักดิ์ แสงสังสิทธิ์ ส-สถ.2495	
วิศวกรโครงสร้าง	
นายนรเทพ รูพูล สย.7645	
วิศวกรไฟฟ้า	
นายจรูญ มาสุขใจ	ภฟก.2457
วิศวกรสุขาภิบาล	
นายจีระสิทธิ์ ทิมสถิตย์ สย.8489	
วิศวกรเครื่องกล	
นายช่างเขียนแบบ	
นายสุวัฒน์ วงศ์เพิ่มเจริญ	

แบบ บ้านพักอาศัย 1 ชั้น
แบบที่ 115
ชื่อบ้าน มหาหงส์

เจ้าของ

สถานที่

แบบแสดง
แปลนเสาเข็มและฐานราก

วันที่ :	เลขที่	รวม
ธันวาคม 2553	S-02	8

แผ่นที่	รวมแผ่น
14	27

FILE :

รายการแก้ไขแบบ
มิถุนายน 2557

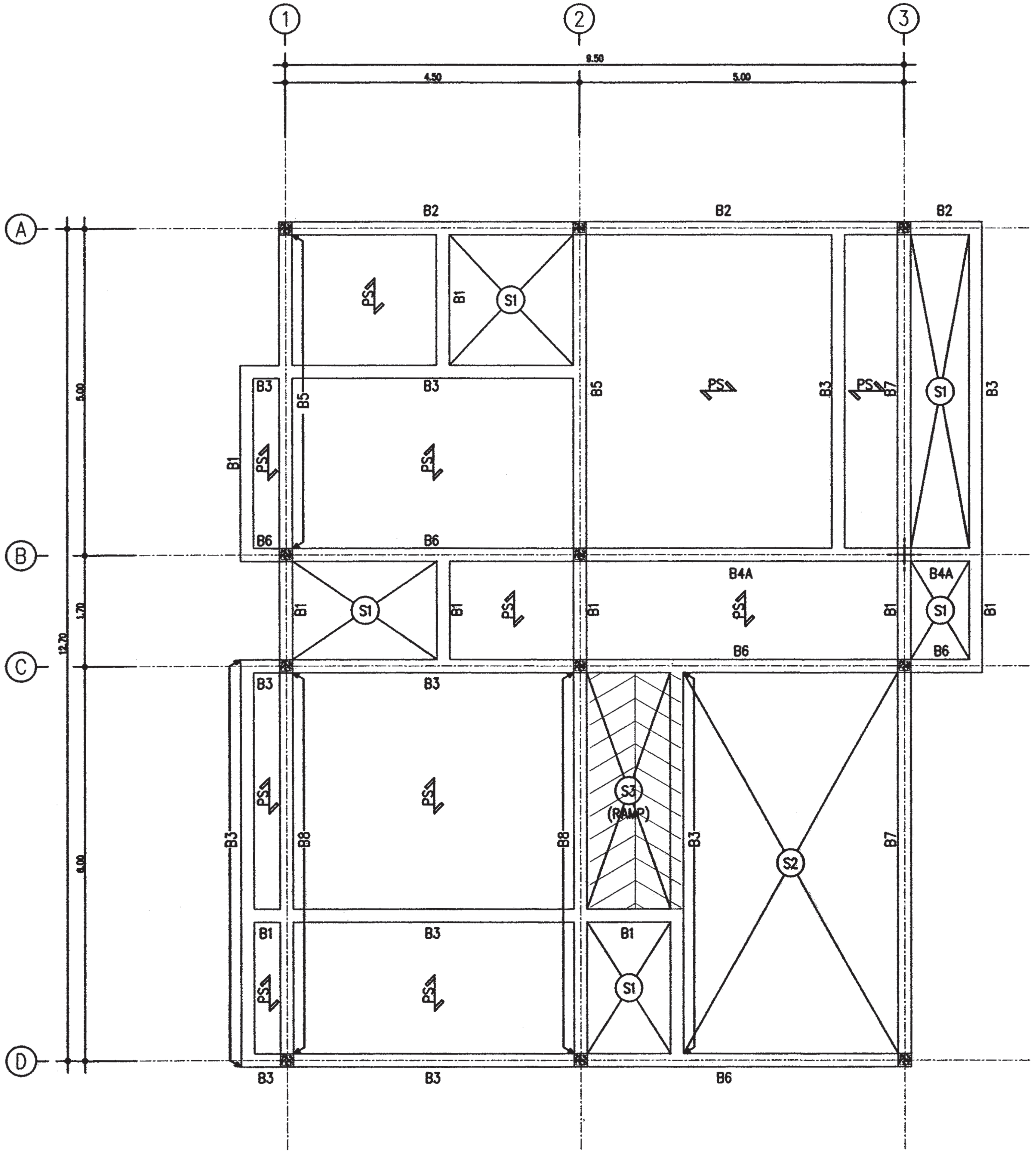

แปลนโครงสร้างชั้นล่าง

มาตราส่วน 1 : 100

สำนักการ โยธา
กรุงเทพมหานคร

โครงการ
แบบบ้านยิ้มเพื่อประชาชน ระยะที่ 3

ตามนโยบาย
ม.ร.ว. สุขุมพันธุ์ บริพัตร
ผู้ว่าราชการกรุงเทพมหานคร
นายจุมพล สำเภาพล
รองผู้ว่าราชการกรุงเทพมหานคร
นางนินนาท ชลิตานนท์
ปลัดกรุงเทพมหานคร

ผู้อำนวยการสำนักการโยธา	
รองผู้อำนวยการสำนักการโยธา	
นายทวีศักดิ์ เลิศประพันธ์	
ผู้อำนวยการสำนักงานออกแบบ	
นายวัชรินทร์ บรรพต	
หัวหน้ากลุ่มงานสถาปัตยกรรม	
นายสินธุ์ชัย บุญบัญญัติ	
หัวหน้ากลุ่มงานวิศวกรรมอาคาร	
นายอริยะ เมฆะกูล	
สถาปนิก	
นายอนุศักดิ์ แสงสังสิทธิ์ ส-สถ.2495	
วิศวกรโครงสร้าง	
นายนรเทพ ฐาพุล สย.7645	
วิศวกรไฟฟ้า	
นายจรูญ มาสุขใจ	ภฟก.2457
วิศวกรสุขาภิบาล	
นายศิระสิทธิ์ ทิมสนิทย์ สย.8469	
วิศวกรเครื่องกล	
นายช่างเขียนแบบ	
นายสุวัฒน์ วงศ์เพิ่มเจริญ	

แบบ บ้านพักอาศัย 1 ชั้น
แบบที่ 115
ชื่อบ้าน มหาหงส์

เจ้าของ

สถานที่

แบบแสดง
แปลนโครงสร้างชั้นล่าง

วันที่ :	เลขที่	รวม
ธันวาคม 2553	S–03	8

แผ่นที่	รวมแผ่น
15	27

FILE :

รายการแก้ไขแบบ
มิถุนายน 2557

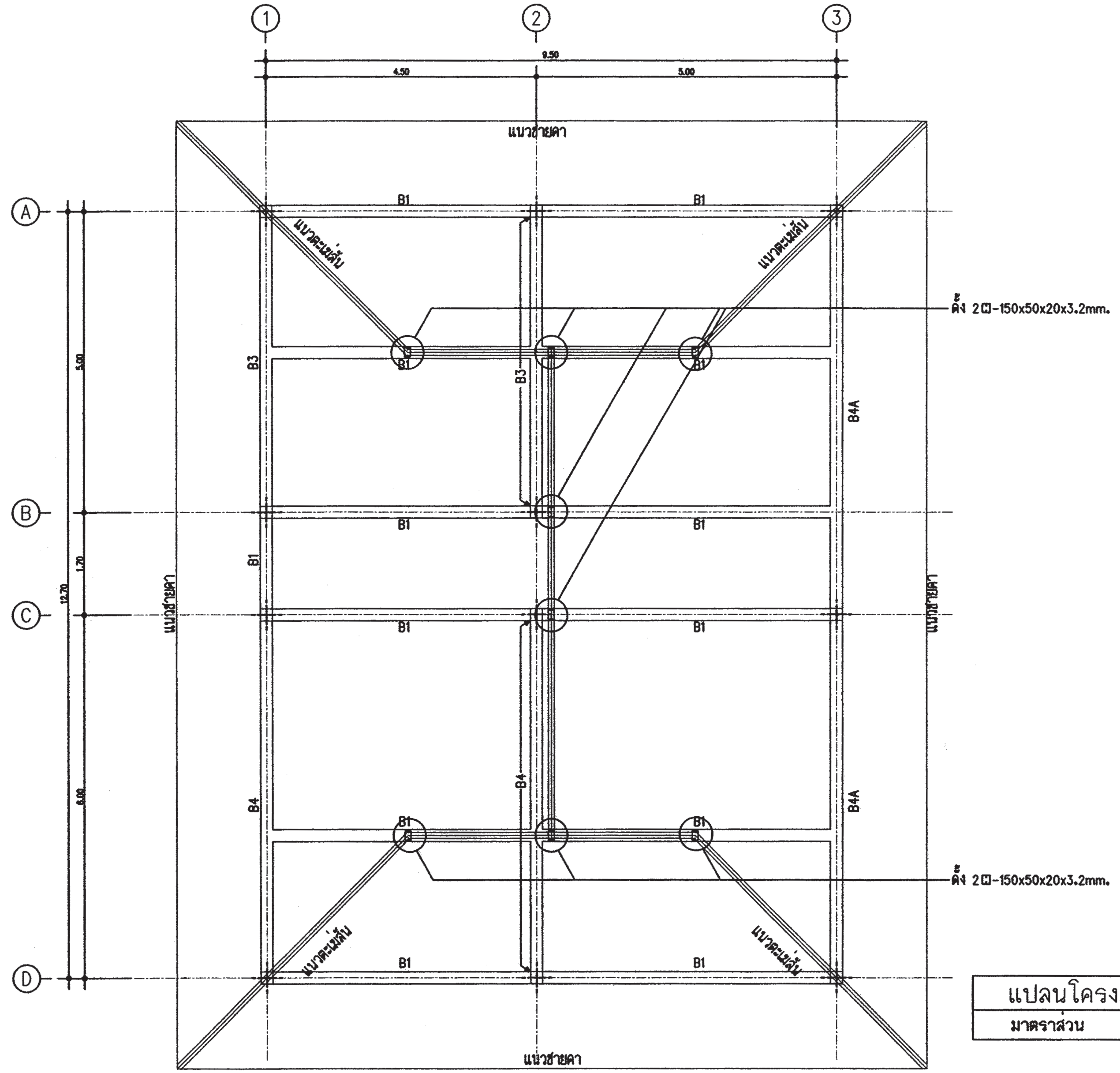

แปลนโครงสร้างรับโครงหลังคา	
มาตราส่วน	1 : 75

สำนักการโยธา
กรุงเทพมหานคร

โครงการ
แบบบ้านยิ้มเพื่อประชาชน ระยะที่ 3

ตามนโยบาย
ม.ร.ว. สุขุมพันธุ์ บริพัตร
ผู้ว่าราชการกรุงเทพมหานคร
นายจุมพล สำเภาพล
รองผู้ว่าราชการกรุงเทพมหานคร
นางนินนาท ชลิตานนท์
ปลัดกรุงเทพมหานคร

ผู้อำนวยการสำนักการโยธา	
รองผู้อำนวยการสำนักการโยธา	
นายทวีศักดิ์ เลิศประพันธ์	
ผู้อำนวยการสำนักงานออกแบบ	
นายวัชรินทร์ บรรพต	
หัวหน้ากลุ่มงานสถาปัตยกรรม	
นายสินธุ์ชัย บุญปักษ์	
หัวหน้ากลุ่มงานวิศวกรรมอาคาร	
นายอริยะ เมฆะกูล	
สถาปนิก	
นายอนุศักดิ์ แสงสังสิทธิ์ ส-สถ.2495	
วิศวกรโครงสร้าง	
นายนงเทพ ชูพูล สย.7645	
วิศวกรไฟฟ้า	
นายจรูญ มาสุขใจ	ภฟก.2457
วิศวกรสุขาภิบาล	
นายจีระสิทธิ์ ทิมสถิตย์ สย.8489	
วิศวกรเครื่องกล	
นายช่างเขียนแบบ	
นายสุวัฒน์ วงศ์เพิ่มเจริญ	

แบบ บ้านพักอาศัย 1 ชั้น
แบบที่ 115
ชื่อบ้าน มหาหงส์

เจ้าของ

สถานที่

แบบแสดง
แปลนโครงสร้างรับโครงหลังคา

วันที่ :	เลขที่	รวม
ธันวาคม 2553	S-04	8

แผ่นที่	รวมแผ่น
16	27

FILE :

รายการแก้ไขแบบ
มิถุนายน 2557

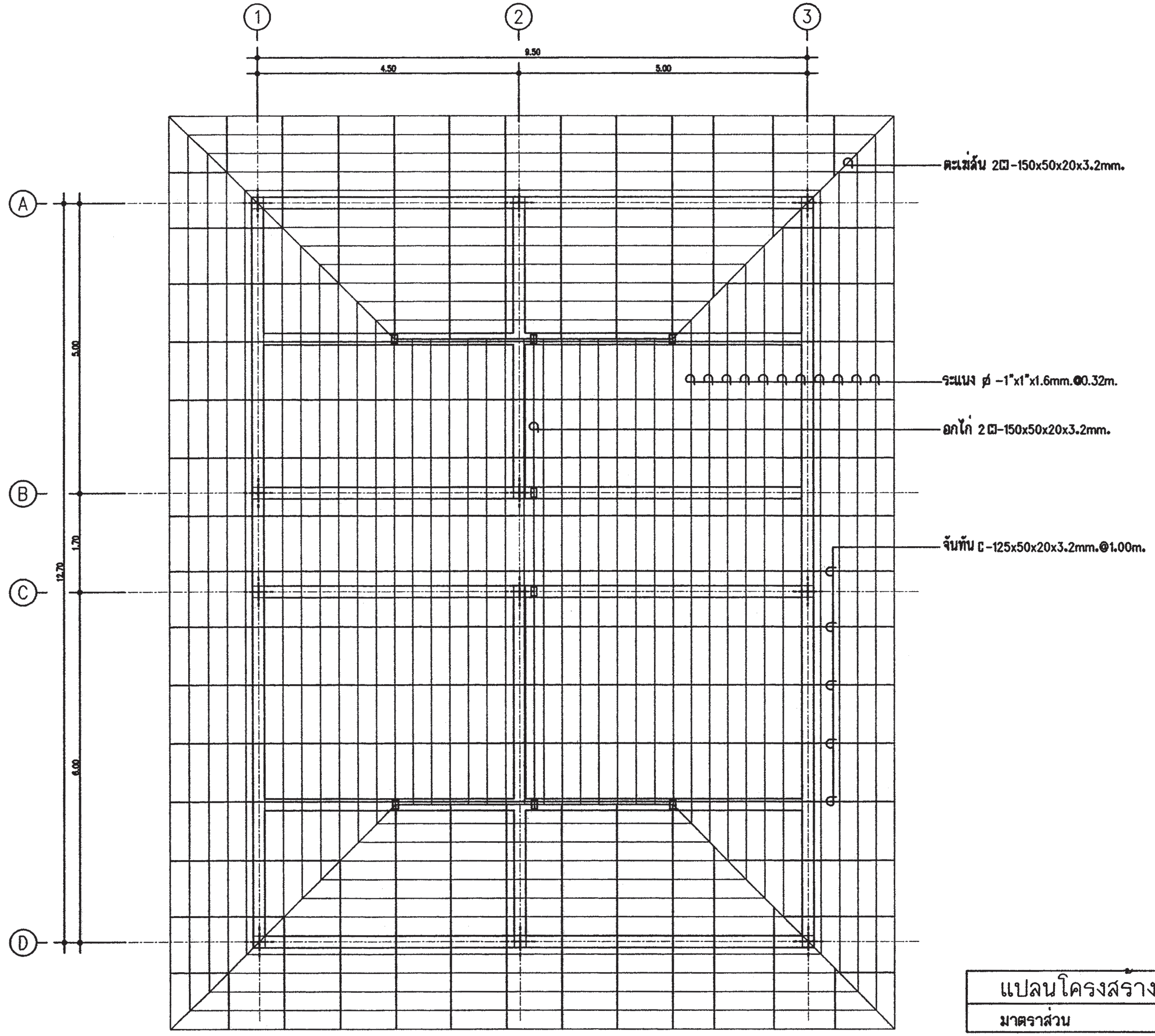

แปลนโครงสร้างหลังคา	
มาตราส่วน	1 : 75

สำนักการ โยธา
กรุงเทพมหานคร

โครงการ
แบบบ้านยิ้มเพื่อประชาชน ระยะที่ 3

ตามนโยบาย
ม.ร.ว. สุขุมพันธุ์ บริพัตร
ผู้ว่าราชการกรุงเทพมหานคร
นายจุมพล สำเภาพล
รองผู้ว่าราชการกรุงเทพมหานคร
นางนินนาท ชลิตานนท์
ปลัดกรุงเทพมหานคร

ผู้อำนวยการสำนักการโยธา	
รองผู้อำนวยการสำนักการโยธา	
นายทวีศักดิ์ เลิศประพันธ์	
ผู้อำนวยการสำนักงานออกแบบ	
นายวัชรินทร์ บรรพต	
หัวหน้ากลุ่มงานสถาปัตยกรรม	
นายสินธุ์ชัย บุญปักษ์	
หัวหน้ากลุ่มงานวิศวกรรมอาคาร	
นายอริยะ เมฆะกูล	
สถาปนิก	
นายอนุศักดิ์ แสงสังสิทธิ์ ส-สถ.2495	
วิศวกรโครงสร้าง	
นายนวเทพ ฐุพุล สย.7645	
วิศวกรไฟฟ้า	
นายจรูญ มาสุขใจ	ภฟก.2457
วิศวกรสุขาภิบาล	
นายจีระสิทธิ์ หิมสถิตย์ สย.8489	
วิศวกรเครื่องกล	
นายช่างเขียนแบบ	
นายสุวัฒน์ วงศ์เพิ่มเจริญ	

แบบ บ้านพักอาศัย 1 ชั้น
แบบที่ 115
ชื่อบ้าน มหาหงส์
เจ้าของ
สถานที่

แบบแสดง
แปลนโครงสร้างหลังคา

วันที่ :	เลขที่	รวม
ธันวาคม 2553	S-05	8

แผ่นที่	รวมแผ่น
17	27

FILE :

รายการแก้ไขแบบ
มิถุนายน 2557

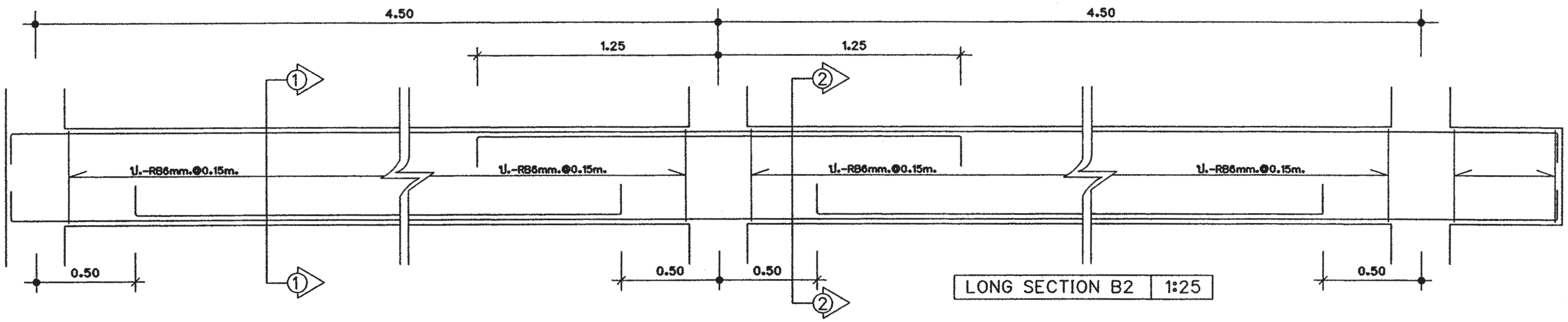

LONG SECTION B2 | 1:25

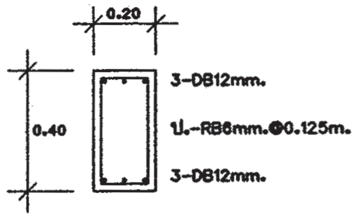

B1 | 1:25

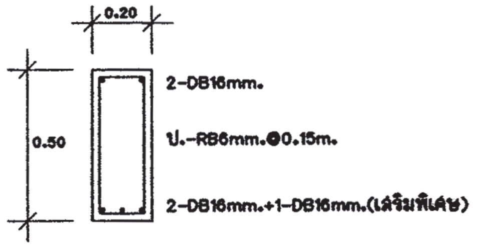

B2 SECTION ①-① | 1:25

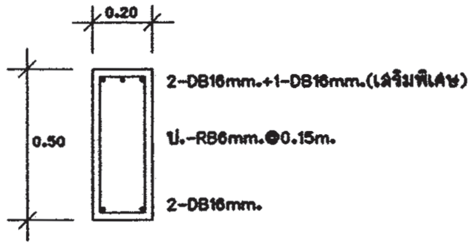

B2 SECTION ②-② | 1:25

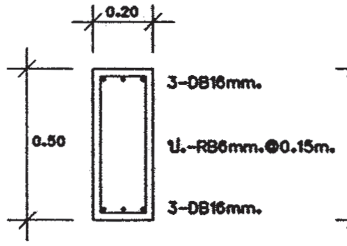

B3 | 1:25

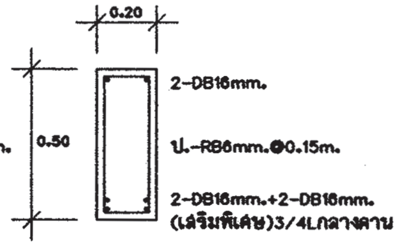

B4 | 1:25

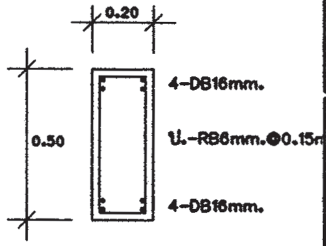

B4A | 1:25

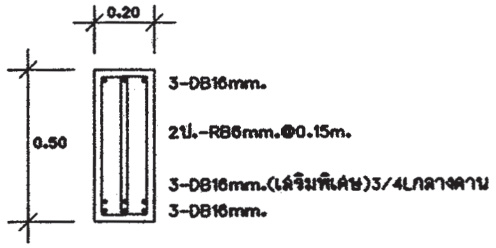

B5 | 1:25

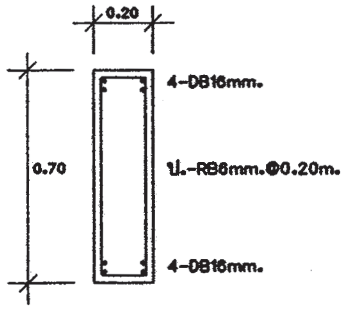

B6 | 1:25

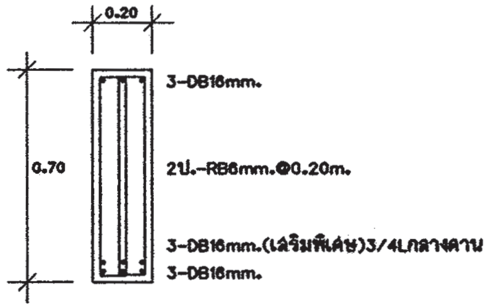

B8 | 1:25

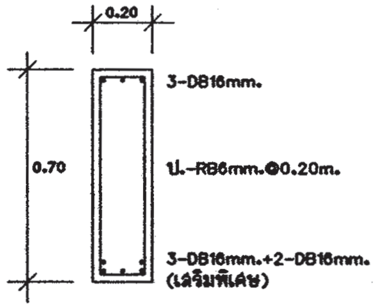

B7 | 1:25

สำนักการ โยธา
กรุงเทพมหานคร

โครงการ
แบบบ้านยิ้มเพื่อประชาชน ระยะที่ 3

ตามนโยบาย
ม.ร.ว. สุขุมพันธุ์ บริพัตร
ผู้ว่าราชการกรุงเทพมหานคร
นายจุมพล สำเภาพล
รองผู้ว่าราชการกรุงเทพมหานคร
นางนินนาท ชลิตานนท์
ปลัดกรุงเทพมหานคร

ผู้อำนวยการสำนักการโยธา

รองผู้อำนวยการสำนักการโยธา
นายทวีศักดิ์ เลิศประพันธ์
ผู้อำนวยการสำนักงานออกแบบ
นายวัชรินทร์ บรรเทา
หัวหน้ากลุ่มงานสถาปัตยกรรม
นายสินธุ์ชัย บุญปักษ์
หัวหน้ากลุ่มงานวิศวกรรมอาคาร
นายอริยะ เมฆะกูล

สถาปนิก
นายอนุศักดิ์ แสงสังสิทธิ์ ส-สถ2495
วิศวกรโครงสร้าง
นายนรเทพ รูพูล สย17645
วิศวกรไฟฟ้า
นายจรูญ มาสุขใจ ภฟก.2457
วิศวกรสุขาภิบาล
นายจีระสิทธิ์ ทิมสถิตย์ สย8489
วิศวกรเครื่องกล

นายช่างเขียนแบบ
นายสุวัฒน์ วงศ์เพิ่มเจริญ

แบบ บ้านพักอาศัย 1 ชั้น
แบบที่ 115
ชื่อบ้าน มหาหงส์

เจ้าของ

สถานที่

แบบแสดง
แบบขยายงานวิศวกรรม 1

วันที่ :	เลขที่	รวม
ธันวาคม 2553	S-06	8

แผ่นที่	รวมแผ่น
18	27

FILE :

รายการแก้ไขแบบ
มิถุนายน 2557

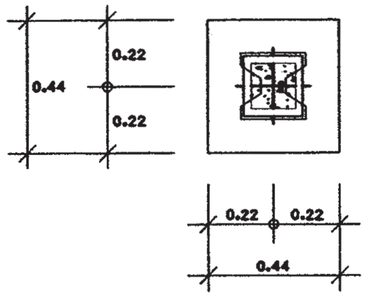

ขยายแปลน F1

มาตราส่วน 1:25

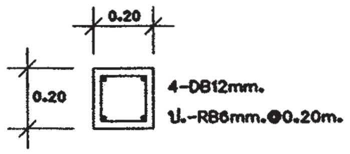

C1 พื้นชั้น1-หลังคา 1:25

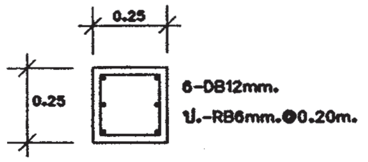

C1 ตอม่อ-พื้นชั้น1 1:25

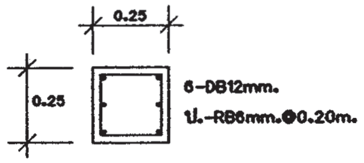

C1A ตอม่อ-พื้นชั้น1 1:25

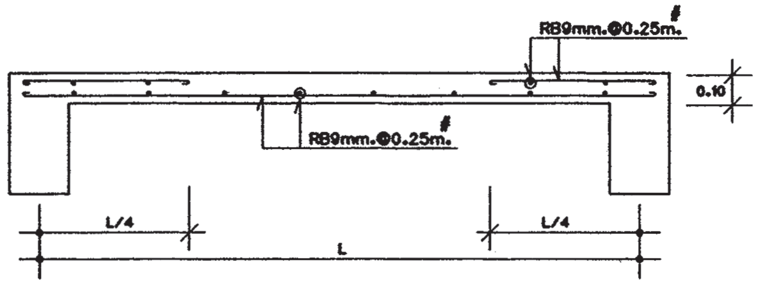

S1 ด้านสั้น 1:25

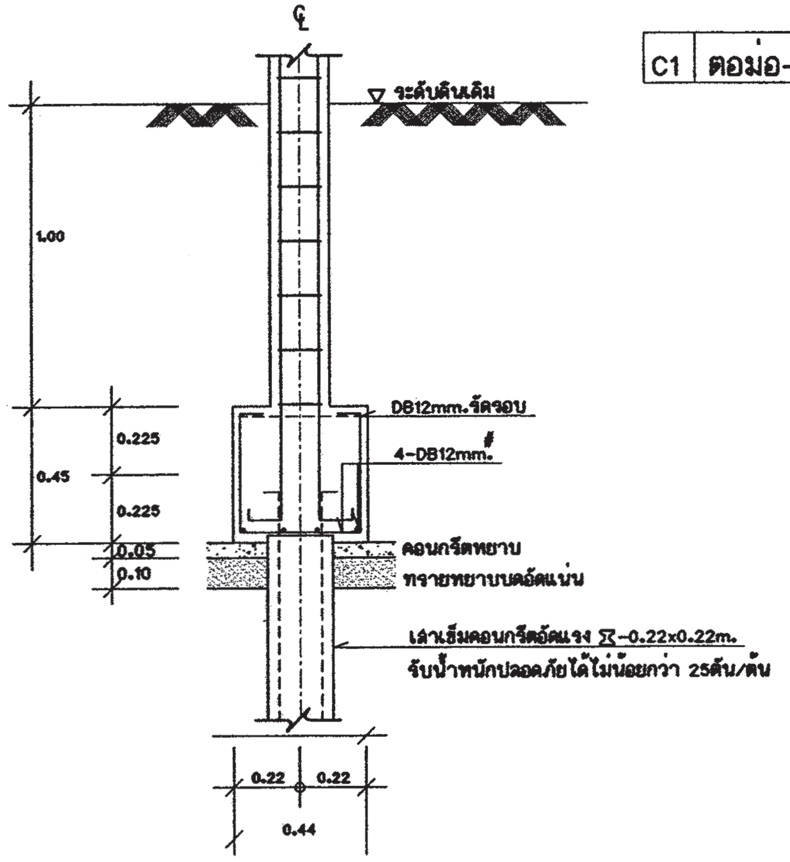

ขยายรูปตัด F1

มาตราส่วน 1:25

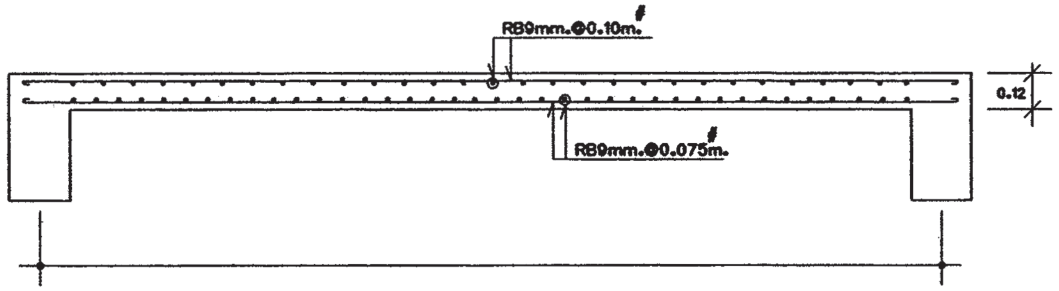

S2 1:25

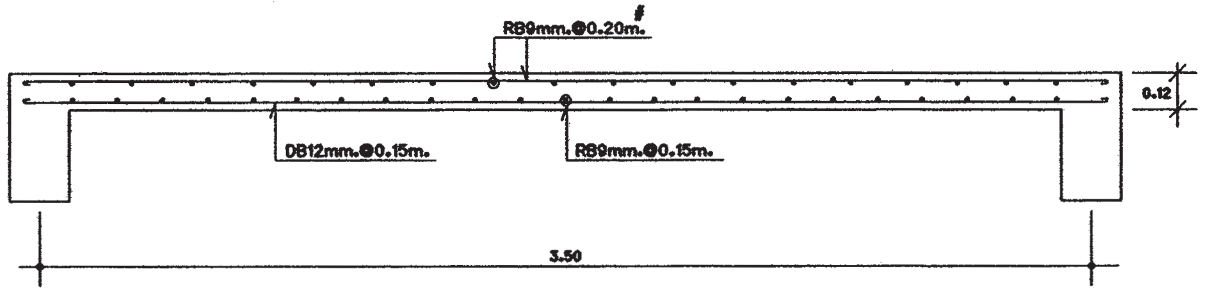

S3 1:25

สำนักการ โยธา
กรุงเทพมหานคร

โครงการ
แบบบ้านยิ้มเพื่อประชาชน ระยะที่ 3

ตามนโยบาย
ม.ร.ว. สุขุมพันธุ์ บริพัตร
ผู้ว่าราชการกรุงเทพมหานคร
นายจุมพล สำเภาพล
รองผู้ว่าราชการกรุงเทพมหานคร
นางนินนาท ชลิตานนท์
ปลัดกรุงเทพมหานคร

ผู้อำนวยการสำนักการโยธา	
รองผู้อำนวยการสำนักการโยธา	
นายทวีศักดิ์ เลิศประพันธ์	
ผู้อำนวยการสำนักงานออกแบบ	
นายวัชรินทร์ บรรพต	
หัวหน้ากลุ่มงานสถาปัตยกรรม	
นายสันธุ์ชัย บุญปักษ์	
หัวหน้ากลุ่มงานวิศวกรรมอาคาร	
นายอริยะ เมฆะกูล	
สถาปนิก	
นายอนุศักดิ์ แสงสังสิทธิ์ ส-สถ.2495	
วิศวกรโครงสร้าง	
นายนรเทพ จุฑูล สย.7645	
วิศวกรไฟฟ้า	
นายจรูญ มาสุขใจ	ภฟก.2457
วิศวกรสุขาภิบาล	
นายจีระสิทธิ์ ทิมสถิตย์ สย.8489	
วิศวกรเครื่องกล	
นายช่างเขียนแบบ	
นายสุวัฒน์ วงศ์เพิ่มเจริญ	

แบบ บ้านพักอาศัย 1 ชั้น
แบบที่ 115
ชื่อบ้าน มหาหงส์

เจ้าของ

สถานที่

แบบแสดง
แบบขยายงานวิศวกรรม 2

วันที่ :	เลขที่	รวม
ธันวาคม 2553	S-07	8

แผ่นที่	รวมแผ่น
19	27

FILE :

รายการแก้ไขแบบ
มิถุนายน 2557

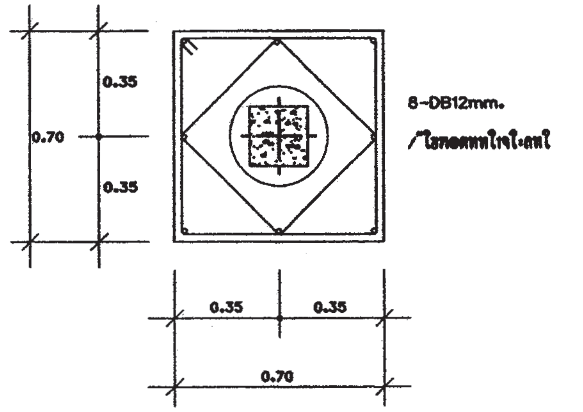

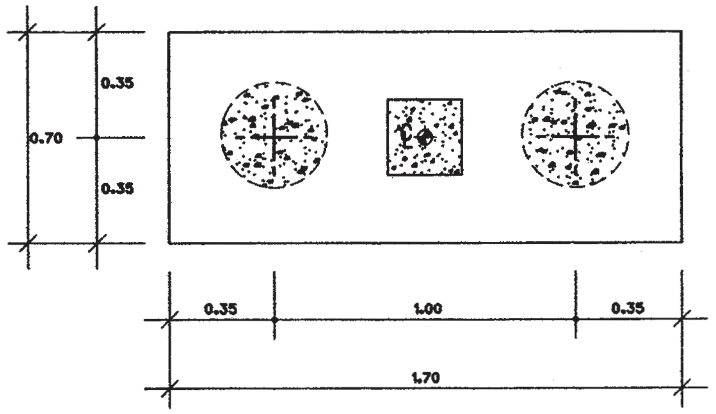

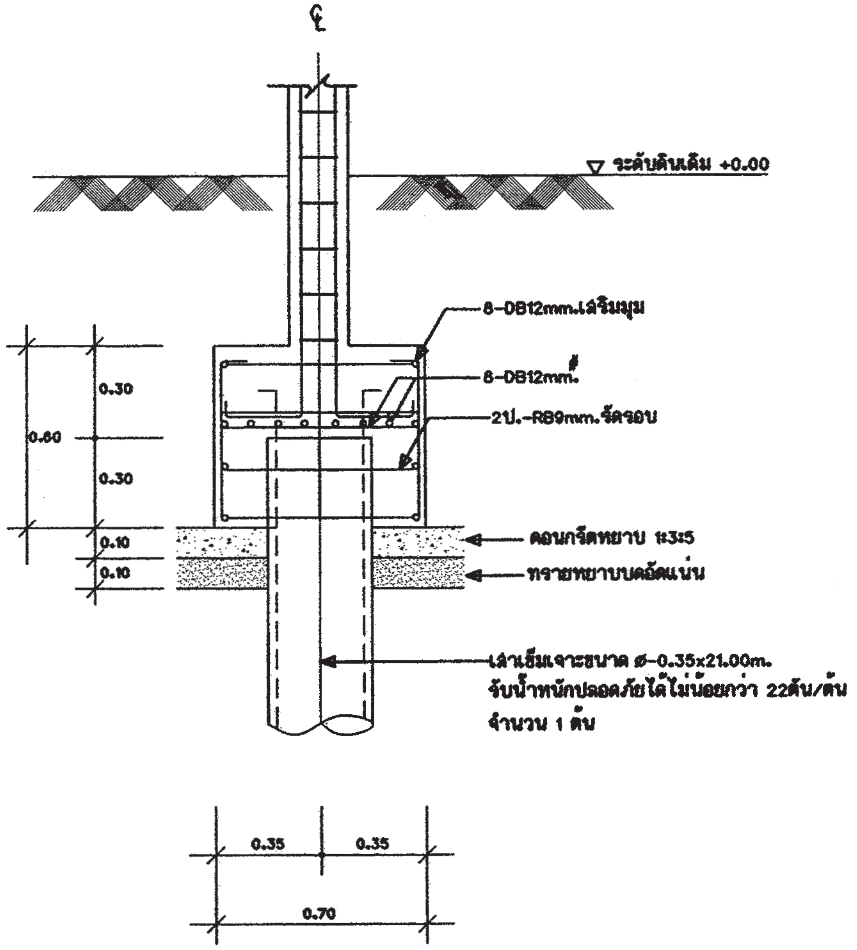

ขยายรูปตัด F1A

มาตราส่วน 1:25

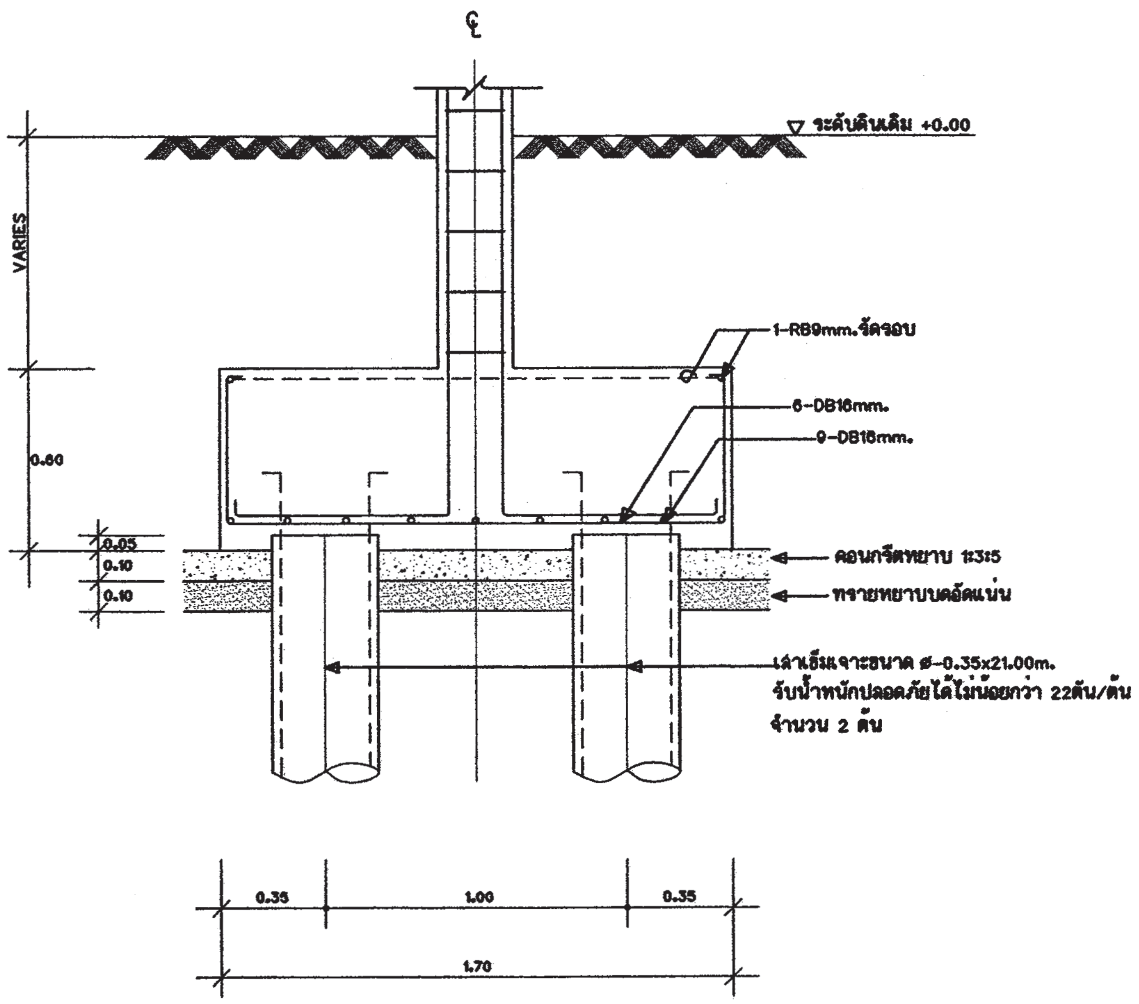

ขยายรูปตัด F2A

มาตราส่วน 1:25

หมายเหตุ -กรณีใช้ฐานรากเสาเข็มเจาะแทนฐานรากเสาเข็มตอก
ให้ใช้เทียบ ดังนี้ F1=F1A , F2=F2A

สำนักการ โยธา
กรุงเทพมหานคร

โครงการ
แบบบ้านยิ้มเพื่อประชาชน ระยะที่ 3

ตามนโยบาย
ม.ร.ว. สุขุมพันธุ์ บริพัตร
ผู้ว่าราชการกรุงเทพมหานคร
นายจุมพล สำเภาพล
รองผู้ว่าราชการกรุงเทพมหานคร
นางนินนาท ชลิตานนท์
ปลัดกรุงเทพมหานคร

ผู้อำนวยการสำนักการโยธา	
รองผู้อำนวยการสำนักการโยธา	
นายทวีศักดิ์ เลิศประพันธ์	
ผู้อำนวยการสำนักงานออกแบบ	
นายวัชรินทร์ บรรพต	
หัวหน้ากลุ่มงานสถาปัตยกรรม	
นายสินธุ์ชัย บุญมีกษ์	
หัวหน้ากลุ่มงานวิศวกรรมอาคาร	
นายอริยะ เมฆะกุล	
สถาปนิก	
นายอนุศักดิ์ แสงสังสิทธิ์ ส-สถ.2495	
วิศวกรโครงสร้าง	
นายนวเทพ รูหุล สย.7645	
วิศวกรไฟฟ้า	
นายจรูญ มาสุขใจ	ภฟก.2457
วิศวกรสุขาภิบาล	
นายจีระสิทธิ์ ทิมสถิตย์ สย.8489	
วิศวกรเครื่องกล	
นายช่างเขียนแบบ	
นายสุวัฒน์ วงศ์เพิ่มเจริญ	

แบบ บ้านพักอาศัย 1 ชั้น
แบบที่ 115
ชื่อบ้าน มหาหงส์

เจ้าของ

สถานที่

แบบแสดง
แบบขยายงานวิศวกรรม 3

วันที่ :	เลขที่	รวม
ธันวาคม 2553	S-08	8

แผ่นที่	รวมแผ่น
20	27

FILE :

รายการแก้ไขแบบ
มิถุนายน 2557

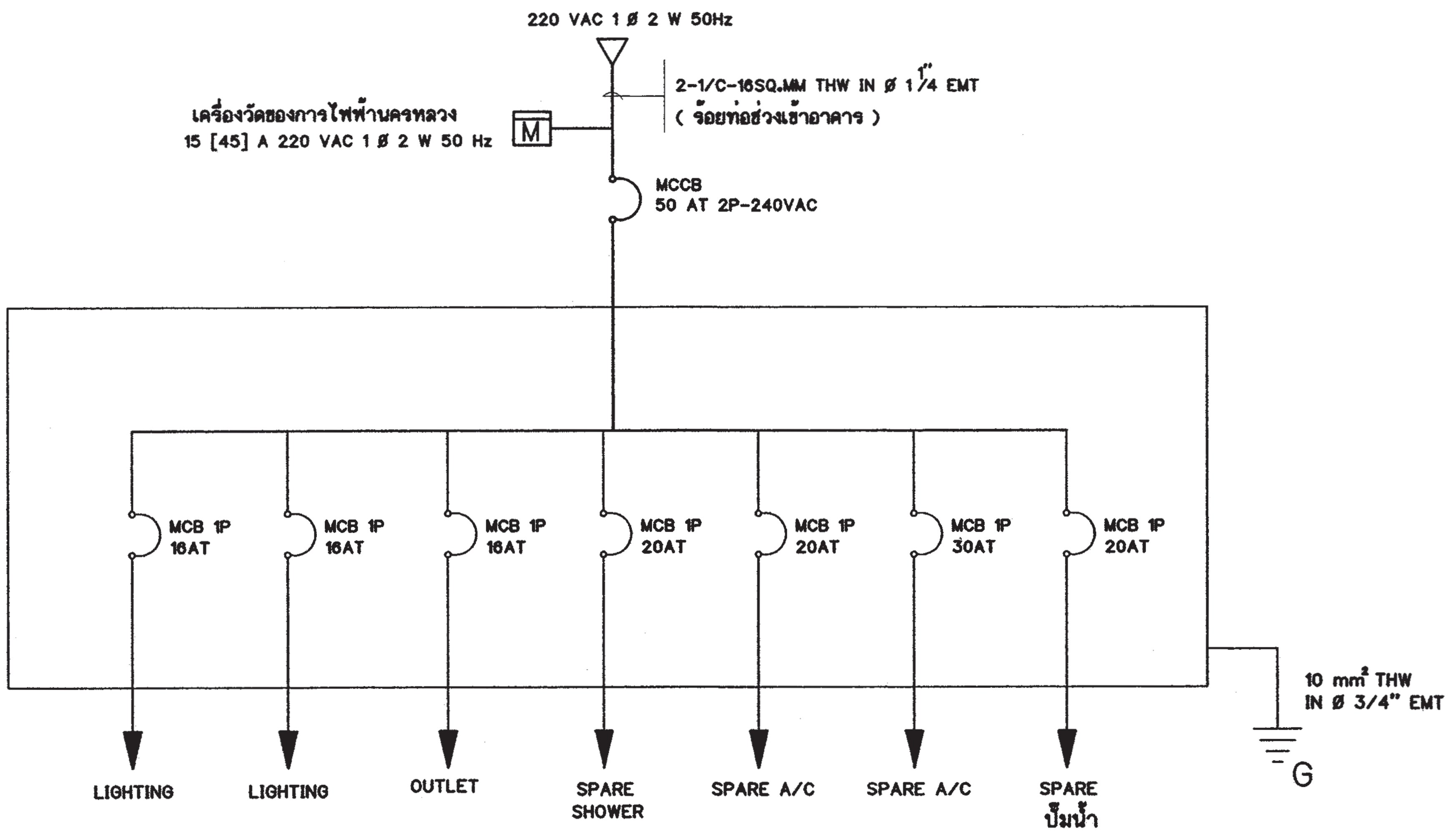

SINGLE LINE DIAGRAM

สัญลักษณ์ระบบไฟฟ้า

สัญลักษณ์	ความหมาย
⊡	โคมกลมหลอด ฟลูออเรสเซนต์ 1x32 W พร้อมฝาครอบสีใส
▭	ดวงโคมหลอด ฟลูออเรสเซนต์ 1x18 W พร้อมฝาครอบสีใส
○	โคม DOWNLIGHT 1x11 W
⌖	โคม DOWNLIGHT หลอด COMPACT 1x11 W
S	สวิตช์ไฟฟ้าแบบธรรมดา
S_3	สวิตช์ไฟฟ้าแบบ 3ทาง
⊖	เต้ารับไฟฟ้าแบบมีสายดิน
TV	เต้ารับทีวี
⧍	เต้ารับโทรศัพท์
Ⓙ	กล่องต่อสายไฟ
◪	แผงจ่ายไฟ
MCB	MINIATURE CIRCUIT BREAKER

รายการระบบงานไฟฟ้า

- แผงจ่ายไฟเป็นกล่องเหล็ก
- สายไฟตามมาตรฐานอุตสาหกรรม
- เต้ารับไฟฟ้าแบบมีสายดิน
- สวิตช์ไฟฟ้าแบบธรรมดา และ สามทาง
- สายเมนวงจรย่อยขนาด 4 มม.²
- สายไฟเข้าเต้ารับขนาด 2.5 มม.²
- สายไฟเข้าดวงโคมขนาด 1 มม.²
- การเดินสายร้อยในท่อร้อยสายฝังในผนังส่วนการเดินสายในฝ้าเพดานให้เดินร้อยท่อร้อยยึดติดกับเสาหรือคาน
- สายไฟเข้าเครื่องทำน้ำอุ่น 3500 W ขนาด 4 มม.²
- สาย COAXIAL เข้าเต้ารับทีวีใช้ RG6
- สายโทรศัพท์เข้าเต้ารับโทรศัพท์ ขนาด 0.65 มม.
- การต่อลงดินต้องเป็นไปตามกฎของการไฟฟ้านครหลวง
- ทิ้งสายข้างหนึ่งไว้ในกล่องต่อสายในห้องนอน หรือ ห้องน้ำ อีกข้างหนึ่งต่อเข้ากับ CIRCUIT BREAKER ในแผงจ่ายไฟ

สำนักการ โยธา
กรุงเทพมหานคร

โครงการ
แบบบ้านยิ้มเพื่อประชาชน ระยะที่ 3

ตามนโยบาย
ม.ร.ว. สุขุมพันธุ์ บริพัตร
ผู้ว่าราชการกรุงเทพมหานคร
นายจุมพล สำเภาพล
รองผู้ว่าราชการกรุงเทพมหานคร
นางนินนาท ชลิตานนท์
ปลัดกรุงเทพมหานคร

ผู้อำนวยการสำนักการโยธา
รองผู้อำนวยการสำนักการโยธา
นายทวีศักดิ์ เลิศประพันธ์
ผู้อำนวยการสำนักงานออกแบบ
นายวัชรินทร์ บรรพต
หัวหน้ากลุ่มงานสถาปัตยกรรม
นายสินธุ์ชัย บุญปักษ์
หัวหน้ากลุ่มงานวิศวกรรม
นายอริยะ เมฆะกุล
สถาปนิก
นายอนุศักดิ์ แสงสังสิทธิ์ ส-สถ.2495
วิศวกรโครงสร้าง
นายนรเทพ ฐาพูล สย 7645
วิศวกรไฟฟ้า
นายจูญ มาสุขใจ ภฟก. 2457
วิศวกรสุขาภิบาล
นายจีระสิทธิ์ หิมสถิตย์ สย.8489
วิศวกรเครื่องกล
นายช่างเขียนแบบ
นายสมชาย กันนะสมบัติ

แบบ บ้านพักอาศัย 1 ชั้น
แบบที่ 115
ชื่อบ้าน มหาหงส์
เจ้าของ
สถานที่

แบบแสดง
รายการระบบงานไฟฟ้า
สัญลักษณ์ระบบไฟฟ้า
SINGLE LINE DIAGRAM
มาตราส่วน 1:75

FILE :
วันที่
เลขที่ E-01
รวม 2
แผ่นที่ 21
รวมแผ่น 27

รายการแก้ไขแบบ

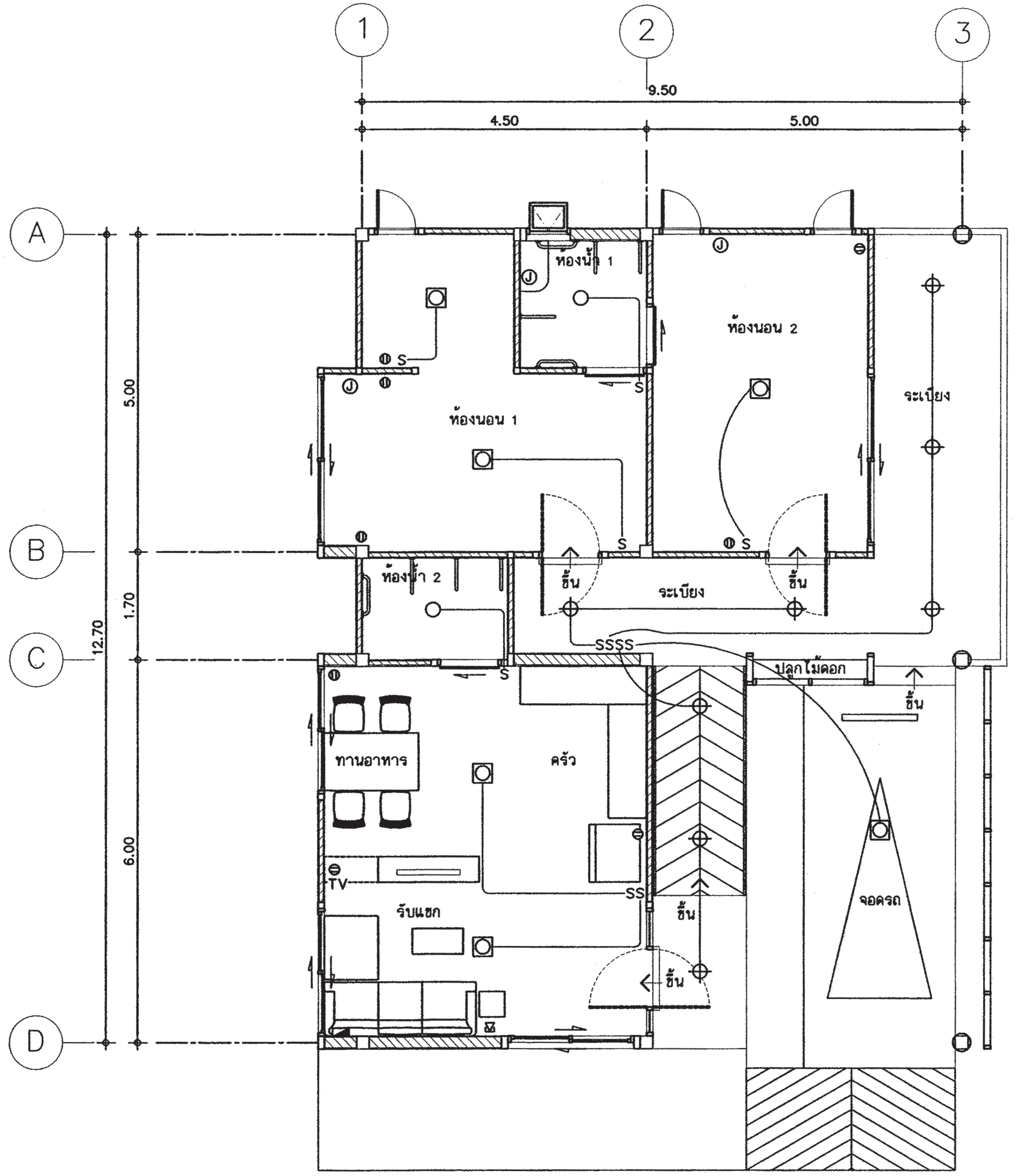

แปลนระบบไฟฟ้าแสงสว่าง

เต้ารับไฟฟ้า-โทรศัพท์-โทรทัศน์

มาตราส่วน 1 : 75

สำนักการ โยธา
กรุงเทพมหานคร

โครงการ
แบบบ้านยิ้มเพื่อประชาชน ระยะที่ 3

ตามนโยบาย
ม.ร.ว. สุขุมพันธุ์ บริพัตร
ผู้ว่าราชการกรุงเทพมหานคร
นายจุมพล สำเภาพล
รองผู้ว่าราชการกรุงเทพมหานคร
นางนินนาท ชลิตานนท์
ปลัดกรุงเทพมหานคร

ผู้อำนวยการสำนักการโยธา	
รองผู้อำนวยการสำนักการโยธา	
นายทวีศักดิ์ เลิศประพันธ์	
ผู้อำนวยการสำนักงานออกแบบ	
นายวัชรินทร์ บรรพต	
หัวหน้ากลุ่มงานสถาปัตยกรรม	
นายสินธุ์ชัย บุญปักษ์	
หัวหน้ากลุ่มงานวิศวกรรม	
นายอริยะ เมฆะกุล	
สถาปนิก	
นายอนุศักดิ์ แสงสังสิทธิ์	ส-สถ2495
วิศวกรโครงสร้าง	
นายนรเทพ ชูพูล สย 7645	
วิศวกรไฟฟ้า	
นายจรูญ มาสุขใจ ภฟก. 2457	
วิศวกรสุขาภิบาล	
นายจีระสิทธิ์ ทิมสถิตย์ สย8489	
วิศวกรเครื่องกล	
นายช่างเขียนแบบ	
นายสมราย กันนะสมบัติ	

แบบ บ้านพักอาศัย 1 ชั้น
แบบที่ 115
ชื่อบ้าน มหาหงส์

เจ้าของ

สถานที่

แบบแสดง
แปลนระบบไฟฟ้าแสงสว่าง
เต้ารับไฟฟ้า-โทรศัพท์-โทรทัศน์
มาตราส่วน 1:75

FILE :	เลขที่	รวม
วันที่	E-02	2
แผ่นที่ 22	รวมแผ่น 27	

รายการแก้ไขแบบ

ตารางที่ 1 แสดงการเลือกใช้ขนาดเครื่องสูบน้ำแบบอัตโนมัติสำหรับโครงการบ้านยิ้ม

ขนาดเครื่องสูบน้ำ (วัตต์)	จำนวนห้องน้ำของบ้าน	จำนวนชั้นของบ้าน
100	1 - 3	1 - 2
150	4	1 - 2
200	5	2 - 3
250	6	2 - 3
300	7	2 - 3

ตารางที่ 2 แสดงการเลือกใช้ขนาดถังเก็บน้ำแบบตั้งพื้นสำหรับโครงการบ้านยิ้ม

ชื่อ	จำนวนห้องนอนของบ้าน	ความจุ (ลบ.ม.)
ถังเก็บน้ำ 1 (WT1)	1 - 2	1
ถังเก็บน้ำ 2 (WT2)	3 - 4	2
ถังเก็บน้ำ 3 (WT3)	5 - 6	3

ถังเก็บน้ำที่ใช้ ทำจากวัสดุไฟเบอร์กลาสเสริมแรงผลิตตามมาตรฐาน มอก. 435 – 2548

ตารางที่ 3 แสดงการเลือกใช้ขนาดถังบำบัดน้ำเสียแบบฝังใต้ดินสำหรับโครงการบ้านยิ้ม

ชื่อ	จำนวนห้องนอนของบ้าน	ปริมาณการบำบัด(ลบ.ม./วัน)
ถังบำบัดน้ำเสีย 1 (WWTP1)	1 - 2	1
ถังบำบัดน้ำเสีย 2 (WWTP2)	3 - 4	2
ถังบำบัดน้ำเสีย 3 (WWTP3)	5 - 6	3

ถังบำบัดน้ำเสียเป็นระบบเกรอะ – กรองไร้อากาศ ตัวถังทำจากวัสดุไฟเบอร์กลาสเสริมแรง สามารถรองรับปริมาณน้ำเสียได้ไม่น้อยกว่าตามที่กำหนดในตารางที่ 3 ที่ค่า BOD เข้าระบบไม่น้อยกว่า 250 มิลลิกรัมต่อลิตร และค่า BOD ของน้ำที่ผ่านการบำบัดแล้วไม่เกิน 50 มิลลิกรัมต่อลิตร

ตารางที่ 4 แสดงการเลือกใช้วัสดุท่อสำหรับโครงการบ้านยิ้ม

การใช้งาน	วัสดุ
ท่อประปา (CW)	ท่อ PVC Class 13.5 ผลิตตามมาตรฐาน มอก. 17 – 2532
	ต่อด้วยน้ำยาประสานผลิตภัณฑ์เดียวกับผู้ผลิตท่อ
ท่อระบายน้ำโสโครก น้ำทิ้ง	ท่อ PVC Class 13.5 ผลิตตามมาตรฐาน มอก. 17 – 2532
น้ำฝนและท่ออากาศ(S,W,RL,V)	ต่อด้วยน้ำยาประสานผลิตภัณฑ์เดียวกับผู้ผลิตท่อ

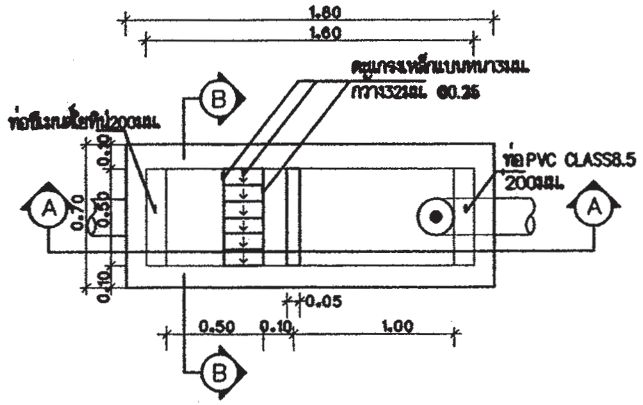

แปลนบ่อดักขยะและดักไขมัน

มาตราส่วน AS SHOWN

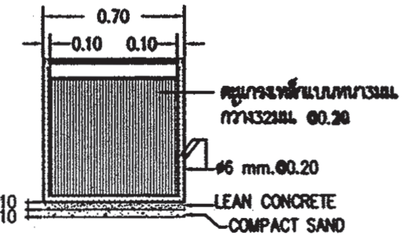

รูปตัด B–B

มาตราส่วน AS SHOWN

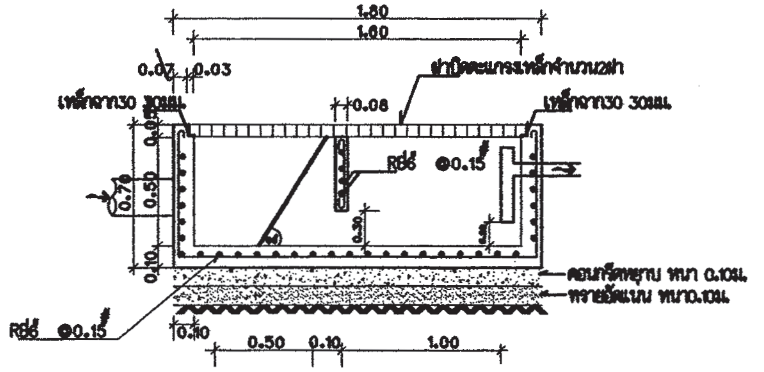

รูปตัด A–A

มาตราส่วน AS SHOWN

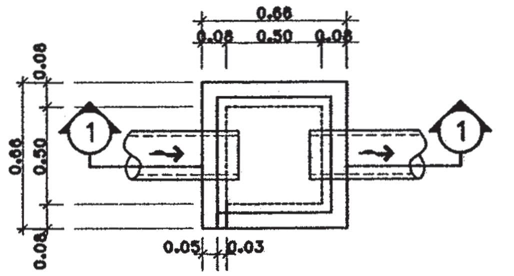

บ่อพักน้ำทิ้ง

มาตราส่วน AS SHOWN

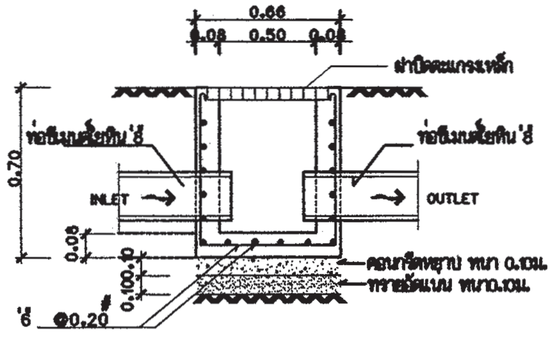

รูปตัด ①- ①

มาตราส่วน AS SHOWN

สำนักการโยธา
กรุงเทพมหานคร

โครงการ
แบบบ้านยิ้มเพื่อประชาชน ระยะที่ 3

ตามนโยบาย
ม.ร.ว. สุขุมพันธุ์ บริพัตร
ผู้ว่าราชการกรุงเทพมหานคร
นายจุมพล สำเภาพล
รองผู้ว่าราชการกรุงเทพมหานคร
นางนินนาท ชลิตานนท์
ปลัดกรุงเทพมหานคร

ผู้อำนวยการสำนักการโยธา

รองผู้อำนวยการสำนักการโยธา
นายทวีศักดิ์ เลิศประพันธ์
ผู้อำนวยการสำนักงานออกแบบ
นายวัชรินทร์ บรรพต
หัวหน้ากลุ่มงานสถาปัตยกรรม
นายสินธุ์ชัย บุญปักษ์
หัวหน้ากลุ่มงานวิศวกรรม
นายอริยะ เมฆะกุล

สถาปนิก
นายอนุศักดิ์ แสงสังสิทธิ์ ส-สถ.2495

วิศวกรโครงสร้าง
นายนรเทพ ชูพูล สย.7645
วิศวกรไฟฟ้า
นายจรูญ มาสุขใจ ภฟก. 2457
วิศวกรสุขาภิบาล
นายจิระสิทธิ์ ทิมสถิตย์ สย.6489
วิศวกรเครื่องกล

นายช่างเขียนแบบ
นางสาวพิทักษ์กุล แสงพินิจ

แบบ บ้านพักอาศัย 1 ชั้น
แบบที่ 115
ชื่อบ้าน มหาหงส์
เจ้าของ

สถานที่

แบบแสดง
รายการประกอบแบบระบบสุขาภิบาล
มาตราส่วน

FILE :	เลขที่	รวม
วันที่	SN–01	5
แผ่นที่ 23	รวมแผ่น 27	

รายการแก้ไขแบบ

สัญลักษณ์	อักษรย่อ	รายละเอียด
W	W	ท่อน้ำเสีย (PVC มอก. CLASS 8.5)
S	S	ท่อน้ำทิ้งส้วม (PVC มอก. CLASS 8.5)
V	V	ท่อระบายอากาศ (PVC มอก. CLASS 8.5)
⋈	⋈	จุดปลายท่อน้ำดี (ก๊อกน้ำ , STOP VALE)
	CW	ท่อน้ำดี (CW) (PVC มอก. CLASS 13.5)
	–	แนวท่อใยหิน เส้นผ่าศูนย์กลาง 0.20 เมตร
	–	แนวเขตที่ดิน
FD	FD	ท่อระบายน้ำที่พื้น (PVC มอก. CLASS 8.5)
RD	RD	ท่อระบายน้ำฝน (PVC มอก. CLASS 8.5)
	FCO	FLOOR CLEANOUT
M	M	มาตรวัดน้ำ
	P	ปั๊มน้ำ
MH.	–	บ่อพักน้ำทิ้งสำเร็จรูป ขนาด 0.40 x 0.40 เมตร
	–	ถังบำบัดน้ำเสีย (WWTP)

หมายเหตุ

ผังบริเวณนี้เป็นเพียงตัวอย่างเพื่อประมาณราคา ค่าก่อสร้างส่วนประกอบอาคารเท่านั้น
ส่วนรายละเอียดของสถานที่จริง ให้กำหนดรายละเอียดขณะก่อสร้าง
ส่วนที่มิได้ปรากฎในแบบให้ปฏิบัติตาม พรบ.ควบคุมอาคาร และข้อบัญญัติกรุงเทพมหานคร

สำนักการโยธา
กรุงเทพมหานคร

โครงการ
แบบบ้านยิ้มเพื่อประชาชน ระยะที่ 3

ตามนโยบาย
ม.ร.ว. สุขุมพันธุ์ บริพัตร
ผู้ว่าราชการกรุงเทพมหานคร
นายจุมพล สำเภาพล
รองผู้ว่าราชการกรุงเทพมหานคร
นางนินนาท ชลิตานนท์
ปลัดกรุงเทพมหานคร

ผู้อำนวยการสำนักการโยธา

รองผู้อำนวยการสำนักการโยธา
นายทวิศักดิ์ เลิศประพันธ์
ผู้อำนวยการสำนักงานออกแบบ
นายวัชรินทร์ บรรพต
หัวหน้ากลุ่มงานสถาปัตยกรรม
นายสินธุ์ชัย บุญปักษ์
หัวหน้ากลุ่มงานวิศวกรรม
นายอริยะ เมฆะกูล

สถาปนิก
นายอนุศักดิ์ แสงสังสิทธิ์ ส-สถ.2495

วิศวกรโครงสร้าง
นายนรเทพ ชูพูล สย.7645
วิศวกรไฟฟ้า
นายจรูญ มาสุขใจ ภฟก. 2457
วิศวกรสุขาภิบาล
นายจิระสิทธิ์ ทิมสถิตย์ สย.8489
วิศวกรเครื่องกล

นายช่างเขียนแบบ
นางสาวพิทักษ์กุล แสงพินิจ

แบบ บ้านพักอาศัย 1 ชั้น
แบบที่ 115
ชื่อบ้าน มหาหงส์
เจ้าของ

สถานที่

แบบแสดง
สารบัญ
มาตราส่วน 1:75

FILE :	เลขที่	รวม
วันที่	SN-02	5
แผ่นที่ 24	รวมแผ่น 27	

รายการแก้ไขแบบ

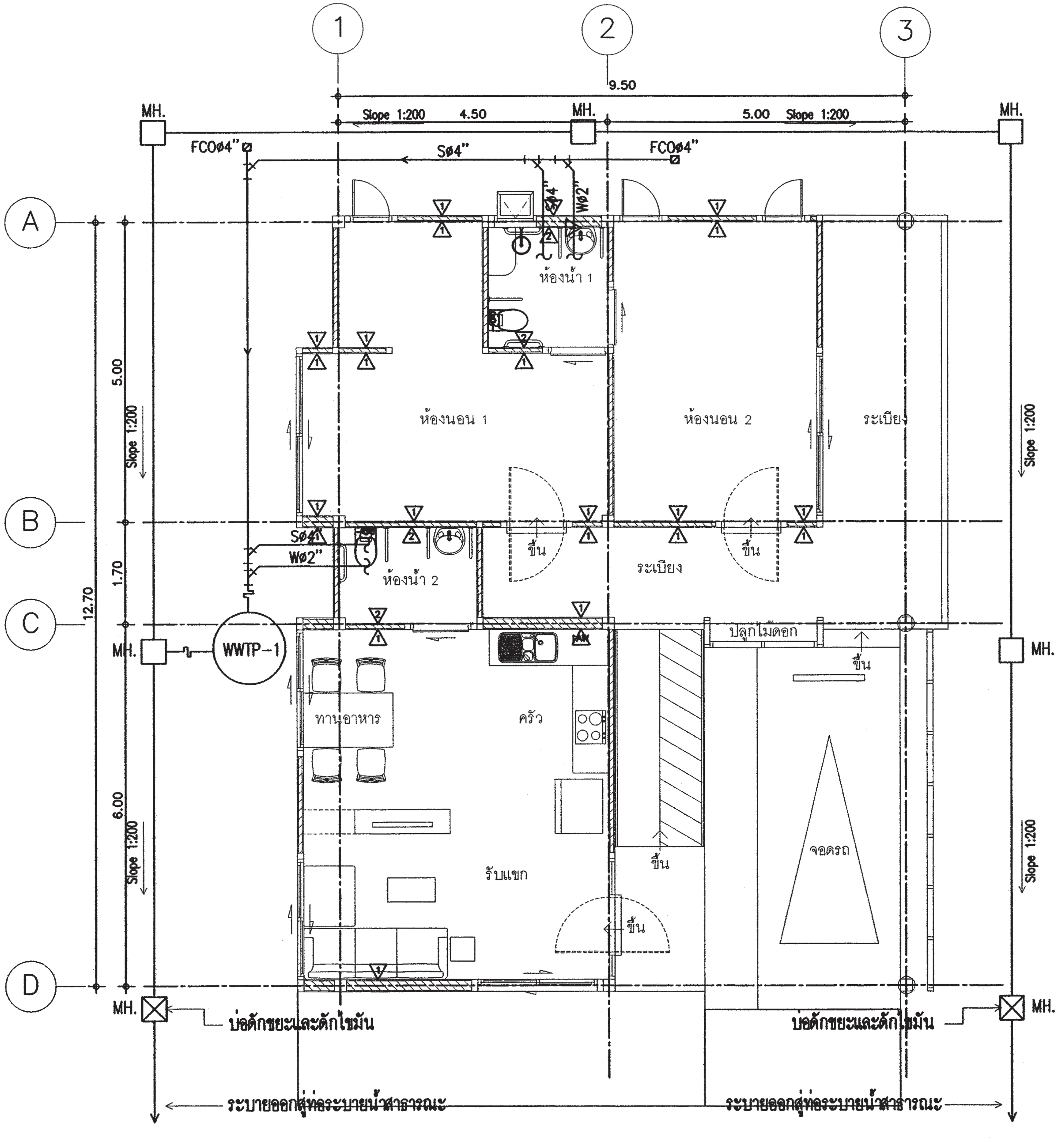

แปลนระบบสุขาภิบาล

มาตราส่วน 1 : 75

สำนักการ โยธา
กรุงเทพมหานคร

โครงการ
แบบบ้านยิ้มเพื่อประชาชน ระยะที่ 3

ตามนโยบาย
ม.ร.ว. สุขุมพันธุ์ บริพัตร
ผู้ว่าราชการกรุงเทพมหานคร
นายจุมพล สำเภาพล
รองผู้ว่าราชการกรุงเทพมหานคร
นางนินนาท ชลิตานนท์
ปลัดกรุงเทพมหานคร

ผู้อำนวยการสำนักการโยธา	
รองผู้อำนวยการสำนักการโยธา	
นายทวีศักดิ์ เลิศประพันธ์	
ผู้อำนวยการสำนักงานออกแบบ	
นายวัชรินทร์ บรรพต	
หัวหน้ากลุ่มงานสถาปัตยกรรม	
นายสินธุ์ชัย บุญปักษ์	
หัวหน้ากลุ่มงานวิศวกรรม	
นายธริยะ เนมะกุล	
สถาปนิก	
นายอนุศักดิ์ แสงสังสิทธิ์ ส-สถ2495	
วิศวกรโครงสร้าง	
นายนรเทพ รุพุล สย.7645	
วิศวกรไฟฟ้า	
นายจรูญ มาสุขใจ ภฟก 2457	
วิศวกรสุขาภิบาล	
นายจีระสิทธิ์ ทิมสถิตย์ สย.8489	
วิศวกรเครื่องกล	
นายช่างเขียนแบบ	
นางสาวพิทักษ์กุล แสงพินิจ	

แบบ บ้านพักอาศัย 1 ชั้น
แบบที่ 115
ชื่อบ้าน มหาหงส์

เจ้าของ

สถานที่

แบบแสดง
แปลนระบบสุขาภิบาล

มาตราส่วน 1:75

FILE :	เลขที่	รวม
วันที่	SN-03	5
แผ่นที่ 25	**รวมแผ่น** 27	

รายการแก้ไขแบบ

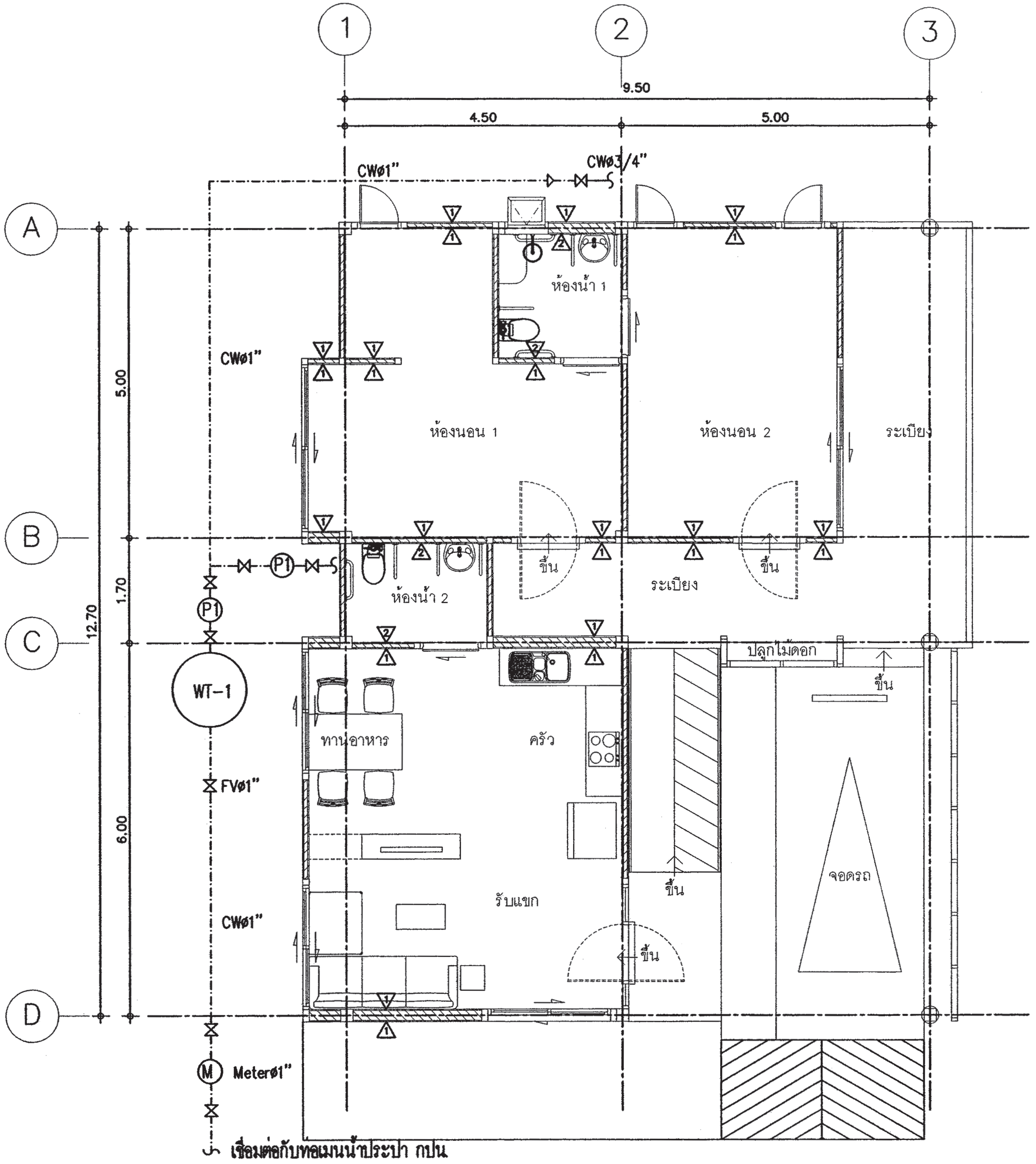

แปลนระบบประปา

มาตราส่วน 1 : 75

สำนักการ โยธา
กรุงเทพมหานคร

โครงการ

แบบบ้านยิ้มเพื่อประชาชน ระยะที่ 3

ตามนโยบาย

ม.ร.ว. สุขุมพันธุ์ บริพัตร
ผู้ว่าราชการกรุงเทพมหานคร

นายจุมพล สำเภาพล
รองผู้ว่าราชการกรุงเทพมหานคร

นางนินนาท ชลิตานนท์
ปลัดกรุงเทพมหานคร

ผู้อำนวยการสำนักการโยธา

รองผู้อำนวยการสำนักการโยธา
นายทวีศักดิ์ เลิศประพันธ์

ผู้อำนวยการสำนักงานออกแบบ
นายวัชรินทร์ บรรพต

หัวหน้ากลุ่มงานสถาปัตยกรรม
นายสินธุ์ชัย บุญปักษ์

หัวหน้ากลุ่มงานวิศวกรรม
นายอริยะ เมฆะกุล

สถาปนิก
นายอนุศักดิ์ แสงสังสิทธิ์ ส-สถ2495

วิศวกรโครงสร้าง
นายนรเทพ ชุพุล สย.7645

วิศวกรไฟฟ้า
นายจรูญ มาสุขใจ ภฟก 2457

วิศวกรสุขาภิบาล
นายจีระสิทธิ์ ทิมสถิตย์ สย.8489

วิศวกรเครื่องกล

นายช่างเขียนแบบ
นางสาวพิทักษ์กุล แสงพินิจ

แบบ บ้านพักอาศัย 1 ชั้น
แบบที่ 115
ชื่อบ้าน มหาหงส์

เจ้าของ

สถานที่

แบบแสดง

แปลนระบบประปา

มาตราส่วน 1:75

FILE :	เลขที่	รวม
วันที่	SN-04	5
แผ่นที่ 26	รวมแผ่น 27	

รายการแก้ไขแบบ

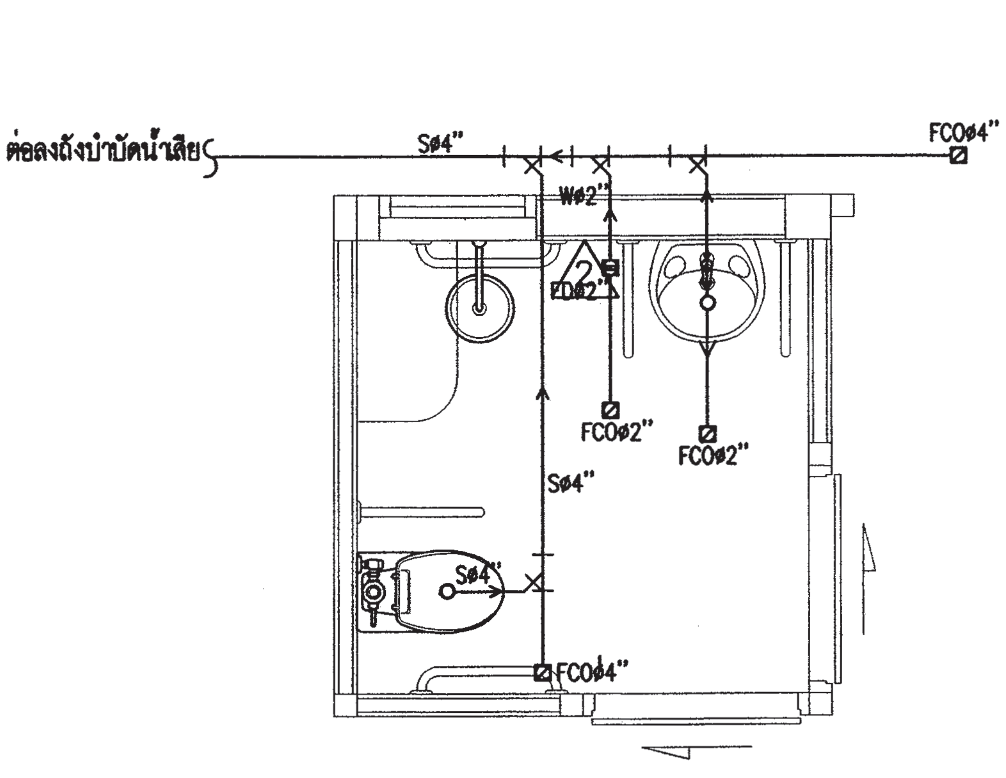

แบบขยายระบบสุขาภิบาลห้องน้ำ 1

มาตราส่วน 1 : 50

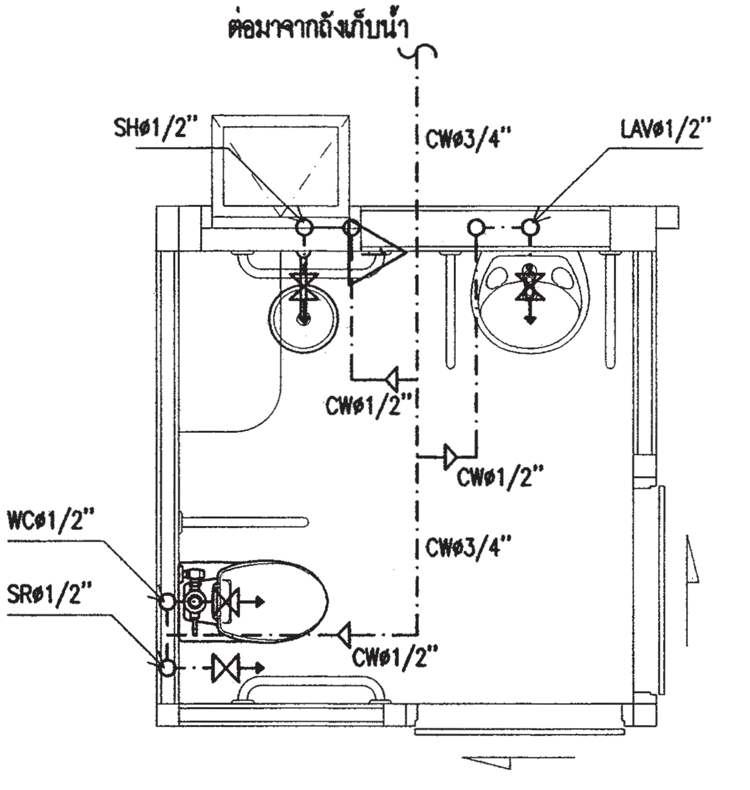

แบบขยายระบบประปาห้องน้ำ 1

มาตราส่วน 1 : 50

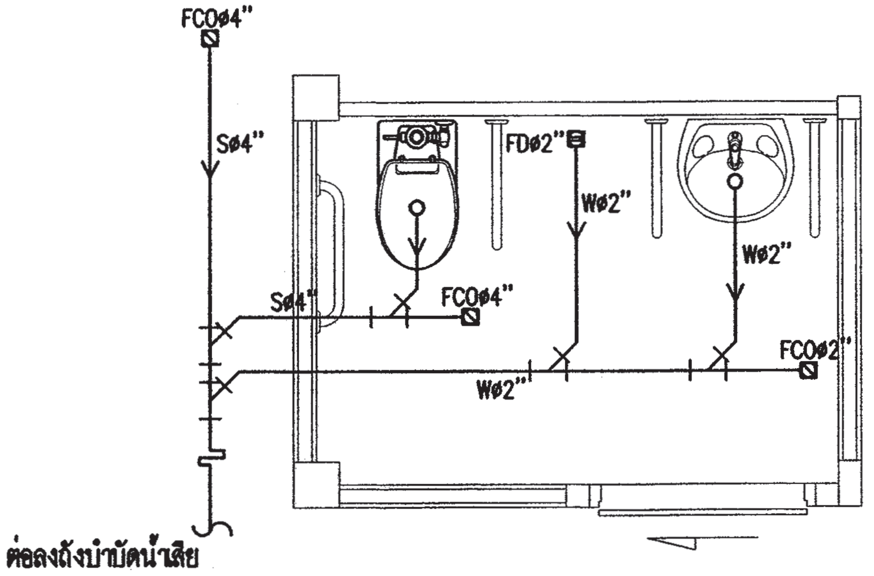

แบบขยายระบบสุขาภิบาลห้องน้ำ 2

มาตราส่วน 1 : 50

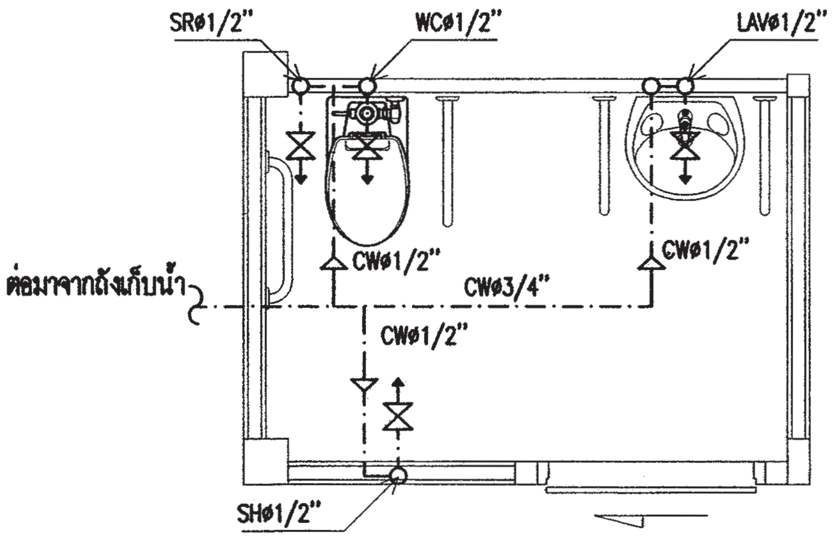

แบบขยายระบบประปาห้องน้ำ 2

มาตราส่วน 1 : 50

สำนักการ โยธา
กรุงเทพมหานคร

โครงการ
แบบบ้านยิ้มเพื่อประชาชน ระยะที่ 3

ตามนโยบาย
ม.ร.ว. สุขุมพันธุ์ บริพัตร
ผู้ว่าราชการกรุงเทพมหานคร
นายจุมพล สำเภาพล
รองผู้ว่าราชการกรุงเทพมหานคร
นางนินนาท ชลิตานนท์
ปลัดกรุงเทพมหานคร

ผู้อำนวยการสำนักการโยธา	
รองผู้อำนวยการสำนักการโยธา	
นายทวีศักดิ์ เลิศประพันธ์	
ผู้อำนวยการสำนักงานออกแบบ	
นายวัชรินทร์ บรรพต	
หัวหน้ากลุ่มงานสถาปัตยกรรม	
นายสินธุ์ชัย บุญบักษ์	
หัวหน้ากลุ่มงานวิศวกรรม	
นายอริยะ เมฆะกูล	
สถาปนิก	
นายอนุศักดิ์ แสงสังสิทธิ์ ส-สถ.2495	
วิศวกรโครงสร้าง	
นายนรเทพ รูหูล สย.7645	
วิศวกรไฟฟ้า	
นายจรูญ มาสุขใจ ภฟก. 2457	
วิศวกรสุขาภิบาล	
นายจีระสิทธิ์ ทิมสถิตย์ สย.8489	
วิศวกรเครื่องกล	
นายช่างเขียนแบบ	
นางสาวพิทักษ์กุล แสงพินิจ	

แบบ บ้านพักอาศัย 1 ชั้น
แบบที่ 115
ชื่อบ้าน มหาหงส์

เจ้าของ

สถานที่

แบบแสดง
แบบขยายระบบสุขาภิบาลห้องน้ำ 1,2
แบบขยายระบบประปาห้องน้ำ 1,2
มาตราส่วน 1:50

FILE :	เลขที่	รวม
วันที่	SN-05	5
แผ่นที่ 27	รวมแผ่น 27	

รายการแก้ไขแบบ

สัญญลักษณ์ประกอบแบบสถาปัตยกรรม

สัญลักษณ์	ความหมาย
(2)	แนวศูนย์กลางเสาทางตั้ง
(B)	แนวศูนย์กลางเสาทางนอน
	ทิศเหนือ
	เส้นแสดงขอบเขตที่ดิน
	เส้นแสดงแนวศูนย์กลาง
	เส้นแสดงแนวที่ซ้อนหรือจะมีในอนาคตหรือ
	ของเดิมที่ต้องเคลื่อนย้ายออก
	เส้นแสดงระยะตัด
	ศูนย์กลางถึงศูนย์กลาง
	ศูนย์กลางถึงริม
	ริมถึงริม
+3.00	ระดับในแปลน
▽ +3.00	ระดับในรูปตัด
3	พื้น
2	ผนัง
1	ฝ้าเพดาน
4	ประตู
5	หน้าต่าง

สัญญลักษณ์ประกอบแบบสถาปัตยกรรม

สัญลักษณ์	ความหมาย
	ดินถม
	ทรายหยาบอัดแน่น
	คอนกรีตเสริมเหล็ก
	ผนังก่ออิฐครึ่งแผ่น
	ผนังก่ออิฐเต็มแผ่น
	ผนังก่ออิฐเต็มหน้าเสา
	ผนังโครงคร่าไม้
	ผนัง GLASS BLOCK
1 / A-06	หมายเลขแสดงรูปด้าน
	สัญญลักษณ์แสดงรูปด้าน
	แสดงในแบบแผ่นที่
2	หมายเลขแสดงรูปด้าน
	สัญญลักษณ์แสดงรูปด้านในแผ่นเดียวกัน
2-2 / A-07	หมายเลขแสดงรูปตัด
	สัญญลักษณ์แสดงแนวตัด
	แสดงในแบบแผ่นที่
T-1	หมายเลขแสดงรูปตัด
	สัญญลักษณ์แสดงแนวตัดในแผ่นเดียวกัน
D-1 / A-07	หมายเลขแสดงแบบขยาย
	สัญญลักษณ์แสดงแบบขยาย
	แสดงในแบบแผ่นที่
D-3	หมายเลขแสดงแบบขยาย
	สัญญลักษณ์แสดงแบบขยายในแผ่นเดียวกัน

สารบัญแบบสถาปัตยกรรม

แผ่นที่	รายการ	แผ่นที่	รายการ
A-01	สัญลักษณ์ประกอบแบบ		
A-02	รายการประกอบแบบ		
A-03	ผังบริเวณ , แผนที่สังเขป		
A-04	แปลนพื้น		
A-05	แปลนหลังคา		
A-06	รูปด้าน 1		
A-07	รูปด้าน 2		
A-08	รูปด้าน 3		
A-09	รูปด้าน 4		
A-10	รูปตัด A-A		
A-11	รูปตัด B-B		
A-12	รูปตัด C-C		
A-13	แบบขยายจมูกบันไดและราวกันตก		
A-14	แบบมาตรฐานการติดตั้งอุปกรณ์และสุขภัณฑ์		
A-15	แบบขยายห้องน้ำ 1-3		
A-16	แบบขยายประตู		
A-17	แบบขยายหน้าต่าง		

สารบัญแบบวิศวกรรมไฟฟ้าและสื่อสาร

E-01	สัญลักษณ์ระบบไฟฟ้า , รายการระบบไฟฟ้า
E-02	แปลนระบบไฟฟ้าแสงสว่าง เต้ารับไฟฟ้า โทรศัพท์ โทรทัศน์

สารบัญแบบวิศวกรรมโครงสร้าง

S-01	รายการประกอบแบบโครงสร้าง
S-02	แปลนฐานราก – เสาตอม่อ
S-03	แปลนคาน- พื้น
S-04	แปลนคานหลังคา
S-05	แปลนโครงหลังคา
S-06	แบบขยายโครงสร้าง 1
S-07	แบบขยายโครงสร้าง 2
S-08	แบบขยายโครงสร้าง 3
S-09	แบบขยายโครงสร้าง 4

สารบัญแบบวิศวกรรมสุขาภิบาล

SN-01	รายการประกอบแบบระบบสุขาภิบาล
SN-02	สัญลักษณ์ประกอบแบบระบบสุขาภิบาล
SN-03	แปลนระบบสุขาภิบาล
SN-04	แปลนระบบประปา
SN-05	แบบขยายระบบสุขาภิบาล ห้องน้ำ ขยายระบบประปาห้องน้ำ

สารบัญแบบวิศวกรรมเครื่องกล

รายการพื้น

F1	พื้น คสล. ผิวปูกระเบื้องเซรามิค ชนิดปูพื้น กำหนดสีและขนาดภายหลัง
F2	พื้น คสล. ผิวปูปาร์เก้ไม้เนื้อแข็ง
F3	พื้น คสล. ผิวปูกระเบื้องเซรามิคผิวกันลื่น ชนิดปูพื้น กำหนดสีและขนาดภายหลัง
F4	พื้นซีเมนต์ ผิวขัดมัน ผสมน้ำยากันซึม
F5	พื้น คสล. พร้อมทำระบบกันซึม
F6	พื้น คสล. ผิวปูกระเบื้องแกรนิตโต้ กำหนดสีและขนาดภายหลัง

รายการฝ้าเพดาน

C1	ฝ้าเพดาน FIBER CEMENT BOARD ทาสีโครงคร่าเหล็ก 1"x1"กรุตาข่ายกันแมลง
C2	ฝ้ายิปซั่มบอร์ดหนา 9มม. ฉาบเรียบทาสี โครงคร่าโลหะ
C3	ฝ้ายิปซั่มบอร์ดกันชื้นหนา 9มม.ฉาบเรียบทาสี โครงคร่าโลหะ

รายการผนัง

1	ผนังก่ออิฐมวลเบาฉาบปูนเรียบ ทาสี
2	ผนังก่ออิฐมวลเบาผิวกรุกระเบื้องเซรามิคชนิดบุผนัง เต็มระดับฝ้าเพดานอย่างน้อย 10 ซม.
3	ผนังก่ออิฐมวลเบา กรุทับด้วยไม้ฝาสังเคราะห์
4	ผนังก่ออิฐมวลเบา กรุทับด้วยหินสังเคราะห์
5	ผนังก่ออิฐมวลเบาฉาบปูนเรียบเซาะร่อง

หมายเหตุ – สีอาคารใช้ตามมาตรฐาน TOA SUPERSHIELD DURACLEAN หรือเทียบเท่า

หมายเหตุ

1. ระยะในแปลนเป็นระบบเมตริก หน่วยวัดเป็นเมตร
2. ระยะในแบบถือตัวเลขเป็นเกณฑ์ ห้ามวัด ประมาณหรือคาดคะเน
3. การก่อสร้างต้องเป็นไปตามมาตราฐานงานก่อสร้างกรมโยธาธิการ

สำนักการ โยธา
กรุงเทพมหานคร

โครงการ
แบบบ้านยิ้มเพื่อประชาชน ระยะที่ 3

ตามนโยบาย
ม.ร.ว. สุขุมพันธุ์ บริพัตร
ผู้ว่าราชการกรุงเทพมหานคร
นายจุมพล สำเภาพล
รองผู้ว่าราชการกรุงเทพมหานคร
นางนินนาท ชลิตานนท์
ปลัดกรุงเทพมหานคร

ผู้อำนวยการสำนักการโยธา
รองผู้อำนวยการสำนักการโยธา
นายทวีศักดิ์ เลิศประพันธ์
ผู้อำนวยการสำนักงานออกแบบ
นายวัชรินทร์ บรรพต
หัวหน้ากลุ่มงานสถาปัตยกรรม
นายสินธุ์ชัย บุญปักษ์
หัวหน้ากลุ่มงานวิศวกรรมอาคาร
นายอริยะ เมฆะกุล

สถาปนิก	
นายสินธุ์ชัย บุญปักษ์	ส-สถ1722
วิศวกรโครงสร้าง	
นายดิษา คงศรี	สย5244
วิศวกรไฟฟ้า	
นายจรูญ มาสุขใจ	ภฟก.2457
วิศวกรสุขาภิบาล	
นายจีระสิทธิ์ ทิมสถิตย์	สย. 8489
วิศวกรเครื่องกล	
นายช่างเขียนแบบ	
นายอนุสรณ์ แฝงสีคำ	

แบบ บ้านพักอาศัย 1 ชั้น
แบบที่ 116
ชื่อบ้าน มณฑา
เจ้าของ
สถานที่

แบบแสดง
สัญลักษณ์ประกอบแบบ

วันที่ :	เลขที่	รวม
ธันวาคม 2553	A-01	17

แผ่นที่	รวมแผ่น
01	33

FILE :

รายการแก้ไขแบบ
มิถุนายน 2557

รายการ โครงการแบบบ้านยิ้มเพื่อประชาชน ระยะที่ 3

....

รายละเอียดประกอบแบบ

1 งานสถาปัตยกรรม

1.1 งานวัสดุผิวพื้น

[1] พื้น คสล ปูกระเบื้องเซรามิค ชนิดปูพื้น กำหนดสีและขนาดภายหลัง

[2] พื้น คสล ปูปาร์เก้ไม้เนื้อแข็ง

[3] พื้น คสล ปูกระเบื้องเซรามิคผิวกันลื่น ชนิดปูพื้น กำหนดสีและขนาดภายหลัง

[4] พื้นซีเมนต์ ผิวขัดมัน ผสมน้ำยากันซึม

[5] พื้น คสล พร้อมทำระบบกันซึม

1.2 งานผนัง

⚠1 ผนังก่ออิฐมวลเบาฉาบปูนเรียบ ทาสี

⚠2 ผนังก่ออิฐมวลเบาผิวกรุกระเบื้องเซรามิคชนิดบุผนัง เลยระดับฝ้าเพดานอย่างน้อย 10 ซม

⚠3 ผนังก่ออิฐมวลเบา กรุทับด้วยไม้สังเคราะห์

⚠4 ผนังก่ออิฐมวลเบา กรุทับด้วยหินสังเคราะห์

⚠5 ผนังก่ออิฐมวลเบาฉาบปูนเรียบเซาะร่อง

1.3 งานฝ้าเพดาน

(1) ฝ้าเพดาน FIBER CEMENT BOARD ทาสี โครงเคร่าเหล็ก 1" x1" กรุตาข่ายกันแมลง

(2) แผ่นยิปซั่ม หนา 9 มม ฉาบเรียบทาสี โครงเคร่าอลูมิเนียม

(3) แผ่นยิปซั่มชนิดกันชื้น หนา 9 มม ฉาบเรียบทาสี โครงเคร่าอลูมิเนียม

1.4 งานประตู – หน้าต่าง – ตามแบบขยายประตูหน้าต่าง

1.5 งานสุขภัณฑ์ – ตามแบบขยายห้องน้ำ

1.6 บันไดและราวบันได – โครงสร้าง คสล วัสดุผิว และลูกกรง ตามแบบขยายบันได

1.7 งานสี

- สีทาภายนอก ใช้สีชนิดทาภายนอก
- สีทาภายใน ใช้สีชนิดทาภายใน
- สีทาเหล็ก และไม้ ใช้สีน้ำมัน

2 งานโครงสร้าง ดูรายละเอียดงานวิศวกรรมโครงสร้าง

3 งานระบบไฟฟ้า ดูรายละเอียดงานวิศวกรรมไฟฟ้า

4 งานระบบสุขาภิบาล ดูรายละเอียดงานวิศวกรรมสุขาภิบาล

ข้อกำหนด

- โครงสร้างที่คำนวณไว้ สามารถรับน้ำหนักผนังก่ออิฐมอญได้
- โครงสร้างที่คำนวณไว้ สามารถรับน้ำหนักหลังคาคอนกรีตได้
- ควรคำนึงถึงระบบกำจัดปลวกด้วย
- แบบรูป และรายการนี้ ใช้เฉพาะในเขตกรุงเทพมหานครเท่านั้น
- ระดับ +0.00 ให้ยึดถือระดับถนนหน้าโครงการเป็นหลัก

สำนักการ โยธา
กรุงเทพมหานคร

โครงการ
แบบบ้านยิ้มเพื่อประชาชน ระยะที่ 3

ตามนโยบาย
ม.ร.ว. สุขุมพันธุ์ บริพัตร
ผู้ว่าราชการกรุงเทพมหานคร
นายจุมพล สำเภาพล
รองผู้ว่าราชการกรุงเทพมหานคร
นางนินนาท ชลิตานนท์
ปลัดกรุงเทพมหานคร

ผู้อำนวยการสำนักการโยธา	
รองผู้อำนวยการสำนักการโยธา	
นายทวีศักดิ์ เลิศประพันธ์	
ผู้อำนวยการสำนักงานออกแบบ	
นายวัชรินทร์ บรรพต	
หัวหน้ากลุ่มงานสถาปัตยกรรม	
นายสินธุ์ชัย บุญปักษ์	
หัวหน้ากลุ่มงานวิศวกรรมอาคาร	
นายอริยะ เมฆะกูล	

สถาปนิก	
นายสินธุ์ชัย บุญปักษ์	ส-สถ1722
วิศวกรโครงสร้าง	
นายศิษา คงศรี	สย5244
วิศวกรไฟฟ้า	
นายจรูญ มาสุขใจ	ภฟก2457
วิศวกรสุขาภิบาล	
นายจีระสิทธิ์ ทิมสถิตย์	สย 8489
วิศวกรเครื่องกล	
นายช่างเขียนแบบ	
นายอนุสรณ์ แฝงสีคำ	

แบบ บ้านพักอาศัย 1 ชั้น
แบบที่ 116
ชื่อบ้าน มณฑา
เจ้าของ
สถานที่

แบบแสดง
รายละเอียดประกอบแบบ

วันที่ :	เลขที่	รวม
ธันวาคม 2553	A-02	17

แผ่นที่	รวมแผ่น
02	33

FILE :

รายการแก้ไขแบบ
มิถุนายน 2557

แผนที่สังเขป

มาตราส่วน

ผังบริเวณ

มาตราส่วน

สำนักการ โยธา
กรุงเทพมหานคร

โครงการ
แบบบ้านยิ้มเพื่อประชาชน ระยะที่ 3

ตามนโยบาย
ม.ร.ว. สุขุมพันธุ์ บริพัตร
ผู้ว่าราชการกรุงเทพมหานคร
นายจุมพล สำเภาพล
รองผู้ว่าราชการกรุงเทพมหานคร
นางนินนาท ชลิตานนท์
ปลัดกรุงเทพมหานคร

ผู้อำนวยการสำนักการโยธา	
รองผู้อำนวยการสำนักการโยธา	
นายทวีศักดิ์ เลิศประพันธ์	
ผู้อำนวยการสำนักงานออกแบบ	
นายวัชรินทร์ บรรพต	
หัวหน้ากลุ่มงานสถาปัตยกรรม	
นายสินธุ์ชัย บุญปักษ์	
หัวหน้ากลุ่มงานวิศวกรรมอาคาร	
นายธวัชะ เมฆะกุล	
สถาปนิก	
นายสินธุ์ชัย บุญปักษ์	ส-สถ1722
วิศวกรโครงสร้าง	
นายติชา คงศรี	สย.5244
วิศวกรไฟฟ้า	
นายจรูญ มาสุขใจ	ภฟก.2457
วิศวกรสุขาภิบาล	
นายจีระสิทธิ์ ทิมสนิตย์	สย. 8489
วิศวกรเครื่องกล	
นายช่างเขียนแบบ	
นายอนุสรณ์ แฝงสีคำ	

แบบ บ้านพักอาศัย 1 ชั้น
แบบที่ 116
ชื่อบ้าน มณฑา
เจ้าของ
สถานที่

แบบแสดง
แผนที่สังเขป ผังบริเวณ

วันที่ :	เลขที่	รวม
ธันวาคม 2553	A-03	17

แผ่นที่	รวมแผ่น
03	33

FILE :

รายการแก้ไขแบบ
มิถุนายน 2557

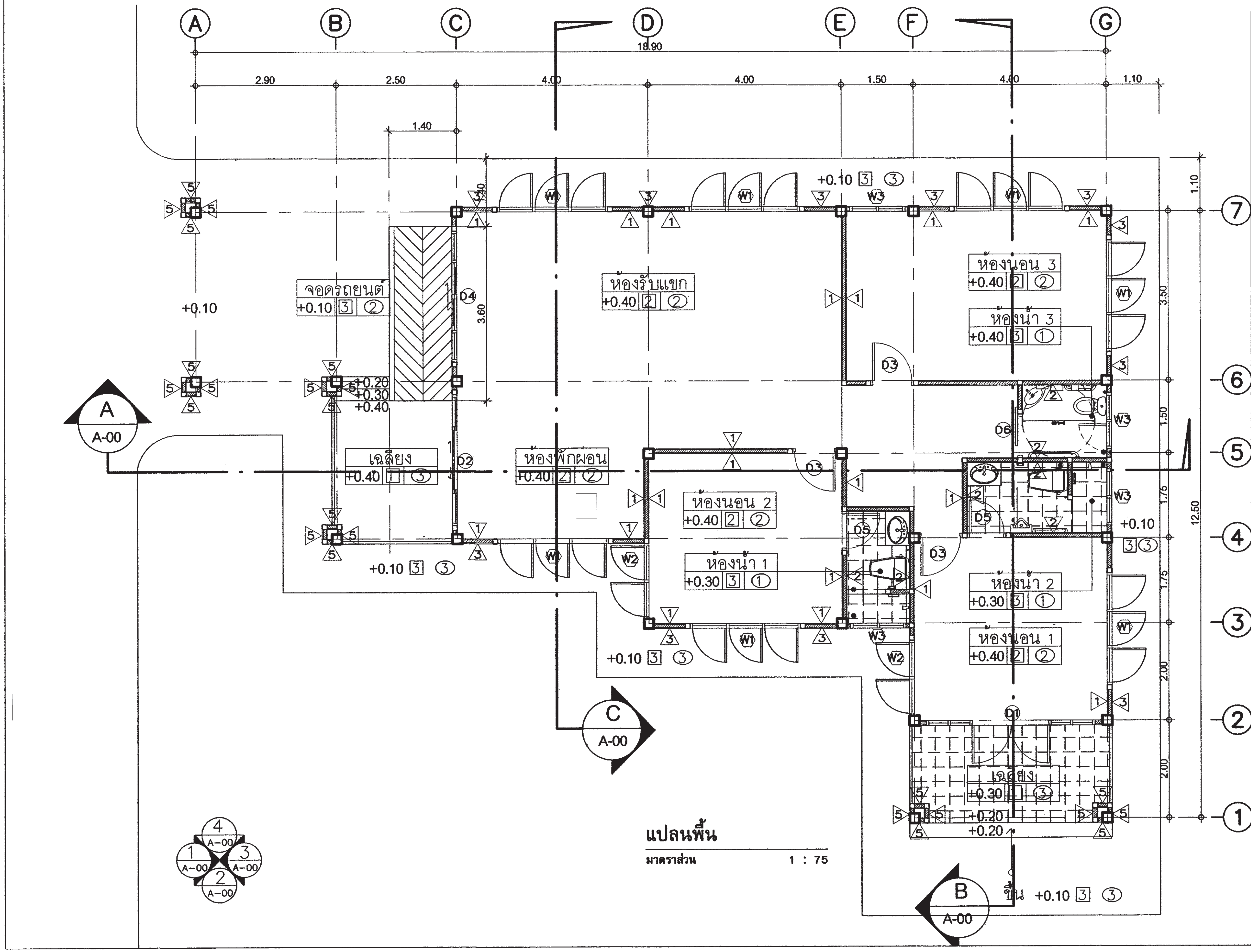

แปลนพื้น

มาตราส่วน 1 : 75

สำนักการ โยธา
กรุงเทพมหานคร

โครงการ

แบบบ้านยิ้มเพื่อประชาชน ระยะที่ 3

ตามนโยบาย

ม.ร.ว. สุขุมพันธุ์ บริพัตร
ผู้ว่าราชการกรุงเทพมหานคร

นายจุมพล สำเภาพล
รองผู้ว่าราชการกรุงเทพมหานคร

นางนินนาท ชลิตานนท์
ปลัดกรุงเทพมหานคร

ผู้อำนวยการสำนักการโยธา

รองผู้อำนวยการสำนักการโยธา
นายทวีศักดิ์ เลิศประพันธ์

ผู้อำนวยการสำนักงานออกแบบ
นายวัชรินทร์ บรรพต

หัวหน้ากลุ่มงานสถาปัตยกรรม
นายสินธุ์ชัย บุญปักษ์

หัวหน้ากลุ่มงานวิศวกรรมอาคาร
นายอริยะ เมฆะกูล

สถาปนิก	
นายสินธุ์ชัย บุญปักษ์	ส-สถ1722
วิศวกรโครงสร้าง	
นายดิรา คงศรี	สย.5244
วิศวกรไฟฟ้า	
นายจรูญ มาสุขใจ	ภฟก.2457
วิศวกรสุขาภิบาล	
นายจีระสิทธิ์ ทิมสถิตย์	สย. 8489
วิศวกรเครื่องกล	

นายช่างเขียนแบบ
นายอนุสรณ์ แฝงสีดำ

แบบ บ้านพักอาศัย 1 ชั้น
แบบที่ 116
ชื่อบ้าน มณฑา
เจ้าของ
สถานที่

แบบแสดง

แปลนพื้น

วันที่ : ธันวาคม 2553	เลขที่ A-04	รวม 17

แผ่นที่	รวมแผ่น
04	33

FILE :

รายการแก้ไขแบบ
มิถุนายน 2557

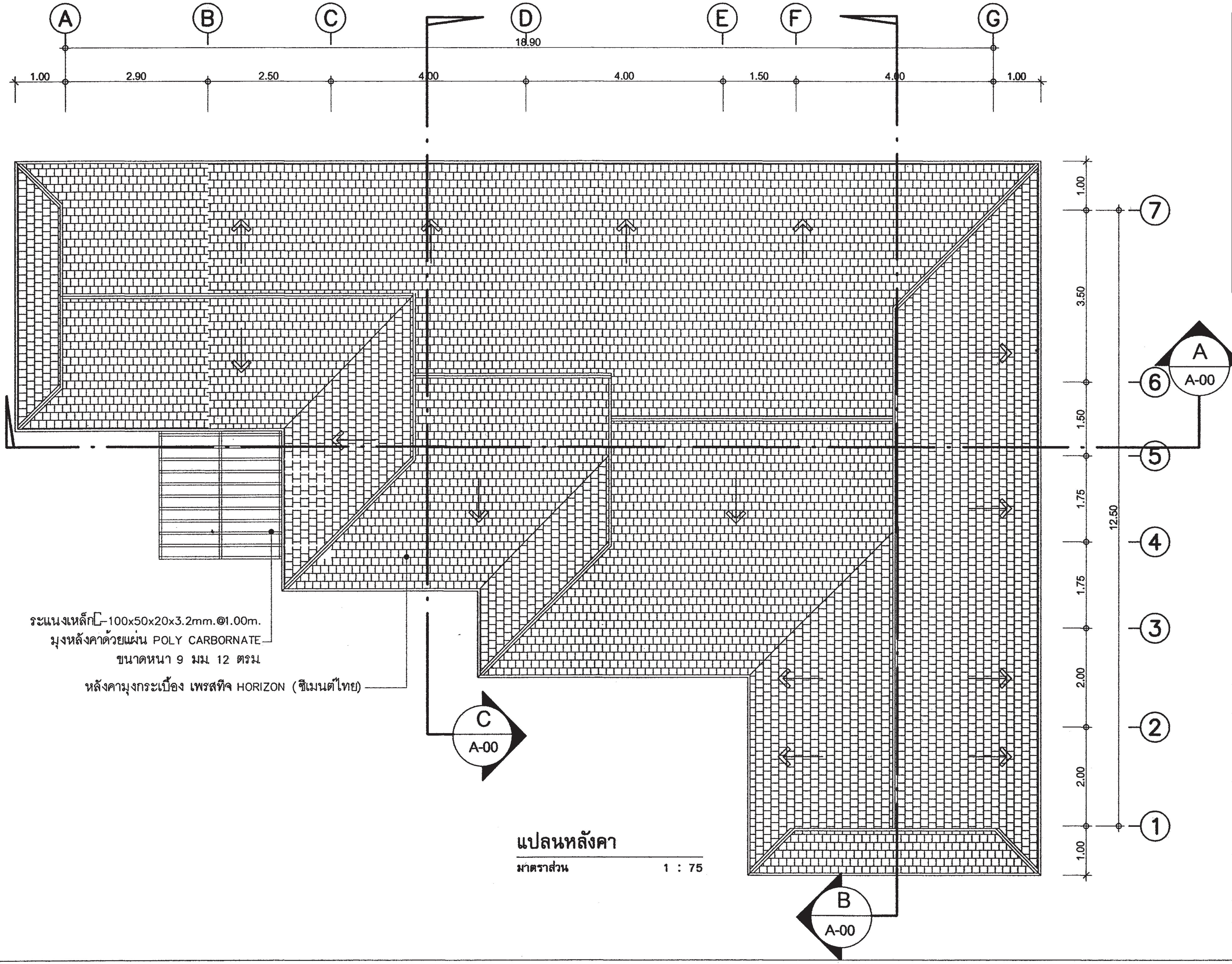

แปลนหลังคา

มาตราส่วน 1 : 75

สำนักการ โยธา
กรุงเทพมหานคร

โครงการ
แบบบ้านยิ้มเพื่อประชาชน ระยะที่ 3

ตามนโยบาย
ม.ร.ว. สุขุมพันธุ์ บริพัตร
ผู้ว่าราชการกรุงเทพมหานคร
นายจุมพล สำเภาพล
รองผู้ว่าราชการกรุงเทพมหานคร
นางนินนาท ชลิตานนท์
ปลัดกรุงเทพมหานคร

ผู้อำนวยการสำนักการโยธา	
รองผู้อำนวยการสำนักการโยธา	
นายทวีศักดิ์ เลิศประพันธ์	
ผู้อำนวยการสำนักงานออกแบบ	
นายวัชรินทร์ บรรพต	
หัวหน้ากลุ่มงานสถาปัตยกรรม	
นายสินธุ์ชัย บุญปักษ์	
หัวหน้ากลุ่มงานวิศวกรรมอาคาร	
นายอริยะ เมฆะกูล	
สถาปนิก	
นายสินธุ์ชัย บุญปักษ์	ส-สถ.1722
วิศวกรโครงสร้าง	
นายศิรา คงศรี	สย.5244
วิศวกรไฟฟ้า	
นายจรูญ มาสุขใจ	ภฟก.2457
วิศวกรสุขาภิบาล	
นายจีระสิทธิ์ ทิมสถิตย์	สย 8489
วิศวกรเครื่องกล	
นายช่างเขียนแบบ	
นายธนุสรณ์ แฝงสีคำ	

แบบ บ้านพักอาศัย 1 ชั้น
แบบที่ 116
ชื่อบ้าน มณฑา
เจ้าของ
สถานที่

แบบแสดง
แปลนหลังคา

วันที่ :	เลขที่	รวม
ธันวาคม 2553	A–05	17

แผ่นที่	รวมแผ่น
05	33

FILE :

รายการแก้ไขแบบ
มิถุนายน 2557

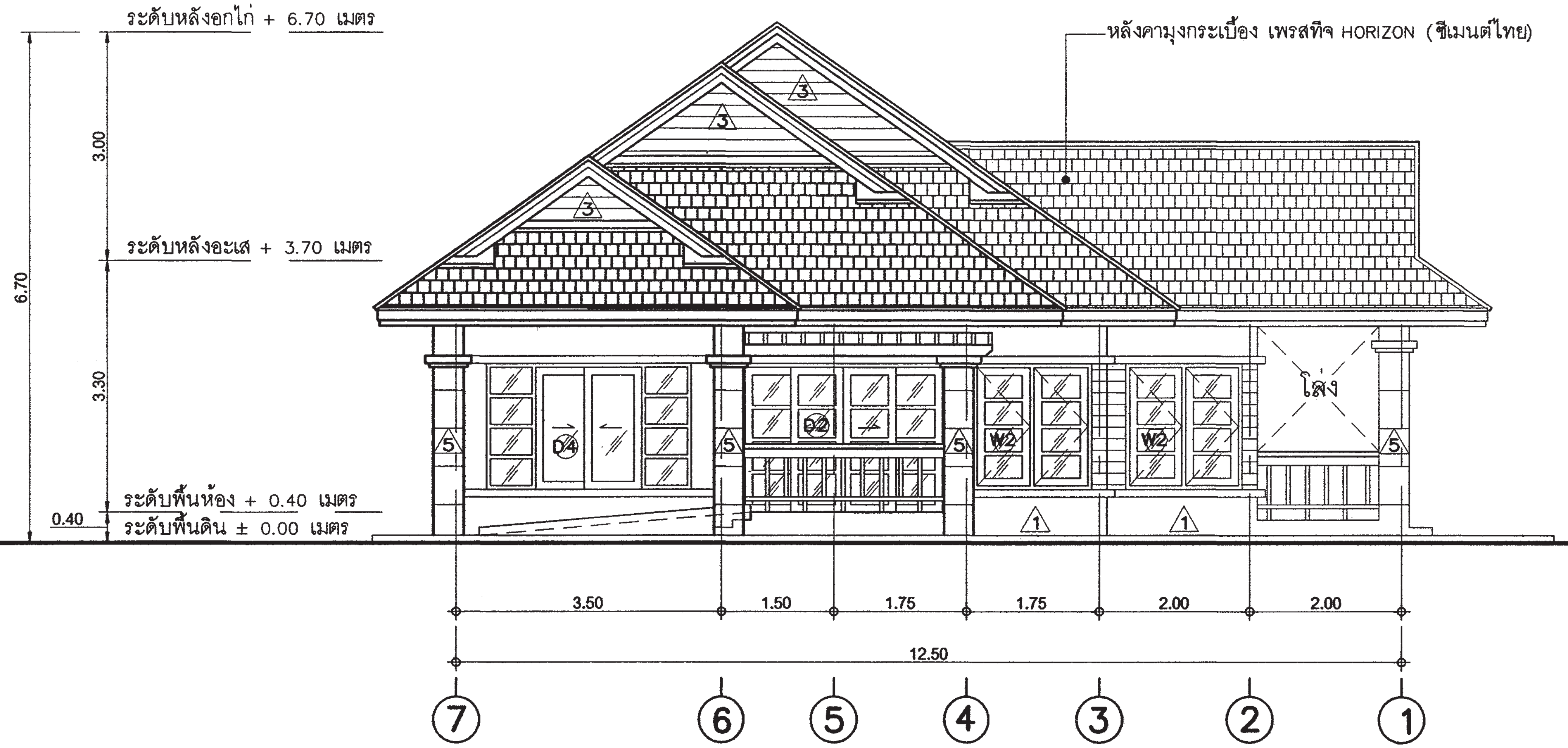

รูปด้าน - 1

มาตราส่วน 1 : 75

สำนักการ โยธา
กรุงเทพมหานคร

โครงการ
แบบบ้านยิ้มเพื่อประชาชน ระยะที่ 3

ตามนโยบาย
ม.ร.ว. สุขุมพันธุ์ บริพัตร
ผู้ว่าราชการกรุงเทพมหานคร
นายจุมพล สำเภาพล
รองผู้ว่าราชการกรุงเทพมหานคร
นางนินนาท ชลิตานนท์
ปลัดกรุงเทพมหานคร

ผู้อำนวยการสำนักการโยธา	
รองผู้อำนวยการสำนักการโยธา	
นายทวิศักดิ์ เลิศประพันธ์	
ผู้อำนวยการสำนักงานออกแบบ	
นายวัชรินทร์ บรรพต	
หัวหน้ากลุ่มงานสถาปัตยกรรม	
นายสินธุ์ชัย บุญปักษ์	
หัวหน้ากลุ่มงานวิศวกรรมอาคาร	
นายอริยะ เมฆะกูล	
สถาปนิก	
นายสินธุ์ชัย บุญปักษ์	ส-สถ1722
วิศวกรโครงสร้าง	
นายศิรา คงศรี	สย.5244
วิศวกรไฟฟ้า	
นายจรูญ มาสุขใจ	ภฟก.2457
วิศวกรสุขาภิบาล	
นายจีระสิทธิ์ ทิมสถิตย์	สย. 8489
วิศวกรเครื่องกล	
นายช่างเขียนแบบ	
นายอนุสรณ์ แฝงสีคำ	

แบบ บ้านพักอาศัย 1 ชั้น
แบบที่ 116
ชื่อบ้าน มณฑา
เจ้าของ
สถานที่

แบบแสดง
รูปด้าน 1

วันที่ :	เลขที่	รวม
ธันวาคม 2553	A-06	17

แผ่นที่	รวมแผ่น
06	33

FILE :

รายการแก้ไขแบบ
มิถุนายน 2557

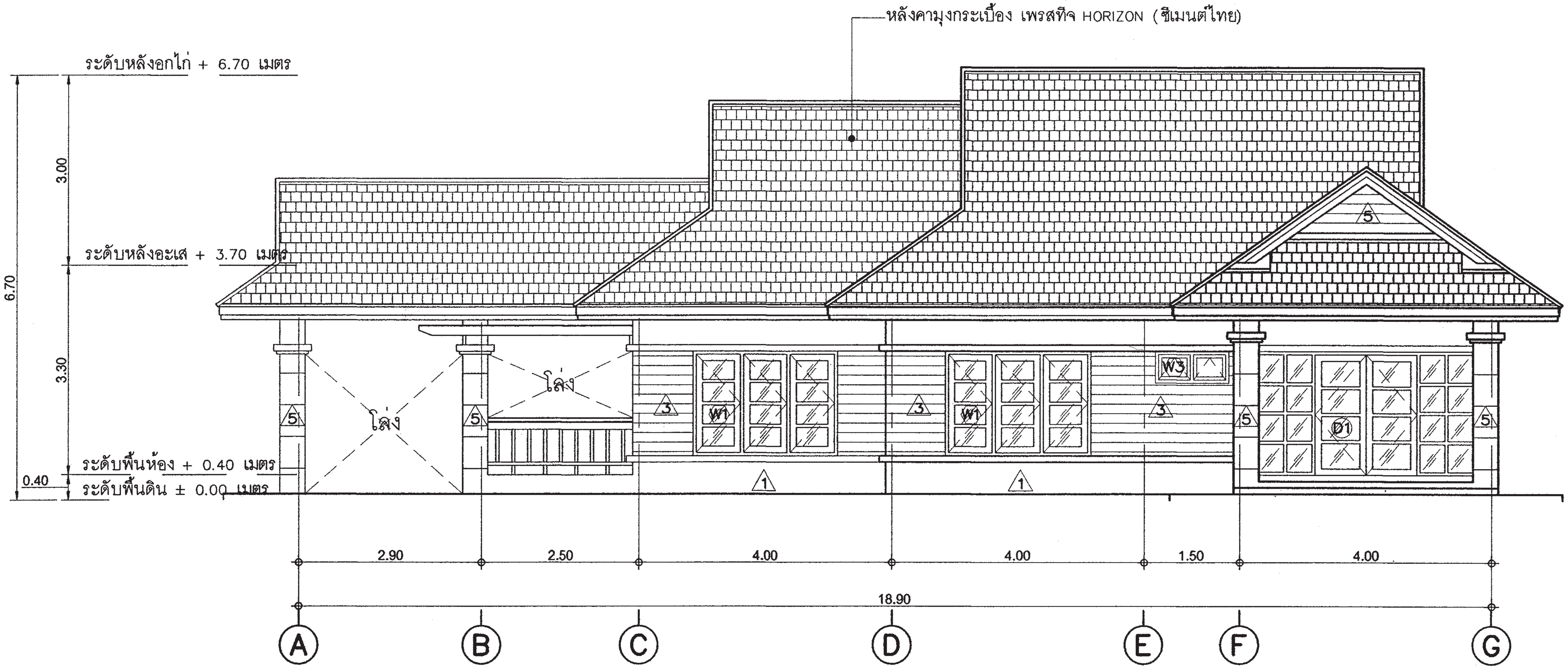

รูปด้าน - 2

มาตราส่วน 1 : 75

สำนักการ โยธา
กรุงเทพมหานคร

โครงการ
แบบบ้านยิ้มเพื่อประชาชน ระยะที่ 3

ตามนโยบาย
ม.ร.ว. สุขุมพันธุ์ บริพัตร
ผู้ว่าราชการกรุงเทพมหานคร
นายจุมพล สำเภาพล
รองผู้ว่าราชการกรุงเทพมหานคร
นางนินนาท ชลิตานนท์
ปลัดกรุงเทพมหานคร

ผู้อำนวยการสำนักการโยธา	
รองผู้อำนวยการสำนักการโยธา	
นายทวีศักดิ์ เลิศประพันธ์	
ผู้อำนวยการสำนักงานออกแบบ	
นายวัชรินทร์ บรรพต	
หัวหน้ากลุ่มงานสถาปัตยกรรม	
นายสินธุ์ชัย บุญปักษ์	
หัวหน้ากลุ่มงานวิศวกรรมอาคาร	
นายธรียะ เมฆะกุล	
สถาปนิก	
นายสินธุ์ชัย บุญปักษ์	ส-สถ.1722
วิศวกรโครงสร้าง	
นายดิษา คงศรี	สย.5244
วิศวกรไฟฟ้า	
นายจรูญ มาสุขใจ	ภฟก.2457
วิศวกรสุขาภิบาล	
นายจีระสิทธิ์ ทิมสถิตย์	สย. 8489
วิศวกรเครื่องกล	
นายช่างเขียนแบบ	
นายอนุสรณ์ แผ่งสีดำ	

แบบ บ้านพักอาศัย 1 ชั้น
แบบที่ 116
ชื่อบ้าน มณฑา
เจ้าของ
สถานที่

แบบแสดง
รูปด้าน 2

วันที่ :	เลขที่	รวม
ธันวาคม 2553	A-07	17

แผ่นที่	รวมแผ่น
07	33

FILE :

รายการแก้ไขแบบ
มิถุนายน 2557

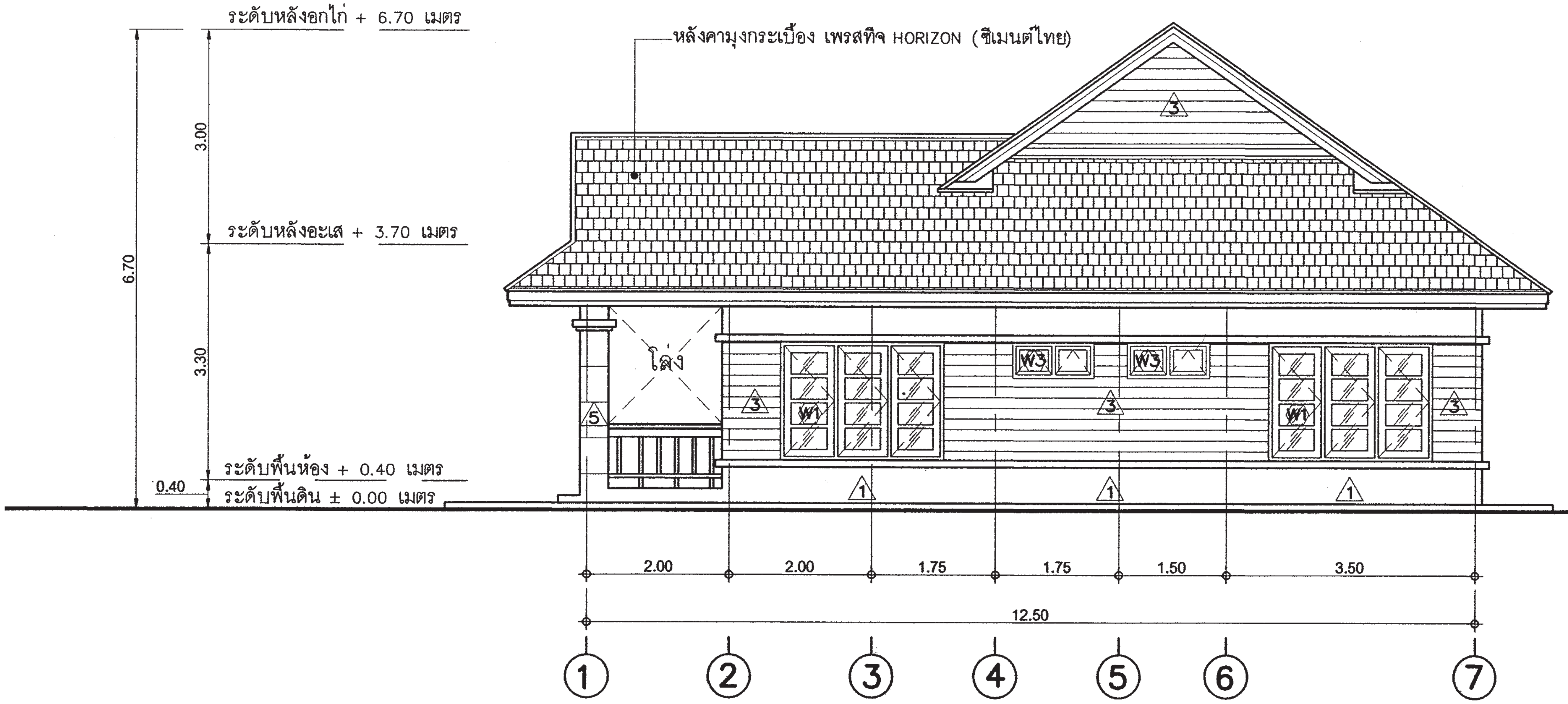

รูปด้าน - 3

มาตราส่วน 1 : 75

สำนักการ โยธา
กรุงเทพมหานคร

โครงการ
แบบบ้านยิ้มเพื่อประชาชน ระยะที่ 3

ตามนโยบาย
ม.ร.ว. สุขุมพันธุ์ บริพัตร
ผู้ว่าราชการกรุงเทพมหานคร
นายจุมพล สำเภาพล
รองผู้ว่าราชการกรุงเทพมหานคร
นางนินนาท ชลิตานนท์
ปลัดกรุงเทพมหานคร

ผู้อำนวยการสำนักการโยธา	
รองผู้อำนวยการสำนักการโยธา	
นายทวีศักดิ์ เลิศประพันธ์	
ผู้อำนวยการสำนักงานออกแบบ	
นายวัชรินทร์ บรรพต	
หัวหน้ากลุ่มงานสถาปัตยกรรม	
นายสินธุ์ชัย บุญปักษ์	
หัวหน้ากลุ่มงานวิศวกรรมอาคาร	
นายอริยะ เมฆะกูล	
สถาปนิก	
นายสินธุ์ชัย บุญปักษ์	ส-สถ1722
วิศวกรโครงสร้าง	
นายติชา คงศรี	สย5244
วิศวกรไฟฟ้า	
นายจรูญ มาสุขใจ	ภฟก2457
วิศวกรสุขาภิบาล	
นายจีระสิทธิ์ ทิมสถิตย์	สย 8489
วิศวกรเครื่องกล	
นายช่างเขียนแบบ	
นายอนุสรณ์ แฝงสีคำ	

แบบ บ้านพักอาศัย 1 ชั้น
แบบที่ 116
ชื่อบ้าน มณฑา
เจ้าของ
สถานที่

แบบแสดง
รูปด้าน 3

วันที่ :	เลขที่	รวม
ธันวาคม 2553	A-08	17

แผ่นที่	รวมแผ่น
08	33

FILE :

รายการแก้ไขแบบ
มิถุนายน 2557

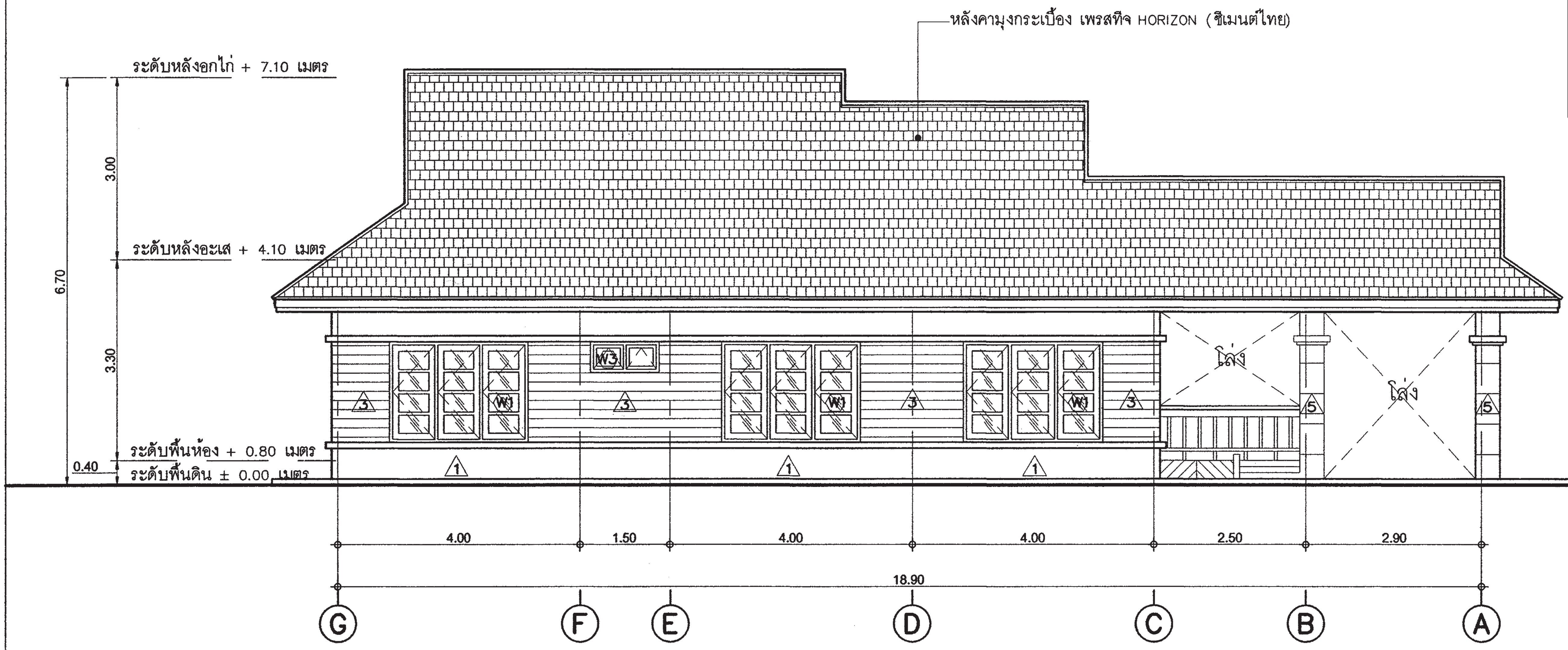

รูปด้าน - 4

มาตราส่วน 1 : 75

สำนักการ โยธา
กรุงเทพมหานคร

โครงการ
แบบบ้านยิ้มเพื่อประชาชน ระยะที่ 3

ตามนโยบาย
ม.ร.ว. สุขุมพันธุ์ บริพัตร
ผู้ว่าราชการกรุงเทพมหานคร
นายจุมพล สำเภาพล
รองผู้ว่าราชการกรุงเทพมหานคร
นางนินนาท ชลิตานนท์
ปลัดกรุงเทพมหานคร

ผู้อำนวยการสำนักการโยธา	
รองผู้อำนวยการสำนักการโยธา	
นายทวีศักดิ์ เลิศประพันธ์	
ผู้อำนวยการสำนักงานออกแบบ	
นายวัชรินทร์ บรรพต	
หัวหน้ากลุ่มงานสถาปัตยกรรม	
นายสินธุ์ชัย บุญปักษ์	
หัวหน้ากลุ่มงานวิศวกรรมอาคาร	
นายอริยะ เมฆะกูล	
สถาปนิก	
นายสินธุ์ชัย บุญปักษ์	ส-สถ.1722
วิศวกรโครงสร้าง	
นายดิษา คงศรี	สย.5244
วิศวกรไฟฟ้า	
นายจรูญ มาสุขใจ	ภฟก.2457
วิศวกรสุขาภิบาล	
นายจีระสิทธิ์ ทิมสถิตย์	สย. 8489
วิศวกรเครื่องกล	
นายช่างเขียนแบบ	
นายอนุสรณ์ แผ่งสีคำ	

แบบ บ้านพักอาศัย 1 ชั้น
แบบที่ 116
ชื่อบ้าน มณฑา
เจ้าของ
สถานที่

แบบแสดง
รูปด้าน 4

วันที่ :	เลขที่	รวม
ธันวาคม 2553	A-09	17

แผ่นที่	รวมแผ่น
09	33

FILE :

รายการแก้ไขแบบ
มิถุนายน 2557

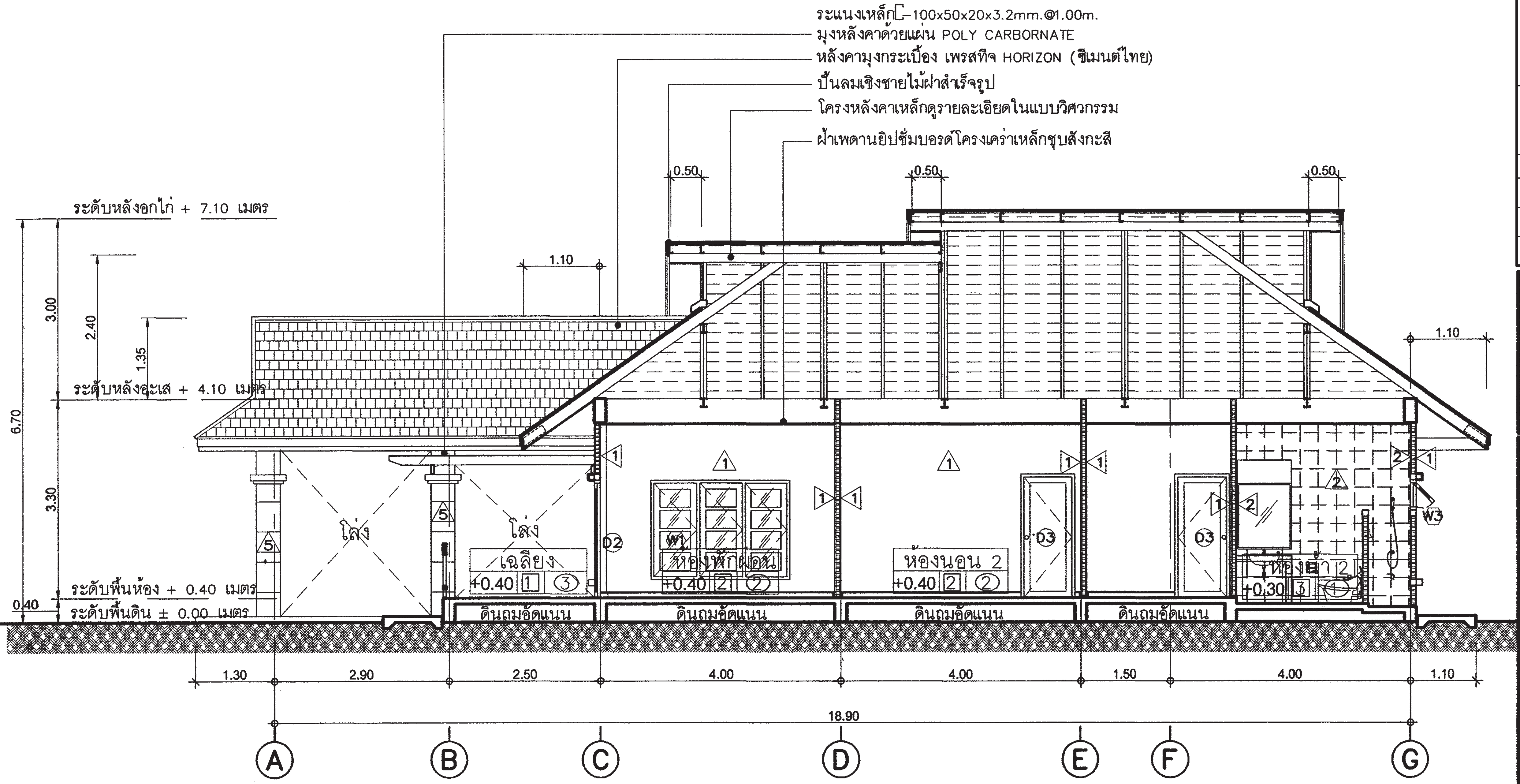

รูปตัด - A-A

มาตราส่วน 1 : 75

สำนักการ โยธา
กรุงเทพมหานคร

โครงการ
แบบบ้านยิ้มเพื่อประชาชน ระยะที่ 3

ตามนโยบาย
ม.ร.ว. สุขุมพันธุ์ บริพัตร
ผู้ว่าราชการกรุงเทพมหานคร
นายจุมพล สำเภาพล
รองผู้ว่าราชการกรุงเทพมหานคร
นางนินนาท ชลิตานนท์
ปลัดกรุงเทพมหานคร

ผู้อำนวยการสำนักการโยธา	
รองผู้อำนวยการสำนักการโยธา	
นายทวีศักดิ์ เลิศประพันธ์	
ผู้อำนวยการสำนักงานออกแบบ	
นายวัชรินทร์ บรรพต	
หัวหน้ากลุ่มงานสถาปัตยกรรม	
นายสินธุ์ชัย บุญปักษ์	
หัวหน้ากลุ่มงานวิศวกรรมอาคาร	
นายอริยะ เมฆะกูล	
สถาปนิก	
นายสินธุ์ชัย บุญปักษ์	ส-สถ1722
วิศวกรโครงสร้าง	
นายดิชา คงศรี	สย5244
วิศวกรไฟฟ้า	
นายจรูญ มาสุขใจ	ภฟก.2457
วิศวกรสุขาภิบาล	
นายจีระสิทธิ์ ทิมสถิตย์	สย. 8489
วิศวกรเครื่องกล	
นายช่างเขียนแบบ	
นายอนุสรณ์ แฝงสีคำ	

แบบ บ้านพักอาศัย 1 ชั้น
แบบที่ 116
ชื่อบ้าน มณฑา
เจ้าของ
สถานที่

แบบแสดง
รูปตัด A-A

วันที่ :	เลขที่	รวม
ธันวาคม 2553	A-10	17

แผ่นที่	รวมแผ่น
10	33

FILE :

รายการแก้ไขแบบ
มิถุนายน 2557

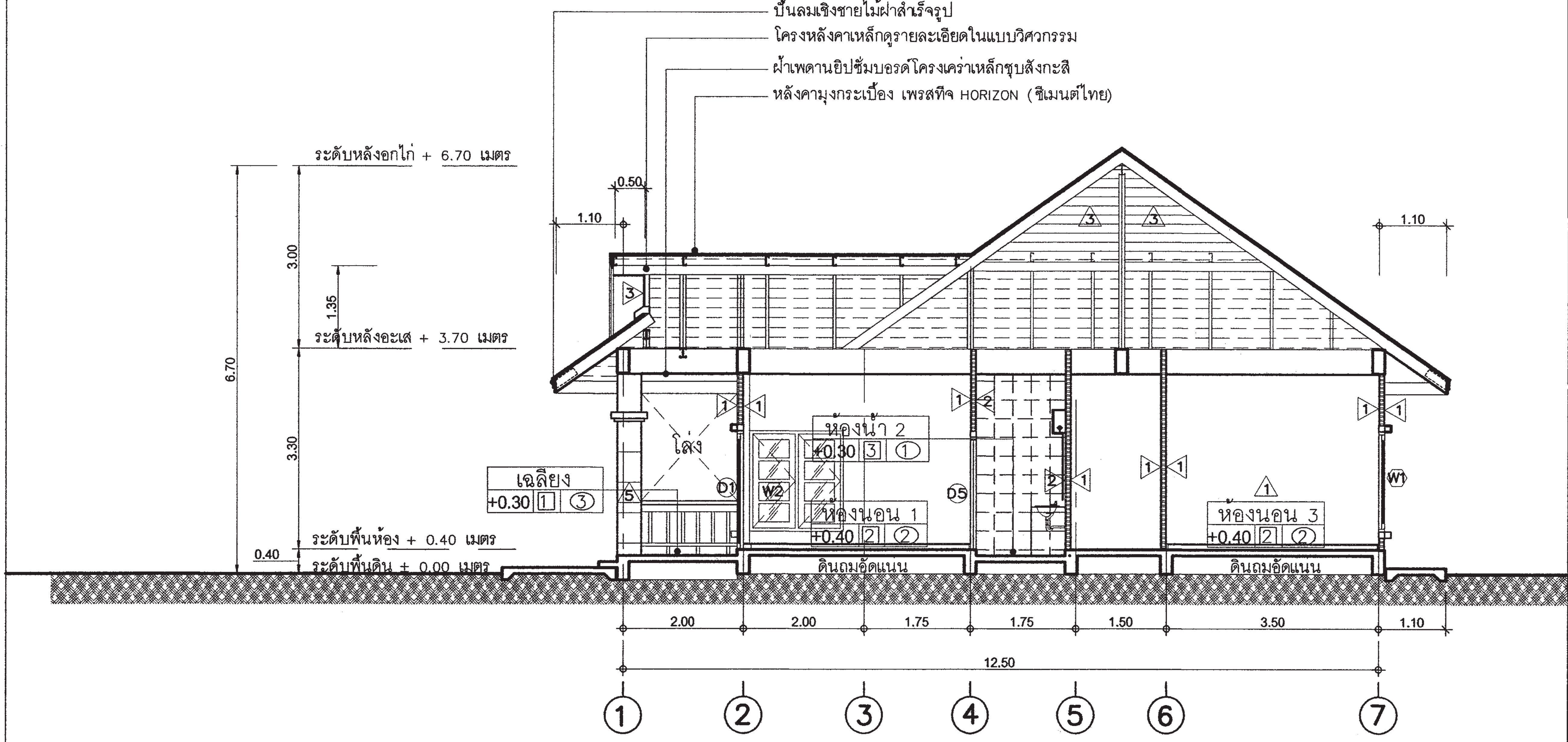

รูปตัด - B-B

มาตราส่วน 1 : 75

สำนักการ โยธา
กรุงเทพมหานคร

โครงการ
แบบบ้านยิ้มเพื่อประชาชน ระยะที่ 3

ตามนโยบาย
ม.ร.ว. สุขุมพันธุ์ บริพัตร
ผู้ว่าราชการกรุงเทพมหานคร
นายจุมพล สำเภาพล
รองผู้ว่าราชการกรุงเทพมหานคร
นางนินนาท ชลิตานนท์
ปลัดกรุงเทพมหานคร

ผู้อำนวยการสำนักการโยธา	
รองผู้อำนวยการสำนักการโยธา	
นายทวีศักดิ์ เลิศประพันธ์	
ผู้อำนวยการสำนักงานออกแบบ	
นายวัชรินทร์ บรรพต	
หัวหน้ากลุ่มงานสถาปัตยกรรม	
นายสินธุ์ชัย บุญปักษ์	
หัวหน้ากลุ่มงานวิศวกรรมอาคาร	
นายธริยะ เมฆะกุล	
สถาปนิก	
นายสินธุ์ชัย บุญปักษ์	ส-สถ1722
วิศวกรโครงสร้าง	
นายศิรา คงศรี	สย5244
วิศวกรไฟฟ้า	
นายจรูญ มาสุขใจ	ภฟก2457
วิศวกรสุขาภิบาล	
นายจิระสิทธิ์ ทิมสถิตย์	สย. 8489
วิศวกรเครื่องกล	
นายช่างเขียนแบบ	
นายอนุสรณ์ แฝงสีดำ	

แบบ บ้านพักอาศัย 1 ชั้น
แบบที่ 116
ชื่อบ้าน มณฑา
เจ้าของ
สถานที่

แบบแสดง
รูปตัด B-B

วันที่ :	เลขที่	รวม
ธันวาคม 2553	A-11	17

แผ่นที่	รวมแผ่น
11	33

FILE :

รายการแก้ไขแบบ
มิถุนายน 2557

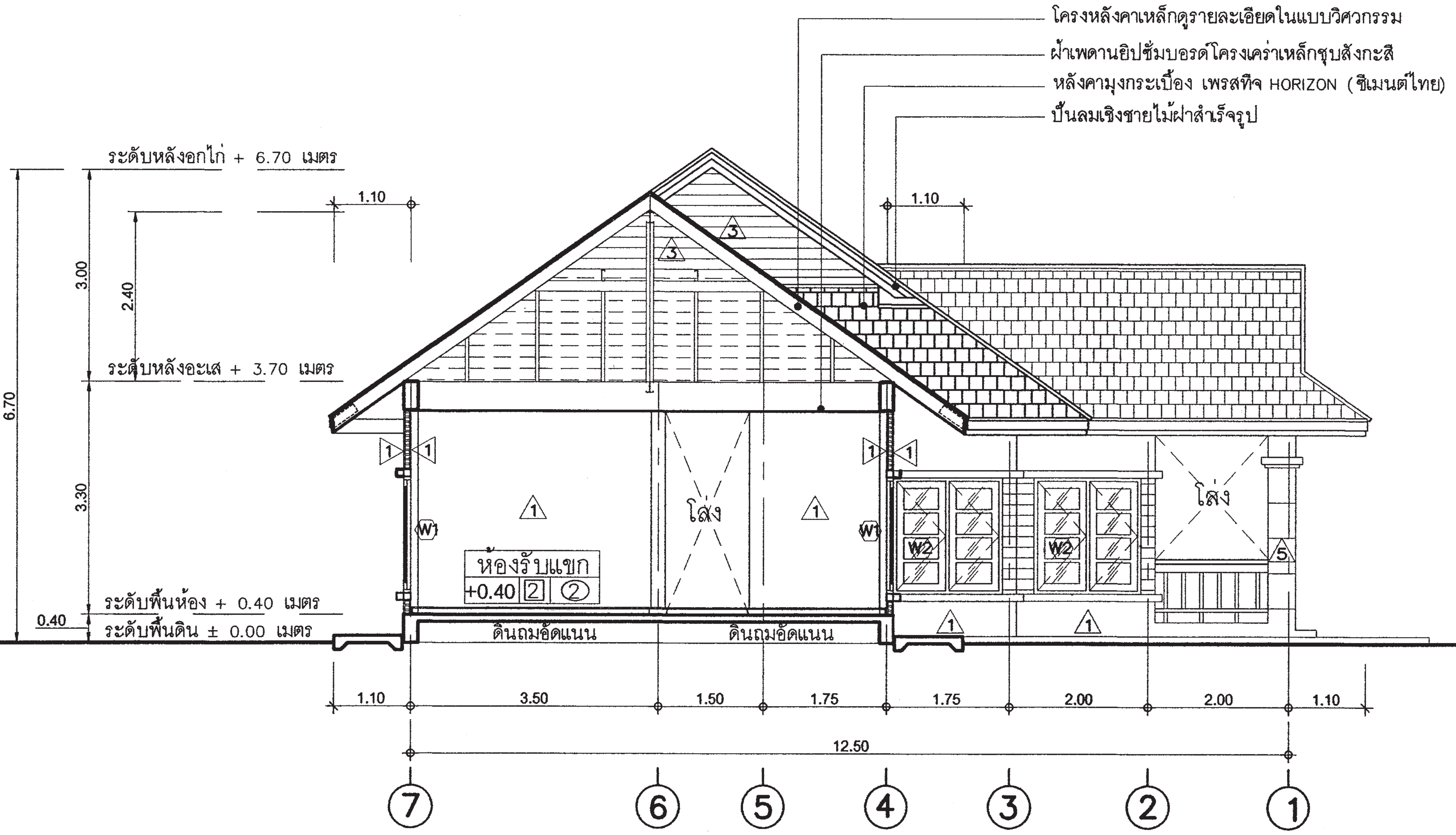

รูปตัด - C-C

มาตราส่วน 1 : 75

สำนักการ โยธา
กรุงเทพมหานคร

โครงการ
แบบบ้านยิ้มเพื่อประชาชน ระยะที่ 3

ตามนโยบาย
ม.ร.ว. สุขุมพันธุ์ บริพัตร
ผู้ว่าราชการกรุงเทพมหานคร
นายจุมพล สำเภาพล
รองผู้ว่าราชการกรุงเทพมหานคร
นางนินนาท ชลิตานนท์
ปลัดกรุงเทพมหานคร

ผู้อำนวยการสำนักการโยธา	
รองผู้อำนวยการสำนักการโยธา	
นายทวิศักดิ์ เลิศประพันธ์	
ผู้อำนวยการสำนักงานออกแบบ	
นายวัชรินทร์ บรรพต	
หัวหน้ากลุ่มงานสถาปัตยกรรม	
นายสินธุ์ชัย บุญปักษ์	
หัวหน้ากลุ่มงานวิศวกรรมอาคาร	
นายอริยะ เมฆะกูล	
สถาปนิก	
นายสินธุ์ชัย บุญปักษ์	ส-สถ.1722
วิศวกรโครงสร้าง	
นายดิชา คงศรี	สย.5244
วิศวกรไฟฟ้า	
นายจรูญ มาสุขใจ	ภฟก.2457
วิศวกรสุขาภิบาล	
นายจิระสิทธิ์ ทิมสถิตย์	สย. 8489
วิศวกรเครื่องกล	
นายช่างเขียนแบบ	
นายอนุสรณ์ แฝงสีคำ	

แบบ บ้านพักอาศัย 1 ชั้น
แบบที่ 116
ชื่อบ้าน มณฑา
เจ้าของ
สถานที่

แบบแสดง
รูปตัด C-C

วันที่ :	เลขที่	รวม
ธันวาคม 2553	A-12	17

แผ่นที่	รวมแผ่น
12	33

FILE :

รายการแก้ไขแบบ
มิถุนายน 2557

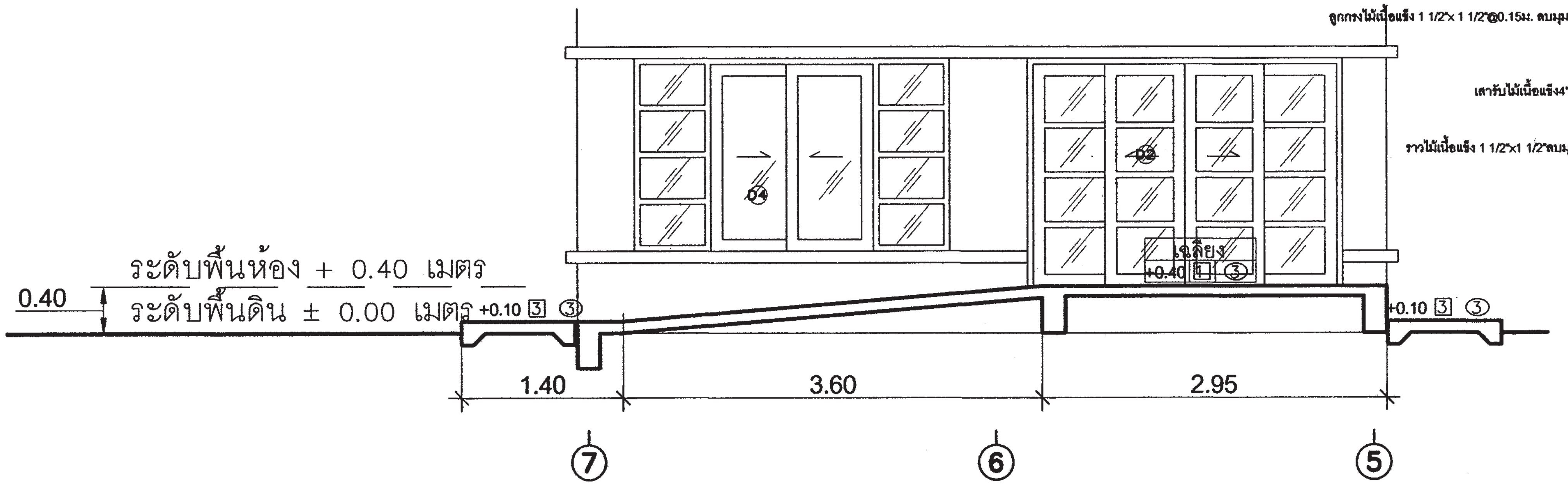

รูปตัด D-D

มาตราส่วน 1 : 50

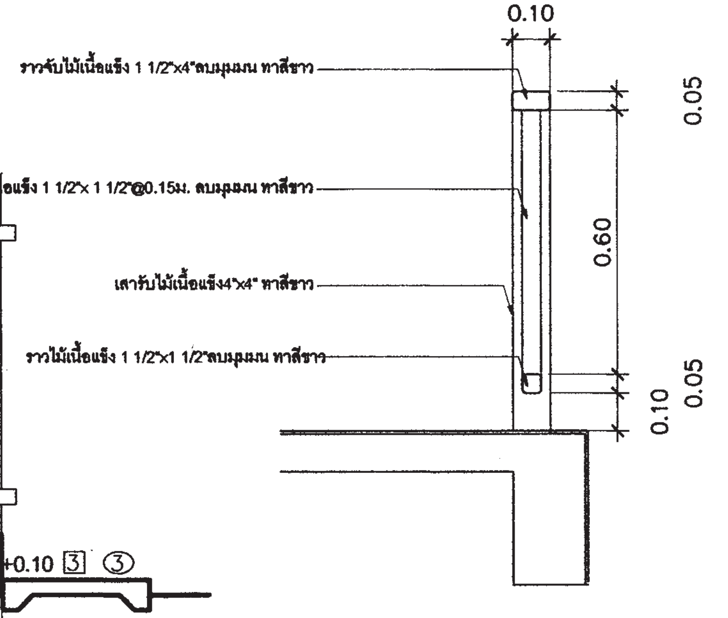

แบบขยาย 1

มาตราส่วน 1 : 10

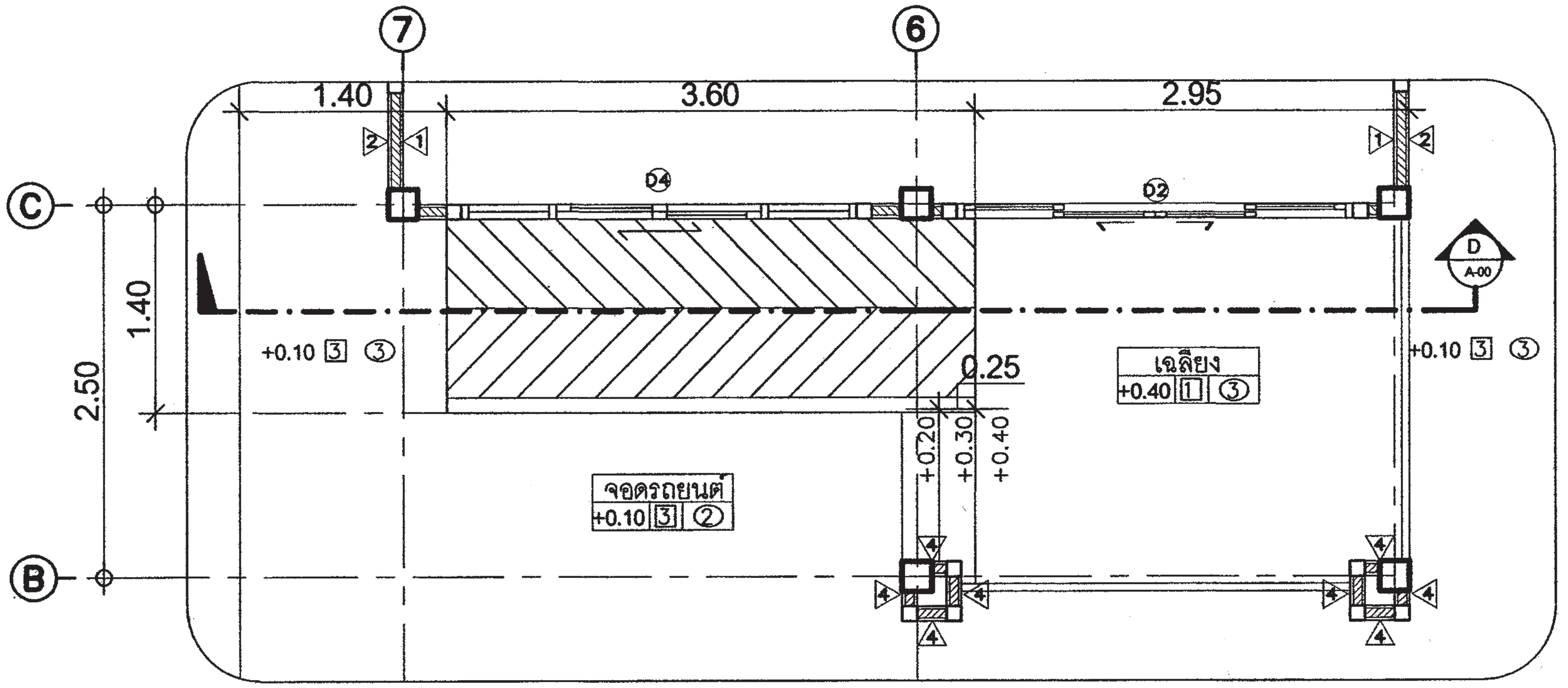

ขยายแปลนทางลาด

มาตราส่วน 1 : 50

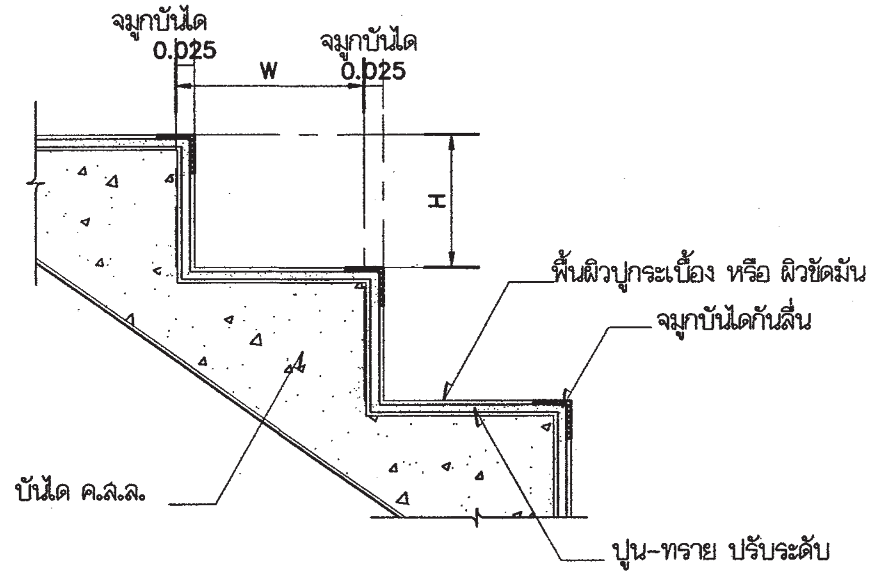

แบบขยายจมูกบันได

มาตราส่วน 1 : 10

สำนักการ โยธา
กรุงเทพมหานคร

โครงการ

แบบบ้านยิ้มเพื่อประชาชน ระยะที่ 3

ตามนโยบาย

ม.ร.ว. สุขุมพันธุ์ บริพัตร
ผู้ว่าราชการกรุงเทพมหานคร

นายจุมพล สำเภาพล
รองผู้ว่าราชการกรุงเทพมหานคร

นางนินนาท ชลิตานนท์
ปลัดกรุงเทพมหานคร

ผู้อำนวยการสำนักการโยธา	
รองผู้อำนวยการสำนักการโยธา	
นายทวีศักดิ์ เลิศประพันธ์	
ผู้อำนวยการสำนักงานออกแบบ	
นายวัชรินทร์ บรรพต	
หัวหน้ากลุ่มงานสถาปัตยกรรม	
นายสินธุ์ชัย บุญบักษ์	
หัวหน้ากลุ่มงานวิศวกรรมอาคาร	
นายอริยะ เมฆะกูล	

สถาปนิก	
นายสินธุ์ชัย บุญบักษ์	ส-สถ1722
วิศวกรโครงสร้าง	
นายดิชา คงศรี	สย.5244
วิศวกรไฟฟ้า	
นายจรูญ มาสุขใจ	ภฟก.2457
วิศวกรสุขาภิบาล	
นายจีระสิทธิ์ ทิมสถิตย์	สย. 8489
วิศวกรเครื่องกล	
นายช่างเขียนแบบ	
นายอนุสรณ์ แฝงสีคำ	

แบบ บ้านพักอาศัย 1 ชั้น

แบบที่ 116

ชื่อบ้าน มณฑา

เจ้าของ

สถานที่

แบบแสดง

แบบขยายจมูกบันได
ขยายราวกันตก , ขยายทางลาด

วันที่ :	เลขที่	รวม
ธันวาคม 2553	A-13	17

แผ่นที่	รวมแผ่น
13	33

FILE :

รายการแก้ไขแบบ

มิถุนายน 2557

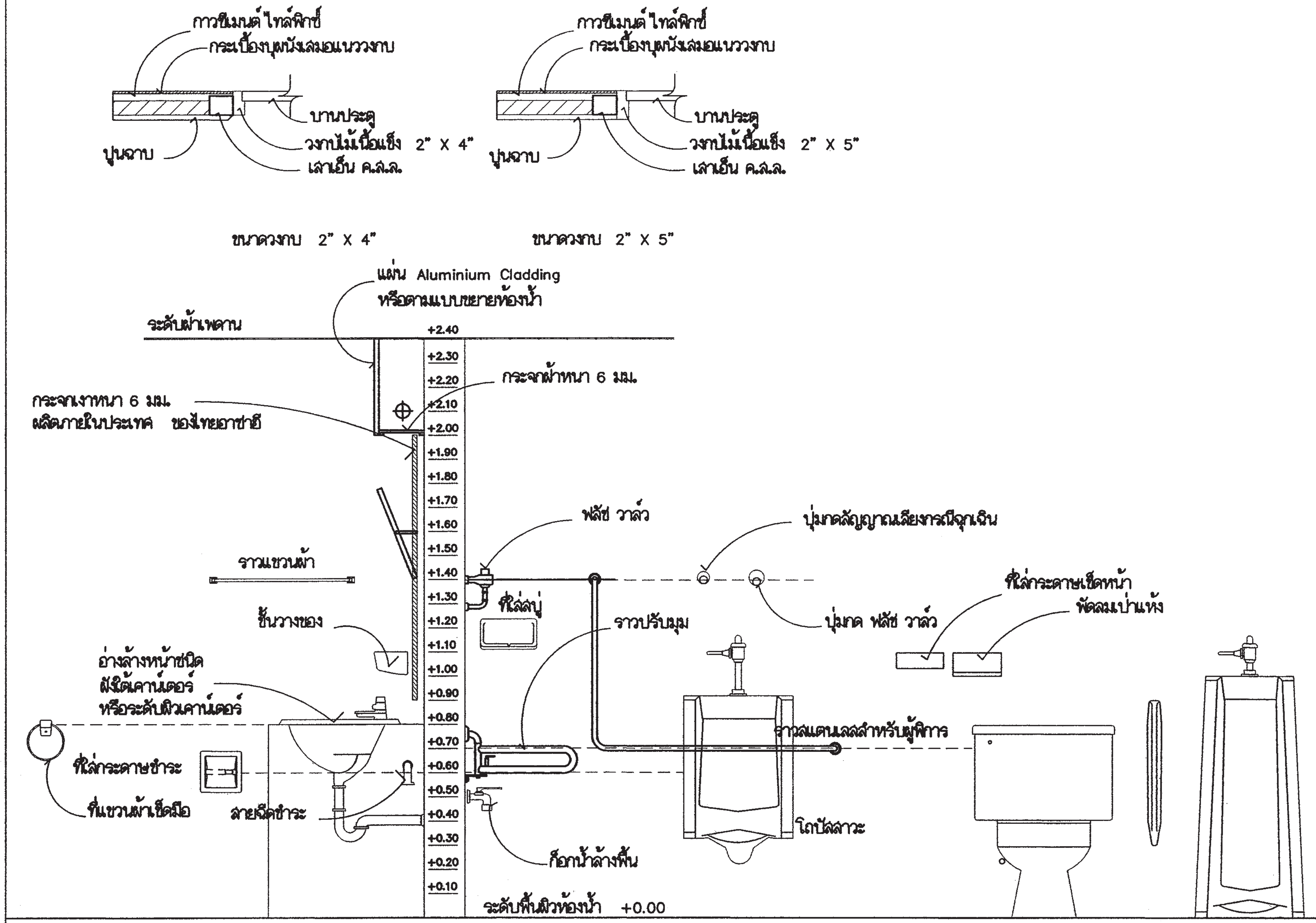

แสดงมาตรฐานการติดตั้งสุขภัณฑ์และอุปกรณ์

① โถส้วม
② ฟลัช วาล์ว
③ ปุ่มกด ฟลัช วาล์ว
④ ฝาครอบโถส้วมรองนั่ง
⑤ อ่างล้างหน้า
⑥ ก๊อกน้ำแบบก้านโยก
⑦ ท่อดักกลิ่น
⑧ ที่ใส่กระดาษชำระ
⑨ ราว รูปตัว 'ย 1 1/2"
⑩ ราวปรับมุม' 1 1/2"
⑪ ราว' 1 1/2"
⑫ พัดลมเป่าแห้ง
⑬ ฝักบัวอาบน้ำ
⑭ ปุ่มกดสัญญาณเสียงกรณีฉุกเฉิน
⑮ ที่ใส่กระดาษเช็ดหน้า
⑯ กระจกเงา
⑰ ราวแขวนผ้า
⑱ ที่วางสบู่
⑲ ก๊อกน้ำล้างพื้น
⑳ สายฉีดชำระ
㉑ โถปัสสาวะชาย
㉒ แผงกั้น

สำนักการ โยธา
กรุงเทพมหานคร

โครงการ
แบบบ้านยิ้มเพื่อประชาชน ระยะที่ 3

ตามนโยบาย
ม.ร.ว. สุขุมพันธุ์ บริพัตร
ผู้ว่าราชการกรุงเทพมหานคร
นายจุมพล สำเภาพล
รองผู้ว่าราชการกรุงเทพมหานคร
นางนินนาท ชลิตานนท์
ปลัดกรุงเทพมหานคร

ผู้อำนวยการสำนักการโยธา	
รองผู้อำนวยการสำนักการโยธา	
นายทวีศักดิ์ เลิศประพันธ์	
ผู้อำนวยการสำนักงานออกแบบ	
นายวัชรินทร์ บรรพต	
หัวหน้ากลุ่มงานสถาปัตยกรรม	
นายสินธุ์ชัย บุญปีกษ์	
หัวหน้ากลุ่มงานวิศวกรรมอาคาร	
นายอริยะ เมฆะกูล	
สถาปนิก	
นายสินธุ์ชัย บุญปีกษ์	ส-สถ1722
วิศวกรโครงสร้าง	
นายศิรา คงศรี	สย5244
วิศวกรไฟฟ้า	
นายจรูญ มาสุขใจ	ภฟก2457
วิศวกรสุขาภิบาล	
นายจีระสิทธิ์ ทิมสถิตย์	สย 8489
วิศวกรเครื่องกล	
นายช่างเขียนแบบ	
นายอนุสรณ์ แฝงสีคำ	

แบบ บ้านพักอาศัย 1 ชั้น
แบบที่ 116
ชื่อบ้าน มณฑา
เจ้าของ
สถานที่

แบบแสดง
มาตรฐานการติดตั้งสุขภัณฑ์และอุปกรณ์

วันที่ :	เลขที่	รวม
ธันวาคม 2553	A-14	17

แผ่นที่	รวมแผ่น
14	33

FILE :

รายการแก้ไขแบบ
มิถุนายน 2557

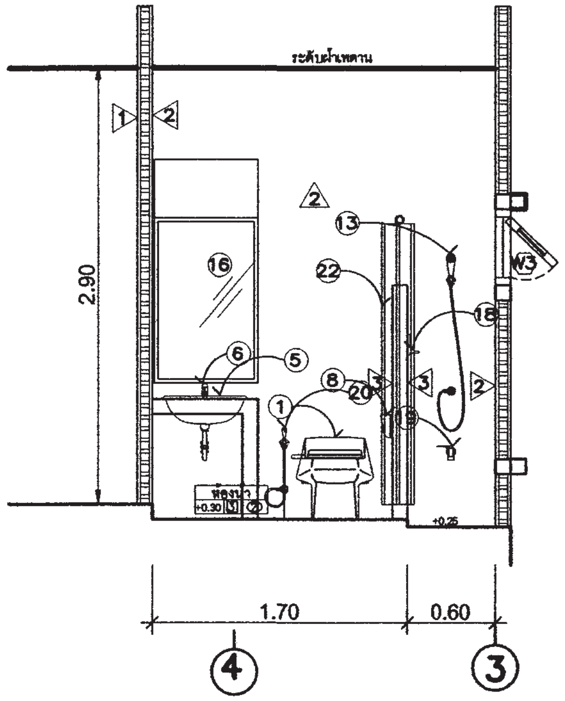

แบบรูปตัด E-E

มาตราส่วน 1 : 50

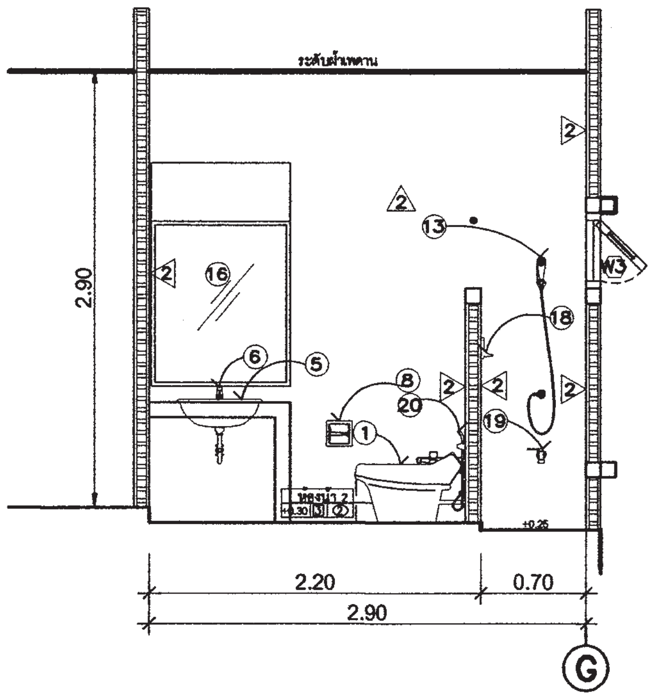

แบบรูปตัด F-F

มาตราส่วน 1 : 50

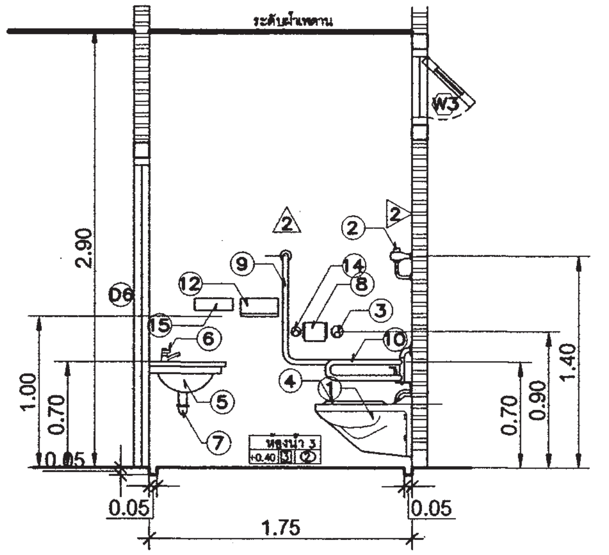

แบบรูปตัด E-E

มาตราส่วน 1 : 50

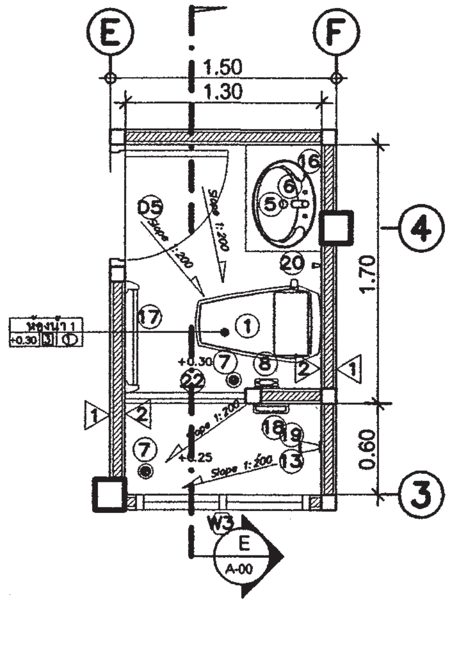

ขยายแปลนห้องน้ำ 1

มาตราส่วน 1 : 50

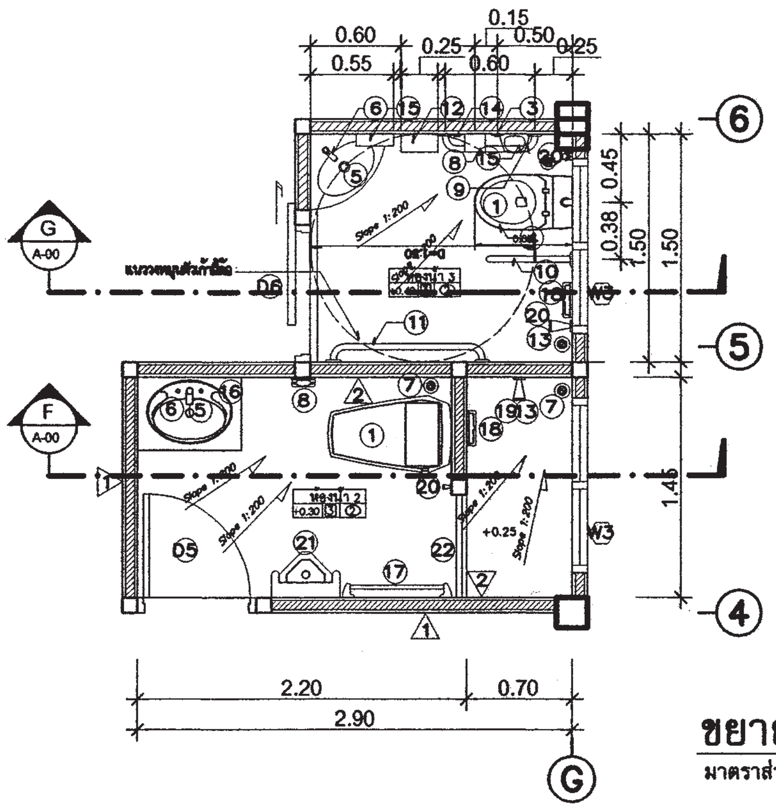

ขยายแปลนห้องน้ำ 2,3

มาตราส่วน 1 : 50

สำนักการโยธา
กรุงเทพมหานคร

โครงการ
แบบบ้านยิ้มเพื่อประชาชน ระยะที่ 3

ตามนโยบาย
ม.ร.ว. สุขุมพันธุ์ บริพัตร
ผู้ว่าราชการกรุงเทพมหานคร
นายจุมพล สำเภาพล
รองผู้ว่าราชการกรุงเทพมหานคร
นางนินนาท ชลิตานนท์
ปลัดกรุงเทพมหานคร

ผู้อำนวยการสำนักการโยธา	
รองผู้อำนวยการสำนักการโยธา	
นายทวีศักดิ์ เลิศประพันธ์	
ผู้อำนวยการสำนักงานออกแบบ	
นายวัชรินทร์ บรรพต	
หัวหน้ากลุ่มงานสถาปัตยกรรม	
นายสินธุ์ชัย บุญปึกษ์	
หัวหน้ากลุ่มงานวิศวกรรมอาคาร	
นายอริยะ เมฆะกูล	
สถาปนิก	
นายสินธุ์ชัย บุญปึกษ์	ส-สถ1722
วิศวกรโครงสร้าง	
นายดิชา คงศรี	สย5244
วิศวกรไฟฟ้า	
นายจรูญ มาสุขใจ	ภฟก.2457
วิศวกรสุขาภิบาล	
นายจีระสิทธิ์ ทิมสถิตย์	สย. 8489
วิศวกรเครื่องกล	
นายช่างเขียนแบบ	
นายอนุสรณ์ แผ่งสีคำ	

แบบ บ้านพักอาศัย 1 ชั้น
แบบที่ 116
ชื่อบ้าน มณฑา
เจ้าของ
สถานที่

แบบแสดง
แบบขยายห้องน้ำ 1-3

วันที่ :	เลขที่	รวม
ธันวาคม 2553	A-15	17

แผ่นที่	รวมแผ่น
15	33

FILE :

รายการแก้ไขแบบ
มิถุนายน 2557

สัญลักษณ์	D1
ลักษณะบาน	ประตูบานเปิดคู่พร้อมช่องแสงกระจกติดตาย
วงกบ	อลูมิเนียมเคลือบสี
กรอบบาน	อลูมิเนียมเคลือบสี
ลูกฟัก	กระจกเทมเปอร์ หนา 12 มม (เขียวอมฟ้า)
หมายเหตุ	ติดตั้งอุปกรณ์ประกอบบานครบชุด

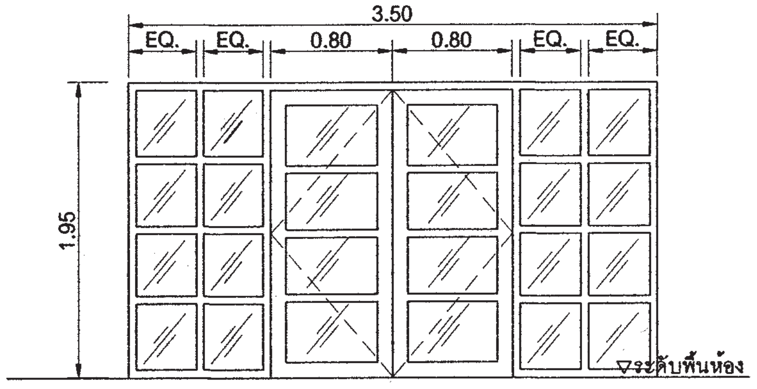

สัญลักษณ์	D2
ลักษณะบาน	ประตูบานเลื่อน
วงกบ	อลูมิเนียมเคลือบสี
กรอบบาน	อลูมิเนียมเคลือบสี
ลูกฟัก	กระจกเทมเปอร์ หนา 12 มม (เขียวอมฟ้า)
หมายเหตุ	ติดตั้งอุปกรณ์ประกอบบานครบชุด

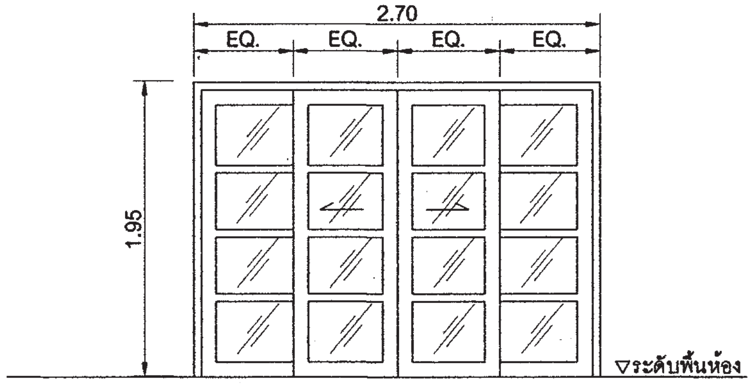

สัญลักษณ์	D3
ลักษณะบาน	ประตูบานเปิดเดี่ยว
วงกบ	ไม้เนื้อแข็ง 2"x5" ทาสี
กรอบบาน	ไม้เนื้อแข็งแกะสลัก 2 หน้า ทาสี
ลูกฟัก	
หมายเหตุ	ติดตั้งอุปกรณ์ประกอบบานครบชุด

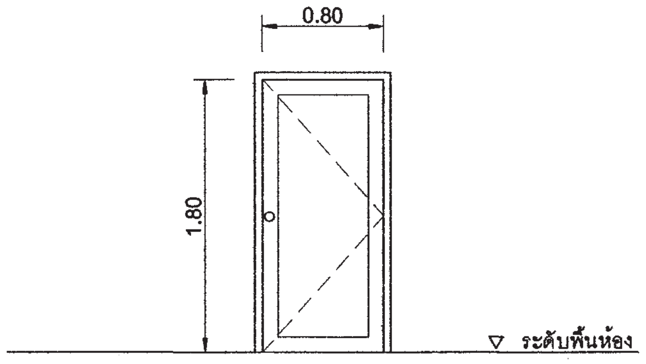

สัญลักษณ์	D4
ลักษณะบาน	ประตูบานเลื่อนพร้อมช่องแสงกระจกติดตาย
วงกบ	อลูมิเนียมเคลือบสี
กรอบบาน	อลูมิเนียมเคลือบสี
ลูกฟัก	กระจกเทมเปอร์ หนา 12 มม (เขียวอมฟ้า)
หมายเหตุ	ติดตั้งอุปกรณ์ประกอบบานครบชุด

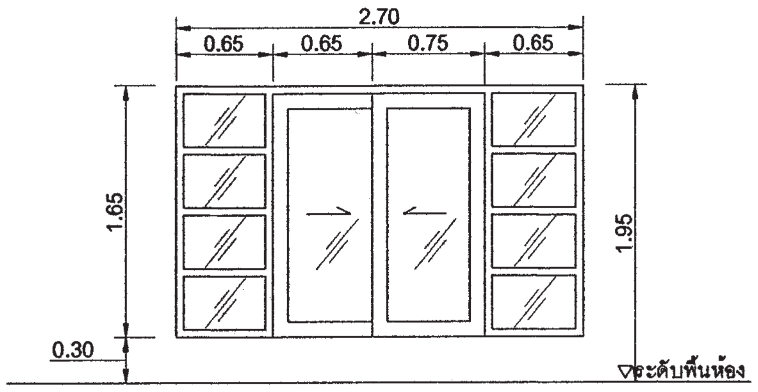

สัญลักษณ์	D5
ลักษณะบาน	ประตูบานเดี่ยว
วงกบ	ไม้เนื้อแข็ง 2"x5" ทาสี
กรอบบาน	ไม้เนื้อแข็งช่องเกล็ดระบายอากาศ ทาสี
ลูกฟัก	ไม้เนื้อแข็ง
หมายเหตุ	ติดตั้งอุปกรณ์ประกอบบานครบชุด

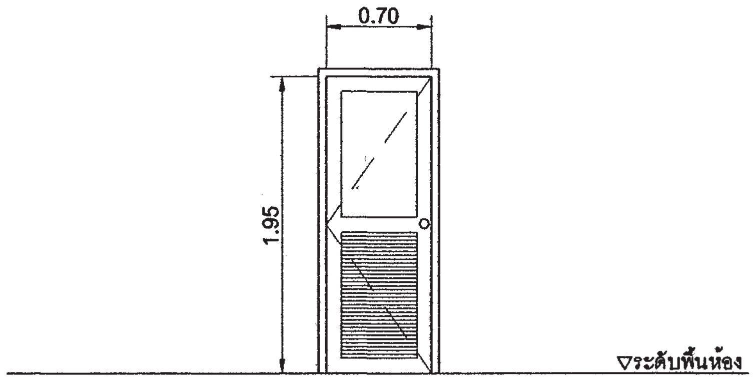

สัญลักษณ์	D6
ลักษณะบาน	ประตูบานเลื่อน
วงกบ	ไม้เนื้อแข็ง 2"x5" ทาสี
กรอบบาน	ไม้เนื้อแข็งลูกฟักแกะสลัก 2 หน้า ทาสี
ลูกฟัก	ไม้เนื้อแข็งลูกฟักแกะสลัก 2 หน้า ทาสี
หมายเหตุ	ติดตั้งอุปกรณ์ประกอบบานครบชุด

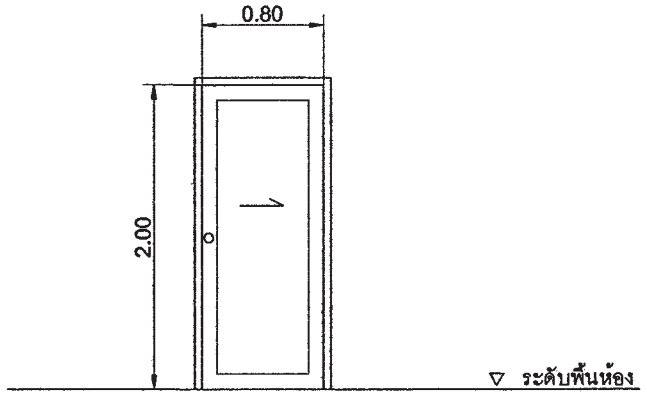

สำนักการโยธา
กรุงเทพมหานคร

โครงการ
แบบบ้านยิ้มเพื่อประชาชน ระยะที่ 3

ตามนโยบาย
ม.ร.ว. สุขุมพันธุ์ บริพัตร
ผู้ว่าราชการกรุงเทพมหานคร
นายจุมพล สำเภาพล
รองผู้ว่าราชการกรุงเทพมหานคร
นางนินนาท ชลิตานนท์
ปลัดกรุงเทพมหานคร

ผู้อำนวยการสำนักการโยธา	
รองผู้อำนวยการสำนักการโยธา	
นายทวิศักดิ์ เลิศประพันธ์	
ผู้อำนวยการสำนักงานออกแบบ	
นายวัชรินทร์ บรรพต	
หัวหน้ากลุ่มงานสถาปัตยกรรม	
นายสินธุ์ชัย บุญปักษ์	
หัวหน้ากลุ่มงานวิศวกรรมอาคาร	
นายอริยะ เมฆะกูล	
สถาปนิก	
นายสินธุ์ชัย บุญปักษ์	ส-สถ1722
วิศวกรโครงสร้าง	
นายศิชา คงศรี	สย.5244
วิศวกรไฟฟ้า	
นายจรูญ มาสุขใจ	ภฟก2457
วิศวกรสุขาภิบาล	
นายจีระสิทธิ์ ทิมสถิตย์	สย. 8489
วิศวกรเครื่องกล	
นายช่างเขียนแบบ	
นายอนุสรณ์ แฝงสีดำ	

แบบ บ้านพักอาศัย 1 ชั้น
แบบที่ 116
ชื่อบ้าน มณฑา
เจ้าของ
สถานที่

แบบแสดง
ขยายประตู

วันที่ :	เลขที่	รวม
ธันวาคม 2553	A-16	17

แผ่นที่	รวมแผ่น
16	33

FILE :

รายการแก้ไขแบบ
มิถุนายน 2557

สัญลักษณ์	W1
ลักษณะบาน	หน้าต่างบานเปิดเดี่ยว
วงกบ	อลูมิเนียมเคลือบสี
กรอบบาน	อลูมิเนียมเคลือบสี
ลูกฟัก	กระจกเทมเปอร์ หนา 6 มม (เขียวอมฟ้า)
หมายเหตุ	ติดตั้งอุปกรณ์ประกอบบานครบชุด

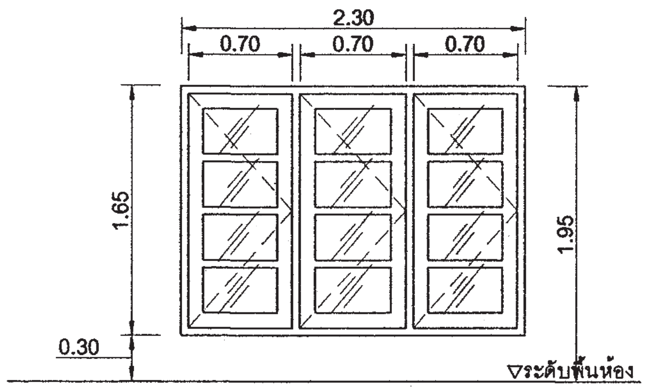

สัญลักษณ์	W2
ลักษณะบาน	หน้าต่างบานเปิดเดี่ยว
วงกบ	อลูมิเนียมเคลือบสี
กรอบบาน	อลูมิเนียมเคลือบสี
ลูกฟัก	กระจกเทมเปอร์ หนา 6 มม (เขียวอมฟ้า)
หมายเหตุ	ติดตั้งอุปกรณ์ประกอบบานครบชุด

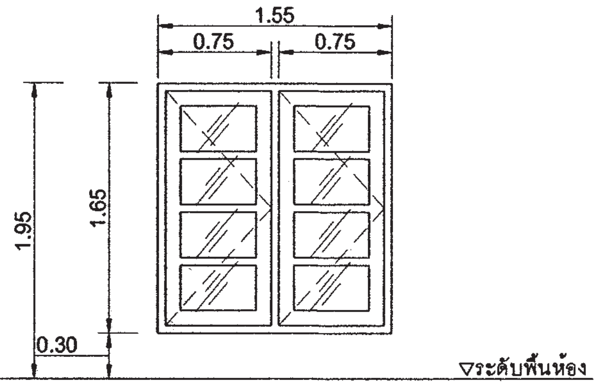

สัญลักษณ์	W3
ลักษณะบาน	หน้าต่างบานกระทุ้ง
วงกบ	อลูมิเนียมเคลือบสี
กรอบบาน	อลูมิเนียมเคลือบสี
ลูกฟัก	กระจกฝ้า หนา 6 มม
หมายเหตุ	ติดตั้งอุปกรณ์ประกอบบานครบชุด

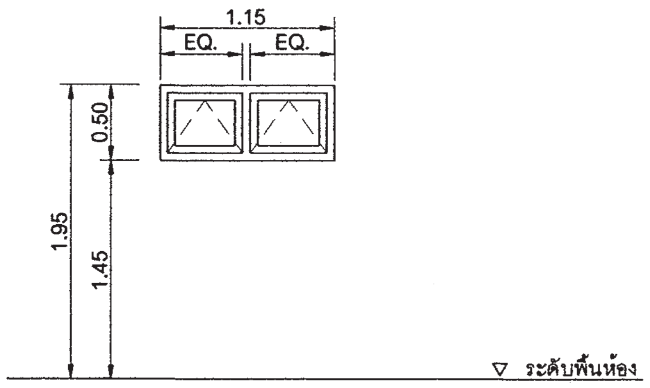

สัญลักษณ์	
ลักษณะบาน	
วงกบ	
กรอบบาน	
ลูกฟัก	
หมายเหตุ	

สัญลักษณ์	
ลักษณะบาน	
วงกบ	
กรอบบาน	
ลูกฟัก	
หมายเหตุ	

สัญลักษณ์	
ลักษณะบาน	
วงกบ	
กรอบบาน	
ลูกฟัก	
หมายเหตุ	

สำนักการ โยธา
กรุงเทพมหานคร

โครงการ
แบบบ้านยิ้มเพื่อประชาชน ระยะที่ 3

ตามนโยบาย
ม.ร.ว. สุขุมพันธุ์ บริพัตร
ผู้ว่าราชการกรุงเทพมหานคร
นายจุมพล สำเภาพล
รองผู้ว่าราชการกรุงเทพมหานคร
นางนินนาท ชลิตานนท์
ปลัดกรุงเทพมหานคร

ผู้อำนวยการสำนักการโยธา	
รองผู้อำนวยการสำนักการโยธา	
นายทวิศักดิ์ เลิศประพันธ์	
ผู้อำนวยการสำนักงานออกแบบ	
นายวัชรินทร์ บรรพต	
หัวหน้ากลุ่มงานสถาปัตยกรรม	
นายสินธุ์ชัย บุญปักษ์	
หัวหน้ากลุ่มงานวิศวกรรมอาคาร	
นายอริยะ เมฆะกูล	

สถาปนิก	
นายสินธุ์ชัย บุญปักษ์	ส-สถ1722
วิศวกรโครงสร้าง	
นายดิษา คงศรี	สย5244
วิศวกรไฟฟ้า	
นายจรูญ มาสุขใจ	ภฟก2457
วิศวกรสุขาภิบาล	
นายจีระสิทธิ์ ทิมสถิตย์	สย 8489
วิศวกรเครื่องกล	
นายช่างเขียนแบบ	
นายอนุสรณ์ แฝงสีคำ	

แบบ บ้านพักอาศัย 1 ชั้น
แบบที่ 116
ชื่อบ้าน มณฑา
เจ้าของ
สถานที่

แบบแสดง
ขยายหน้าต่าง

วันที่ : ธันวาคม 2553	เลขที่ A−17	รวม 17

แผ่นที่	รวมแผ่น
17	33

FILE :

รายการแก้ไขแบบ
มิถุนายน 2557

รายการประกอบแบบด้านวิศวกรรมโยธา

1. ซีเมนต์

1.1 ส่วนผสมของโครงสร้างคอนกรีตเสริมเหล็กทั้งหมดต้องใช้ PORTLAND CEMENT ประเภทที่ 1 ที่มีคุณสมบัติตามมาตรฐานผลิตภัณฑ์อุตสาหกรรมเท่านั้น

1.2 ถ้าไม่ได้ระบุเป็นอย่างอื่น ต้องมีส่วนผสมของซีเมนต์ไม่น้อยกว่า325กิโลกรัมต่อคอนกรีตลูกบาศก์เมตร

2. คอนกรีต

2.1 คอนกรีตที่ใช้สำหรับงานโครงสร้างของอาคารเช่นเสาเข็ม , ฐานราก , เสา และพื้น ฯลฯ ต้องมีกำลังอัดประลัยไม่น้อยกว่า 180ksc เมื่ออายุ 28วัน โดยทดสอบจากแท่งคอนกรีตตัวอย่างรูปทรงกระบอก 150x300มม.

2.2 ADMIXTURE ที่ใช้ต้องมีคุณสมบัติตาม ASTM หรือ BS

3. งานเหล็ก

3.1 คุณสมบัติของเหล็กเสริมคอนกรีต มีดังนี้

ขนาดเหล็กเสริม mm.	ชั้นคุณภาพ	มาตรฐาน	หมายเหตุ
RB6 , RB9	SR-24	มอก. 20-2543	
DB12 ขึ้นไป	SD-40	มอก. 24-2548	

3.2 เหล็กรูปพรรณ , เหล็กกลวงสำหรับก่อสร้าง

3.2.1 เหล็กรูปพรรณที่จะใช้ต้องมีคุณสมบัติตาม มอก. 1227-2539 , มอก. 1228-2549 หรือ JIS เหล็กกลวงที่ใช้ต้องมีคุณสมบัติตาม มอก. 107-2533 หรือ JIS และเหล็กรูปพรรณเชื่อมประกอบจะต้องมีคุณสมบัติตาม มอก. 1303-2538

3.2.2 เหล็กรูปพรรณทั้งหมดต้องเป็นของใหม่ ไม่เคยใช้งานมาก่อน ตรงไม่บิดเบี้ยว ไม่มีรอยตำหนิ ไม่มีสนิมกร่อน ไม่เปื้อนสี หรือน้ำมัน

3.2.3 การต่อเหล็กรูปพรรณ ถ้าไม่จำเป็นจริงแล้วห้ามต่อ ในกรณีที่มีการต่อเหล็ก รอยต่อของเหล็กต้องมีกำลังมากกว่าหรือเท่ากับเหล็กที่ไม่มีรอยต่อ การต่อให้ต่อจุดเดียวเท่านั้น และการต่อให้เป็นไปตามมาตรฐาน AISC

3.2.4 การประกอบการติดตั้ง ให้ดำเนินการตามมาตรฐาน AISC หรือตามมาตรฐานสำหรับอาคารเหล็กรูปพรรณของ วสท. ที่ 1015-40

3.2.5 ผู้รับจ้างจะต้องทำ ค้ำยัน ยึดโครง ให้เพียงพอเพื่อยึดโครงสร้างให้แน่นหนาอยู่ในแนวและตำแหน่งที่ต้องการ

3.2.6 องค์อาคารที่วางทาบหรือต่อเชื่อมจะต้องวางให้แนบสนิทเต็มหน้า

3.2.7 การเชื่อมต่อทั้งหมดให้ใช้วิธีเชื่อมด้วยไฟฟ้าการ (ELECTRLC ARC WELDING) โดยตลอดผิวหน้าสัมผัสการเชื่อมให้เป็นไปตามมาตรฐาน AWS ขนาดของรอยเชื่อมต้องไม่น้อยกว่าความหนาของแผ่นเหล็ก

3.2.8 ถ้าไม่ได้กำหนดให้เป็นอย่างอื่น รอยต่อระหว่างชิ้นส่วนเหล็กต่างๆ ให้ใช้วิธีเชื่อมตะเข็บตลอดแนวชน

3.2.9 ผิวหน้าที่จะทำการเชื่อม ต้องสะอาดปราศจากสะเก็ดร่อน สนิมกรัน ไขมัน สี หรือสิ่งแปลกปลอมอื่นใด

3.2.10 ลวดเชื่อมต้องมีคุณสมบัติตาม มอก. หรือ AWS หรือ AISC

3.2.11 ให้ทาด้วยสีกันสนิมไม่น้อยกว่า 2 ชั้น คุณภาพเทียบเท่า RUST O-LEAM , JOTAN , SIKKENS

4. เสาเข็ม

4.1 เสาเข็มคอนกรีตอัดแรง เป็นเสาเข็มของ MP , GPS , GEL , CPM , T-COM หรือเทียบเท่า หรือเสาเข็มเจาะ(ตามแบบแสดง)

- เสาเข็มคอนกรีตอัดแรง ขนาด ⊙-0.15x0.15ม.
- เสาเข็มคอนกรีตอัดแรง ขนาด I-0.18x0.18ม.พื้นที่หน้าตัดไม่น้อยกว่า 253 ตร.ซม.
- เสาเข็มคอนกรีตอัดแรง ขนาด I-0.22x0.22ม.พื้นที่หน้าตัดไม่น้อยกว่า 351 ตร.ซม.
- เสาเข็มคอนกรีตอัดแรง ขนาด I-0.26x0.26ม.พื้นที่หน้าตัดไม่น้อยกว่า 455 ตร.ซม.
- เสาเข็มเจาะ ขนาด Ø 0.35 ม.

4.2 กำลังรับน้ำหนักบรรทุกและความยาวเสาเข็มให้พิจารณาตามแบบรายละเอียด โดยความยาวเสาเข็มที่แท้จริง ณ ตำแหน่งที่ตั้งโครงการ อาจมีการเปลี่ยนแปลง แต่ทั้งนี้ให้กำหนดและตรวจสอบอีกครั้งโดยวิศวกรผู้ควบคุมงาน โดยเสาเข็มจะต้องมีกำลังรับน้ำหนักบรรทุกได้ไม่น้อยกว่าที่กำหนดตามแบบ

5. ระบบกันซึม

5.1 รายละเอียดและคุณสมบัติ

ส่วนของอาคาร	ชนิดและผลิตภัณฑ์	ผลิตภัณฑ์คุณภาพเทียบเท่า
- หลังคา ค.ส.ล. - ห้องน้ำ	น้ำยาเคมีแบบกันซึม	BRUSHBOND ของ FOSROC LANKO 225 ของ DAVCO

6. ทั่วไปและการเตรียมงาน

6.1 รายการประกอบแบบอื่นใดที่ไม่ได้กำหนดไว้ให้ถือปฏิบัติตาม "บทกำหนดทั่วไปสำหรับการก่อสร้างอาคารคอนกรีตเสริมเหล็กของ วสท." เป็นเกณฑ์

6.2 เนื่องจากคุณสมบัติของดินในกรุงเทพมหานคร แต่ละพื้นที่เขตมีความแตกต่างกันในด้านความสามารถในการรับน้ำหนักบรรทุกและมีระดับความลึกของชั้นทรายที่แตกต่างกัน ฉะนั้นก่อนทำการก่อสร้างเจ้าของอาคารและผู้รับจ้างต้องตรวจสอบความเหมาะสมของความยาวเสาเข็ม เพื่อให้มีค่าการรับน้ำหนักบรรทุกของเสาเข็มได้ไม่น้อยกว่าแบบที่กำหนดไว้

6.3 หากมีอุปสรรคในการเข้าพื้นที่ก่อสร้าง อันจะทำให้เกิดผลกระทบความเดือดร้อนรำคาญ และเกิดความเสียหายจากการใช้เสาเข็มตอกกับอาคารข้างเคียง ให้สามารถใช้เสาเข็มเจาะเทียบเคียงความสามารถในการรับน้ำหนักบรรทุกได้

สำนักการ โยธา
กรุงเทพมหานคร

โครงการ
แบบบ้านยิ้มเพื่อประชาชน ระยะที่ 3

ตามนโยบาย
ม.ร.ว. สุขุมพันธุ์ บริพัตร
ผู้ว่าราชการกรุงเทพมหานคร
นายจุมพล สำเภาพล
รองผู้ว่าราชการกรุงเทพมหานคร
นางนินนาท ชลิตานนท์
ปลัดกรุงเทพมหานคร

ผู้อำนวยการสำนักการโยธา	
รองผู้อำนวยการสำนักการโยธา	
นายทวีศักดิ์ เลิศประพันธ์	
ผู้อำนวยการสำนักงานออกแบบ	
นายวัชรินทร์ บรรพต	
หัวหน้ากลุ่มงานสถาปัตยกรรม	
นายสินธุ์ชัย บุญปักษ์	
หัวหน้ากลุ่มงานวิศวกรรมอาคาร	
นายธริยะ เมฆะกุล	
สถาปนิก	
นายสินธุ์ชัย บุญปักษ์	ส-สถ1722
วิศวกรโครงสร้าง	
นายดิชา คงศรี สย.5244	
วิศวกรไฟฟ้า	
นายจรูญ มาสุขใจ	ภฟก.2457
วิศวกรสุขาภิบาล	
นายจีระสิทธิ์ ทิมสถิตย์	สย. 8489
วิศวกรเครื่องกล	
นายช่างเขียนแบบ	
นายอุทร บูรณแสน	

แบบ บ้านพักอาศัย 1 ชั้น
แบบที่ 116
ชื่อบ้าน มณฑา
เจ้าของ
สถานที่

แบบแสดง
รายการประกอบแบบโครงสร้าง

วันที่ :	เลขที่	รวม
ธันวาคม 2553	S-01	9

แผ่นที่	รวมแผ่น
18	33

FILE :

รายการแก้ไขแบบ
มิถุนายน 2557

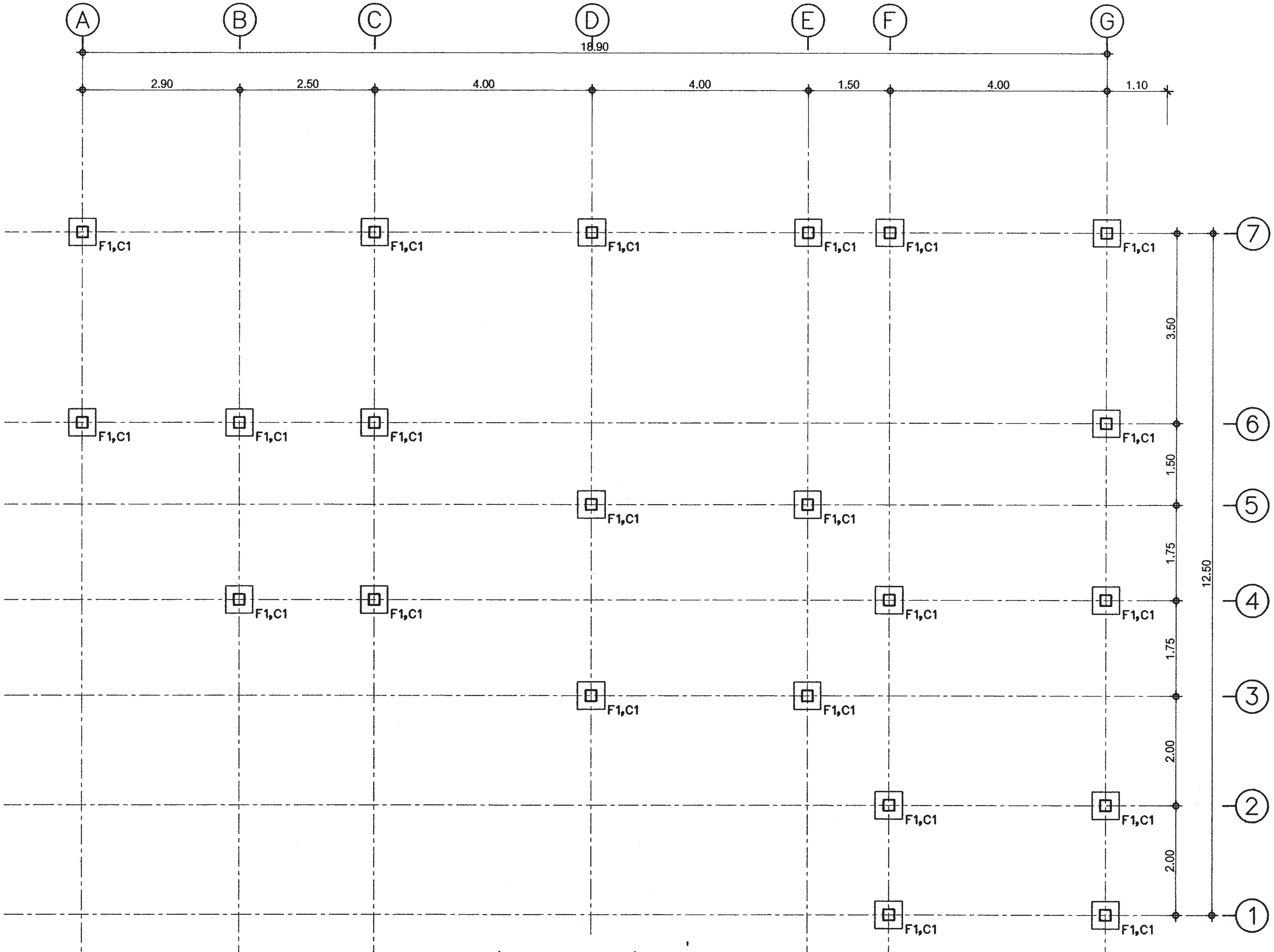

แปลนฐานราก-เสาตอม่อ

มาตราส่วน 1:75

สำนักการ โยธา
กรุงเทพมหานคร

โครงการ
แบบบ้านยิ้มเพื่อประชาชน ระยะที่ 3

ตามนโยบาย
ม.ร.ว. สุขุมพันธุ์ บริพัตร
ผู้ว่าราชการกรุงเทพมหานคร
นายจุมพล สำเภาพล
รองผู้ว่าราชการกรุงเทพมหานคร
นางนินนาท ชลิตานนท์
ปลัดกรุงเทพมหานคร

ผู้อำนวยการสำนักการโยธา	
รองผู้อำนวยการสำนักการโยธา	
นายทวีศักดิ์ เลิศประพันธ์	
ผู้อำนวยการสำนักงานออกแบบ	
นายวัชรินทร์ บรรพต	
หัวหน้ากลุ่มงานสถาปัตยกรรม	
นายสินธุ์ชัย บุญปักษ์	
หัวหน้ากลุ่มงานวิศวกรรมอาคาร	
นายอริยะ เมฆะกุล	
สถาปนิก	
นายสินธุ์ชัย บุญปักษ์	ส-สถ.1722
วิศวกรโครงสร้าง	
นายศิรา คงศรี สย.5244	
วิศวกรไฟฟ้า	
นายจรูญ มาสุขใจ	ภฟก.2457
วิศวกรสุขาภิบาล	
นายจีระสิทธิ์ ทิมสถิตย์	สย. 8489
วิศวกรเครื่องกล	
นายช่างเขียนแบบ	
นายอุทร บูรณแสน	

แบบ บ้านพักอาศัย 1 ชั้น
แบบที่ 116
ชื่อบ้าน มณฑา
เจ้าของ
สถานที่

แบบแสดง
แปลนฐานราก-เสาตอม่อ

วันที่ :	เลขที่	รวม
ธันวาคม 2553	S-02	9

แผ่นที่	รวมแผ่น
19	33

FILE :

รายการแก้ไขแบบ
มิถุนายน 2557

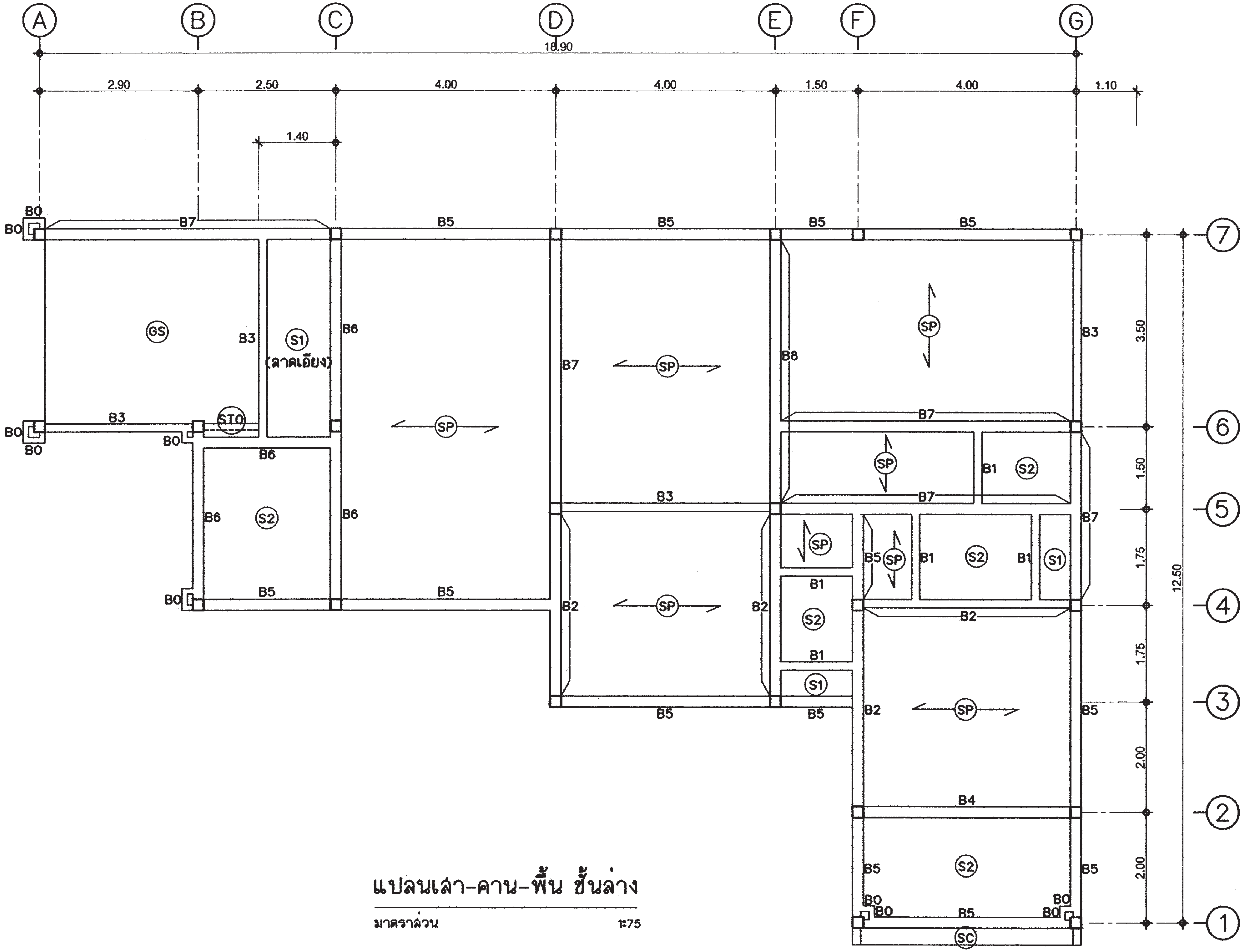

แปลนเสา-คาน-พื้น ชั้นล่าง

มาตราส่วน 1:75

สำนักการโยธา
กรุงเทพมหานคร

โครงการ
แบบบ้านยิ้มเพื่อประชาชน ระยะที่ 3

ตามนโยบาย
ม.ร.ว. สุขุมพันธุ์ บริพัตร
ผู้ว่าราชการกรุงเทพมหานคร
นายจุมพล สำเภาพล
รองผู้ว่าราชการกรุงเทพมหานคร
นางนินนาท ชลิตานนท์
ปลัดกรุงเทพมหานคร

ผู้อำนวยการสำนักการโยธา	
รองผู้อำนวยการสำนักการโยธา	
นายทวีศักดิ์ เลิศประพันธ์	
ผู้อำนวยการสำนักงานออกแบบ	
นายวัชรินทร์ นรราช	
หัวหน้ากลุ่มงานสถาปัตยกรรม	
นายสินธุ์ชัย บุญบึกษ์	
หัวหน้ากลุ่มงานวิศวกรรมอาคาร	
นายอริยะ เมฆะกูล	
สถาปนิก	
นายสินธุ์ชัย บุญบึกษ์	ส-สถ1722
วิศวกรโครงสร้าง	
นายศิรา คงศรี สย5244	
วิศวกรไฟฟ้า	
นายจรูญ นาสุขใจ	ภฟก.2457
วิศวกรสุขาภิบาล	
นายจีระสิทธิ์ ริมสนิทธ์	สย. 8489
วิศวกรเครื่องกล	
นายช่างเขียนแบบ	
นายอุทร บุรณแสน	

แบบ บ้านพักอาศัย 1 ชั้น
แบบที่ 116
ชื่อบ้าน มณฑา

ตำแหน่ง

สถานที่

แบบแสดง
แปลนเสา-คาน-พื้น ชั้นล่าง

วันที่ :	เลขที่	รวม
ธันวาคม 2553	S-03	9

แผ่นที่	รวมแผ่น
20	33

FILE :

รายการแก้ไขแบบ
มิถุนายน 2557

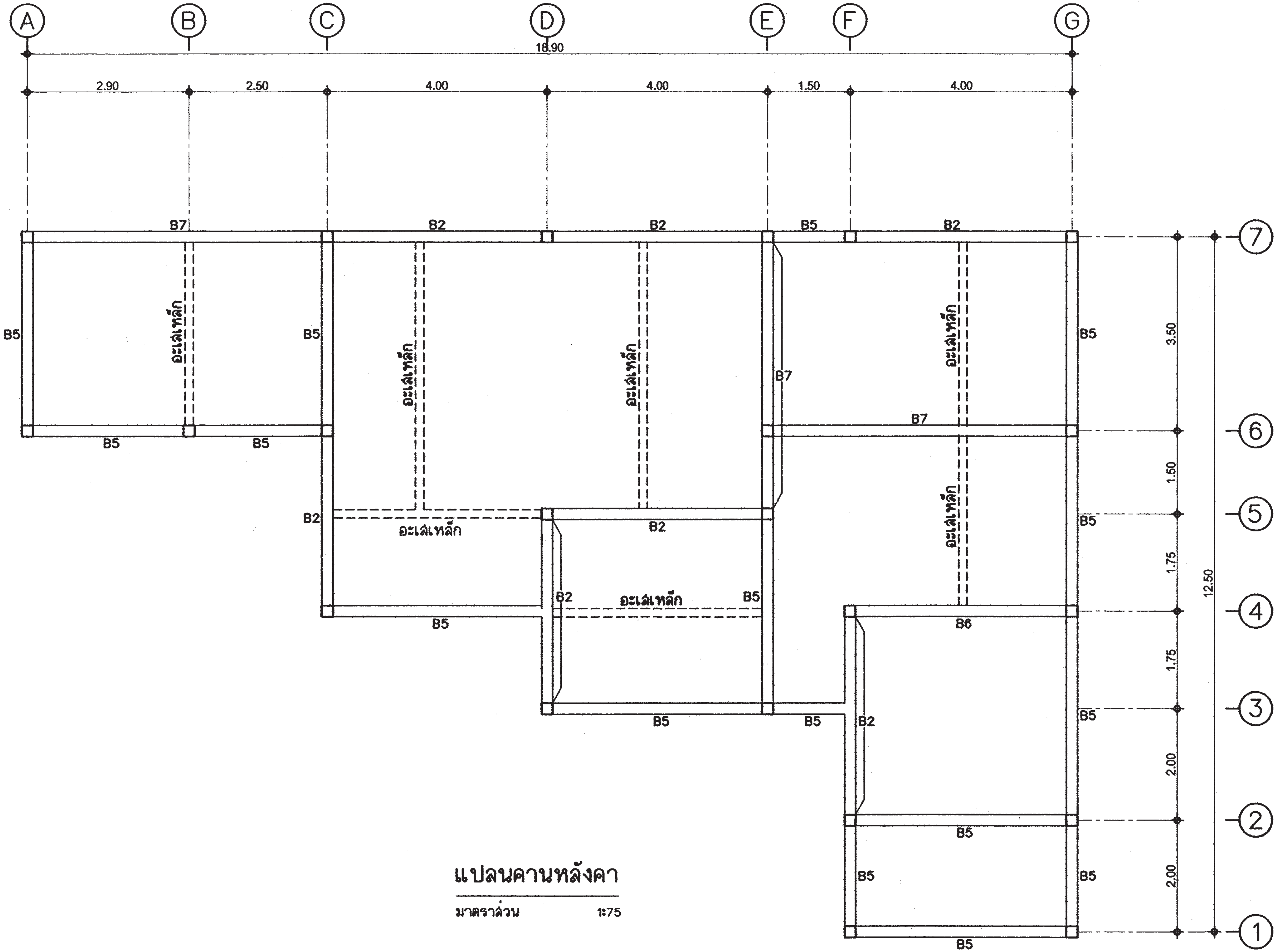

แปลนคานหลังคา

มาตราส่วน 1:75

สำนักการโยธา
กรุงเทพมหานคร

โครงการ
แบบบ้านยิ้มเพื่อประชาชน ระยะที่ 3

ตามนโยบาย
ม.ร.ว. สุขุมพันธุ์ บริพัตร
ผู้ว่าราชการกรุงเทพมหานคร
นายจุมพล สำเภาพล
รองผู้ว่าราชการกรุงเทพมหานคร
นางนินนาท ชลิตานนท์
ปลัดกรุงเทพมหานคร

ผู้อำนวยการสำนักการโยธา	
รองผู้อำนวยการสำนักการโยธา	
นายทวีศักดิ์ เลิศประพันธ์	
ผู้อำนวยการสำนักงานออกแบบ	
นายวัชรินทร์ บรรพต	
หัวหน้ากลุ่มงานสถาปัตยกรรม	
นายสินธุ์ชัย บุญปักษ์	
หัวหน้ากลุ่มงานวิศวกรรมอาคาร	
นายธีระ เมฆะกูล	
สถาปนิก	
นายสินธุ์ชัย บุญปักษ์	ส-สถ.1722
วิศวกรโครงสร้าง	
นายศิรา คงศรี สย.5244	
วิศวกรไฟฟ้า	
นายจรูญ มาสุขใจ	ภฟก.2457
วิศวกรสุขาภิบาล	
นายจีระสิทธิ์ ทิมสนิทย์	สย. 8489
วิศวกรเครื่องกล	
นายช่างเขียนแบบ	
นายอุทิศ บุรณแสน	

แบบ บ้านพักอาศัย 1 ชั้น
แบบที่ 116
ชื่อบ้าน มณฑา

เจ้าของ

สถานที่

แบบแสดง
แปลนคานหลังคา

วันที่ :	เลขที่	รวม
ธันวาคม 2553	S-04	9

แผ่นที่	รวมแผ่น
21	33

FILE :

รายการแก้ไขแบบ
มิถุนายน 2557

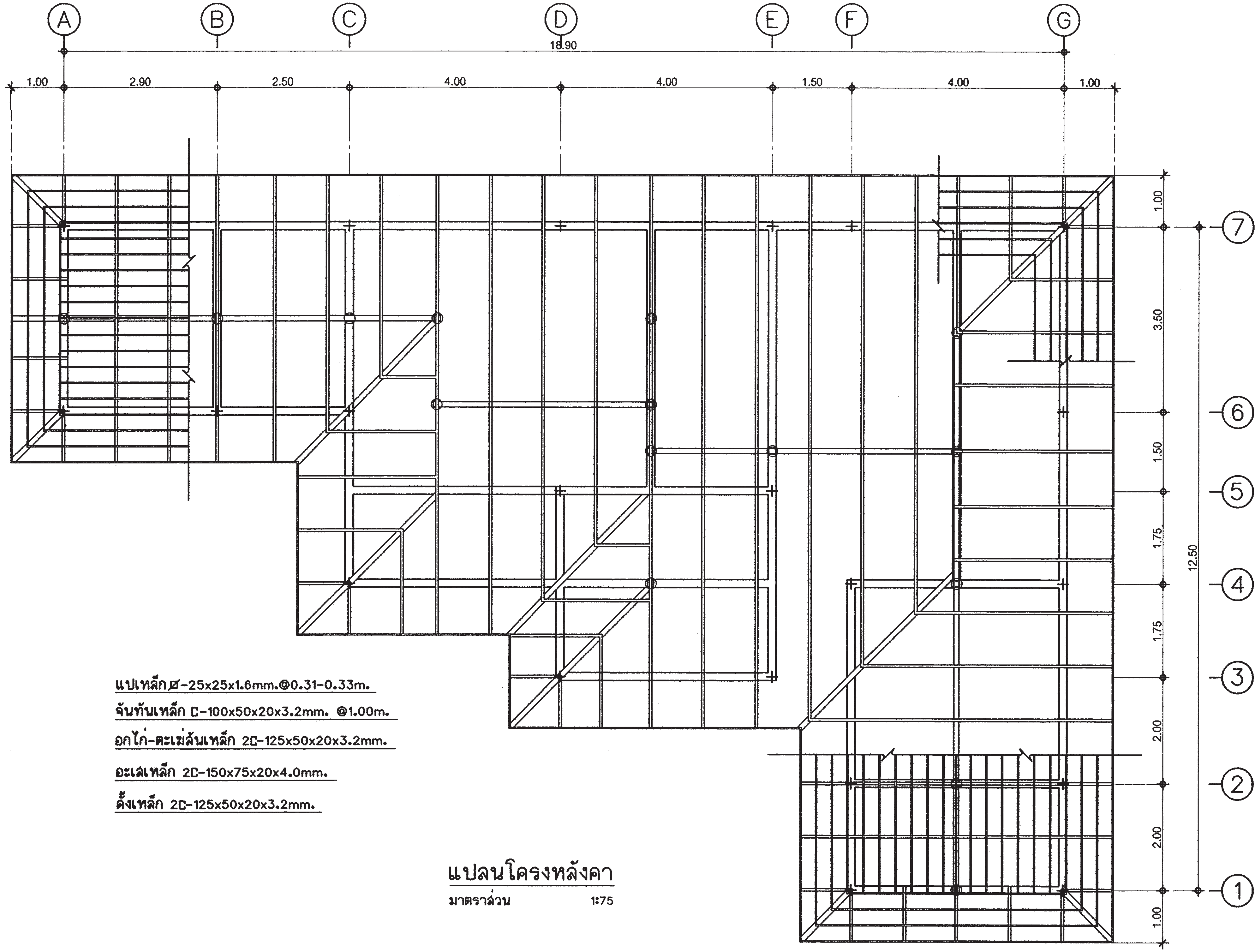

แปเหล็ก ø-25x25x1.6mm.@0.31-0.33m.

จันทันเหล็ก C-100x50x20x3.2mm. @1.00m.

อกไก่-ตะเฆ่สันเหล็ก 2C-125x50x20x3.2mm.

อะเสเหล็ก 2C-150x75x20x4.0mm.

ดั้งเหล็ก 2C-125x50x20x3.2mm.

แปลนโครงหลังคา

มาตราส่วน 1:75

สำนักการโยธา
กรุงเทพมหานคร

โครงการ
แบบบ้านยิ้มเพื่อประชาชน ระยะที่ 3

ตามนโยบาย
ม.ร.ว. สุขุมพันธุ์ บริพัตร
ผู้ว่าราชการกรุงเทพมหานคร
นายจุมพล สำเภาพล
รองผู้ว่าราชการกรุงเทพมหานคร
นางนินนาท ชลิตานนท์
ปลัดกรุงเทพมหานคร

ผู้อำนวยการสำนักการโยธา	
รองผู้อำนวยการสำนักการโยธา	
นายทวีศักดิ์ เลิศประพันธ์	
ผู้อำนวยการสำนักงานออกแบบ	
นายวัชรินทร์ บรรพต	
หัวหน้ากลุ่มงานสถาปัตยกรรม	
นายสินธุ์ชัย บุญปัทม์	
หัวหน้ากลุ่มงานวิศวกรรมอาคาร	
นายธรียะ เมฆะกูล	
สถาปนิก	
นายสินธุ์ชัย บุญปัทม์	ส-สถ1722
วิศวกรโครงสร้าง	
นายศิชา คงศรี สย.5244	
วิศวกรไฟฟ้า	
นายจรูญ มาสุขใจ	ภฟก.2457
วิศวกรสุขาภิบาล	
นายจีระสิทธิ์ ทิมสถิตย์	สย. 8489
วิศวกรเครื่องกล	
นายช่างเขียนแบบ	
นายอุทร บุรณแสน	

แบบ บ้านพักอาศัย 1 ชั้น
แบบที่ 116
ชื่อบ้าน มณฑา

เจ้าของ

สถานที่

แบบแสดง
แปลนโครงหลังคา

วันที่ :	เลขที่	รวม
ธันวาคม 2553	S-05	9

แผ่นที่	รวมแผ่น
22	33

FILE :

รายการแก้ไขแบบ
มิถุนายน 2557

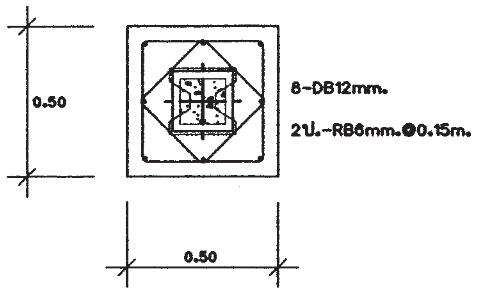

ขยายแปลน F1

มาตราส่วน 1:25

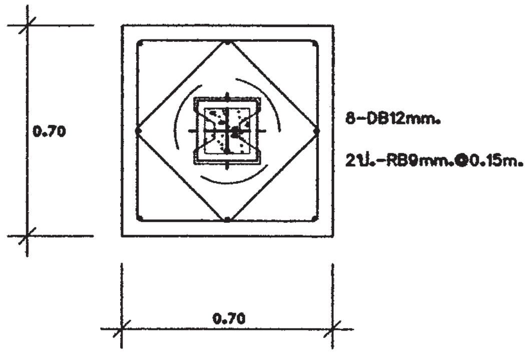

ขยายแปลน F1A

มาตราส่วน 1:25

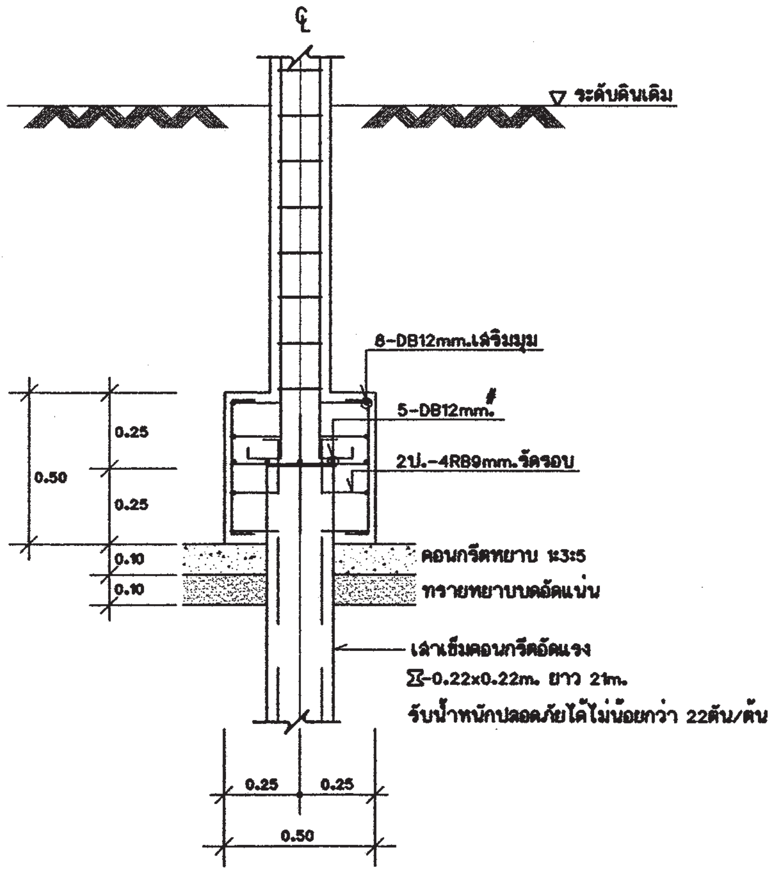

ขยายรูปตัด F1

มาตราส่วน 1:25

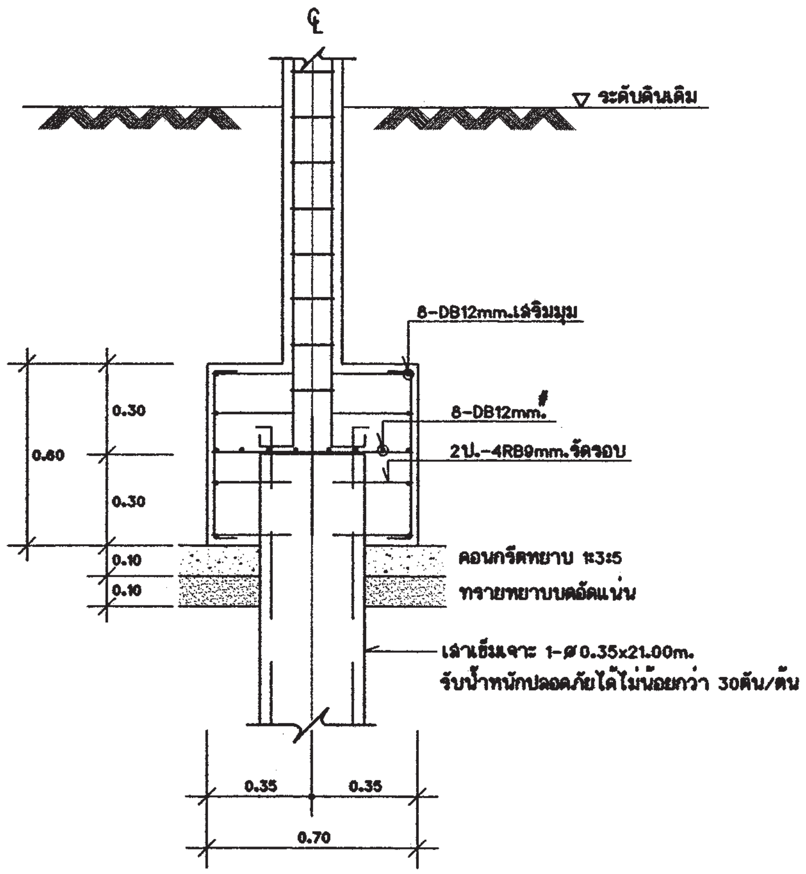

ขยายรูปตัด F1A

มาตราส่วน 1:25

สำนักการ โยธา
กรุงเทพมหานคร

โครงการ
แบบบ้านยิ้มเพื่อประชาชน ระยะที่ 3

ตามนโยบาย
ม.ร.ว. สุขุมพันธุ์ บริพัตร
ผู้ว่าราชการกรุงเทพมหานคร
นายจุมพล สำเภาพล
รองผู้ว่าราชการกรุงเทพมหานคร
นางนินนาท ชลิตานนท์
ปลัดกรุงเทพมหานคร

ผู้อำนวยการสำนักการโยธา	
รองผู้อำนวยการสำนักการโยธา	
นายทวีศักดิ์ เลิศประพันธ์	
ผู้อำนวยการสำนักงานออกแบบ	
นายวัชรินทร์ บรรพต	
หัวหน้ากลุ่มงานสถาปัตยกรรม	
นายสินธุ์ชัย บุญปักษ์	
หัวหน้ากลุ่มงานวิศวกรรมอาคาร	
นายอริยะ เมฆะกูล	
สถาปนิก	
นายสินธุ์ชัย บุญปักษ์	ส-สถ1722
วิศวกรโครงสร้าง	
นายศิรา คงศรี สย5244	
วิศวกรไฟฟ้า	
นายจรูญ มาสุขใจ	ภฟก2457
วิศวกรสุขาภิบาล	
นายจีระสิทธิ์ ทิมสถิตย์	สย 8489
วิศวกรเครื่องกล	
นายช่างเขียนแบบ	
นายอุทร บุรณแสน	

แบบ บ้านพักอาศัย 1 ชั้น
แบบที่ 116
ชื่อบ้าน มณฑา

เจ้าของ

สถานที่

แบบแสดง
ขยายโครงสร้าง

วันที่ :	เลขที่	รวม
ธันวาคม 2553	S-06	9

แผ่นที่	รวมแผ่น
23	33

FILE :

รายการแก้ไขแบบ
มิถุนายน 2557

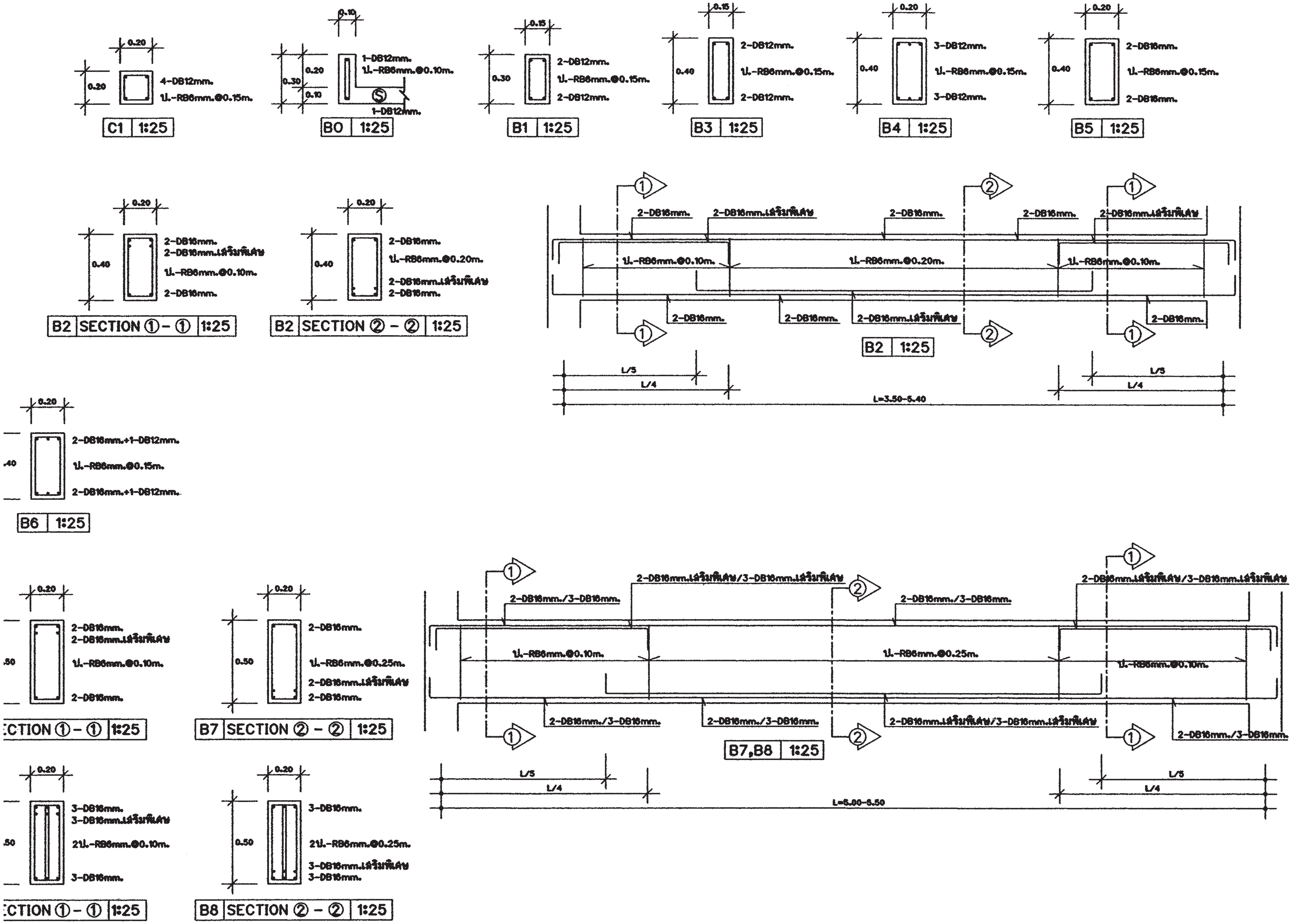

สำนักการ โยธา
กรุงเทพมหานคร

โครงการ
แบบบ้านยิ้มเพื่อประชาชน ระยะที่ 3

ตามนโยบาย
ม.ร.ว. สุขุมพันธุ์ บริพัตร
ผู้ว่าราชการกรุงเทพมหานคร
นายจุมพล สำเภาพล
รองผู้ว่าราชการกรุงเทพมหานคร
นางนินนาท ชลิตานนท์
ปลัดกรุงเทพมหานคร

ผู้อำนวยการสำนักการโยธา	
รองผู้อำนวยการสำนักการโยธา	
นายทวีศักดิ์ เลิศประพันธ์	
ผู้อำนวยการสำนักงานออกแบบ	
นายวัชรินทร์ บรรพต	
หัวหน้ากลุ่มงานสถาปัตยกรรม	
นายสินธุ์ชัย บุญปึกษ์	
หัวหน้ากลุ่มงานวิศวกรรมอาคาร	
นายจรัะ เนตะกูล	
สถาปนิก	
นายสินธุ์ชัย บุญปึกษ์	ส-สถ.1722
วิศวกรโครงสร้าง	
นายศิรา คงศรี สย.5244	
วิศวกรไฟฟ้า	
นายจรูญ มาสุขใจ	ภฟก.2457
วิศวกรสุขาภิบาล	
นายจีระสิทธิ์ จินสนิทย์	สย. 8489
วิศวกรเครื่องกล	
นายช่างเขียนแบบ	
นายอุทร บุรณแสน	

แบบ บ้านพักอาศัย 1 ชั้น
แบบที่ 116
ชื่อบ้าน มณฑา

เจ้าของ

สถานที่

แบบแสดง
ขยายโครงสร้าง

วันที่ :	เลขที่	รวม
ธันวาคม 2553	S-07	9

แผ่นที่	รวมแผ่น
24	33

FILE :

รายการแก้ไขแบบ
มิถุนายน 2557

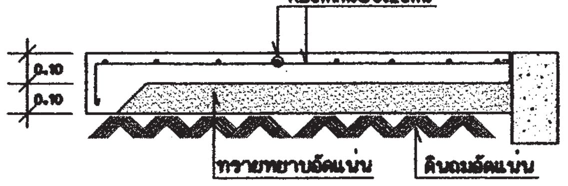

GS | 1:25

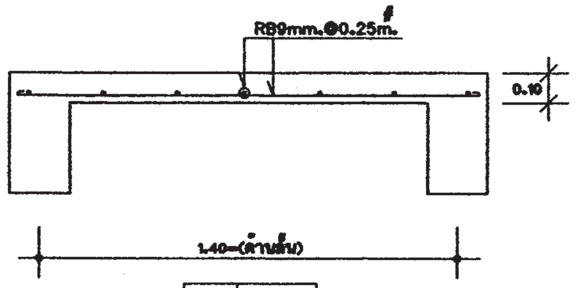

S1 | 1:25

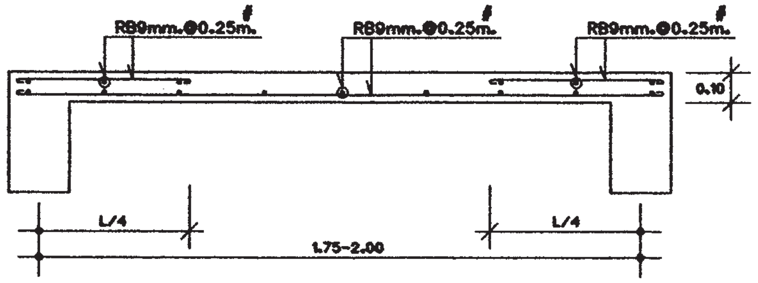

S2 | 1:25

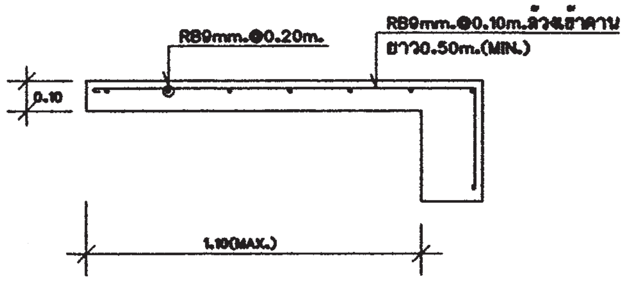

SC | 1:25

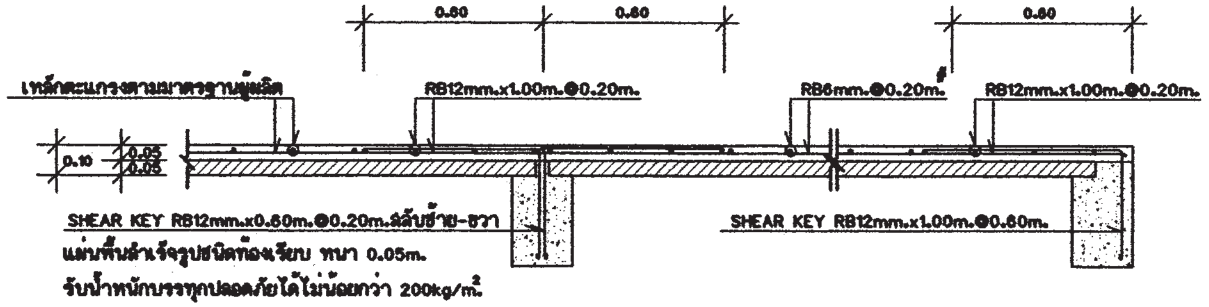

แผ่นพื้นสำเร็จรูปชนิดท้องเรียบ หนา 0.05m.
รับน้ำหนักบรรทุกปลอดภัยได้ไม่น้อยกว่า 200kg/m.²

SP | 1:25

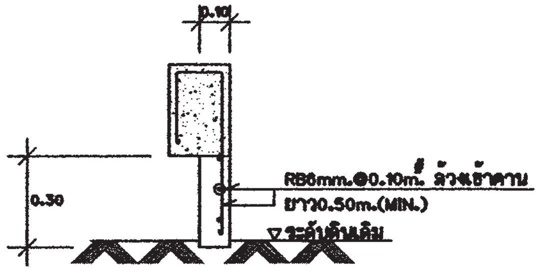

ครีบ ค.ส.ล. | 1:25

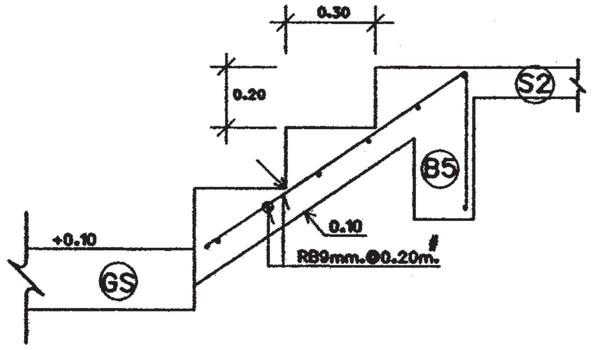

บันได | 1:25

สำนักการ โยธา
กรุงเทพมหานคร

โครงการ
แบบบ้านยิ้มเพื่อประชาชน ระยะที่ 3

ตามนโยบาย
ม.ร.ว. สุขุมพันธุ์ บริพัตร
ผู้ว่าราชการกรุงเทพมหานคร
นายจุมพล สำเภาพล
รองผู้ว่าราชการกรุงเทพมหานคร
นางนินนาท ชลิตานนท์
ปลัดกรุงเทพมหานคร

ผู้อำนวยการสำนักการโยธา	
รองผู้อำนวยการสำนักการโยธา	
นายทวีศักดิ์ เลิศประพันธ์	
ผู้อำนวยการสำนักงานออกแบบ	
นายวัชรินทร์ บรรพต	
หัวหน้ากลุ่มงานสถาปัตยกรรม	
นายสินธุ์ชัย บุญปักษ์	
หัวหน้ากลุ่มงานวิศวกรรมอาคาร	
นายธีระ เมฆะกูล	
สถาปนิก	
นายสินธุ์ชัย บุญปักษ์	ส-สถ.1722
วิศวกรโครงสร้าง	
นายศิรา คงศรี สย.5244	
วิศวกรไฟฟ้า	
นายจรูญ มาสุขใจ	ภฟก.2457
วิศวกรสุขาภิบาล	
นายจีระสิทธิ์ ทิมสนิทย์	สย. 8489
วิศวกรเครื่องกล	
นายช่างเขียนแบบ	
นายอุทร บุรณแสน	

แบบ บ้านพักอาศัย 1 ชั้น
แบบที่ 116
ชื่อบ้าน มณฑา

เจ้าของ

สถานที่

แบบแสดง
ขยายโครงสร้าง

วันที่ :	เลขที่	รวม
สิงหาคม 2553	S-08	9

แผ่นที่	รวมแผ่น
25	33

FILE :

รายการแก้ไขแบบ
มิถุนายน 2557

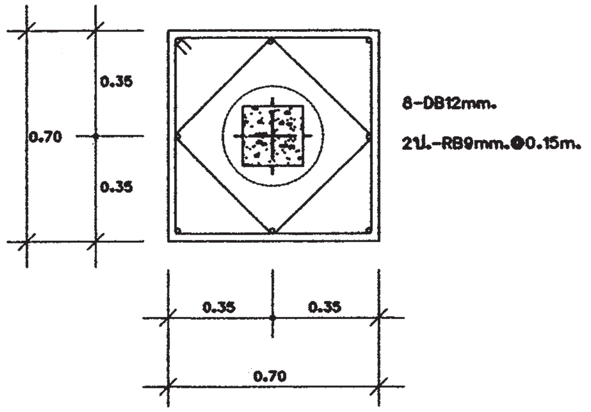

ขยายแปลน F1A

มาตราส่วน 1:25

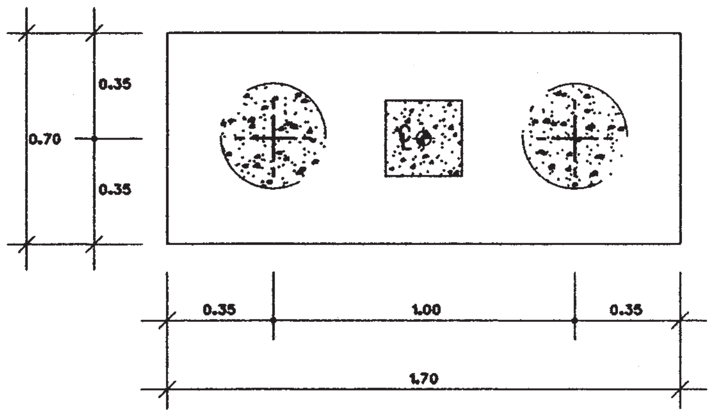

ขยายแปลน F1A

มาตราส่วน 1:25

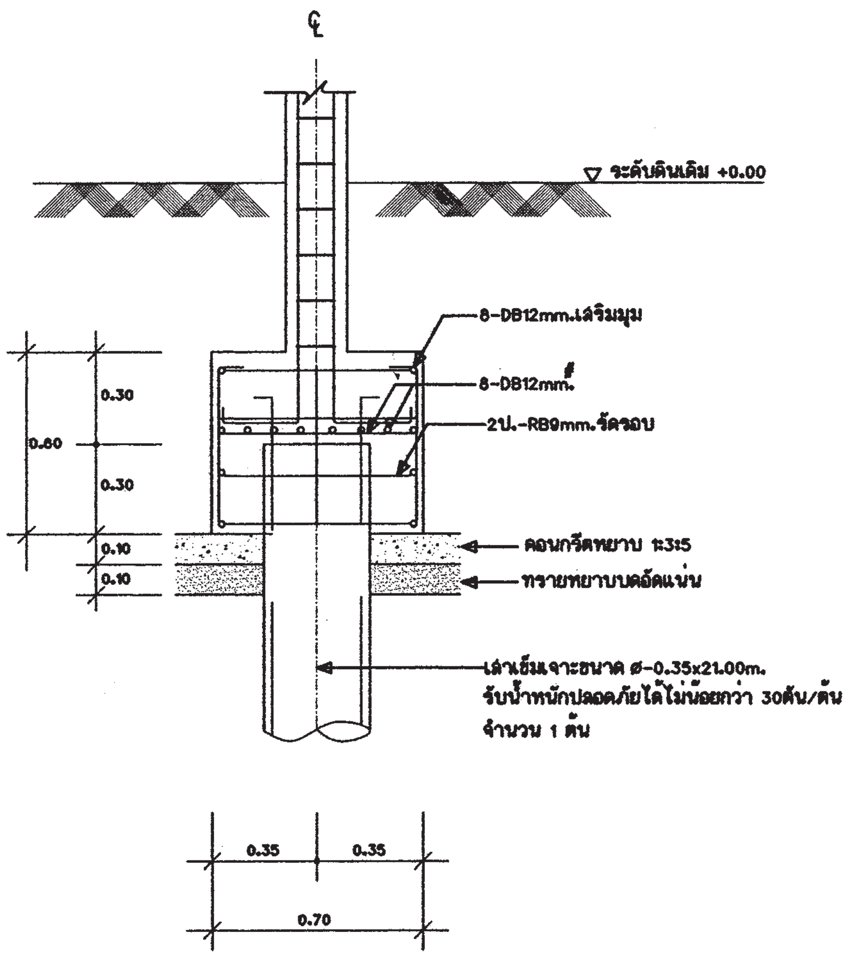

ขยายรูปตัด F1A

มาตราส่วน 1:25

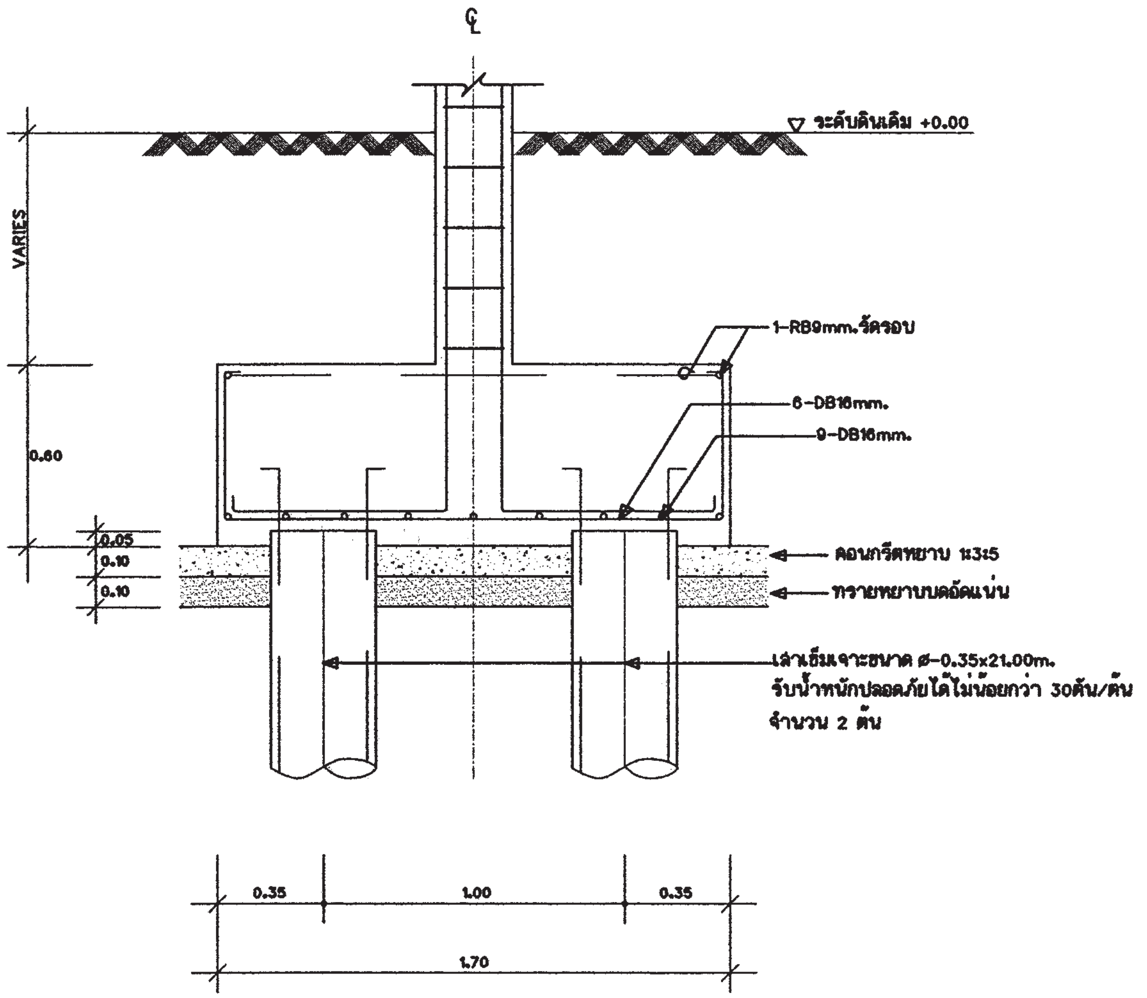

ขยายรูปตัด F2A

มาตราส่วน 1:25

หมายเหตุ -กรณีใช้ฐานรากเสาเข็มเจาะแทนฐานรากเสาเข็มตอก
ให้ใช้เทียบ ดังนี้ F1=F1A , F2=F2A

สำนักการ โยธา
กรุงเทพมหานคร

โครงการ
แบบบ้านอิ่มเพื่อประชาชน ระยะที่ 3

ตามนโยบาย
ม.ร.ว. สุขุมพันธุ์ บริพัตร
ผู้ว่าราชการกรุงเทพมหานคร
นายจุมพล สำเภาพล
รองผู้ว่าราชการกรุงเทพมหานคร
นางนินนาท ชลิตานนท์
ปลัดกรุงเทพมหานคร

ผู้อำนวยการสำนักการโยธา	
รองผู้อำนวยการสำนักการโยธา	
นายทวีศักดิ์ เลิศประพันธ์	
ผู้อำนวยการสำนักงานออกแบบ	
นายวัชรินทร์ นรรพต	
หัวหน้ากลุ่มงานสถาปัตยกรรม	
นายสินธุ์ชัย บุญปักษ์	
หัวหน้ากลุ่มงานวิศวกรรมอาคาร	
นายอริยะ เมฆะกุล	
สถาปนิก	
นายสินธุ์ชัย บุญปักษ์	ส-สถ1722
วิศวกรโครงสร้าง	
นายศิรา คงศรี สย5244	
วิศวกรไฟฟ้า	
นายจรูญ มาสุขใจ	ภฟก2457
วิศวกรสุขาภิบาล	
นายจีระสิทธิ์ พิมสถิตย์	สย. 8489
วิศวกรเครื่องกล	
นายช่างเขียนแบบ	
นายอุทร บูรณแสน	

แบบ บ้านพักอาศัย 1 ชั้น
แบบที่ 116
ชื่อบ้าน มณฑา

เจ้าของ

สถานที่

แบบแสดง
ขยายโครงสร้าง

วันที่ :	เลขที่	รวม
ธันวาคม 2553	S-09	9

แผ่นที่	รวมแผ่น
26	33

FILE :

รายการแก้ไขแบบ
มิถุนายน 2557

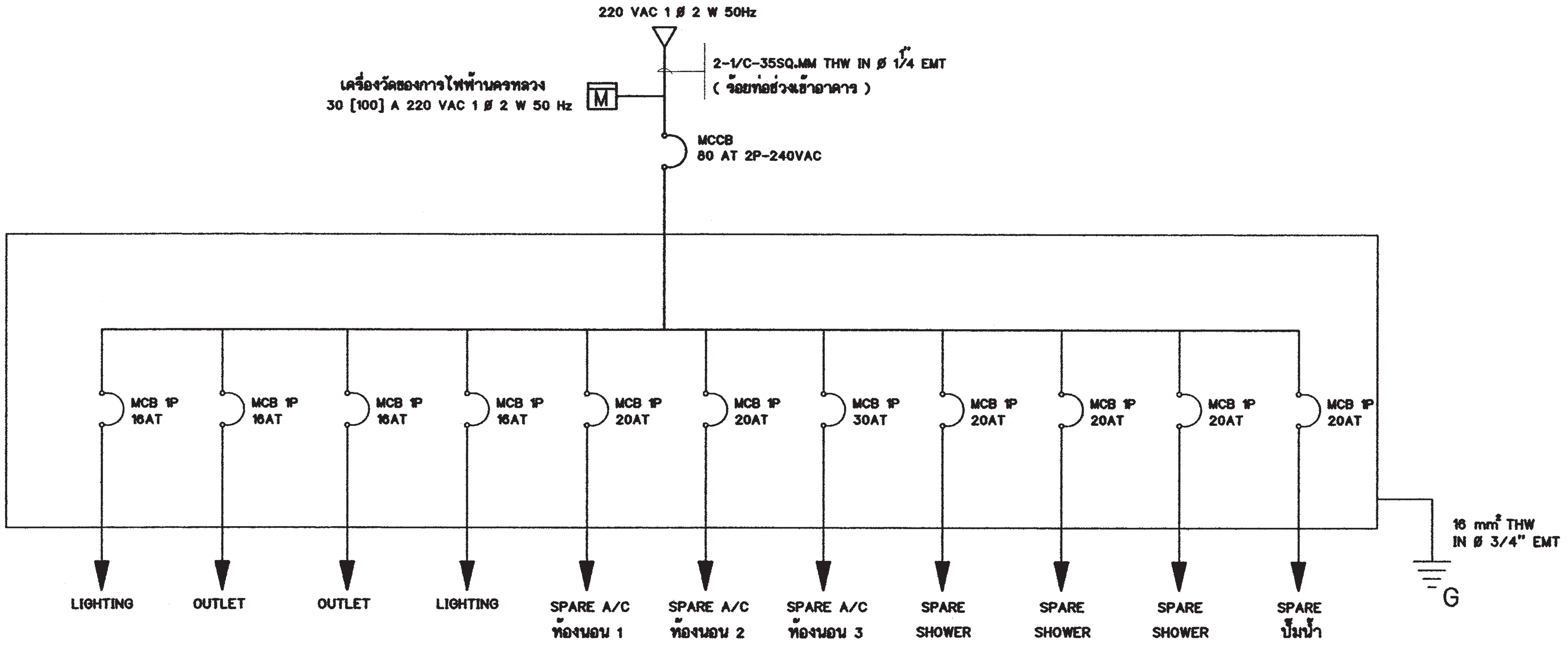

SINGLE LINE DIAGRAM

สัญลักษณ์ระบบไฟฟ้า

○	โคม DOWNLIGHT 1x11 W
⊡	โคมกลมหลอด ฟลูออเรสเซนต์ 1x32 W พร้อมฝาครอบสีใส
▭	ดวงโคมหลอด ฟลูออเรสเซนต์ 1x18 W พร้อมฝาครอบสีใส
⌖	โคม DOWNLIGHT หลอด COMPACT 1x11 W
S	สวิตช์ไฟฟ้าแบบธรรมดา
S_3	สวิตช์ไฟฟ้าแบบ 3ทาง
⊖	เต้ารับไฟฟ้าแบบมีสายดิน
TV	เต้ารับทีวี
☎	เต้ารับโทรศัพท์
Ⓙ	กล่องต่อสายไฟ
◪	แผงจ่ายไฟ
MCB	MINIATURE CIRCUIT BREAKER

รายการระบบงานไฟฟ้า

- แผงจ่ายไฟเป็นกล่องเหล็ก
- สายไฟตามมาตรฐานอุตสาหกรรม
- เต้ารับไฟฟ้าแบบมีสายดิน
- สวิตช์ไฟฟ้าแบบธรรมดา และ สามทาง
- สายเมนวงจรย่อยขนาด 4 มม.^{2}
- สายไฟเข้าเต้ารับขนาด 2.5 มม.^{2}
- สายไฟเข้าดวงโคมขนาด 1 มม.^{2}
- การเดินสายร้อยในท่อร้อยสายฝังในผนังส่วนการเดินสายในฝ้าเพดานให้เดินร้อยท่อร้อยยึดติดกับเสาหรือคาน
- สายไฟเข้าเครื่องทำน้ำอุ่น 3500 W ขนาด 4 มม.^{2}
- สาย COAXIAL เข้าเต้ารับทีวีใช้ RG6
- สายโทรศัพท์เข้าเต้ารับโทรศัพท์ ขนาด 0.65 มม.
- การต่อลงดินต้องเป็นไปตามกฎของการไฟฟ้านครหลวง
- ทิ้งสายข้างหนึ่งไว้ในกล่องต่อสายในห้องนอน หรือ ห้องน้ำ อีกข้างหนึ่งต่อเข้ากับ CIRCUIT BREAKER ในแผงจ่ายไฟ

สำนักการ โยธา
กรุงเทพมหานคร

โครงการ
แบบบ้านยิ้มเพื่อประชาชน ระยะที่ 3

ตามนโยบาย
ม.ร.ว. สุขุมพันธุ์ บริพัตร
ผู้ว่าราชการกรุงเทพมหานคร
นายจุมพล สำเภาพล
รองผู้ว่าราชการกรุงเทพมหานคร
นางนินนาท ชลิตานนท์
ปลัดกรุงเทพมหานคร

ผู้อำนวยการสำนักการโยธา	
รองผู้อำนวยการสำนักการโยธา	
นายทวีศักดิ์ เลิศประพันธ์	
ผู้อำนวยการสำนักงานออกแบบ	
นายวัชรินทร์ บรรพต	
หัวหน้ากลุ่มงานสถาปัตยกรรม	
นายสินธุ์ชัย บุญปักษ์	
หัวหน้ากลุ่มงานวิศวกรรม	
นายอริยะ เมฆะกุล	
สถาปนิก	
นายสินธุ์ชัย บุญปักษ์ ส-สถ.1722	
วิศวกรโครงสร้าง	
นายศิรา คงศรี สย. 5244	
วิศวกรไฟฟ้า	
นายจรูญ มาสุขใจ ภฟก. 2457	
วิศวกรสุขาภิบาล	
นายจีระสิทธิ์ ทิมสนิทย์ สย.6489	
วิศวกรเครื่องกล	
นายช่างเขียนแบบ	
นายสมชาย กันนะสมบัติ	

แบบ บ้านพักอาศัย 1 ชั้น
แบบที่ 116
ชื่อบ้าน มณฑา

เจ้าของ

สถานที่

แบบแสดง
SINGLE LINE DIAGRAM
สัญลักษณ์ระบบไฟฟ้า
รายการระบบงานไฟฟ้า

มาตราส่วน 1:75

FILE :	แผ่นที่	รวม
วันที่	E-01	2
แผ่นที่ 27	รวมแผ่น 33	

รายการแก้ไขแบบ

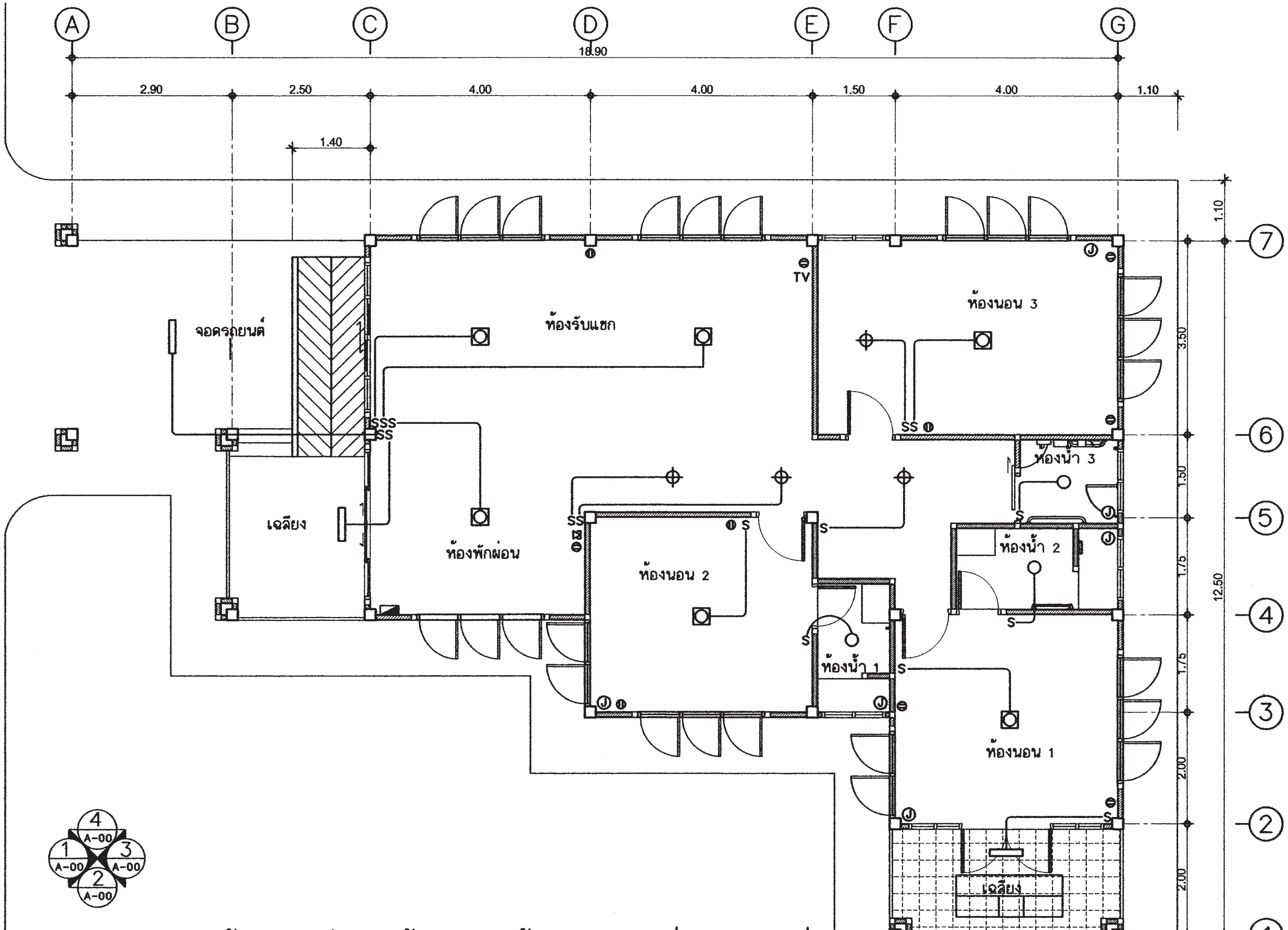

แปลนระบบไฟฟ้าแสงสว่าง-เต้ารับไฟฟ้า-โทรศัพท์-โทรทัศน์

มาตราส่วน 1 : 75

สำนักการโยธา
กรุงเทพมหานคร

โครงการ
แบบบ้านยิ้มเพื่อประชาชน ระยะที่ 3

ตามนโยบาย
ม.ร.ว. สุขุมพันธุ์ บริพัตร
ผู้ว่าราชการกรุงเทพมหานคร
นายจุมพล สำเภาพล
รองผู้ว่าราชการกรุงเทพมหานคร
นางนินนาท ชลิตานนท์
ปลัดกรุงเทพมหานคร

ผู้อำนวยการสำนักการโยธา	
รองผู้อำนวยการสำนักการโยธา	
นายทวีศักดิ์ เลิศประพันธ์	
ผู้อำนวยการสำนักงานออกแบบ	
นายวัชรินทร์ บรรพต	
หัวหน้ากลุ่มงานสถาปัตยกรรม	
นายสินธุ์ชัย บุญมีภ์	
หัวหน้ากลุ่มงานวิศวกรรม	
นายอริยะ แมมะกูล	
สถาปนิก	
นายสินธุ์ชัย บุญมีภ์ ส-สถ.1722	
วิศวกรโครงสร้าง	
นายศิรา คงศรี สย. 5244	
วิศวกรไฟฟ้า	
นายจรุญ มาสุขใจ ภฟก. 2457	
วิศวกรสุขาภิบาล	
นายจีระสิทธิ์ หินสนิทธ์ สย8469	
วิศวกรเครื่องกล	
นายช่างเขียนแบบ	
นายสมชาย กันนะสมบัติ	

แบบ บ้านพักอาศัย 1 ชั้น
แบบที่ 116
ชื่อบ้าน มณฑา
เจ้าของ
สถานที่

แบบแสดง
แปลนระบบไฟฟ้าแสงสว่าง
เต้ารับไฟฟ้า-โทรศัพท์-โทรทัศน์

มาตราส่วน 1:75

FILE :	แผ่นที่	รวม
วันที่	E-02	2
แผ่นที่ 28	รวมแผ่น 33	

รายการแก้ไขแบบ

ตารางที่ 1 แสดงการเลือกใช้ขนาดเครื่องสูบน้ำแบบอัตโนมัติสำหรับโครงการบ้านยิ้ม

ขนาดเครื่องสูบน้ำ (วัตต์)	จำนวนห้องน้ำของบ้าน	จำนวนชั้นของบ้าน
100	1 - 3	1 - 2
150	4	1 - 2
200	5	2 - 3
250	6	2 - 3
300	7	2 - 3

ตารางที่ 2 แสดงการเลือกใช้ขนาดถังเก็บน้ำแบบตั้งพื้นสำหรับโครงการบ้านยิ้ม

ชื่อ	จำนวนห้องนอนของบ้าน	ความจุ (ลบ.ม)
ถังเก็บน้ำ 1 (WT1)	1 - 2	1
ถังเก็บน้ำ 2 (WT2)	3 - 4	2
ถังเก็บน้ำ 3 (WT3)	5 - 6	3

ถังเก็บน้ำที่ใช้ ทำจากวัสดุไฟเบอร์กลาสเสริมแรงผลิตตามมาตรฐาน มอก. 435 - 2548

ตารางที่ 3 แสดงการเลือกใช้ขนาดถังบำบัดน้ำเสียแบบฝังใต้ดินสำหรับโครงการบ้านยิ้ม

ชื่อ	จำนวนห้องนอนของบ้าน	ปริมาณการบำบัด(ลบ.ม/วัน)
ถังบำบัดน้ำเสีย 1 (WWTP1)	1 - 2	1
ถังบำบัดน้ำเสีย 2 (WWTP2)	3 - 4	2
ถังบำบัดน้ำเสีย 3 (WWTP3)	5 - 6	3

ถังบำบัดน้ำเสียเป็นระบบเกรอะ - กรองไร้อากาศ ตัวถังทำจากวัสดุไฟเบอร์กลาสเสริมแรง สามารถรองรับปริมาณน้ำเสียได้ไม่น้อยกว่าตามที่กำหนดในตารางที่ 3 ที่ค่า BOD เข้าระบบไม่น้อยกว่า 250 มิลลิกรัมต่อลิตร และค่า BOD ของน้ำที่ผ่านการบำบัดแล้วไม่เกิน 50 มิลลิกรัมต่อลิตร

ตารางที่ 4 แสดงการเลือกใช้วัสดุท่อสำหรับโครงการบ้านยิ้ม

การใช้งาน	วัสดุ
ท่อประปา (CW)	ท่อ PVC Class 13.5 ผลิตตามมาตรฐาน มอก. 17 - 2532
	ต่อด้วยน้ำยาประสานผลิตภัณฑ์เดียวกับผู้ผลิตท่อ
ท่อระบายน้ำโสโครก น้ำทิ้ง น้ำฝนและท่ออากาศ(S,W,RL,V)	ท่อ PVC Class 13.5 ผลิตตามมาตรฐาน มอก. 17 - 2532
	ต่อด้วยน้ำยาประสานผลิตภัณฑ์เดียวกับผู้ผลิตท่อ

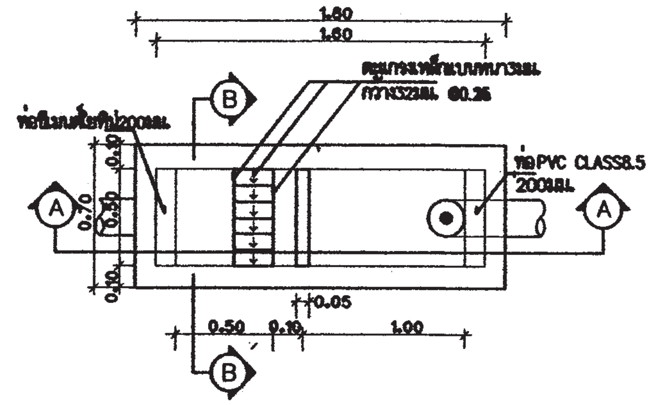

แปลนบ่อดักขยะและดักไขมัน

มาตราส่วน AS SHOWN

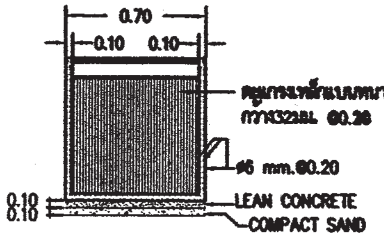

รูปตัด B-B

มาตราส่วน AS SHOWN

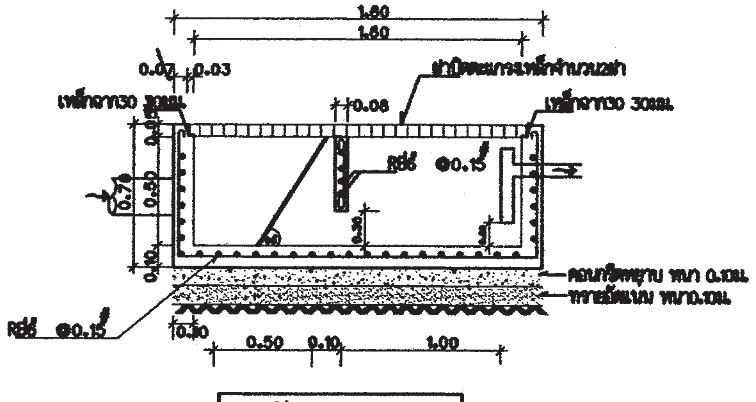

รูปตัด A-A

มาตราส่วน AS SHOWN

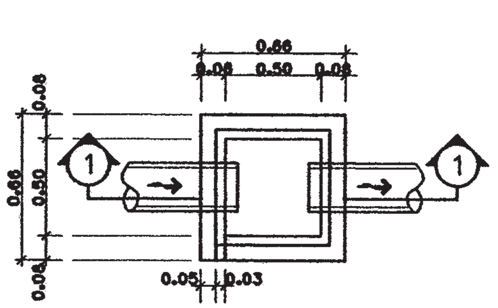

บ่อพักน้ำทิ้ง

มาตราส่วน AS SHOWN

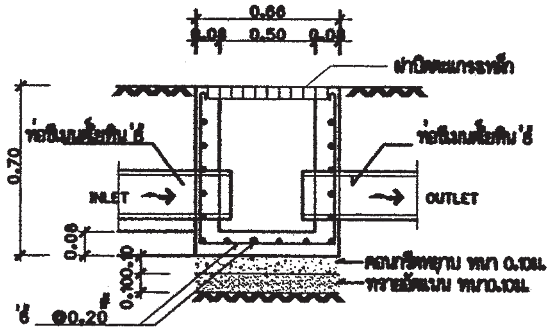

รูปตัด ①-①

มาตราส่วน AS SHOWN

สำนักการ โยธา
กรุงเทพมหานคร

โครงการ
แบบบ้านยิ้มเพื่อประชาชน ระยะที่ 3

ตามนโยบาย
ม.ร.ว. สุขุมพันธุ์ บริพัตร
ผู้ว่าราชการกรุงเทพมหานคร
นายจุมพล สำเภาพล
รองผู้ว่าราชการกรุงเทพมหานคร
นางนินนาท ชลิตานนท์
ปลัดกรุงเทพมหานคร

ผู้อำนวยการสำนักการโยธา

รองผู้อำนวยการสำนักการโยธา
นายทวีศักดิ์ เลิศประพันธ์

ผู้อำนวยการสำนักงานออกแบบ
นายวัชรินทร์ บรรพต

หัวหน้ากลุ่มงานสถาปัตยกรรม
นายสินธุ์ชัย บุญบัณฑ์

หัวหน้ากลุ่มงานวิศวกรรม
นายธรีนะ เมฆะกุล

สถาปนิก
นายสินธุ์ชัย บุญบัณฑ์ ส-สถ1722

วิศวกรโครงสร้าง
นายศิรา คงศรี สย5244

วิศวกรไฟฟ้า
นายจรูญ มาสุขใจ ภฟก 2457

วิศวกรสุขาภิบาล
นายจีระสิทธิ์ ทิมสถิตย์ สย.8489

วิศวกรเครื่องกล

นายช่างเขียนแบบ
นางสาวพิทักษ์กุล แสงพินิจ

แบบ บ้านพักอาศัย 1 ชั้น
แบบที่ 116
ชื่อบ้าน มณฑา

เจ้าของ

สถานที่

แบบแสดง
รายการประกอบแบบระบบสุขาภิบาล
มาตราส่วน

FILE :	เลขที่	รวม
วันที่	SN-01	5
	แผ่นที่ 29	รวมแผ่น 33

รายการแก้ไขแบบ

สัญลักษณ์	อักษรย่อ	รายละเอียด
W	W	ท่อน้ำเสีย (PVC มอก. CLASS 8.5)
S	S	ท่อน้ำทิ้งส้วม (PVC มอก. CLASS 8.5)
V	V	ท่อระบายอากาศ (PVC มอก. CLASS 8.5)
⋈	⋈	จุดปลายท่อน้ำดี (ก๊อกน้ำ , STOP VALE)
	CW	ท่อน้ำดี (CW) (PVC มอก. CLASS 13.5)
	–	แนวท่อใยหิน เส้นผ่าศูนย์กลาง 0.20 เมตร
	–	แนวเขตที่ดิน
FD	FD	ท่อระบายน้ำที่พื้น (PVC มอก. CLASS 8.5)
RD	RD	ท่อระบายน้ำฝน (PVC มอก. CLASS 8.5)
Ø	FCO	FLOOR CLEANOUT
M	M	มาตรวัดน้ำ
	P	ปั๊มน้ำ
MH.	–	บ่อพักน้ำทิ้งสำเร็จรูป ขนาด 0.40 x 0.40 เมตร
	–	ถังบำบัดน้ำเสีย (WWTP)

หมายเหตุ

ผังบริเวณนี้เป็นเพียงตัวอย่างเพื่อประมาณราคา ค่าก่อสร้างส่วนประกอบอาคารเท่านั้น

ส่วนรายละเอียดของสถานที่จริง ให้กำหนดรายละเอียดขณะก่อสร้าง

ส่วนที่มิได้ปรากฏในแบบให้ปฏิบัติตาม พรบ.ควบคุมอาคาร และข้อบัญญัติกรุงเทพมหานคร

สำนักการโยธา
กรุงเทพมหานคร

โครงการ
แบบบ้านยิ้มเพื่อประชาชน ระยะที่ 3

ตามนโยบาย
ม.ร.ว. สุขุมพันธุ์ บริพัตร
ผู้ว่าราชการกรุงเทพมหานคร
นายจุมพล สำเภาพล
รองผู้ว่าราชการกรุงเทพมหานคร
นางนินนาท ชลิตานนท์
ปลัดกรุงเทพมหานคร

ผู้อำนวยการสำนักการโยธา

รองผู้อำนวยการสำนักการโยธา
นายทวีศักดิ์ เลิศประพันธ์
ผู้อำนวยการสำนักงานออกแบบ
นายวัชรินทร์ บรรพต
หัวหน้ากลุ่มงานสถาปัตยกรรม
นายสินธุ์ชัย บุญปักษ์
หัวหน้ากลุ่มงานวิศวกรรม
นายอริยะ เมฆะกุล

สถาปนิก
นายสินธุ์ชัย บุญปักษ์ ส-สถ1722

วิศวกรโครงสร้าง
นายศิรา คงศรี สย5244
วิศวกรไฟฟ้า
นายจรูญ มาสุขใจ ภฟก 2457
วิศวกรสุขาภิบาล
นายจีระสิทธิ์ ทินสถิตย์ สย8489
วิศวกรเครื่องกล

นายช่างเขียนแบบ
นางสาวพิทักษ์กุล แสงพินิจ

แบบ บ้านพักอาศัย 1 ชั้น
แบบที่ 116
ชื่อบ้าน มณฑา
เจ้าของ
สถานที่

แบบแสดง
สัญลักษณ์
มาตราส่วน 1:75

FILE :	แผ่นที่	รวม
วันที่	SN-02	5

แผ่นที่	รวมแผ่น
30	33

รายการแก้ไขแบบ

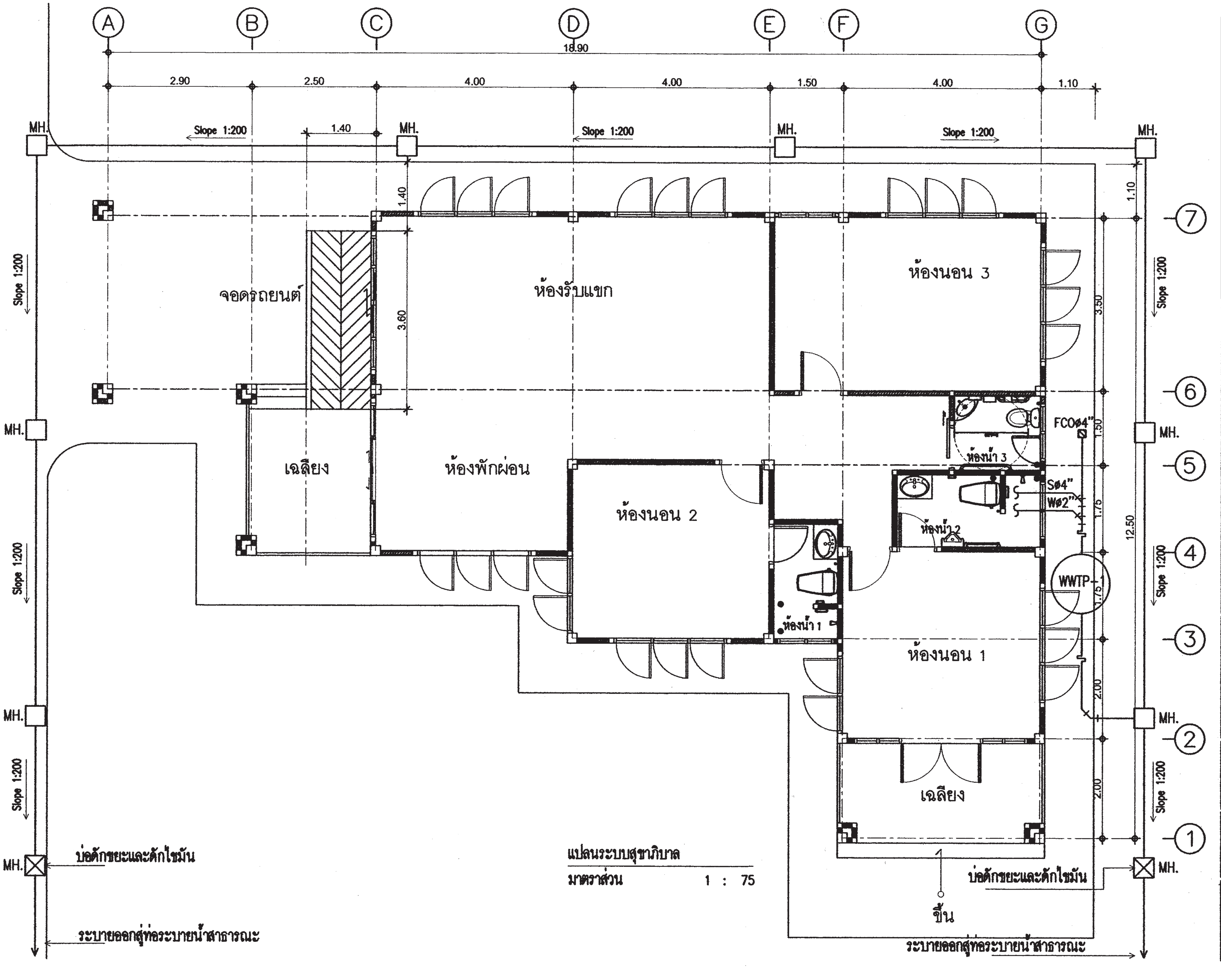

แปลนระบบสุขาภิบาล

มาตราส่วน 1 : 75

สำนักการ โยธา
กรุงเทพมหานคร

โครงการ
แบบบ้านยิ้มเพื่อประชาชน ระยะที่ 3

ตามนโยบาย
ม.ร.ว. สุขุมพันธุ์ บริพัตร
ผู้ว่าราชการกรุงเทพมหานคร
นายจุมพล สำเภาพล
รองผู้ว่าราชการกรุงเทพมหานคร
นางนินนาท ชลิตานนท์
ปลัดกรุงเทพมหานคร

ผู้อำนวยการสำนักการโยธา	
รองผู้อำนวยการสำนักการโยธา	
นายทวีศักดิ์ เลิศประพันธ์	
ผู้อำนวยการสำนักงานออกแบบ	
นายวีรินทร์ บรรพต	
หัวหน้ากลุ่มงานสถาปัตยกรรม	
นายสินธุ์ชัย บุญปักษ์	
หัวหน้ากลุ่มงานวิศวกรรม	
นายอริยะ เมฆะกุล	
สถาปนิก	
นายสินธุ์ชัย บุญปักษ์ ส-สถ1722	
วิศวกรโครงสร้าง	
นายศิรา คงศรี สย5244	
วิศวกรไฟฟ้า	
นายจรูญ มาสุขใจ ภฟก 2457	
วิศวกรสุขาภิบาล	
นายจีระสิทธิ์ ทิมสถิตย์ สย8489	
วิศวกรเครื่องกล	
นายช่างเขียนแบบ	
นางสาวพิทักษ์กุล แสงพินิจ	

แบบ บ้านพักอาศัย 1 ชั้น
แบบที่ 116
ชื่อบ้าน มณฑา

เจ้าของ

สถานที่

แบบแสดง
แปลนระบบสุขาภิบาล

มาตราส่วน 1:75

FILE :	เลขที่	รวม
วันที่	SN–03	5
แผ่นที่ 31	รวมแผ่น 33	

รายการแก้ไขแบบ

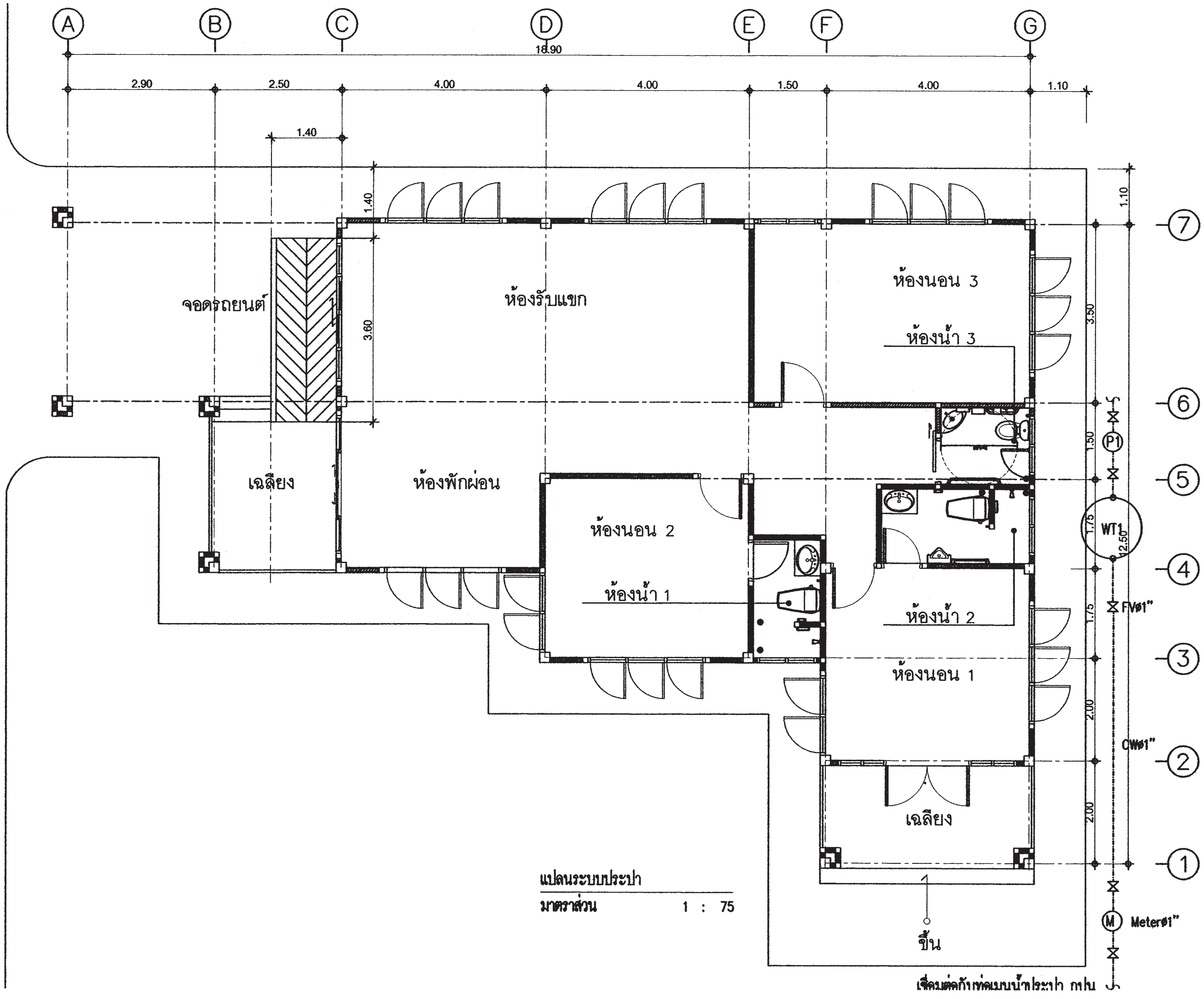

แปลนระบบประปา

มาตราส่วน 1 : 75

สำนักการโยธา
กรุงเทพมหานคร

โครงการ
แบบบ้านยิ้มเพื่อประชาชน ระยะที่ 3

ตามนโยบาย
ม.ร.ว. สุขุมพันธุ์ บริพัตร
ผู้ว่าราชการกรุงเทพมหานคร
นายจุมพล สำเภาพล
รองผู้ว่าราชการกรุงเทพมหานคร
นางนินนาท ชลิตานนท์
ปลัดกรุงเทพมหานคร

ผู้อำนวยการสำนักการโยธา	
รองผู้อำนวยการสำนักการโยธา	
นายทวีศักดิ์ เลิศประพันธ์	
ผู้อำนวยการสำนักงานออกแบบ	
นายวัชรินทร์ บรรพต	
หัวหน้ากลุ่มงานสถาปัตยกรรม	
นายสินธุ์ชัย บุญปักษ์	
หัวหน้ากลุ่มงานวิศวกรรม	
นายอริยะ เมธะกุล	
สถาปนิก —	
นายสินธุ์ชัย บุญปักษ์ ส-สถ1722	
วิศวกรโครงสร้าง	
นายศิรา คงศรี สย5244	
วิศวกรไฟฟ้า	
นายจรูญ มาสุขใจ ภฟก 2457	
วิศวกรสุขาภิบาล	
นายจีระสิทธิ์ ทิมสถิตย์ สย.8489	
วิศวกรเครื่องกล	
นายช่างเขียนแบบ	
นางสาวพิทักษ์กุล แสงพินิจ	

แบบ บ้านพักอาศัย 1 ชั้น
แบบที่ 116
ชื่อบ้าน มณฑา
เจ้าของ
สถานที่

แบบแสดง
แปลนระบบประปา

มาตราส่วน 1:75

FILE :	แผ่นที่	รวม
วันที่	SN–04	5
แผ่นที่ 32	รวมแผ่น 33	

รายการแก้ไขแบบ

เชื่อมต่อกับท่อเมนน้ำประปา กปน.

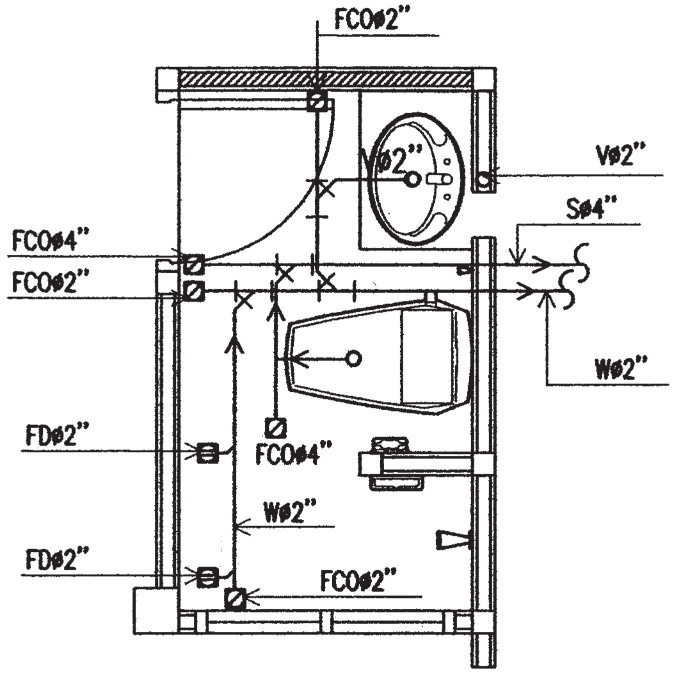

แบบขยายระบบสุขาภิบาลห้องน้ำ 1
มาตราส่วน 1 : 50

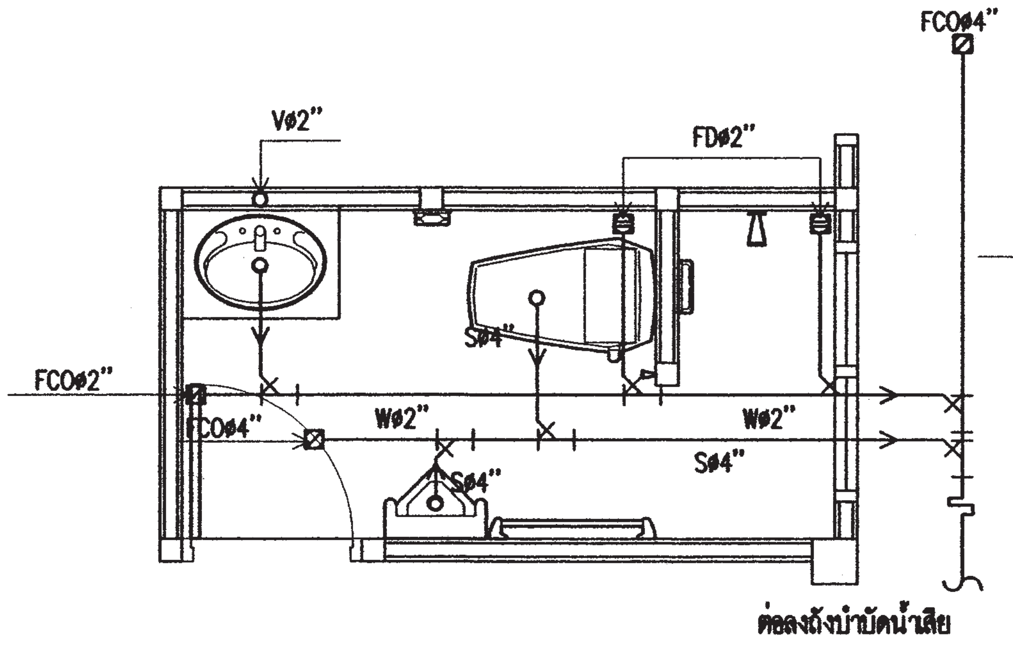

แบบขยายระบบสุขาภิบาลห้องน้ำ 2
มาตราส่วน 1 : 50

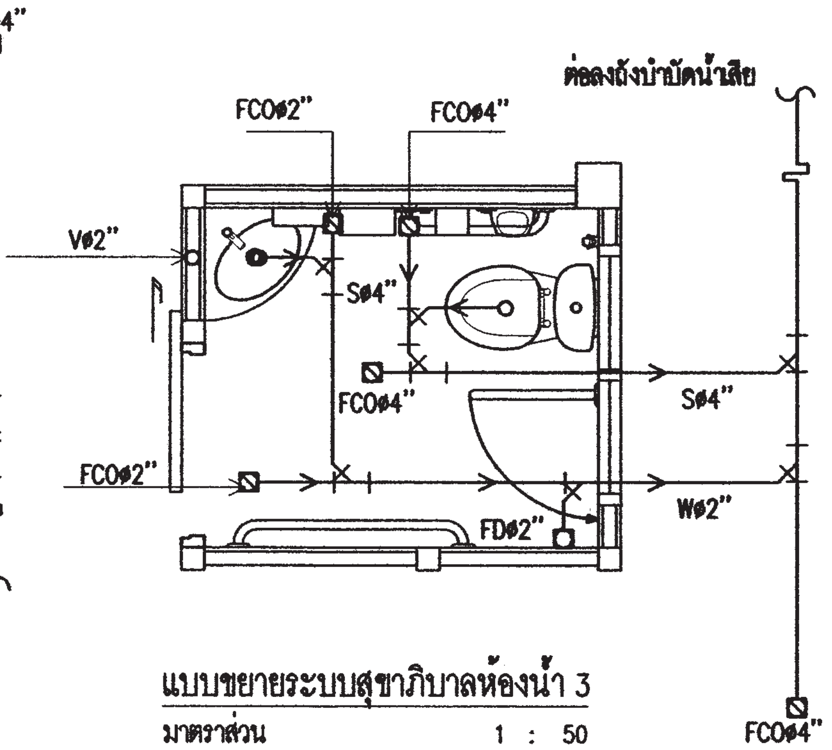

แบบขยายระบบสุขาภิบาลห้องน้ำ 3
มาตราส่วน 1 : 50

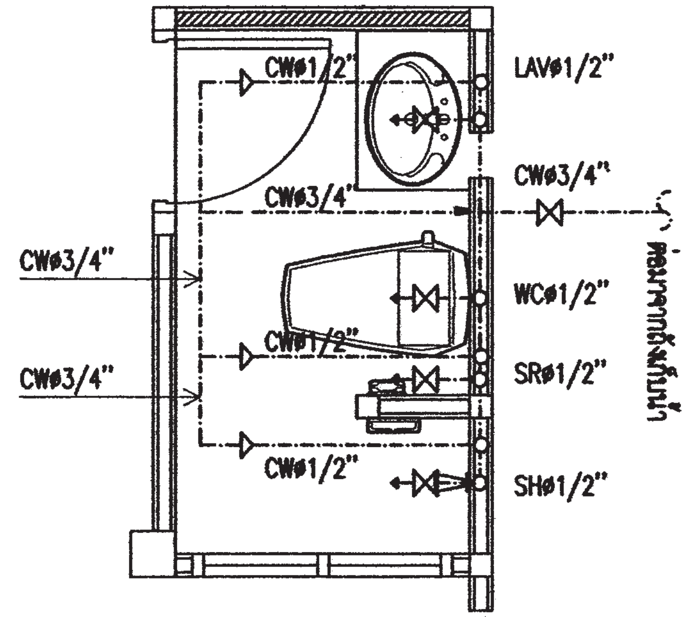

แบบขยายระบบประปาห้องน้ำ 1
มาตราส่วน 1 : 50

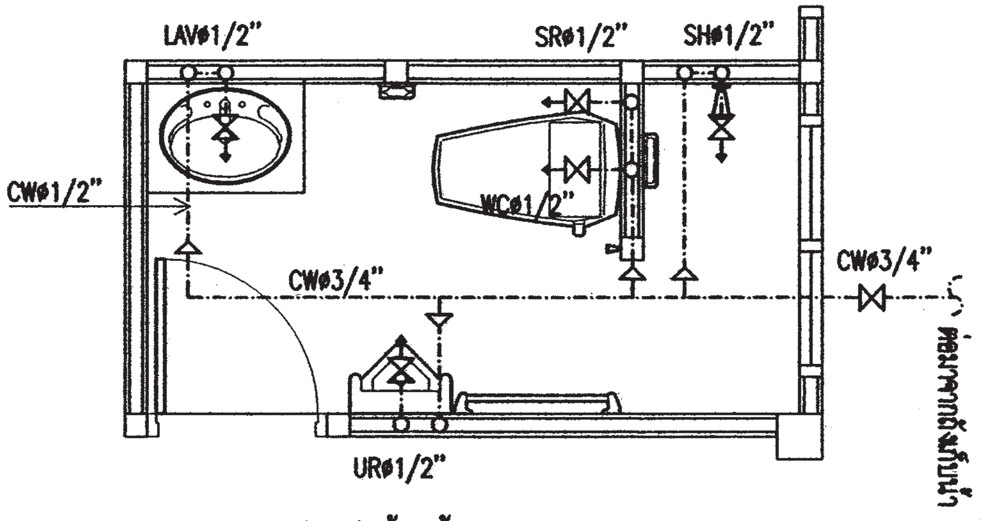

แบบขยายระบบประปาห้องน้ำ 2
มาตราส่วน 1 : 50

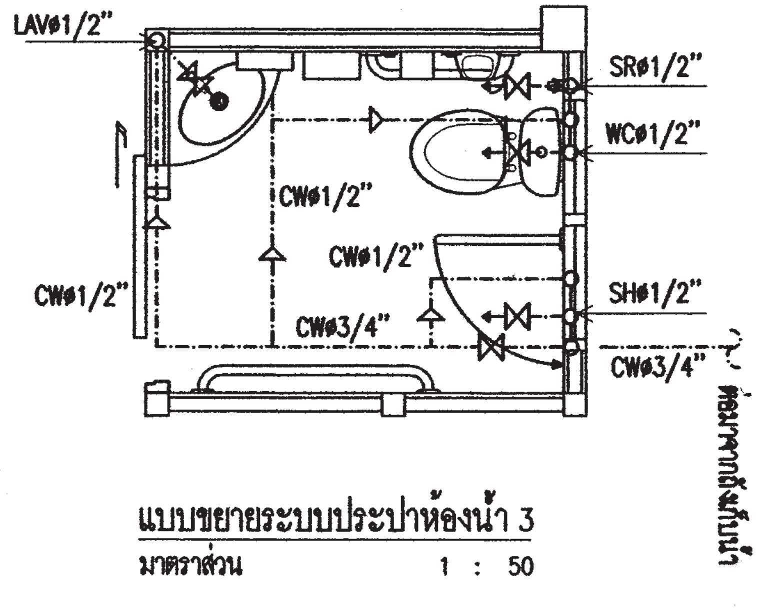

แบบขยายระบบประปาห้องน้ำ 3
มาตราส่วน 1 : 50

สำนักการ โยธา
กรุงเทพมหานคร

โครงการ
แบบบ้านยิ้มเพื่อประชาชน ระยะที่ 3

ตามนโยบาย
ม.ร.ว. สุขุมพันธุ์ บริพัตร
ผู้ว่าราชการกรุงเทพมหานคร
นายจุมพล สำเภาพล
รองผู้ว่าราชการกรุงเทพมหานคร
นางนินนาท ชลิตานนท์
ปลัดกรุงเทพมหานคร

ผู้อำนวยการสำนักการโยธา	
รองผู้อำนวยการสำนักการโยธา	
นายทวีศักดิ์ เลิศประพันธ์	
ผู้อำนวยการสำนักงานออกแบบ	
นายวัชรินทร์ บรรพต	
หัวหน้ากลุ่มงานสถาปัตยกรรม	
นายสินธุ์ชัย บุญปักษ์	
หัวหน้ากลุ่มงานวิศวกรรม	
นายอริยะ เมฆะกุล	
สถาปนิก	
นายสินธุ์ชัย บุญปักษ์ ส-สถ1722	
วิศวกรโครงสร้าง	
นายศิรา คงศรี สย5244	
วิศวกรไฟฟ้า	
นายจรูญ มาสุขใจ ภฟก 2457	
วิศวกรสุขาภิบาล	
นายจีระสิทธิ์ ทิมสถิตย์ สย8489	
วิศวกรเครื่องกล	
นายช่างเขียนแบบ	
นางสาวศิทักษ์กุล แสงพินิจ	

แบบ บ้านพักอาศัย 1 ชั้น
แบบที่ 116
ชื่อบ้าน มณฑา

เจ้าของ

สถานที่

แบบแสดง
แบบขยายระบบสุขาภิบาลห้องน้ำ 1,2
แบบขยายระบบประปาห้องน้ำ 1,2

มาตราส่วน 1:50

FILE :	เลขที่	รวม
วันที่	SN-05	5
แผ่นที่ 33	รวมแผ่น 33	

รายการแก้ไขแบบ

สารบัญแบบ (DRAWING LIST)

DWG No.	DESCRIPTION
	งานสถาปัตยกรรม
A-01	สัญลักษณ์ประกอบแบบ ,สารบัญแบบ
A-02	รายการประกอบแบบ
A-03	ผังบริเวณ , แผนที่สังเขป
A-04	แปลนพื้นชั้นที่ 1
A-05	แปลนพื้นชั้นที่ 2 ,แปลนหลังคา
A-06	รูปด้าน 1 , 2
A-07	รูปด้าน 3 , 4
A-08	รูปตัด A-A , B-B
A-09	แบบขยายบันได
A-10	แบบขยายทางลาด ,แบบขยายห้องน้ำ 1
A-11	แบบขยายห้องน้ำ 2,3
A-12	แบบมาตราฐานการติดตั้งราวทรงตัวในห้องน้ำคนพิการ
A-13	แบบขยายประตู
A-14	แบบขยายหน้าต่าง
	งานวิศวกรรม
S-01	รายการประกอบแบบ ด้านวิศวกรรมโยธา
S-02	แปลนเสาเข็มและฐานราก แปลนโครงสร้างชั้นล่าง
S-03	แปลนโครงสร้างชั้น 2 แปลนโครงสร้างรับโครงหลังคา
S-04	แปลนโครงสร้างหลังคา
S-05	แบบขยายโครงสร้าง 1
S-06	แบบขยายโครงสร้าง 2
S-07	แบบขยายโครงสร้าง 3

DWG No.	DESCRIPTION
	งานระบบไฟฟ้า
E-01	รายการประกอบแบบไฟฟ้า ,สัญลักษณ์ระบบไฟฟ้า SINGLE LINE DIAGRAM
E-02	แปลนระบบไฟฟ้าแสงสว่าง เต้ารับไฟฟ้า - โทรศัพท์ - โทรทัศน์ ชั้น 1
E-03	แปลนระบบไฟฟ้าแสงสว่าง เต้ารับไฟฟ้า ชั้น 2
	งานระบบสุขาภิบาล
SN-01	รายการประกอบแบบระบบสุขาภิบาล
SN-02	สัญลักษณ์
SN-03	แปลนระบบสุขาภิบาล ชั้น 1
SN-04	แปลนระบบสุขาภิบาล ชั้น 2
SN-05	แปลนระบบประปา ชั้น 1
SN-06	แปลนระบบประปา ชั้น 2
SN-07	แบบขยายระบบสุขาภิบาลห้องน้ำ 1 ,2 แบบขยายระบบประปาห้องน้ำ 1 ,2

สัญลักษณ์ประกอบแบบ (SYMBOL LEGEND)

SYMBOL LEGEND

Symbol	Description	Symbol	Description
เหนือ	สัญลักษณ์แสดงทิศเหนือ	ROOM F +X.XX C +X.XX	สัญลักษณ์ชื่อห้อง ชื่อห้อง ระดับฝ้าเพดาน หมายเลขฝ้าเพดาน ระดับพื้น หมายเลขวัสดุพื้น
1, A	แนวกริดเสา	F	หมายเลขวัสดุพื้น
		P	หมายเลขวัสดุผนัง
	สัญลักษณ์จุดอ้างอิง	C	หมายเลขวัสดุฝ้า
A, A.X-XX	สัญลักษณ์รูปตัด ชื่อรูปตัด แผ่นที่รูปตัดปรากฏ	D	หมายเลขประตู
		W	หมายเลขหน้าต่าง
B, A.X-XX	แนวตัดขยาย		หมุดเขต ,เส้นเขตที่ดิน
3, 2, 4, 1, A.X-XX	สัญลักษณ์รูปด้าน ชื่อรูปด้าน แผ่นที่รูปด้านปรากฏ		เส้นบอกระยะจากศูนย์กลาง-ถึงศูนย์กลาง เส้นบอกระยะจากริมถึงริม
1, A.X-XX	สัญลักษณ์แบบขยาย ชื่อแบบขยาย แผ่นที่แบบขยายปรากฏ	±0.00	แสดงระดับ

MATERIAL SYMBOL

ดิน - ดินอัดแน่น	โครงเคร่าเหล็ก	ฉนวน
คอนกรีต	ยิปซั่มบอร์ด	โลหะ
ทราย ,ปูนฉาบ	CLADDING ALUM (COMPOSITE ALUM)	กรวดล้าง
อิฐมวลเบา	ไม้ไสแล้ว	หินอ่อน
อิฐบล็อค	ไม้ไม่ไส	หินขัด
อิฐแก้ว (GLASS BLOCK)	ไม้อัด	
	กระจก	

สำนักการ โยธา
กรุงเทพมหานคร

โครงการ
แบบบ้านยิ้มเพื่อประชาชน ระยะที่ 3

ตามนโยบาย
ม.ร.ว. สุขุมพันธุ์ บริพัตร
ผู้ว่าราชการกรุงเทพมหานคร
นายจุมพล สำเภาพล
รองผู้ว่าราชการกรุงเทพมหานคร
นางนินนาท ชลิตานนท์
ปลัดกรุงเทพมหานคร

ผู้อำนวยการสำนักการโยธา	
รองผู้อำนวยการสำนักการโยธา	
นายทวิศักดิ์ เลิศประพันธ์	
ผู้อำนวยการสำนักงานออกแบบ	
นายวัชรินทร์ บรรพต	
หัวหน้ากลุ่มงานสถาปัตยกรรม	
นายสินธุ์ชัย บุญปักษ์	
หัวหน้ากลุ่มงานวิศวกรรมอาคาร	
นายอริยะ เมฆะกูล	
สถาปนิก	
นายวรบุลย์ ศรฤทธิ์ชิงชัย	ส.สถ.2010
วิศวกรโครงสร้าง	
นายสัญญานิมิตร รุ่งเพชรเนียม	สย.5154
วิศวกรไฟฟ้า	
นายจรูญ มาสุขใจ	ภฟก.2457
วิศวกรสุขาภิบาล	
นายจิระสิทธิ์ ทิมสถิตย์	สย.8489
วิศวกรเครื่องกล	
นายช่างเขียนแบบ	
นายธงชัย ศรีชุมพร	

แบบ บ้านพักอาศัย 2 ชั้น
แบบที่ 117
ชื่อบ้าน ยี่เข่ง
เจ้าของ
สถานที่

แบบแสดง
สารบัญแบบ
สัญลักษณ์ประกอบแบบ

วันที่ :	เลขที่	รวม
ธันวาคม 2553	A-01	14

แผ่นที่	รวมแผ่น
01	31

FILE :

รายการแก้ไขแบบ
มิถุนายน 2557

รายการ โครงการแบบบ้านยิ้มเพื่อประชาชนระยะที่ 3

รายละเอียดประกอบแบบ

1 งานสถาปัตยกรรม

1.1 งานวัสดุผิวพื้น

- [1] พื้น คสล ปูกระเบื้องเซรามิค ชนิดปูพื้น กำหนดสีและขนาดภายหลัง
- [2] พื้น คสล ปูปาร์เก้ไม้เนื้อแข็ง
- [3] พื้น คสล ปูกระเบื้องเซรามิคผิวกันลื่น ชนิดปูพื้น กำหนดสีและขนาดภายหลัง
- [4] พื้น คสล ทำผิวทรายล้างฝังเส้น P.V.C. ทุกระยะ 0.10 ม
- [5] พื้น คสล ทำผิวขัดมัน
- [6] พื้น คสล พร้อมทำระบบกันซึม

1.2 งานผนัง

- ⚠1 ผนังก่ออิฐมวลเบาฉาบปูนเรียบ ทาสี
- ⚠2 ผนังก่ออิฐมวลเบาผิวกรุกระเบื้องเซรามิคชนิดบุผนัง เลยระดับฝ้าเพดานอย่างน้อย 10 ซม
- ⚠3 ผนังก่ออิฐมวลเบา กรุทับด้วยไม้สังเคราะห์
- ⚠4 ผนังก่ออิฐมวลเบา กรุทับด้วยหินสังเคราะห์
- ⚠5 ผนังก่ออิฐมวลเบาฉาบปูนเรียบเซาะร่อง

1.3 งานฝ้าเพดาน

- (1) ฝ้าเพดาน FIBER CEMENT BOARD ทาสี โครงเคร่าเหล็ก 1" x1" กรุตาข่ายกันแมลง
- (2) แผ่นยิปซั่ม หนา 9 มม. ฉาบเรียบทาสี โครงเคร่าอลูมิเนียม
- (3) แผ่นยิปซั่มชนิดกันชื้น หนา 9 มม. ฉาบเรียบทาสี โครงเคร่าอลูมิเนียม

1.4 งานประตู – หน้าต่าง
- ตามแบบขยายประตูหน้าต่าง

1.5 งานสุขภัณฑ์
- ตามแบบขยายห้องน้ำ

1.6 บันไดและราวบันได
- โครงสร้าง คสล วัสดุผิว และลูกกรง ตามแบบขยายบันได

1.7 งานสี
- สีทาภายนอก ใช้สีชนิดทาภายนอก
- สีทาภายใน ใช้สีชนิดทาภายใน
- สีทาเหล็ก และไม้ ใช้สีน้ำมัน

2 งานโครงสร้าง ดูรายละเอียดงานวิศวกรรมโครงสร้าง

3 งานระบบไฟฟ้า ดูรายละเอียดงานวิศวกรรมไฟฟ้า

4 งานระบบสุขาภิบาล ดูรายละเอียดงานวิศวกรรมสุขาภิบาล

ข้อกำหนด

- โครงสร้างที่คำนวณไว้ สามารถรับน้ำหนักผนังก่ออิฐมอญได้
- โครงสร้างที่คำนวณไว้ สามารถรับน้ำหนักหลังคาคอนกรีตได้
- ควรคำนึงถึงระบบกำจัดปลวกด้วย
- แบบรูป และรายการนี้ ใช้เฉพาะในเขตกรุงเทพมหานครเท่านั้น
- ระดับ +0.00 ให้ยึดถือระดับถนนหน้าโครงการเป็นหลัก

สำนักการ โยธา
กรุงเทพมหานคร

โครงการ
แบบบ้านยิ้มเพื่อประชาชน ระยะที่ 3

ตามนโยบาย
ม.ร.ว. สุขุมพันธุ์ บริพัตร
ผู้ว่าราชการกรุงเทพมหานคร
นายจุมพล สำเภาพล
รองผู้ว่าราชการกรุงเทพมหานคร
นางนินนาท ชลิตานนท์
ปลัดกรุงเทพมหานคร

ผู้อำนวยการสำนักการโยธา	
รองผู้อำนวยการสำนักการโยธา	
นายทวีศักดิ์ เลิศประพันธ์	
ผู้อำนวยการสำนักงานออกแบบ	
นายวัชรินทร์ บรรพต	
หัวหน้ากลุ่มงานสถาปัตยกรรม	
นายสินธุ์ชัย บุญปักษ์	
หัวหน้ากลุ่มงานวิศวกรรมอาคาร	
นายอริยะ เมฆะกูล	
สถาปนิก	
นายวรบูลย์ ศรฤทธิ์ชิงชัย	ส.สถ.2010
วิศวกรโครงสร้าง	
นายสัญญานิมิตร รุ่งเพชรเนียม	สย.5154
วิศวกรไฟฟ้า	
นายจรูญ มาสุขใจ	ภฟก.2457
วิศวกรสุขาภิบาล	
นายจีระสิทธิ์ ทิมสถิตย์	สย.8489
วิศวกรเครื่องกล	
นายช่างเขียนแบบ	
นายธงชัย ศรีชุมพร	

แบบ บ้านพักอาศัย 2 ชั้น
แบบที่ 117
ชื่อบ้าน ยี่เข่ง
เจ้าของ
สถานที่

แบบแสดง
รายการประกอบแบบ

วันที่ :	เลขที่	รวม
ธันวาคม 2553	A–02	14

แผ่นที่	รวมแผ่น
02	31

FILE :

รายการแก้ไขแบบ
มิถุนายน 2557

ผังบริเวณ

มาตราส่วน 1:100

แผนที่สังเขป

มาตราส่วน 1:100

สำนักการ โยธา
กรุงเทพมหานคร

โครงการ
แบบบ้านยิ้มเพื่อประชาชน ระยะที่ 3

ตามนโยบาย
ม.ร.ว. สุขุมพันธุ์ บริพัตร
ผู้ว่าราชการกรุงเทพมหานคร
นายจุมพล สำเภาพล
รองผู้ว่าราชการกรุงเทพมหานคร
นางนินนาท ชลิตานนท์
ปลัดกรุงเทพมหานคร

ผู้อำนวยการสำนักการโยธา	
รองผู้อำนวยการสำนักการโยธา	
นายทวีศักดิ์ เลิศประพันธ์	
ผู้อำนวยการสำนักงานออกแบบ	
นายวัชรินทร์ บรรพต	
หัวหน้ากลุ่มงานสถาปัตยกรรม	
นายสินธุ์ชัย บุญปักษ์	
หัวหน้ากลุ่มงานวิศวกรรมอาคาร	
นายอริยะ เมฆะกุล	

สถาปนิก	
นายวรบูลย์ ศรฤทธิ์ชิงชัย	ส.สถ.2010
วิศวกรโครงสร้าง	
นายสัญญานิมิตร รุ่งเพชรเนียม	สย.5154
วิศวกรไฟฟ้า	
นายจรูญ มาสุขใจ	ภฟก.2457
วิศวกรสุขาภิบาล	
นายจิระสิทธิ์ ทิมสถิตย์	สย.8489
วิศวกรเครื่องกล	
นายช่างเขียนแบบ	
นายธงชัย ศรีชุมพร	

แบบ บ้านพักอาศัย 2 ชั้น
แบบที่ 117
ชื่อบ้าน ยี่เข่ง
เจ้าของ
สถานที่

แบบแสดง
ผังบริเวณ
แผนที่สังเขป

วันที่ :	เลขที่	รวม
ธันวาคม 2553	A–03	14

แผ่นที่	รวมแผ่น
03	31

FILE :

รายการแก้ไขแบบ
มิถุนายน 2557

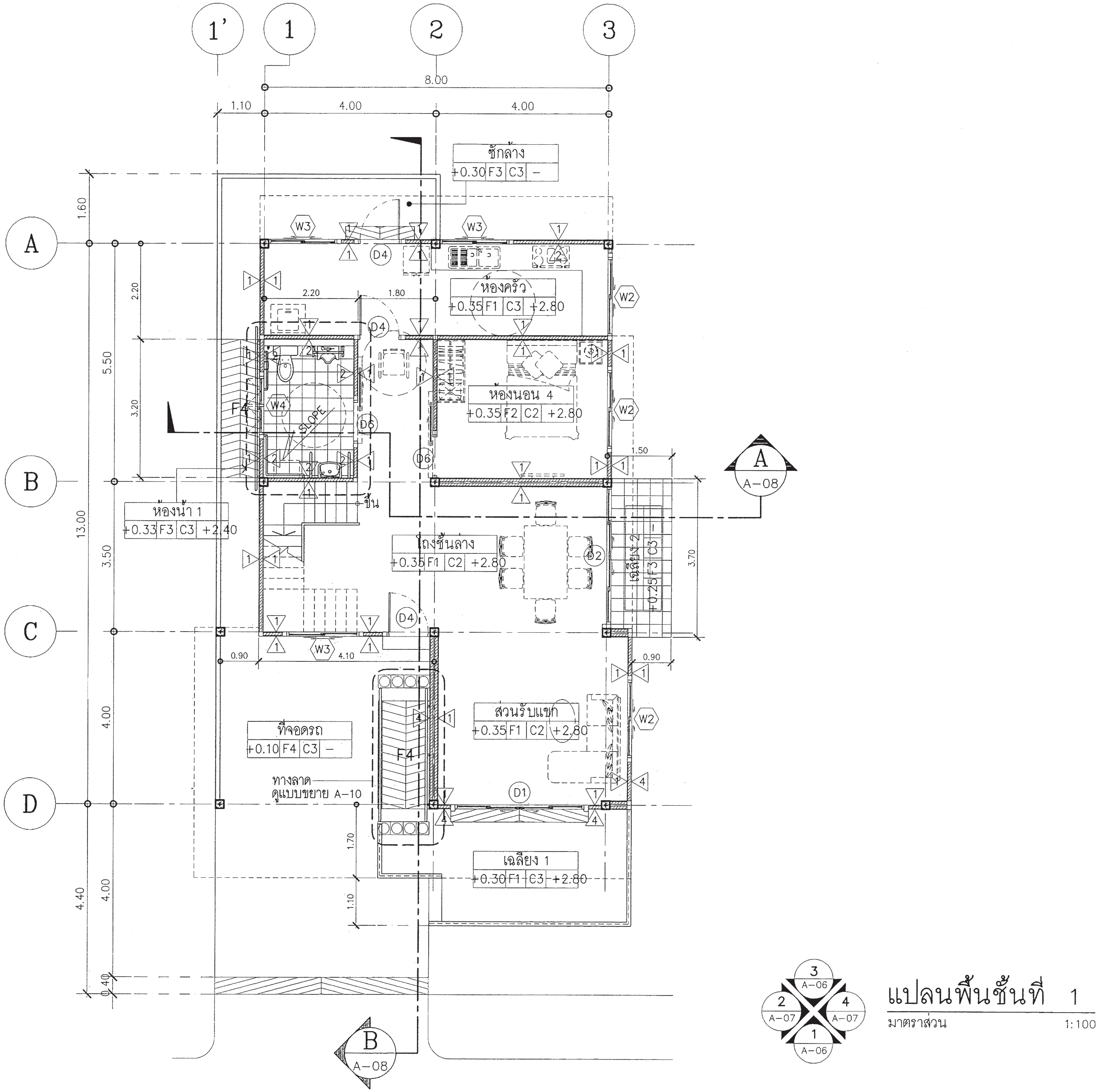

แปลนพื้นชั้นที่ 1

มาตราส่วน 1:100

สำนักการ โยธา
กรุงเทพมหานคร

โครงการ
แบบบ้านยิ้มเพื่อประชาชน ระยะที่ 3

ตามนโยบาย
ม.ร.ว. สุขุมพันธุ์ บริพัตร
ผู้ว่าราชการกรุงเทพมหานคร
นายจุมพล สำเภาพล
รองผู้ว่าราชการกรุงเทพมหานคร
นางนินนาท ชลิตานนท์
ปลัดกรุงเทพมหานคร

ผู้อำนวยการสำนักการโยธา
รองผู้อำนวยการสำนักการโยธา
นายทวีศักดิ์ เลิศประพันธ์
ผู้อำนวยการสำนักงานออกแบบ
นายวัชรินทร์ บรรพต
หัวหน้ากลุ่มงานสถาปัตยกรรม
นายสินธุ์ชัย บุญปักษ์
หัวหน้ากลุ่มงานวิศวกรรมอาคาร
นายอริยะ เมฆะกุล

สถาปนิก	
นายวรบูลย์ ศรฤทธิ์ชิงชัย	ส.สถ.2010
วิศวกรโครงสร้าง	
นายสัญญานิมิตร รุ่งเพชรเนียม	สย.5154
วิศวกรไฟฟ้า	
นายจรูญ มาสุขใจ	ภฟก.2457
วิศวกรสุขาภิบาล	
นายจิระสิทธิ์ ทิมสถิตย์	สย.8489
วิศวกรเครื่องกล	
นายช่างเขียนแบบ	
นายธงชัย ศรีชุมพร	

แบบ บ้านพักอาศัย 2 ชั้น
แบบที่ 117
ชื่อบ้าน ยี่เข่ง
เจ้าของ
สถานที่

แบบแสดง
แปลนพื้นชั้นที่ 1

วันที่ : 1 : 100 ธันวาคม 2553	เลขที่	รวม
	A–04	14

แผ่นที่	รวมแผ่น
04	31

FILE :

รายการแก้ไขแบบ
มิถุนายน 2557

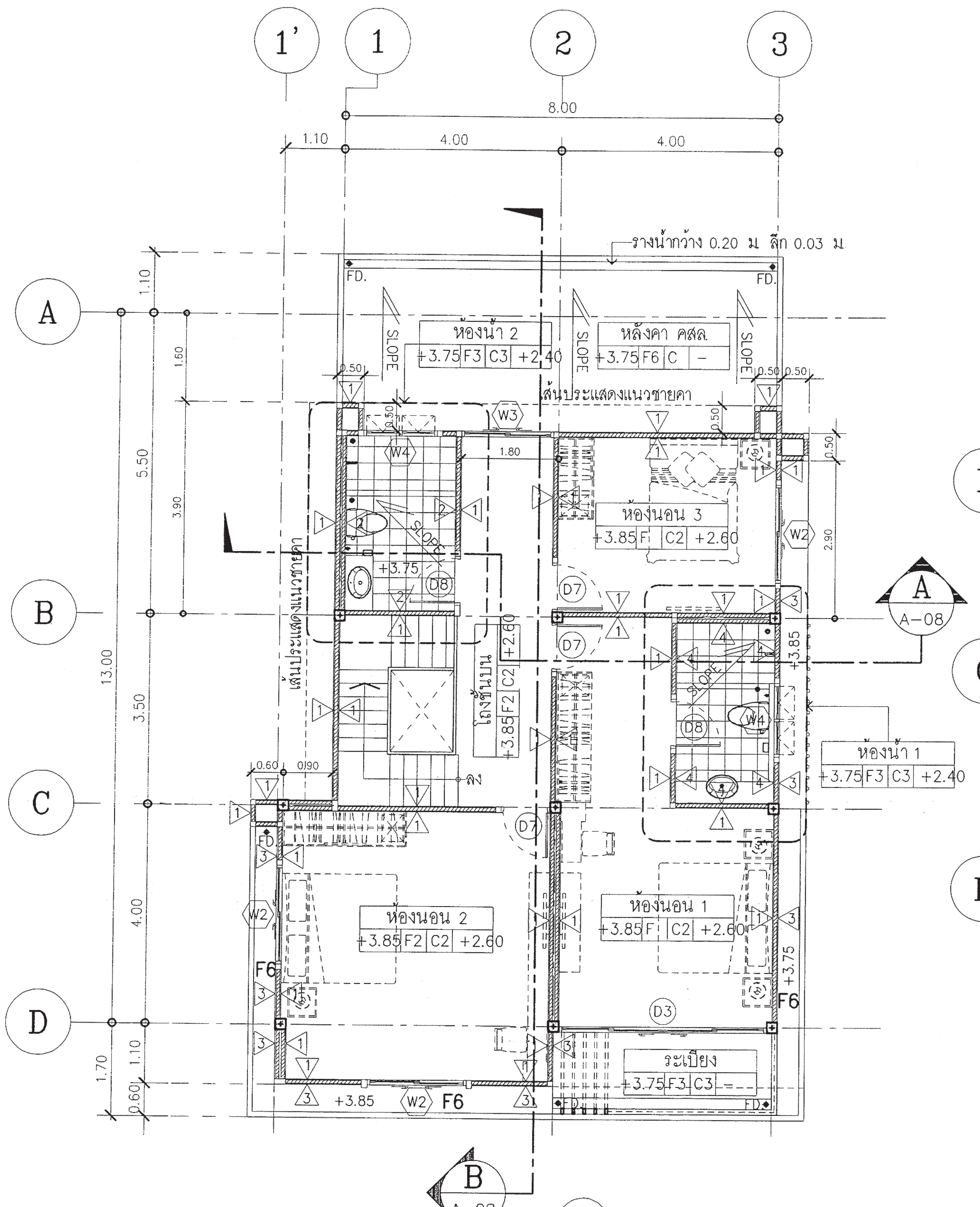

แปลนพื้นชั้นที่ 2

มาตราส่วน 1:100

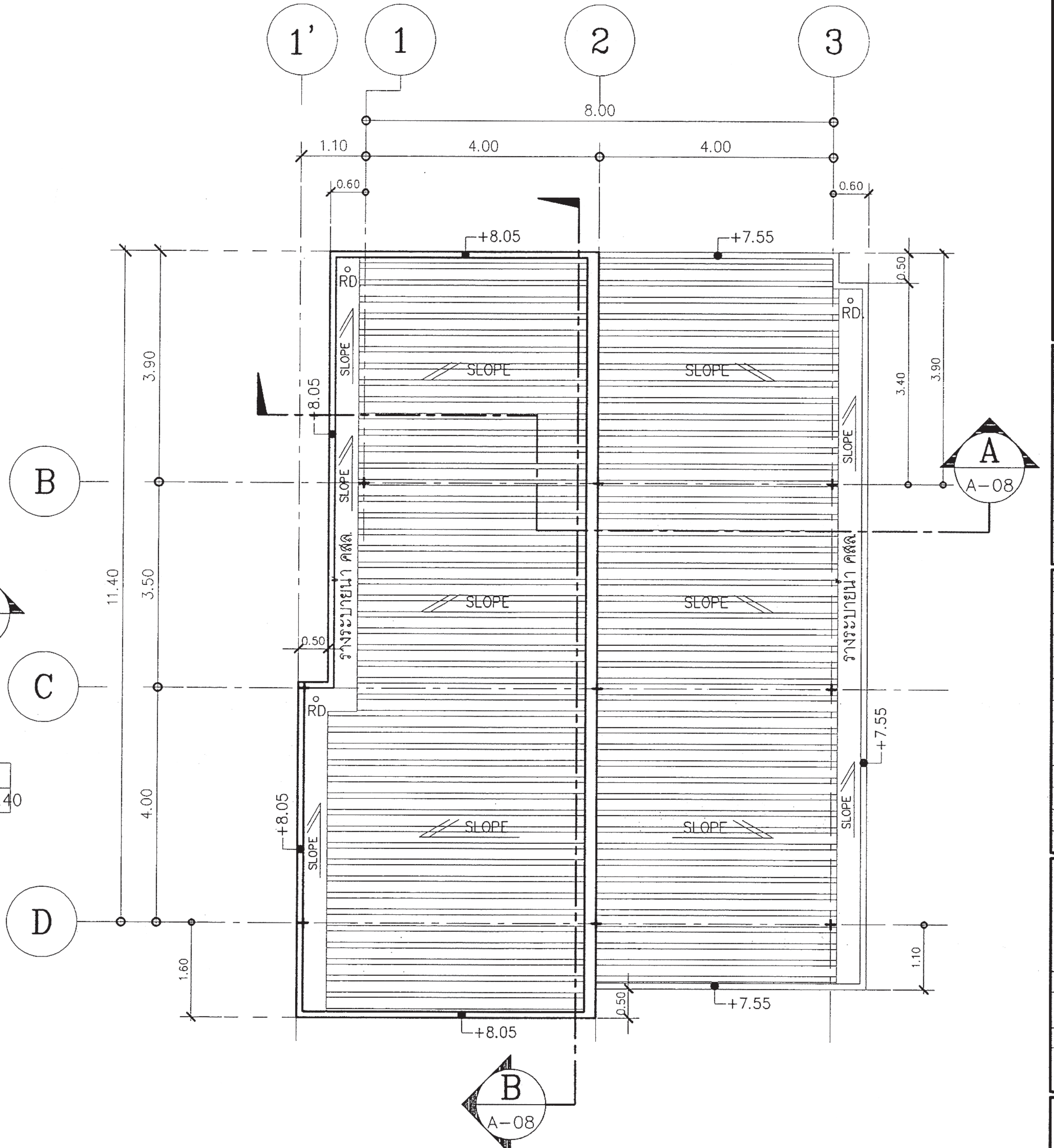

แปลนหลังคา

มาตราส่วน 1:100

สำนักการ โยธา
กรุงเทพมหานคร

โครงการ
แบบบ้านยิ้มเพื่อประชาชน ระยะที่ 3

ตามนโยบาย
ม.ร.ว. สุขุมพันธุ์ บริพัตร
ผู้ว่าราชการกรุงเทพมหานคร
นายจุมพล สำเภาพล
รองผู้ว่าราชการกรุงเทพมหานคร
นางนินนาท ชลิตานนท์
ปลัดกรุงเทพมหานคร

ผู้อำนวยการสำนักการโยธา	
รองผู้อำนวยการสำนักการโยธา	
นายทวีศักดิ์ เลิศประพันธ์	
ผู้อำนวยการสำนักงานออกแบบ	
นายวัชรินทร์ บรรพต	
หัวหน้ากลุ่มงานสถาปัตยกรรม	
นายสินธุ์ชัย บุญปักษ์	
หัวหน้ากลุ่มงานวิศวกรรมอาคาร	
นายอริยะ เมฆะกูล	
สถาปนิก	
นายวรบูลย์ ศรฤทธิ์ชิงชัย	ส.สถ 2010
วิศวกรโครงสร้าง	
นายสัญญานิมิตร รุ่งเพชรเนียม	สย.5154
วิศวกรไฟฟ้า	
นายจรูญ มาสุขใจ	ภฟก.2457
วิศวกรสุขาภิบาล	
นายจีระสิทธิ์ หิมสถิตย์	สย.8489
วิศวกรเครื่องกล	
นายช่างเขียนแบบ	
นายธงชัย ศรีชุมพร	

แบบ บ้านพักอาศัย 2 ชั้น
แบบที่ 117
ชื่อบ้าน ยี่เข่ง
เจ้าของ
สถานที่

แบบแสดง
แปลนพื้นชั้นที่ 2
แปลนหลังคา

วันที่ : 1 : 100 / ธันวาคม 2553	เลขที่	รวม
	A–05	14

แผ่นที่	รวมแผ่น
05	31

FILE :

รายการแก้ไขแบบ
มิถุนายน 2557

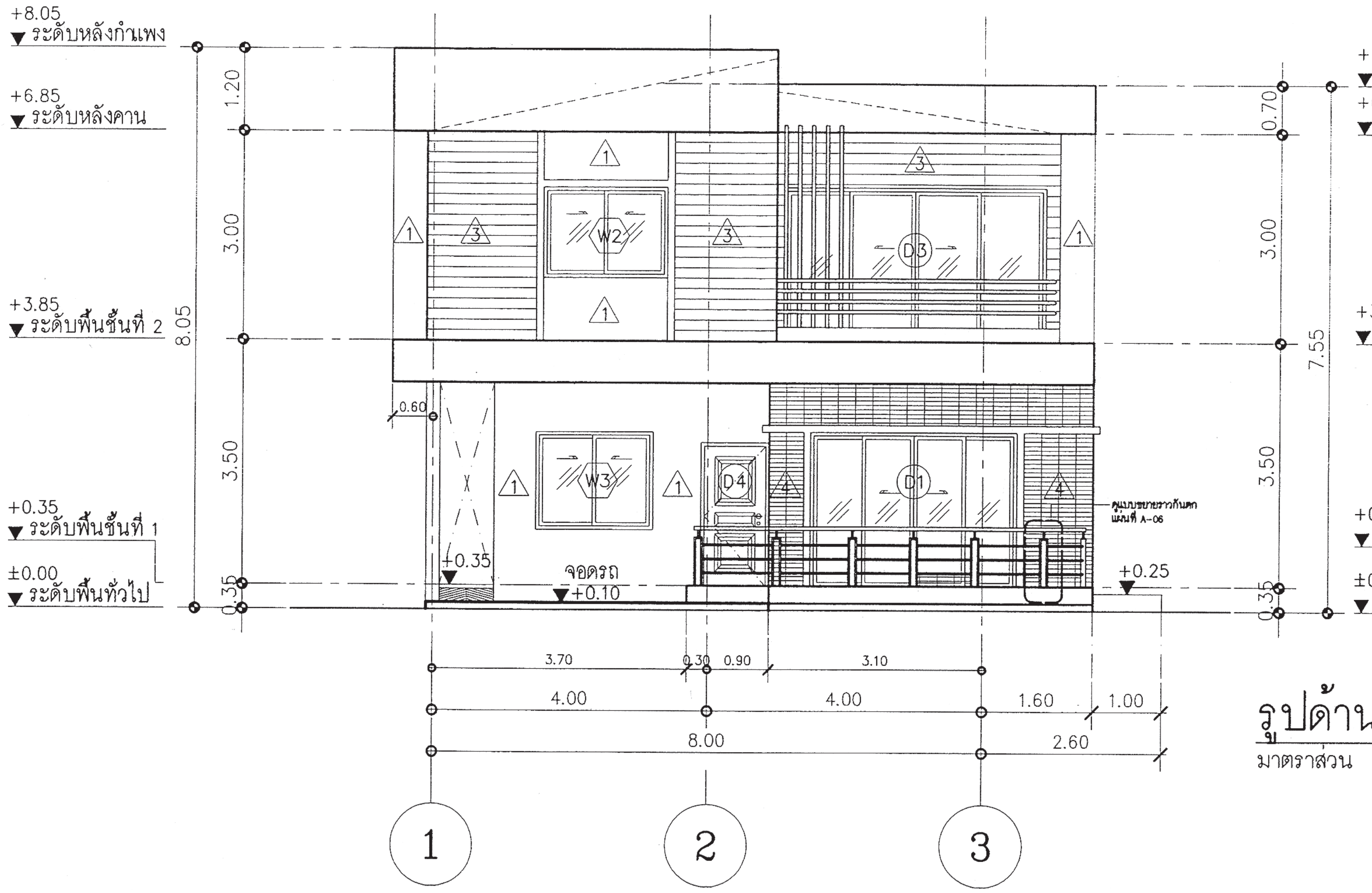

รูปด้าน 1

มาตราส่วน 1:100

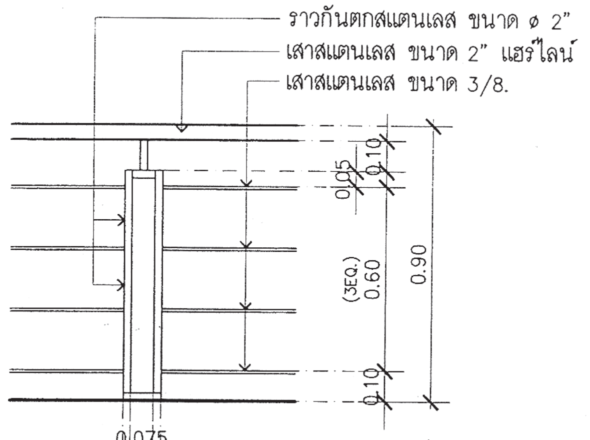

แบบขยายราวกันตก

มาตราส่วน 1:25

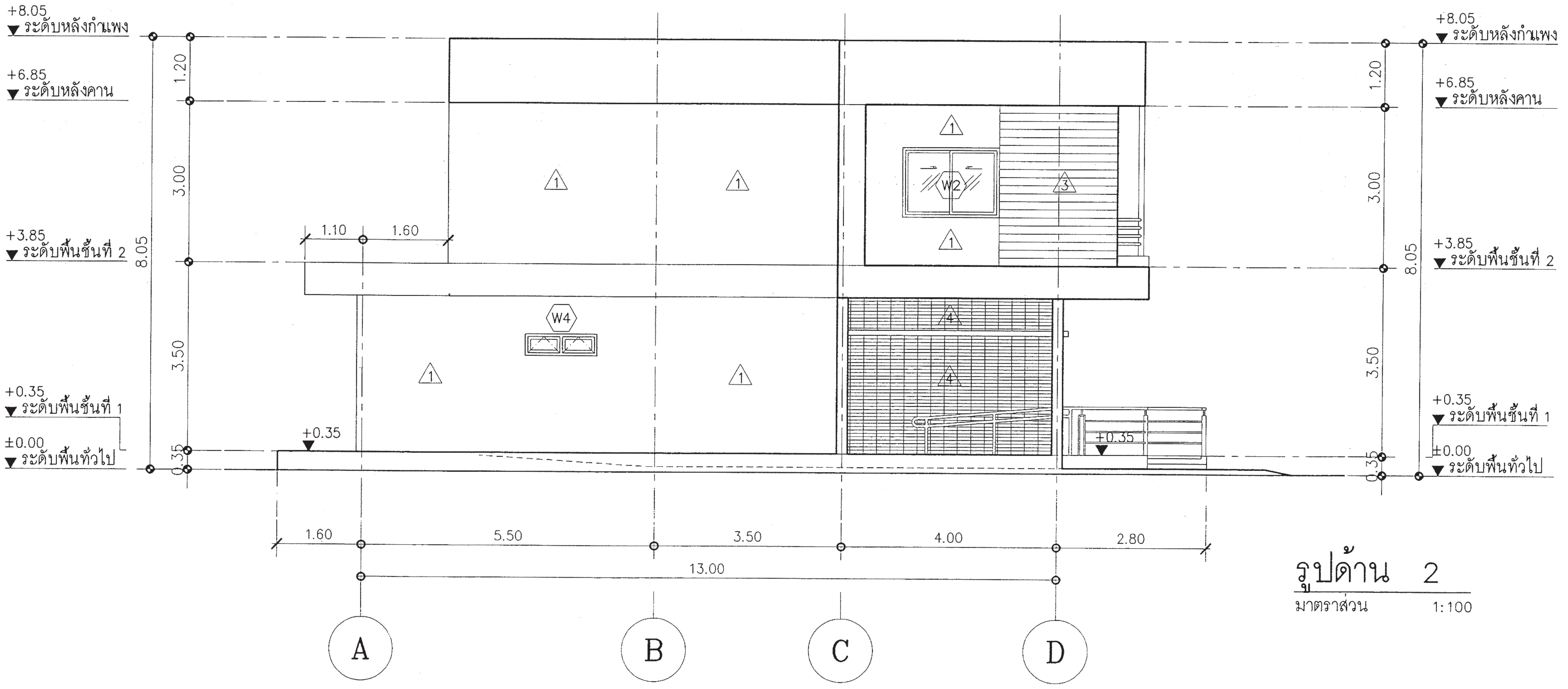

รูปด้าน 2

มาตราส่วน 1:100

สำนักการโยธา
กรุงเทพมหานคร

โครงการ
แบบบ้านยิ้มเพื่อประชาชน ระยะที่ 3

ตามนโยบาย
ม.ร.ว. สุขุมพันธุ์ บริพัตร
ผู้ว่าราชการกรุงเทพมหานคร
นายจุมพล สำเภาพล
รองผู้ว่าราชการกรุงเทพมหานคร
นางนินนาท ชลิตานนท์
ปลัดกรุงเทพมหานคร

ผู้อำนวยการสำนักการโยธา	
รองผู้อำนวยการสำนักการโยธา	
นายทวีศักดิ์ เลิศประพันธ์	
ผู้อำนวยการสำนักงานออกแบบ	
นายวัชรินทร์ บรรพต	
หัวหน้ากลุ่มงานสถาปัตยกรรม	
นายสินธุ์ชัย บุญบักษ์	
หัวหน้ากลุ่มงานวิศวกรรมอาคาร	
นายอริยะ เมฆะกูล	
สถาปนิก	
นายวรบูลย์ ศรฤทธิ์ชิงชัย	ส.สถ.2010
วิศวกรโครงสร้าง	
นายสัญญามิตร รุ่งเพชรเนียม	สย5154
วิศวกรไฟฟ้า	
นายจรูญ มาสุขใจ	ภฟก.2457
วิศวกรสุขาภิบาล	
นายจิระสิทธิ์ ทิมสถิตย์	สย.8489
วิศวกรเครื่องกล	
นายช่างเขียนแบบ	
นายธงชัย ศรีชุมพร	

แบบ บ้านพักอาศัย 2 ชั้น
แบบที่ 117
ชื่อบ้าน ยี่เข่ง
เจ้าของ
สถานที่

แบบแสดง
รูปด้าน 1
รูปด้าน 2

วันที่ : 1 : 100	เลขที่	รวม
ธันวาคม 2553	A–06	14

แผ่นที่	รวมแผ่น
06	31

FILE :

รายการแก้ไขแบบ
มิถุนายน 2557

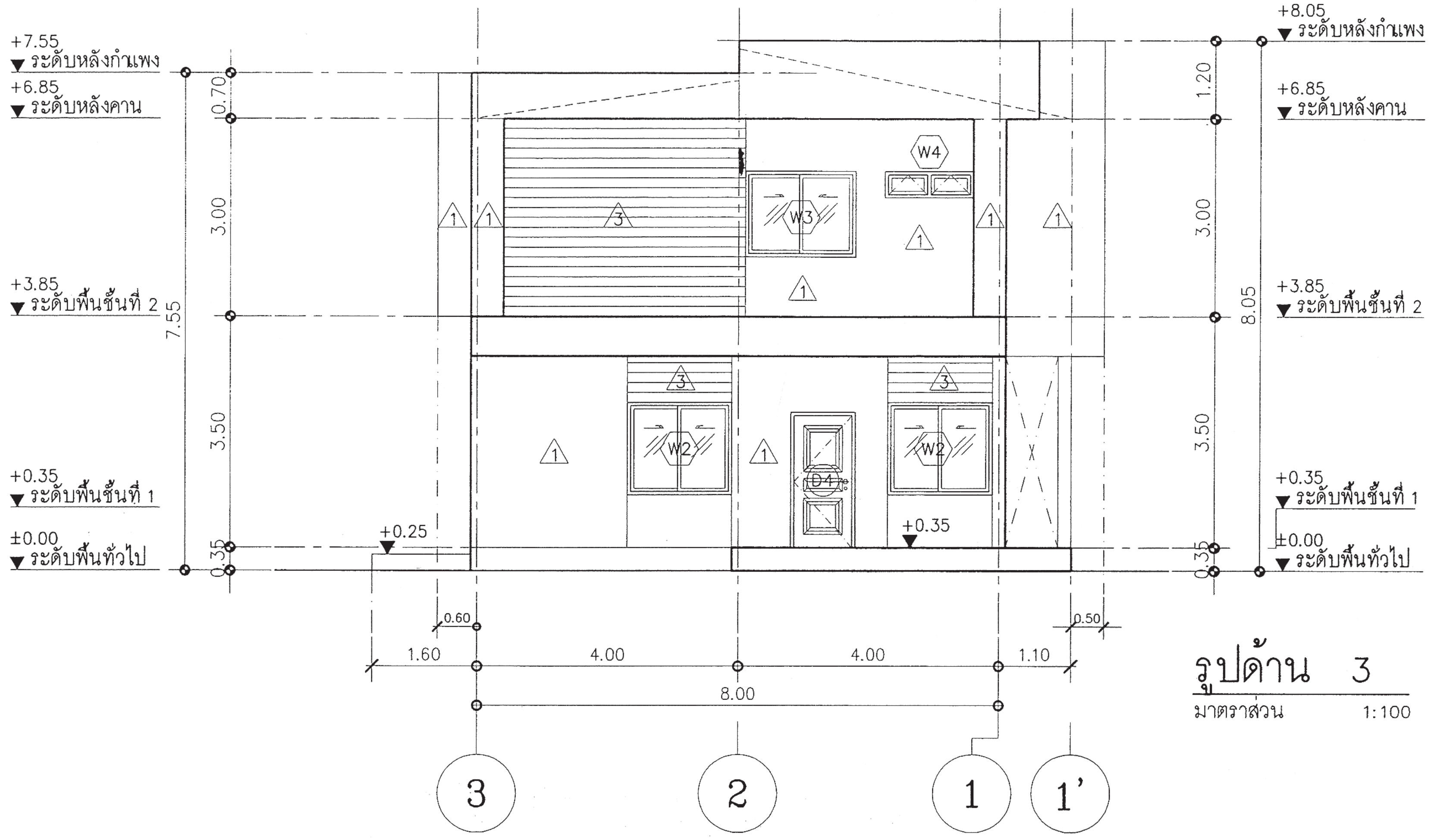

รูปด้าน 3

มาตราส่วน 1:100

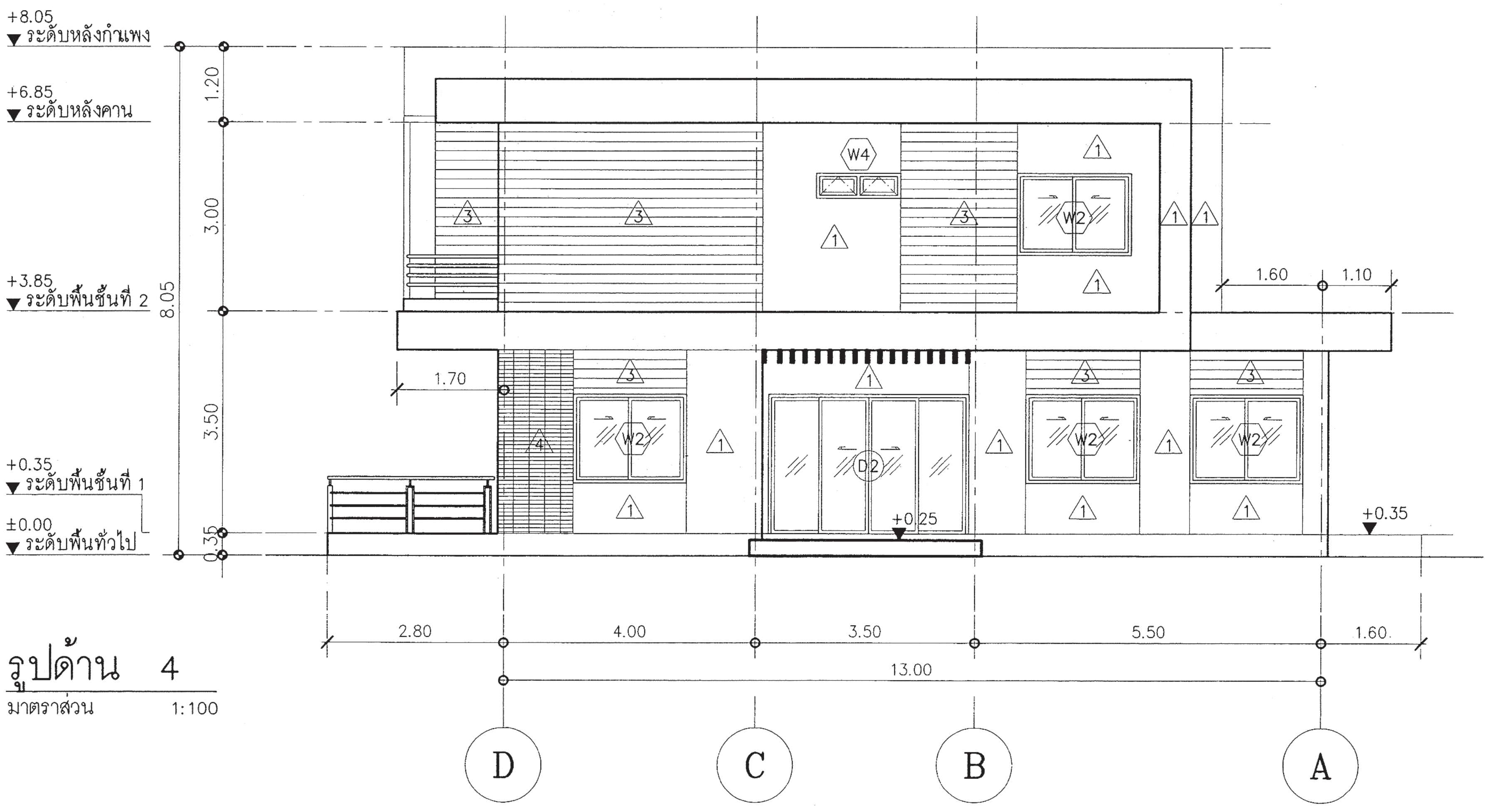

รูปด้าน 4

มาตราส่วน 1:100

สำนักการ โยธา
กรุงเทพมหานคร

โครงการ

แบบบ้านยิ้มเพื่อประชาชน ระยะที่ 3

ตามนโยบาย

ม.ร.ว. สุขุมพันธุ์ บริพัตร
ผู้ว่าราชการกรุงเทพมหานคร

นายจุมพล สำเภาพล
รองผู้ว่าราชการกรุงเทพมหานคร

นางนินนาท ชลิตานนท์
ปลัดกรุงเทพมหานคร

ผู้อำนวยการสำนักการโยธา	
รองผู้อำนวยการสำนักการโยธา	
นายทวีศักดิ์ เลิศประพันธ์	
ผู้อำนวยการสำนักงานออกแบบ	
นายวัชรินทร์ บรรพต	
หัวหน้ากลุ่มงานสถาปัตยกรรม	
นายสินธุ์ชัย บุญปักษ์	
หัวหน้ากลุ่มงานวิศวกรรมอาคาร	
นายอริยะ เมฆะกูล	

สถาปนิก	
นายวรบูลย์ ศรฤทธิ์ชิงชัย	ส.สถ.2010
วิศวกรโครงสร้าง	
นายสัญญานิมิตร รุ่งเพชรเนียม	สย.5154
วิศวกรไฟฟ้า	
นายจรูญ มาสุขใจ	ภฟก.2457
วิศวกรสุขาภิบาล	
นายจีระสิทธิ์ ทิมสถิตย์	สย.8489
วิศวกรเครื่องกล	
นายช่างเขียนแบบ	
นายธงชัย ศรีชุมพร	

แบบ บ้านพักอาศัย 2 ชั้น

แบบที่ 117

ชื่อบ้าน ยี่เข่ง

เจ้าของ

สถานที่

แบบแสดง

รูปด้าน 3
รูปด้าน 4

วันที่ : 1 : 100 / ธันวาคม 2553	เลขที่	รวม
	A–07	14

แผ่นที่	รวมแผ่น
07	31

FILE :

รายการแก้ไขแบบ

มิถุนายน 2557

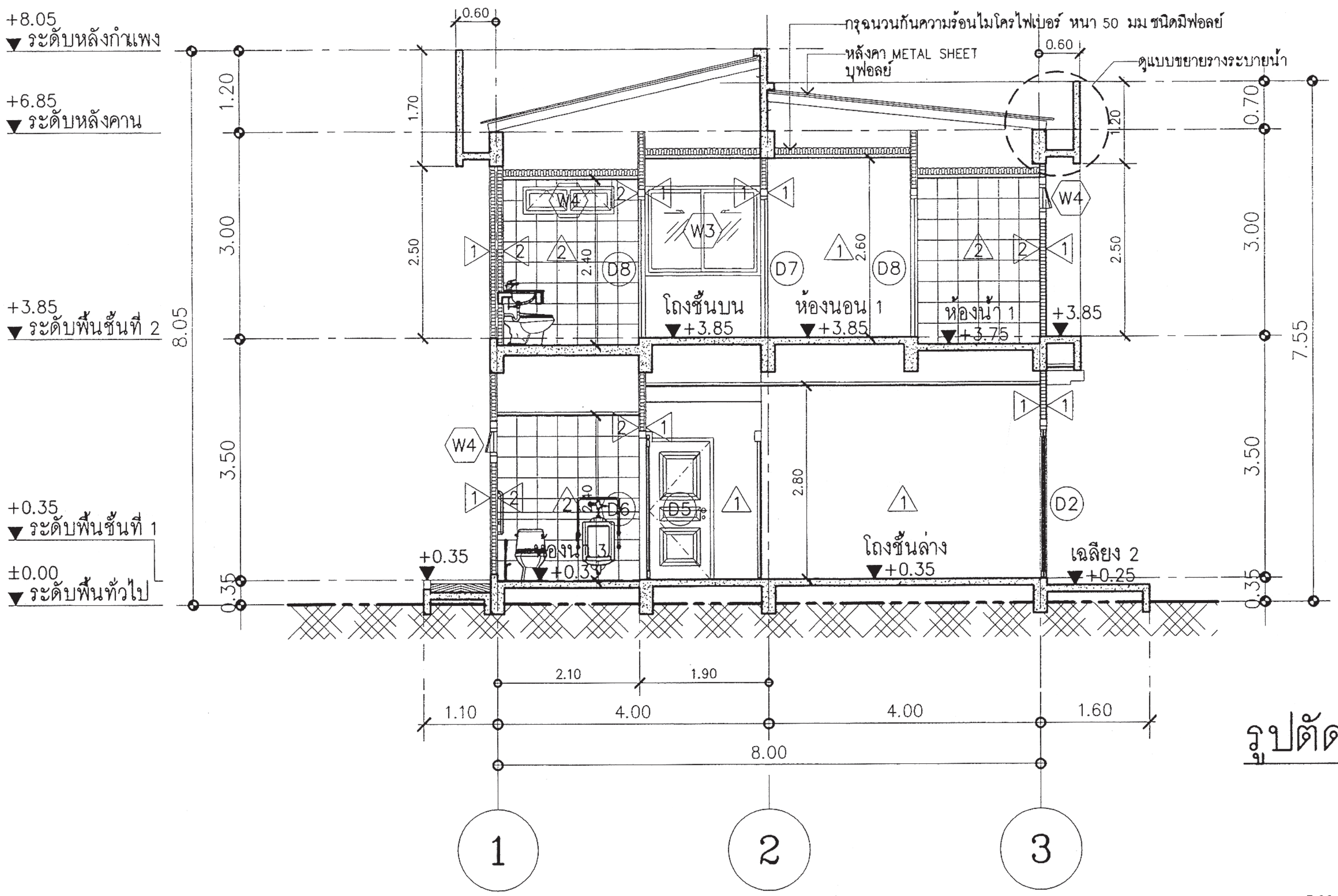

รูปตัด A–A

มาตราส่วน 1:100

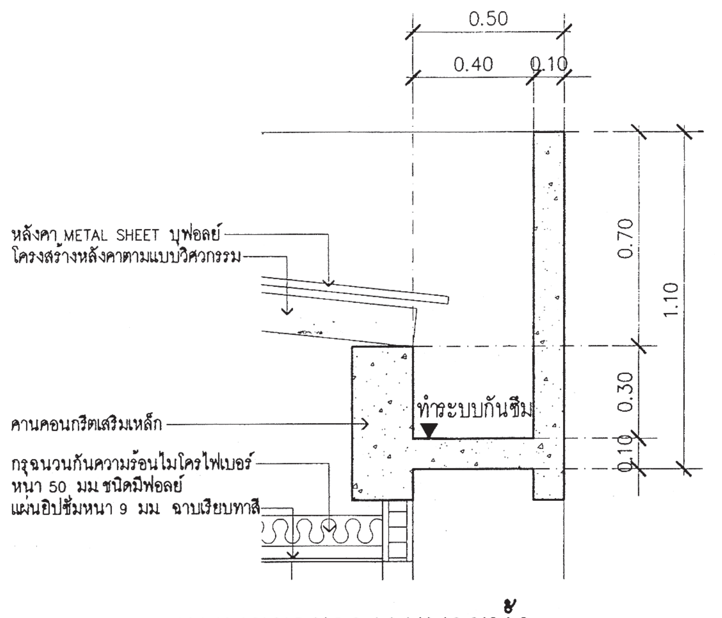

แบบขยายรางระบายน้ำ

มาตราส่วน 1:25

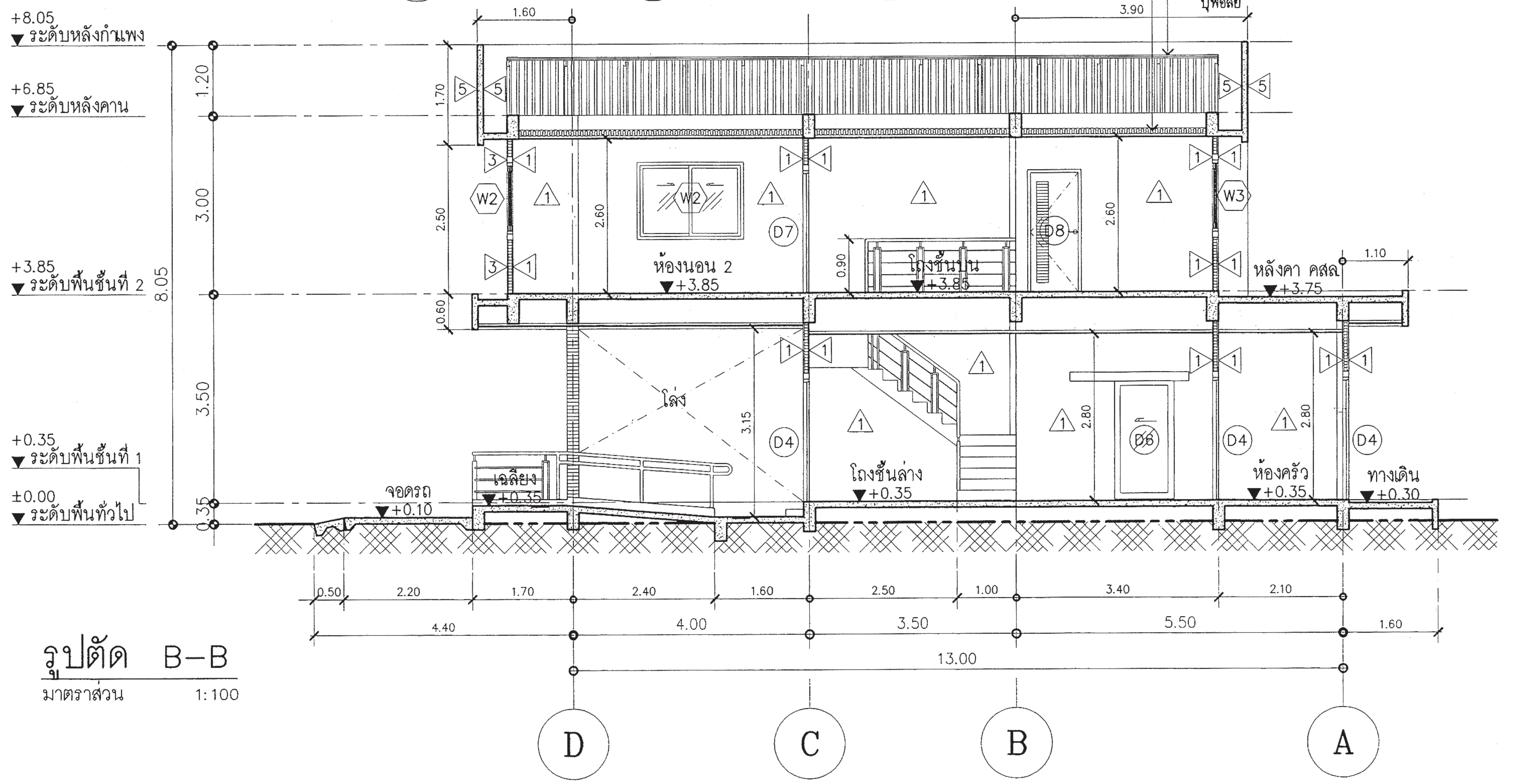

รูปตัด B–B

มาตราส่วน 1:100

สำนักการ โยธา
กรุงเทพมหานคร

โครงการ
แบบบ้านยิ้มเพื่อประชาชน ระยะที่ 3

ตามนโยบาย
ม.ร.ว. สุขุมพันธุ์ บริพัตร
ผู้ว่าราชการกรุงเทพมหานคร
นายจุมพล สำเภาพล
รองผู้ว่าราชการกรุงเทพมหานคร
นางนินนาท ชลิตานนท์
ปลัดกรุงเทพมหานคร

ผู้อำนวยการสำนักการโยธา

รองผู้อำนวยการสำนักการโยธา
นายทวีศักดิ์ เลิศประพันธ์
ผู้อำนวยการสำนักงานออกแบบ
นายวัชรินทร์ บรรพต
หัวหน้ากลุ่มงานสถาปัตยกรรม
นายสินธุ์ชัย บุญบัณฑ์
หัวหน้ากลุ่มงานวิศวกรรมอาคาร
นายอริยะ เมฆะกูล

สถาปนิก
นายวรบูลย์ ศรีฤทธิชิงชัย ส.สถ.2010
วิศวกรโครงสร้าง
นายสัญญานิมิตร รุ่งเพชรเนียม สย.5154
วิศวกรไฟฟ้า
นายจรูญ มาสุขใจ ภฟก.2457
วิศวกรสุขาภิบาล
นายจิระสิทธิ์ ทิมสถิตย์ สย.8489
วิศวกรเครื่องกล

นายช่างเขียนแบบ
นายธงชัย ศรีชุมพร

แบบ บ้านพักอาศัย 2 ชั้น
แบบที่ 117
ชื่อบ้าน ยี่เข่ง
เจ้าของ
สถานที่

แบบแสดง
รูปตัด A–A
รูปตัด B–B

มาตราส่วน : 1 : 100 / ธันวาคม 2553	เลขที่ A–08	รวม 14
แผ่นที่ 08	รวมแผ่น 31	

FILE :

รายการแก้ไขแบบ
มิถุนายน 2557

แบบขยายบันได

มาตราส่วน 1:50

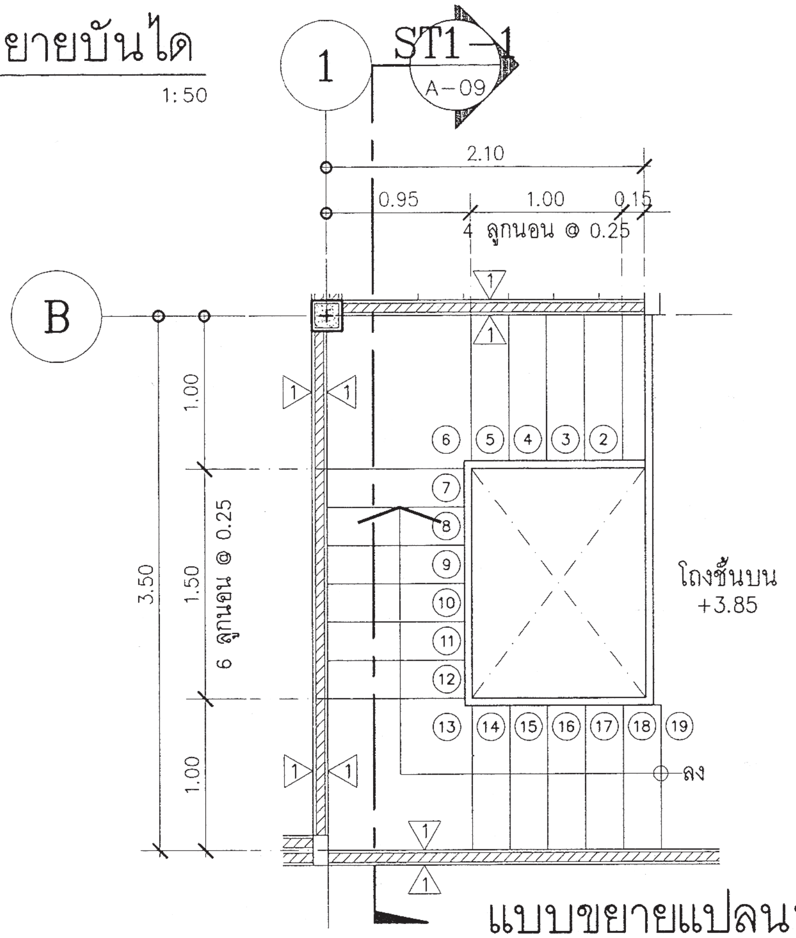

แบบขยายแปลนบันไดชั้น 2

มาตราส่วน 1:50

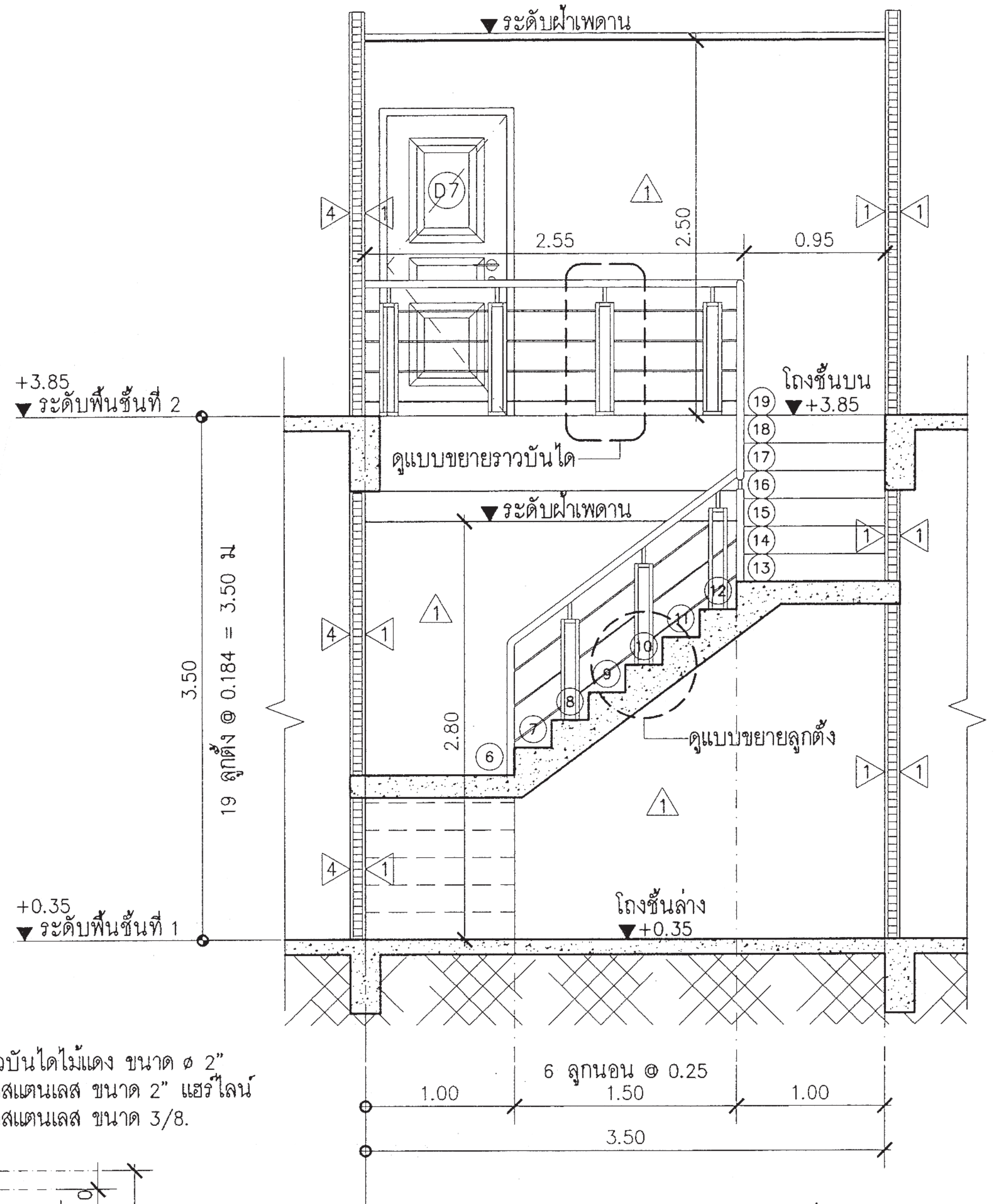

รูปตัดขยายบันได ST1-1

มาตราส่วน 1:50

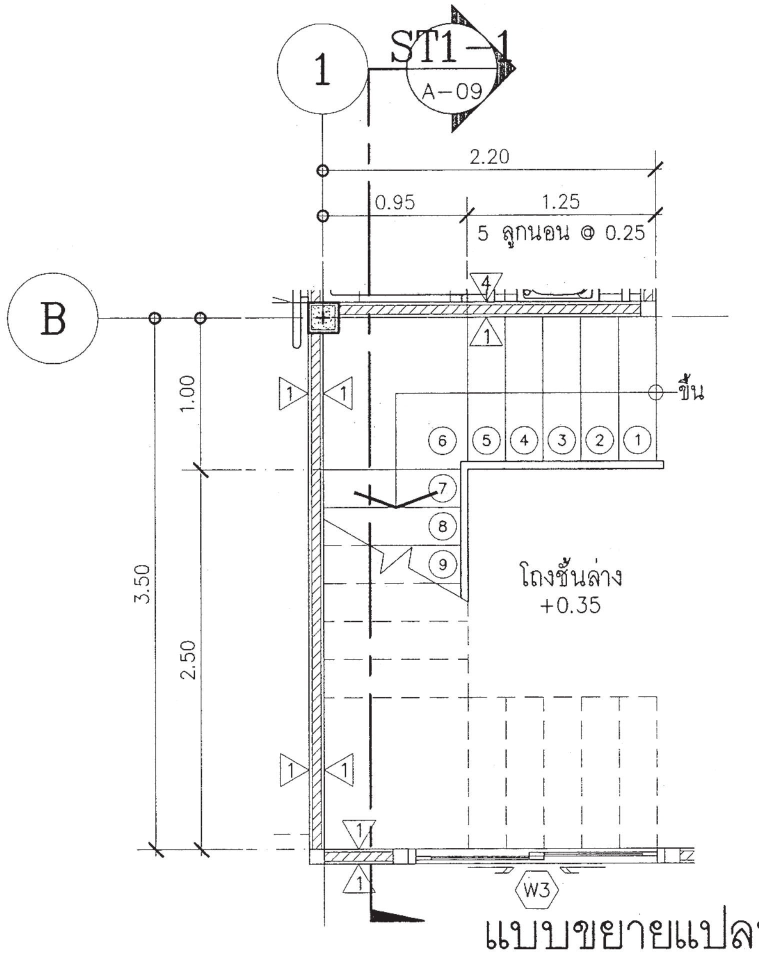

แบบขยายแปลนบันไดชั้น 1

มาตราส่วน 1:50

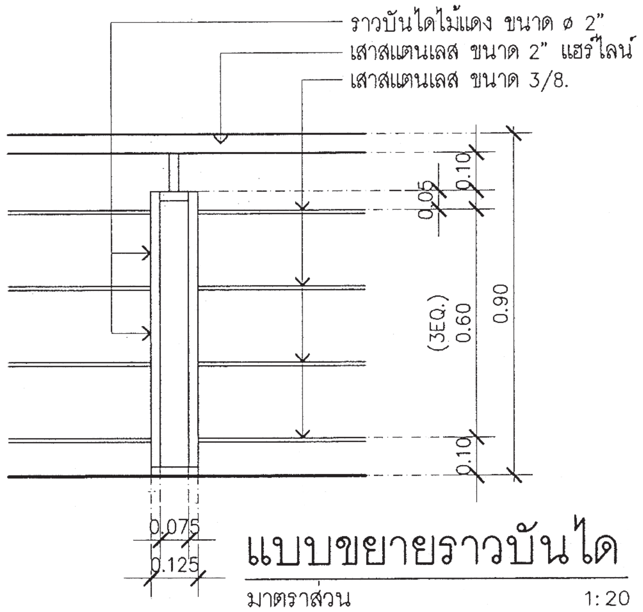

แบบขยายราวบันได

มาตราส่วน 1:20

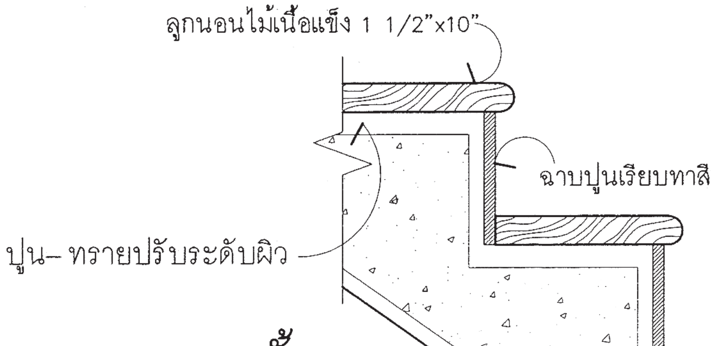

แบบขยายลูกตั้ง

มาตราส่วน 1:10

สำนักการ โยธา
กรุงเทพมหานคร

โครงการ
แบบบ้านยิ้มเพื่อประชาชน ระยะที่ 3

ตามนโยบาย
ม.ร.ว. สุขุมพันธุ์ บริพัตร
ผู้ว่าราชการกรุงเทพมหานคร
นายจุมพล สำเภาพล
รองผู้ว่าราชการกรุงเทพมหานคร
นางนินนาท ชลิตานนท์
ปลัดกรุงเทพมหานคร

ผู้อำนวยการสำนักการโยธา

รองผู้อำนวยการสำนักการโยธา
นายทวีศักดิ์ เลิศประพันธ์
ผู้อำนวยการสำนักงานออกแบบ
นายวัชรินทร์ บรรพต
หัวหน้ากลุ่มงานสถาปัตยกรรม
นายสินธุ์ชัย บุญบักษ์
หัวหน้ากลุ่มงานวิศวกรรมอาคาร
นายอริยะ เมฆะกุล

สถาปนิก	
นายวรบูลย์ ศรฤทธิ์ชิงชัย	ส.สถ.2010
วิศวกรโครงสร้าง	
นายสัญญานิมิตร รุ่งเพชรเนียม	สย.5154
วิศวกรไฟฟ้า	
นายจรูญ มาสุขใจ	ภฟก.2457
วิศวกรสุขาภิบาล	
นายจิระสิทธิ์ ทิมสถิตย์	สย.8489
วิศวกรเครื่องกล	
นายช่างเขียนแบบ	
นายธงชัย ศรีชุมพร	

แบบ บ้านพักอาศัย 2 ชั้น
แบบที่ 117
ชื่อบ้าน ยี่เข่ง
เจ้าของ
สถานที่

แบบแสดง
แบบขยายบันได

มาตราส่วน : 1 : 50 ธันวาคม 2553	เลขที่ A-09	รวม 14

แผ่นที่	รวมแผ่น
09	31

FILE :

รายการแก้ไขแบบ
มิถุนายน 2557

แบบขยายทางลาด ,แบบขยายห้องน้ำ 1

มาตราส่วน 1:50

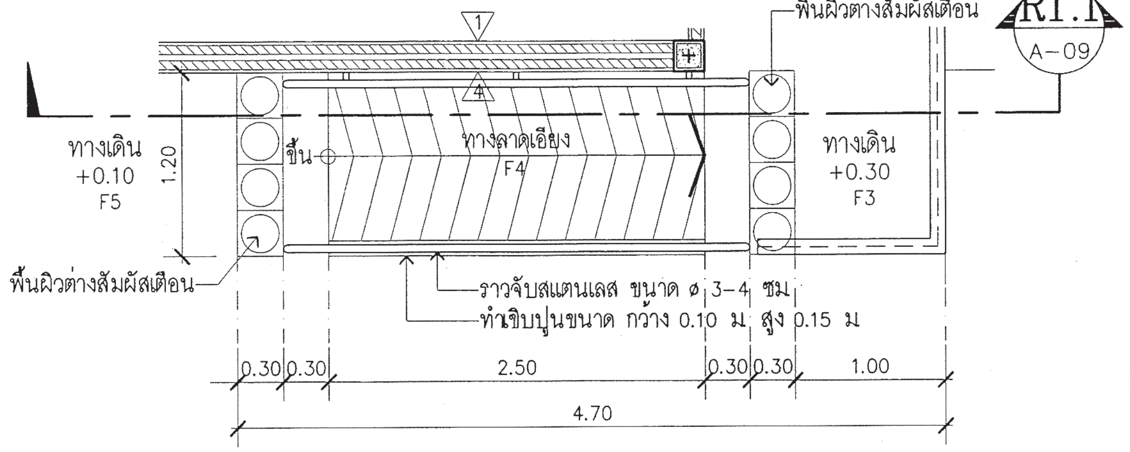

แปลนขยายทางลาด

มาตราส่วน 1:50

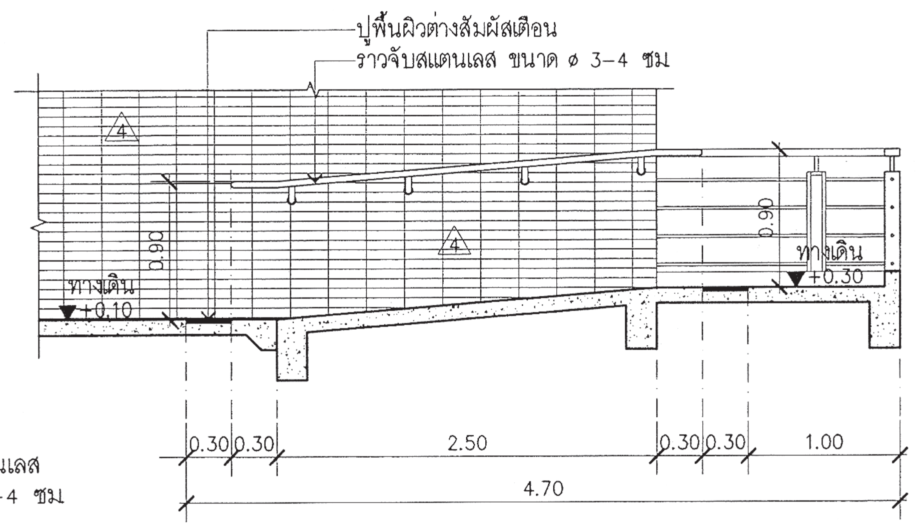

รูปตัด R1.1

มาตราส่วน 1:50

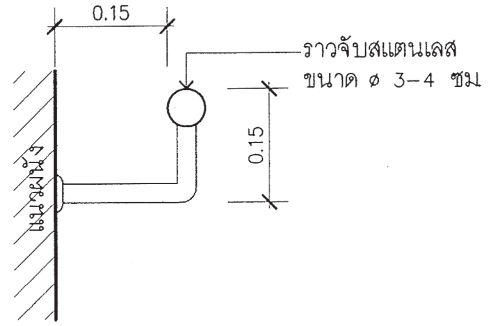

แบบขยายราวจับกรณีติดผนัง

มาตราส่วน 1:10

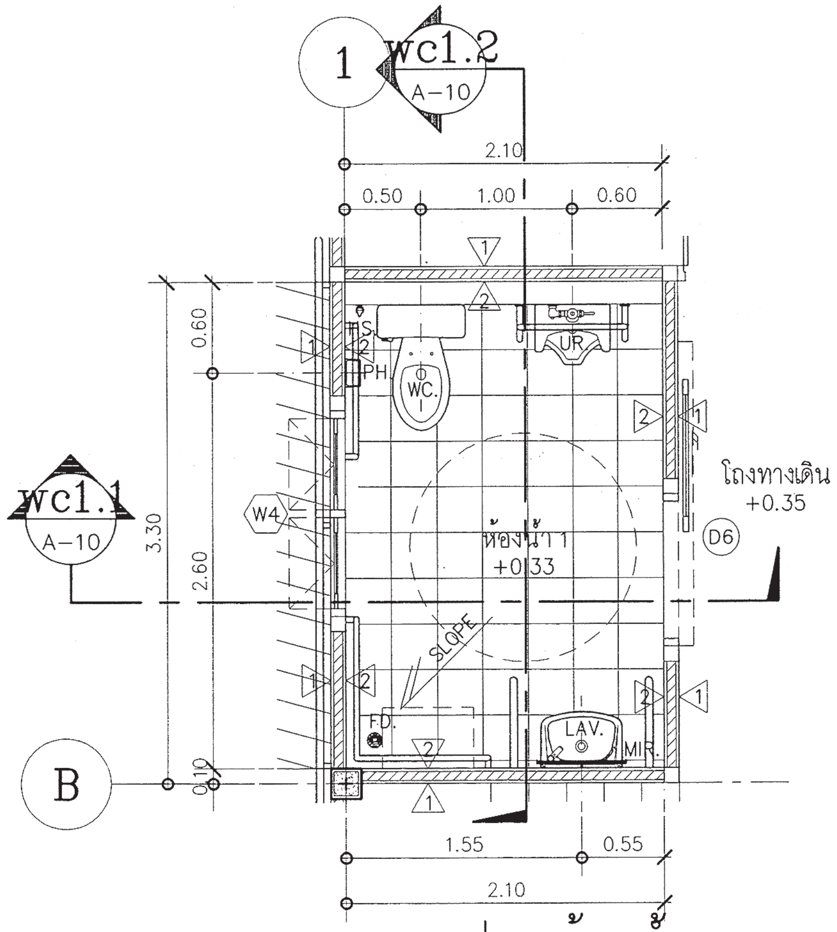

แบบขยายแปลนห้องน้ำ 1

มาตราส่วน 1:50

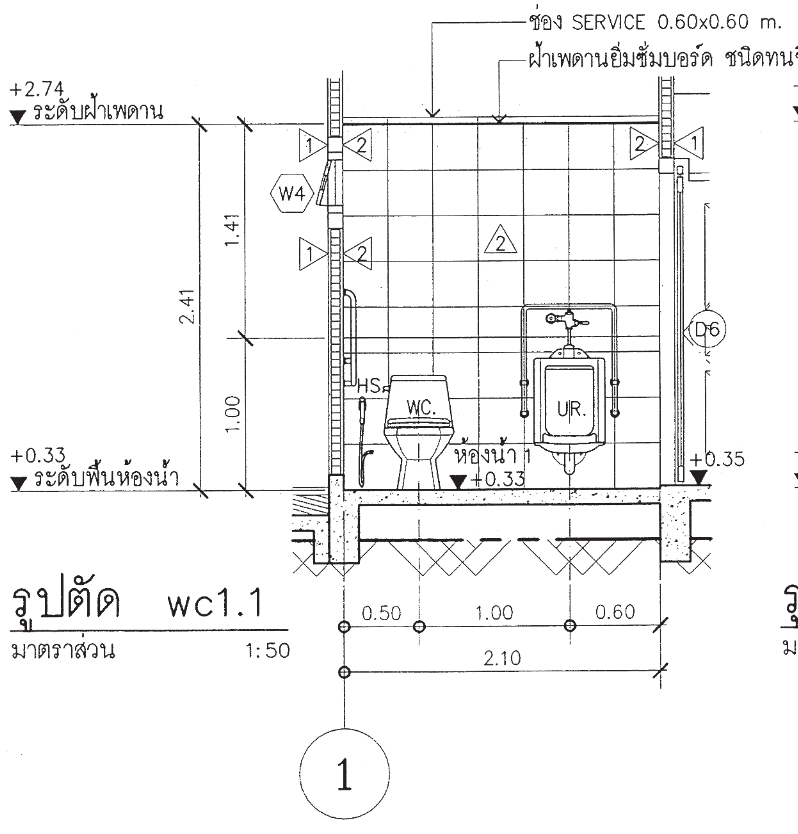

รูปตัด wc1.1

มาตราส่วน 1:50

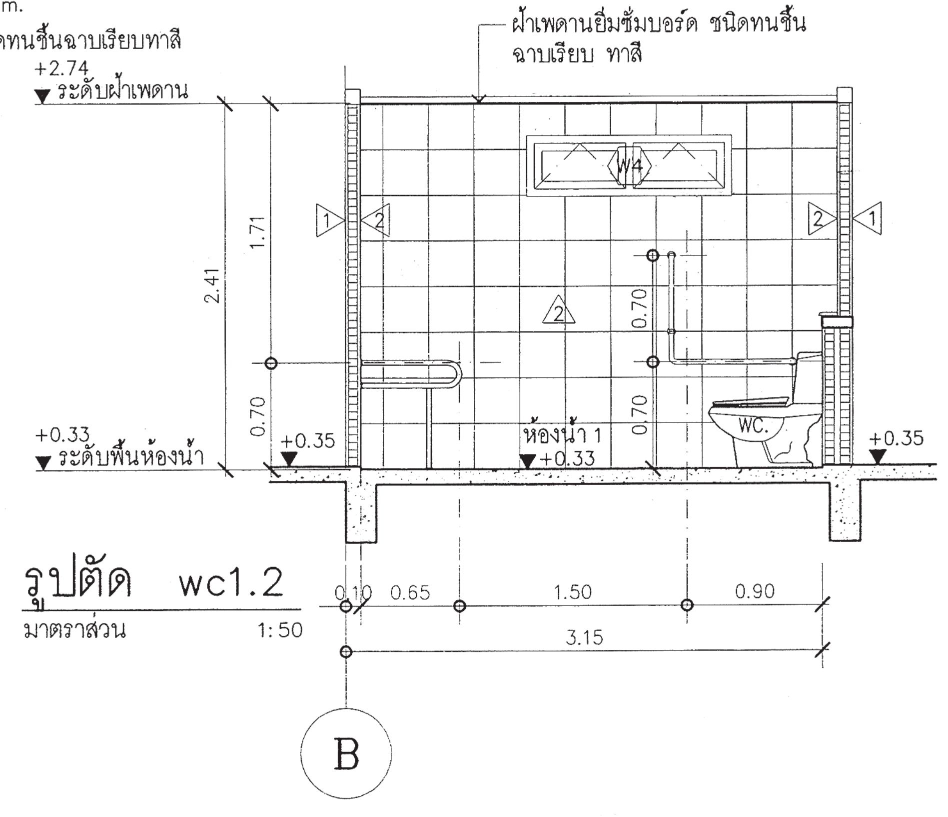

รูปตัด wc1.2

มาตราส่วน 1:50

สำนักการ โยธา
กรุงเทพมหานคร

โครงการ
แบบบ้านยิ้มเพื่อประชาชน ระยะที่ 3

ตามนโยบาย
ม.ร.ว. สุขุมพันธุ์ บริพัตร
ผู้ว่าราชการกรุงเทพมหานคร
นายจุมพล สำเภาพล
รองผู้ว่าราชการกรุงเทพมหานคร
นางนินนาท ชลิตานนท์
ปลัดกรุงเทพมหานคร

ผู้อำนวยการสำนักการโยธา
รองผู้อำนวยการสำนักการโยธา
นายทวีศักดิ์ เลิศประพันธ์
ผู้อำนวยการสำนักงานออกแบบ
นายวัชรินทร์ บรรหต
หัวหน้ากลุ่มงานสถาปัตยกรรม
นายสินธุ์ชัย บุญบักษ์
หัวหน้ากลุ่มงานวิศวกรรมอาคาร
นายอริยะ เมฆะกูล

สถาปนิก
นายวรบูลย์ ศรฤทธิ์ชิงชัย ส.สถ.2010
วิศวกรโครงสร้าง
นายสัญญานิมิตร รุ่งเพชรเนียม สย.5154
วิศวกรไฟฟ้า
นายจรูญ มาสุขใจ ภฟก.2457
วิศวกรสุขาภิบาล
นายจีระสิทธิ์ ทิมสถิตย์ สย.8489
วิศวกรเครื่องกล
นายช่างเขียนแบบ
นายธงชัย ศรีชุมพร

แบบ บ้านพักอาศัย 2 ชั้น
แบบที่ 117
ชื่อบ้าน ยี่เข่ง
เจ้าของ
สถานที่

แบบแสดง
แบบขยายทางลาด
แบบขยายห้องน้ำ 1

มาตราส่วน : 1 : 50 ธันวาคม 2553	เลขที่ A-10	รวม 14

แผ่นที่	รวมแผ่น
10	31

FILE :

รายการแก้ไขแบบ
มิถุนายน 2557

แบบขยายห้องน้ำ 2 ,3

มาตราส่วน 1:50

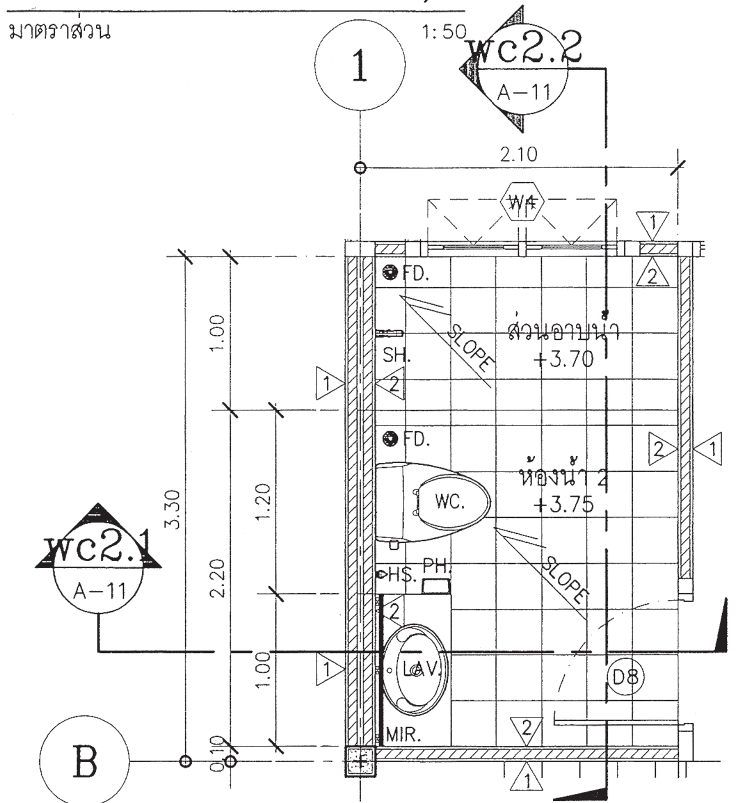

แบบขยายแปลนห้องน้ำ 2

มาตราส่วน 1:50

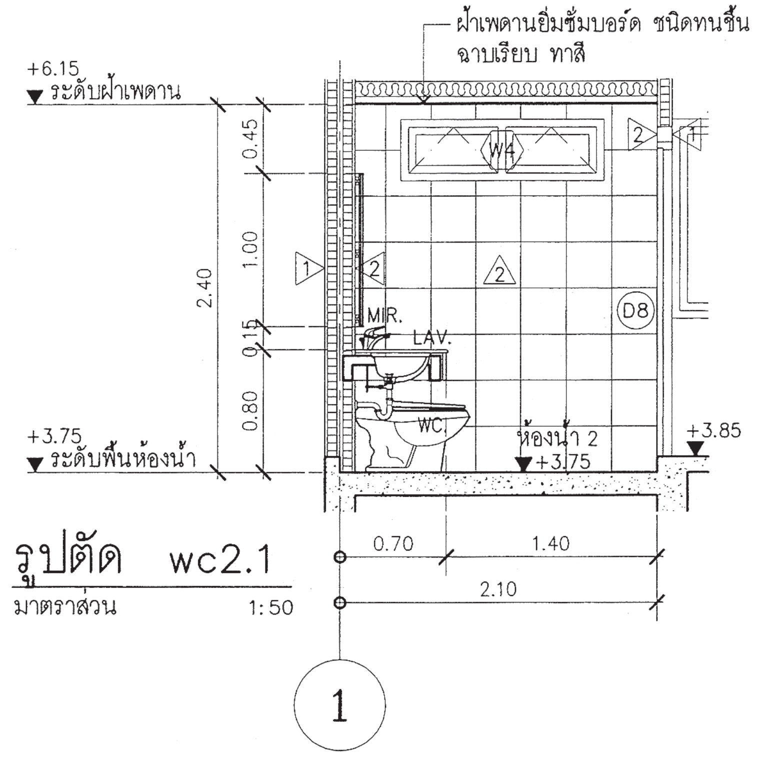

รูปตัด wc2.1

มาตราส่วน 1:50

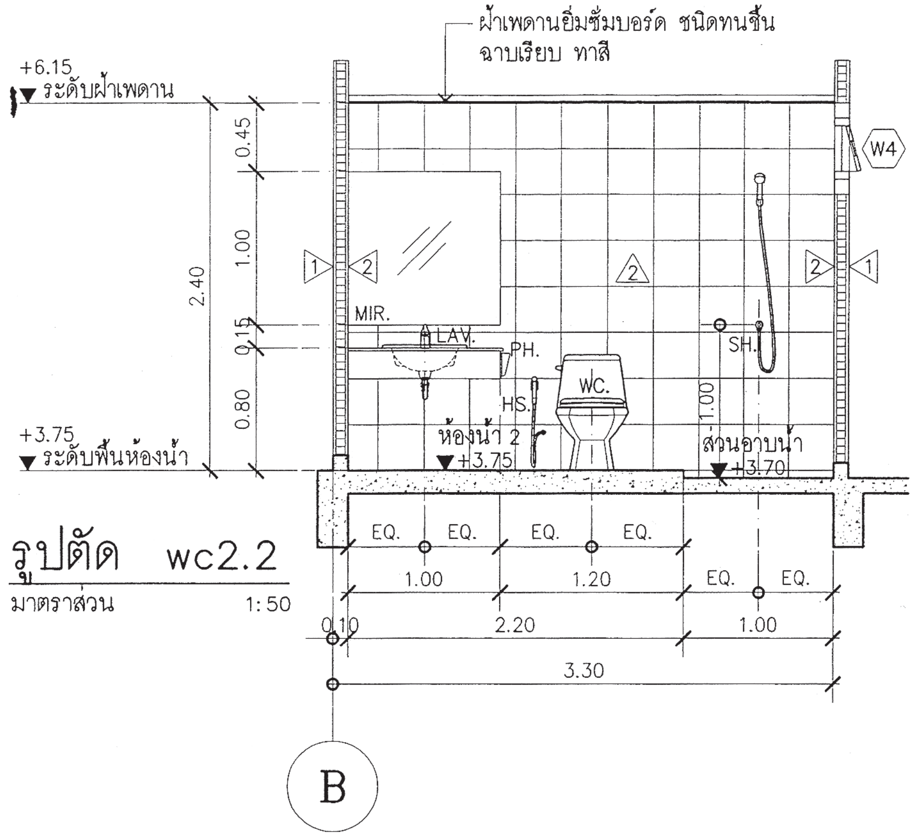

รูปตัด wc2.2

มาตราส่วน 1:50

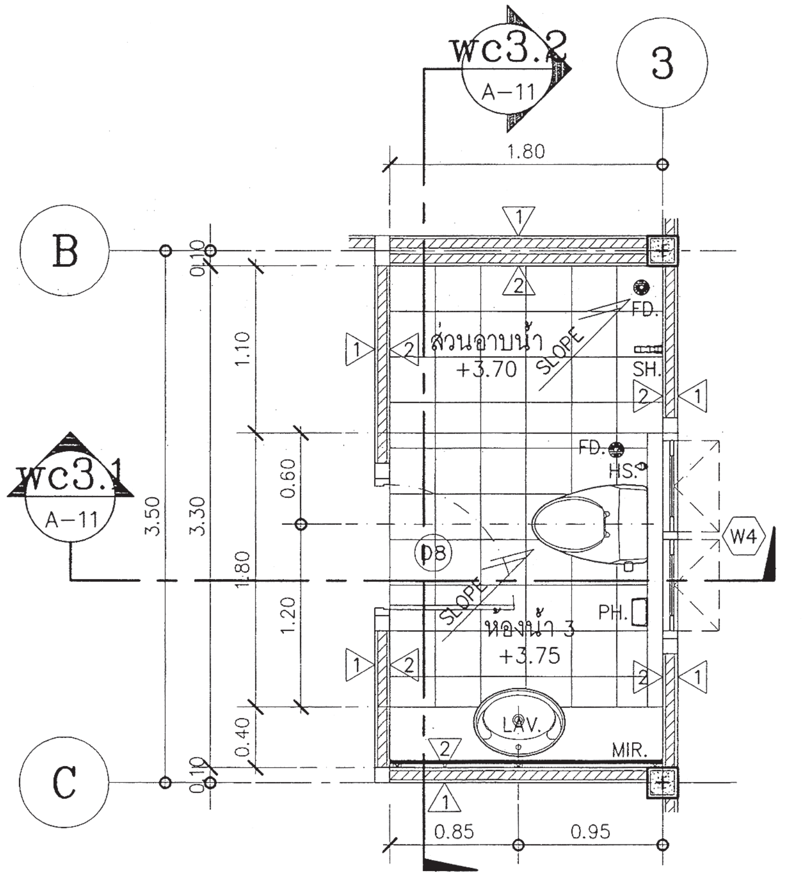

แบบขยายแปลนห้องน้ำ 3

มาตราส่วน 1:50

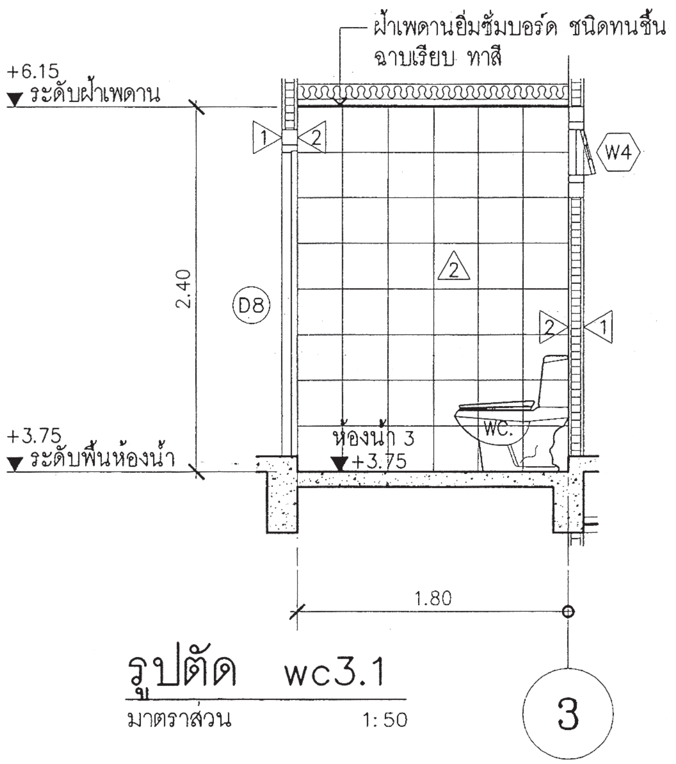

รูปตัด wc3.1

มาตราส่วน 1:50

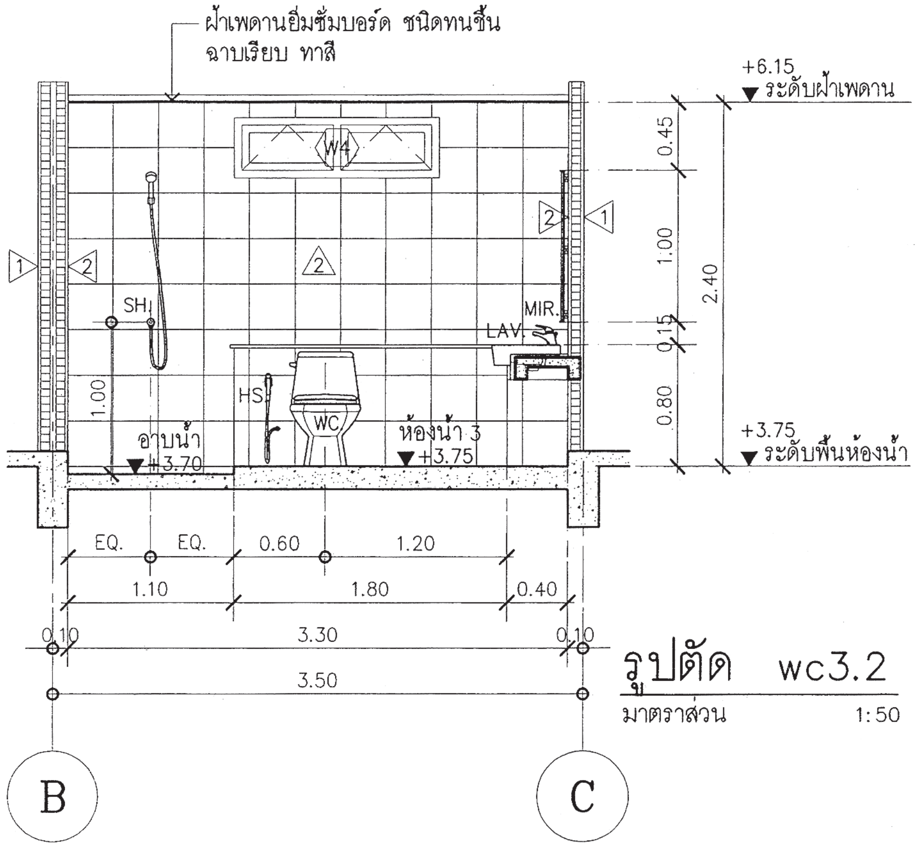

รูปตัด wc3.2

มาตราส่วน 1:50

สำนักการ โยธา
กรุงเทพมหานคร

โครงการ แบบบ้านยิ้มเพื่อประชาชน ระยะที่ 3
ตามนโยบาย
ม.ร.ว. สุขุมพันธุ์ บริพัตร ผู้ว่าราชการกรุงเทพมหานคร
นายจุมพล สำเภาพล รองผู้ว่าราชการกรุงเทพมหานคร
นางนินนาท ชลิตานนท์ ปลัดกรุงเทพมหานคร

ผู้อำนวยการสำนักการโยธา	
รองผู้อำนวยการสำนักการโยธา	
นายทวีศักดิ์ เลิศประพันธ์	
ผู้อำนวยการสำนักงานออกแบบ	
นายวัชรินทร์ บรรพต	
หัวหน้ากลุ่มงานสถาปัตยกรรม	
นายสินธุ์ชัย บุญปักษ์	
หัวหน้ากลุ่มงานวิศวกรรมอาคาร	
นายอริยะ เมฆะกุล	

สถาปนิก	
นายวรบุลย์ ศรฤทธิ์ชิงชัย	ส.สถ.2010
วิศวกรโครงสร้าง	
นายสัญญานิมิตร รุ่งเพชรเนียม	สย.5154
วิศวกรไฟฟ้า	
นายจรูญ มาสุขใจ	ภฟก.2457
วิศวกรสุขาภิบาล	
นายจีระสิทธิ์ ทิมสถิตย์	สย.8489
วิศวกรเครื่องกล	
นายช่างเขียนแบบ	
นายธงชัย ศรีชุมพร	

แบบ บ้านพักอาศัย 2 ชั้น

แบบที่ 117

ชื่อบ้าน ยี่เข่ง

เจ้าของ

สถานที่

แบบแสดง
แบบขยายห้องน้ำ 2 ,3

วันที่ : 1 : 50	เลขที่	รวม
ธันวาคม 2553	A–11	14

แผ่นที่	รวมแผ่น
11	31

FILE :

รายการแก้ไขแบบ

มิถุนายน 2557

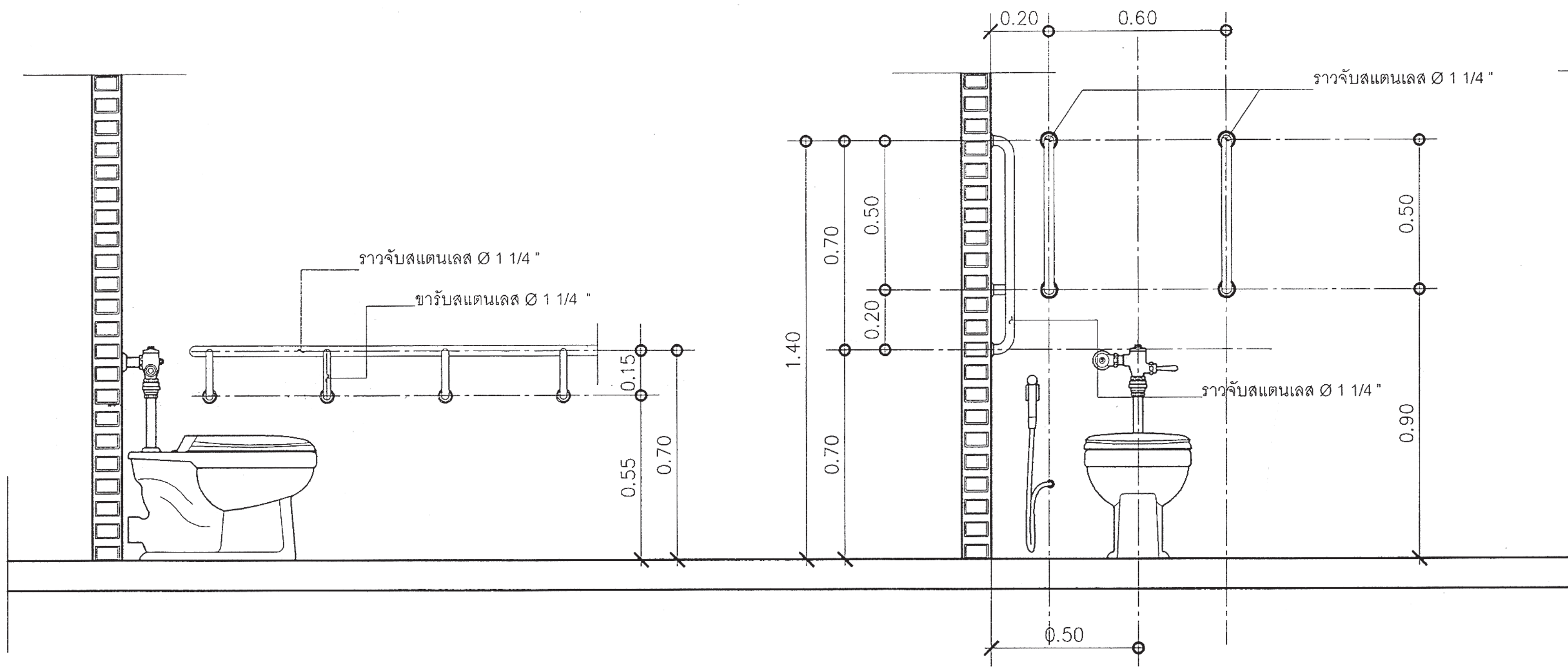

แบบขยายการติดตั้งราวทรงตัวสำหรับโถสุขภัณฑ์

มาตราส่วน 1 : 20

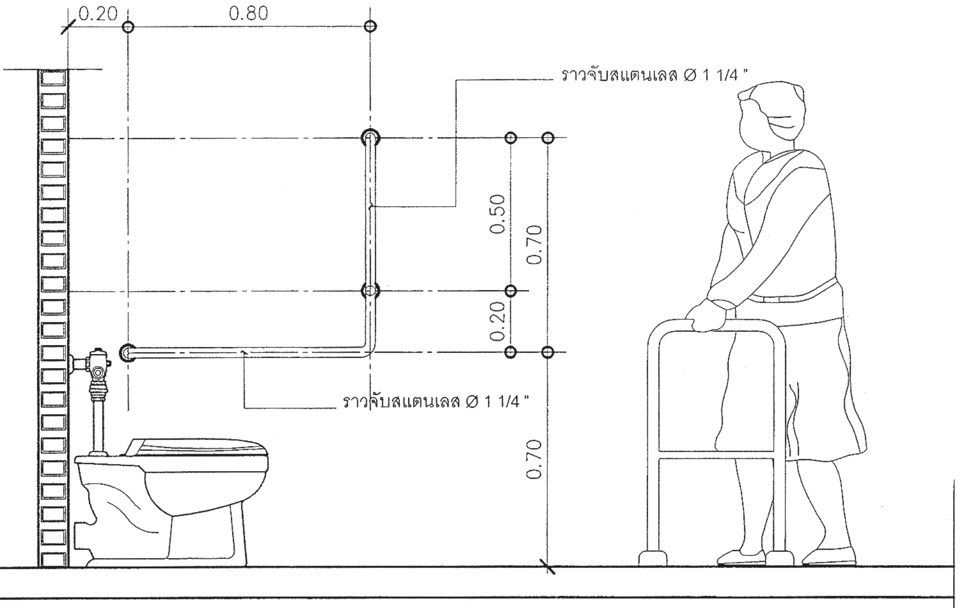

แบบขยายการติดตั้งราวทรงตัวแบบตัว L

มาตราส่วน 1 : 20

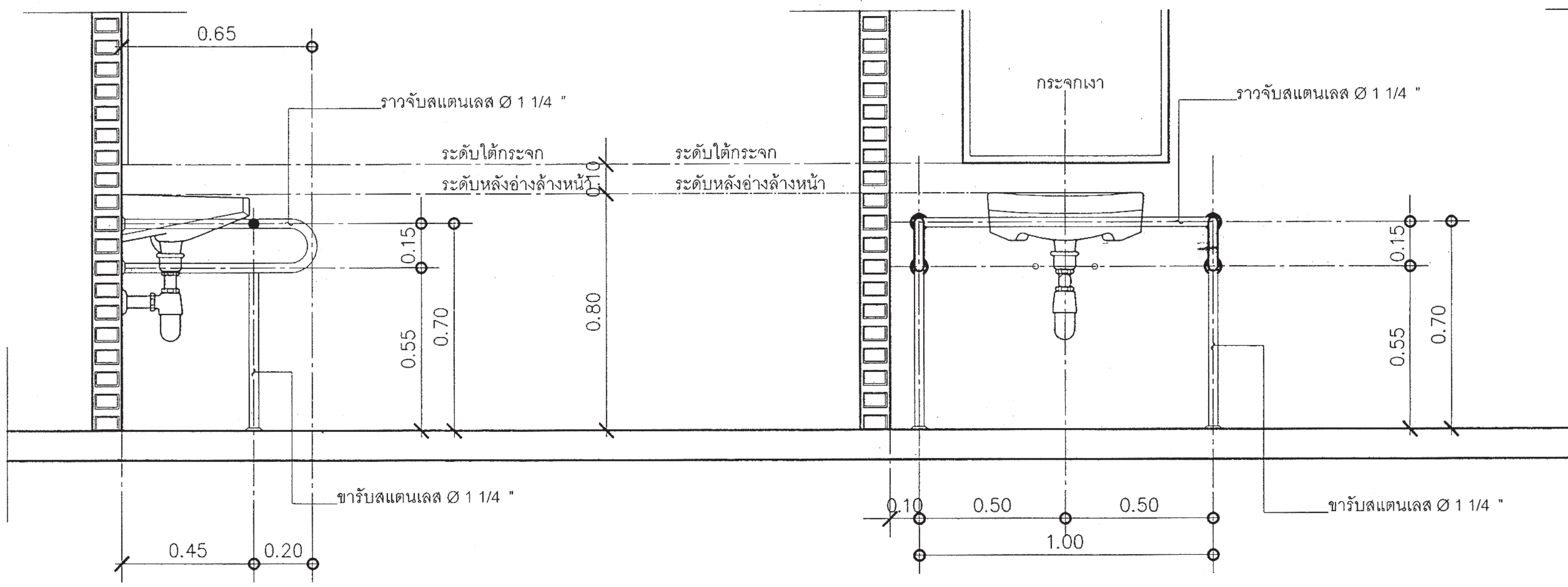

แบบขยายการติดตั้งราวทรงตัวสำหรับอ่างล้างหน้า

มาตราส่วน 1 : 20

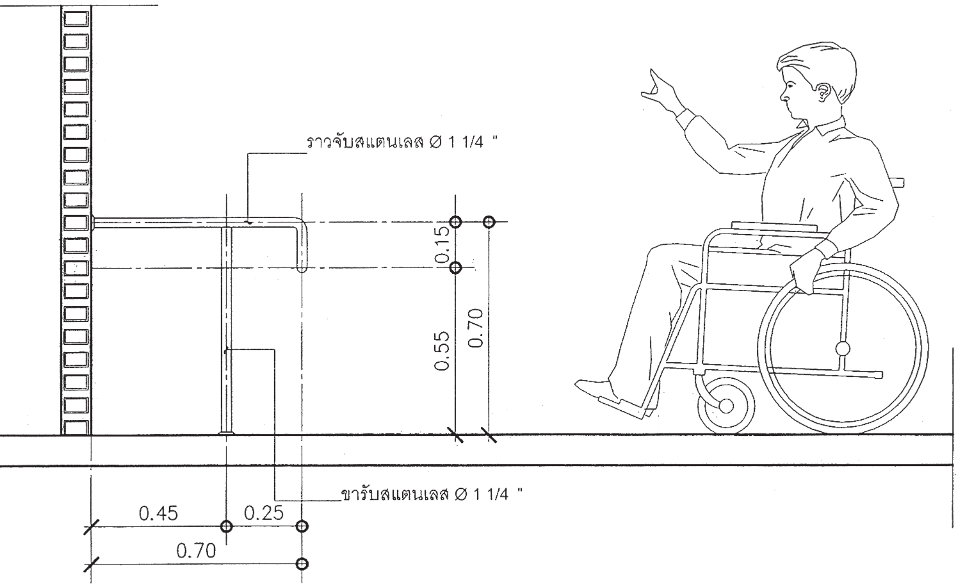

แบบขยายการติดตั้งราวทรงตัวแบบตัว T

มาตราส่วน 1 : 20

แบบมาตราฐานการติดตั้งราวทรงตัวในห้องน้ำคนพิการ

มาตราส่วน 1 : 20

สำนักการ โยธา
กรุงเทพมหานคร

โครงการ
แบบบ้านยิ้มเพื่อประชาชน ระยะที่ 3

ตามนโยบาย
ม.ร.ว. สุขุมพันธุ์ บริพัตร
ผู้ว่าราชการกรุงเทพมหานคร
นายจุมพล สำเภาพล
รองผู้ว่าราชการกรุงเทพมหานคร
นางนินนาท ชลิตานนท์
ปลัดกรุงเทพมหานคร

ผู้อำนวยการสำนักการโยธา
รองผู้อำนวยการสำนักการโยธา
นายทวีศักดิ์ เลิศประพันธ์
ผู้อำนวยการสำนักงานออกแบบ
นายวัชรินทร์ บรรพต
หัวหน้ากลุ่มงานสถาปัตยกรรม
นายสินธุ์ชัย บุญบัญชา
หัวหน้ากลุ่มงานวิศวกรรมอาคาร
นายอริยะ เมฆะกูล

สถาปนิก	
นายวรบูลย์ ศรฤทธิ์ชิงชัย	ส.สถ.2010
วิศวกรโครงสร้าง	
นายสัญญานิมิตร รุ่งเพชรเนียม	สย.5154
วิศวกรไฟฟ้า	
นายจรูญ มาสุขใจ	ภฟก.2457
วิศวกรสุขาภิบาล	
นายจีระสิทธิ์ ทิมสถิตย์	สย.8489
วิศวกรเครื่องกล	
นายช่างเขียนแบบ	
นายธงชัย ศรีชุมพร	

แบบ บ้านพักอาศัย 2 ชั้น
แบบที่ 117
ชื่อบ้าน ยี่เข่ง
เจ้าของ
สถานที่

แบบแสดง
แบบมาตราฐานการติดตั้งราวทรงตัวในห้องน้ำคนพิการ

มาตราส่วน : 1 : 50	เลขที่	รวม
ธันวาคม 2553	A-12	14

แผ่นที่	รวมแผ่น
12	31

FILE :

รายการแก้ไขแบบ
มิถุนายน 2557

แบบขยายประตู

มาตราส่วน 1:50

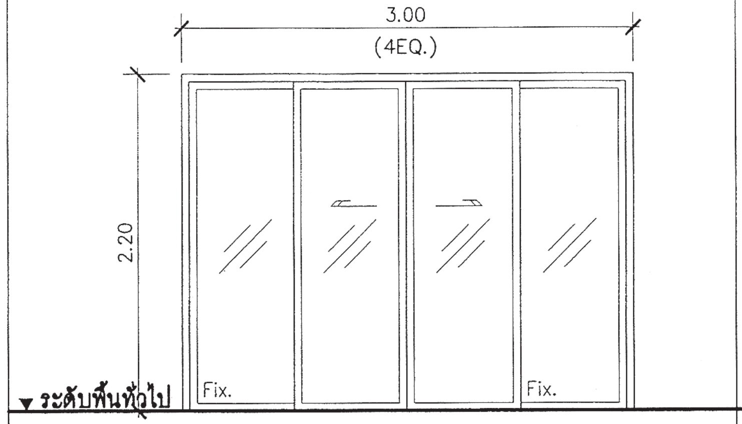

D1

ชนิด	ประตูบานเลื่อน/ช่องแสงติดตาย
วงกบ	อลูมิเนียม (กำหนดสีภายหลัง)
กรอบบาน	อลูมิเนียม (กำหนดสีภายหลัง)
ลูกฟัก	กระจกหนาไม่น้อยกว่า 6 มม
กุญแจ ลูกบิด กลอน	พร้อมอุปกรณ์บานเปิด
บานพับ	–
อื่นๆ	อลูมิเนียมหนาไม่ต่ำกว่า 1.5 มม

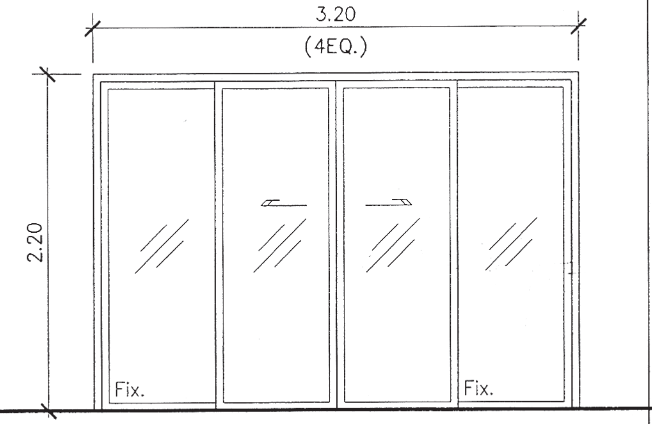

D2

ชนิด	ประตูบานเลื่อน/ช่องแสงติดตาย
วงกบ	อลูมิเนียม (กำหนดสีภายหลัง)
กรอบบาน	อลูมิเนียม (กำหนดสีภายหลัง)
ลูกฟัก	กระจกหนาไม่น้อยกว่า 6 มม
กุญแจ ลูกบิด กลอน	พร้อมอุปกรณ์บานเปิด
บานพับ	–
อื่นๆ	อลูมิเนียมหนาไม่ต่ำกว่า 1.5 มม

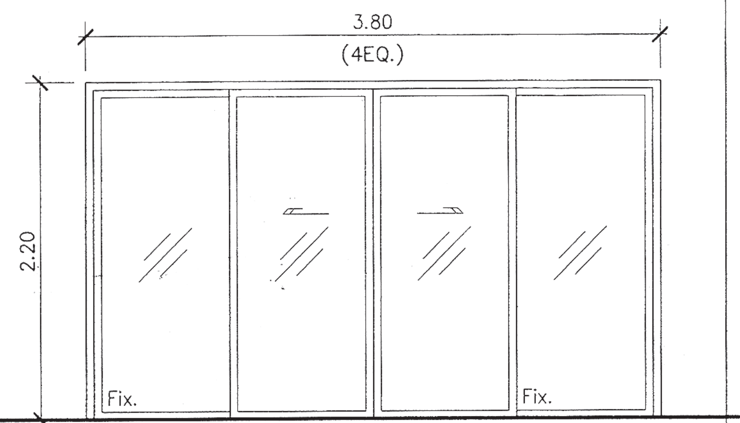

D3

ชนิด	ประตูบานเลื่อน/ช่องแสงติดตาย
วงกบ	อลูมิเนียม (กำหนดสีภายหลัง)
กรอบบาน	อลูมิเนียม (กำหนดสีภายหลัง)
ลูกฟัก	กระจกหนาไม่น้อยกว่า 6 มม
กุญแจ ลูกบิด กลอน	พร้อมอุปกรณ์บานเปิด
บานพับ	–
อื่นๆ	อลูมิเนียมหนาไม่ต่ำกว่า 1.5 มม

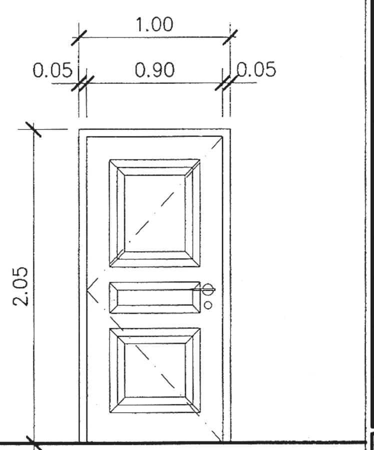

D4

ชนิด	ประตูบานเปิด
วงกบ	ไม้เนื้อแข็ง 2"x4"
กรอบบาน	ไม้เนื้อแข็ง
ลูกฟัก	–
กุญแจ ลูกบิด กลอน	พร้อมอุปกรณ์บานเปิด
บานพับ	–
อื่นๆ	–

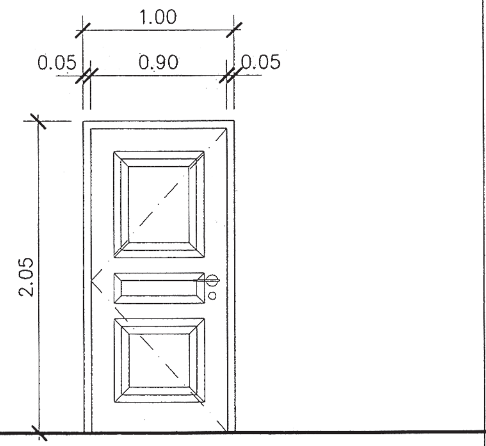

D5

ชนิด	ประตูบานเปิด
วงกบ	ไม้เนื้อแข็ง 2"x4"
กรอบบาน	ไม้เนื้อแข็ง
ลูกฟัก	–
กุญแจ ลูกบิด กลอน	พร้อมอุปกรณ์บานเปิด
บานพับ	–
อื่นๆ	–

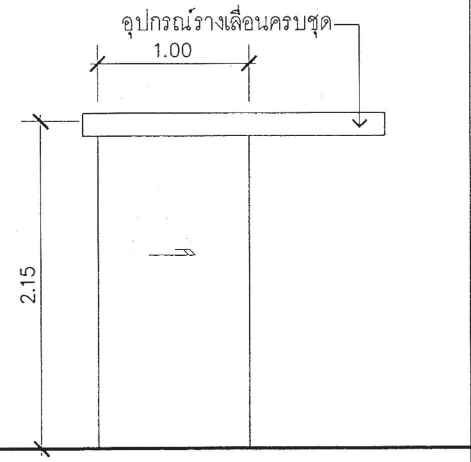

D6

ชนิด	ประตูบานเลื่อน
วงกบ	อลูมิเนียม (กำหนดสีภายหลัง)
กรอบบาน	อลูมิเนียม (กำหนดสีภายหลัง)
ลูกฟัก	–
กุญแจ ลูกบิด กลอน	พร้อมอุปกรณ์บานเปิด
บานพับ	–
อื่นๆ	อลูมิเนียมหนาไม่ต่ำกว่า 1.5 มม

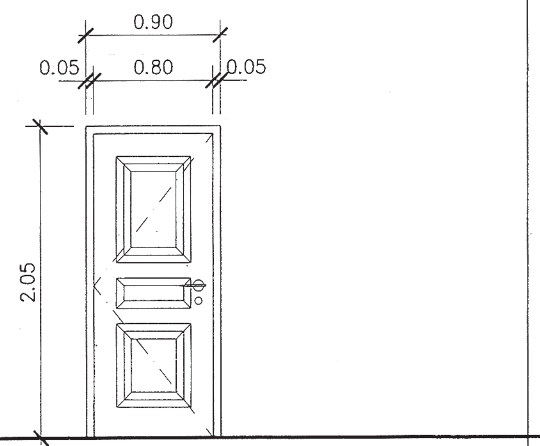

D7

ชนิด	ประตูบานเปิด
วงกบ	ไม้เนื้อแข็ง 2"x4"
กรอบบาน	ไม้เนื้อแข็ง
ลูกฟัก	–
กุญแจ ลูกบิด กลอน	พร้อมอุปกรณ์บานเปิด
บานพับ	–
อื่นๆ	–

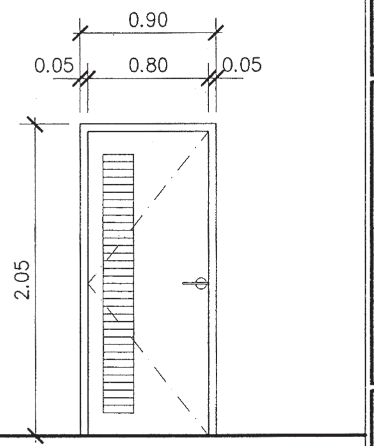

D8

ชนิด	ประตูบานเปิด
วงกบ	UPVC
กรอบบาน	UPVC
ลูกฟัก	–
กุญแจ ลูกบิด กลอน	พร้อมอุปกรณ์บานเปิด
บานพับ	–
อื่นๆ	–

สำนักการ โยธา
กรุงเทพมหานคร

โครงการ
แบบบ้านยิ้มเพื่อประชาชน ระยะที่ 3

ตามนโยบาย
ม.ร.ว. สุขุมพันธุ์ บริพัตร
ผู้ว่าราชการกรุงเทพมหานคร
นายจุมพล สำเภาพล
รองผู้ว่าราชการกรุงเทพมหานคร
นางนินนาท ชลิตานนท์
ปลัดกรุงเทพมหานคร

ผู้อำนวยการสำนักการโยธา	
รองผู้อำนวยการสำนักการโยธา	
นายทวิศักดิ์ เลิศประพันธ์	
ผู้อำนวยการสำนักงานออกแบบ	
นายวัชรินทร์ บรรพต	
หัวหน้ากลุ่มงานสถาปัตยกรรม	
นายสินธุ์ชัย บุญปักษ์	
หัวหน้ากลุ่มงานวิศวกรรมอาคาร	
นายอริยะ เมฆะกูล	
สถาปนิก	
นายวรบูลย์ ศรฤทธิ์ชิงชัย	ส.สถ.2010
วิศวกรโครงสร้าง	
นายสัญญานิมิตร รุ่งเพชรเนียม	สย5154
วิศวกรไฟฟ้า	
นายจรูญ มาสุขใจ	ภฟก2457
วิศวกรสุขาภิบาล	
นายจีระสิทธิ์ ทิมสถิตย์	สย8489
วิศวกรเครื่องกล	
นายช่างเขียนแบบ	
นายธงชัย ศรีชุมพร	

แบบ บ้านพักอาศัย 2 ชั้น
แบบที่ 117
ชื่อบ้าน ยี่เข่ง
เจ้าของ
สถานที่

แบบแสดง
แบบขยายประตู

วันที่ : 1 : 50 ธันวาคม 2553	เลขที่ A–13	รวม 14

แผ่นที่	รวมแผ่น
13	31

FILE :

รายการแก้ไขแบบ
มิถุนายน 2557

แบบขยายหน้าต่าง

มาตราส่วน 1:50

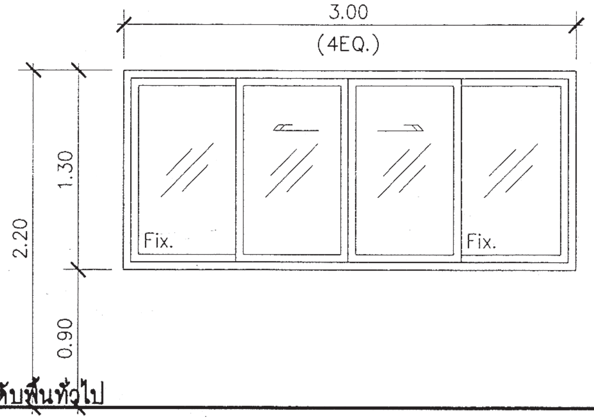

W1

ชนิด	หน้าต่างบานเลื่อน/ช่องแสงติดตาย
วงกบ	อลูมิเนียม (กำหนดสีภายหลัง)
กรอบบาน	อลูมิเนียม (กำหนดสีภายหลัง)
ลูกฟัก	กระจกหนาไม่น้อยกว่า 6 มม
กุญแจ ลูกบิด กลอน	พร้อมอุปกรณ์บานเปิด
บานพับ	–
อื่นๆ	อลูมิเนียมหนาไม่ต่ำกว่า 1.5 มม

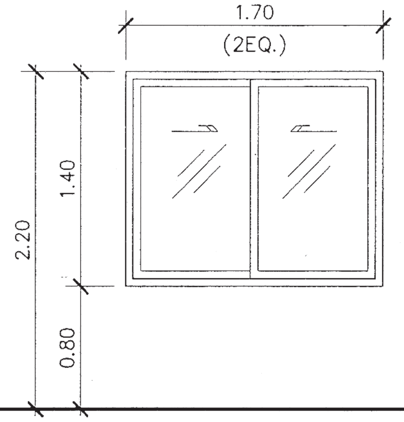

W2

ชนิด	หน้าต่างบานเลื่อน
วงกบ	อลูมิเนียม (กำหนดสีภายหลัง)
กรอบบาน	อลูมิเนียม (กำหนดสีภายหลัง)
ลูกฟัก	กระจกหนาไม่น้อยกว่า 6 มม
กุญแจ ลูกบิด กลอน	พร้อมอุปกรณ์บานเปิด
บานพับ	–
อื่นๆ	อลูมิเนียมหนาไม่ต่ำกว่า 1.5 มม

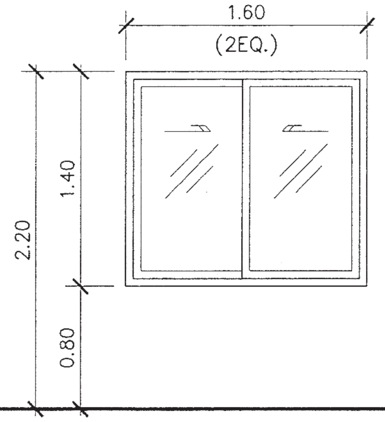

W3

ชนิด	หน้าต่างบานเลื่อน
วงกบ	อลูมิเนียม (กำหนดสีภายหลัง)
กรอบบาน	อลูมิเนียม (กำหนดสีภายหลัง)
ลูกฟัก	กระจกหนาไม่น้อยกว่า 6 มม
กุญแจ ลูกบิด กลอน	พร้อมอุปกรณ์บานเปิด
บานพับ	–
อื่นๆ	อลูมิเนียมหนาไม่ต่ำกว่า 1.5 มม

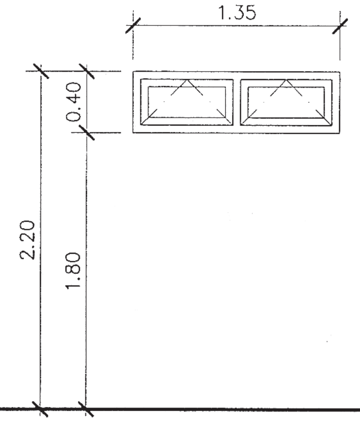

W4

ชนิด	หน้าต่างบานกระทุ้ง
วงกบ	อลูมิเนียม (กำหนดสีภายหลัง)
กรอบบาน	อลูมิเนียม (กำหนดสีภายหลัง)
ลูกฟัก	กระจกหนาไม่น้อยกว่า 6 มม
กุญแจ ลูกบิด กลอน	พร้อมอุปกรณ์บานเปิด
บานพับ	–
อื่นๆ	อลูมิเนียมหนาไม่ต่ำกว่า 1.5 มม

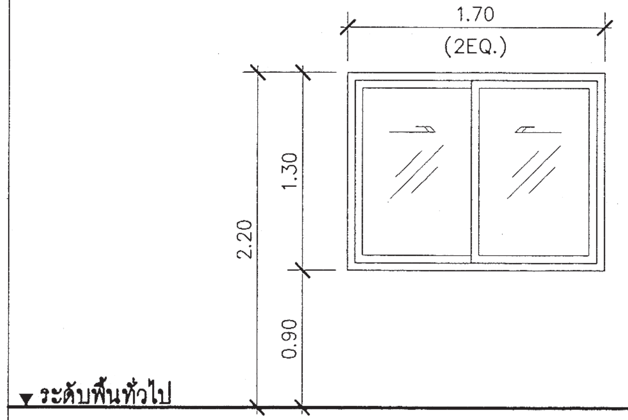

W5

ชนิด	หน้าต่างบานเลื่อน
วงกบ	อลูมิเนียม (กำหนดสีภายหลัง)
กรอบบาน	อลูมิเนียม (กำหนดสีภายหลัง)
ลูกฟัก	กระจกหนาไม่น้อยกว่า 6 มม
กุญแจ ลูกบิด กลอน	พร้อมอุปกรณ์บานเปิด
บานพับ	–
อื่นๆ	อลูมิเนียมหนาไม่ต่ำกว่า 1.5 มม

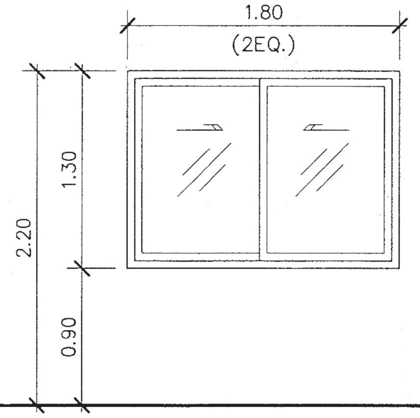

W6

ชนิด	หน้าต่างบานเลื่อน
วงกบ	อลูมิเนียม (กำหนดสีภายหลัง)
กรอบบาน	อลูมิเนียม (กำหนดสีภายหลัง)
ลูกฟัก	กระจกหนาไม่น้อยกว่า 6 มม
กุญแจ ลูกบิด กลอน	พร้อมอุปกรณ์บานเปิด
บานพับ	–
อื่นๆ	อลูมิเนียมหนาไม่ต่ำกว่า 1.5 มม

ชนิด	
วงกบ	
กรอบบาน	
ลูกฟัก	
กุญแจ ลูกบิด กลอน	
บานพับ	
อื่นๆ	

ชนิด	
วงกบ	
กรอบบาน	
ลูกฟัก	
กุญแจ ลูกบิด กลอน	
บานพับ	
อื่นๆ	

สำนักการ โยธา
กรุงเทพมหานคร

โครงการ
แบบบ้านยิ้มเพื่อประชาชน ระยะที่ 3

ตามนโยบาย

ม.ร.ว. สุขุมพันธุ์ บริพัตร
ผู้ว่าราชการกรุงเทพมหานคร

นายจุมพล สำเภาพล
รองผู้ว่าราชการกรุงเทพมหานคร

นางนินนาท ชลิตานนท์
ปลัดกรุงเทพมหานคร

ผู้อำนวยการสำนักการโยธา	
รองผู้อำนวยการสำนักการโยธา	
นายทวิศักดิ์ เลิศประพันธ์	
ผู้อำนวยการสำนักงานออกแบบ	
นายวัชรินทร์ บรรพต	
หัวหน้ากลุ่มงานสถาปัตยกรรม	
นายสินธุ์ชัย บุญปักษ์	
หัวหน้ากลุ่มงานวิศวกรรมอาคาร	
นายอริยะ เมฆะกูล	

สถาปนิก	
นายวรบุลย์ ศรฤทธิ์ชิงชัย	ส.สถ2010
วิศวกรโครงสร้าง	
นายสัญญานิมิตร รุ่งเพชรเนียม	สย5154
วิศวกรไฟฟ้า	
นายจรูญ มาสุขใจ	ภฟก2457
วิศวกรสุขาภิบาล	
นายจิระสิทธิ์ ทิมสถิตย์	สย8489
วิศวกรเครื่องกล	
นายช่างเขียนแบบ	
นายธงชัย ศรีชุมพร	

แบบ บ้านพักอาศัย 2 ชั้น

แบบที่ 117

ชื่อบ้าน ยี่เข่ง

เจ้าของ

สถานที่

แบบแสดง
แบบขยายหน้าต่าง

วันที่ : 1 : 50 / ธันวาคม 2553	เลขที่	รวม
	A–14	14

แผ่นที่	รวมแผ่น
14	31

FILE :

รายการแก้ไขแบบ

มิถุนายน 2557

รายการประกอบแบบด้านวิศวกรรมโยธา

1. ซีเมนต์

1.1 ส่วนผสมของโครงสร้างคอนกรีตเสริมเหล็กทั้งหมดต้องใช้ PORTLAND CEMENT ประเภทที่ 1 ที่มีคุณสมบัติตามมาตรฐานผลิตภัณฑ์อุตสาหกรรมเท่านั้น

1.2 ถ้าไม่ได้ระบุเป็นอย่างอื่น ต้องมีส่วนผสมของซีเมนต์ไม่น้อยกว่า325กิโลกรัมต่อคอนกรีตลูกบาศก์เมตร

2. คอนกรีต

2.1 คอนกรีตที่ใช้สำหรับงานโครงสร้างของอาคารเช่นเสาเข็ม , ฐานราก , เสา และพื้น ฯลฯ ต้องมีกำลังอัดประลัยไม่น้อยกว่า 210ksc เมื่ออายุ 28วัน โดยทดสอบจากแท่งคอนกรีตตัวอย่างรูปทรงกระบอก 150x300มม.

2.2 ADMIXTURE ที่ใช้ต้องมีคุณสมบัติตาม ASTM หรือ BS

3. งานเหล็ก

3.1 คุณสมบัติของเหล็กเสริมคอนกรีต มีดังนี้

ขนาดเหล็กเสริม mm.	ชั้นคุณภาพ	มาตรฐาน	หมายเหตุ
RB6 , RB9 DB12 ขึ้นไป	SR-24 SD-40	มอก. 20-2543 มอก. 24-2548	

3.2 เหล็กรูปพรรณ , เหล็กกลวงสำหรับก่อสร้าง

3.2.1 เหล็กรูปพรรณที่จะใช้ต้องมีคุณสมบัติตาม มอก. 1227-2539 , มอก. 1228-2549 หรือ JIS เหล็กกลวงที่ใช้ต้องมีคุณสมบัติตาม มอก. 107-2533 หรือ JIS และเหล็กรูปพรรณเชื่อมประกอบจะต้องมีคุณสมบัติตาม มอก. 1303-2538

3.2.2 เหล็กรูปพรรณทั้งหมดต้องเป็นของใหม่ ไม่เคยใช้งานมาก่อน ตรงไม่บิดเบี้ยว ไม่มีรอยตำหนิ ไม่มีสนิมกร่อน ไม่เปื้อนสี หรือน้ำมัน

3.2.3 การต่อเหล็กรูปพรรณ ถ้าไม่จำเป็นจริงๆแล้วห้ามต่อ ในกรณีที่มีการต่อเหล็ก รอยต่อของเหล็กต้องมีกำลังมากกว่าหรือเท่ากับเหล็กที่ไม่มีรอยต่อ การต่อให้ต่อจุดเดียวเท่านั้น และการต่อให้เป็นไปตามมาตรฐาน AISC

3.2.4 การประกอบการติดตั้ง ให้ดำเนินการตามมาตรฐาน AISC หรือตามมาตรฐานสำหรับอาคารเหล็กรูปพรรณของ วสท. ที่ 1015-40

3.2.5 ผู้รับจ้างจะต้องทำ ค้ำยัน ยึดโครง ให้เพียงพอเพื่อยึดโครงสร้างให้แน่นหนาอยู่ในแนวและตำแหน่งที่ต้องการ

3.2.6 องค์อาคารที่วางทาบหรือต่อเชื่อมจะต้องวางให้แนบสนิทเต็มหน้า

3.2.7 การเชื่อมต่อทั้งหมดให้ใช้วิธีเชื่อมด้วยไฟฟ้าการ (ELECTRLC ARC WELDING) โดยตลอดผิวหน้าสัมผัสการเชื่อมให้เป็นไปตามมาตรฐาน AWS ขนาดของรอยเชื่อมต้องไม่น้อยกว่าความหนาของแผ่นเหล็ก

3.2.8 ถ้าไม่ได้กำหนดให้เป็นอย่างอื่น รอยต่อระหว่างชิ้นส่วนเหล็กต่างๆ ให้ใช้วิธีเชื่อมตะเข็บตลอดแนวชน

3.2.9 ผิวหน้าที่จะทำการเชื่อม ต้องสะอาดปราศจากสะเก็ดร่อน สนิมกรัน ไขมัน สี หรือสิ่งแปลกปลอมอื่นใด

3.2.10 ลวดเชื่อมต้องมีคุณสมบัติตาม มอก. หรือ AWS หรือ AISC

3.2.11 ให้ทาด้วยสีกันสนิมไม่น้อยกว่า 2 ชั้น คุณภาพเทียบเท่า RUST O-LEAM , JOTAN , SIKKENS

4. เสาเข็ม

4.1 เสาเข็มคอนกรีตอัดแรง เป็นเสาเข็มของ MP , GPS , GEL , CPM , T-COM หรือเทียบเท่า หรือเสาเข็มเจาะ(ตามแบบแสดง)

- เสาเข็มคอนกรีตอัดแรง ขนาด ⊙-0.15x0.15ม.
- เสาเข็มคอนกรีตอัดแรง ขนาด I-0.18x0.18ม.พื้นที่หน้าตัดไม่น้อยกว่า 253 ตร.ซม.
- เสาเข็มคอนกรีตอัดแรง ขนาด I-0.22x0.22ม.พื้นที่หน้าตัดไม่น้อยกว่า 351 ตร.ซม.
- เสาเข็มคอนกรีตอัดแรง ขนาด I-0.26x0.26ม.พื้นที่หน้าตัดไม่น้อยกว่า 455 ตร.ซม.
- เสาเข็มเจาะ ขนาด ∅0.35ม.

4.2 กำลังรับน้ำหนักบรรทุกและความยาวเสาเข็มให้พิจารณาตามแบบรายละเอียด โดยความยาวเสาเข็มที่แท้จริง ณ ตำแหน่งที่ตั้งโครงการ อาจมีการเปลี่ยนแปลง แต่ทั้งนี้ให้กำหนดและตรวจสอบอีกครั้งโดยวิศวกรผู้ควบคุมงาน โดยเสาเข็มจะต้องมีกำลังรับน้ำหนักบรรทุกได้ไม่น้อยกว่าที่กำหนดตามแบบ

5. ระบบกันซึม

5.1 รายละเอียดและคุณสมบัติ

ส่วนของอาคาร	ชนิดและผลิตภัณฑ์	ผลิตภัณฑ์คุณภาพเทียบเท่า
- หลังคา ค.ส.ล. - ห้องน้ำ	น้ำยาเคมีแบบกันซึม	BRUSHBOND ของ FOSROC LANKO 225 ของ DAVCO

6. ทั่วไปและการเตรียมงาน

6.1 รายการประกอบแบบอื่นใดที่ไม่ได้กำหนดไว้ให้ถือปฏิบัติตาม "บทกำหนดทั่วไปสำหรับการก่อสร้างอาคารคอนกรีตเสริมเหล็กของ วสท. เป็นเกณฑ์"

6.2 แบบรายการเหล่านี้ เป็นแบบรายการที่ใช้เป็นแนวทางในการก่อสร้างเท่านั้น หากมีความจำเป็นต้องเพิ่มเติมรายละเอียดเพื่อให้เกิดความมั่นคงแข็งแรง หรือความกลมกลืนมากยิ่งขึ้น หรือหากแบบขัดแย้งแสดงรายละเอียดไม่ครบถ้วน วิศวกรผู้ควบคุมงานจะเป็นผู้กำหนดให้ โดยอาศัยหลักวิชาช่างในขณะก่อสร้าง โดยถือเป็นส่วนหนึ่งของแบบรายการนี้ และไม่ถือว่าการก่อสร้างนี้ผิดไปจากแบบรายการก่อสร้างแต่อย่างใด แต่ทั้งนี้เนื้องานต้องไม่ลดน้อยกว่าเดิมและผู้รับจ้างจะต้องไม่คิดค่าใช้จ่ายเพิ่ม

<u>**หมายเหตุ**</u>

1. อนึ่ง เนื่องจากคุณสมบัติของดินในกรุงเทพมหนคร แต่ละพื้นที่เขตมีความแตกต่างกันในด้านความสามารถในการรับน้ำหนักบรรทุกและระดับความลึกของชั้นทราย ฉะนั้นความยาวและชนิดของเสาเข็มที่จะใช้ตามแบบและรายการ ขอให้เจ้าของอาคารตรวจสอบข้อมูลจากสำนักงานเขตที่จะปลูกสร้างอาคารอีกครั้งหนึ่ง.
2. หากมีอุปสรรคในการเข้าพื้นที่ก่อสร้าง อันจะทำให้เกิดผลกระทบความเดือดร้อนรำคาญ และเกิดความเสียหายจากการใช้เสาเข็มตอกกับอาคารข้างเคียง ให้สามารถใช้เสาเข็มเจาะเทียบเคียงความสามารถในการรับน้ำหนักบรรทุกได้

สำนักการ โยธา
กรุงเทพมหานคร

โครงการ
แบบบ้านยิ้มเพื่อประชาชน ระยะที่ 3

ตามนโยบาย
ม.ร.ว. สุขุมพันธุ์ บริพัตร
ผู้ว่าราชการกรุงเทพมหานคร
นายจุมพล สำเภาพล
รองผู้ว่าราชการกรุงเทพมหานคร
นางนินนาท ชลิตานนท์
ปลัดกรุงเทพมหานคร

ผู้อำนวยการสำนักการโยธา	
รองผู้อำนวยการสำนักการโยธา	
นายทวีศักดิ์ เลิศประพันธ์	
ผู้อำนวยการสำนักงานออกแบบ	
นายวัชรินทร์ บรรพต	
หัวหน้ากลุ่มงานสถาปัตยกรรม	
นายสินธุ์ชัย บุญปักษ์	
หัวหน้ากลุ่มงานวิศวกรรมอาคาร	
นายอริยะ เมฆะกูล	
สถาปนิก	
นายวรบุลย์ ศรฤทธิ์ชิงชัย	ส-สถ2010
วิศวกรโครงสร้าง	
นายสัญญานิมิต รุ่งเพชรเนียม	สย5154
วิศวกรไฟฟ้า	
นายจรูญ มาสุขใจ	ภฟก.2457
วิศวกรสุขาภิบาล	
นายจิระสิทธิ์ ทิมสถิตย์	สย8489
วิศวกรเครื่องกล	
นายช่างเขียนแบบ	
นายสุวัฒน์ วงศ์เพิ่มเจริญ	

แบบ บ้านพักอาศัย 2 ชั้น
แบบที่ 117
ชื่อบ้าน ยี่เข่ง

เจ้าของ

สถานที่

แบบแสดง
รายการประกอบแบบ
ด้านวิศวกรรมโยธา

วันที่ :	เลขที่	รวม
ธันวาคม 2553	S-01	7

แผ่นที่	รวมแผ่น
15	31

FILE :

รายการแก้ไขแบบ
มิถุนายน 2557

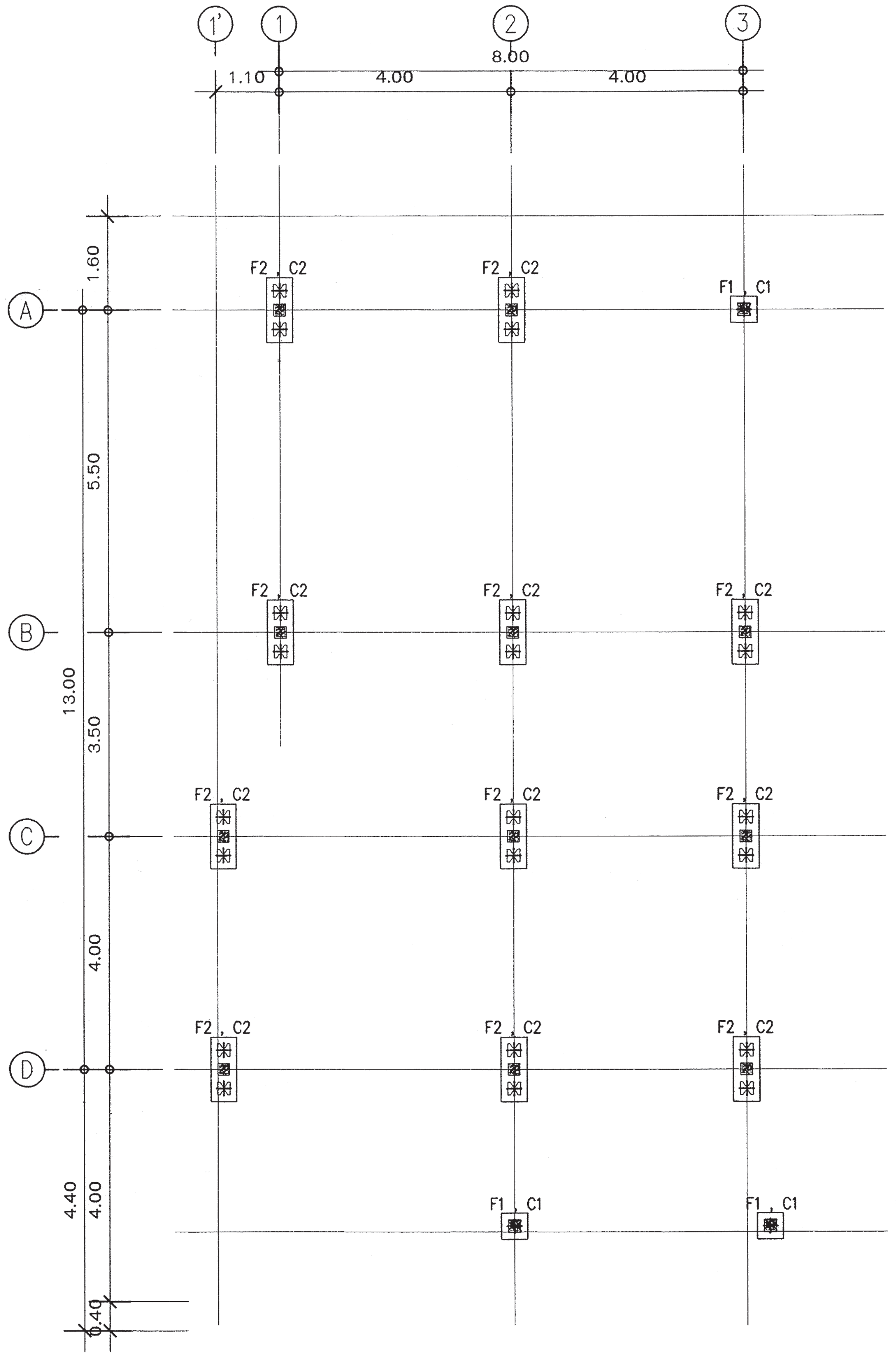

แปลนเสาเข็มและฐานราก	
มาตราส่วน	1 : 100

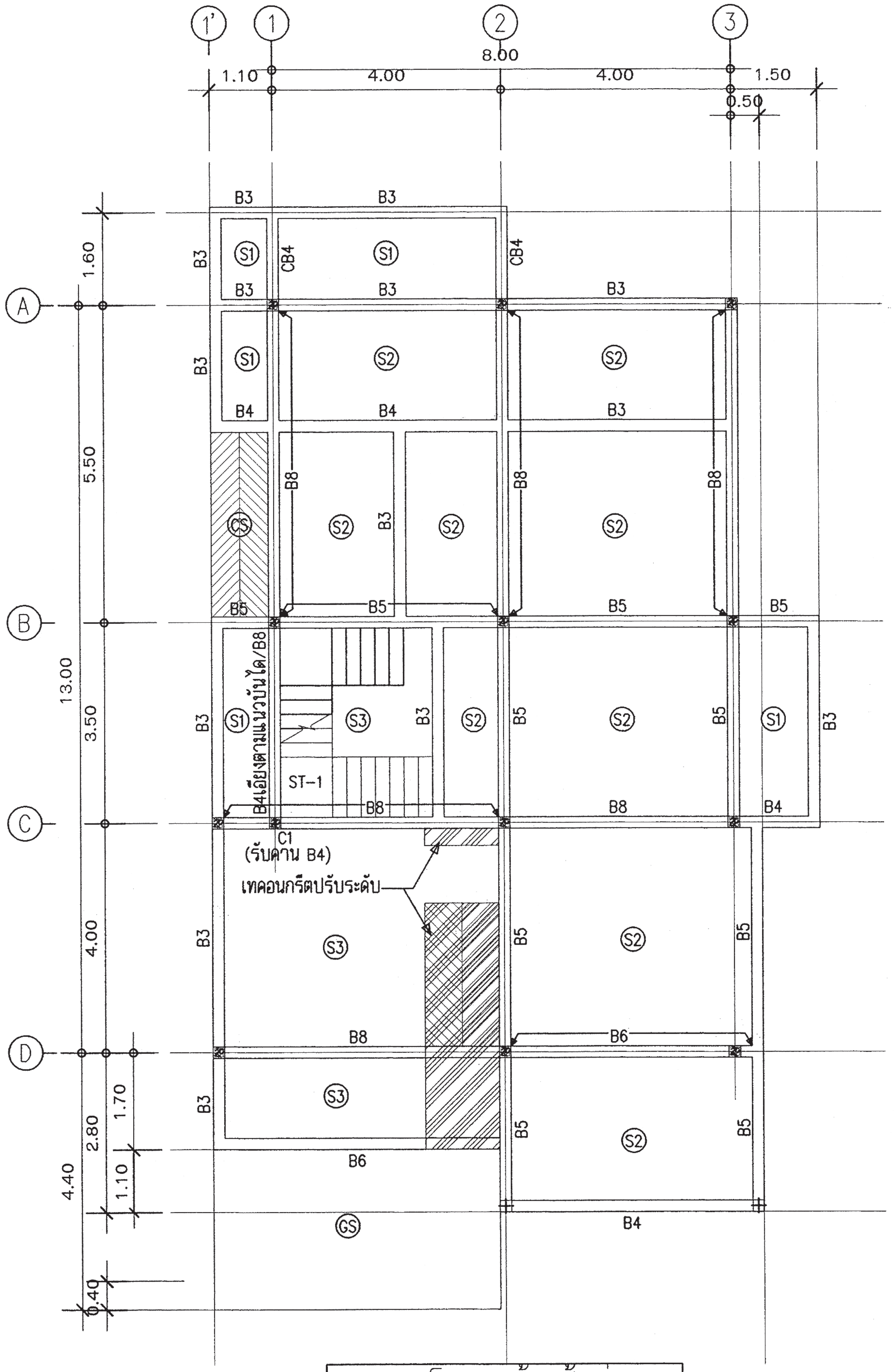

แปลนโครงสร้างชั้นล่าง	
มาตราส่วน	1 : 100

สำนักการ โยธา
กรุงเทพมหานคร

โครงการ
แบบบ้านยิ้มเพื่อประชาชน ระยะที่ 3

ตามนโยบาย
ม.ร.ว. สุขุมพันธุ์ บริพัตร
ผู้ว่าราชการกรุงเทพมหานคร
นายจุมพล สำเภาพล
รองผู้ว่าราชการกรุงเทพมหานคร
นางนินนาท ชลิตานนท์
ปลัดกรุงเทพมหานคร

ผู้อำนวยการสำนักการโยธา

รองผู้อำนวยการสำนักการโยธา
นายทวิศักดิ์ เลิศประพันธ์
ผู้อำนวยการสำนักงานออกแบบ
นายวัชรินทร์ บรรพต
หัวหน้ากลุ่มงานสถาปัตยกรรม
นายสินธุ์ชัย บุญปักษ์
หัวหน้ากลุ่มงานวิศวกรรมอาคาร
นายอริยะ เมฆะกูล

สถาปนิก
นายวรบูลย์ ศรฤทธิ์ชิงชัย ส-สถ2010
วิศวกรโครงสร้าง
นายสัญญานิมิต รุ่งเพชรเนียม สย5154
วิศวกรไฟฟ้า
นายจรูญ มาสุขใจ ภฟก2457
วิศวกรสุขาภิบาล
นายจิระสิทธิ์ ทิมสถิตย์ สย8489
วิศวกรเครื่องกล

นายช่างเขียนแบบ
นายสุวัฒน์ วงศ์เพิ่มเจริญ

แบบ บ้านพักอาศัย 2 ชั้น
แบบที่ 117
ชื่อบ้าน ยี่เข่ง

เจ้าของ

สถานที่

แบบแสดง
แปลนเสาเข็มและฐานราก
แปลนโครงสร้างชั้นล่าง

วันที่ :	เลขที่	รวม
ธันวาคม 2553	S-02	7

แผ่นที่	รวมแผ่น
16	31

FILE :

รายการแก้ไขแบบ
มิถุนายน 2557

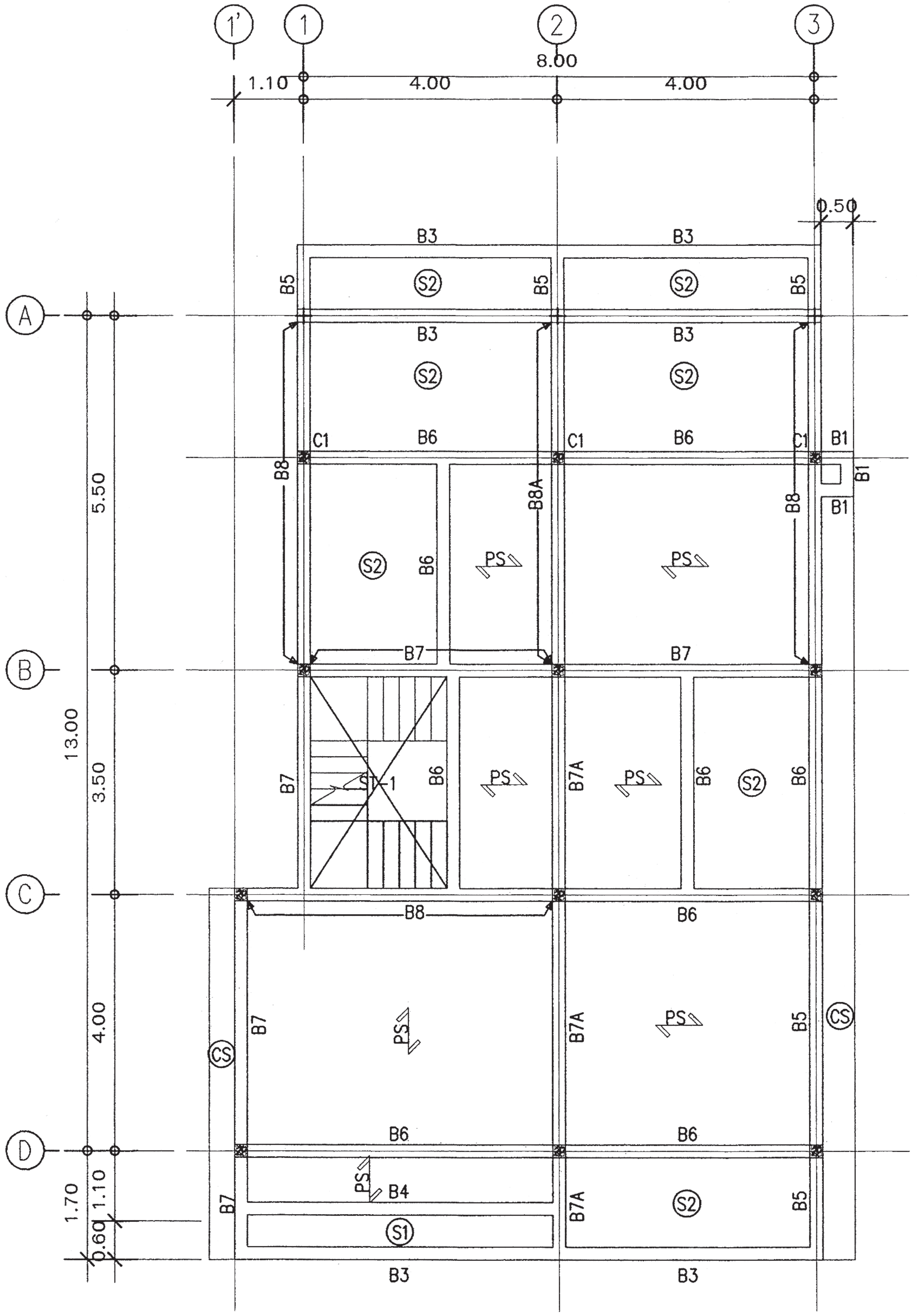

แปลนโครงสร้างชั้น 2

มาตราส่วน 1 : 100

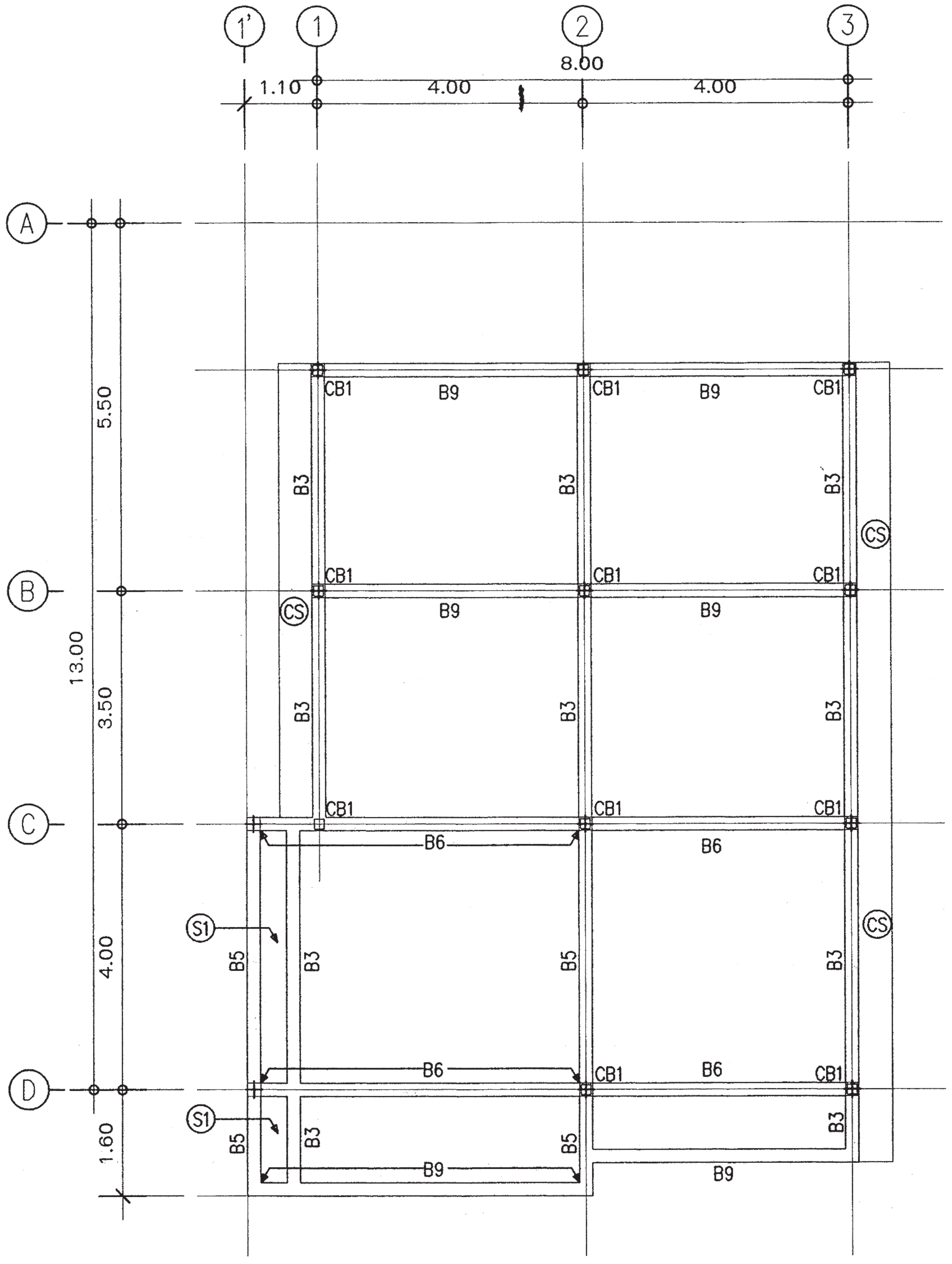

แปลนโครงสร้างรับโครงหลังคา

มาตราส่วน 1 : 100

NOTE:

CB1 = ∅ -150x150x4mm.

W / BASE PL. 200x200x9mm.+BOLT 4 M-12

สำนักการ โยธา
กรุงเทพมหานคร

โครงการ
แบบบ้านยิ้มเพื่อประชาชน ระยะที่ 3

ตามนโยบาย
ม.ร.ว. สุขุมพันธุ์ บริพัตร
ผู้ว่าราชการกรุงเทพมหานคร
นายจุมพล สำเภาพล
รองผู้ว่าราชการกรุงเทพมหานคร
นางนินนาท ชลิตานนท์
ปลัดกรุงเทพมหานคร

ผู้อำนวยการสำนักการโยธา

รองผู้อำนวยการสำนักการโยธา
นายทวีศักดิ์ เลิศประพันธ์

ผู้อำนวยการสำนักงานออกแบบ
นายวัชรินทร์ บรรพต

หัวหน้ากลุ่มงานสถาปัตยกรรม
นายสินธุ์ชัย บุญปักษ์

หัวหน้ากลุ่มงานวิศวกรรมอาคาร
นายอริยะ เมฆะกุล

สถาปนิก
นายวรบูลย์ ศรฤทธิ์ชิงชัย ส-สถ2010

วิศวกรโครงสร้าง
นายสัญญานิมิต รุ่งเพชรเนียม สย5154

วิศวกรไฟฟ้า
นายจรูญ มาสุขใจ ภฟก2457

วิศวกรสุขาภิบาล
นายจิระสิทธิ์ ทิมสถิตย์ สย.8489

วิศวกรเครื่องกล

นายช่างเขียนแบบ
นายสุวัฒน์ วงศ์เพิ่มเจริญ

แบบ บ้านพักอาศัย 2 ชั้น
แบบที่ 117
ชื่อบ้าน ยี่เข่ง

เจ้าของ

สถานที่

แบบแสดง
แปลนโครงสร้างชั้น 2
แปลนโครงสร้างรับโครงหลังคา

วันที่ :	เลขที่	รวม
ธันวาคม 2553	S-03	7

แผ่นที่	รวมแผ่น
17	31

FILE :

รายการแก้ไขแบบ
มิถุนายน 2557

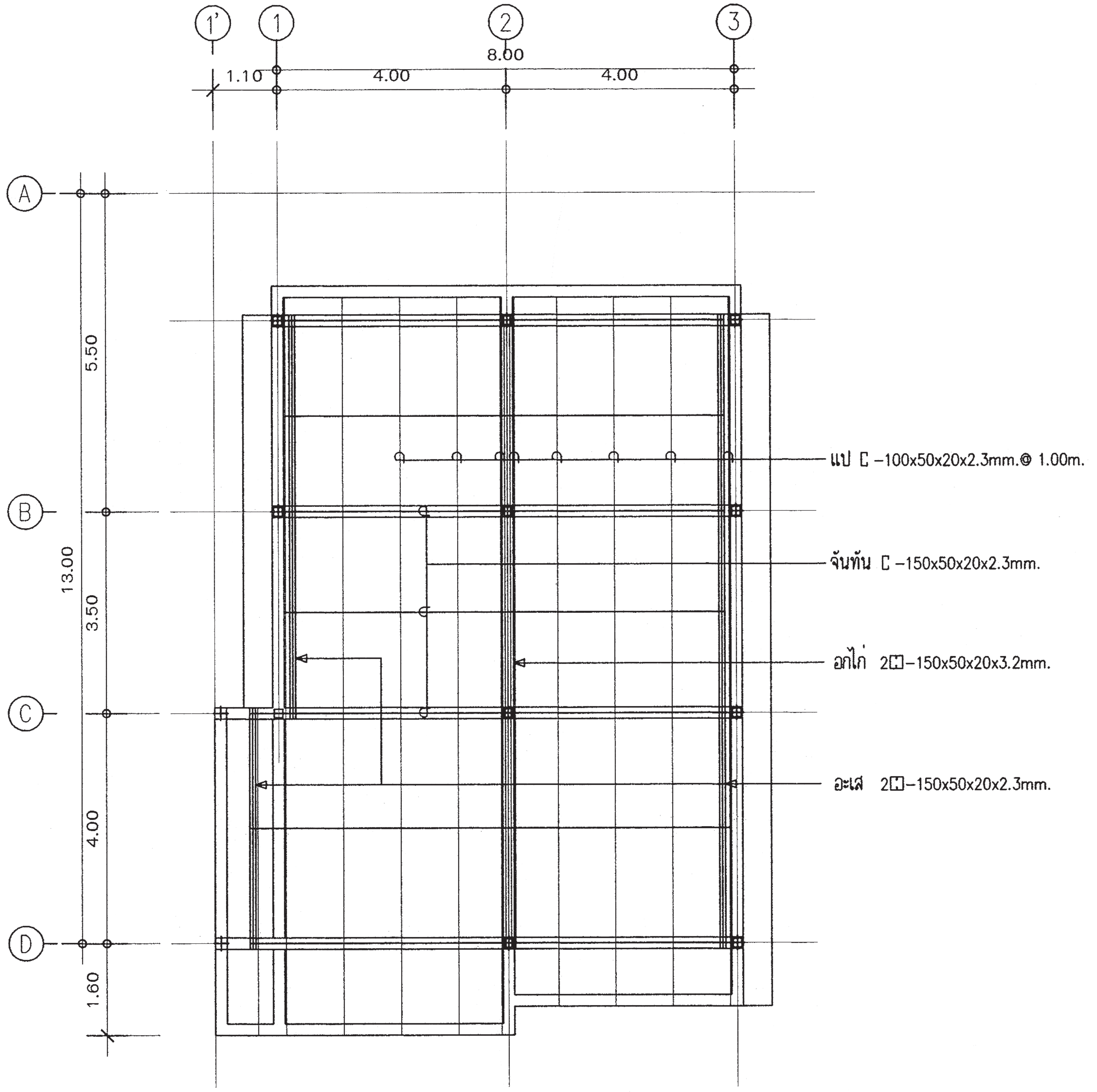

แปลนโครงสร้างหลังคา	
มาตราส่วน	1 : 100

สำนักการ โยธา
กรุงเทพมหานคร

โครงการ
แบบบ้านยิ้มเพื่อประชาชน ระยะที่ 3

ตามนโยบาย
ม.ร.ว. สุขุมพันธุ์ บริพัตร
ผู้ว่าราชการกรุงเทพมหานคร
นายจุมพล สำเภาพล
รองผู้ว่าราชการกรุงเทพมหานคร
นางนินนาท ชลิตานนท์
ปลัดกรุงเทพมหานคร

ผู้อำนวยการสำนักการโยธา

รองผู้อำนวยการสำนักการโยธา
นายทวิศักดิ์ เลิศประพันธ์
ผู้อำนวยการสำนักงานออกแบบ
นายวัชรินทร์ บรรพต
หัวหน้ากลุ่มงานสถาปัตยกรรม
นายสินธุ์ชัย บุญปักษ์
หัวหน้ากลุ่มงานวิศวกรรมอาคาร
นายอริยะ เมฆะกูล

สถาปนิก
นายวรบูลย์ ศรฤทธิ์ชิงชัย ส-สถ2010
วิศวกรโครงสร้าง
นายสัญญานิมิต รุ่งเพชรเนียม สย5154
วิศวกรไฟฟ้า
นายจรูญ มาสุขใจ ภฟก2457
วิศวกรสุขาภิบาล
นายจิระสิทธิ์ ทิมสถิตย์ สย8489
วิศวกรเครื่องกล

นายช่างเขียนแบบ
นายสุวัฒน์ วงศ์เพิ่มเจริญ

แบบ บ้านพักอาศัย 2 ชั้น
แบบที่ 117
ชื่อบ้าน ยี่เข่ง

เจ้าของ

สถานที่

แบบแสดง
แปลนโครงสร้างหลังคา

วันที่ :	เลขที่	รวม
ธันวาคม 2553	S–04	7

แผ่นที่	รวมแผ่น
18	31

FILE :

รายการแก้ไขแบบ
มิถุนายน 2557

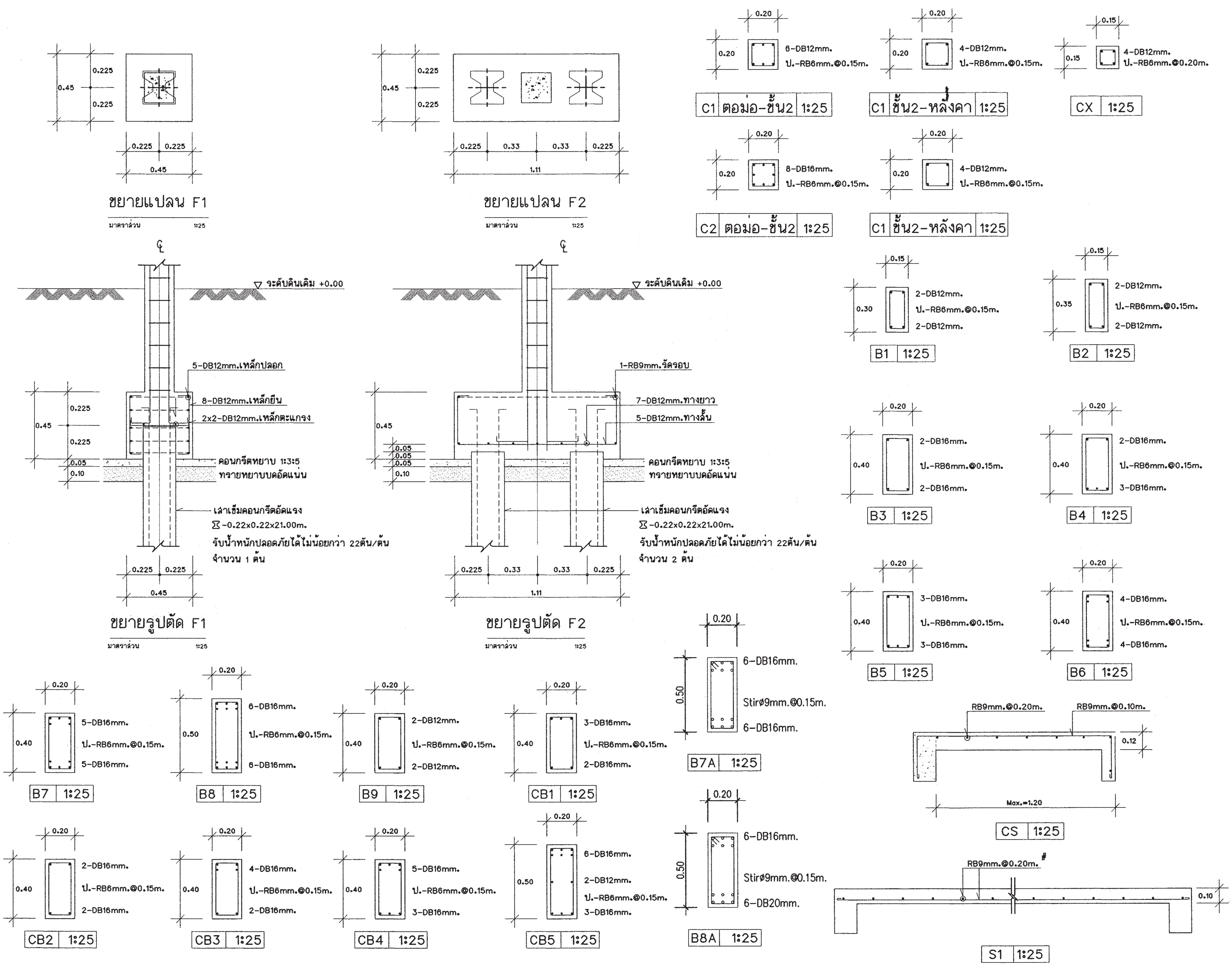

สำนักการ โยธา
กรุงเทพมหานคร

โครงการ
แบบบ้านยิ้มเพื่อประชาชน ระยะที่ 3

ตามนโยบาย
ม.ร.ว. สุขุมพันธุ์ บริพัตร
ผู้ว่าราชการกรุงเทพมหานคร
นายจุมพล สำเภาพล
รองผู้ว่าราชการกรุงเทพมหานคร
นางนินนาท ชลิตานนท์
ปลัดกรุงเทพมหานคร

ผู้อำนวยการสำนักการโยธา
รองผู้อำนวยการสำนักการโยธา
นายทวีศักดิ์ เลิศประพันธ์
ผู้อำนวยการสำนักงานออกแบบ
นายวัชรินทร์ บรรพต
หัวหน้ากลุ่มงานสถาปัตยกรรม
นายสินธุ์ชัย บุญปักษ์
หัวหน้ากลุ่มงานวิศวกรรมอาคาร
นายธีระ เมฆะกูล

สถาปนิก
นายวรบูลย์ ศรฤทธิ์ชิงชัย ส.-ส.ถ.2010
วิศวกรโครงสร้าง
นายสัญญานิมิต รุ่งเพชรเนียม สย.5154
วิศวกรไฟฟ้า
นายจรูญ มาสุขใจ ภฟก.2457
วิศวกรสุขาภิบาล
นายจีระสิทธิ์ ทิมสถิตย์ สย.8489
วิศวกรเครื่องกล
นายช่างเขียนแบบ
นายสุวัฒน์ วงศ์เพิ่มเจริญ

แบบ บ้านพักอาศัย 2 ชั้น
แบบที่ 117
ชื่อบ้าน อี่เข่ง

เจ้าของ

สถานที่

แบบแสดง
แบบขยายโครงสร้าง (1)

วันที่ :	เลขที่	รวม
ธันวาคม 2553	S-05	7

แผ่นที่	รวมแผ่น
19	31

FILE :

รายการแก้ไขแบบ
มิถุนายน 2557

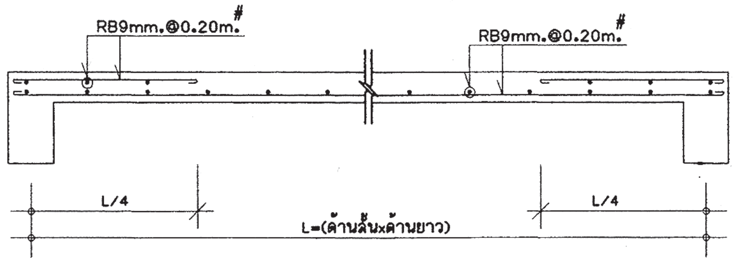

S2 | 1:25

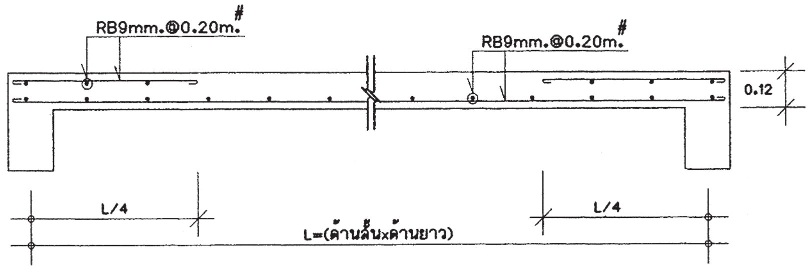

S3 | 1:25

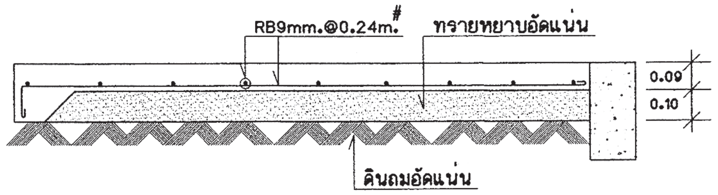

GS | 1:25

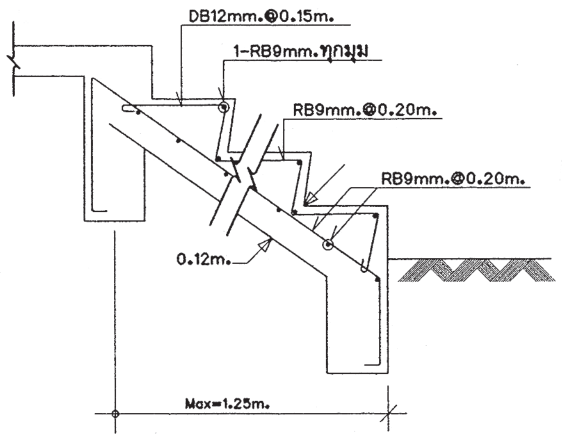

STC-1 | 1:25

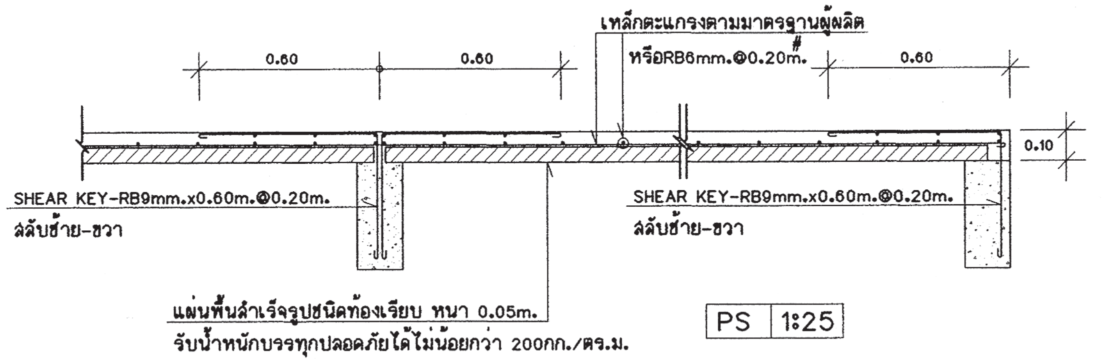

PS | 1:25

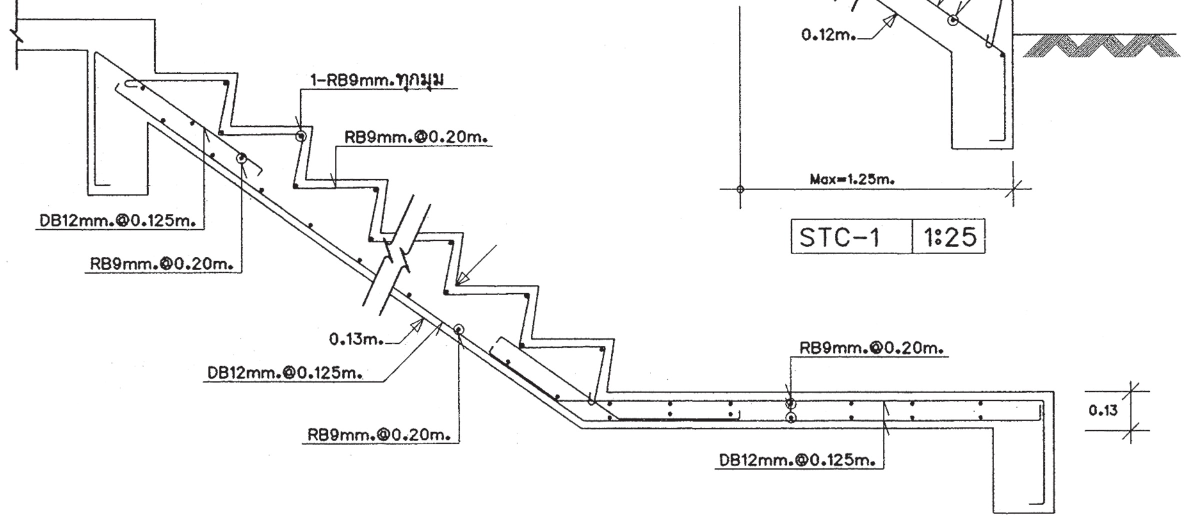

ST-1 (ช่วงบน) | 1:25

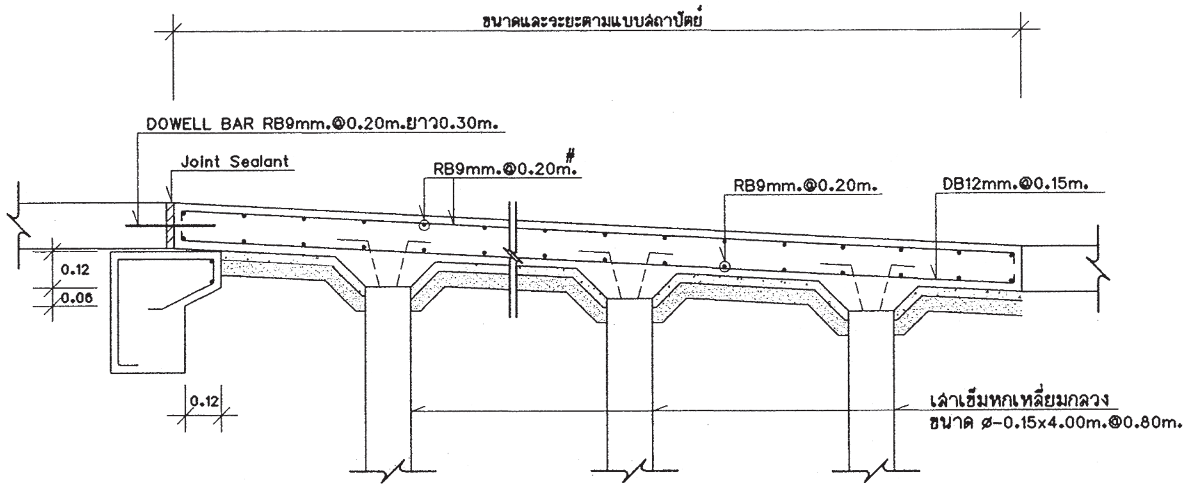

ขยายทางลาด SR1 | 1:25

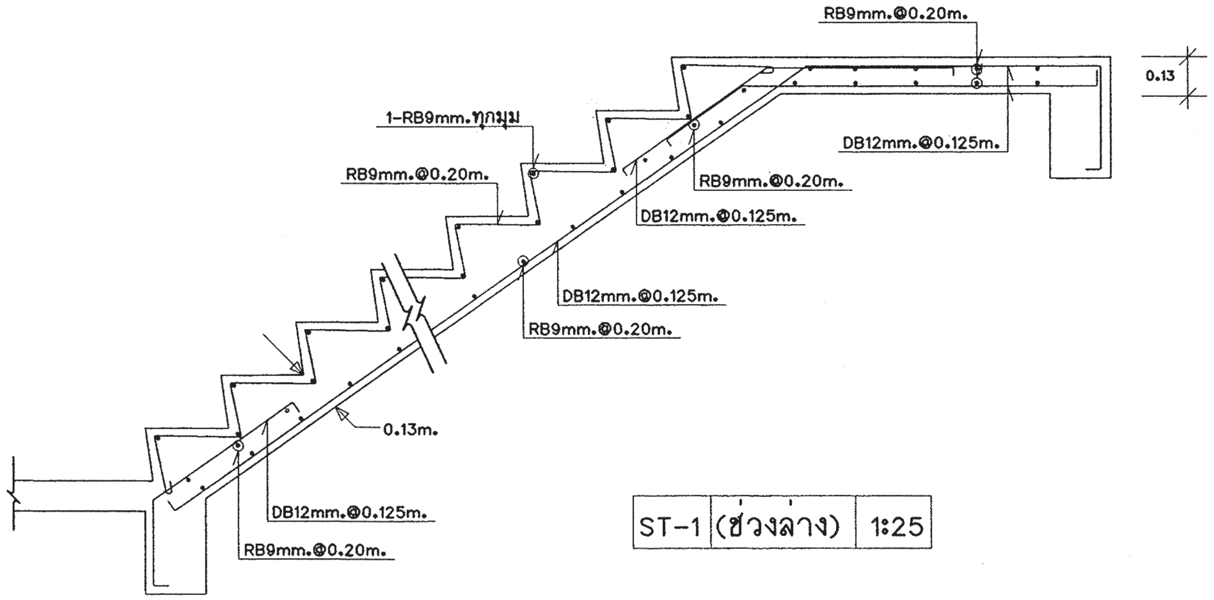

ST-1 (ช่วงล่าง) | 1:25

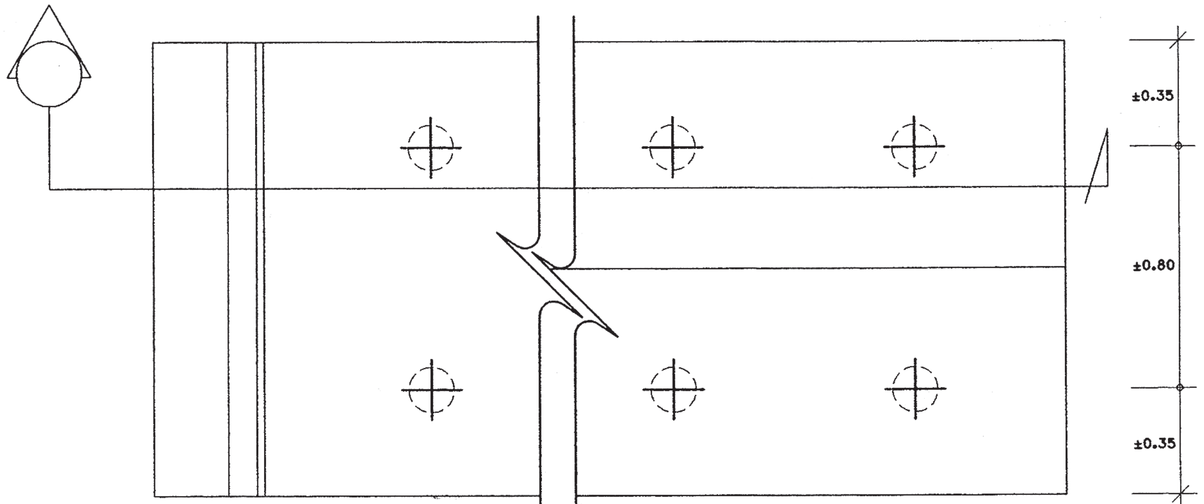

สำนักการ โยธา
กรุงเทพมหานคร

โครงการ
แบบบ้านยิ้มเพื่อประชาชน ระยะที่ 3

ตามนโยบาย
ม.ร.ว. สุขุมพันธุ์ บริพัตร
ผู้ว่าราชการกรุงเทพมหานคร
นายจุมพล สำเภาพล
รองผู้ว่าราชการกรุงเทพมหานคร
นางนินนาท ชลิตานนท์
ปลัดกรุงเทพมหานคร

ผู้อำนวยการสำนักการโยธา
รองผู้อำนวยการสำนักการโยธา
นายทวีศักดิ์ เลิศประพันธ์
ผู้อำนวยการสำนักงานออกแบบ
นายวัชรินทร์ บรรพต
หัวหน้ากลุ่มงานสถาปัตยกรรม
นายสินธุ์ชัย บุญบัณฑ์
หัวหน้ากลุ่มงานวิศวกรรมอาคาร
นายอริยะ เมฆะกูล

สถาปนิก
นายวรบูลย์ ศรฤทธิ์จิรชัย ส-สถ.2010
วิศวกรโครงสร้าง
นายสัญญานิมิต รุ่งเพชรเนียม สย.5154
วิศวกรไฟฟ้า
นายจรูญ มาสุขใจ ภฟก.2457
วิศวกรสุขาภิบาล
นายจีระสิทธิ์ ทิมสถิตย์ สย.8489
วิศวกรเครื่องกล

นายช่างเขียนแบบ
นายสุวัฒน์ วงศ์เพิ่มเจริญ

แบบ บ้านพักอาศัย 2 ชั้น
แบบที่ 117
ชื่อบ้าน ยี่เข่ง

เจ้าของ

สถานที่

แบบแสดง
แบบขยายโครงสร้าง (2)

วันที่ :	เลขที่	รวม
ธันวาคม 2553	S-06	7

แผ่นที่	รวมแผ่น
20	31

FILE :

รายการแก้ไขแบบ
มิถุนายน 2557

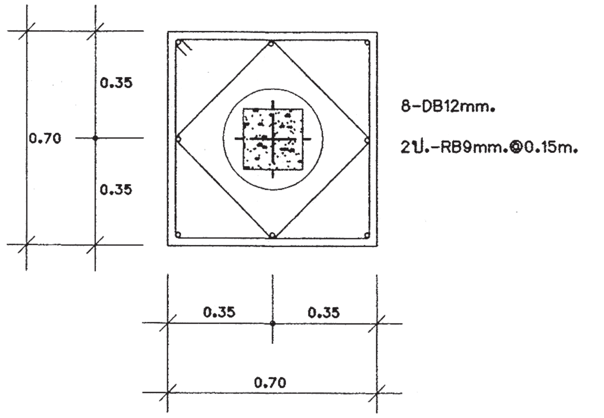

ขยายแปลน F1A

มาตราส่วน 1:25

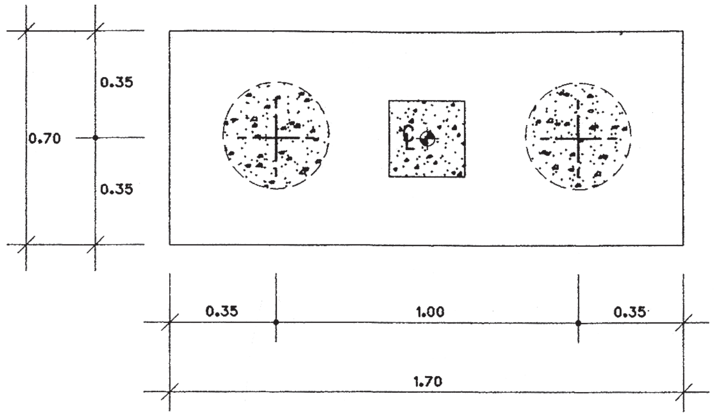

ขยายแปลน F2A

มาตราส่วน 1:25

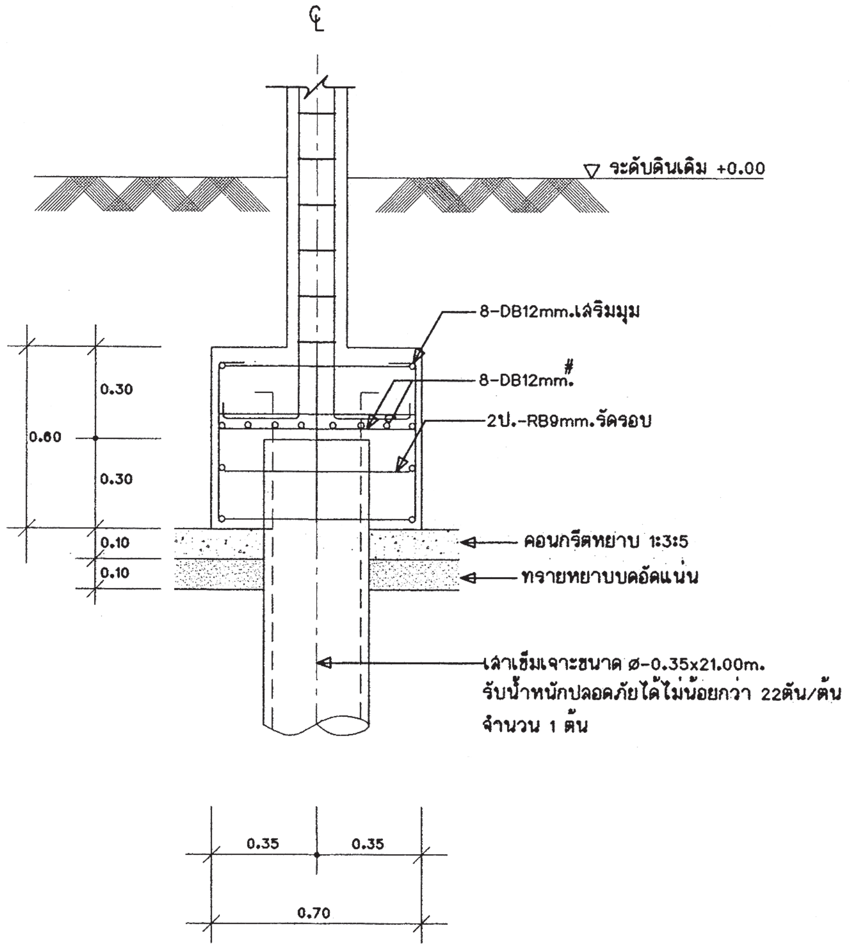

ขยายรูปตัด F1A

มาตราส่วน 1:25

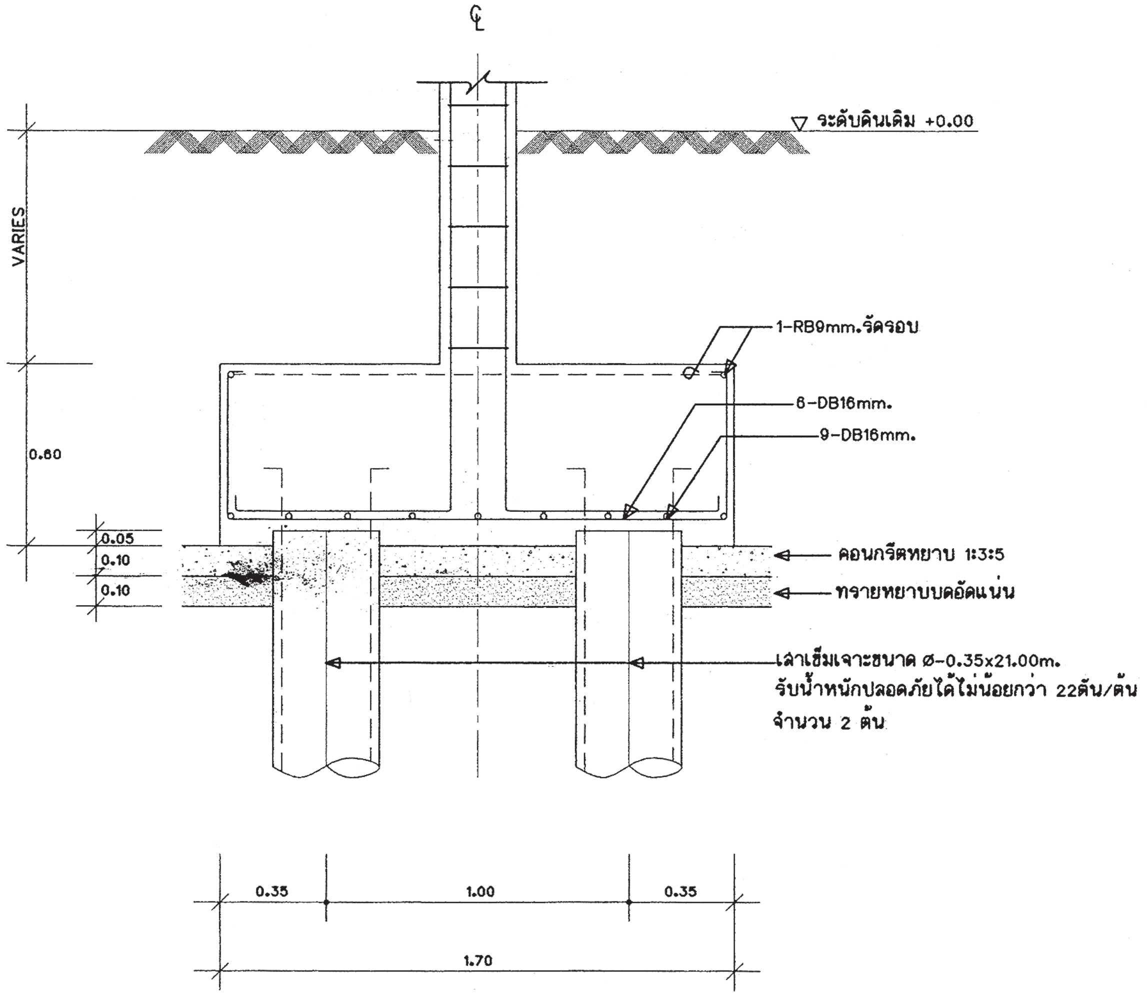

ขยายรูปตัด F2A

มาตราส่วน 1:25

หมายเหตุ -กรณีใช้ฐานรากเสาเข็มเจาะแทนฐานรากเสาเข็มตอก ให้ใช้เทียบ ดังนี้ F1=F1A , F2=F2A

สำนักการ โยธา
กรุงเทพมหานคร

โครงการ
แบบบ้านยิ้มเพื่อประชาชน ระยะที่ 3

ตามนโยบาย
ม.ร.ว. สุขุมพันธุ์ บริพัตร
ผู้ว่าราชการกรุงเทพมหานคร
นายจุมพล สำเภาพล
รองผู้ว่าราชการกรุงเทพมหานคร
นางนินนาท ชลิตานนท์
ปลัดกรุงเทพมหานคร

ผู้อำนวยการสำนักการโยธา	
รองผู้อำนวยการสำนักการโยธา	
นายทวิศักดิ์ เลิศประพันธ์	
ผู้อำนวยการสำนักงานออกแบบ	
นายวัชรินทร์ บรรพต	
หัวหน้ากลุ่มงานสถาปัตยกรรม	
นายสินธุ์ชัย บุญปักษ์	
หัวหน้ากลุ่มงานวิศวกรรมอาคาร	
นายอริยะ เมฆะกูล	
สถาปนิก	
นายวรบูลย์ ศรฤทธิ์ชิงชัย	ส-สถ2010
วิศวกรโครงสร้าง	
นายสัญญานิมิต รุ่งเพชรเนียม	สย5154
วิศวกรไฟฟ้า	
นายจรูญ มาสุขใจ	ภฟก2457
วิศวกรสุขาภิบาล	
นายจิระสิทธิ์ ทิมสถิตย์	สย8489
วิศวกรเครื่องกล	
นายช่างเขียนแบบ	
นายสุวัฒน์ วงศ์เพิ่มเจริญ	

แบบ บ้านพักอาศัย 2 ชั้น
แบบที่ 117
ชื่อบ้าน อีเข่ง

เจ้าของ

สถานที่

แบบแสดง
แบบขยายโครงสร้าง (3)

วันที่ :	เลขที่	รวม
ธันวาคม 2553	S-07	7

แผ่นที่	รวมแผ่น
21	31

FILE :

รายการแก้ไขแบบ
มิถุนายน 2557

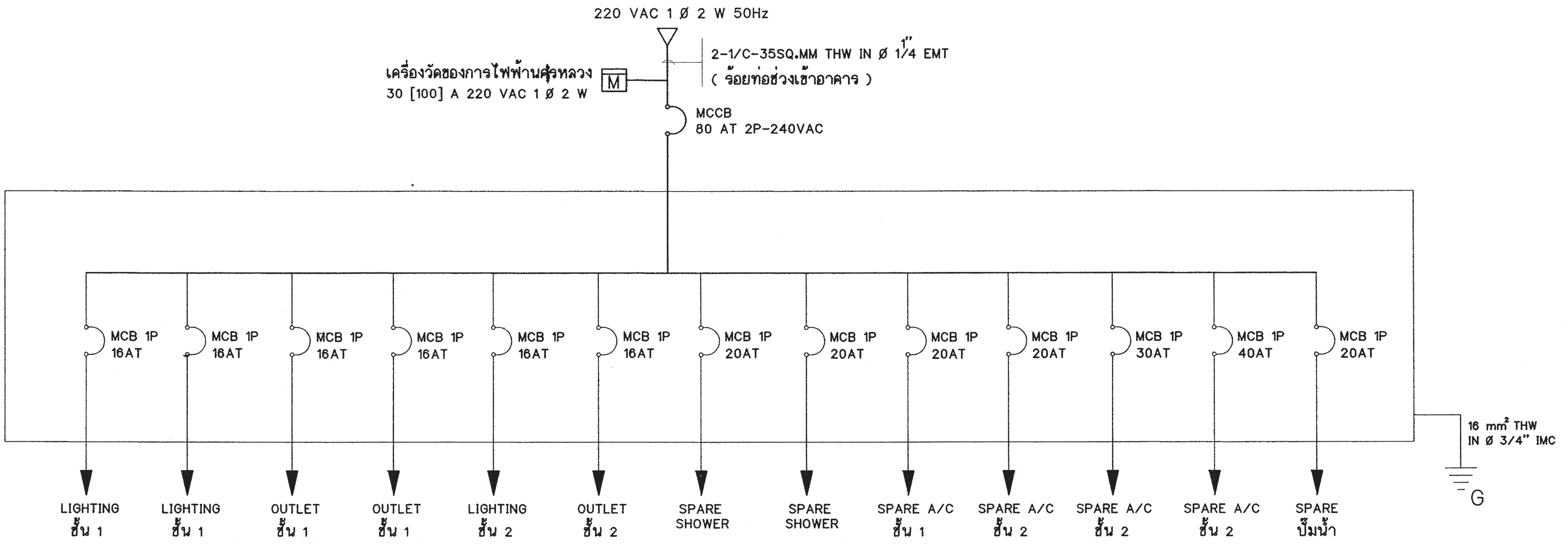

SINGLE LINE DIAGRAM

สัญลักษณ์ระบบไฟฟ้า

	โคม DOWNLIGHT 1x11 W
	โคม DOWNLIGHT หลอด COMPACT 1x11 W
	โคมกลมหลอด ฟลูออเรสเซนต์ 1x32 W พร้อมฝาครอบสีใส
	ดวงโคมหลอด ฟลูออเรสเซนต์ 1x18 W พร้อมฝาครอบสีใส
S	สวิตช์ไฟฟ้าแบบธรรมดา
S_3	สวิตช์ไฟฟ้าแบบ 3ทาง
	เต้ารับไฟฟ้าแบบมีสายดิน
TV	เต้ารับทีวี
	เต้ารับโทรศัพท์
Ⓙ	กล่องต่อสายไฟ
	แผงจ่ายไฟ
MCB	MINIATURE CIRCUIT BREAKER

รายการระบบงานไฟฟ้า

- แผงจ่ายไฟเป็นกล่องเหล็ก
- สายไฟตามมาตรฐานอุตสาหกรรม
- เต้ารับไฟฟ้าแบบมีสายดิน
- สวิตช์ไฟฟ้าแบบธรรมดา และ สามทาง
- สายเมนวงจรย่อยขนาด 4 มม.^{2}
- สายไฟเข้าเต้ารับขนาด 2.5 มม.^{2}
- สายไฟเข้าดวงโคมขนาด 1 มม.^{2}
- การเดินสายร้อยในท่อร้อยสายฝังในผนังส่วนการเดินสายในฝ้าเพดานให้เดินร้อยท่อร้อยยึดติดกับเสาหรือคาน
- สายไฟเข้าเครื่องทำน้ำอุ่น 3500 W ขนาด 4 มม.^{2}
- สาย COAXIAL เข้าเต้ารับทีวีใช้ RG6
- สายโทรศัพท์เข้าเต้ารับโทรศัพท์ ขนาด 0.65 มม.
- การต่อลงดินต้องเป็นไปตามกฎของการไฟฟ้านครหลวง
- ทิ้งสายข้างหนึ่งไว้ในกล่องต่อสายในห้องนอน หรือ ห้องน้ำ อีกข้างหนึ่งต่อเข้ากับ CIRCUIT BREAKER ในแผงจ่ายไฟ

สำนักการ โยธา
กรุงเทพมหานคร

โครงการ
แบบบ้านยิ้มเพื่อประชาชน ระยะที่ 3

ตามนโยบาย
ม.ร.ว. สุขุมพันธุ์ บริพัตร
ผู้ว่าราชการกรุงเทพมหานคร
นายจุมพล สำเภาพล
รองผู้ว่าราชการกรุงเทพมหานคร
นางนินนาท ชลิตานนท์
ปลัดกรุงเทพมหานคร

ผู้อำนวยการสำนักการโยธา	
รองผู้อำนวยการสำนักการโยธา	
นายทวีศักดิ์ เลิศประพันธ์	
ผู้อำนวยการสำนักงานออกแบบ	
นายวัชรินทร์ บรรพต	
หัวหน้ากลุ่มงานสถาปัตยกรรม	
นายสินธุ์ชัย บุญปักษ์	
หัวหน้ากลุ่มงานวิศวกรรม	
นายอริยะ เมฆะกูล	
สถาปนิก	
นายวรบูลย์ ศรฤทธิ์ชิงชัย	ส-สถ2010
วิศวกรโครงสร้าง	
นายสัญญานิมิต รุ่งเพชรเนียม	สย5154
วิศวกรไฟฟ้า	
นายจรูญ มาสุขใจ ภฟก 2457	
วิศวกรสุขาภิบาล	
นายจีระสิทธิ์ ทิมสถิตย์ สย8489	
วิศวกรเครื่องกล	
นายช่างเขียนแบบ	
นายสมชาย กันนะสมบัติ	

แบบ บ้านพักอาศัย 2 ชั้น
แบบที่ 117
ชื่อบ้าน ยี่เข่ง

เจ้าของ

สถานที่

แบบแสดง
รายการระบบงานไฟฟ้า
สัญลักษณ์ระบบไฟฟ้า
SINGLE LINE DIAGRAM

มาตราส่วน FIT

FILE :	เลขที่	รวม
วันที่	E-01	3
แผ่นที่	รวมแผ่น	
22	31	

รายการแก้ไขแบบ

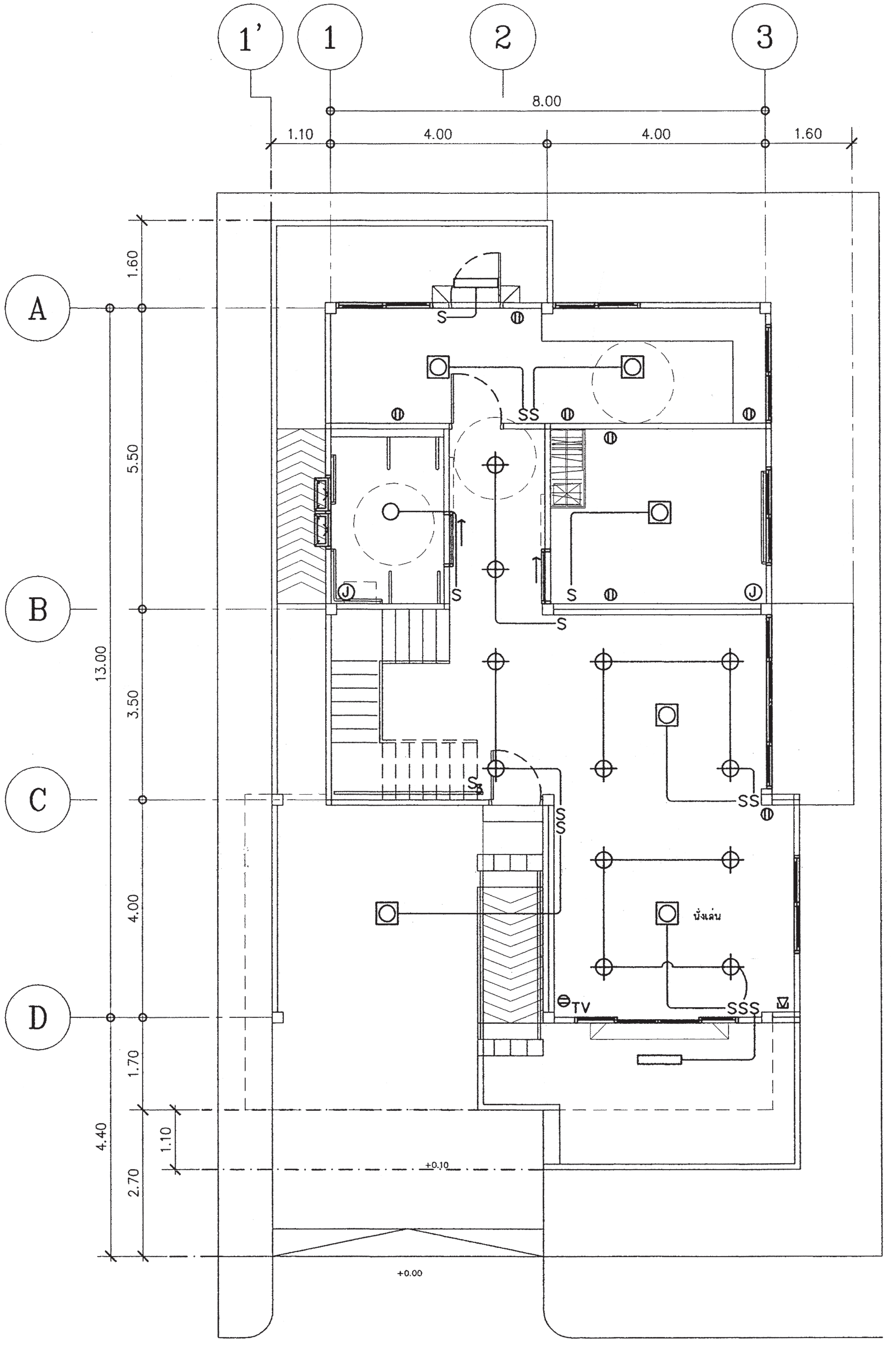

แปลนระบบไฟฟ้าแสงสว่าง-เต้ารับไฟฟ้า

โทรศัพท์-โทรทัศน์ ชั้น 1

มาตราส่วน 1 : 100

สำนักการ โยธา
กรุงเทพมหานคร

โครงการ
แบบบ้านอิ่มเพื่อประชาชน ระยะที่ 3

ตามนโยบาย
ม.ร.ว. สุขุมพันธุ์ บริพัตร
ผู้ว่าราชการกรุงเทพมหานคร
นายจุมพล สำเภาพล
รองผู้ว่าราชการกรุงเทพมหานคร
นางนินนาท ชลิตานนท์
ปลัดกรุงเทพมหานคร

ผู้อำนวยการสำนักการโยธา	
รองผู้อำนวยการสำนักการโยธา	
นายทวีศักดิ์ เลิศประพันธ์	
ผู้อำนวยการสำนักงานออกแบบ	
นายวัชรินทร์ บรรพต	
หัวหน้ากลุ่มงานสถาปัตยกรรม	
นายสินธุ์ชัย บุญปักษ์	
หัวหน้ากลุ่มงานวิศวกรรม	
นายอริยะ เมฆะกูล	
สถาปนิก	
นายวรบูลย์ ศรฤทธิ์ชิงชัย	ส-สถ2010
วิศวกรโครงสร้าง	
นายสัญญานิมิต รุ่งเพชรเนียม	สย. 5154
วิศวกรไฟฟ้า	
นายจรูญ มาสุขใจ ภฟก 2457	
วิศวกรสุขาภิบาล	
นายจีระสิทธิ์ ทิมสถิตย์ สย8489	
วิศวกรเครื่องกล	
นายช่างเขียนแบบ	
นายสมชาย กันนะสมบัติ	

แบบ บ้านพักอาศัย 2 ชั้น
แบบที่ 117
ชื่อบ้าน ยี่เข่ง

เจ้าของ

สถานที่

แบบแสดง
แปลนระบบไฟฟ้าแสงสว่าง
เต้ารับไฟฟ้า-โทรศัพท์-โทรทัศน์
ชั้น 1

มาตราส่วน 1:100

FILE :	เลขที่	รวม
วันที่	E-02	3

แผ่นที่	รวมแผ่น
23	31

รายการแก้ไขแบบ

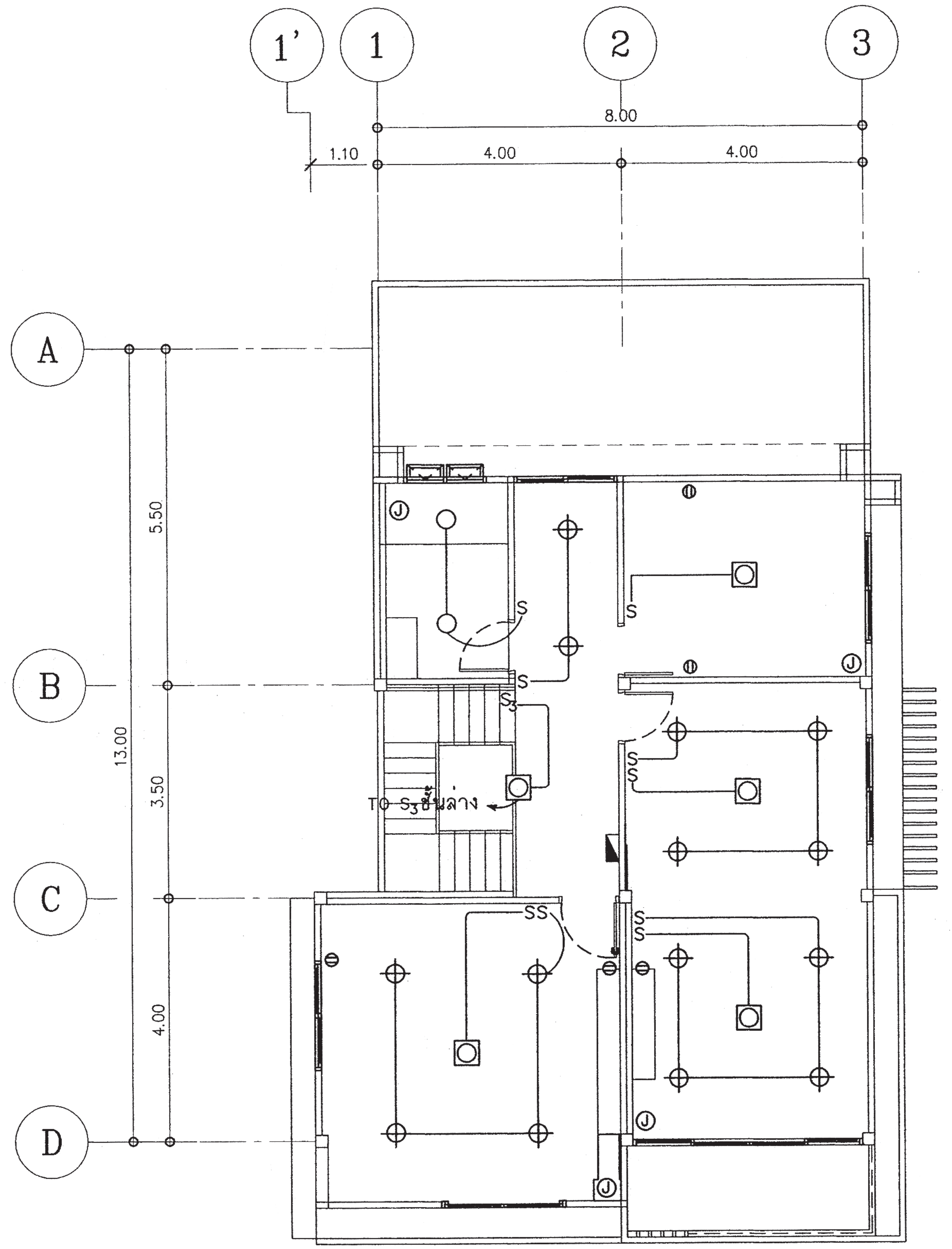

แปลนระบบไฟฟ้าแสงสว่าง-เต้ารับไฟฟ้า ชั้น 2

มาตราส่วน 1 : 100

สำนักการ โยธา
กรุงเทพมหานคร

โครงการ

แบบบ้านอิ่มเพื่อประชาชน ระยะที่ 3

ตามนโยบาย

ม.ร.ว. สุขุมพันธุ์ บริพัตร
ผู้ว่าราชการกรุงเทพมหานคร

นายจุมพล สำเภาพล
รองผู้ว่าราชการกรุงเทพมหานคร

นางนินนาท ชลิตานนท์
ปลัดกรุงเทพมหานคร

ผู้อำนวยการสำนักการโยธา	
รองผู้อำนวยการสำนักการโยธา	
นายทวิศักดิ์ เลิศประพันธ์	
ผู้อำนวยการสำนักงานออกแบบ	
นายวัชรินทร์ บรรพต	
หัวหน้ากลุ่มงานสถาปัตยกรรม	
นายสินธุ์ชัย บุญปักษ์	
หัวหน้ากลุ่มงานวิศวกรรม	
นายอริยะ เมฆะกูล	
สถาปนิก	
นายวรบูลย์ ศรฤทธิ์ชิงชัย	ส-สถ.2010
วิศวกรโครงสร้าง	
นายสัญญานิมิต รุ่งเพชรเนียม	สย. 5154
วิศวกรไฟฟ้า	
นายจรูญ มาสุขใจ ภฟก. 2457	
วิศวกรสุขาภิบาล	
นายจีระสิทธิ์ ทิมสถิตย์ สย.8489	
วิศวกรเครื่องกล	
นายช่างเขียนแบบ	
นายสมชาย กันนะสมบัติ	

แบบ บ้านพักอาศัย 2 ชั้น
แบบที่ 117
ชื่อบ้าน ยี่เข่ง

เจ้าของ

สถานที่

แบบแสดง

แปลนระบบไฟฟ้าแสงสว่าง
เต้ารับไฟฟ้า ชั้น 2

มาตราส่วน 1:100

FILE :	เลขที่	รวม
วันที่	E-03	3
แผ่นที่	รวมแผ่น	
24	31	

รายการแก้ไขแบบ

ตารางที่ 1 แสดงการเลือกใช้ขนาดเครื่องสูบน้ำแบบอัตโนมัติสำหรับโครงการบ้านยิ้ม

ขนาดเครื่องสูบน้ำ (วัตต์)	จำนวนห้องน้ำของบ้าน	จำนวนชั้นของบ้าน
100	1 - 3	1 - 2
150	4	1 - 2
200	5	2 - 3
250	6	2 - 3
300	7	2 - 3

ตารางที่ 2 แสดงการเลือกใช้ขนาดถังเก็บน้ำแบบตั้งพื้นสำหรับโครงการบ้านยิ้ม

ชื่อ	จำนวนห้องนอนของบ้าน	ความจุ (ลบ.ม)
ถังเก็บน้ำ 1 (WT1)	1 - 2	1
ถังเก็บน้ำ 2 (WT2)	3 - 4	2
ถังเก็บน้ำ 3 (WT3)	5 - 6	3

ถังเก็บน้ำที่ใช้ ทำจากวัสดุไฟเบอร์กลาสเสริมแรงผลิตตามมาตรฐาน มอก 435 - 2548

ตารางที่ 3 แสดงการเลือกใช้ขนาดถังบำบัดน้ำเสียแบบฝังใต้ดินสำหรับโครงการบ้านยิ้ม

ชื่อ	จำนวนห้องนอนของบ้าน	ปริมาณการบำบัด(ลบ.ม/วัน)
ถังบำบัดน้ำเสีย 1 (WWTP1)	1 - 2	1
ถังบำบัดน้ำเสีย 2 (WWTP2)	3 - 4	2
ถังบำบัดน้ำเสีย 3 (WWTP3)	5 - 6	3

ถังบำบัดน้ำเสียเป็นระบบเกรอะ - กรองไร้อากาศ ตัวถังทำจากวัสดุไฟเบอร์กลาสเสริมแรง สามารถรองรับปริมาณน้ำเสียได้ไม่น้อยกว่าตามที่กำหนดในตารางที่ 3 ที่ค่า BOD เข้าระบบไม่น้อยกว่า 250 มิลลิกรัมต่อลิตร และค่า BOD ของน้ำที่ผ่านการบำบัดแล้วไม่เกิน 50 มิลลิกรัมต่อลิตร

ตารางที่ 4 แสดงการเลือกใช้วัสดุท่อสำหรับโครงการบ้านยิ้ม

การใช้งาน	วัสดุ
ท่อประปา (CW)	**ท่อ PVC Class 13.5 ผลิตตามมาตรฐาน มอก 17 - 2532**
	ต่อด้วยน้ำยาประสานผลิตภัณฑ์เดียวกับผู้ผลิตท่อ
ท่อระบายน้ำโสโครก น้ำทิ้ง	**ท่อ PVC Class 13.5 ผลิตตามมาตรฐาน มอก 17 - 2532**
น้ำฝนและท่ออากาศ(S,W,RL,V)	**ต่อด้วยน้ำยาประสานผลิตภัณฑ์เดียวกับผู้ผลิตท่อ**

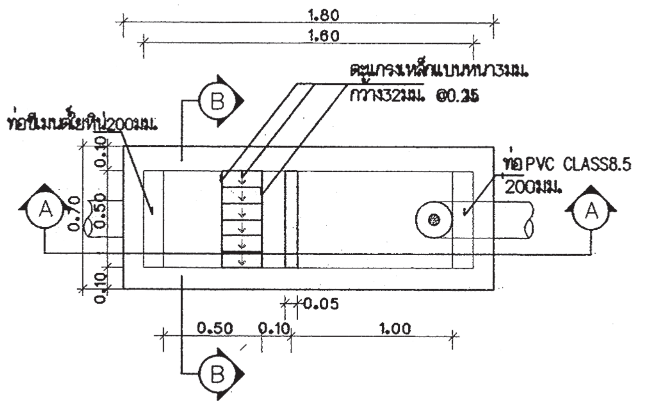

แปลนบ่อดักขยะและดักไขมัน
มาตราส่วน AS SHOWN

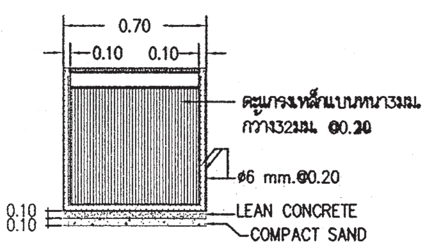

รูปตัด B-B
มาตราส่วน AS SHOWN

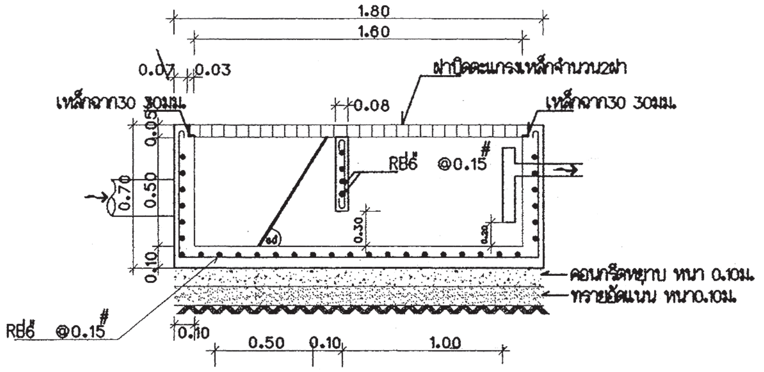

รูปตัด A-A
มาตราส่วน AS SHOWN

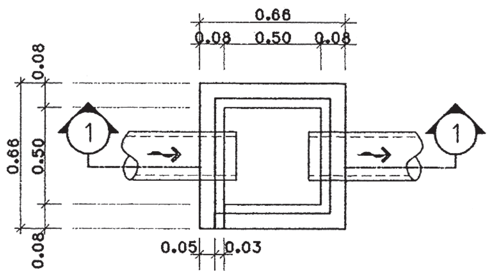

บ่อพักน้ำทิ้ง
มาตราส่วน AS SHOWN

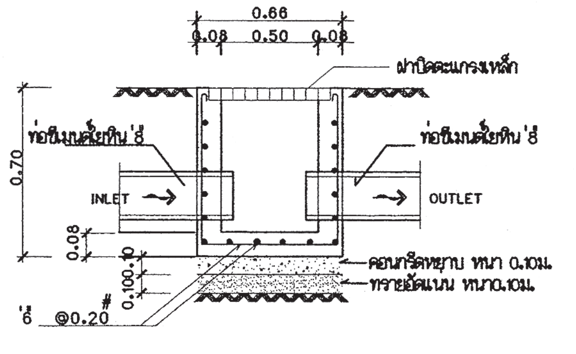

รูปตัด 1 - 1
มาตราส่วน AS SHOWN

สำนักการโยธา
กรุงเทพมหานคร

โครงการ
แบบบ้านยิ้มเพื่อประชาชน ระยะที่ 3

ตามนโยบาย
ม.ร.ว. สุขุมพันธุ์ บริพัตร
ผู้ว่าราชการกรุงเทพมหานคร
นายจุมพล สำเภาพล
รองผู้ว่าราชการกรุงเทพมหานคร
นางนินนาท ชลิตานนท์
ปลัดกรุงเทพมหานคร

ผู้อำนวยการสำนักการโยธา	
รองผู้อำนวยการสำนักการโยธา	
นายทวีศักดิ์ เลิศประพันธ์	
ผู้อำนวยการสำนักงานออกแบบ	
นายวัชรินทร์ บรรพต	
หัวหน้ากลุ่มงานสถาปัตยกรรม	
นายสินธุ์ชัย บุญปักษ์	
หัวหน้ากลุ่มงานวิศวกรรม	
นายอริยะ เมฆะกุล	
สถาปนิก	
นายวรบุลย์ ศรฤทธิ์ชิงชัย ส-สถ.	2010
วิศวกรโครงสร้าง	
นายสัญญานิมิต รุ่งเพชรเนียม สย	5154
วิศวกรไฟฟ้า	
นายจรูญ มาสุขใจ ภฟก 2457	
วิศวกรสุขาภิบาล	
นายจิระสิทธิ์ ทิมสถิตย์ สย8489	
วิศวกรเครื่องกล	
นายช่างเขียนแบบ	
นางสาวพิทักษ์กุล แสงพินิจ	

แบบ **บ้านพักอาศัย 2 ชั้น**
แบบที่ 117
ชื่อบ้าน **ยี่ซ่ง**

เจ้าของ

สถานที่

แบบแสดง
รายการประกอบแบบระบบสุขาภิบาล

มาตราส่วน		1:100
FILE :	เลขที่	รวม
วันที่	SN-01	7
แผ่นที่	รวมแผ่น	
25	31	

รายการแก้ไขแบบ

สัญลักษณ์	อักษรย่อ	รายละเอียด
W	W	ท่อน้ำเสีย (PVC มอก. CLASS 8.5)
S	S	ท่อน้ำทิ้งส้วม (PVC มอก. CLASS 8.5)
V	V	ท่อระบายอากาศ (PVC มอก. CLASS 8.5)
	⋈	จุดปลายท่อน้ำดี (ก๊อกน้ำ , STOP VALE)
	CW	ท่อน้ำดี (CW) (PVC มอก. CLASS 13.5)
	–	แนวท่อใยหิน เส้นผ่าศูนย์กลาง 0.20 เมตร
	–	แนวเขตที่ดิน
FD	FD	ท่อระบายน้ำที่พื้น (PVC มอก. CLASS 8.5)
RD	RD	ท่อระบายน้ำฝน (PVC มอก. CLASS 8.5)
	FCO	FLOOR CLEANOUT
M	M	มาตรวัดน้ำ
	P	ปั๊มน้ำ
MH.	–	บ่อพักน้ำทิ้งสำเร็จรูป ขนาด 0.40 x 0.40 เมตร
	–	ถังบำบัดน้ำเสีย (WWTP)

หมายเหตุ

ผังบริเวณนี้เป็นเพียงตัวอย่างเพื่อประมาณราคา ค่าก่อสร้างส่วนประกอบอาคารเท่านั้น

ส่วนรายละเอียดของสถานที่จริง ให้กำหนดรายละเอียดขณะก่อสร้าง

ส่วนที่มิได้ปรากฏในแบบให้ปฏิบัติตาม พรบ.ควบคุมอาคาร และข้อบัญญัติกรุงเทพมหานคร

สำนักการ โยธา
กรุงเทพมหานคร

โครงการ

แบบบ้านอิ่มเพื่อประชาชน ระยะที่ 3

ตามนโยบาย

ม.ร.ว. สุขุมพันธุ์ บริพัตร
ผู้ว่าราชการกรุงเทพมหานคร

นายจุมพล สำเภาพล
รองผู้ว่าราชการกรุงเทพมหานคร

นางนินนาท ชลิตานนท์
ปลัดกรุงเทพมหานคร

ผู้อำนวยการสำนักการโยธา

รองผู้อำนวยการสำนักการโยธา
นายทวีศักดิ์ เลิศประพันธ์

ผู้อำนวยการสำนักงานออกแบบ
นายวัชรินทร์ บรรพต

หัวหน้ากลุ่มงานสถาปัตยกรรม
นายสินธุ์ชัย บุญปักษ์

หัวหน้ากลุ่มงานวิศวกรรม
นายอริยะ เมฆะกูล

สถาปนิก
นายวรบูลย์ ศรฤทธิ์ชิงชัย ส–สถ.2010

วิศวกรโครงสร้าง
นายสัญญานิมิต รุ่งเพชรเนียม สย.5154

วิศวกรไฟฟ้า
นายจรูญ มาสุขใจ ภฟก. 2457

วิศวกรสุขาภิบาล
นายจิระสิทธิ์ ทิมสถิตย์ สย.8489

วิศวกรเครื่องกล

นายช่างเขียนแบบ
นางสาวพิทักษ์กุล แสงพินิจ

แบบ บ้านพักอาศัย 2 ชั้น
แบบที่ 117
ชื่อบ้าน ยี่เข่ง

เจ้าของ

สถานที่

แบบแสดง

สัญลักษณ์

มาตราส่วน 1:100

FILE :	เลขที่	รวม
วันที่	SN–02	7

แผ่นที่	รวมแผ่น
26	31

รายการแก้ไขแบบ

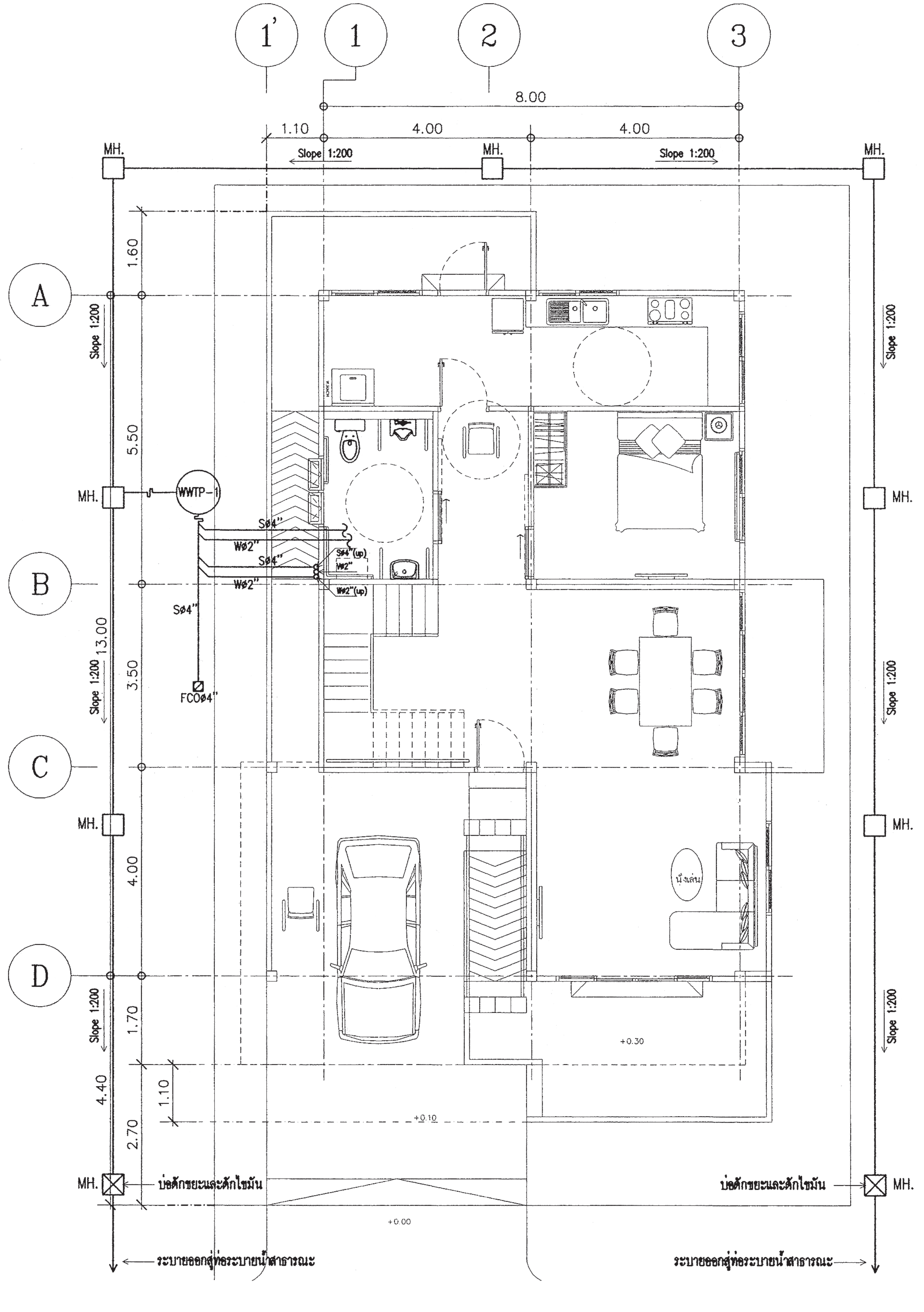

แปลนระบบสุขาภิบาล ชั้น 1

มาตราส่วน 1 : 100

สำนักการ โยธา
กรุงเทพมหานคร

โครงการ

แบบบ้านยิ้มเพื่อประชาชน ระยะที่ 3

ตามนโยบาย

ม.ร.ว. สุขุมพันธุ์ บริพัตร
ผู้ว่าราชการกรุงเทพมหานคร

นายจุมพล สำเภาพล
รองผู้ว่าราชการกรุงเทพมหานคร

นางนินนาท ชลิตานนท์
ปลัดกรุงเทพมหานคร

ผู้อำนวยการสำนักการโยธา

รองผู้อำนวยการสำนักการโยธา
นายทวีศักดิ์ เลิศประพันธ์

ผู้อำนวยการสำนักงานออกแบบ
นายวัชรินทร์ บรรพต

หัวหน้ากลุ่มงานสถาปัตยกรรม
นายสินธุ์ชัย บุญปักษ์

หัวหน้ากลุ่มงานวิศวกรรม
นายอริยะ เมฆะกุล

สถาปนิก
นายวรบูลย์ ศรฤทธิ์ชิงชัย ส-สถ 2010

วิศวกรโครงสร้าง
นายสัญญานิมิต รุ่งเพชรเนียม สย 5154

วิศวกรไฟฟ้า
นายจรูญ มาสุขใจ ภฟก 2457

วิศวกรสุขาภิบาล
นายจิระสิทธิ์ ทิมสถิตย์ สย 8489

วิศวกรเครื่องกล

นายช่างเขียนแบบ
นางสาวพิทักษ์กุล แสงพินิจ

แบบ บ้านพักอาศัย 2 ชั้น
แบบที่ 117
ชื่อบ้าน ยี่ข่ง

เจ้าของ

สถานที่

แบบแสดง

แปลนระบบสุขาภิบาล ชั้น 1

มาตราส่วน 1:100

FILE :	เลขที่	รวม
วันที่	SN-03	7
แผ่นที่	รวมแผ่น	
27	31	

รายการแก้ไขแบบ

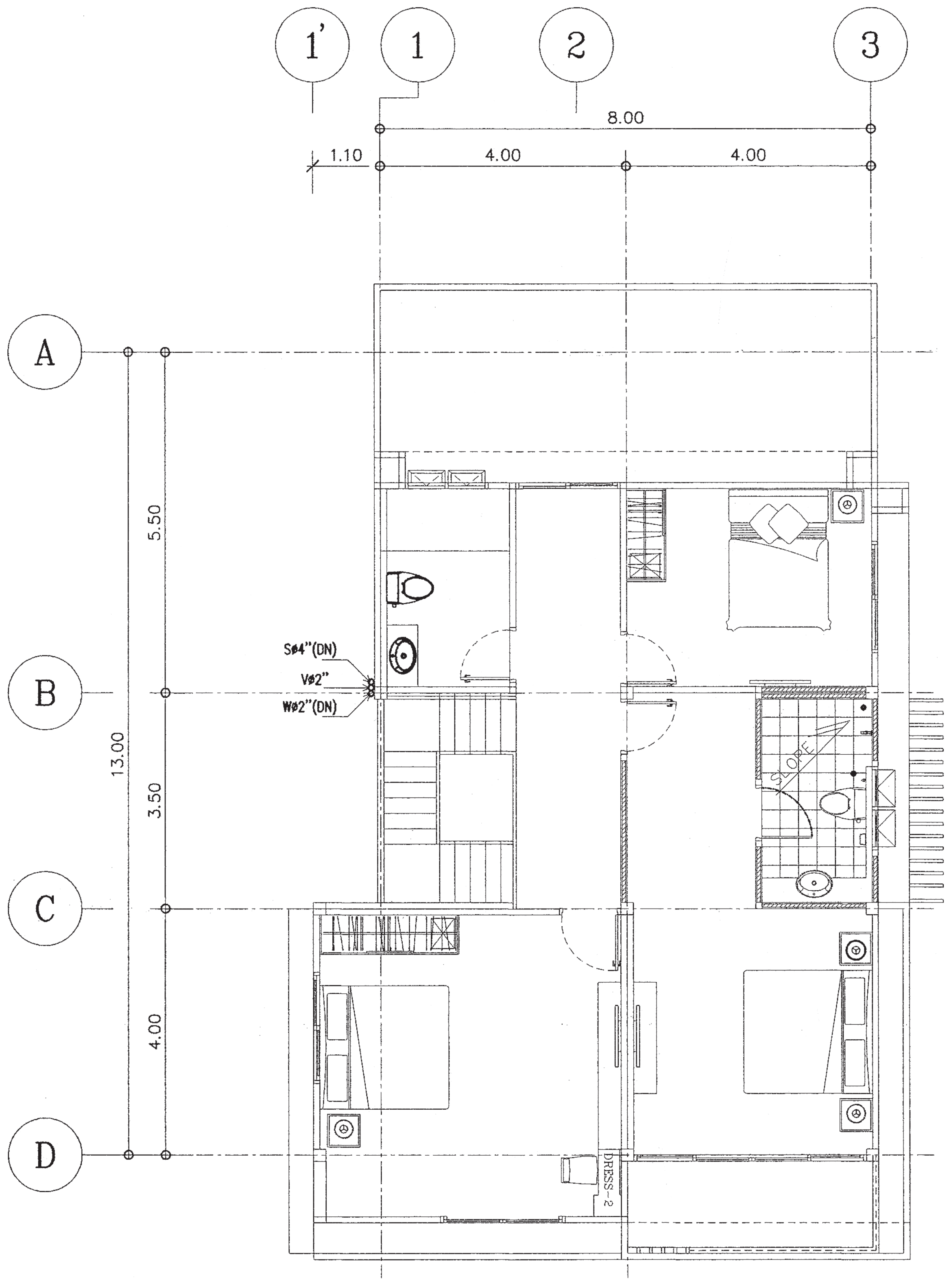

แปลนระบบสุขาภิบาล ชั้น 2

มาตราส่วน 1 : 100

สำนักการ โยธา
กรุงเทพมหานคร

โครงการ
แบบบ้านอิ้มเพื่อประชาชน ระยะที่ 3

ตามนโยบาย
ม.ร.ว. สุขุมพันธุ์ บริพัตร
ผู้ว่าราชการกรุงเทพมหานคร
นายจุมพล สำเภาพล
รองผู้ว่าราชการกรุงเทพมหานคร
นางนินนาท ชลิตานนท์
ปลัดกรุงเทพมหานคร

ผู้อำนวยการสำนักการโยธา

รองผู้อำนวยการสำนักการโยธา
นายทวีศักดิ์ เลิศประพันธ์
ผู้อำนวยการสำนักงานออกแบบ
นายวัชรินทร์ บรรพต
หัวหน้ากลุ่มงานสถาปัตยกรรม
นายสินธุ์ชัย บุญปักษ์
หัวหน้ากลุ่มงานวิศวกรรม
นายอริยะ เมฆะกุล

สถาปนิก
นายวรบุลย์ ศรฤทธิ์ชิงชัย ส-สถ.2010
วิศวกรโครงสร้าง
นายสัญญานิมิต รุ่งเพชรเนียม สย.5154
วิศวกรไฟฟ้า
นายจรูญ มาสุขใจ ภฟก 2457
วิศวกรสุขาภิบาล
นายจิระสิทธิ์ ทิมสถิตย์ สย.8489
วิศวกรเครื่องกล

นายช่างเขียนแบบ
นางสาวพิทักษ์กุล แสงพินิจ

แบบ บ้านพักอาศัย 2 ชั้น
แบบที่ 117
ชื่อบ้าน ยี่เข่ง
เจ้าของ
สถานที่

แบบแสดง
แปลนระบบสุขาภิบาล ชั้น 2
มาตราส่วน 1:100

FILE :	เลขที่	รวม
วันที่	SN-04	7
แผ่นที่		รวมแผ่น
28		31

รายการแก้ไขแบบ

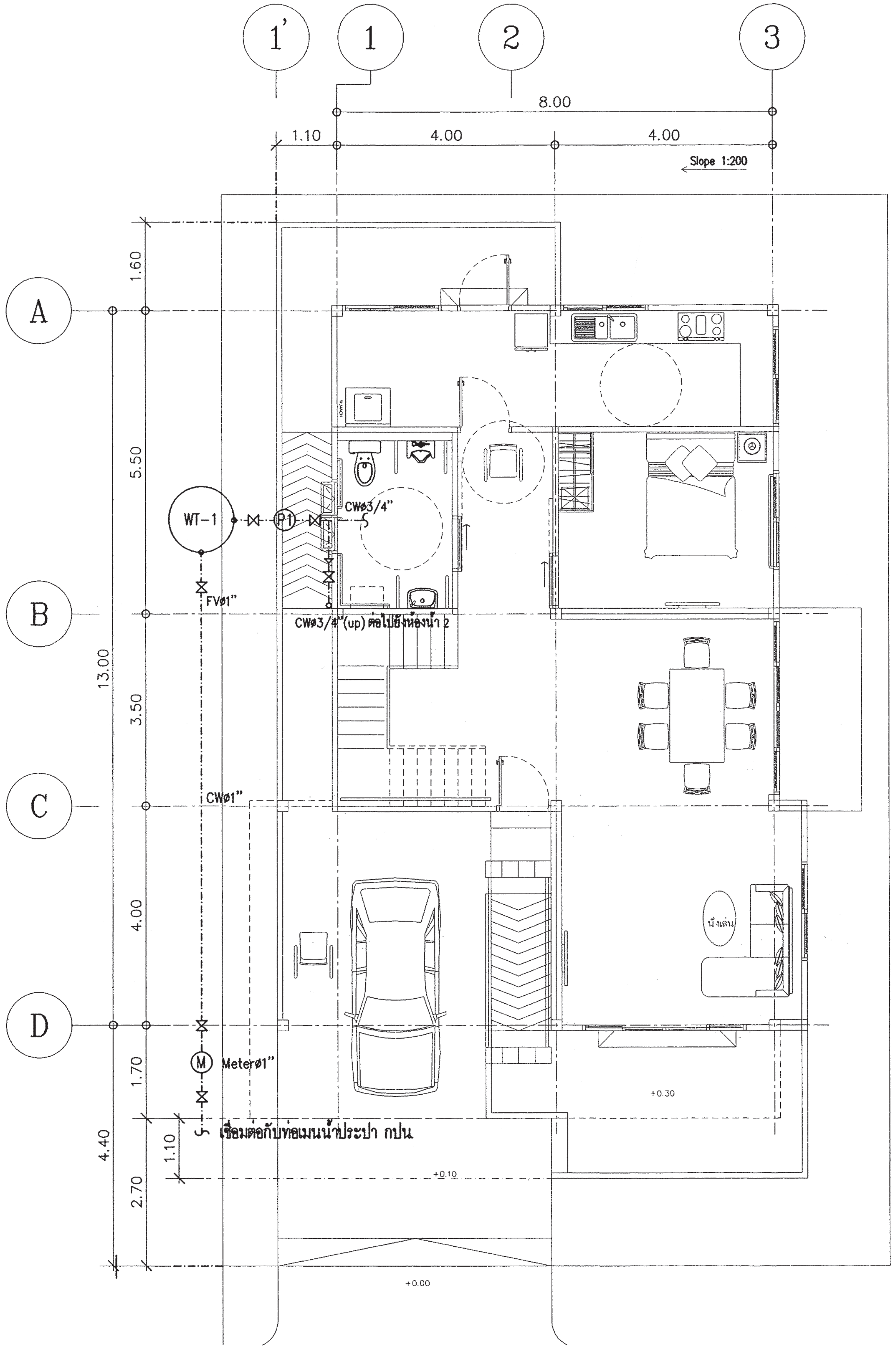

แปลนระบบประปา ชั้น 1

มาตราส่วน 1 : 100

สำนักการ โยธา
กรุงเทพมหานคร

โครงการ

แบบบ้านอิ่มเพื่อประชาชน ระยะที่ 3

ตามนโยบาย

ม.ร.ว. สุขุมพันธุ์ บริพัตร
ผู้ว่าราชการกรุงเทพมหานคร

นายจุมพล สำเภาพล
รองผู้ว่าราชการกรุงเทพมหานคร

นางนินนาท ชลิตานนท์
ปลัดกรุงเทพมหานคร

ผู้อำนวยการสำนักการโยธา	
รองผู้อำนวยการสำนักการโยธา	
นายทวีศักดิ์ เลิศประพันธ์	
ผู้อำนวยการสำนักงานออกแบบ	
นายวัชรินทร์ บรรพต	
หัวหน้ากลุ่มงานสถาปัตยกรรม	
นายสินธุ์ชัย บุญปักษ์	
หัวหน้ากลุ่มงานวิศวกรรม	
นายอริยะ เมฆะกูล	
สถาปนิก	
นายวรบูลย์ ศรฤทธิ์ชิงชัย ส-สถ.2010	
วิศวกรโครงสร้าง	
นายสัญญานิมิต รุ่งเพชรเนียม สย.5154	
วิศวกรไฟฟ้า	
นายจรูญ มาสุขใจ ภฟก. 2457	
วิศวกรสุขาภิบาล	
นายจิระสิทธิ์ ทิมสถิตย์ สย.8489	
วิศวกรเครื่องกล	
นายช่างเขียนแบบ	
นางสาวพิทักษ์กุล แสงพินิจ	

แบบ บ้านพักอาศัย 2 ชั้น
แบบที่ 117
ชื่อบ้าน ยี่เข่ง

เจ้าของ

สถานที่

แบบแสดง

แปลนระบบประปา ชั้น 1

มาตราส่วน 1:100

FILE :	เลขที่	รวม
วันที่	SN–05	7
แผ่นที่	รวมแผ่น	
29	31	

รายการแก้ไขแบบ

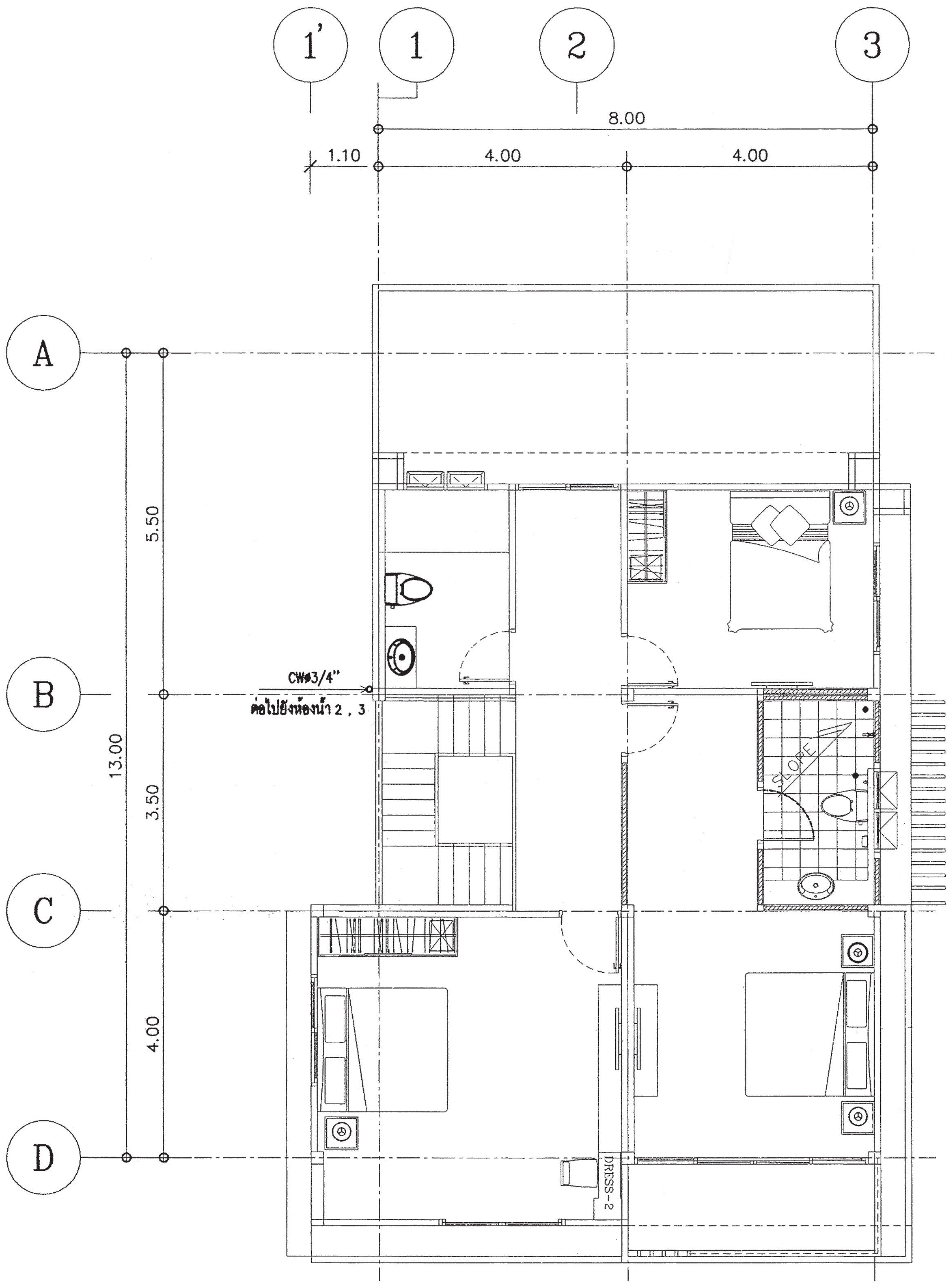

แปลนระบบประปา ชั้น 2
มาตราส่วน 1 : 100

สำนักการ โยธา
กรุงเทพมหานคร

โครงการ
แบบบ้านอิ่มเพื่อประชาชน ระยะที่ 3

ตามนโยบาย
ม.ร.ว. สุขุมพันธุ์ บริพัตร
ผู้ว่าราชการกรุงเทพมหานคร
นายจุมพล สำเภาพล
รองผู้ว่าราชการกรุงเทพมหานคร
นางนินนาท ชลิตานนท์
ปลัดกรุงเทพมหานคร

ผู้อำนวยการสำนักการโยธา	
รองผู้อำนวยการสำนักการโยธา	
นายทวีศักดิ์ เลิศประพันธ์	
ผู้อำนวยการสำนักงานออกแบบ	
นายวัชรินทร์ บรรพต	
หัวหน้ากลุ่มงานสถาปัตยกรรม	
นายสินธุ์ชัย บุญปักษ์	
หัวหน้ากลุ่มงานวิศวกรรม	
นายอริยะ เมฆะกูล	
สถาปนิก	
นายวรบูลย์ ศรฤทธิ์ชิงชัย ส-สถ.2010	
วิศวกรโครงสร้าง	
นายสัญญานิมิต รุ่งเพชรเนียม สย.5154	
วิศวกรไฟฟ้า	
นายจรูญ มาสุขใจ ภฟก 2457	
วิศวกรสุขาภิบาล	
นายจิระสิทธิ์ ทิมสถิตย์ สย.8489	
วิศวกรเครื่องกล	
นายช่างเขียนแบบ	
นางสาวพิทักษ์กุล แสงพินิจ	

แบบ บ้านพักอาศัย 2 ชั้น
แบบที่ 117
ชื่อบ้าน ยี่เข่ง

เจ้าของ

สถานที่

แบบแสดง
แปลนระบบประปา ชั้น 2
มาตราส่วน 1:100

FILE :	เลขที่	รวม
วันที่	SN-06	7
แผ่นที่ 30	รวมแผ่น 31	

รายการแก้ไขแบบ

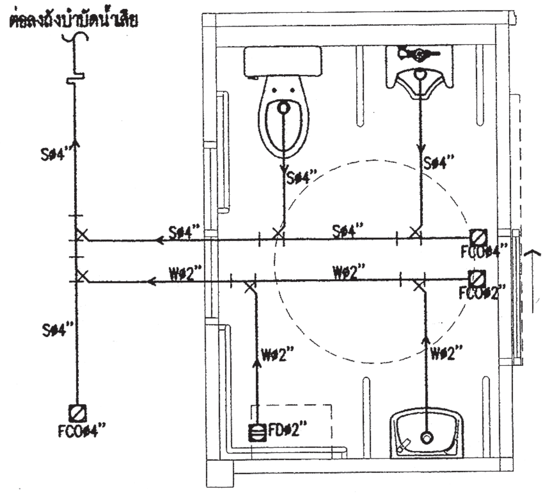

แบบขยายระบบสุขาภิบาลห้องน้ำ 1

มาตราส่วน 1 : 75

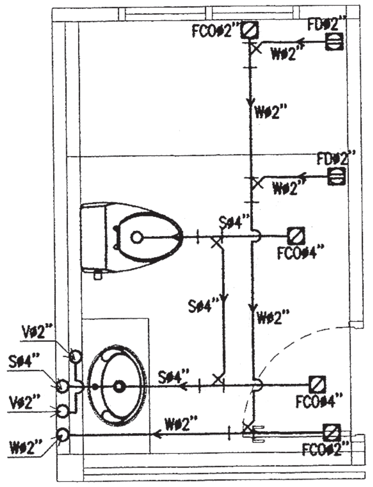

แบบขยายระบบสุขาภิบาลห้องน้ำ 2

มาตราส่วน 1 : 75

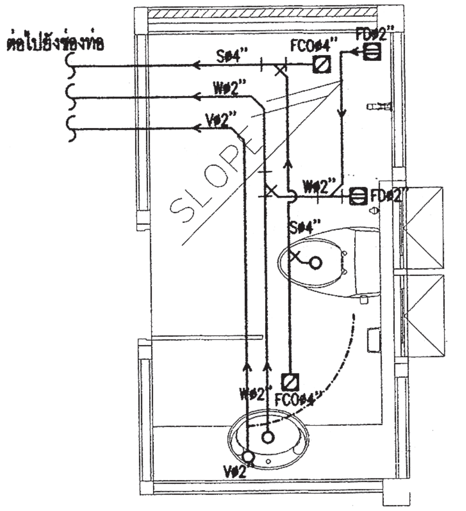

แบบขยายระบบสุขาภิบาลห้องน้ำ 3

มาตราส่วน 1 : 75

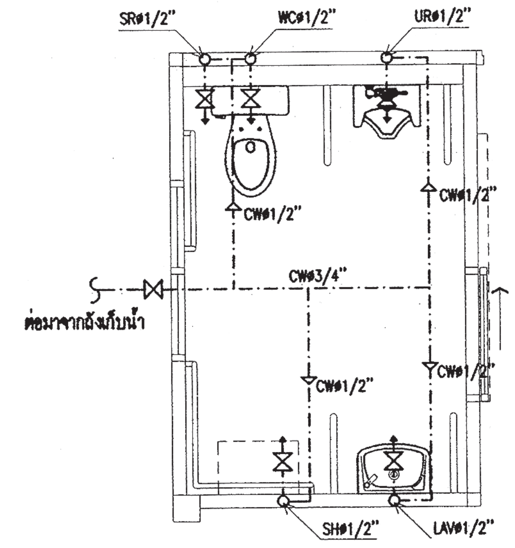

แบบขยายระบบประปาห้องน้ำ 1

มาตราส่วน 1 : 75

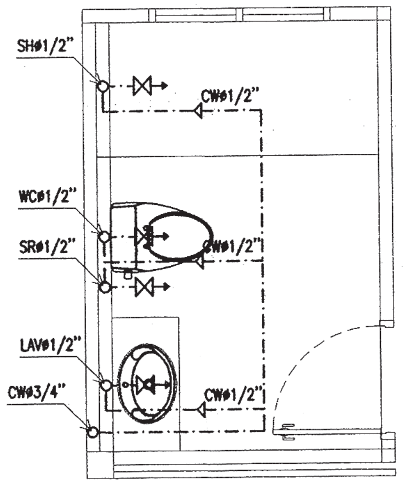

แบบขยายระบบประปาห้องน้ำ 2

มาตราส่วน 1 : 75

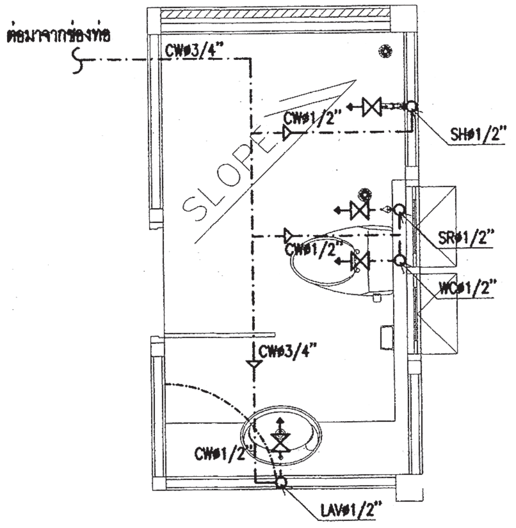

แบบขยายระบบประปาห้องน้ำ 3

มาตราส่วน 1 : 75

สำนักการ โยธา
กรุงเทพมหานคร

โครงการ

แบบบ้านอิ่มเพื่อประชาชน ระยะที่ 3

ตามนโยบาย

ม.ร.ว. สุขุมพันธุ์ บริพัตร
ผู้ว่าราชการกรุงเทพมหานคร

นายจุมพล สำเภาพล
รองผู้ว่าราชการกรุงเทพมหานคร

นางนินนาท ชลิตานนท์
ปลัดกรุงเทพมหานคร

ผู้อำนวยการสำนักการโยธา	
รองผู้อำนวยการสำนักการโยธา	
นายทวีศักดิ์ เลิศประพันธ์	
ผู้อำนวยการสำนักงานออกแบบ	
นายวัชรินทร์ บรรพต	
หัวหน้ากลุ่มงานสถาปัตยกรรม	
นายสินธุ์ชัย บุญปักษ์	
หัวหน้ากลุ่มงานวิศวกรรม	
นายอริยะ เมฆะกุล	
สถาปนิก	
นายวรบูลย์ ศรฤทธิ์ชิงชัย ส-สถ.2010	
วิศวกรโครงสร้าง	
นายสัญญานิมิต รุ่งเพชรเนียม สย.5154	
วิศวกรไฟฟ้า	
นายจรูญ มาสุขใจ ภฟก. 2457	
วิศวกรสุขาภิบาล	
นายจิระสิทธิ์ ทิมสถิตย์ สย.8489	
วิศวกรเครื่องกล	
นายช่างเขียนแบบ	
นางสาวพิทักษ์กุล แสงพินิจ	

แบบ บ้านพักอาศัย 2 ชั้น
แบบที่ 117
ชื่อบ้าน ยี่เข่ง

เจ้าของ

สถานที่

แบบแสดง
แบบขยายระบบสุขาภิบาลห้องน้ำ 1,2
แบบขยายระบบประปาห้องน้ำ 1,2

มาตราส่วน 1:75

FILE :	เลขที่	รวม
วันที่	SN-07	7
แผ่นที่ 31	รวมแผ่น 31	

รายการแก้ไขแบบ

สารบัญแบบสถาปัตยกรรม

เลขที่	รายการ
A–01	สารบัญแบบ สัญลักษณ์และรายการประกอบแบบ
A–02	แผนที่สังเขป, ผังบริเวณ
A–03	แปลนพื้น
A–04	แปลนหลังคา
A–05	รูปด้าน 1– 4
A–06	รูปตัด A – A และรูปตัด B – B
A–07	ตารางสุขภัณฑ์ และแบบขยายห้องน้ำ
A–08	รายละเอียดการติดตั้งสุขภัณฑ์และประตูสำหรับงานผู้สูงอายุ
A–09	ข้อแนะนำเบื้องต้นเกี่ยวกับงานผู้สูงอายุ และผู้ทุพพลภาพ
A–10	แบบขยายประตู และ หน้าต่าง

สารบัญแบบวิศวกรรมโยธา

เลขที่	รายการ
S–01	รายการประกอบแบบโครงสร้าง
S–02	แปลนฐานราก–เสาต่อม่อ
S–03	แปลนเสา–คาน–พื้น ชั้นล่าง
S–04	แปลนคานหลังคา
S–05	แปลนโครงหลังคา
S–06	ขยายโครงสร้าง (ตอม่อ)
S–07	ขยายโครงสร้าง (เสา–คาน)
S–08	ขยายโครงสร้าง (คาน–พื้น)
S–09	ขยายโครงสร้าง (ตอม่อ)

สารบัญแบบวิศวกรรมไฟฟ้าและสื่อสาร

เลขที่	รายการ
E–01	SINGLE LINE DIAGRAM สัญลักษณ์ระบบไฟฟ้า
	รายการระบบงานไฟฟ้า
E–02	แปลนระบบไฟฟ้าแสงสว่าง เต้ารับไฟฟ้า– โทรศัพท์–
	โทรทัศน์

สารบัญแบบวิศวกรรมสุขาภิบาล

เลขที่	รายการ
SN–01	รายการประกอบแบบระบบสุขาภิบาล
SN–02	สัญลักษณ์
SN–03	แปลนระบบสุขาภิบาล ชั้นล่าง
SN–04	แปลนระบบประปา ชั้นล่าง
SN–05	แปลนขยายระบบสุขาภิบาลห้องน้ำ
	แปลนขยายระบบประปาห้องน้ำ

สัญลักษณ์งานวัสดุ

งานวัสดุผิวพื้น

1 หรือ พ–1	พื้น ค.ส.ล ทำผิว กรวดล้าง ทรายล้าง รายละเอียดเจ้าของกำหนด
2 หรือ พ–2	พื้น ค.ส.ล ปูปาร์เก้ไม้เนื้อแข็ง หรืออื่นๆ
3 หรือ พ–3	พื้น ค.ส.ล ปูกระเบื้องเซรามิค ชนิดปูพื้น ผิวกันลื่น กำหนดสีและขนาดภายหลัง
4 หรือ พ–4	พื้น ค.ส.ล ผสมน้ำยากันซึม ผิวซีเมนต์ขัดมัน
5 หรือ พ–5	พื้น ค.ส.ล พร้อมทำระบบกันซึม ชนิดกันซึมหลังคา
หมายเหตุ	

งานวัสดุผิวผนัง

△1	ผนังก่อคอนกรีตมวลเบา หรืออิฐมอญ ฉาบปูนเรียบ ทาสี
△2	ผนังก่อคอนกรีตมวลเบา หรืออิฐมอญ ผิวกรุกระเบื้องเซรามิคชนิดบุผนัง
	เลยระดับฝ้าเพดานอย่างน้อย 10 ซม
△3	ผนังก่อคอนกรีตมวลเบา หรืออิฐมอญ กรุทับด้วยไม้สังเคราะห์
△4	ผนังก่อคอนกรีตมวลเบา หรืออิฐมอญ กรุทับด้วยหินสังเคราะห์
△5	ผนังก่อคอนกรีตมวลเบา หรืออิฐมอญ ฉาบปูนเรียบเซาะร่อง
หมายเหตุ	

งานวัสดุฝ้าเพดาน

① หรือ ฝ–1	ภายนอก ชนิดทนชื้น หากเป็นระแนงให้ตีเว้นร่อง ทาสี ด้านในกรุตาข่ายกันแมลง
② หรือ ฝ–2	ภายใน ชนิดฉาบรอยต่อเรียบ ทาสี โครงเคร่าอลูมิเนียม
③ หรือ ฝ–3	ห้องน้ำ ชนิดทนชื้น ฉาบรอยต่อเรียบหรือ T–BAR ทาสี โครงเคร่าอลูมิเนียม
หมายเหตุ	ควรบุฉนวนกันความร้อน เหนือฝ้าเพดานห้องชั้นบนสุด หรือชั้นใต้โครงหลังคา
	เพื่อลดการถ่ายเทความร้อนที่เข้ามาจากหลังคา

ข้อกำหนดของงาน

- โครงสร้างที่คำนวณไว้ สามารถรับน้ำหนักผนังก่ออิฐมอญได้
- โครงสร้างที่คำนวณไว้ สามารถรับน้ำหนักหลังคากระเบื้องคอนกรีตได้
- ควรคำนึงถึงระบบการกำจัดปลวกในอนาคต ที่บางระบบต้องมีการวางท่อในระหว่างการก่อสร้าง
- ขอบเขตที่ดิน ที่แสดงในแบบ เป็นเพียงการคาดคะเนระยะที่ดิน ที่แบบอาคารนั้นๆ สมควรปลูกสร้างได้ เจ้าของอาคารควรปรึกษาเจ้าหน้าที่ท้องถิ่นที่เกี่ยวข้องเพื่อความถูกต้องตามกฎหมายต่อไป
- ระยะร่นของอาคารจากถนนหรือทางสาธารณะ และที่เว้นว่างด้านหน้า ด้านข้างและด้านหลังของอาคาร แต่ละแบบ ให้ปฏิบัติตามข้อบัญญัติ กฎกระทรวงและเทศบัญญัติท้องถิ่น ที่เกี่ยวข้องในแต่ละพื้นที่

รายละเอียดประกอบแบบ

1 งานสถาปัตยกรรม

1.1 ก่อสร้างอาคารพักอาศัย คสล 1 ชั้น 1 ห้องนอน 1 ห้องน้ำ พื้นที่ใช้สอยประมาณ 61.00± ตร.ม

1.2 ระดับอ้างอิง หรือ ระดับ ±0.00 ให้ยึดถือระดับถนนหน้าโครงการเป็นหลัก

2 งานสถาปัตยกรรม

2.1 งานวัสดุผิวพื้น ผิวผนัง และฝ้าเพดาน ดูตามตารางสัญลักษณ์ด้านข้าง

2.2 งานประตู– หน้าต่าง ตามแบบขยายประตู– หน้าต่าง ทั้งนี้ควรเลือกใช้กระจกชนิดกระจกโฟลตใสตัดแสง หรืออื่นๆ ที่มีคุณสมบัติในการกันความร้อนได้ดี และให้แสงธรรมชาติผ่านเข้ามาในอาคารอย่างเต็มที่

2.3 งานสุขภัณฑ์ ตามแบบขยายห้องน้ำ ทั้งนี้ควรเลือกใช้สุขภัณฑ์ชนิดประหยัดน้ำ

2.4 งานบันไดและราวบันได โครงสร้าง ค.ส.ล วัสดุผิว และลูกกรง ตามแบบขยายบันได

2.5 งานสี – สีทาภายนอก ใช้สีชนิดทาภายนอก
– สีทาภายใน ใช้สีชนิดทาภายใน
– สีทาเหล็ก และไม้ ใช้สีน้ำมัน

หมายเหตุ การเลือกความเข้มของสีทาภายนอกอาคารเป็นสีอ่อน จะช่วยสะท้อนรังสีความร้อนออกสู่ภายนอกอาคาร และในกรณีเป็นสีทาภายใน จะช่วยกระจายแสงให้พื้นที่ห้องได้ดีกว่า

2.6 ข้อแนะนำอื่นๆ

- วัสดุที่ใช้ในการก่อสร้างทั้งหมด ควรได้รับการรับรองมาตรฐานผลิตภัณฑ์อุตสาหกรรม (มอก.) และควรคำนึงถึงการเลือกใช้วัสดุที่เป็นมิตรต่อสิ่งแวดล้อม ไม่มีส่วนผสมของสารพิษ โลหะหนัก เช่น แร่ใยหิน ตะกั่ว ปรอท เป็นต้น
- การปรับหลังคาเป็นลักษณะทรงสูง ลาดชัน มีชายคายื่นออกยาว ร่วมกับการทำแผงบังแดด นอกเหนือจากการเลือกใช้วัสดุที่มีประสิทธิภาพ จะช่วยเพิ่มประสิทธิภาพในการป้องกันรังสีความร้อนเข้าสู่ตัวอาคาร ทั้งนี้ควรปรึกษาวิศวกรหากมีการปรับโครงสร้างหลังคา

3 งานวิศวกรรมโยธา ดูรายละเอียดงานวิศวกรรมโครงสร้าง

4 งานวิศวกรรมไฟฟ้า ดูรายละเอียดงานวิศวกรรมไฟฟ้า

4.1 การใช้ดวงโคมที่มีแผ่นช่วยสะท้อนและกระจายแสง จะกินกำลังไฟน้อยกว่าโดยที่มาตรฐานความสว่างที่เท่ากัน

4.2 ควรเลือกใช้อุปกรณ์ประกอบดวงโคม ที่กินกำลังไฟน้อยกว่า แต่มีประสิทธิภาพดี

5 งานวิศวกรรมสุขาภิบาล ดูรายละเอียดงานวิศวกรรมสุขาภิบาล

5.1 ควรมีถังเก็บน้ำสำรอง ที่มีปริมาตรความจุ 1,000 ลิตร สำหรับบ้านพักอาศัย 4 คน และให้สำรองน้ำเพิ่มขึ้นในอัตรา 200 ลิตรต่อคนที่เพิ่มขึ้น

5.2 น้ำทิ้งจากครัว ควรต่อไปยังบ่อดักไขมัน ก่อนไหลลงสู่บ่อบำบัดน้ำเสีย

สำนักการ โยธา
กรุงเทพมหานคร

โครงการ
แบบบ้านยิ้มเพื่อประชาชน ระยะที่ 3

ตามนโยบาย
ม.ร.ว. สุขุมพันธุ์ บริพัตร
ผู้ว่าราชการกรุงเทพมหานคร
นายจุมพล สำเภาพล
รองผู้ว่าราชการกรุงเทพมหานคร
นางนินนาท ชลิตานนท์
ปลัดกรุงเทพมหานคร

ผู้อำนวยการสำนักการโยธา	
รองผู้อำนวยการสำนักการโยธา	
นายทวีศักดิ์ เลิศประพันธ์	
ผู้อำนวยการสำนักงานออกแบบ	
นายวัชรินทร์ บรรพต	
หัวหน้ากลุ่มงานสถาปัตยกรรม	
นายสินธุ์ชัย บุญปักษ์	
หัวหน้ากลุ่มงานวิศวกรรม	
นายอริยะ เมฆะกูล	
สถาปนิก	
นายปรีดิท มีมาก	สสถ. 2415
นส.สุมนมาลย์ กาญจนะ	สสถ. 2221
วิศวกรโครงสร้าง	
นายดิชา คงศรี	สย. 5244
วิศวกรไฟฟ้า	
นายจรุญ มาสุขใจ	ภฟก. 2457
วิศวกรสุขาภิบาล	
นายจีระสิทธิ์ ทิมสถิตย์	สย. 8489
วิศวกรเครื่องกล	
นายช่างเขียนแบบ	
นายณัฐพงศ์ ณรงค์เบญญาสุทธ์	

แบบ บ้านพักอาศัย 1 ชั้น
แบบที่ 118
ชื่อบ้าน ยี่หุบ

เจ้าของ

สถานที่

แบบแสดง
สารบัญแบบ
สัญลักษณ์แบบ และ
รายการประกอบแบบ

มาตราส่วน 1: 75

FILE :	เลขที่	รวม
วันที่ กรกฎาคม 2557	A–01	10
แผ่นที่	รวมแผ่น	
1	26	

รายการแก้ไขแบบ
คัดลอก ปรับปรุงจากแบบ
005 กันเกรา
แบบบ้านยิ้มเพื่อประชาชน 2 สนย.

แผนที่สังเขป

ผังบริเวณ

มาตราส่วน

สำนักการ โยธา
กรุงเทพมหานคร

โครงการ
แบบบ้านยิ้มเพื่อประชาชน ระยะที่ 3

ตามนโยบาย
ม.ร.ว. สุขุมพันธุ์ บริพัตร
ผู้ว่าราชการกรุงเทพมหานคร
นายจุมพล สำเภาพล
รองผู้ว่าราชการกรุงเทพมหานคร
นางนินนาท ชลิตานนท์
ปลัดกรุงเทพมหานคร

ผู้อำนวยการสำนักการโยธา	
รองผู้อำนวยการสำนักการโยธา	
นายทวิศักดิ์ เลิศประพันธ์	
ผู้อำนวยการสำนักงานออกแบบ	
นายวัชรินทร์ บรรพต	
หัวหน้ากลุ่มงานสถาปัตยกรรม	
นายสินธุ์ชัย บุญปักษ์	
หัวหน้ากลุ่มงานวิศวกรรม	
นายอริยะ เมมะกูล	
สถาปนิก	
นายปรีดิท มีมาก	สสถ. 2415
นส.สุมนมาลย์ กาญจนะ	สสถ. 2221
วิศวกรโครงสร้าง	
นายดิชา คงศรี	สย. 5244
วิศวกรไฟฟ้า	
นายจรุญ มาสุขใจ	ภฟก. 2457
วิศวกรสุขาภิบาล	
นายจิระสิทธิ์ ทิมสถิตย์	สย. 8489
วิศวกรเครื่องกล	
นายช่างเขียนแบบ	
นายณัฐพงศ์ ณรงค์เบญญาสุทธ์	

แบบ บ้านพักอาศัย 1 ชั้น
แบบที่ 118
ชื่อบ้าน ยี่หุบ

เจ้าของ

สถานที่

แบบแสดง
แผนที่สังเขป และ
ผังบริเวณ
มาตราส่วน 1:75

FILE :	เลขที่	รวม
วันที่ กรกฎาคม 2557	A-02	10
แผ่นที่	รวมแผ่น	
2	26	

รายการแก้ไขแบบ
คัดลอก, ปรับปรุงจากแบบ
005 กันเกรา
แบบบ้านยิ้มเพื่อประชาชน 2 สนย.

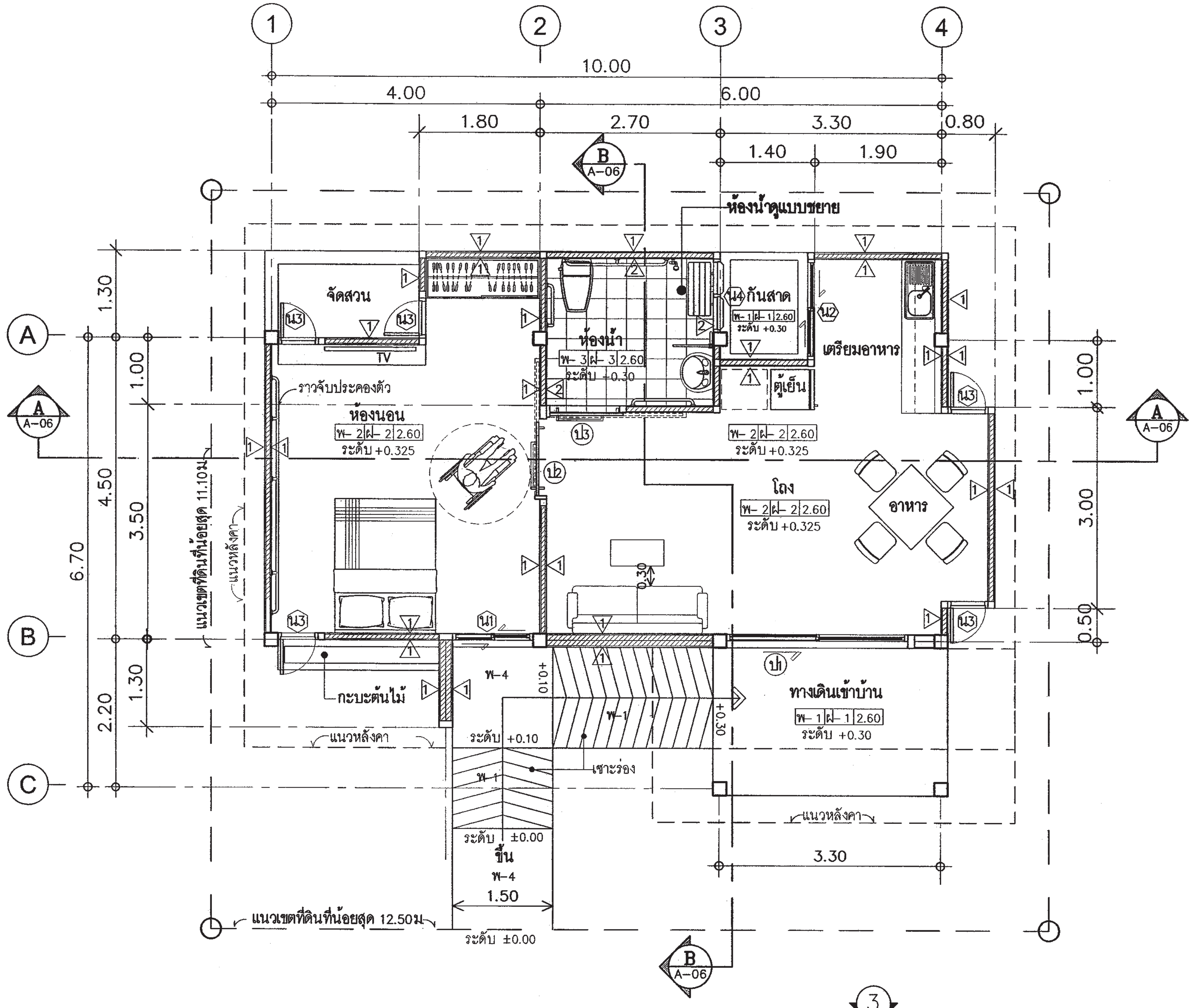

แปลนพื้น	
มาตราส่วน	1 : 75

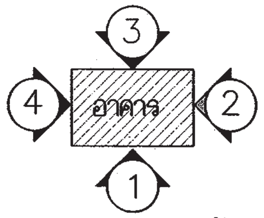

ทิศแสดงการมองรูปด้าน

สำนักการ โยธา
กรุงเทพมหานคร

โครงการ
แบบบ้านยิ้มเพื่อประชาชน ระยะที่ 3

ตามนโยบาย
ม.ร.ว. สุขุมพันธุ์ บริพัตร
ผู้ว่าราชการกรุงเทพมหานคร
นายจุมพล สำเภาพล
รองผู้ว่าราชการกรุงเทพมหานคร
นางนินนาท ชลิตานนท์
ปลัดกรุงเทพมหานคร

ผู้อำนวยการสำนักการโยธา	
รองผู้อำนวยการสำนักการโยธา	
นายทวีศักดิ์ เลิศประพันธ์	
ผู้อำนวยการสำนักงานออกแบบ	
นายวัชรินทร์ บรรพต	
หัวหน้ากลุ่มงานสถาปัตยกรรม	
นายสินธุ์ชัย บุญปักษ์	
หัวหน้ากลุ่มงานวิศวกรรม	
นายอริยะ เมฆะกูล	
สถาปนิก	
นายปริดิท มีมาก	สสถ. 2415
นส.สุมนมาลย์ กาญจนะ	สสถ. 2221
วิศวกรโครงสร้าง	
นายดิชา คงศรี	สย. 5244
วิศวกรไฟฟ้า	
นายจรุญ มาสุขใจ	ภฟก. 2457
วิศวกรสุขาภิบาล	
นายจีระสิทธิ์ ทิมสถิตย์	สย. 8489
วิศวกรเครื่องกล	
นายช่างเขียนแบบ	
นายณัฐพงศ์ ณรงค์เบญญาสุทธิ์	

แบบ บ้านพักอาศัย 1 ชั้น
แบบที่ 118
ชื่อบ้าน ยี่หุบ

เจ้าของ

สถานที่

แบบแสดง
แปลนพื้น
มาตราส่วน 1:75

FILE :	เลขที่	รวม
วันที่ กรกฎาคม 2557	A–03	10
แผ่นที่ 3	รวมแผ่น 26	

รายการแก้ไขแบบ
คัดลอก, ปรับปรุงจากแบบ
005 กันเกรา
แบบบ้านยิ้มเพื่อประชาชน 2 สนย

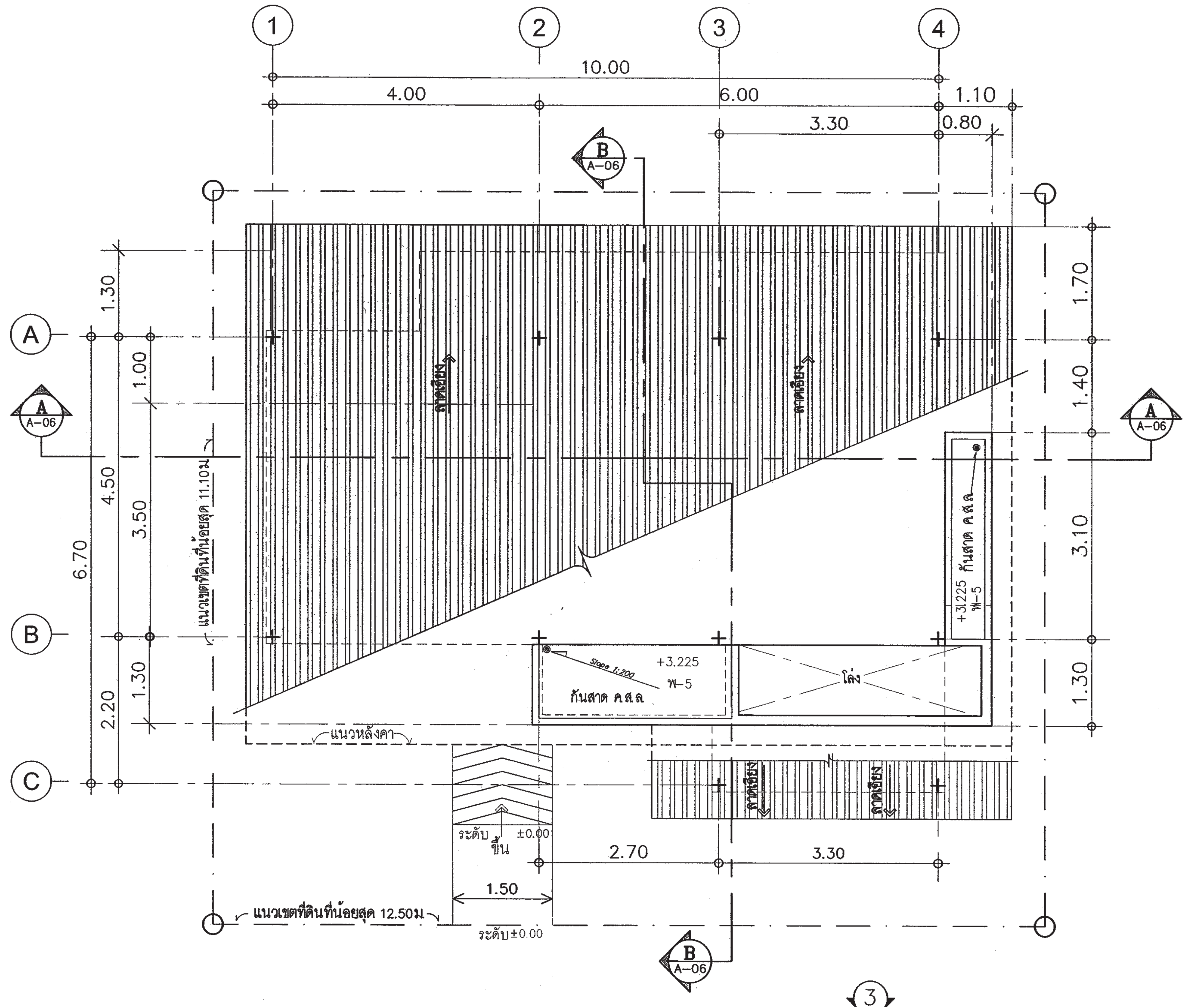

แปลนหลังคา

มาตราส่วน 1 : 75

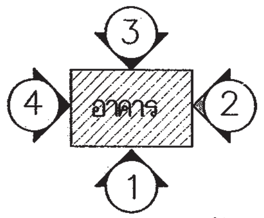

ทิศแสดงการมองรูปด้าน

สำนักการ โยธา
กรุงเทพมหานคร

โครงการ

แบบบ้านยิ้มเพื่อประชาชน ระยะที่ 3

ตามนโยบาย

ม.ร.ว. สุขุมพันธุ์ บริพัตร
ผู้ว่าราชการกรุงเทพมหานคร

นายจุมพล สำเภาพล
รองผู้ว่าราชการกรุงเทพมหานคร

นางนินนาท ชลิตานนท์
ปลัดกรุงเทพมหานคร

ผู้อำนวยการสำนักการโยธา	
รองผู้อำนวยการสำนักการโยธา	
นายทวีศักดิ์ เลิศประพันธ์	
ผู้อำนวยการสำนักงานออกแบบ	
นายวัชรินทร์ บรรพต	
หัวหน้ากลุ่มงานสถาปัตยกรรม	
นายสินธุ์ชัย บุญปักษ์	
หัวหน้ากลุ่มงานวิศวกรรม	
นายอริยะ เมฆะกุล	

สถาปนิก	
นายปริดิท มีมาก	สสถ 2415
นส.สุมนมาลย์ กาญจนะ	สสถ 2221
วิศวกรโครงสร้าง	
นายดิชา คงศรี	สย 5244
วิศวกรไฟฟ้า	
นายจรุญ มาสุขใจ	ภฟก 2457
วิศวกรสุขาภิบาล	
นายจีระสิทธิ์ ทิมสถิตย์	สย 8489
วิศวกรเครื่องกล	
นายช่างเขียนแบบ	
นายณัฐพงศ์ ณรงค์เบญญาสุทธ์	

แบบ บ้านพักอาศัย 1 ชั้น
แบบที่ 118
ชื่อบ้าน ยี่หุบ

เจ้าของ

สถานที่

แบบแสดง

แปลนหลังคา

มาตราส่วน 1:75

FILE :	เลขที่	รวม
วันที่ กรกฎาคม 2557	A–04	10
แผ่นที่ 4	รวมแผ่น 26	

รายการแก้ไขแบบ

คัดลอก, ปรับปรุงจากแบบ
005 กันเกรา
แบบบ้านยิ้มเพื่อประชาชน 2 สนย.

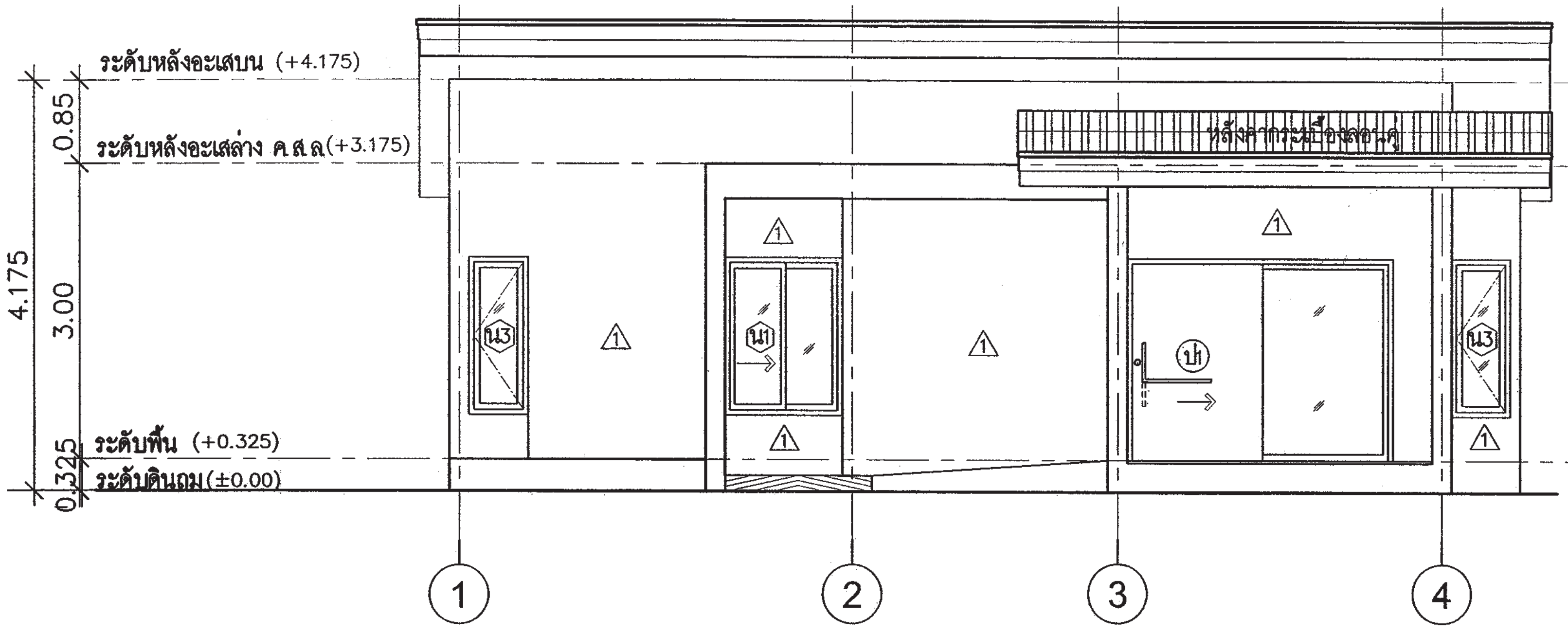

รูปด้าน ①	
มาตราส่วน	1 : 75

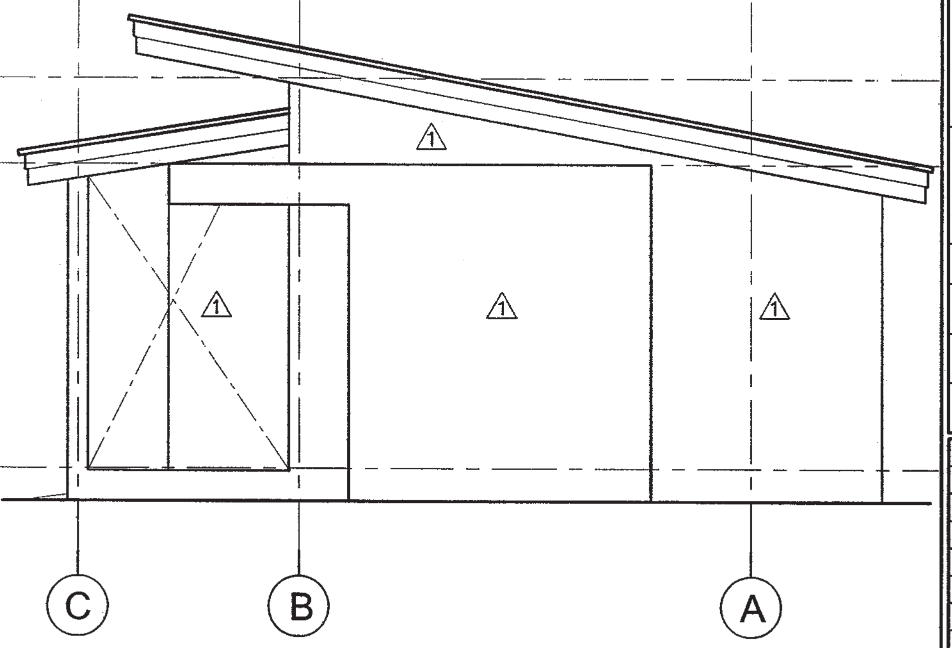

รูปด้าน ②	
มาตราส่วน	1 : 75

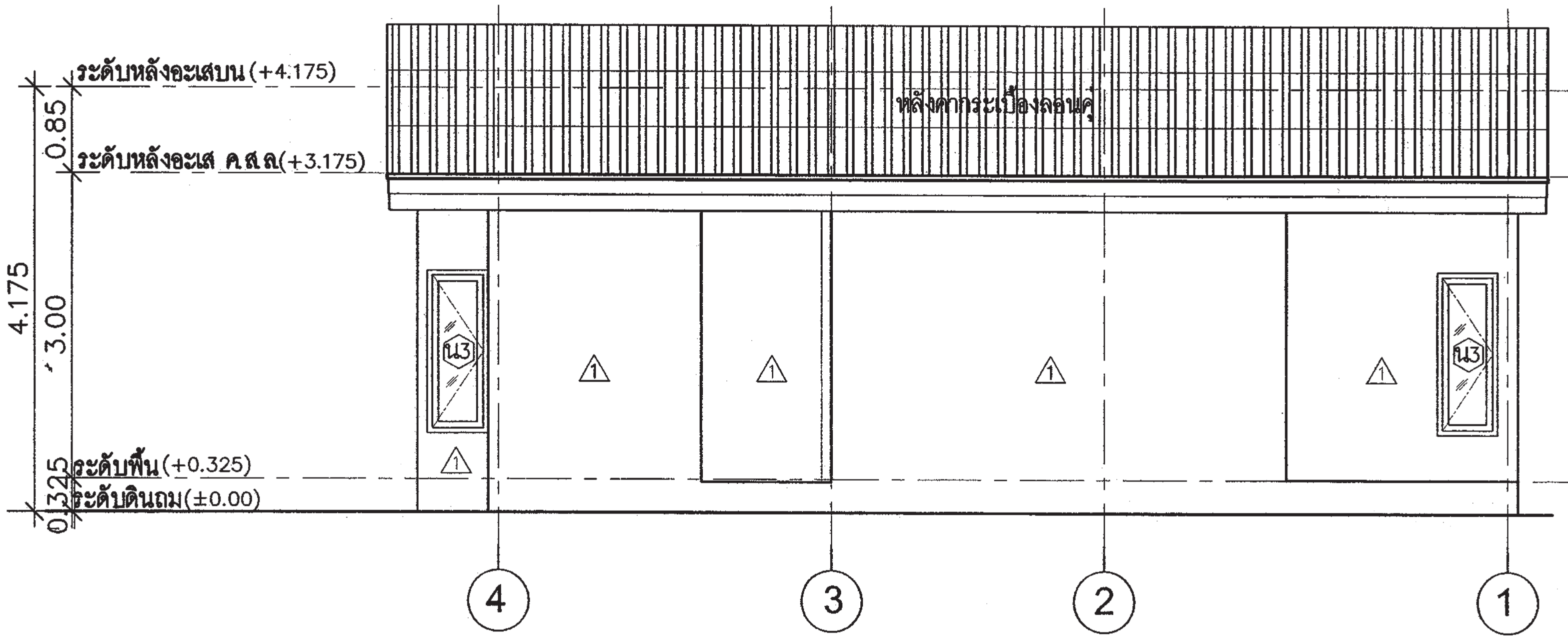

รูปด้าน ③	
มาตราส่วน	1 : 75

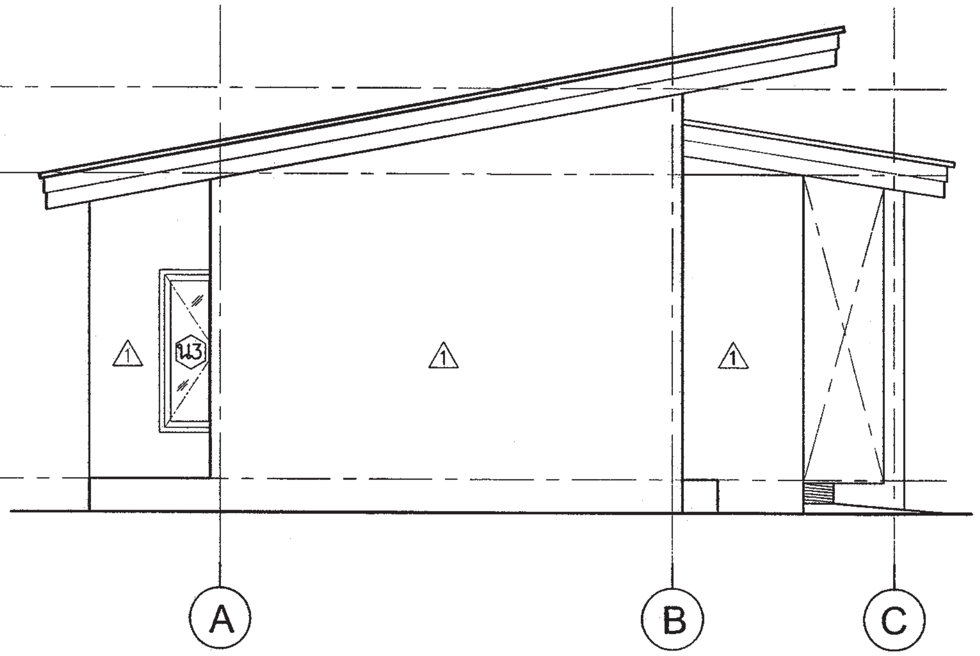

รูปด้าน ④	
มาตราส่วน	1 : 75

สำนักการ โยธา
กรุงเทพมหานคร

โครงการ
แบบบ้านยิ้มเพื่อประชาชน ระยะที่ 3

ตามนโยบาย
ม.ร.ว. สุขุมพันธุ์ บริพัตร
ผู้ว่าราชการกรุงเทพมหานคร
นายจุมพล สำเภาพล
รองผู้ว่าราชการกรุงเทพมหานคร
นางนินนาท ชลิตานนท์
ปลัดกรุงเทพมหานคร

ผู้อำนวยการสำนักการโยธา	
รองผู้อำนวยการสำนักการโยธา	
นายทวิศักดิ์ เลิศประพันธ์	
ผู้อำนวยการสำนักงานออกแบบ	
นายวัชรินทร์ บรรพต	
หัวหน้ากลุ่มงานสถาปัตยกรรม	
นายสินธุ์ชัย บุญปักษ์	
หัวหน้ากลุ่มงานวิศวกรรม	
นายอริยะ เมมะกูล	
สถาปนิก	
นายปริดิท มีมาก	สสถ 2415
นส.สุมนมาลย์ กาญจนะ	สสถ 2221
วิศวกรโครงสร้าง	
นายดิชา คงศรี	สย 5244
วิศวกรไฟฟ้า	
นายจรุญ มาสุขใจ	ภฟก 2457
วิศวกรสุขาภิบาล	
นายจีระสิทธิ์ ทิมสถิตย์	สย. 8489
วิศวกรเครื่องกล	
นายช่างเขียนแบบ	
นายณัฐพงศ์ ณรงค์เบญญาสุทธ์	

แบบ บ้านพักอาศัย 1 ชั้น
แบบที่ 118
ชื่อบ้าน ยี่หุบ

เจ้าของ

สถานที่

แบบแสดง
รูปด้าน 1 – 4

มาตราส่วน	1:75

FILE :	เลขที่	รวม
วันที่ กรกฎาคม 2557	A–05	10
แผ่นที่	รวมแผ่น	
5	26	

รายการแก้ไขแบบ
คัดลอก ปรับปรุงจากแบบ
005 กันเกรา
แบบบ้านยิ้มเพื่อประชาชน 2 สนย

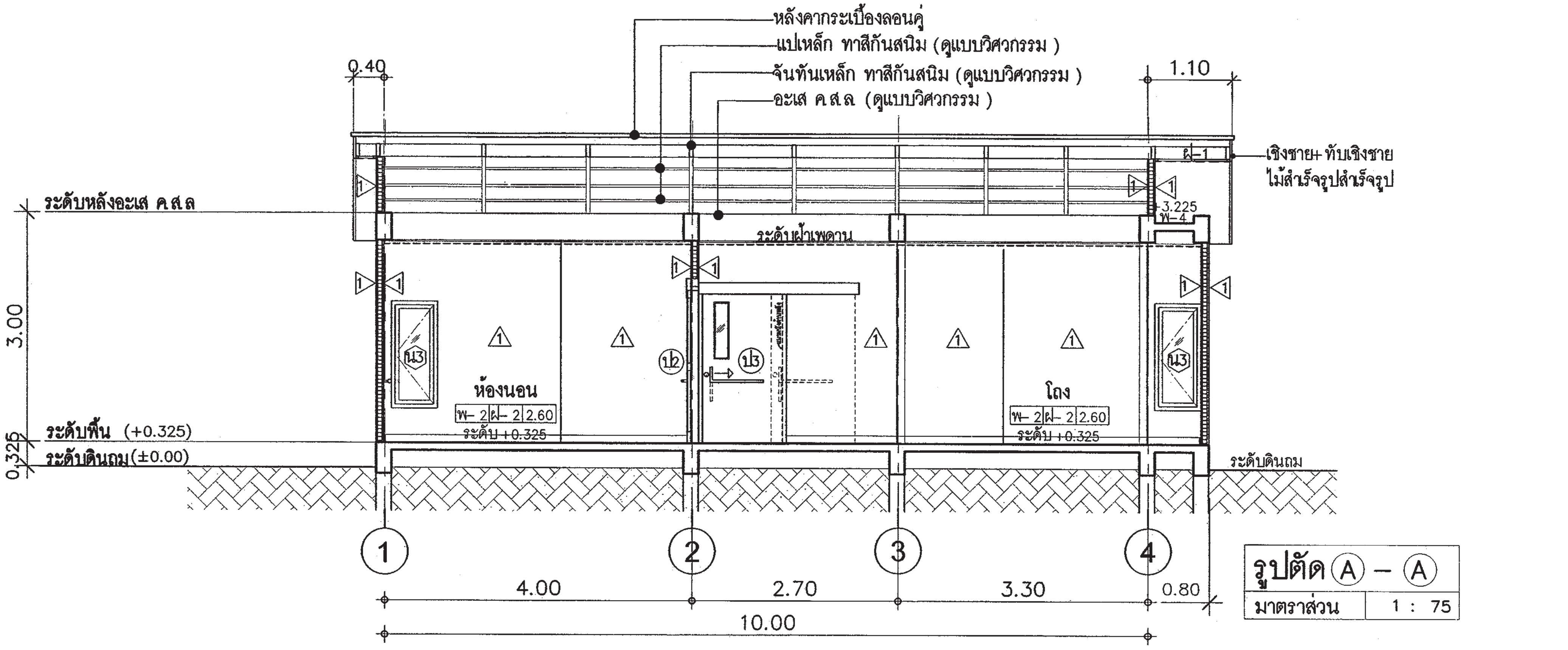

รูปตัด Ⓐ – Ⓐ

มาตราส่วน 1 : 75

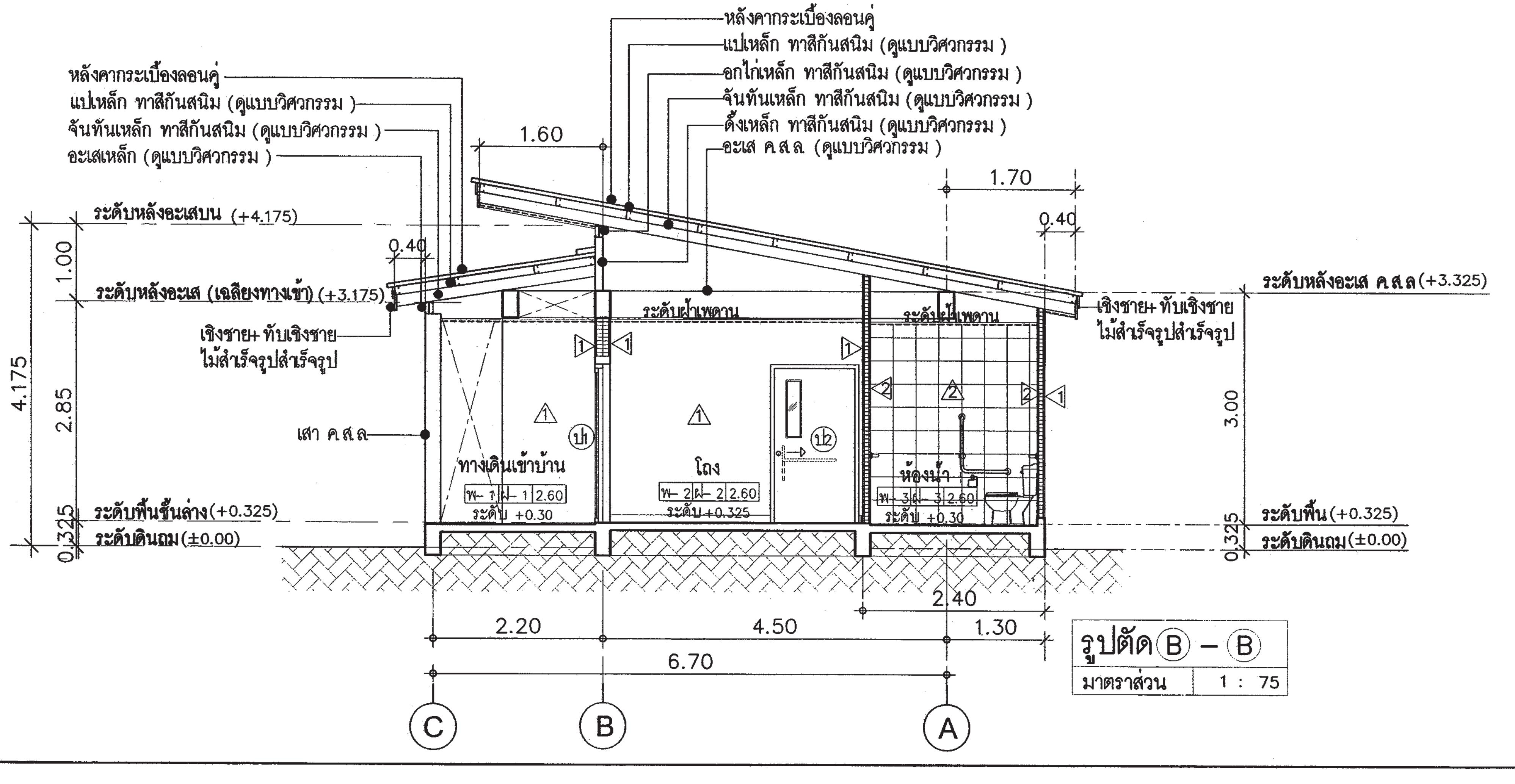

รูปตัด Ⓑ – Ⓑ

มาตราส่วน 1 : 75

สำนักการ โยธา
กรุงเทพมหานคร

โครงการ
แบบบ้านยิ้มเพื่อประชาชน ระยะที่ 3

ตามนโยบาย
ม.ร.ว. สุขุมพันธุ์ บริพัตร
ผู้ว่าราชการกรุงเทพมหานคร
นายจุมพล สำเภาพล
รองผู้ว่าราชการกรุงเทพมหานคร
นางนินนาท ชลิตานนท์
ปลัดกรุงเทพมหานคร

ผู้อำนวยการสำนักการโยธา	
รองผู้อำนวยการสำนักการโยธา	
นายทวิศักดิ์ เลิศประพันธ์	
ผู้อำนวยการสำนักงานออกแบบ	
นายวัชรินทร์ บรรพต	
หัวหน้ากลุ่มงานสถาปัตยกรรม	
นายสินธุ์ชัย บุญปักษ์	
หัวหน้ากลุ่มงานวิศวกรรม	
นายอริยะ เมฆะกูล	
สถาปนิก	
นายปริดิท มีมาก	สสถ. 2415
นส.สุมนมาลย์ กาญจนะ	สสถ. 2221
วิศวกรโครงสร้าง	
นายดิชา คงศรี	สย 5244
วิศวกรไฟฟ้า	
นายจรุญ มาสุขใจ	ภฟก. 2457
วิศวกรสุขาภิบาล	
นายจิระสิทธิ์ ทิมสถิตย์	สย 8489
วิศวกรเครื่องกล	
นายช่างเขียนแบบ	
นายณัฐพงศ์ ณรงค์เบญญาสุทธ์	

แบบ บ้านพักอาศัย 1 ชั้น
แบบที่ 118
ชื่อบ้าน ยี่หุบ

เจ้าของ

สถานที่

แบบแสดง
รูปตัด Ⓐ – Ⓐ
รูปตัด Ⓑ – Ⓑ

มาตราส่วน 1:75

FILE :	เลขที่	รวม
วันที่ กรกฎาคม 2557	A–06	10
แผ่นที่ 6	รวมแผ่น 26	

รายการแก้ไขแบบ
คัดลอก ปรับปรุงจากแบบ
005 กันเกรา
แบบบ้านยิ้มเพื่อประชาชน 2 สนย.

ตารางรายการสุขภัณฑ์

A	โถสุขภัณฑ์ชนิดนั่งราบ พร้อมฝารองนั่งและอุปกรณ์ประกอบครบชุด แนะนำให้ใช้แบบติดกำแพง สำหรับแบบทั่วไป ให้ใช้รุ่นที่ระดับที่นั่งสูงจากพื้น 0.45–0.50ม ที่กดชักโครกควรอยู่ทางด้านข้าง และอยู่สูงจากพื้น 1.00ม ขนาดโถสุขภัณฑ์จากด้านหลังถึงตัวโถนั่งไม่ควรเกิน 0.75ม ด้านหลังควรมีพนักพิงหลัง ในกรณีที่ไม่สามารถทรงตัวได้เอง
B	โถปัสสาวะชาย แนะนำให้ใช้ลักษระที่มีระดับเสมอพื้น เพื่อให้ผู้ใช้ทุกวัยสามารถใช้งานได้
C	อ่างล้างหน้าหรืออ่างล้างมือ ควรเลือกแบบแขวนผนัง หรือฝังบน Counter ด้านล่างควรโล่ง มีพื้นที่สูง 0.55–0.60ม เ เพื่อให้ผู้ใช้รถเข็นเลื่อนเข้าไปใช้งานได้ ติดตั้งอ่างสูงจากพื้น 0.75–0.80ม ไม่ควรมีชั้นวางของเหนืออ่างล้างมือ ก็อกน้ำควรใช้แบบก้านปัด เมื่อติดตั้งเสร็จควรมีช่องว่างระหว่างก็อกน้ำกับผนัง ไม่ควรน้อยกว่า 35มม
D	ฝักบัวอาบน้ำสายอ่อน ควรเป็นแบบปรับระดับและถอดได้ ติดตั้งไว้ที่ความสูงไม่เกิน 1.20ม
E	กระจกเงาอย่างดี ทำจากกระจกโฟลต หนาไม่น้อยกว่า 6 มม ติดตั้งให้ขอบด้านล่างสูงจากพื้นไม่เกิน 1.00ม
F	ตะแกรงน้ำทิ้งที่พื้น ชนิดกันกลิ่น สแตนเลส ควรอยู่มุมห้อง
G	ก็อกน้ำล้างพื้นควรใช้แบบก้านปัด

หมายเหตุ – จุดที่มีการจ่ายน้ำประปาต้องติดตั้ง STOP VAULE สแตนเลสทุกจุด เพื่อการซ่อมบำรุงในอนาคต
– รายละเอียดที่ระบุในแบบและตาราง เป็นเพียงตัวอย่างเพื่อให้เห็นรูปแบบโดยรวมของสุขภัณฑ์ ในการก่อสร้างจริง เจ้าของกำหนดรายละเอียด

ตารางอุปกรณ์เสริมในห้องน้ำ

เช่น ที่ใส่สบู่ ที่แขวนผ้าเช็ดตัว ควรติดตั้งหรือวางอยู่ระดับความสูงไม่ต่ำกว่า 1.20ม จากพื้น หรือจากระยะที่สามารถเอื้อมถึง ส่วนตะขอแขวนเสื้อควรอยู่ในระยะเอื้อมมือถึง สูง 1.45–1.50ม

H	ที่ใส่กระดาษชำระ (PAPER HOLDER) ให้ติดตั้งใต้หรือเหนือราวจับ โดยจัดให้สูงจากพื้นระหว่าง 0.55–1.20ม หรือตามความเหมาะสมของผู้ใช้งาน
I	ที่วางสบู่ (SOAP DISPENSER)
J	ฝักบัวสายฉีดชำระ (BIDET SPRAY) พร้อมขอแขวน ควรติดตั้งให้สูงจากพื้นระหว่าง 0.55–1.20ม
K	ราวจับสำหรับใช้กับโถสุขภัณฑ์ ติดตั้งด้านข้าง
L	ราวจับทั่วไป (ø30–40 มม) ติดตั้งเพื่อใช้ในการทรงตัว
M	ราวจับ สามารถพับเก็บได้
N	ที่นั่งอาบน้ำ ควรเลือกแบบที่สามารถโยกย้าย หรือพับเก็บได้ ติดตั้งสูงจากระดับพื้น 0.45–0.50ม หรือตามความเหมาะสม
O	อุปกรณ์ส่งสัญญาณฉุกเฉิน เป็นแบบกด หรือแบบเชือกดึง ติดตั้งระหว่างส่วนอาบน้ำกับโถสุขภัณฑ์ ติดตั้ง ที่ระดับความสูง 0.95ม และที่ระดับความสูง 0.25ม จากระดับพื้น ทั้งนี้อาจเพิ่มโทรศัพท์แบบมีสายยาว ระดับความสูง 1.20–1.80ม

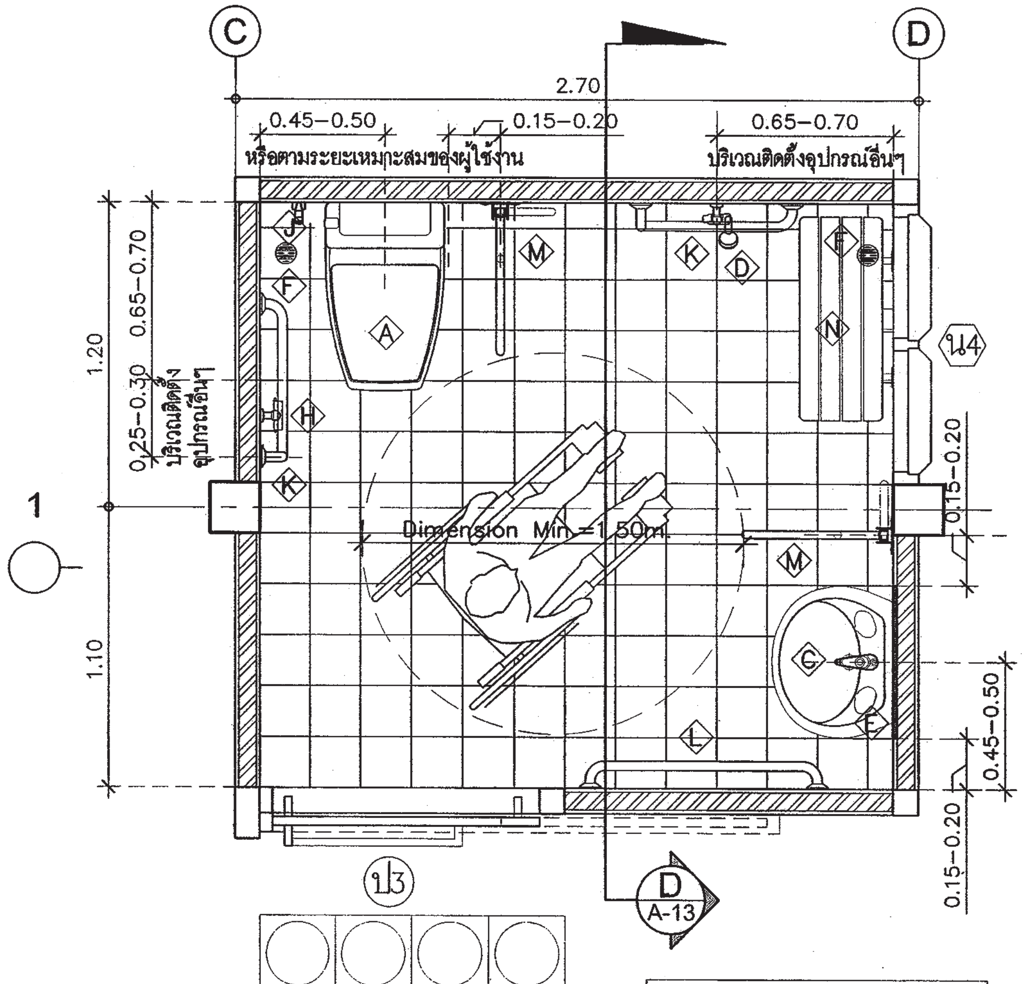

แบบขยายห้องน้ำ

มาตราส่วน 1 : 30

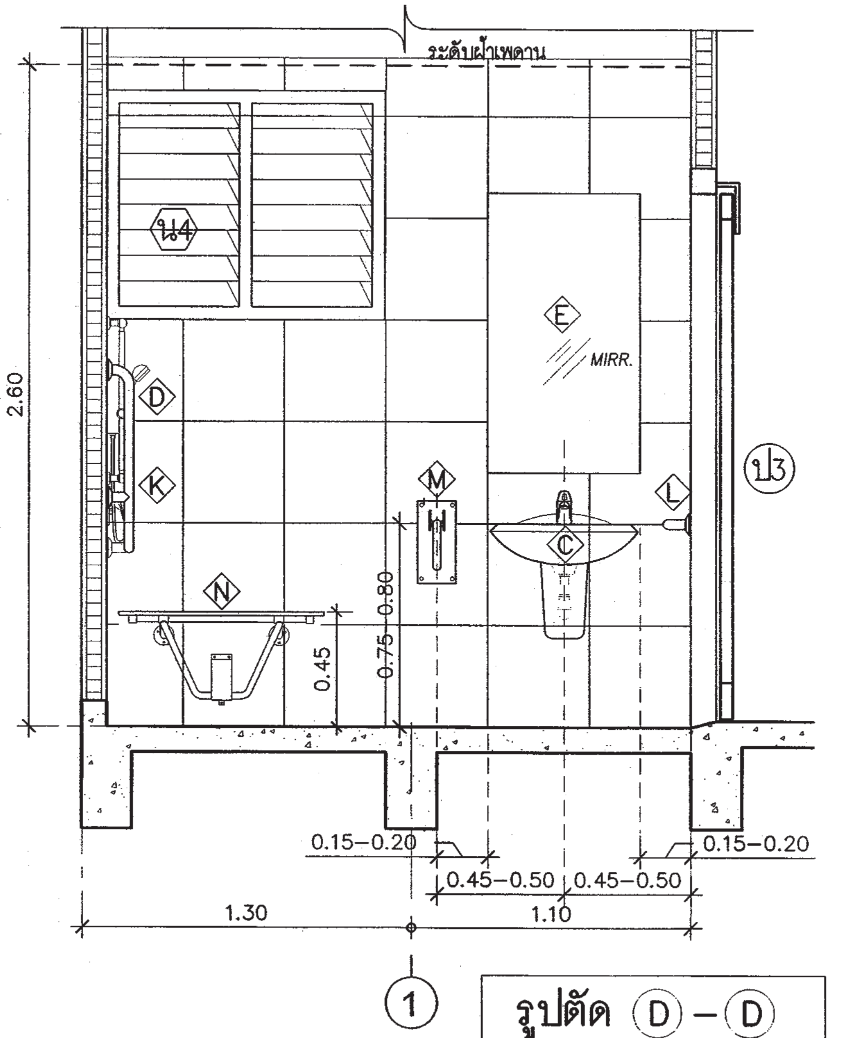

รูปตัด D – D

มาตราส่วน 1 : 30

สำนักการ โยธา
กรุงเทพมหานคร

โครงการ
แบบบ้านยิ้มเพื่อประชาชน ระยะที่ 3

ตามนโยบาย
ม.ร.ว. สุขุมพันธุ์ บริพัตร
ผู้ว่าราชการกรุงเทพมหานคร
นายจุมพล สำเภาพล
รองผู้ว่าราชการกรุงเทพมหานคร
นางนินนาท ชลิตานนท์
ปลัดกรุงเทพมหานคร

ผู้อำนวยการสำนักการโยธา	
รองผู้อำนวยการสำนักการโยธา	
นายทวีศักดิ์ เลิศประพันธ์	
ผู้อำนวยการสำนักงานออกแบบ	
นายวัชรินทร์ บรรพต	
หัวหน้ากลุ่มงานสถาปัตยกรรม	
นายสินธุ์ชัย บุญปักษ์	
หัวหน้ากลุ่มงานวิศวกรรม	
นายอริยะ เมฆะกูล	
สถาปนิก	
นายปรีดิท มีมาก	สสถ. 2415
นส.สุมนมาลย์ กาญจนะ	สสถ. 2221
วิศวกรโครงสร้าง	
นายดิชา คงศรี	สย. 5244
วิศวกรไฟฟ้า	
นายจรุญ มาสุขใจ	ภฟก. 2457
วิศวกรสุขาภิบาล	
นายจีระสิทธิ์ ทิมสถิตย์	สย. 8489
วิศวกรเครื่องกล	
นายช่างเขียนแบบ	
นายณัฐพงศ์ ณรงค์เบญญาสุทธ์	

แบบ บ้านพักอาศัย 1 ชั้น
แบบที่ 118
ชื่อบ้าน ยี่หุบ

เจ้าของ

สถานที่

แบบแสดง
ตารางสุขภัณฑ์ และ แบบขยายห้องน้ำ
มาตราส่วน 1:30

FILE :	เลขที่	รวม
วันที่ กรกฎาคม 2557	A–07	10
แผ่นที่ 7	รวมแผ่น 26	

รายการแก้ไขแบบ
คัดลอก ปรับปรุงจากแบบ
005 กันเกรา
แบบบ้านยิ้มเพื่อประชาชน 2 สนย.

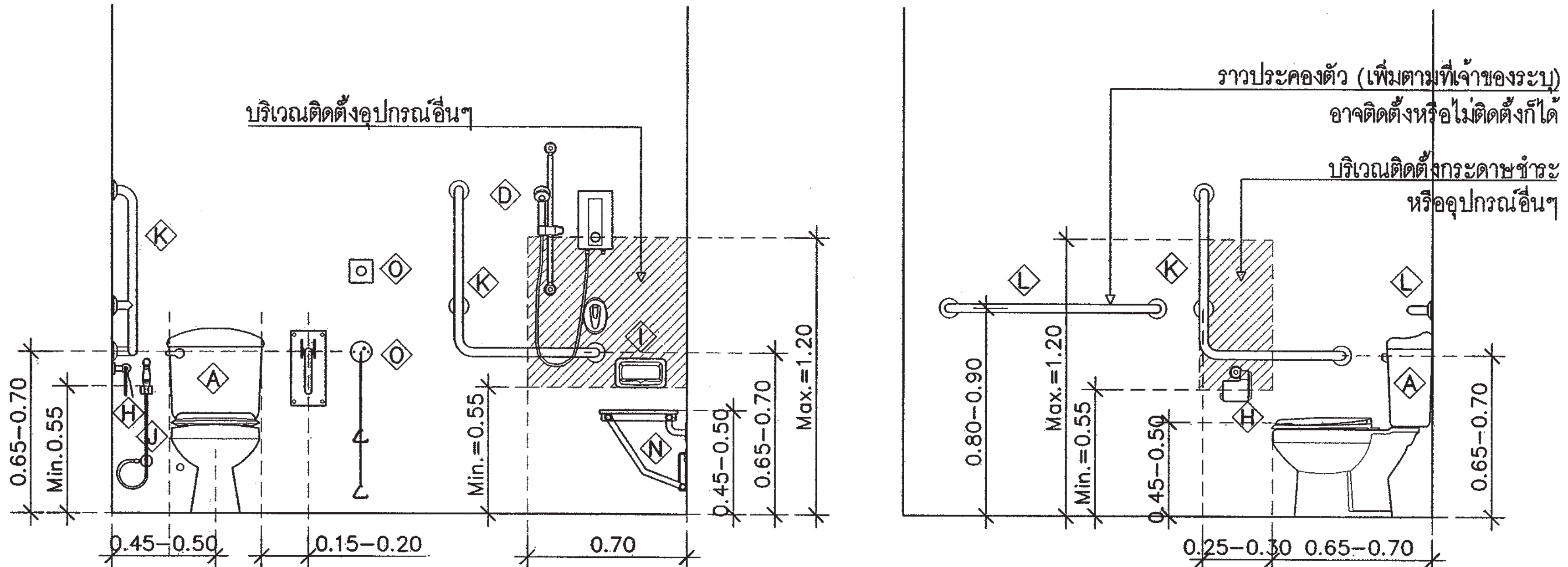

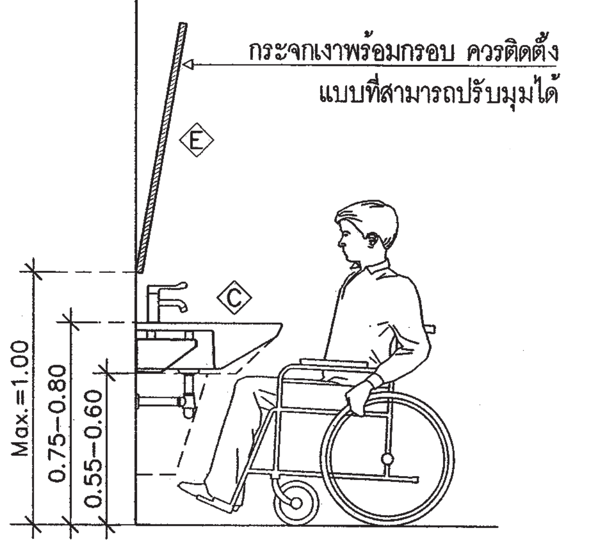

ระยะการติดตั้งสุขภัณฑ์

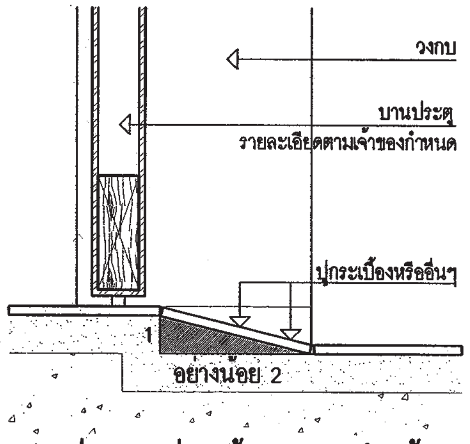

ตัวอย่างการเชื่อมพื้นลาดภายในบ้าน
เช่น พื้นประตูทางเข้า- ออกบ้าน , พื้นประตูเข้าห้องน้ำ

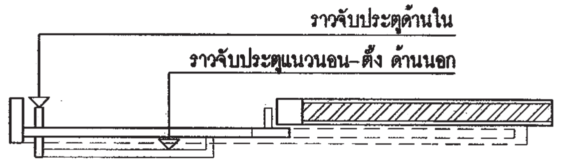

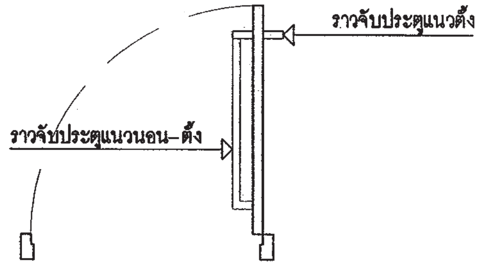

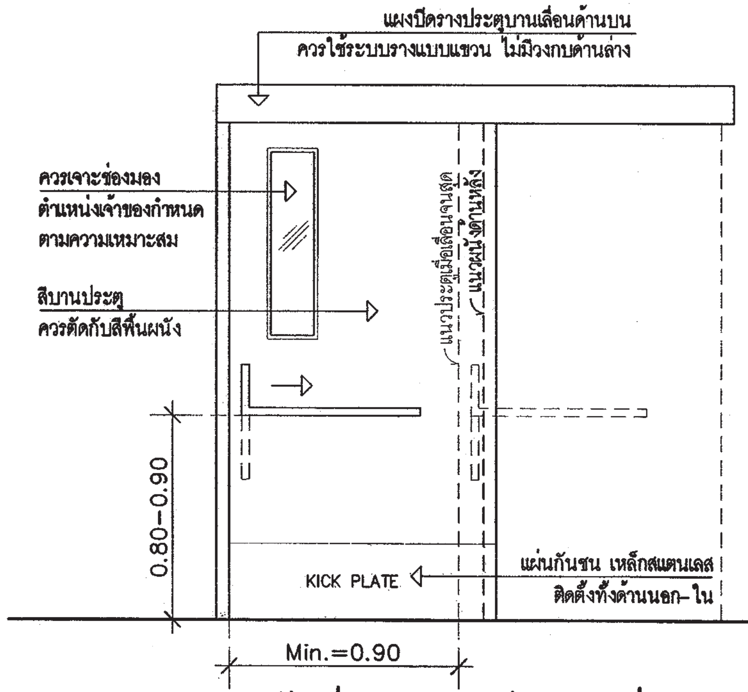

ตัวอย่างแบบขยายประตูบานเลื่อน
(แบบมีราวจับด้านนอก)

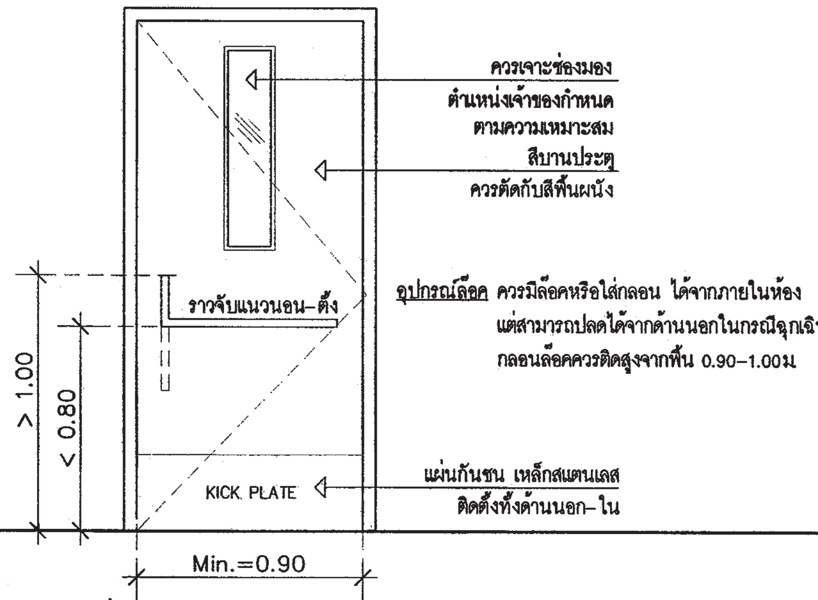

ตัวอย่างแบบขยายประตูบานเปิด
(แบบมีราวจับ)

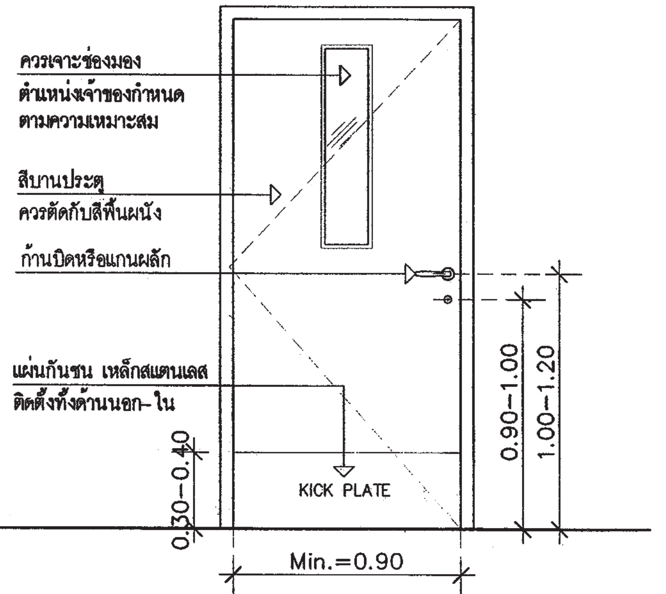

ตัวอย่างแบบขยายประตูบานเปิด
(แบบมีมือจับ)

สำนักการ โยธา
กรุงเทพมหานคร

โครงการ
แบบบ้านยิ้มเพื่อประชาชน ระยะที่ 3

ตามนโยบาย
ม.ร.ว. สุขุมพันธุ์ บริพัตร
ผู้ว่าราชการกรุงเทพมหานคร
นายจุมพล สำเภาพล
รองผู้ว่าราชการกรุงเทพมหานคร
นางนินนาท ชลิตานนท์
ปลัดกรุงเทพมหานคร

ผู้อำนวยการสำนักการโยธา	
รองผู้อำนวยการสำนักการโยธา	
นายทวีศักดิ์ เลิศประพันธ์	
ผู้อำนวยการสำนักงานออกแบบ	
นายวัชรินทร์ บรรพต	
หัวหน้ากลุ่มงานสถาปัตยกรรม	
นายสินธุ์ชัย บุญปักษ์	
หัวหน้ากลุ่มงานวิศวกรรม	
นายอริยะ เมฆะกูล	
สถาปนิก	
นายปริติท มีมาก	สสถ. 2415
นส.สุมนมาลย์ กาญจนะ	สสถ. 2221
วิศวกรโครงสร้าง	
นายดิชา คงศรี	สย. 5244
วิศวกรไฟฟ้า	
นายจรุญ มาสุขใจ	ภฟก. 2457
วิศวกรสุขาภิบาล	
นายจีระสิทธิ์ ทิมสถิตย์	สย. 8489
วิศวกรเครื่องกล	
นายช่างเขียนแบบ	
นายณัฐพงศ์ ณรงค์เบญญาสุทธ์	

แบบ บ้านพักอาศัย 1 ชั้น
แบบที่ 118
ชื่อบ้าน ยี่หุบ

เจ้าของ

สถานที่

แบบแสดง
รายละเอียดการติดตั้งสุขภัณฑ์ และประตู สำหรับงานผู้สูงอายุ

มาตราส่วน 1:30

FILE :	เลขที่	รวม
วันที่ กรกฎาคม 2557	A–08	10
แผ่นที่ 8	รวมแผ่น 26	

รายการแก้ไขแบบ
คัดลอก, ปรับปรุงจากแบบ
005 กันเกรา
แบบบ้านยิ้มเพื่อประชาชน 2 สนย.

ข้อแนะนำเบื้องต้นเกี่ยวกับงานผู้สูงอายุ และผู้ทุพพลภาพ

ข้อตกลงเบื้องต้นของแบบ

แบบดังกล่าวเป็นแบบที่แสดงถึงรายละเอียดที่เหมาะสมโดยทั่วไป สำหรับบ้านพักอาศัย ทั้งนี้ในการนำไปใช้ก่อสร้างจริง อาจตัดรายละเอียดบางส่วนที่ไม่จำเป็นออก ตามความเหมาะสมของเจ้าของบ้าน เช่น ตัดรายละเอียดด้านผู้พิการทางการมองเห็น หรือปรับขนาดลูกนอนบันไดในกรณีที่ผู้สูงอายุพักอาศัยในชั้นล่าง เป็นต้น ทั้งนี้ในส่วนของผู้พิการทางการมองเห็น จะให้รายละเอียดเฉพาะพื้นผิวต่างสัมผัสเตือน (WARNING TILE) ในจุดที่เป็นอันตรายเท่านั้น เนื่องจากที่พักอาศัย จะมีสภาพแวดล้อมที่บุคคลดังกล่าวมีความเคยชินบ้างแล้ว

ทางสัญจรภายในบ้าน ทางลาด

- ทางสัญจรตั้งแต่ทางเข้าบ้านและภายในบ้านโดยทั่วไป ควรเป็นทางเรียบ พื้นผิวไม่ลื่น ไม่มีสิ่งกีดขวาง ความกว้างไม่ควรน้อยกว่า 1.20 ม. หรือตามความเหมาะสมของบ้านพักอาศัยแต่ละหลัง แต่ส่วนที่แคบที่สุด ไม่ควรน้อยกว่า 0.90ม. ทั้งนี้ควรมีราวจับในจุดที่จำเป็นเพื่อผู้สูงอายุสามารถทรงตัว
- ในกรณีทางเดินเข้าบ้านที่ต้องมีระดับต่างกัน ทางเดินโดยรอบบ้าน ควรทำเป็นพื้นลาด ที่มีความกว้างไม่น้อยกว่า 0.90ม.ความชันไม่น้อยกว่า1:12 มีการแยกสีที่แตกต่างกันระหว่างกำแพงและแนวเชื่อมระหว่างพื้นทางลาดกับพื้นทั่วไป ให้มีชานพักหากทางลาดมีความยาวเกิน 6.00ม. และกว้างไม่น้อยกว่า 1.50ม.
- ในกรณีทางสัญจรภายในบ้านที่ต้องมีระดับต่างกัน เช่น ทางเข้าบ้าน ทางเข้าห้องน้ำ เป็นต้น ควรมีระดับที่ต่างกันไม่เกิน 2ซม. และให้ทำพื้นลาดให้เชื่อมต่อกันไม่สะดุด โดยมีอัตราส่วนความลาดเอียง อย่างน้อย 1:2

บันได ราวจับ (ในกรณีที่บ้านมิใช่บ้านชั้นเดียว)

- โดยทั่วไปควรจัดห้องนอนให้ผู้สูงอายุในชั้นล่าง เพื่อหลีกเลี่ยงการเดินขึ้น-ลงบันได แต่ในกรณีที่ยังสามารถช่วยเหลือตนเองได้ ยังไม่มีปัญหาเรื่องข้อเข่าขั้นรุนแรง และเลือกที่จะมีห้องนอนชั้นบนนั้น ต้องมีการปรับขนาดของลูกตั้ง-ลูกนอนของขั้นบันได (หรือตามที่ระบุในแบบ โดยขนาดที่ระบุในแบบดังกล่าวเป็นขนาดที่สามารถปรับได้โดยขึ้นอยู่กับสภาพ ขนาดของผู้สูงอายุ ทั้งนี้ความกว้างของบันไดไม่ควรเกิน 90ซม. ลูกตั้งสูงระหว่าง 12-15ซม. ลูกนอนกว้างระหว่าง 28-35ซม.)
- ราวจับบันได ควรติดตั้งทั้งสองข้าง มีลักษณะกลม เส้นผ่าศูนย์กลาง 30-40 มม. มีความสูงจากพื้นบันไดระหว่าง 80-90ซม. หากต้องการเพิ่มราวจับบันไดสำหรับเด็กให้ติดตั้งราวจับดังกล่าวในความสูงไม่เกิน 60ซม. (หรือตามแบบขยายราวจับในแบบ)
- ผิวพื้นของบันได ควรเป็นวัสดุที่ไม่ลื่น มีการแยกสีหรือทำสัญลักษณ์บริเวณจมูกบันได เพื่อสามารถมองเห็นความแตกต่างของขั้นบันไดแต่ละขั้น สำหรับผู้สูงอายุที่เริ่มมีปัญหาทางสายตาหรือการเดินขึ้น-ลงบันไดในช่วงกลางคืน
- ในกรณีที่ในบ้านพักมีผู้พิการทางสายตา นอกจากการใช้งานโดยทั่วไปที่จะมีความเคยชินกับสถานที่แล้ว ควรเพิ่มการป้องกัน โดยติดตั้งผิวพื้นบริเวณที่ห่างจากจุดเริ่มต้นของทางขึ้น-ลงบันไดยาวขนานตลอดแนวขั้นบันได ประมาณ 30-35ซม. ให้ ใช้ผิวพื้นต่างสัมผัส-ต่างสีเตือน (WARNING BLOCK) และจุดอื่นๆที่จำเป็นเพื่อป้องกันอันตราย
- ลูกตั้งบันไดห้ามเปิดเป็นช่องโล่ง (หรือทำตามแบบ)

ประตู หน้าต่าง

- โดยทั่วไป ควรติดตั้งลักษณะประตูที่เปิด-ปิดได้ง่าย ในกรณีที่เป็นรถเข็นบริเวณด้านล่างประตูควรมีแผ่นเท้ากันกระแทก (KICK PLATE)
- ประตู-หน้าต่างที่เหมาะสม คือ ควรเป็นแบบบานเลื่อน หากเป็นบานเปิดควรจัดให้อยู่ในลักษณะเปิดออกสู่ด้านนอก ตำแหน่งกลอน มือจับควรอยู่บริเวณที่ผู้สูงอายุหรือผู้นั่งรถเข็นเอื้อมถึงง่าย
- ขนาดบานประตู มีความกว้างสุทธิไม่น้อยกว่า 90ซม. ไม่แนะนำให้ติดตั้งอุปกรณ์ที่บังคับให้บานประตูปิดเองได้ เพราะอาจทำให้ประตูหนีบหรือปิดกระแทกผู้ใช้งาน
- หน้าต่าง ควรติดตั้งขอบล่างหน้าต่างให้มีความสูงจากพื้น ไม่เกิน 50ซม. เพื่อให้มองเห็นทัศนียภาพภายนอก
- อุปกรณ์ประกอบประตู-หน้าต่าง อุปกรณ์ในการเปิด-ปิด ควรเป็นชนิดก้านบิดหรือแกนผลัก หรือตามสภาพความเหมาะสมของผู้ใช้งาน
- ประตูห้องน้ำ หรือห้องนอนผู้สูงอายุ ควรล็อคหรือใส่กลอนจากด้านใน แต่สามารถปลดจากภายนอกได้ในกรณีฉุกเฉิน หรือใช้ล็อคสำหรับห้องน้ำ
- การเจาะช่องมองเป็นกระจกใส สำหรับบานประตูที่จำเป็น เพื่อจะได้มองเห็นเวลาเกิดเหตุภายในห้อง

ห้องน้ำในบ้านพักอาศัย

- โดยทั่วไปคือ โถส้วม อ่างล้างหน้า ที่อาบน้ำ และอุปกรณ์อื่นๆเสริม
- ห้องน้ำผู้ที่ใช้รถเข็น (WHEEL CHAIR) ต้องการพื้นที่หมุนตัวได้ภายในห้องน้ำโดยมีเส้นผ่าศูนย์กลางไม่น้อยกว่า 1.50ม.
- พื้นห้องน้ำควรมีระดับเสมอกับพื้นภายนอก แล้วเท Slope เข้าหารูระบายน้ำทิ้งที่พื้น หากเป็นพื้นต่างระดับ ให้ทำเป็นลักษณะพื้นลาด ความชัน 1:2 (ตามแบบขยาย) ห้ามมีธรณีประตู วัสดุปูพื้น ผิวต้องไม่ลื่น ทำความสะอาดง่าย ควรแยกให้เห็นความแตกต่างระหว่างผนังกับพื้น ในกรณีที่ผู้ใช้มีปัญหาเรื่องการมองเห็น
- เครื่องสุขภัณฑ์และองค์ประกอบ (ดูระยะโดยรวมตามแบบ)
  - โถสุขภัณฑ์ แนะนำให้ใช้แบบติดกำแพง ที่กดชักโครกควรอยู่ด้านข้าง ควรมีพนักพิงในกรณีที่ไม่สามารถทรงตัวได้ ระดับที่นั่งควรสูงจากพื้น ระหว่าง 45-50 ซม. ในกรณีที่มีการใช้งานหลายคน อาจใช้โถสุขภัณฑ์แบบธรรมดาแล้วเพิ่มเติมสิ่งอำนวยความสะดวกที่เหมาะสมกับผู้ใช้แต่ละคน ชนิดถอดได้ เช่น เบาะเสริมสำหรับผู้สูงอายุชนิดถอดได้ และชนิดถอดได้ เบาะเสริมสำหรับเด็ก ที่มีขายตามท้องตลาดทั่วไป
  - อ่างล้างมือ แนะนำให้ติดตั้งแบบที่ด้านล่างเป็นที่ว่าง เพื่อให้รถเข็นสามารถเข้าใช้งานได้ พร้อมก๊อกน้ำชนิดก้านปัดหรือก้านโยก กระจกส่องหน้า ขอบล่างไม่ควมติดตั้งสูงเกิน 1.00ม.
  - ส่วนอาบน้ำ (เฉพาะที่ไม่มีอ่างอาบน้ำ) ควรมีที่นั่งอาบน้ำที่สามารถโยกย้าย หรือพับเก็บได้ และติดตั้งราวจับไว้กับกำแพง ไม่ควรมีขอบที่พื้นในกรณีที่เป็นรถเข็น ฝักบัวที่ใช้ควรเป็นแบบปรับระดับได้
  - อุปกรณ์เสริมต่างๆ ควรติดตั้งไว้อยู่ในระดับความสูงระหว่าง 0.45- 1.20ม. หรือในระยะที่เอื้อมถึง
  - ให้ติดตั้งสัญญาณเตือนภัยระบบแสงและเสียง เป็นปุ่มกดหรือเชือกดึง และ/หรือโทรศัพท์แบบมีสายยาวอย่างน้อย 1.50ม. ใกล้กับส่วนอาบน้ำ โถส้วม อยู่ในระดับที่สะดวกในการใช้งาน สามารถเอื้อมถึงจากพื้น ทั้งนี้อาจติดตั้งไว้ 2 ตำแหน่ง (0.95ม. และ 0.25ม.)

อุปกรณ์และสิ่งอำนวยความสะดวกอื่นๆ

- มีสัญญาณฉุกเฉินอยู่บริเวณหัวเตียงนอน หรือห้องน้ำ หรือจุดต่าง ๆ ในบ้าน เพื่อให้ผู้สูงอายุสามารถกดเรียกขอความช่วยเหลือได้
- ประตูควรใช้มือจับแบบก้านโยกทั้งหมด
- ควรมีระบบตัดไฟช็อตและระบบไฟฉุกเฉิน
- พื้นผิวต่างสัมผัสเตือน บริเวณพื้นต่างระดับ บริเวณทางขึ้น-ลงบันได และอื่นๆที่จำเป็น โดยพื้นผิวดังกล่าวต้องมีความกว้าง 30ซม. มีความยาวขนานกับแนวขั้นบันได และต้องห่างจากจัดเริ่มต้นของทางขึ้น-ลงบันได 30-35ซม.
- ถังขยะ ควรเลือกสีที่ตัดกันพื้นหลังโดยรอบ เลือกใช้แบบฝาพลิก มีความสูง 70-90ซม. ตั้งอยู่ในบริเวณที่ไม่มีสิ่งกีดขวาง

ครุภัณฑ์

- ระยะและขนาดต่างๆ ควรปรับตามสภาพการใช้งานที่แท้จริง โดยจะต้องปรับให้เหมาะสมกับขนาดของร่างกายผู้ใช้
- ในกรณีที่เป็นรถเข็น โต๊ะทานข้าว โต๊ะทำงาน ควรมีความสูงระหว่าง 0.75-0.85ม. มีที่ว่างด้านล่างสำหรับสอดรถเข็นเข้าได้ ไม่น้อยกว่า 0.60ม. ลึกไม่น้อยกว่า 0.40ม. จัดสิ่งของเครื่องใช้ที่จำเป็น ให้อยู่ในระยะที่เอื้อมถึง (ภายในระยะประมาณ 0.45-1.20ม.จากพื้นห้อง)
- เคาน์เตอร์ครัว ควรมีความสูงระหว่าง 0.75-0.85ม. มีที่ว่างด้านล่างสำหรับสอดรถเข็นเข้าได้ ไม่น้อยกว่า 0.60ม. ลึกไม่น้อยกว่า 0.40ม.

ภูมิทัศน์

- ทางเดินรอบบ้านพักอาศัย ไม่ควรมีขั้นบันได ควรเลือกเป็นทางลาด ในกรณีที่เป็นรถเข็น ให้มีความชันไม่น้อยกว่า 1:12
- พืชพรรณ ควรเลือกประเภทและบริเวณที่ปลูกของพรรณไม้ที่อาจเป็นอันตรายได้ เช่น ไม้มีพิษ, ไม้ที่มีใบ ก้านกิ่ง ผล เมล็ดร่วงหล่นง่าย, ไม้ที่มีกิ่งก้านอยู่ในระดับต่ำ, ไม้มีหนาม, ไม้ที่มีแมลงรบกวน รวมถึงไม้ที่มีระบบรากตื้นมีรากโผล่พ้นผิวดิน ทำลายระบบพื้นและโครงสร้างบ้าน เป็นต้น

เอกสารอ้างอิง

1. สถาบันสถาปนิกสยาม, สมาคมสถาปนิกสยามในพระบรมราชูปถัมภ์. **คู่มือปฏิบัติวิชาชีพ การออกแบบสภาพแวดล้อมและสิ่งอำนวยความสะดวกสำหรับทุกคน (Universal Design Code Of Practice)** กรุงเทพฯ:2552.
2. **กฎกระทรวงกำหนดสิ่งอำนวยความสะดวกในอาคาร สำหรับผู้พิการหรือทุพพลภาพ และคนชรา พ.ศ. 2548.** ในราชกิจจานุเบกา ฉบับกฤษฎีกา เล่ม 122 ตอนที่ 52 ก. กรุงเทพ:2548.

สำนักการ โยธา
กรุงเทพมหานคร

โครงการ
แบบบ้านยิ้มเพื่อประชาชน ระยะที่ 3

ตามนโยบาย
ม.ร.ว. สุขุมพันธุ์ บริพัตร
ผู้ว่าราชการกรุงเทพมหานคร
นายจุมพล สำเภาพล
รองผู้ว่าราชการกรุงเทพมหานคร
นางนินนาท ชลิตานนท์
ปลัดกรุงเทพมหานคร

ผู้อำนวยการสำนักการโยธา	
รองผู้อำนวยการสำนักการโยธา	
นายทวิศักดิ์ เลิศประพันธ์	
ผู้อำนวยการสำนักงานออกแบบ	
นายวัชรินทร์ บรรพต	
หัวหน้ากลุ่มงานสถาปัตยกรรม	
นายสินธุ์ชัย บุญปักษ์	
หัวหน้ากลุ่มงานวิศวกรรม	
นายอริยะ เมฆะกูล	
สถาปนิก	
นายปรีดิท มีมาก	สสถ 2415
นส.สุมนมาลย์ กาญจนะ	สสถ 2221
วิศวกรโครงสร้าง	
นายดิชา คงศรี	สย 5244
วิศวกรไฟฟ้า	
นายจรุญ มาสุขใจ	ภฟก 2457
วิศวกรสุขาภิบาล	
นายจีระสิทธิ์ ทิมสถิตย์	สย 8489
วิศวกรเครื่องกล	
นายช่างเขียนแบบ	
นายณัฐพงศ์ ณรงค์เบญญาศุทธ์	

แบบ บ้านพักอาศัย 1 ชั้น
แบบที่ 118
ชื่อบ้าน ยี่หุบ

เจ้าของ

สถานที่

แบบแสดง
ข้อแนะนำเบื้องต้นเกี่ยวกับงานผู้สูงอายุ และผู้ทุพพลภาพ

มาตราส่วน NOSCALE

FILE :	เลขที่	รวม
วันที่ กรกฎาคม 2557	A-09	10
แผ่นที่	รวมแผ่น	
9	26	

รายการแก้ไขแบบ
คัดลอก ปรับปรุงจากแบบ
005 ก้นเกรา
แบบบ้านยิ้มเพื่อประชาชน 2 ชั้น

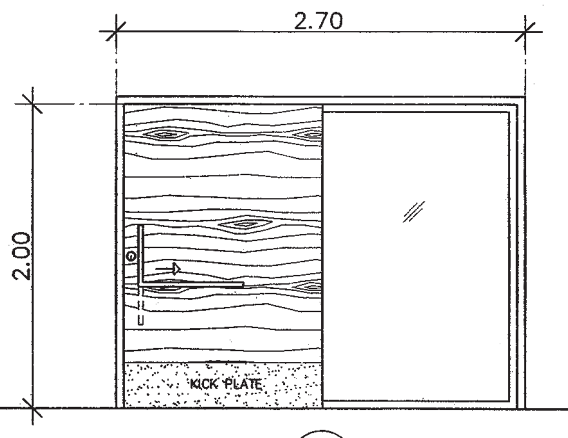

ป1

ลักษณะบาน	บานเลื่อนเดี่ยว
วงกบ	อลูมิเนียมเคลือบขาว 2"x4" หรือตามเจ้าของกำหนด
กรอบบาน	บานไม้อัด และอลูมิเนียมเคลือบขาว 2"x2"
ลูกฟัก	กระจกโฟลตใสตัดแสง หนา 6 มม. หรือตามเจ้าของกำหนด
อุปกรณ์	พร้อมอุปกรณ์บานเลื่อนครบชุด และบานเลื่อนมุ้งลวดไฟเบอร์

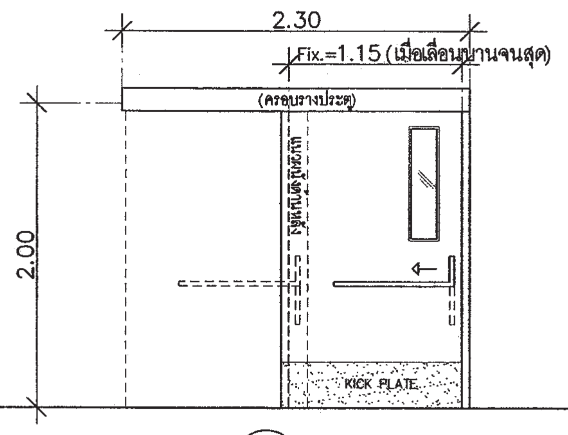

ป2

ลักษณะบาน	บานเลื่อนรางแขวนด้านบน
วงกบ	ไม้เนื้อแข็ง
กรอบบาน	บานไม้สำเร็จรูป (กำหนดโดยเจ้าของ)
ลูกฟัก	กระจกโฟลตใส หนา 6 มม.
อุปกรณ์	พร้อมอุปกรณ์ครบชุด

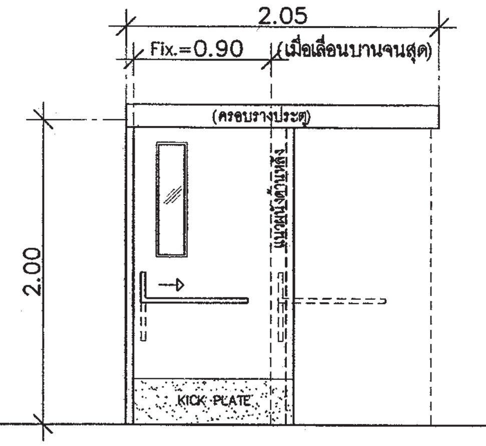

ป3

ลักษณะบาน	บานเลื่อนรางแขวนด้านบน
วงกบ	ไม้เนื้อแข็ง
กรอบบาน	บานไม้สำเร็จรูป กันความชื้น (กำหนดโดยเจ้าของ)
ลูกฟัก	กระจกโฟลตใสติดฟิล์ม หนา 6 มม. หรือกระจกฝ้า
อุปกรณ์	พร้อมอุปกรณ์ครบชุด

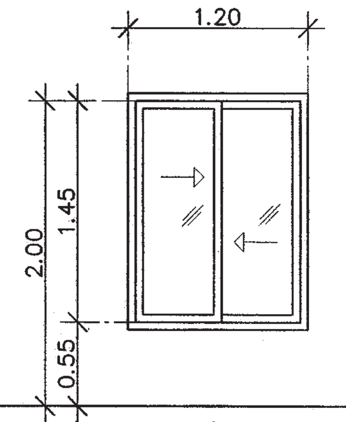

น1

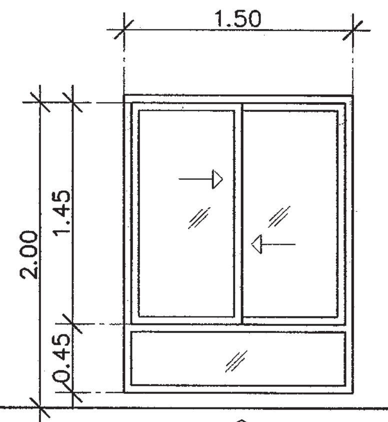

น2

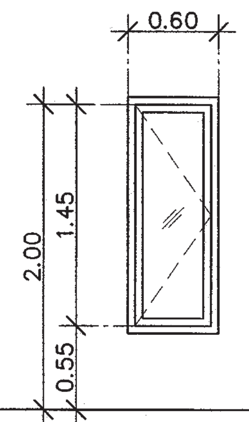

น3

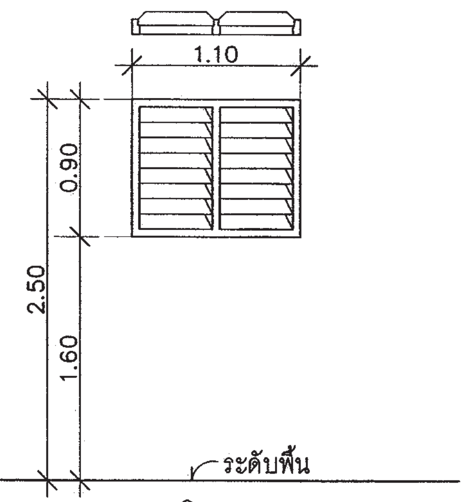

น4

ลักษณะบาน	น1 =บานเลื่อนเดี่ยว น2 = บานเลื่อนเดี่ยวด้านล่างช่องแสงติดตาย
วงกบ	อลูมิเนียมเคลือบขาว 2"x4" หรือตามเจ้าของกำหนด
กรอบบาน	อลูมิเนียมเคลือบขาว 2"x2" หรือตามเจ้าของกำหนด
ลูกฟัก	กระจกโฟลตใสตัดแสง หนา 6 มม.
อุปกรณ์	พร้อมอุปกรณ์บานเลื่อนครบชุด และบานมุ้งลวด

หมายเหตุ การติดตั้งกลอนและมือจับ ควรติดตั้งในระยะเอื้อมถึงของผู้สูงอายุ หรือความสูงไม่ควรเกิน 1.20ม. จากระดับพื้น

ลักษณะบาน	บานเปิดเดี่ยว
วงกบ	อลูมิเนียมเคลือบขาว 2"x4" หรือตามเจ้าของกำหนด
กรอบบาน	อลูมิเนียมเคลือบขาว 2"x2" หรือตามเจ้าของกำหนด
ลูกฟัก	กระจกโฟลตใสตัดแสง หนา 6 มม.
อุปกรณ์	พร้อมอุปกรณ์ครบชุด และมุ้งลวด

หมายเหตุ การติดตั้งกลอนและมือจับ ควรติดตั้งในระยะเอื้อมถึงของผู้สูงอายุ หรือความสูงไม่ควรเกิน 1.20ม. จากระดับพื้น

ลักษณะบาน	บานเกล็ดชนิดปรับมุมได้
วงกบ	เหล็กเคลือบสี หรืออลูมิเนียม
กรอบบาน	เหล็กเคลือบสี หรืออลูมิเนียม
ลูกฟัก	กระจกฝ้า หนา 6 มม.
อุปกรณ์	พร้อมอุปกรณ์ครบชุด และมุ้งลวด

แบบขยายประตู – หน้าต่าง

มาตราส่วน	1 : 50

สำนักการโยธา
กรุงเทพมหานคร

โครงการ
แบบบ้านยิ้มเพื่อประชาชน ระยะที่ 3

ตามนโยบาย
ม.ร.ว. สุขุมพันธุ์ บริพัตร
ผู้ว่าราชการกรุงเทพมหานคร
นายจุมพล สำเภาพล
รองผู้ว่าราชการกรุงเทพมหานคร
นางนินนาท ชลิตานนท์
ปลัดกรุงเทพมหานคร

ผู้อำนวยการสำนักการโยธา	
รองผู้อำนวยการสำนักการโยธา	
นายทวิศักดิ์ เลิศประพันธ์	
ผู้อำนวยการสำนักงานออกแบบ	
นายวัชรินทร์ บรรพต	
หัวหน้ากลุ่มงานสถาปัตยกรรม	
นายสินธุ์ชัย บุญปักษ์	
หัวหน้ากลุ่มงานวิศวกรรม	
นายอริยะ เมฆะกุล	
สถาปนิก	
นายปริติท มิมาก	สสถ. 2415
นส.สุมนมาลย์ กาญจนะ	สสถ. 2221
วิศวกรโครงสร้าง	
นายดิชา คงศรี	สย. 5244
วิศวกรไฟฟ้า	
นายจรุญ มาสุขใจ	ภฟก. 2457
วิศวกรสุขาภิบาล	
นายจีระสิทธิ์ ทิมสถิตย์	สย. 8489
วิศวกรเครื่องกล	
นายช่างเขียนแบบ	
นายณัฐพงศ์ ณรงค์เบญญาสุทธ์	

แบบ บ้านพักอาศัย 1 ชั้น
แบบที่ 118
ชื่อบ้าน ยี่หุบ

เจ้าของ

สถานที่

แบบแสดง
แบบขยายประตู–หน้าต่าง

มาตราส่วน 1:50

FILE :	เลขที่	รวม
วันที่ กรกฎาคม 2557	A–10	10
แผ่นที่ 10	รวมแผ่น 26	

รายการแก้ไขแบบ
คัดลอก,ปรับปรุงจากแบบ
005 กันเกรา
แบบบ้านยิ้มเพื่อประชาชน 2 สนย.

รายการประกอบแบบด้านวิศวกรรมโยธา

1. ซีเมนต์

1.1 ส่วนผสมของโครงสร้างคอนกรีตเสริมเหล็กทั้งหมดต้องใช้ PORTLAND CEMENT ประเภทที่ 1 ที่มีคุณสมบัติตามมาตรฐานผลิตภัณฑ์อุตสาหกรรมเท่านั้น

1.2 ถ้าไม่ได้ระบุเป็นอย่างอื่น ต้องมีส่วนผสมของซีเมนต์ไม่น้อยกว่า325กิโลกรัมต่อคอนกรีตลูกบาศก์เมตร

2. คอนกรีต

2.1 คอนกรีตที่ใช้สำหรับงานโครงสร้างของอาคารเช่นเสาเข็ม , ฐานราก , เสา และพื้น ฯลฯ ต้องมีกำลังอัดประลัยไม่น้อยกว่า 180ksc เมื่ออายุ 28วัน โดยทดสอบจากแท่งคอนกรีตตัวอย่างรูปทรงกระบอก 150x300มม.

2.2 ADMIXTURE ที่ใช้ต้องมีคุณสมบัติตาม ASTM หรือ BS

3. งานเหล็ก

3.1 คุณสมบัติของเหล็กเสริมคอนกรีต มีดังนี้

ขนาดเหล็กเสริม mm.	ชั้นคุณภาพ	มาตรฐาน	หมายเหตุ
RB6 , RB9 DB12 ขึ้นไป	SR-24 SD-40	มอก. 20-2543 มอก. 24-2548	

3.2 เหล็กรูปพรรณ , เหล็กกลวงสำหรับก่อสร้าง

3.2.1 เหล็กรูปพรรณที่จะใช้ต้องมีคุณสมบัติตาม มอก. 1227-2539 , มอก. 1228-2549 หรือ JIS เหล็กกลวงที่ใช้ต้องมีคุณสมบัติตาม มอก. 107-2533 หรือ JIS และเหล็กรูปพรรณเชื่อมประกอบจะต้องมีคุณสมบัติตาม มอก. 1303-2538

3.2.2 เหล็กรูปพรรณทั้งหมดต้องเป็นของใหม่ ไม่เคยใช้งานมาก่อน ตรงไม่บิดเบี้ยว ไม่มีรอยตำหนิ ไม่มีสนิมกร่อน ไม่เปื้อนสี หรือน้ำมัน

3.2.3 การต่อเหล็กรูปพรรณ ถ้าไม่จำเป็นจริงๆแล้วห้ามต่อ ในกรณีที่มีการต่อเหล็ก รอยต่อของเหล็กต้องมีกำลังมากกว่าหรือเท่ากับเหล็กที่ไม่มีรอยต่อ การต่อให้ต่อจุดเดียวเท่านั้น และการต่อให้เป็นไปตามมาตรฐาน AISC

3.2.4 การประกอบการติดตั้ง ให้ดำเนินการตามมาตรฐาน AISC หรือตามมาตรฐานสำหรับอาคารเหล็กรูปพรรณของ วสท. ที่ 1015-40

3.2.5 ผู้รับจ้างจะต้องทำ ค้ำยัน ยึดโครง ให้เพียงพอเพื่อยึดโครงสร้างให้แน่นหนาอยู่ในแนวและตำแหน่งที่ต้องการ

3.2.6 องค์อาคารที่วางทาบหรือต่อเชื่อมจะต้องวางให้แนบสนิทเต็มหน้า

3.2.7 การเชื่อมต่อทั้งหมดให้ใช้วิธีเชื่อมด้วยไฟฟ้าการ (ELECTRLC ARC WELDING) โดยตลอดผิวหน้าสัมผัสการเชื่อมให้เป็นไปตามมาตรฐาน AWS ขนาดของรอยเชื่อมต้องไม่น้อยกว่าความหนาของแผ่นเหล็ก

3.2.8 ถ้าไม่ได้กำหนดให้เป็นอย่างอื่น รอยต่อระหว่างชิ้นส่วนเหล็กต่างๆ ให้ใช้วิธีเชื่อมตะเข็บตลอดแนวชน

3.2.9 ผิวหน้าที่จะทำการเชื่อม ต้องสะอาดปราศจากสะเก็ดร่อน สนิมกรัน ไขมัน สี หรือสิ่งแปลกปลอมอื่นใด

3.2.10 ลวดเชื่อมต้องมีคุณสมบัติตาม มอก. หรือ AWS หรือ AISC

3.2.11 ให้ทาด้วยสีกันสนิมไม่น้อยกว่า 2 ชั้น คุณภาพเทียบเท่า RUST O-LEAM , JOTAN , SIKKENS

4. เสาเข็ม

4.1 เสาเข็มคอนกรีตอัดแรง เป็นเสาเข็มของ MP , GPS , GEL , CPM , T-COM หรือเทียบเท่า หรือเสาเข็มเจาะ(ตามแบบแสดง)

- เสาเข็มคอนกรีตอัดแรง ขนาด ⊙-0.15x0.15ม.
- เสาเข็มคอนกรีตอัดแรง ขนาด I-0.18x0.18ม.พื้นที่หน้าตัดไม่น้อยกว่า 253 ตร.ซม.
- เสาเข็มคอนกรีตอัดแรง ขนาด I-0.22x0.22ม.พื้นที่หน้าตัดไม่น้อยกว่า 351 ตร.ซม.
- เสาเข็มคอนกรีตอัดแรง ขนาด I-0.26x0.26ม.พื้นที่หน้าตัดไม่น้อยกว่า 455 ตร.ซม.
- เสาเข็มเจาะ ขนาด ∅ 0.35 ม.

4.2 กำลังรับน้ำหนักบรรทุกและความยาวเสาเข็มให้พิจารณาตามแบบรายละเอียด โดยความยาวเสาเข็มที่แท้จริง ณ ตำแหน่งที่ตั้งโครงการ อาจมีการเปลี่ยนแปลง แต่ทั้งนี้ให้กำหนดและตรวจสอบอีกครั้งโดยวิศวกรผู้ควบคุมงาน โดยเสาเข็มจะต้องมีกำลังรับน้ำหนักบรรทุกได้ไม่น้อยกว่าที่กำหนดตามแบบ

5. ระบบกันซึม

5.1 รายละเอียดและคุณสมบัติ

ส่วนของอาคาร	ชนิดและผลิตภัณฑ์	ผลิตภัณฑ์คุณภาพเทียบเท่า
- หลังคา ค.ส.ล. - ห้องน้ำ	น้ำยาเคมีแบบกันซึม	BRUSHBOND ของ FOSROC LANKO 225 ของ DAVCO

6. ทั่วไปและการเตรียมงาน

6.1 รายการประกอบแบบอื่นใดที่ไม่ได้กำหนดไว้ให้ถือปฏิบัติตาม "บทกำหนดทั่วไปสำหรับการก่อสร้างอาคารคอนกรีตเสริมเหล็กของ วสท." เป็นเกณฑ์

6.2 เนื่องจากคุณสมบัติของดินในกรุงเทพมหานคร แต่ละพื้นที่เขตมีความแตกต่างกันในด้านความสามารถในการรับน้ำหนักบรรทุกและมีระดับความลึกของชั้นทรายที่แตกต่างกัน ฉะนั้นก่อนทำการก่อสร้างเจ้าของอาคารและผู้รับจ้างต้องตรวจสอบความเหมาะสมของความยาวเสาเข็ม เพื่อให้มีค่าการรับน้ำหนักบรรทุกของเสาเข็มได้ไม่น้อยกว่าแบบที่กำหนดไว้

6.3 หากมีอุปสรรคในการเข้าพื้นที่ก่อสร้าง อันจะทำให้เกิดผลกระทบความเดือดร้อนรำคาญ และเกิดความเสียหายจากการใช้เสาเข็มตอกกับอาคารข้างเคียง ให้สามารถใช้เสาเข็มเจาะเทียบเคียงความสามารถในการรับน้ำหนักบรรทุกได้

สำนักการ โยธา
กรุงเทพมหานคร

โครงการ
แบบบ้านยิ้มเพื่อประชาชน ระยะที่ 3

ตามนโยบาย
ม.ร.ว. สุขุมพันธุ์ บริพัตร
ผู้ว่าราชการกรุงเทพมหานคร
นายจุมพล สำเภาพล
รองผู้ว่าราชการกรุงเทพมหานคร
นางนินนาท ชลิตานนท์
ปลัดกรุงเทพมหานคร

ผู้อำนวยการสำนักการโยธา
รองผู้อำนวยการสำนักการโยธา
นายทวีศักดิ์ เลิศประพันธ์
ผู้อำนวยการสำนักงานออกแบบ
นายวัชรินทร์ บรรจง
หัวหน้ากลุ่มงานสถาปัตยกรรม
นายสันธุ์ชัย บุญปักษ์
หัวหน้ากลุ่มงานวิศวกรรม
นายธีระ เมฆะกูล
สถาปนิก
นายปรีดิท มีมาก สสถ 2415
นางสุมนมาลย์ กาญจนะ ส-สถ 2221
วิศวกรโครงสร้าง
นายพีรา คงศรี สย 5244
วิศวกรไฟฟ้า
นายจรูญ มาสุขใจ ภฟก.2457
วิศวกรสุขาภิบาล
นายธีระสิทธิ์ ทินสถิตย์ สย 8489
วิศวกรเครื่องกล
นายช่างเขียนแบบ
นายอุทร บุรณแสน

แบบ บ้านพักอาศัย 1 ชั้น
แบบที่ 118
ชื่อบ้าน ชี่หุบ
เจ้าของ
สถานที่

แบบแสดง
รายการประกอบแบบโครงสร้าง

มาตราส่วน 1:75

FILE :	เลขที่	รวม
วันที่	S-01	9
แผ่นที่ 11		รวมแผ่น 26

รายการแก้ไขแบบ

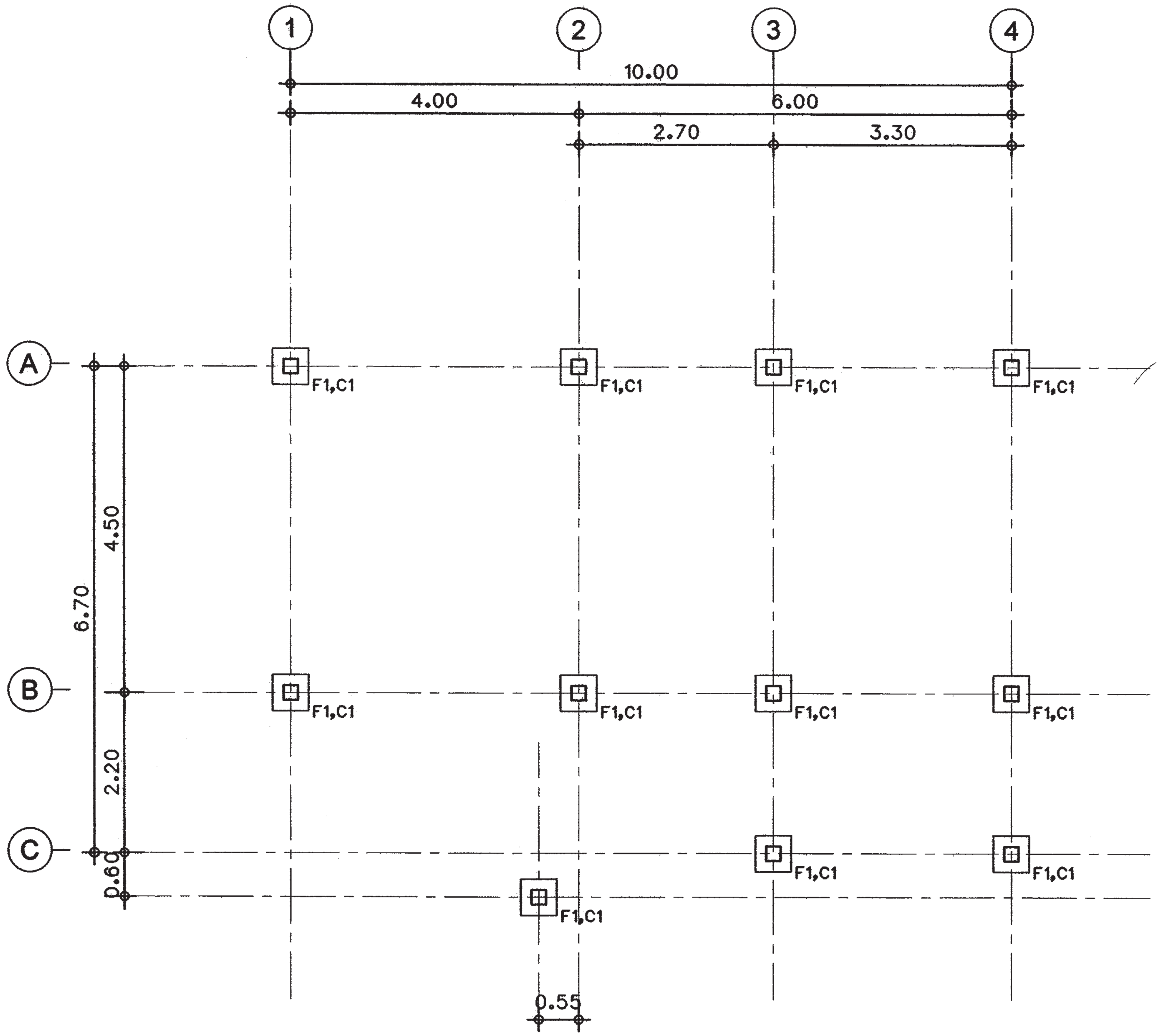

แปลนฐานราก-เสาตอม่อ

มาตราส่วน 1:75

สำนักการโยธา
กรุงเทพมหานคร

โครงการ
แบบบ้านยิ้มเพื่อประชาชน ระยะที่ 3

ตามนโยบาย
ม.ร.ว. สุขุมพันธุ์ บริพัตร
ผู้ว่าราชการกรุงเทพมหานคร
นายจุมพล สำเภาพล
รองผู้ว่าราชการกรุงเทพมหานคร
นางนินนาท ชลิตานนท์
ปลัดกรุงเทพมหานคร

ผู้อำนวยการสำนักการโยธา

รองผู้อำนวยการสำนักการโยธา
นายทวีศักดิ์ เลิศประพันธ์
ผู้อำนวยการสำนักงานออกแบบ
นายวัชรินทร์ บรรพต
หัวหน้ากลุ่มงานสถาปัตยกรรม
นายสินธุ์ชัย บุญบึกษ์
หัวหน้ากลุ่มงานวิศวกรรม
นายอริยะ เมฆะกูล

สถาปนิก
นายปรีดิท มีมาก สสถ. 2415
นาสุมนมาลย์ กาญจนะ ส-สถ 222
วิศวกรโครงสร้าง
นายศิรา คงศรี สย. 5244
วิศวกรไฟฟ้า
นายจรูญ มาสุขใจ ภฟก.2457
วิศวกรสุขาภิบาล
นายจิระสิทธิ์ ทิมสถิตย์ สย. 8489
วิศวกรเครื่องกล

นายช่างเขียนแบบ
นายอุทร บูรณเสน

แบบ บ้านพักอาศัย 1 ชั้น
แบบที่ 118
ชื่อบ้าน ยี่หุบ
เจ้าของ

สถานที่

แบบแสดง
แปลนฐานราก-เสาตอม่อ
มาตราส่วน 1:75

FILE :	เลขที่	รวม
วันที่	S-02	9
แผ่นที่ 12	รวมแผ่น 26	

รายการแก้ไขแบบ

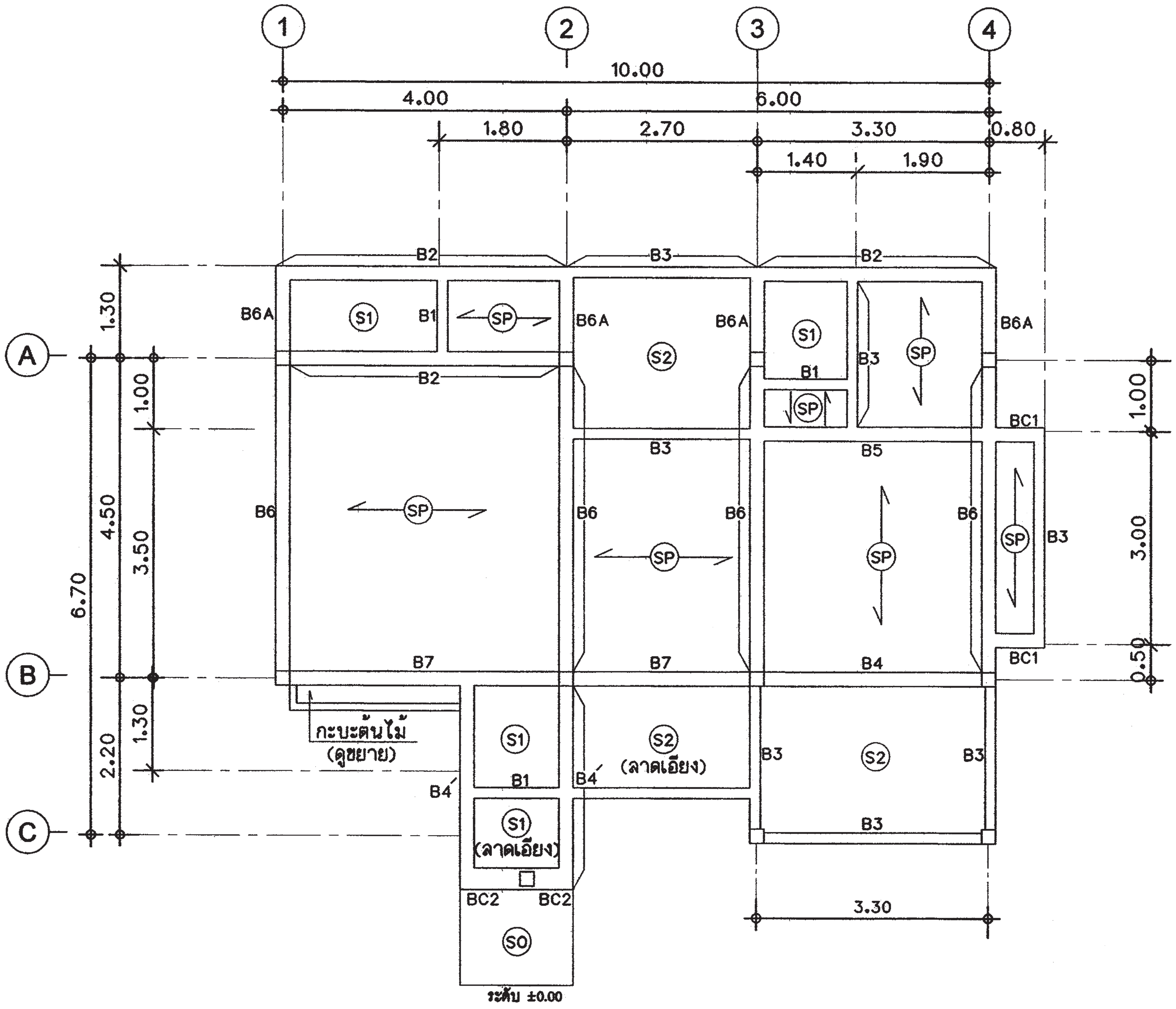

แปลนเสา-คาน-พื้น ชั้นล่าง

มาตราส่วน 1:75

สำนักการ โยธา
กรุงเทพมหานคร

โครงการ
แบบบ้านยิ้มเพื่อประชาชน ระยะที่ 3

ตามนโยบาย
ม.ร.ว. สุขุมพันธุ์ บริพัตร
ผู้ว่าราชการกรุงเทพมหานคร
นายจุมพล สำเภาพล
รองผู้ว่าราชการกรุงเทพมหานคร
นางนินนาท ชลิตานนท์
ปลัดกรุงเทพมหานคร

ผู้อำนวยการสำนักการโยธา	
รองผู้อำนวยการสำนักการโยธา	
นายทวีศักดิ์ เลิศประพันธ์	
ผู้อำนวยการสำนักงานออกแบบ	
นายวัชรินทร์ บรรพต	
หัวหน้ากลุ่มงานสถาปัตยกรรม	
นายสินธุชัย บุญปักษ์	
หัวหน้ากลุ่มงานวิศวกรรม	
นายอริยะ เมฆะกูล	
สถาปนิก	
นายปริดิท มิมาก สสถ. 2415	
นางสุมนมาลย์ กาญจนะ ส-สถ 2221	
วิศวกรโครงสร้าง	
นายดิษา คงศรี สย. 5244	
วิศวกรไฟฟ้า	
นายจรูญ มาสุขใจ ภฟก.2457	
วิศวกรสุขาภิบาล	
นายจีระสิทธิ์ ทิมสถิตย์ สย. 8489	
วิศวกรเครื่องกล	
นายช่างเขียนแบบ	
นายอุทร บูรณแสน	

แบบ **บ้านพักอาศัย 1 ชั้น**
แบบที่ 118
ชื่อบ้าน **ยี่หุบ**

เจ้าของ

สถานที่

แบบแสดง
แปลนเสา-คาน-พื้น ชั้นล่าง

มาตราส่วน	1:75

FILE :	เลขที่	รวม
วันที่	S-03	9
แผ่นที่ 13	รวมแผ่น 26	

รายการแก้ไขแบบ

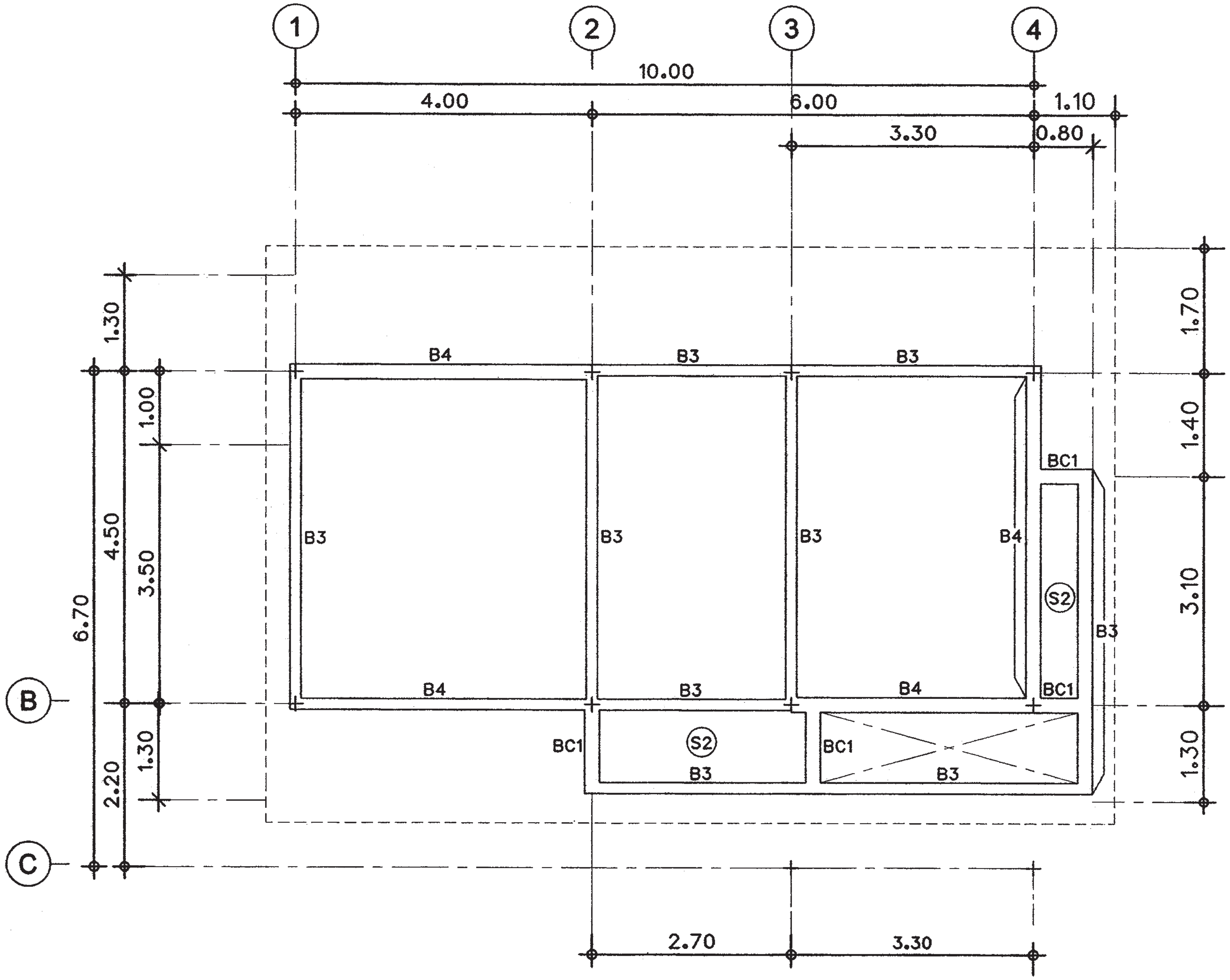

แปลนคานหลังคา

มาตราส่วน 1:75

สำนักการ โยธา
กรุงเทพมหานคร

โครงการ
แบบบ้านยิ้มเพื่อประชาชน ระยะที่ 3

ตามนโยบาย
ม.ร.ว. สุขุมพันธุ์ บริพัตร
ผู้ว่าราชการกรุงเทพมหานคร
นายจุมพล สำเภาพล
รองผู้ว่าราชการกรุงเทพมหานคร
นางนินนาท ชลิตานนท์
ปลัดกรุงเทพมหานคร

ผู้อำนวยการสำนักการโยธา

รองผู้อำนวยการสำนักการโยธา
นายทวีศักดิ์ เลิศประพันธ์
ผู้อำนวยการสำนักงานออกแบบ
นายวัชรินทร์ บรรพต
หัวหน้ากลุ่มงานสถาปัตยกรรม
นายสินธุ์ชัย บุญบักษ์
หัวหน้ากลุ่มงานวิศวกรรม
นายอริยะ เมฆะกูล

สถาปนิก
นายปรีดิท มีมาก สสถ. 2415
นาสุมนมาลย์ กาญจนะ ส-สถ 2221
วิศวกรโครงสร้าง
นายดิรา คงศรี สย. 5244
วิศวกรไฟฟ้า
นายจรูญ มาสุขใจ ภฟก.2457
วิศวกรสุขาภิบาล
นายจิระสิทธิ์ ทิมสถิตย์ สย. 8489
วิศวกรเครื่องกล

นายช่างเขียนแบบ
นายอุทร บุรณเสน

แบบ บ้านพักอาศัย 1 ชั้น
แบบที่ 118
ชื่อบ้าน อี่หุบ

เจ้าของ

สถานที่

แบบแสดง
แปลนคานหลังคา

มาตราส่วน 1:75

FILE :	เลขที่	รวม
วันที่	S-04	9
แผ่นที่ 14	รวมแผ่น 26	

รายการแก้ไขแบบ

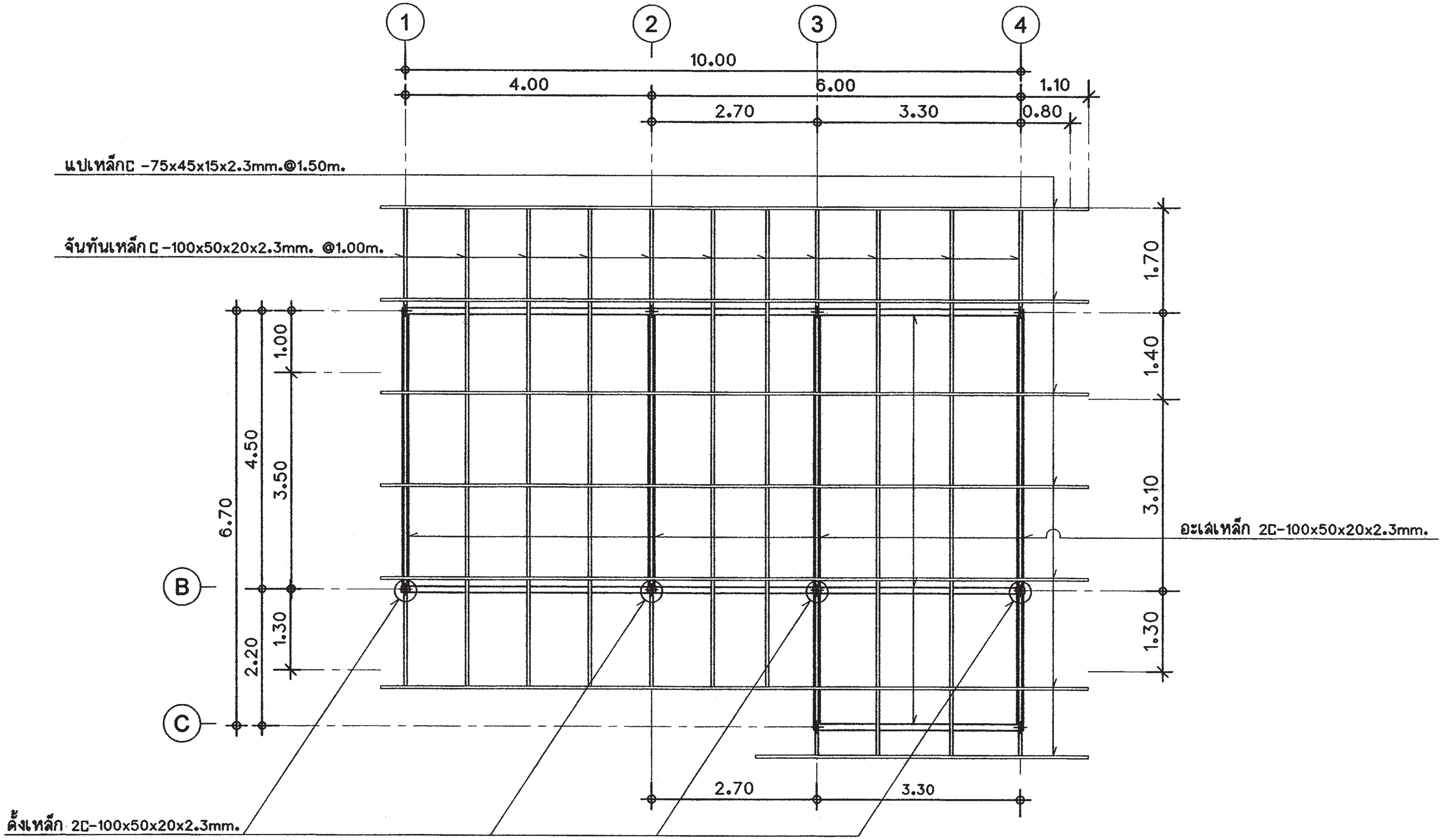

แปลนโครงหลังคา

มาตราส่วน 1:75

สำนักการ โยธา
กรุงเทพมหานคร

โครงการ
แบบบ้านยิ้มเพื่อประชาชน ระยะที่ 3

ตามนโยบาย
ม.ร.ว. สุขุมพันธุ์ บริพัตร
ผู้ว่าราชการกรุงเทพมหานคร
นายจุมพล สำเภาพล
รองผู้ว่าราชการกรุงเทพมหานคร
นางนินนาท ชลิตานนท์
ปลัดกรุงเทพมหานคร

ผู้อำนวยการสำนักการโยธา	
รองผู้อำนวยการสำนักการโยธา	
นายทวีศักดิ์ เลิศประพันธ์	
ผู้อำนวยการสำนักงานออกแบบ	
นายวัชรินทร์ บรรพต	
หัวหน้ากลุ่มงานสถาปัตยกรรม	
นายสินธุ์ชัย บุญปักษ์	
หัวหน้ากลุ่มงานวิศวกรรม	
นายอริยะ เมฆะกูล	
สถาปนิก	
นายปรีดิท มีมาก สสถ. 2415	
นาสุมนมาลย์ กาญจนะ ส-สถ.2221	
วิศวกรโครงสร้าง	
นายดิชา คงศรี สย. 5244	
วิศวกรไฟฟ้า	
นายจรูญ มาสุขใจ ภฟก.2457	
วิศวกรสุขาภิบาล	
นายจิระสิทธิ์ ทิมสถิตย์ สย. 8489	
วิศวกรเครื่องกล	
นายช่างเขียนแบบ	
นายอุทร บูรณแสน	

แบบ บ้านพักอาศัย 1 ชั้น
แบบที่ 118
ชื่อบ้าน อี่หุบ
เจ้าของ
สถานที่

แบบแสดง
แปลนโครงหลังคา
มาตราส่วน 1:75

FILE :	เลขที่	รวม
วันที่	S-05	9
แผ่นที่ 15	รวมแผ่น 26	

รายการแก้ไขแบบ

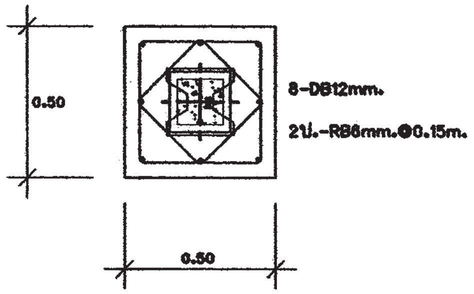

ขยายแปลน F1

มาตราส่วน 1:25

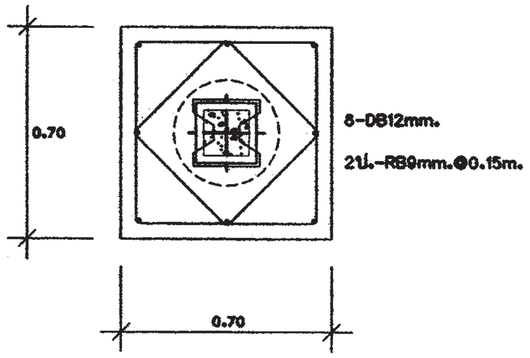

ขยายแปลน F1A

มาตราส่วน 1:25

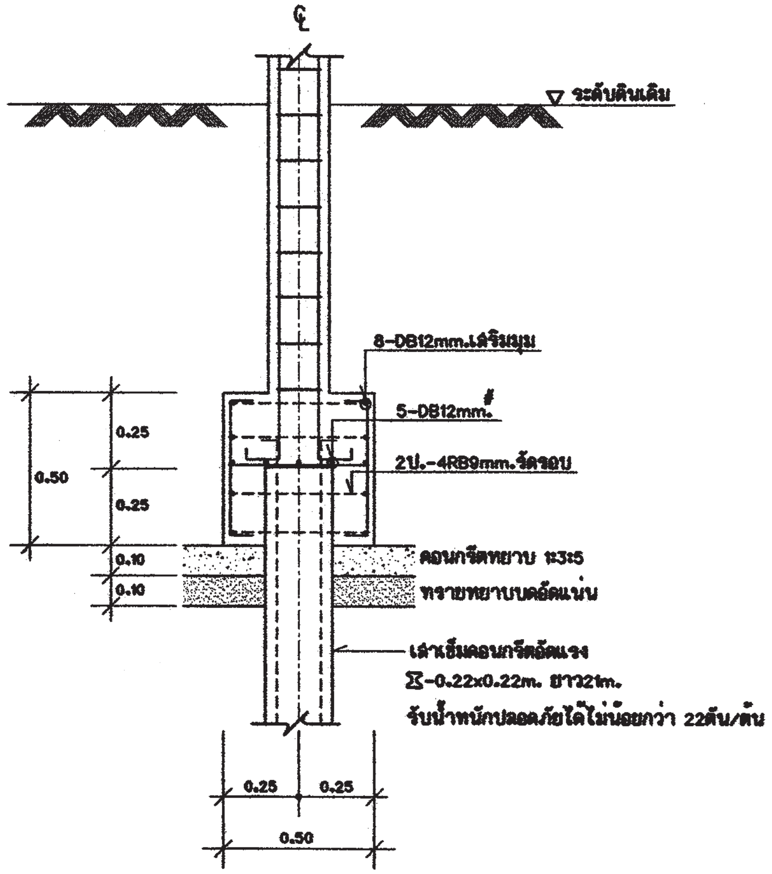

ขยายรูปตัด F1

มาตราส่วน 1:25

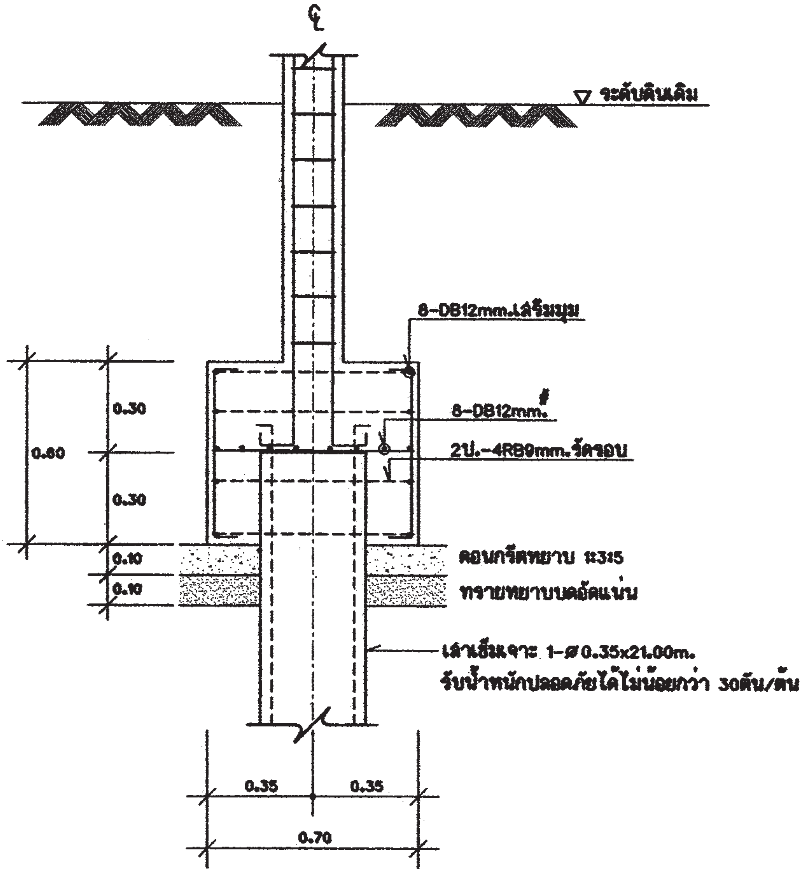

ขยายรูปตัด F1A

มาตราส่วน 1:25

สำนักการ โยธา
กรุงเทพมหานคร

โครงการ
แบบบ้านยิ้มเพื่อประชาชน ระยะที่ 3

ตามนโยบาย
ม.ร.ว. สุขุมพันธุ์ บริพัตร
ผู้ว่าราชการกรุงเทพมหานคร
นายจุมพล สำเภาพล
รองผู้ว่าราชการกรุงเทพมหานคร
นางนินนาท ชลิตานนท์
ปลัดกรุงเทพมหานคร

ผู้อำนวยการสำนักการโยธา	
รองผู้อำนวยการสำนักการโยธา	
นายทวีศักดิ์ เลิศประพันธ์	
ผู้อำนวยการสำนักงานออกแบบ	
นายวัชรินทร์ บรรพต	
หัวหน้ากลุ่มงานสถาปัตยกรรม	
นายสินธุ์ชัย บุญปักษ์	
หัวหน้ากลุ่มงานวิศวกรรม	
นายอริยะ เมฆะกูล	
สถาปนิก	
นายปริสิท มีมาก สสถ. 2415	
นาสุมนมาลย์ กาญจนะ ส-สถ2221	
วิศวกรโครงสร้าง	
นายศิรา คงศรี สย. 5244	
วิศวกรไฟฟ้า	
นายจรูญ มาสุขใจ ภฟก.2457	
วิศวกรสุขาภิบาล	
นายจีระสิทธิ์ ทินสถิตย์ สย. 8489	
วิศวกรเครื่องกล	
นายช่างเขียนแบบ	
นายอุทร บูรณแสน	

แบบ บ้านพักอาศัย 1 ชั้น
แบบที่ 118
ชื่อบ้าน อี่หุบ

เจ้าของ

สถานที่

แบบแสดง
ขยายโครงสร้าง

มาตราส่วน 1:25

FILE :	เลขที่	รวม
วันที่	S-06	9
แผ่นที่	รวมแผ่น	
16	26	

รายการแก้ไขแบบ

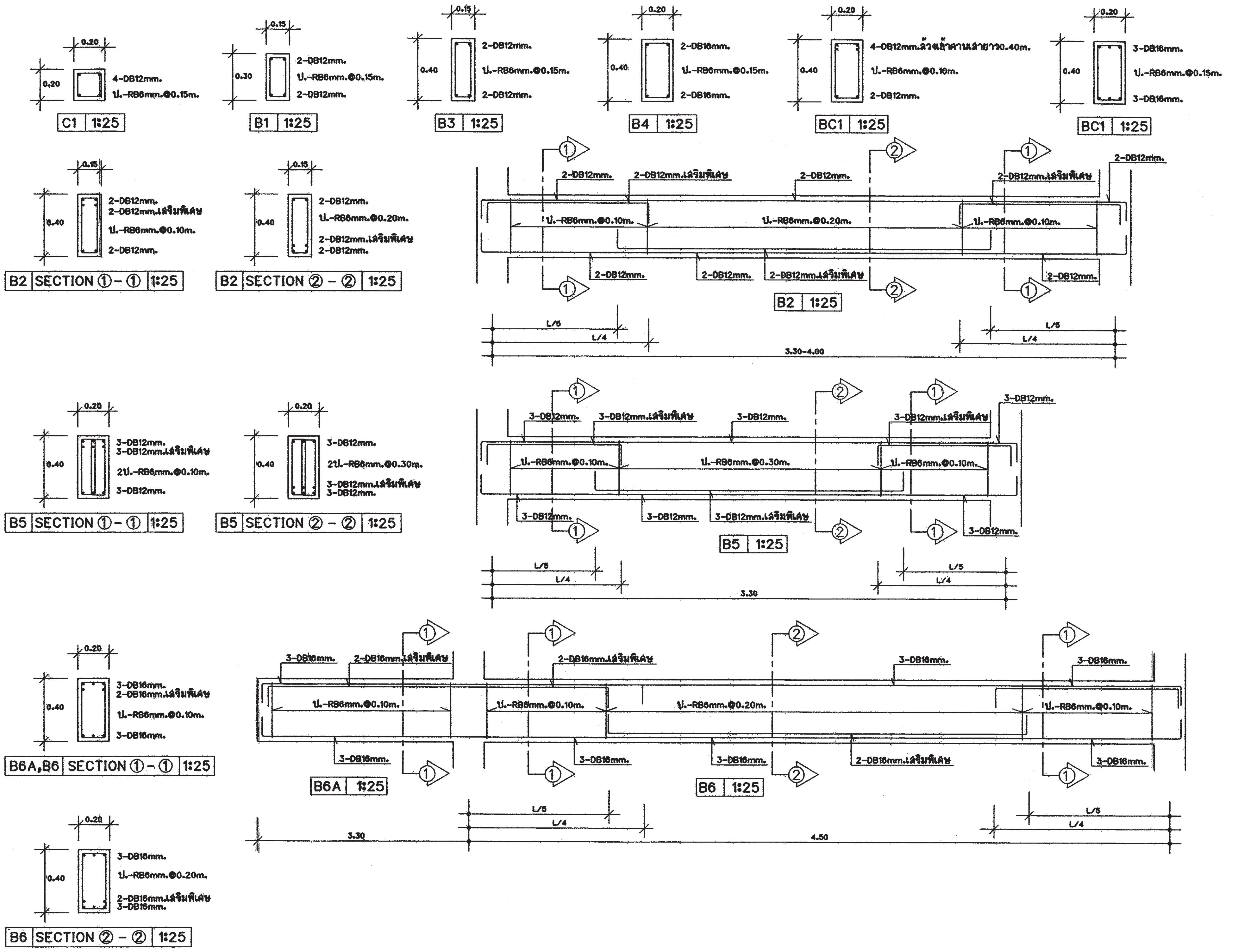

สำนักการ โยธา
กรุงเทพมหานคร

โครงการ
แบบบ้านยิ้มเพื่อประชาชน ระยะที่ 3

ตามนโยบาย
ม.ร.ว. สุขุมพันธุ์ บริพัตร
ผู้ว่าราชการกรุงเทพมหานคร
นายจุมพล สำเภาพล
รองผู้ว่าราชการกรุงเทพมหานคร
นางนินนาท ชลิตานนท์
ปลัดกรุงเทพมหานคร

ผู้อำนวยการสำนักการโยธา
รองผู้อำนวยการสำนักการโยธา
นายทวีศักดิ์ เลิศประพันธ์
ผู้อำนวยการสำนักงานออกแบบ
นายวัชรินทร์ บรรพต
หัวหน้ากลุ่มงานสถาปัตยกรรม
นายสินธุ์ชัย บุญปักษ์
หัวหน้ากลุ่มงานวิศวกรรม
นายอริยะ เมฆะกุล
สถาปนิก
นายปรีดิท มีมาก สสถ. 2415
นางสุมนมาลย์ กาญจนะ ส-สถ2221
วิศวกรโครงสร้าง
นายดิรา คงศรี สย 5244
วิศวกรไฟฟ้า
นายจรูญ มาสุขใจ ภฟก2457
วิศวกรสุขาภิบาล
นายจิระสิทธิ์ ทิมสถิตย์ สย 8489
วิศวกรเครื่องกล
นายช่างเขียนแบบ
นายอุทร บูรณแสน

แบบ บ้านพักอาศัย 1 ชั้น
แบบที่ 118
ชื่อบ้าน ยี่หุบ

เจ้าของ

สถานที่

แบบแสดง
ขยายโครงสร้าง

มาตราส่วน 1:25

FILE :	แผ่นที่	รวม
วันที่	S-07	9

แผ่นที่	รวมแผ่น
17	26

รายการแก้ไขแบบ

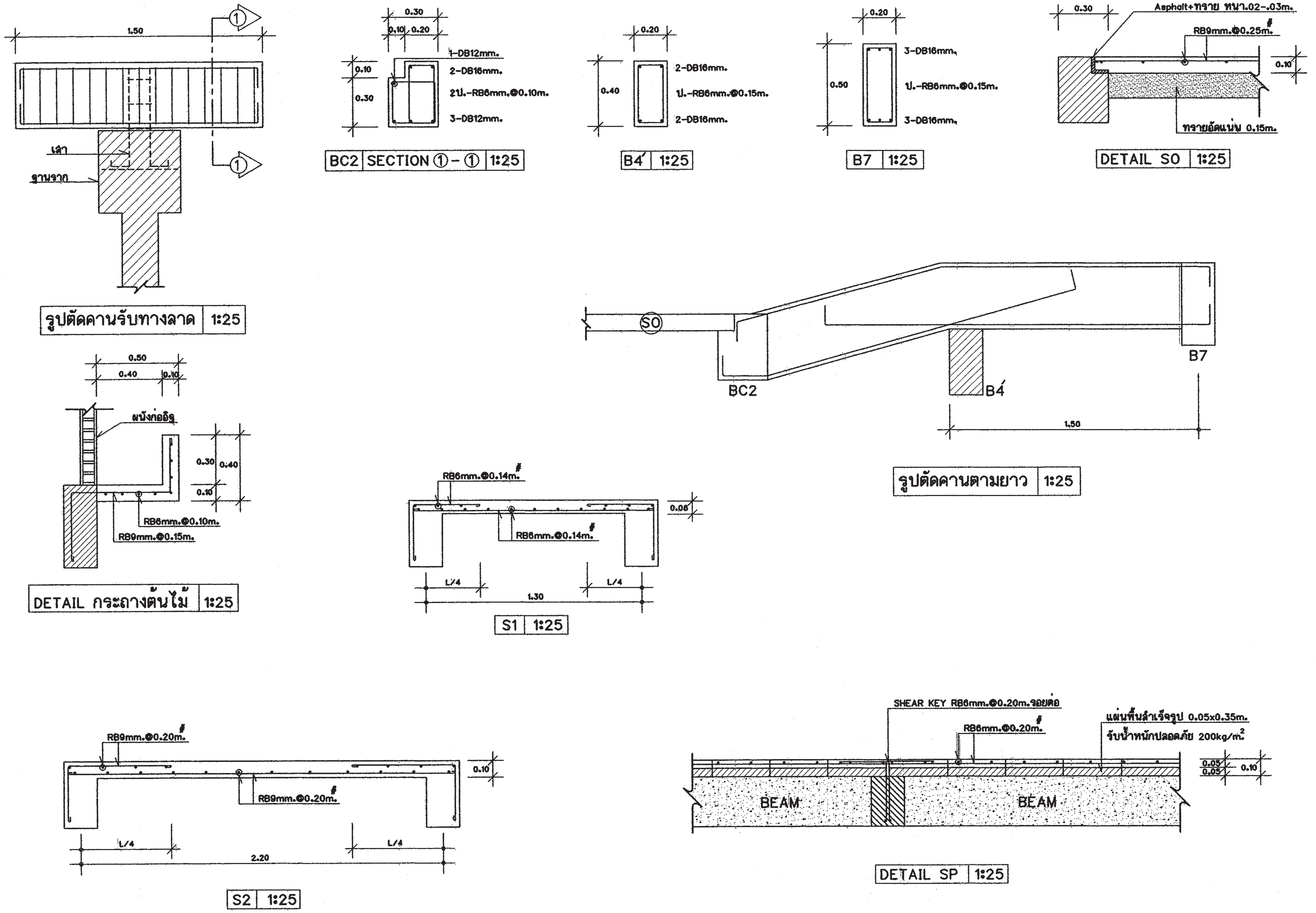

สำนักการ โยธา
กรุงเทพมหานคร

โครงการ
แบบบ้านยิ้มเพื่อประชาชน ระยะที่ 3

ตามนโยบาย
ม.ร.ว. สุขุมพันธุ์ บริพัตร
ผู้ว่าราชการกรุงเทพมหานคร
นายจุมพล สำเภาพล
รองผู้ว่าราชการกรุงเทพมหานคร
นางนินนาท ชลิตานนท์
ปลัดกรุงเทพมหานคร

ผู้อำนวยการสำนักการโยธา

รองผู้อำนวยการสำนักการโยธา
นายทวีศักดิ์ เลิศประพันธ์
ผู้อำนวยการสำนักงานออกแบบ
นายวัชรินทร์ บรรพต
หัวหน้ากลุ่มงานสถาปัตยกรรม
นายสินธุ์ชัย บุญปักษ์
หัวหน้ากลุ่มงานวิศวกรรม
นายอริยะ เมฆะกูล

สถาปนิก
นายปรีดิท มีมาก สสถ 2415
นาสุมนมาลย์ กาญจนะ ส-สถ2221
วิศวกรโครงสร้าง
นายศิรา คงศรี สย 5244
วิศวกรไฟฟ้า
นายจรูญ มาสุขใจ ภฟก.2457
วิศวกรสุขาภิบาล
นายจีระสิทธิ์ ทิมสถิตย์ สย 8489
วิศวกรเครื่องกล

นายช่างเขียนแบบ
นายอุทร บูรณเสน

แบบ บ้านพักอาศัย 1 ชั้น
แบบที่ 118
ชื่อบ้าน ยี่หุบ
เจ้าของ

สถานที่

แบบแสดง
ขยายโครงสร้าง
มาตราส่วน 1:25

FILE :	เลขที่	รวม
วันที่	S-08	9
แผ่นที่ 18	รวมแผ่น 26	

รายการแก้ไขแบบ

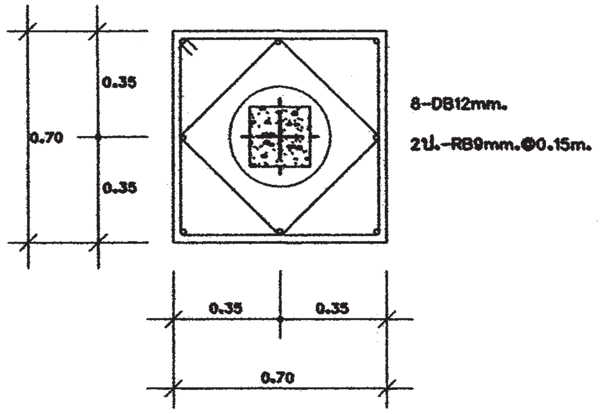

ขยายแปลน F1A
มาตราส่วน 1:25

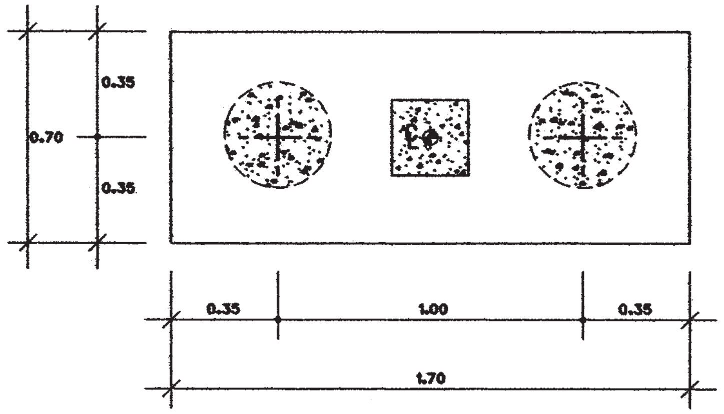

ขยายแปลน F2A
มาตราส่วน 1:25

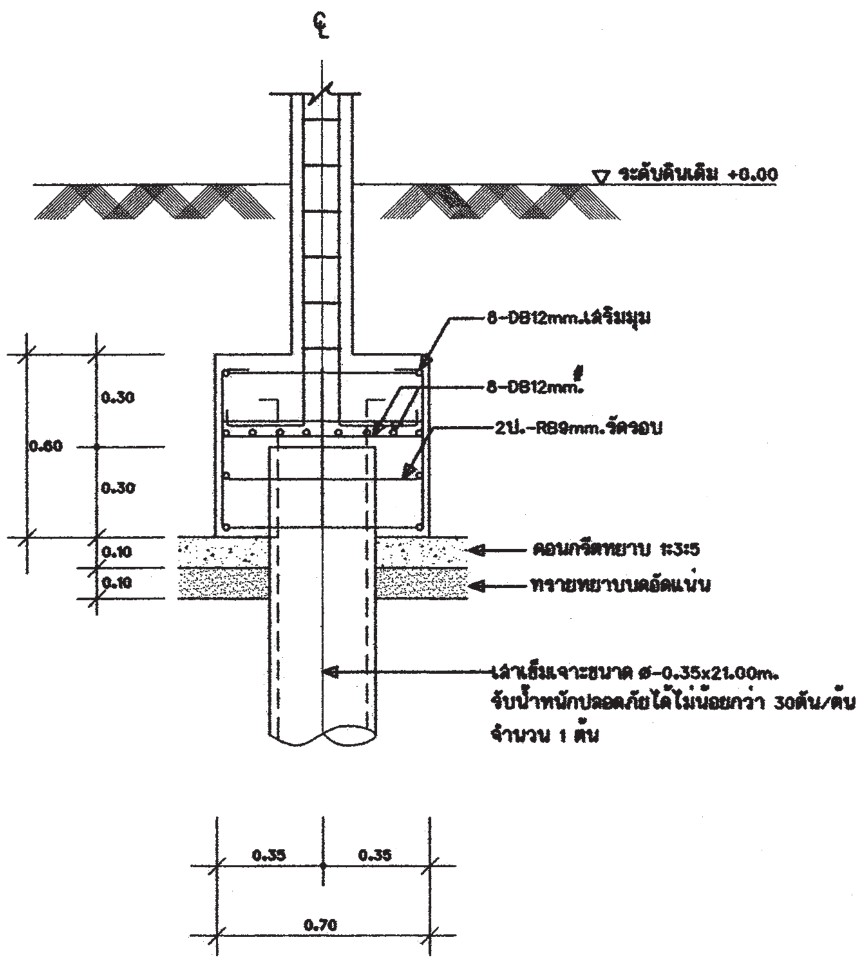

ขยายรูปตัด F1A
มาตราส่วน 1:25

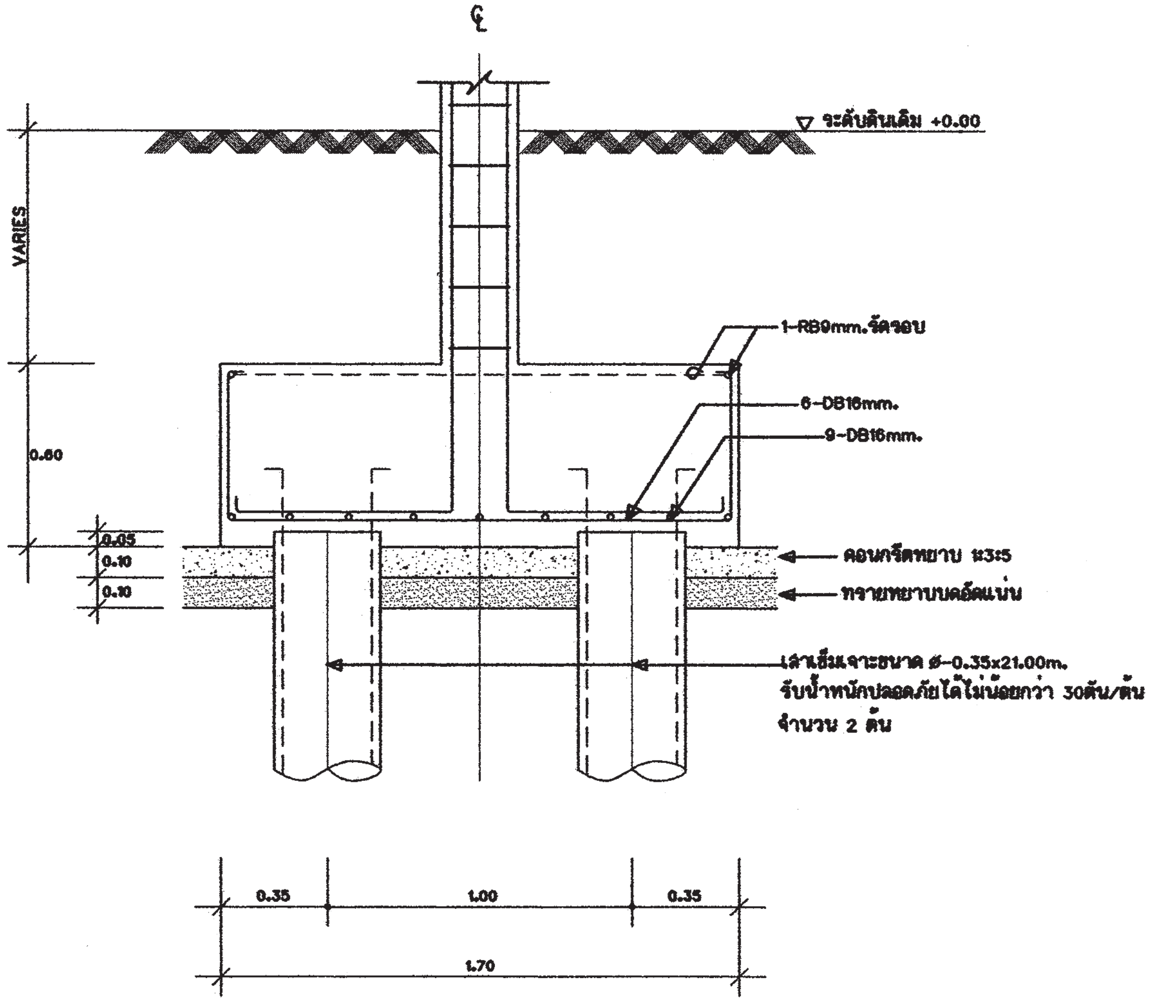

ขยายรูปตัด F2A
มาตราส่วน 1:25

หมายเหตุ -กรณีใช้ฐานรากเสาเข็มเจาะแทนฐานรากเสาเข็มตอก
ให้ใช้เทียบ ดังนี้ F1=F1A , F2=F2A

สำนักการ โยธา
กรุงเทพมหานคร

โครงการ
แบบบ้านยิ้มเพื่อประชาชน ระยะที่ 3

ตามนโยบาย
ม.ร.ว. สุขุมพันธุ์ บริพัตร
ผู้ว่าราชการกรุงเทพมหานคร
นายจุมพล สำเภาพล
รองผู้ว่าราชการกรุงเทพมหานคร
นางนินนาท ชลิตานนท์
ปลัดกรุงเทพมหานคร

ผู้อำนวยการสำนักการโยธา	
รองผู้อำนวยการสำนักการโยธา	
นายทวีศักดิ์ เลิศประพันธ์	
ผู้อำนวยการสำนักงานออกแบบ	
นายวัชรินทร์ บรรพต	
หัวหน้ากลุ่มงานสถาปัตยกรรม	
นายสินธุ์ชัย บุญมีกษ์	(signature)
หัวหน้ากลุ่มงานวิศวกรรม	
นายอริยะ เมฆะกูล	(signature)
สถาปนิก	
นายปรีดิศ มีมาก สสถ. 2415	
นางสุมนมาลย์ กาญจนะ ส-สถ2221	(signature)
วิศวกรโครงสร้าง	
นายศิรา คงศรี สย. 5244	(signature)
วิศวกรไฟฟ้า	
นายจรูญ มาสุขใจ ภฟก.2457	
วิศวกรสุขาภิบาล	
นายจีระสิทธิ์ ทิมสถิตย์ สย. 8489	
วิศวกรเครื่องกล	
นายช่างเขียนแบบ	
นายอุทร บุรณแสน	

แบบ บ้านพักอาศัย 1 ชั้น
แบบที่ 118
ชื่อบ้าน อีซุบ

เจ้าของ

สถานที่

แบบแสดง
ขยายโครงสร้าง

มาตราส่วน 1:25

FILE :	เลขที่	รวม
วันที่	S-09	9
แผ่นที่ 19	รวมแผ่น 26	

รายการแก้ไขแบบ

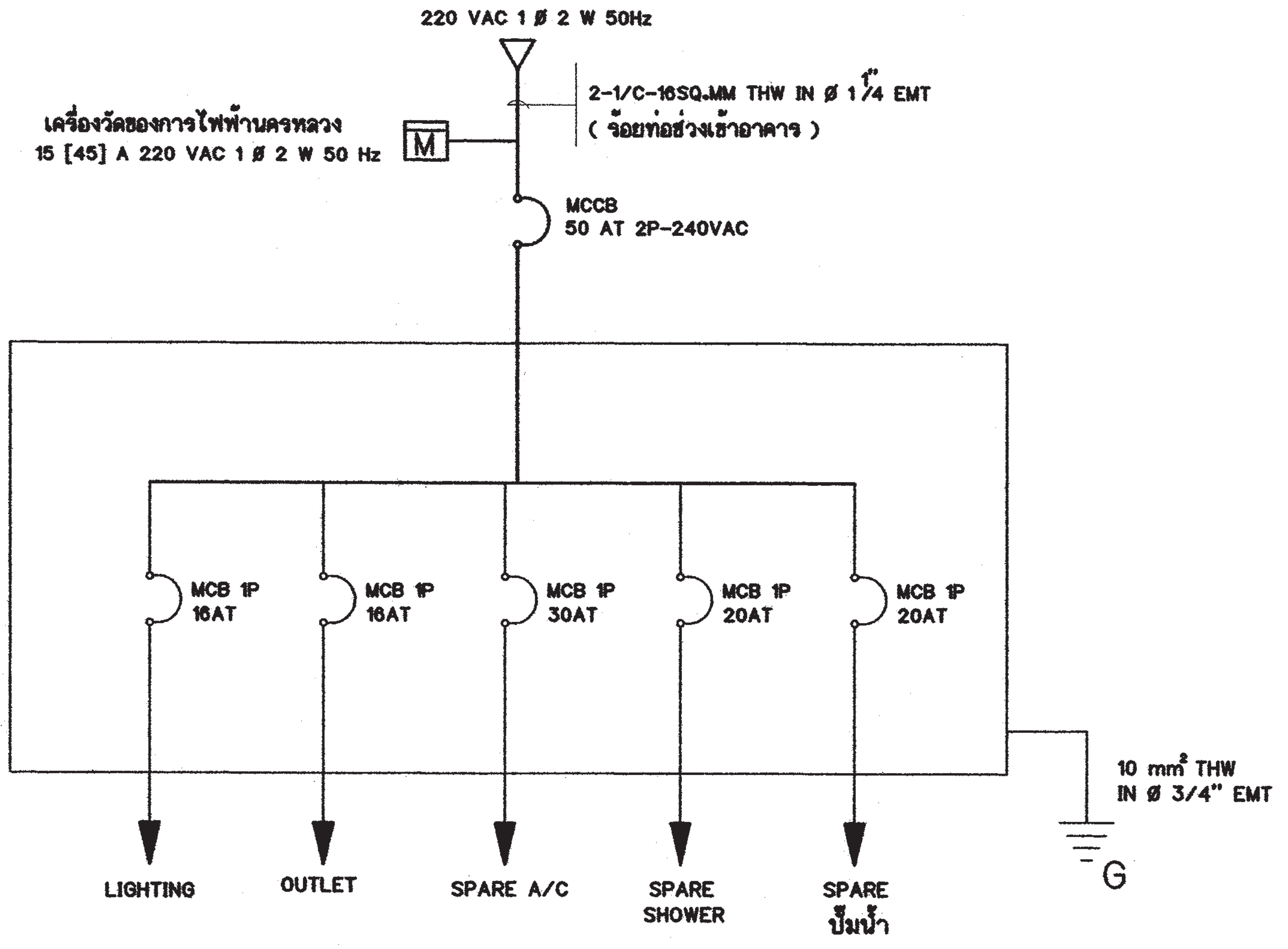

SINGLE LINE DIAGRAM

สัญลักษณ์ระบบไฟฟ้า

	โคม DOWNLIGHT 1x11 W
	โคมกลมหลอด ฟลูออเรสเซนต์ 1x32 W พร้อมฝาครอบสีใส
	ดวงโคมหลอด ฟลูออเรสเซนต์ 1x18 W พร้อมฝาครอบสีใส
	ไฟกิ่งหลอด COMPACT 1x11 W
S	สวิตช์ไฟฟ้าแบบธรรมดา
S_3	สวิตช์ไฟฟ้าแบบ 3ทาง
	เต้ารับไฟฟ้าแบบมีสายดิน
TV	เต้ารับทีวี
	เต้ารับโทรศัพท์
	กล่องต่อสายไฟ
	แผงจ่ายไฟ
MCB	MINIATURE CIRCUIT BREAKER

รายการระบบงานไฟฟ้า

- แผงจ่ายไฟเป็นกล่องเหล็ก
- สายไฟตามมาตรฐานอุตสาหกรรม
- เต้ารับไฟฟ้าแบบมีสายดิน
- สวิตช์ไฟฟ้าแบบธรรมดา และ สามทาง
- สายเมนวงจรย่อยขนาด 4 มม.²
- สายไฟเข้าเต้ารับขนาด 2.5 มม.²
- สายไฟเข้าดวงโคมขนาด 1 มม.²
- การเดินสายร้อยในท่อร้อยสายฝังในผนังส่วนการเดินสายในฝ้าเพดานให้เดินร้อยท่อร้อยยึดติดกับเสาหรือคาน
- สายไฟเข้าเครื่องทำน้ำอุ่น 3500 W ขนาด 4 มม.²
- สาย COAXIAL เข้าเต้ารับทีวีใช้ RG6
- สายโทรศัพท์เข้าเต้ารับโทรศัพท์ ขนาด 0.65 มม.
- การต่อลงดินต้องเป็นไปตามกฎของการไฟฟ้านครหลวง
- ทิ้งสายข้างหนึ่งไว้ในกล่องต่อสายในห้องนอน หรือ ห้องน้ำ อีกข้างหนึ่งต่อเข้ากับ CIRCUIT BREAKER ในแผงจ่ายไฟ

สำนักการ โยธา
กรุงเทพมหานคร

โครงการ
แบบบ้านยิ้มเพื่อประชาชน ระยะที่ 3

ตามนโยบาย
ม.ร.ว. สุขุมพันธุ์ บริพัตร
ผู้ว่าราชการกรุงเทพมหานคร
นายจุมพล สำเภาพล
รองผู้ว่าราชการกรุงเทพมหานคร
นางนินนาท ชลิตานนท์
ปลัดกรุงเทพมหานคร

ผู้อำนวยการสำนักการโยธา

รองผู้อำนวยการสำนักการโยธา
นายทวีศักดิ์ เลิศประพันธ์
ผู้อำนวยการสำนักงานออกแบบ
นายวัชรินทร์ บรรพต
หัวหน้ากลุ่มงานสถาปัตยกรรม
นายสินธุ์ชัย บุญปักษ์
หัวหน้ากลุ่มงานวิศวกรรม
นายอริยะ เมฆะกูล

สถาปนิก
นายปรีดิท มิมาก ส-สถ.2415
นางสาวสุมนมาลย์ กาญจนะ ส-สถ.2221
วิศวกรโครงสร้าง
นายศิรา คงศรี สย 5244
วิศวกรไฟฟ้า
นายจรูญ มาสุขใจ ภฟก 2457
วิศวกรสุขาภิบาล
นายธีระสิทธิ์ ทิมสถิตย์ สย.8489
วิศวกรเครื่องกล

นายช่างเขียนแบบ
นายสมชาย กันนะสมบัติ

แบบ บ้านพักอาศัย 1 ชั้น
แบบที่ 118
ชื่อบ้าน ยี่หุบ
เจ้าของ
สถานที่

แบบแสดง
SINGLE LINE DIAGRAM
สัญลักษณ์ระบบไฟฟ้า
รายการระบบงานไฟฟ้า
มาตราส่วน 1:75

FILE :	เลขที่	รวม
วันที่	E-01	2
แผ่นที่ 20	รวมแผ่น 26	

รายการแก้ไขแบบ

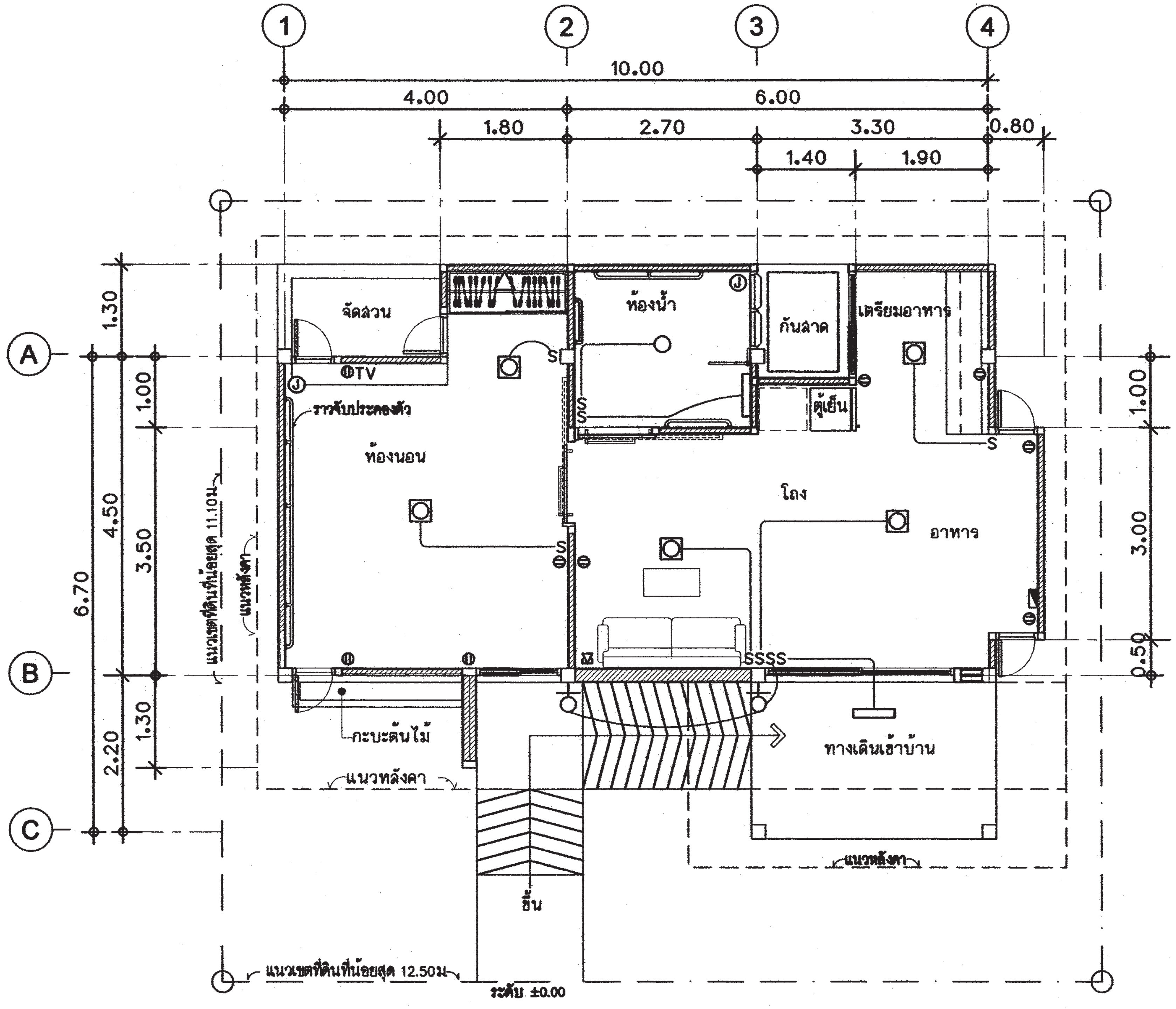

แปลนระบบไฟฟ้าแสงสว่าง-เต้ารับไฟฟ้า-โทรศัพท์-โทรทัศน์

มาตราส่วน 1 : 75

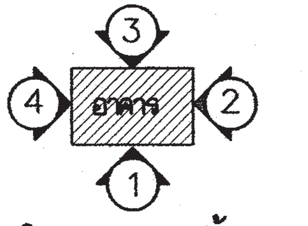

ทิศแสดงการมองรูปด้าน

สำนักการ โยธา
กรุงเทพมหานคร

โครงการ
แบบบ้านยิ้มเพื่อประชาชน ระยะที่ 3

ตามนโยบาย
ม.ร.ว. สุขุมพันธุ์ บริพัตร
ผู้ว่าราชการกรุงเทพมหานคร
นายจุมพล สำเภาพล
รองผู้ว่าราชการกรุงเทพมหานคร
นางนินนาท ชลิตานนท์
ปลัดกรุงเทพมหานคร

ผู้อำนวยการสำนักการโยธา
รองผู้อำนวยการสำนักการโยธา
นายทวีศักดิ์ เลิศประพันธ์
ผู้อำนวยการสำนักงานออกแบบ
นาย[illegible] บรรพต
หัวหน้ากลุ่มงานสถาปัตยกรรม
นาย[illegible] บุญ[illegible]
หัวหน้ากลุ่มงานวิศวกรรม
นาย[illegible] [illegible]
สถาปนิก
นาย[illegible] [illegible] ส-สถ. 2415
นางสาว[illegible] [illegible] ส-สถ.2221
วิศวกรโครงสร้าง
นาย[illegible] คงศรี สย. 5244
วิศวกรไฟฟ้า
นาย[illegible] [illegible] ภฟก. 2457
วิศวกรสุขาภิบาล
วิศวกรเครื่องกล
นายช่างเขียนแบบ
นายสมชาย [illegible]

แบบ บ้านพักอาศัย 1 ชั้น
แบบที่ 118
ชื่อบ้าน ยี่หุบ
เจ้าของ
สถานที่

แบบแสดง
แปลนระบบไฟฟ้าแสงสว่าง
เต้ารับไฟฟ้า-โทรศัพท์-โทรทัศน์
มาตราส่วน 1:75

FILE :	เลขที่	รวม
วันที่	E-02	2
แผ่นที่ 21	รวมแผ่น 26	

รายการแก้ไขแบบ

ตารางที่ 1 แสดงการเลือกใช้ขนาดเครื่องสูบน้ำแบบอัตโนมัติสำหรับโครงการบ้านยิ้ม

ขนาดเครื่องสูบน้ำ (วัตต์)	จำนวนห้องน้ำของบ้าน	จำนวนชั้นของบ้าน
100	1 - 3	1 - 2
150	4	1 - 2
200	5	2 - 3
250	6	2 - 3
300	7	2 - 3

ตารางที่ 2 แสดงการเลือกใช้ขนาดถังเก็บน้ำแบบตั้งพื้นสำหรับโครงการบ้านยิ้ม

ชื่อ	จำนวนห้องนอนของบ้าน	ความจุ (ลบ.ม.)
ถังเก็บน้ำ 1 (WT1)	1 - 2	1
ถังเก็บน้ำ 2 (WT2)	3 - 4	2
ถังเก็บน้ำ 3 (WT3)	5 - 6	3

ถังเก็บน้ำที่ใช้ ทำจากวัสดุไฟเบอร์กลาสเสริมแรงผลิตตามมาตรฐาน มอก. 435 - 2548

ตารางที่ 3 แสดงการเลือกใช้ขนาดถังบำบัดน้ำเสียแบบฝังใต้ดินสำหรับโครงการบ้านยิ้ม

ชื่อ	จำนวนห้องนอนของบ้าน	ปริมาณการบำบัด(ลบ.ม./วัน)
ถังบำบัดน้ำเสีย 1 (WWTP1)	1 - 2	1
ถังบำบัดน้ำเสีย 2 (WWTP2)	3 - 4	2
ถังบำบัดน้ำเสีย 3 (WWTP3)	5 - 6	3

ถังบำบัดน้ำเสียเป็นระบบเกรอะ - กรองไร้อากาศ ตัวถังทำจากวัสดุไฟเบอร์กลาสเสริมแรง สามารถรองรับปริมาณน้ำเสียได้ไม่น้อยกว่าตามที่กำหนดในตารางที่ 3 ที่ค่า BOD เข้าระบบ ไม่น้อยกว่า 250 มิลลิกรัมต่อลิตร และค่า BOD ของน้ำที่ผ่านการบำบัดแล้วไม่เกิน 50 มิลลิกรัมต่อลิตร

ตารางที่ 4 แสดงการเลือกใช้วัสดุท่อสำหรับโครงการบ้านยิ้ม

การใช้งาน	วัสดุ
ท่อประปา (CW)	ท่อ PVC Class 13.5 ผลิตตามมาตรฐาน มอก. 17 - 2532 ต่อด้วยน้ำยาประสานผลิตภัณฑ์เดียวกับผู้ผลิตท่อ
ท่อระบายน้ำโสโครก น้ำทิ้ง น้ำฝนและท่ออากาศ(S,W,RL,V)	ท่อ PVC Class 13.5 ผลิตตามมาตรฐาน มอก. 17 - 2532 ต่อด้วยน้ำยาประสานผลิตภัณฑ์เดียวกับผู้ผลิตท่อ

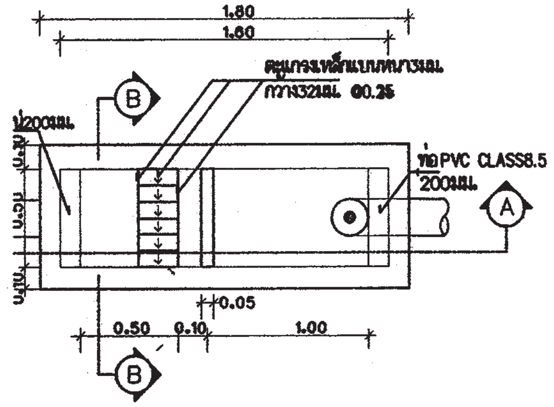

แปลนบ่อดักขยะและดักไขมัน
มาตราส่วน AS SHOWN

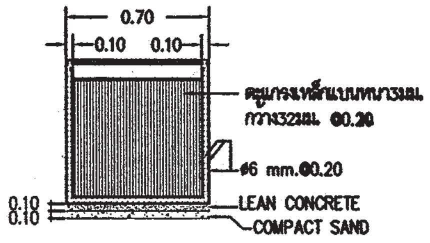

รูปตัด B-B
มาตราส่วน AS SHOWN

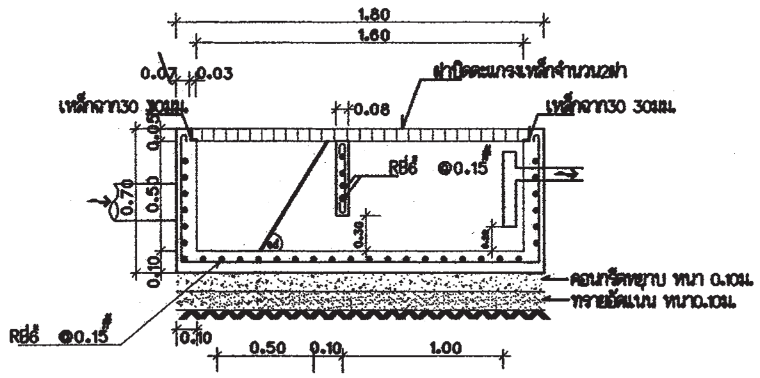

รูปตัด A-A
มาตราส่วน AS SHOWN

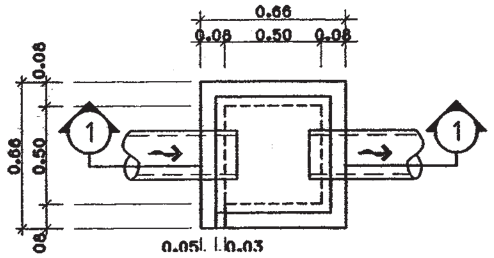

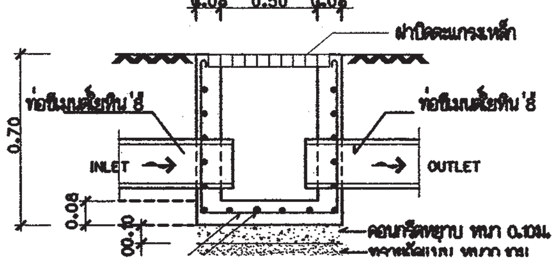

สำนักการโยธา
กรุงเทพมหานคร

โครงการ
แบบบ้านยิ้มเพื่อประชาชน ระยะที่ 3

ตามนโยบาย
ม.ร.ว. สุขุมพันธุ์ บริพัตร
ผู้ว่าราชการกรุงเทพมหานคร
นายจุมพล สำเภาพล
รองผู้ว่าราชการกรุงเทพมหานคร
นางนินนาท ชลิตานนท์
ปลัดกรุงเทพมหานคร

ผู้อำนวยการสำนักการโยธา

รองผู้อำนวยการสำนักการโยธา
นายทวีศักดิ์ เลิศประพันธ์
ผู้อำนวยการสำนักงานออกแบบ
นายวัชรินทร์ บรรพต
หัวหน้ากลุ่มงานสถาปัตยกรรม
นายสินธุ์ชัย บุญปักษ์
หัวหน้ากลุ่มงานวิศวกรรม
นายอริยะ เมฆะกุล

สถาปนิก
นายปรีดิท มีมาก ส-สถ.2415
นางสาวสุมนมาลย์ กาญจนะ ส-สถ.2221
วิศวกรโครงสร้าง
นายดิษา คงศรี สย.5244
วิศวกรไฟฟ้า
นายจรูญ มาสุขใจ ภฟก. 2457
วิศวกรสุขาภิบาล
นายจิระสิทธิ์ ทิมสถิตย์ สย.8489
วิศวกรเครื่องกล

นายช่างเขียนแบบ
นางสาวพิทักษ์กุล แสงพินิจ

แบบ บ้านพักอาศัย 1 ชั้น
แบบที่ 118
ชื่อบ้าน ยี่หุบ
เจ้าของ
สถานที่

แบบแสดง
รายการประกอบแบบระบบสุขาภิบาล
มาตราส่วน

FILE :	เลขที่	รวม
วันที่	SN-01	5
แผ่นที่ 22	รวมแผ่น 26	

รายการแก้ไขแบบ

สัญลักษณ์	อักษรย่อ	รายละเอียด
W	W	ท่อน้ำเสีย (PVC มอก. CLASS 8.5)
S	S	ท่อน้ำทิ้งส้วม (PVC มอก. CLASS 8.5)
V	V	ท่อระบายอากาศ (PVC มอก. CLASS 8.5)
⋈	⋈	จุดปลายท่อน้ำดี (ก๊อกน้ำ , STOP VALE)
	CW	ท่อน้ำดี (CW) (PVC มอก. CLASS 13.5)
	–	แนวท่อใยหิน เส้นผ่าศูนย์กลาง 0.20 เมตร
	–	แนวเขตที่ดิน
FD	FD	ท่อระบายน้ำที่พื้น (PVC มอก. CLASS 8.5)
RD	RD	ท่อระบายน้ำฝน (PVC มอก. CLASS 8.5)
	FCO	FLOOR CLEANOUT
M	M	มาตรวัดน้ำ
	P	ปั๊มน้ำ
MH.	–	บ่อพักน้ำทิ้งสำเร็จรูป ขนาด 0.40 x 0.40 เมตร
	–	ถังบำบัดน้ำเสีย (WWTP)

หมายเหตุ

ผังบริเวณนี้เป็นเพียงตัวอย่างเพื่อประมาณราคา ค่าก่อสร้างส่วนประกอบอาคารเท่านั้น

ส่วนรายละเอียดของสถานที่จริง ให้กำหนดรายละเอียดขณะก่อสร้าง

ส่วนที่มิได้ปรากฏในแบบให้ปฏิบัติตาม พรบ.ควบคุมอาคาร และข้อบัญญัติกรุงเทพมหานคร

สำนักการ โยธา
กรุงเทพมหานคร

โครงการ
แบบบ้านยิ้มเพื่อประชาชน ระยะที่ 3

ตามนโยบาย
ม.ร.ว. สุขุมพันธุ์ บริพัตร
ผู้ว่าราชการกรุงเทพมหานคร
นายจุมพล สำเภาพล
รองผู้ว่าราชการกรุงเทพมหานคร
นางนินนาท ชลิตานนท์
ปลัดกรุงเทพมหานคร

ผู้อำนวยการสำนักการโยธา

รองผู้อำนวยการสำนักการโยธา
นายทวีศักดิ์ เลิศประพันธ์

ผู้อำนวยการสำนักงานออกแบบ
นายวัชรินทร์ บรรพต

หัวหน้ากลุ่มงานสถาปัตยกรรม
นายสินธุ์ชัย บุญปักษ์

หัวหน้ากลุ่มงานวิศวกรรม
นายอริยะ เมฆะกุล

สถาปนิก
นายปริดิท มีมาก ส-สถ.2415
นางสาวสุมนมาลย์ กาญจนะ ส-สถ.2221

วิศวกรโครงสร้าง
นายดิชา คงศรี สย.5244

วิศวกรไฟฟ้า
นายจรูญ มาสุขใจ ภฟก. 2457

วิศวกรสุขาภิบาล
นายจีระสิทธิ์ ทิมสถิตย์ สย.8489

วิศวกรเครื่องกล

นายช่างเขียนแบบ
นางสาวพิทักษ์กุล แสงพินิจ

แบบ บ้านพักอาศัย 1 ชั้น
แบบที่ 118
ชื่อบ้าน ยี่หุบ

เจ้าของ

สถานที่

แบบแสดง
สัญลักษณ์

มาตราส่วน 1:75

FILE :
วันที่
เลขที่ SN-02
รวม 5
แผ่นที่ 23
รวมแผ่น 26

รายการแก้ไขแบบ

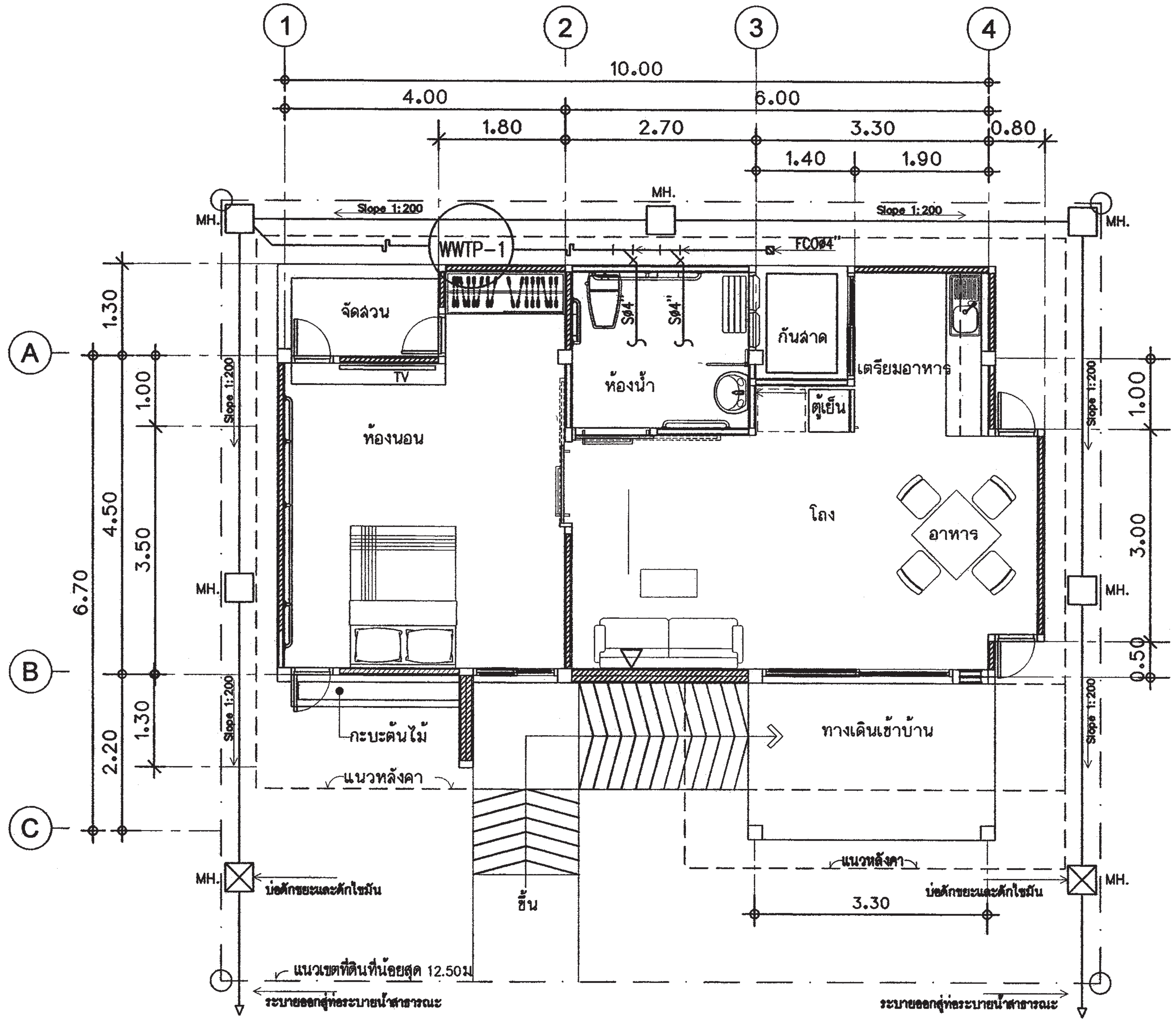

แปลนระบบสุขาภิบาล ชั้นล่าง

มาตราส่วน 1:75

สำนักการ โยธา
กรุงเทพมหานคร

โครงการ
แบบบ้านยิ้มเพื่อประชาชน ระยะที่ 3

ตามนโยบาย
ม.ร.ว. สุขุมพันธุ์ บริพัตร
ผู้ว่าราชการกรุงเทพมหานคร
นายจุมพล สำเภาพล
รองผู้ว่าราชการกรุงเทพมหานคร
นางนินนาท ชลิตานนท์
ปลัดกรุงเทพมหานคร

ผู้อำนวยการสำนักการโยธา	
รองผู้อำนวยการสำนักการโยธา	
นายทวีศักดิ์ เลิศประพันธ์	
ผู้อำนวยการสำนักงานออกแบบ	
นายวัชรินทร์ บรรพต	
หัวหน้ากลุ่มงานสถาปัตยกรรม	
นายสินธุ์ชัย บุญปักษ์	
หัวหน้ากลุ่มงานวิศวกรรม	
นายอริยะ เมฆะกุล	
สถาปนิก	
นายปรีดิท มีมาก ส-สถ2415	
นางสาวสุมนมาลย์ กาญจนะ	ส-สถ2221
วิศวกรโครงสร้าง	
นายดิชา คงศรี สย5244	
วิศวกรไฟฟ้า	
นายจรูญ มาสุขใจ ภฟก. 2457	
วิศวกรสุขาภิบาล	
นายจิระสิทธิ์ ทิมสถิตย์ สย.8489	
วิศวกรเครื่องกล	
นายช่างเขียนแบบ	
นางสาวพิทักษ์กุล แสงพินิจ	

แบบ บ้านพักอาศัย 1 ชั้น
แบบที่ 118
ชื่อบ้าน ยี่หุบ

เจ้าของ

สถานที่

แบบแสดง
แปลนระบบสุขาภิบาล ชั้นล่าง
มาตราส่วน 1:75

FILE :	เลขที่	รวม
วันที่	SN-03	5
แผ่นที่ 24	รวมแผ่น 26	

รายการแก้ไขแบบ

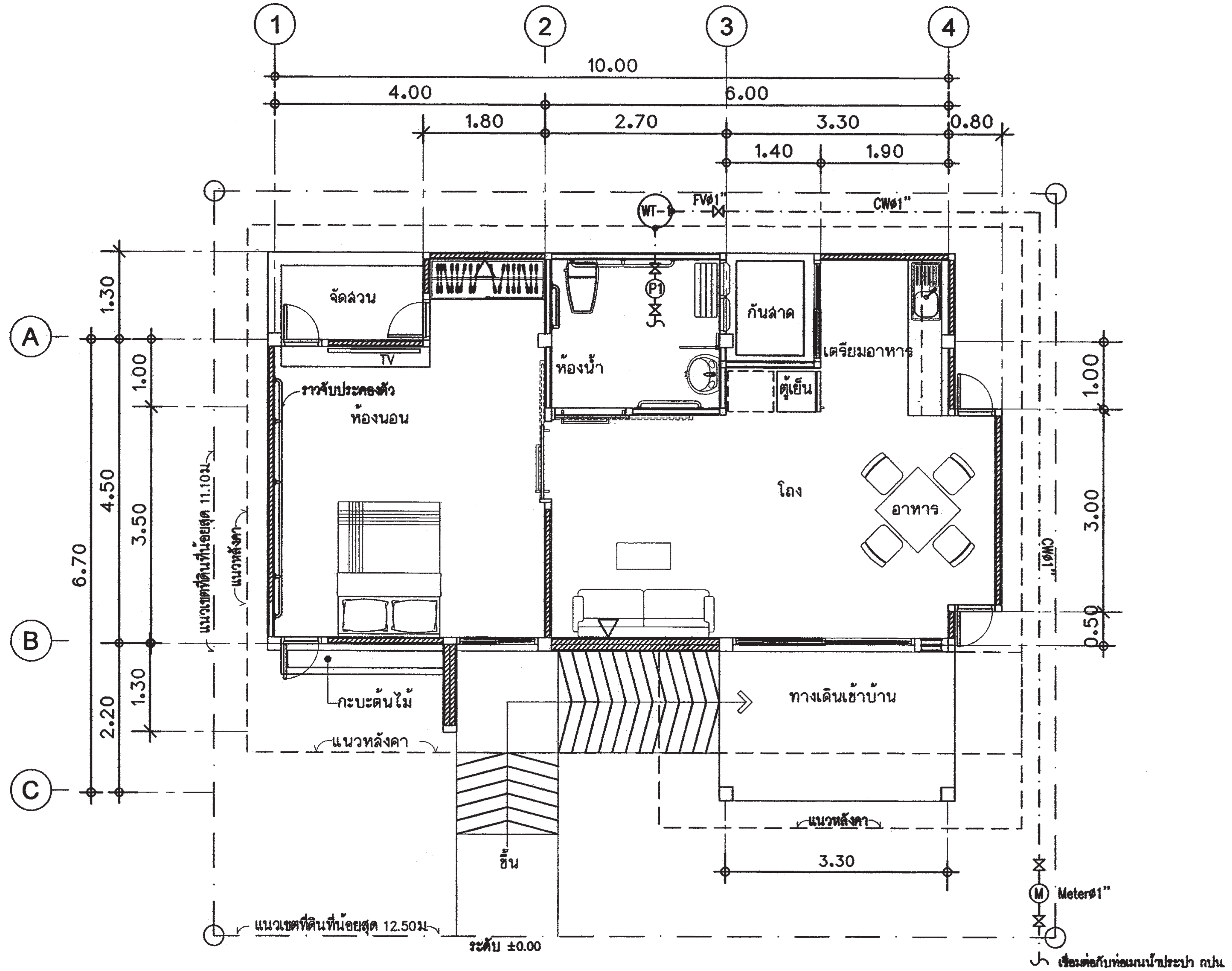

แปลนระบบประปา ชั้นล่าง

มาตราส่วน 1:75

สำนักการ โยธา
กรุงเทพมหานคร

โครงการ
แบบบ้านยิ้มเพื่อประชาชน ระยะที่ 3

ตามนโยบาย
ม.ร.ว. สุขุมพันธุ์ บริพัตร
ผู้ว่าราชการกรุงเทพมหานคร
นายจุมพล สำเภาพล
รองผู้ว่าราชการกรุงเทพมหานคร
นางนินนาท ชลิตานนท์
ปลัดกรุงเทพมหานคร

ผู้อำนวยการสำนักการโยธา

รองผู้อำนวยการสำนักการโยธา
นายทวีศักดิ์ เลิศประพันธ์
ผู้อำนวยการสำนักงานออกแบบ
นายวัชรินทร์ บรรพต
หัวหน้ากลุ่มงานสถาปัตยกรรม
นายสินธุ์ชัย บุญปักษ์
หัวหน้ากลุ่มงานวิศวกรรม
นายอริยะ เมฆะกูล

สถาปนิก
นายปริติท มีมาก ส-สถ.2415
นางสาวสุมนมาลย์ กาญจนะ ส-สถ.2221
วิศวกรโครงสร้าง
นายดิชา คงศรี สย.5244
วิศวกรไฟฟ้า
นายจรูญ มาสุขใจ ภฟก 2457
วิศวกรสุขาภิบาล
นายจิระสิทธิ์ ทิมสถิตย์ สย.8489
วิศวกรเครื่องกล

นายช่างเขียนแบบ
นางสาวพิทักษ์กุล แสงพินิจ

แบบ บ้านพักอาศัย 1 ชั้น
แบบที่ 118
ชื่อบ้าน ยี่หุบ
เจ้าของ

สถานที่

แบบแสดง
แปลนระบบประปา ชั้นล่าง
มาตราส่วน 1:75

FILE :	เลขที่	รวม
วันที่	SN-04	5

แผ่นที่	รวมแผ่น
25	26

รายการแก้ไขแบบ

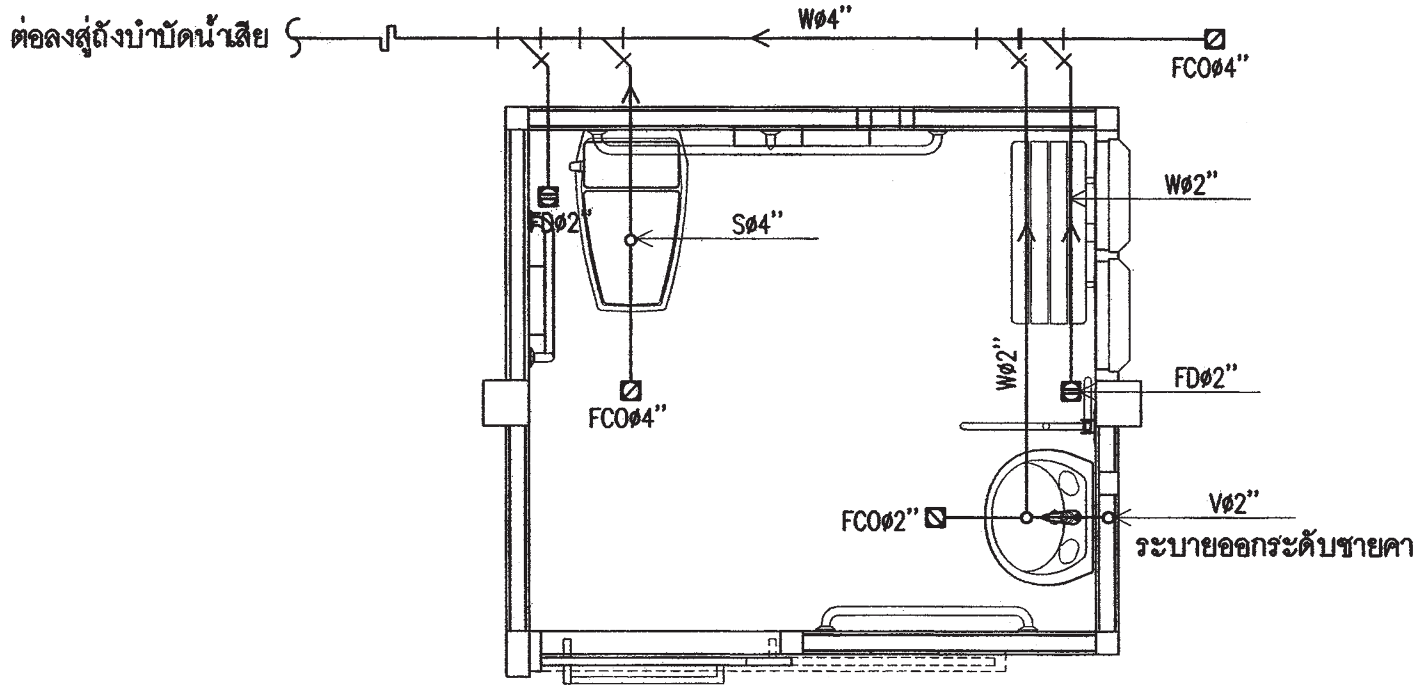

แปลนขยายระบบสุขาภิบาลห้องน้ำ

มาตราส่วน 1:50

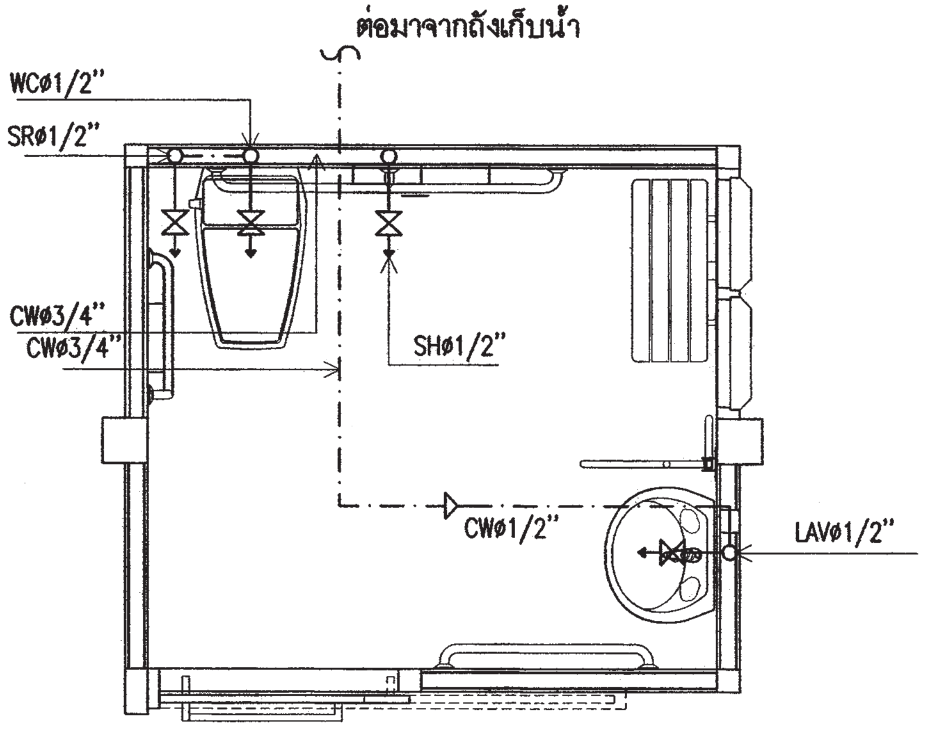

แปลนขยายระบบประปาห้องน้ำ

มาตราส่วน 1:50

สำนักการ โยธา
กรุงเทพมหานคร

โครงการ
แบบบ้านยิ้มเพื่อประชาชน ระยะที่ 3

ตามนโยบาย
ม.ร.ว. สุขุมพันธุ์ บริพัตร
ผู้ว่าราชการกรุงเทพมหานคร
นายจุมพล สำเภาพล
รองผู้ว่าราชการกรุงเทพมหานคร
นางนินนาท ชลิตานนท์
ปลัดกรุงเทพมหานคร

ผู้อำนวยการสำนักการโยธา	
รองผู้อำนวยการสำนักการโยธา	
นายทวีศักดิ์ เลิศประพันธ์	
ผู้อำนวยการสำนักงานออกแบบ	
นายวัชรินทร์ บรรพต	
หัวหน้ากลุ่มงานสถาปัตยกรรม	
นายสินธุ์ชัย บุญปักษ์	
หัวหน้ากลุ่มงานวิศวกรรม	
นายอริยะ เมมะกูล	
สถาปนิก	
นายปริดิท มีมาก ส-สถ.2415	
นางสาวสุมนมาลย์ กาญจนะ	ส-สถ.2221
วิศวกรโครงสร้าง	
นายดิชา คงศรี สย.5244	
วิศวกรไฟฟ้า	
นายจรูญ มาสุขใจ ภฟก. 2457	
วิศวกรสุขาภิบาล	
นายจีระสิทธิ์ ทิมสถิตย์ สย.8489	
วิศวกรเครื่องกล	
นายช่างเขียนแบบ	
นางสาวพิทักษ์กุล แสงพินิจ	

แบบ บ้านพักอาศัย 1 ชั้น
แบบที่ 118
ชื่อบ้าน ยี่หุบ

เจ้าของ

สถานที่

แบบแสดง
แปลนขยายระบบสุขาภิบาลห้องน้ำ
แปลนขยายระบบประปาห้องน้ำ

มาตราส่วน 1:50

FILE :	เลขที่	รวม
วันที่	SN-05	5
แผ่นที่ 26	รวมแผ่น 26	

รายการแก้ไขแบบ

สารบัญแบบ (DRAWING LIST)

DWG No.	DESCRIPTION	DWG No.	DESCRIPTION
	งานสถาปัตยกรรม		งานระบบไฟฟ้า
A-01	สัญลักษณ์ประกอบแบบ ,สารบัญแบบ	E-01	รายการประกอบแบบไฟฟ้า ,สัญลักษณ์ระบบไฟฟ้า
A-02	รายการประกอบแบบ		SINGLE LINE DIAGRAM
A-03	ผังบริเวณ , แผนที่สังเขป	E-02	แปลนระบบไฟฟ้าแสงสว่าง
A-04	แปลนพื้นชั้นที่ 1		เต้ารับไฟฟ้า - โทรศัพท์ - โทรทัศน์ ชั้น 1
A-05	แปลนพื้นชั้นที่ 2	E-03	แปลนระบบไฟฟ้าแสงสว่าง
A-06	แปลนหลังคา		เต้ารับไฟฟ้า ชั้น 2
A-07	รูปด้าน 1		
A-08	รูปด้าน 2		
A-09	รูปด้าน 3		
A-10	รูปด้าน 4		
A-11	รูปตัด A-A		
A-12	รูปตัด B-B		
A-13	แบบขยายบันได		
A-14	แบบขยายทางลาด 1 ,2		งานระบบสุขาภิบาล
A-15	แบบขยายห้องน้ำ 1 ,2 ,3	SN-01	รายการประกอบแบบระบบสุขาภิบาล
A-16	แบบขยายห้องน้ำ 4 ,5	SN-02	สัญลักษณ์
A-17	แบบมาตราฐานการติดตั้งราวทรงตัวในห้องน้ำคนพิการ	SN-03	แปลนระบบสุขาภิบาล ชั้น 1
A-18	แบบขยายประตู	SN-04	แปลนระบบสุขาภิบาล ชั้น 2
A-19	แบบขยายประตู ,หน้าต่าง	SN-05	แปลนระบบประปา ชั้น 1
		SN-06	แปลนระบบประปา ชั้น 2
	งานวิศวกรรม	SN-07	แบบขยายระบบสุขาภิบาลห้องน้ำ 1,2,3,4,5
S-01	รายการประกอบแบบด้านวิศวกรรมโยธา		แบบขยายระบบประปาห้องน้ำ 1,2,3,4,5
S-02	แปลนฐานราก -เสาตอม่อ		
S-03	แปลนเสา -คาน -พื้น ชั้นล่าง		
S-04	แปลนเสา -คาน -พื้น ชั้นบน ,ขยายกันสาด		
S-05	แปลนคานหลังคา		
S-06	แปลนโครงหลังคา		
S-07	ขยายโครงสร้าง		
S-08	ขยายโครงสร้าง		
S-09	ขยายโครงสร้าง		

สัญลักษณ์ประกอบแบบ (SYMBOL LEGEND)

SYMBOL LEGEND

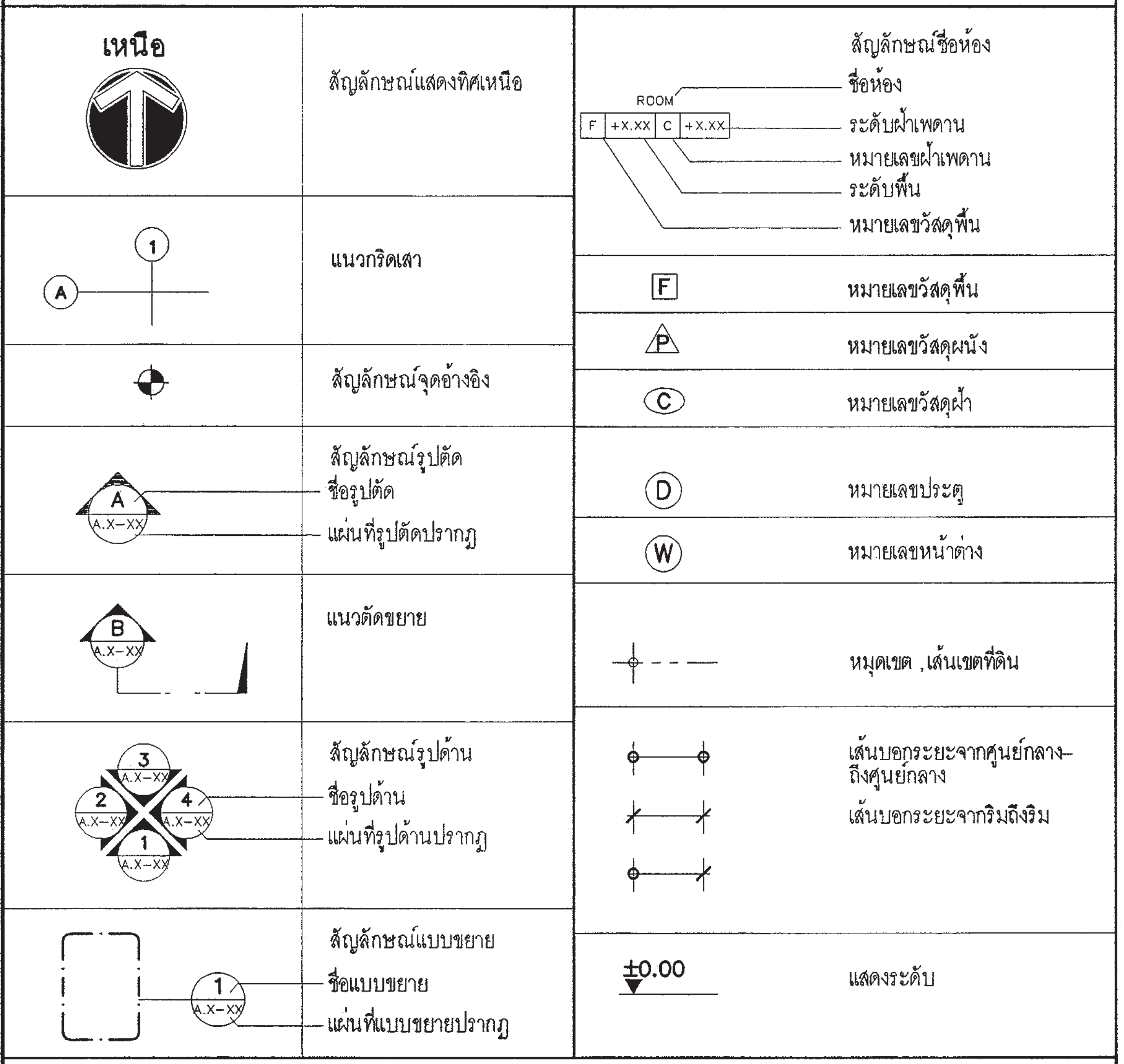

MATERIAL SYMBOL

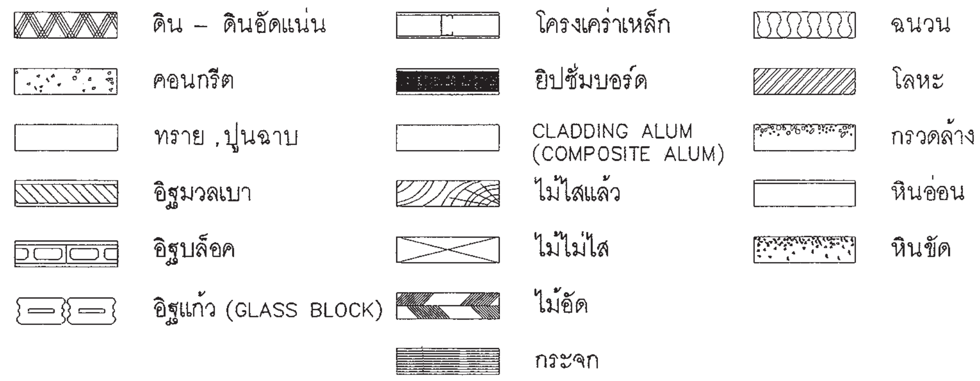

สำนักการ โยธา
กรุงเทพมหานคร

โครงการ
แบบบ้านยิ้มเพื่อประชาชน ระยะที่ 3

ตามนโยบาย
ม.ร.ว. สุขุมพันธุ์ บริพัตร
ผู้ว่าราชการกรุงเทพมหานคร
นายจุมพล สำเภาพล
รองผู้ว่าราชการกรุงเทพมหานคร
นางนินนาท ชลิตานนท์
ปลัดกรุงเทพมหานคร

ผู้อำนวยการสำนักการโยธา	
รองผู้อำนวยการสำนักการโยธา	
นายทวีศักดิ์ เลิศประพันธ์	
ผู้อำนวยการสำนักงานออกแบบ	
นายวัชรินทร์ บรรพต	
หัวหน้ากลุ่มงานสถาปัตยกรรม	
นายสินธุ์ชัย บุญปักษ์	
หัวหน้ากลุ่มงานวิศวกรรมอาคาร	
นายอริยะ เมฆะกูล	
สถาปนิก	
นายวรบูลย์ ศรฤทธิ์ชิงชัย	ส.สถ.2010
วิศวกรโครงสร้าง	
นายวัณโณ บรัศไพบูลย์	สย.6633
วิศวกรไฟฟ้า	
นายจรูญ มาสุขใจ	ภฟก.2457
วิศวกรสุขาภิบาล	
นายจีระสิทธิ์ ทิมสถิตย์	สย.8489
วิศวกรเครื่องกล	
นายช่างเขียนแบบ	
นายธงชัย ศรีชุมพร	

แบบ บ้านพักอาศัย 2 ชั้น
แบบที่ 119
ชื่อบ้าน รำเพย
เจ้าของ
สถานที่

แบบแสดง
สารบัญแบบ
สัญลักษณ์ประกอบแบบ

วันที่ :	เลขที่	รวม
ธันวาคม 2553	A-01	19

แผ่นที่	รวมแผ่น
01	38

FILE :

รายการแก้ไขแบบ
มิถุนายน 2557

รายการ โครงการแบบบ้านยิ้มเพื่อประชาชนระยะที่ 3

รายละเอียดประกอบแบบ

1 งานสถาปัตยกรรม

1.1 งานวัสดุผิวพื้น

[1] พื้น คสล ปูกระเบื้องเซรามิค ชนิดปูพื้น กำหนดสีและขนาดภายหลัง

[2] พื้น คสล ปูปาร์เก้ไม้เนื้อแข็ง

[3] พื้น คสล ปูกระเบื้องเซรามิคผิวกันลื่น ชนิดปูพื้น กำหนดสีและขนาดภายหลัง

[4] พื้น คสล ทำผิวทรายล้างฝังเส้น P.V.C. ทุกระยะ 0.10 ม

[5] พื้น คสล ทำผิวขัดมัน

[6] พื้น คสล พร้อมทำระบบกันซึม

1.2 งานผนัง

△1 ผนังก่ออิฐมวลเบาฉาบปูนเรียบ ทาสี

△2 ผนังก่ออิฐมวลเบาผิวกรุกระเบื้องเซรามิคชนิดบุผนัง เลยระดับฝ้าเพดานอย่างน้อย 10 ซม

△3 ผนังก่ออิฐมวลเบา กรุทับด้วยไม้สังเคราะห์

△4 ผนังก่ออิฐมวลเบา กรุทับด้วยหินสังเคราะห์

△5 ผนังก่ออิฐมวลเบา กรุทับด้วยหินแกรนิต (ระบุสีภายหลัง)

1.3 งานฝ้าเพดาน

(1) ฝ้าเพดาน FIBER CEMENT BOARD ทาสี โครงเคร่าเหล็ก 1" x1" กรุตาข่ายกันแมลง

(2) แผ่นยิปซั่ม หนา 9 มม ฉาบเรียบทาสี โครงเคร่าอลูมิเนียม

(3) แผ่นยิปซั่มชนิดกันชื้น หนา 9 มม ฉาบเรียบทาสี โครงเคร่าอลูมิเนียม

1.4 งานประตู – หน้าต่าง
- ตามแบบขยายประตูหน้าต่าง

1.5 งานสุขภัณฑ์
- ตามแบบขยายห้องน้ำ

1.6 บันไดและราวบันได
- โครงสร้าง คสล วัสดุผิว และลูกกรง ตามแบบขยายบันได

1.7 งานสี
- สีทาภายนอก ใช้สีชนิดทาภายนอก
- สีทาภายใน ใช้สีชนิดทาภายใน
- สีทาเหล็ก และไม้ ใช้สีน้ำมัน

2 งานโครงสร้าง ดูรายละเอียดงานวิศวกรรมโครงสร้าง

3 งานระบบไฟฟ้า ดูรายละเอียดงานวิศวกรรมไฟฟ้า

4 งานระบบสุขาภิบาล ดูรายละเอียดงานวิศวกรรมสุขาภิบาล

ข้อกำหนด

- โครงสร้างที่คำนวณไว้ สามารถรับน้ำหนักผนังก่ออิฐมอญได้
- โครงสร้างที่คำนวณไว้ สามารถรับน้ำหนักหลังคาคอนกรีตได้
- ควรคำนึงถึงระบบกำจัดปลวกด้วย
- แบบรูป และรายการนี้ ใช้เฉพาะในเขตกรุงเทพมหานครเท่านั้น
- ระดับ +0.00 ให้ยึดถือระดับถนนหน้าโครงการเป็นหลัก

สำนักการ โยธา
กรุงเทพมหานคร

โครงการ
แบบบ้านยิ้มเพื่อประชาชน ระยะที่ 3

ตามนโยบาย
ม.ร.ว. สุขุมพันธุ์ บริพัตร
ผู้ว่าราชการกรุงเทพมหานคร
นายจุมพล สำเภาพล
รองผู้ว่าราชการกรุงเทพมหานคร
นางนินนาท ชลิตานนท์
ปลัดกรุงเทพมหานคร

ผู้อำนวยการสำนักการโยธา	
รองผู้อำนวยการสำนักการโยธา	
นายทวีศักดิ์ เลิศประพันธ์	
ผู้อำนวยการสำนักงานออกแบบ	
นายวัชรินทร์ บรรพต	
หัวหน้ากลุ่มงานสถาปัตยกรรม	
นายสินธุ์ชัย บุญปักษ์	
หัวหน้ากลุ่มงานวิศวกรรมอาคาร	
นายอริยะ เมฆะกูล	
สถาปนิก	
นายวรบูลย์ ศรฤทธิ์ชิงชัย	ส.สถ.2010
วิศวกรโครงสร้าง	
นายวัณโณ บริศไพบูลย์	สย6633
วิศวกรไฟฟ้า	
นายจรูญ มาสุขใจ	ภฟก.2457
วิศวกรสุขาภิบาล	
นายจีระสิทธิ์ ทิมสถิตย์	สย.8489
วิศวกรเครื่องกล	
นายช่างเขียนแบบ	
นายธงชัย ศรีชุมพร	

แบบ บ้านพักอาศัย 2 ชั้น
แบบที่ 119
ชื่อบ้าน รำเพย
เจ้าของ
สถานที่

แบบแสดง
รายการประกอบแบบ

วันที่ :	เลขที่	รวม
ธันวาคม 2553	A–02	19

แผ่นที่	รวมแผ่น
02	38

FILE :

รายการแก้ไขแบบ
มิถุนายน 2557

ผังบริเวณ

มาตราส่วน 1:100

แผนที่สังเขป

มาตราส่วน 1:100

สำนักการ โยธา
กรุงเทพมหานคร

โครงการ

แบบบ้านยิ้มเพื่อประชาชน ระยะที่ 3

ตามนโยบาย

ม.ร.ว. สุขุมพันธุ์ บริพัตร
ผู้ว่าราชการกรุงเทพมหานคร

นายจุมพล สำเภาพล
รองผู้ว่าราชการกรุงเทพมหานคร

นางนินนาท ชลิตานนท์
ปลัดกรุงเทพมหานคร

ผู้อำนวยการสำนักการโยธา	
รองผู้อำนวยการสำนักการโยธา	
นายทวีศักดิ์ เลิศประพันธ์	
ผู้อำนวยการสำนักงานออกแบบ	
นายวัชรินทร์ บรรพต	
หัวหน้ากลุ่มงานสถาปัตยกรรม	
นายสินธุ์ชัย บุญปักษ์	
หัวหน้ากลุ่มงานวิศวกรรมอาคาร	
นายอริยะ เมฆะกูล	
สถาปนิก	
นายวรบูลย์ ศรฤทธิ์ชิงชัย	ส.สถ.2010
วิศวกรโครงสร้าง	
นายวัณโณ บรัศไพบูลย์	สย.6633
วิศวกรไฟฟ้า	
นายจรูญ มาสุขใจ	ภฟก.2457
วิศวกรสุขาภิบาล	
นายจีระสิทธิ์ ทิมสถิตย์	สย.8489
วิศวกรเครื่องกล	
นายช่างเขียนแบบ	
นายธงชัย ศรีชุมพร	

แบบ บ้านพักอาศัย 2 ชั้น

แบบที่ 119

ชื่อบ้าน รำพย

เจ้าของ

สถานที่

แบบแสดง
ผังบริเวณ
แผนที่สังเขป

วันที่ :	เลขที่	รวม
ธันวาคม 2553	A–03	19

แผ่นที่	รวมแผ่น
03	38

FILE :

รายการแก้ไขแบบ

มิถุนายน 2557

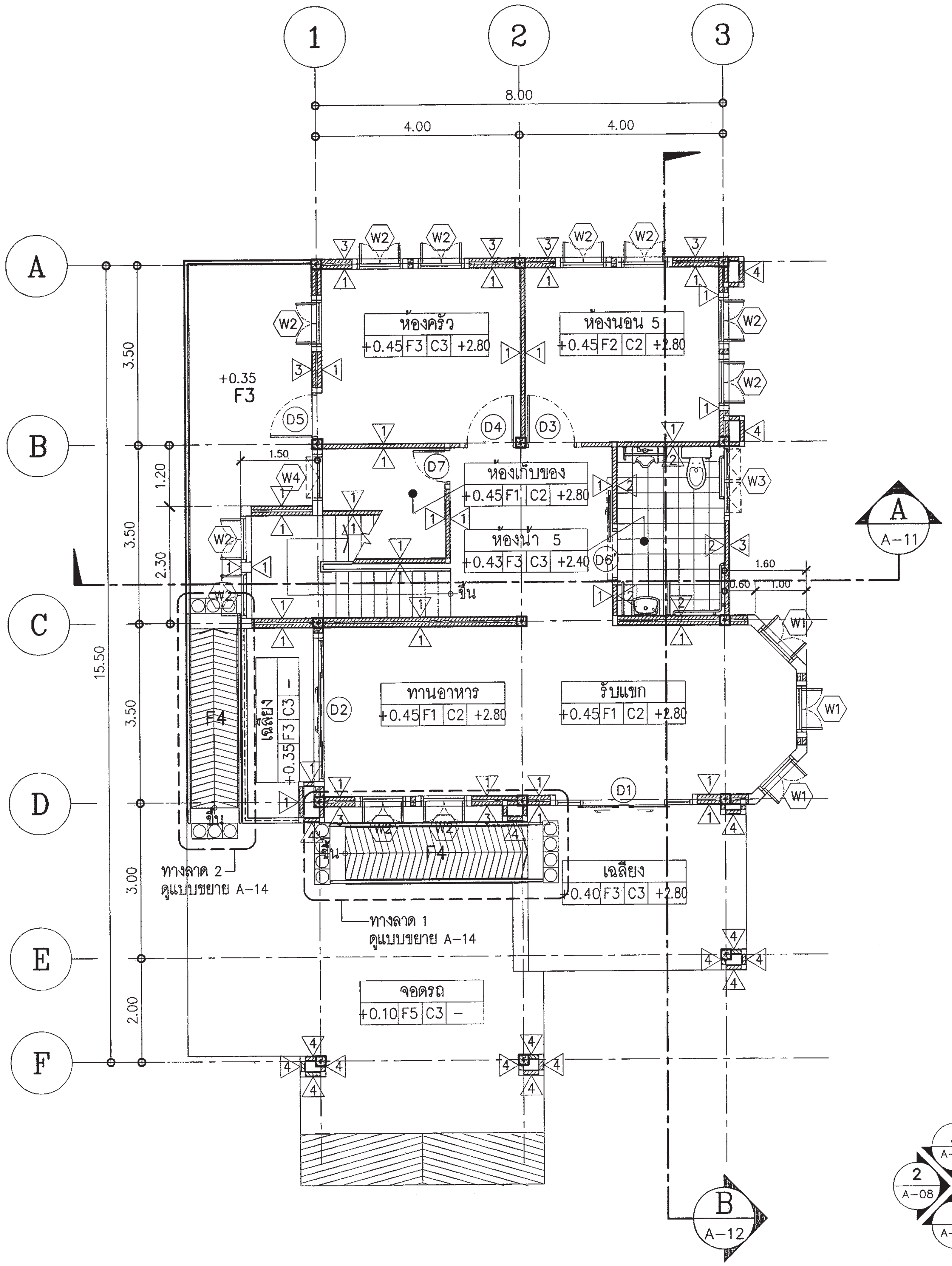

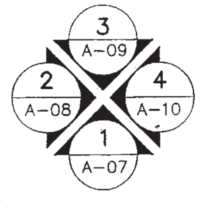

แปลนพื้นชั้นที่ 1

มาตราส่วน 1:100

สำนักการ โยธา
กรุงเทพมหานคร

โครงการ
แบบบ้านยิ้มเพื่อประชาชน ระยะที่ 3

ตามนโยบาย
ม.ร.ว. สุขุมพันธุ์ บริพัตร
ผู้ว่าราชการกรุงเทพมหานคร
นายจุมพล สำเภาพล
รองผู้ว่าราชการกรุงเทพมหานคร
นางนินนาท ชลิตานนท์
ปลัดกรุงเทพมหานคร

ผู้อำนวยการสำนักการโยธา	
รองผู้อำนวยการสำนักการโยธา	
นายทวีศักดิ์ เลิศประพันธ์	
ผู้อำนวยการสำนักงานออกแบบ	
นายวัชรินทร์ บรรพต	
หัวหน้ากลุ่มงานสถาปัตยกรรม	
นายสินธุ์ชัย บุญปักษ์	
หัวหน้ากลุ่มงานวิศวกรรมอาคาร	
นายอริยะ เมฆะกูล	
สถาปนิก	
นายวรบูลย์ ศรฤทธิ์ชิงชัย	ส.สถ.2010
วิศวกรโครงสร้าง	
นายวัณโณ บรัศไพบูลย์	สย.6633
วิศวกรไฟฟ้า	
นายจรูญ มาสุขใจ	ภฟก.2457
วิศวกรสุขาภิบาล	
นายจีระสิทธิ์ ทิมสถิตย์	สย.8489
วิศวกรเครื่องกล	
นายช่างเขียนแบบ	
นายธงชัย ศรีชุมพร	

แบบ บ้านพักอาศัย 2 ชั้น
แบบที่ 119
ชื่อบ้าน รำพย
เจ้าของ
สถานที่

แบบแสดง
แปลนพื้นชั้นที่ 1

วันที่ : 1 : 100	เลขที่	รวม
ธันวาคม 2553	A–04	19

แผ่นที่	รวมแผ่น
04	38

FILE :

รายการแก้ไขแบบ
มิถุนายน 2557

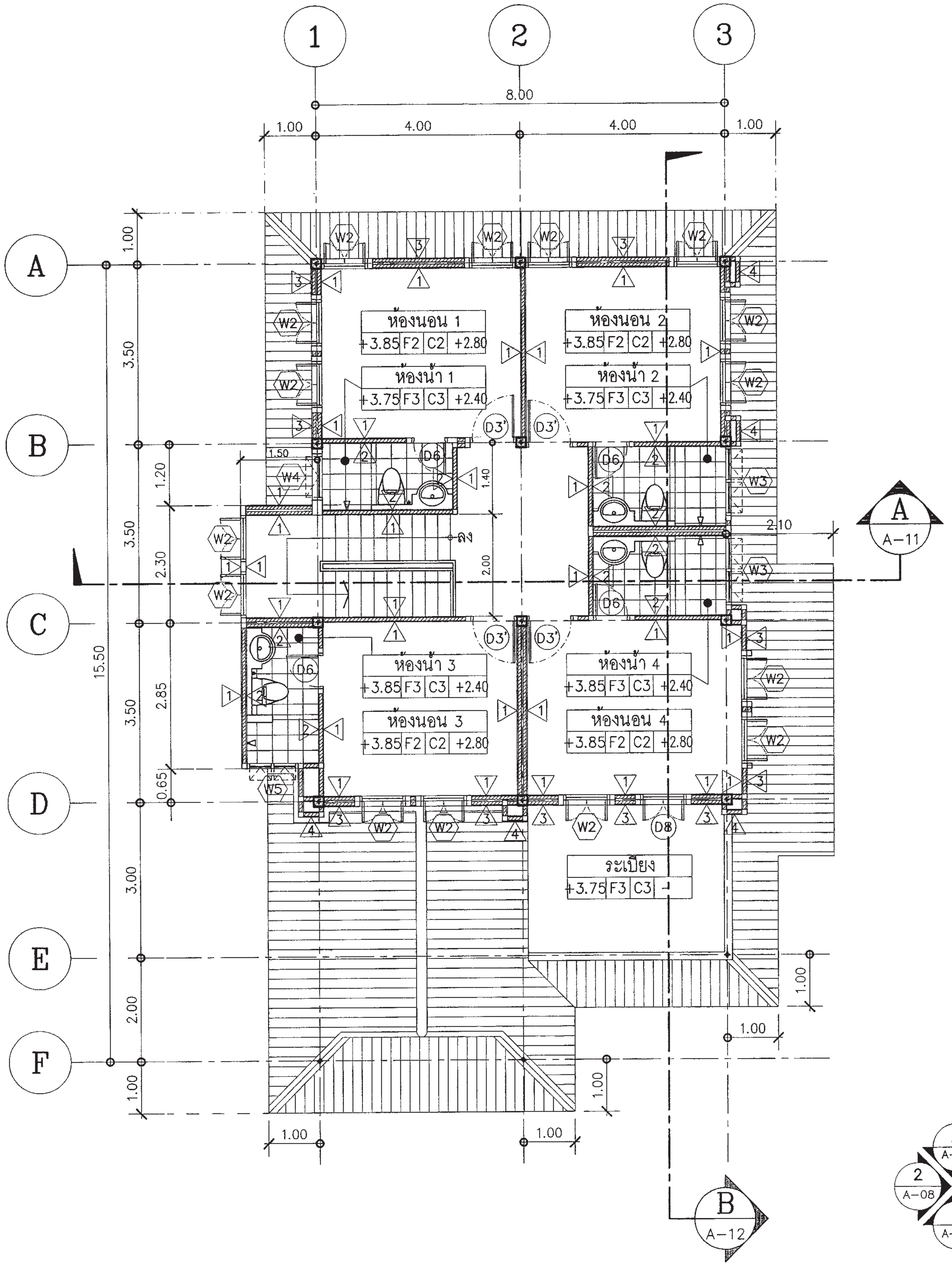

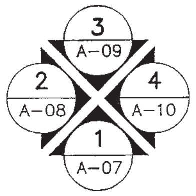

แปลนพื้นชั้นที่ 2

มาตราส่วน 1:100

สำนักการ โยธา
กรุงเทพมหานคร

โครงการ
แบบบ้านยิ้มเพื่อประชาชน ระยะที่ 3

ตามนโยบาย
ม.ร.ว. สุขุมพันธุ์ บริพัตร
ผู้ว่าราชการกรุงเทพมหานคร
นายจุมพล สำเภาพล
รองผู้ว่าราชการกรุงเทพมหานคร
นางนินนาท ชลิตานนท์
ปลัดกรุงเทพมหานคร

ผู้อำนวยการสำนักการโยธา	
รองผู้อำนวยการสำนักการโยธา	
นายทวีศักดิ์ เลิศประพันธ์	
ผู้อำนวยการสำนักงานออกแบบ	
นายวัชรินทร์ บรรพต	
หัวหน้ากลุ่มงานสถาปัตยกรรม	
นายสินธุ์ชัย บุญปักษ์	
หัวหน้ากลุ่มงานวิศวกรรมอาคาร	
นายอริยะ เมฆะกูล	

สถาปนิก	
นายวรบูลย์ ศรฤทธิ์ชิงชัย	ส.สถ.2010
วิศวกรโครงสร้าง	
นายวัณโณ บรัศไพบูลย์	สย.6633
วิศวกรไฟฟ้า	
นายจรูญ มาสุขใจ	ภฟก.2457
วิศวกรสุขาภิบาล	
นายจีระสิทธิ์ ทิมสถิตย์	สย.8489
วิศวกรเครื่องกล	
นายช่างเขียนแบบ	
นายธงชัย ศรีชุมพร	

แบบ บ้านพักอาศัย 2 ชั้น
แบบที่ 119
ชื่อบ้าน รำเพย
เจ้าของ
สถานที่

แบบแสดง
แปลนพื้นชั้นที่ 2

วันที่ : 1 : 100 / ธันวาคม 2553	เลขที่	รวม
	A–05	19

แผ่นที่	รวมแผ่น
05	38

FILE :

รายการแก้ไขแบบ
มิถุนายน 2557

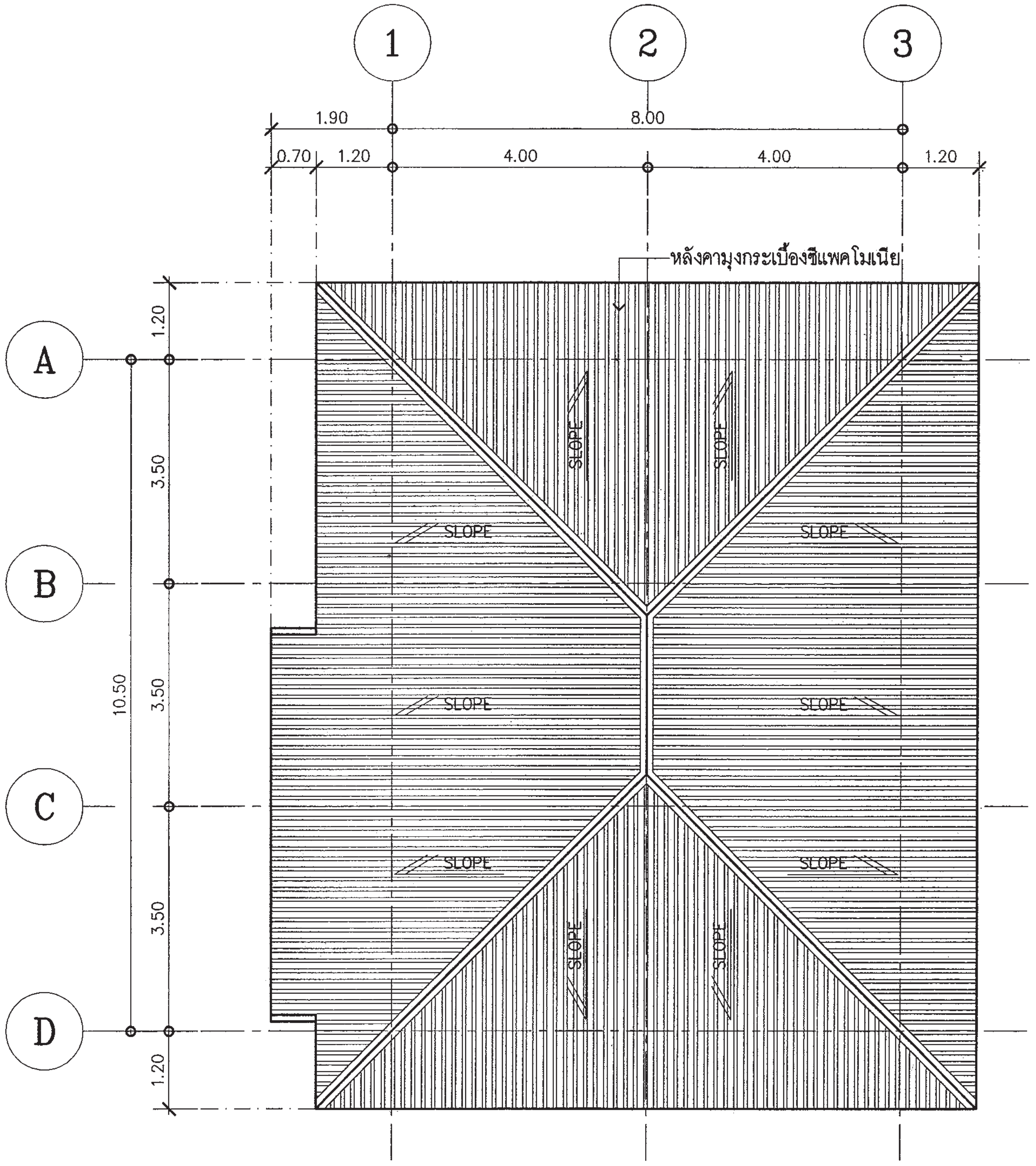

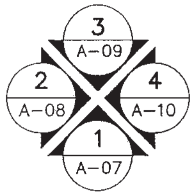

แปลนหลังคา

มาตราส่วน 1:100

สำนักการ โยธา
กรุงเทพมหานคร

โครงการ
แบบบ้านยิ้มเพื่อประชาชน ระยะที่ 3

ตามนโยบาย
ม.ร.ว. สุขุมพันธุ์ บริพัตร
ผู้ว่าราชการกรุงเทพมหานคร
นายจุมพล สำเภาพล
รองผู้ว่าราชการกรุงเทพมหานคร
นางนินนาท ชลิตานนท์
ปลัดกรุงเทพมหานคร

ผู้อำนวยการสำนักการโยธา	
รองผู้อำนวยการสำนักการโยธา	
นายทวีศักดิ์ เลิศประพันธ์	
ผู้อำนวยการสำนักงานออกแบบ	
นายวัชรินทร์ บรรพต	
หัวหน้ากลุ่มงานสถาปัตยกรรม	
นายสินธุ์ชัย บุญบักษ์	
หัวหน้ากลุ่มงานวิศวกรรมอาคาร	
นายอริยะ เมฆะกูล	
สถาปนิก	
นายวรบูลย์ ศรฤทธิ์ชิงชัย	ส.สถ.2010
วิศวกรโครงสร้าง	
นายวัณโณ บรัศไพบูลย์	สย.6633
วิศวกรไฟฟ้า	
นายจรูญ มาสุขใจ	ภฟก.2457
วิศวกรสุขาภิบาล	
นายจีระสิทธิ์ ทิมสถิตย์	สย.8489
วิศวกรเครื่องกล	
นายช่างเขียนแบบ	
นายธงชัย ศรีชุมพร	

แบบ บ้านพักอาศัย 2 ชั้น
แบบที่ 119
ชื่อบ้าน รำเพย
เจ้าของ
สถานที่

แบบแสดง
แปลนหลังคา

วันที่ : 1 : 100	เลขที่	รวม
ธันวาคม 2553	A-06	19

แผ่นที่	รวมแผ่น
06	38

FILE :

รายการแก้ไขแบบ
มิถุนายน 2557

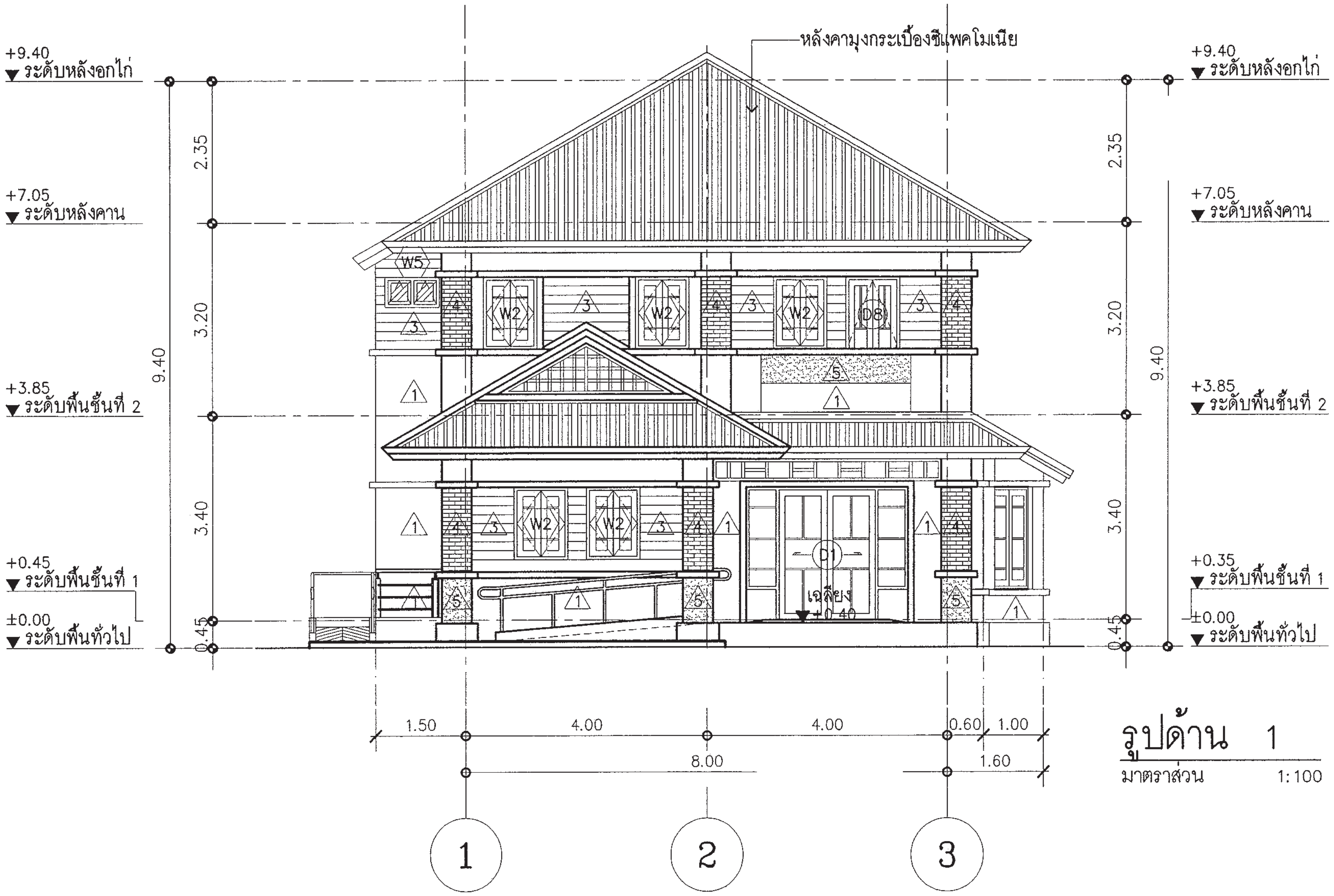

รูปด้าน 1
มาตราส่วน 1:100

สำนักการ โยธา
กรุงเทพมหานคร

โครงการ
แบบบ้านยิ้มเพื่อประชาชน ระยะที่ 3

ตามนโยบาย
ม.ร.ว. สุขุมพันธุ์ บริพัตร
ผู้ว่าราชการกรุงเทพมหานคร
นายจุมพล สำเภาพล
รองผู้ว่าราชการกรุงเทพมหานคร
นางนินนาท ชลิตานนท์
ปลัดกรุงเทพมหานคร

ผู้อำนวยการสำนักการโยธา	
รองผู้อำนวยการสำนักการโยธา	
นายทวีศักดิ์ เลิศประพันธ์	
ผู้อำนวยการสำนักงานออกแบบ	
นายวัชรินทร์ บรรพต	
หัวหน้ากลุ่มงานสถาปัตยกรรม	
นายสินธุ์ชัย บุญปักษ์	
หัวหน้ากลุ่มงานวิศวกรรมอาคาร	
นายอริยะ เมฆะกูล	
สถาปนิก	
นายวรบูลย์ ศรฤทธิ์ชิงชัย	ส.สถ.2010
วิศวกรโครงสร้าง	
นายวัณโณ บวัศไพบูลย์	สย6633
วิศวกรไฟฟ้า	
นายจรูญ มาสุขใจ	ภฟก.2457
วิศวกรสุขาภิบาล	
นายจิระสิทธิ์ ทิมสถิตย์	สย8489
วิศวกรเครื่องกล	
นายช่างเขียนแบบ	
นายธงชัย ศรีชุมพร	

แบบ บ้านพักอาศัย 2 ชั้น
แบบที่ 119
ชื่อบ้าน รำเพย
เจ้าของ
สถานที่

แบบแสดง
รูปด้าน 1

วันที่ : 1 : 100 ธันวาคม 2553	เลขที่	รวม
	A–07	19

แผ่นที่	รวมแผ่น
07	38

FILE :

รายการแก้ไขแบบ
มิถุนายน 2557

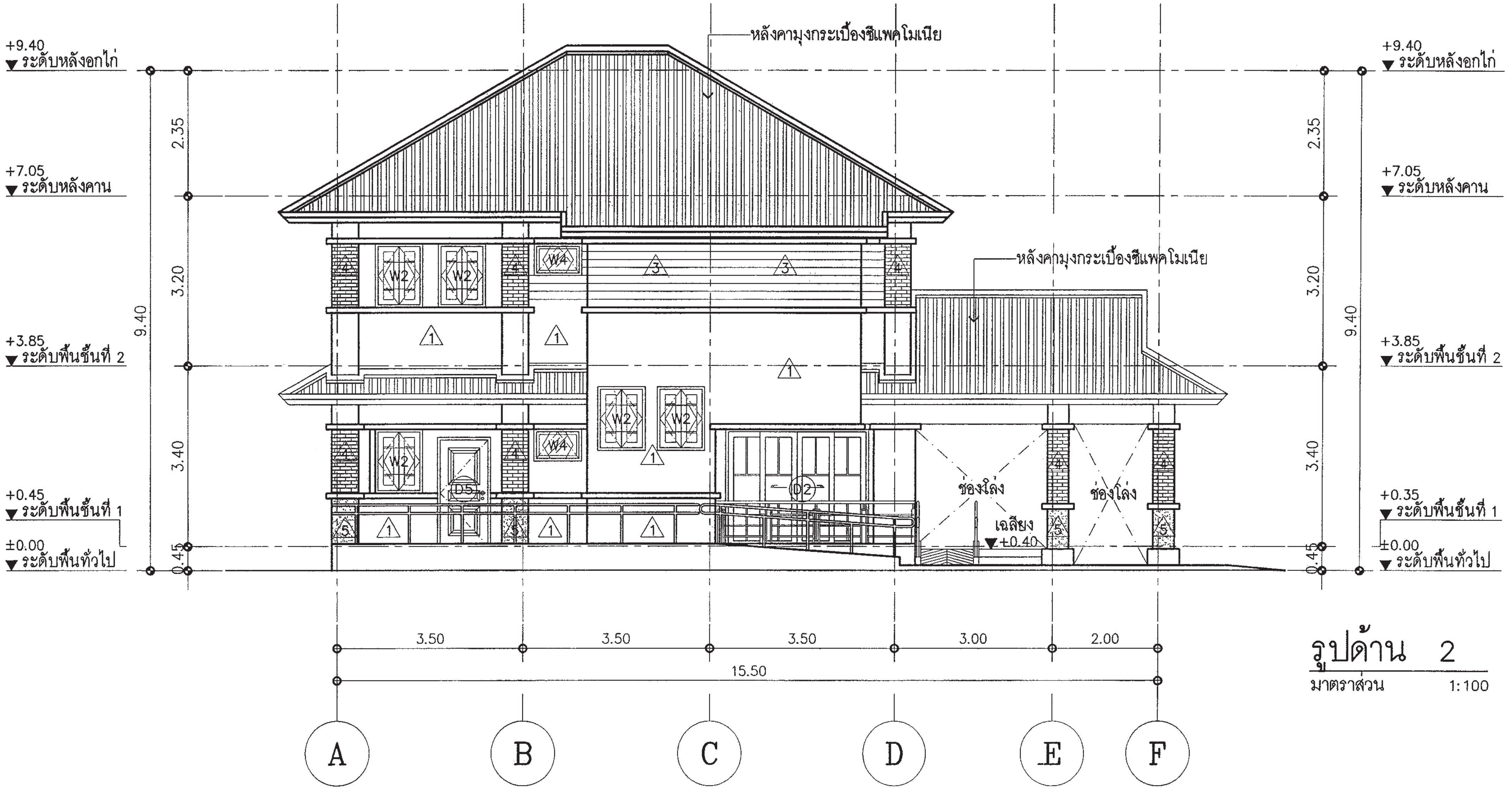

รูปด้าน 2

มาตราส่วน 1:100

สำนักการ โยธา
กรุงเทพมหานคร

โครงการ

แบบบ้านยิ้มเพื่อประชาชน ระยะที่ 3

ตามนโยบาย

ม.ร.ว. สุขุมพันธุ์ บริพัตร
ผู้ว่าราชการกรุงเทพมหานคร

นายจุมพล สำเภาพล
รองผู้ว่าราชการกรุงเทพมหานคร

นางนินนาท ชลิตานนท์
ปลัดกรุงเทพมหานคร

ผู้อำนวยการสำนักการโยธา	
รองผู้อำนวยการสำนักการโยธา	
นายทวิศักดิ์ เลิศประพันธ์	
ผู้อำนวยการสำนักงานออกแบบ	
นายวัชรินทร์ บรรพต	
หัวหน้ากลุ่มงานสถาปัตยกรรม	
นายสินธุ์ชัย บุญปีกษ์	
หัวหน้ากลุ่มงานวิศวกรรมอาคาร	
นายอริยะ เมฆะกูล	

สถาปนิก	
นายวรบูลย์ ศรฤทธิ์ชิงชัย	ส.สถ.2010
วิศวกรโครงสร้าง	
นายวัณโณ บรัศไพบูลย์	สย6633
วิศวกรไฟฟ้า	
นายจรูญ มาสุขใจ	ภฟก2457
วิศวกรสุขาภิบาล	
นายจีระสิทธิ์ ทิมสถิตย์	สย8489
วิศวกรเครื่องกล	
นายช่างเขียนแบบ	
นายธงชัย ศรีชุมพร	

แบบ บ้านพักอาศัย 2 ชั้น
แบบที่ 119
ชื่อบ้าน รำพย
เจ้าของ
สถานที่

แบบแสดง
รูปด้าน 2

วันที่ : 1 : 100	เลขที่	รวม
ธันวาคม 2553	A–08	19

แผ่นที่	รวมแผ่น
08	38

FILE :

รายการแก้ไขแบบ
มิถุนายน 2557

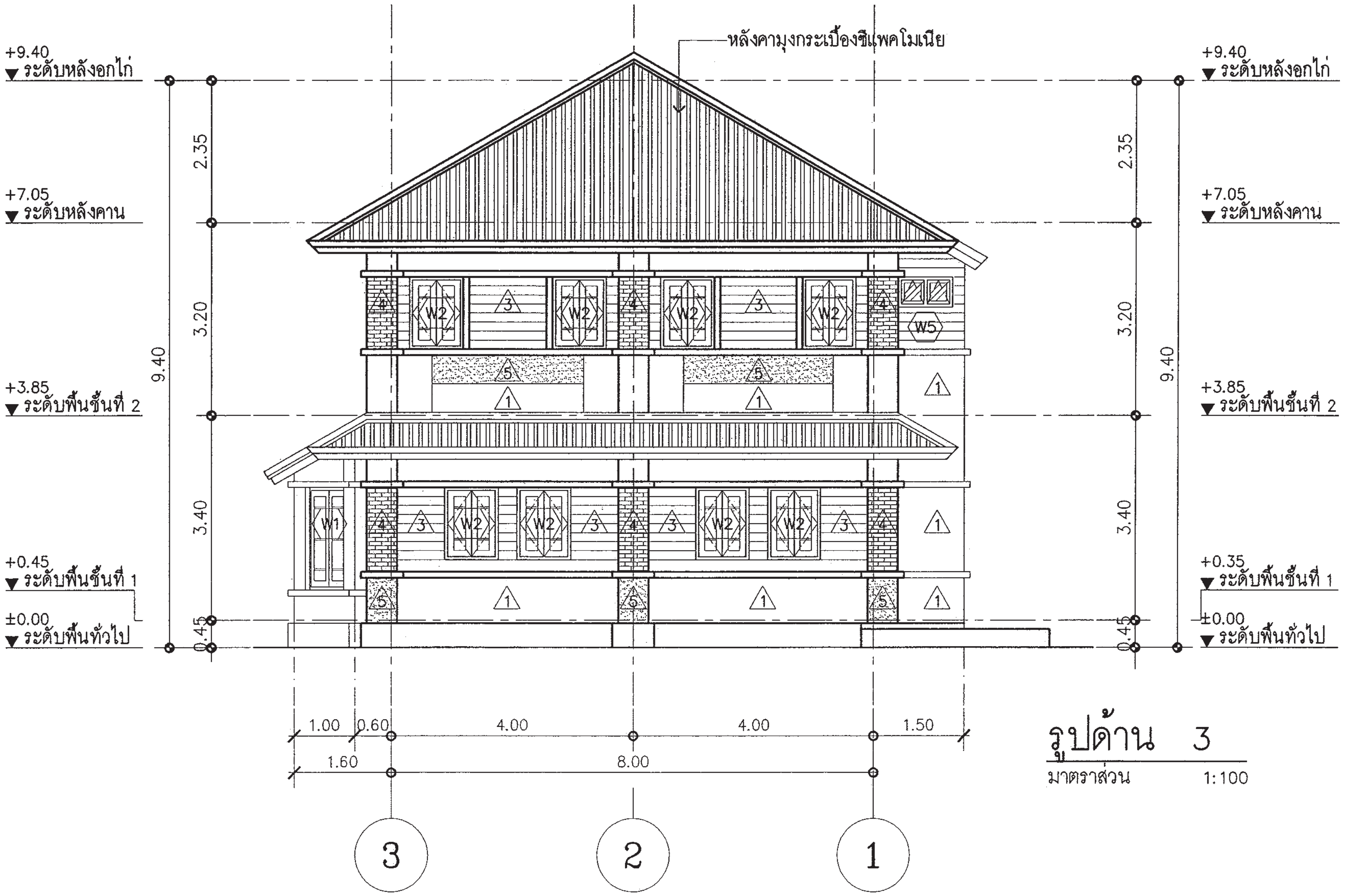

รูปด้าน 3

มาตราส่วน 1:100

สำนักการ โยธา
กรุงเทพมหานคร

โครงการ
แบบบ้านยิ้มเพื่อประชาชน ระยะที่ 3

ตามนโยบาย
ม.ร.ว. สุขุมพันธุ์ บริพัตร
ผู้ว่าราชการกรุงเทพมหานคร
นายจุมพล สำเภาพล
รองผู้ว่าราชการกรุงเทพมหานคร
นางนินนาท ชลิตานนท์
ปลัดกรุงเทพมหานคร

ผู้อำนวยการสำนักการโยธา	
รองผู้อำนวยการสำนักการโยธา	
นายทวิศักดิ์ เลิศประพันธ์	
ผู้อำนวยการสำนักงานออกแบบ	
นายวัชรินทร์ บรรพต	
หัวหน้ากลุ่มงานสถาปัตยกรรม	
นายสินธุ์ชัย บุญปักษ์	
หัวหน้ากลุ่มงานวิศวกรรมอาคาร	
นายอริยะ เมฆะกูล	
สถาปนิก	
นายวรบูลย์ ศรฤทธิ์ชิงชัย	ส.สถ.2010
วิศวกรโครงสร้าง	
นายวัณโณ บรัศไพบูลย์	สย.6633
วิศวกรไฟฟ้า	
นายจรูญ มาสุขใจ	ภฟก.2457
วิศวกรสุขาภิบาล	
นายจีระสิทธิ์ ทิมสถิตย์	สย.8489
วิศวกรเครื่องกล	
นายช่างเขียนแบบ	
นายธงชัย ศรีชุมพร	

แบบ บ้านพักอาศัย 2 ชั้น
แบบที่ 119
ชื่อบ้าน รำเพย
เจ้าของ

สถานที่

แบบแสดง
รูปด้าน 3

วันที่ : 1 : 100	เลขที่	รวม
ธันวาคม 2553	A–09	19

แผ่นที่	รวมแผ่น
09	38

FILE :

รายการแก้ไขแบบ
มิถุนายน 2557

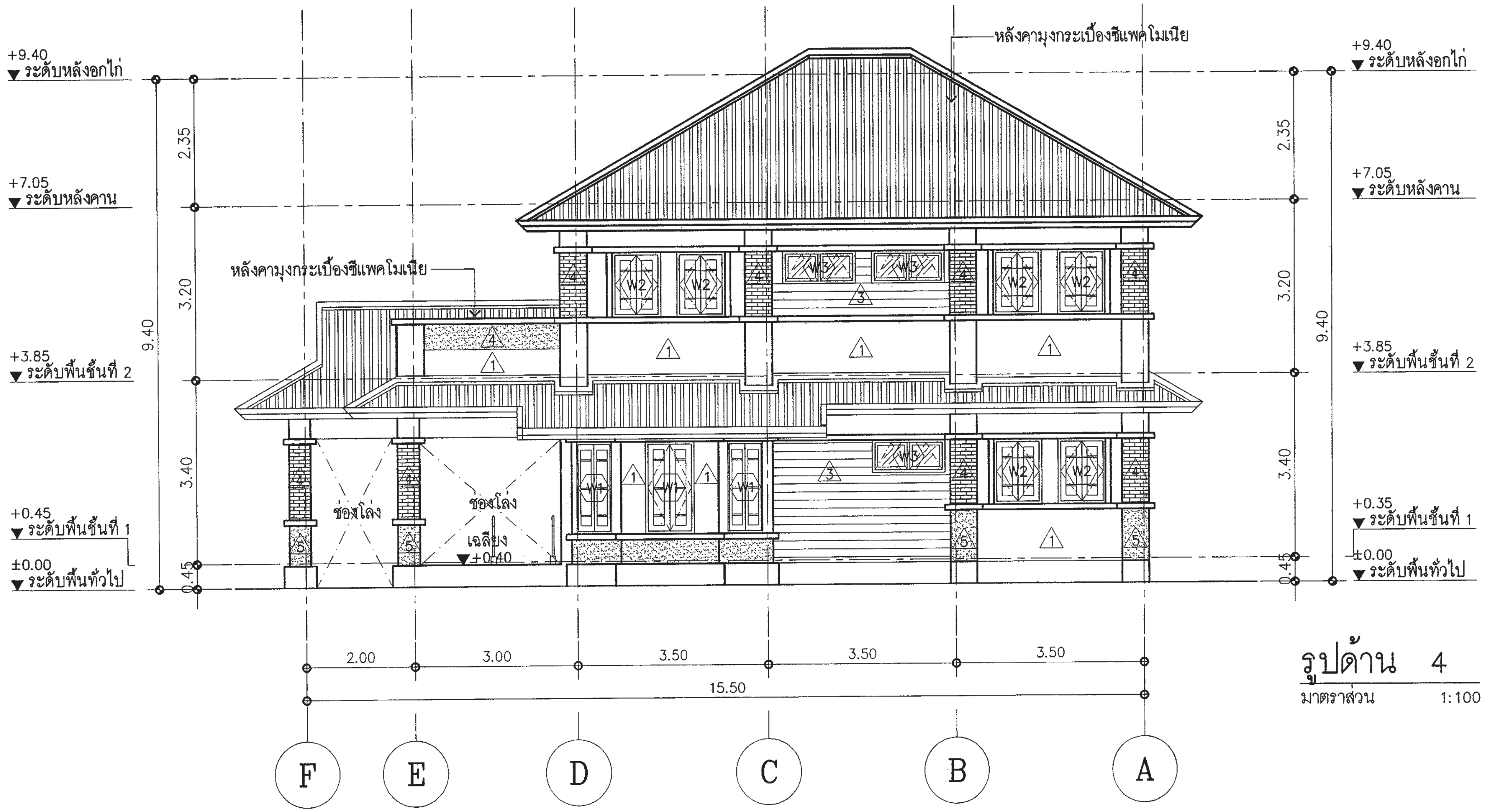

รูปด้าน 4

มาตราส่วน 1:100

สำนักการ โยธา
กรุงเทพมหานคร

โครงการ
แบบบ้านยิ้มเพื่อประชาชน ระยะที่ 3

ตามนโยบาย
ม.ร.ว. สุขุมพันธุ์ บริพัตร
ผู้ว่าราชการกรุงเทพมหานคร
นายจุมพล สำเภาพล
รองผู้ว่าราชการกรุงเทพมหานคร
นางนินนาท ชลิตานนท์
ปลัดกรุงเทพมหานคร

ผู้อำนวยการสำนักการโยธา	
รองผู้อำนวยการสำนักการโยธา	
นายทวีศักดิ์ เลิศประพันธ์	
ผู้อำนวยการสำนักงานออกแบบ	
นายวัชรินทร์ บรรพต	
หัวหน้ากลุ่มงานสถาปัตยกรรม	
นายสินธุ์ชัย บุญปักษ์	
หัวหน้ากลุ่มงานวิศวกรรมอาคาร	
นายอริยะ เมฆะกูล	
สถาปนิก	
นายวรบูลย์ ศรฤทธิ์ชิงชัย	ส.สถ.2010
วิศวกรโครงสร้าง	
นายวัณโณ บรัศไพบูลย์	สย.6633
วิศวกรไฟฟ้า	
นายจรูญ มาสุขใจ	ภฟก.2457
วิศวกรสุขาภิบาล	
นายจีระสิทธิ์ ทิมสถิตย์	สย.8489
วิศวกรเครื่องกล	
นายช่างเขียนแบบ	
นายธงชัย ศรีชุมพร	

แบบ บ้านพักอาศัย 2 ชั้น
แบบที่ 119
ชื่อบ้าน รำเพย
เจ้าของ
สถานที่

แบบแสดง
รูปด้าน 4

มาตราส่วน : 1 : 100	เลขที่	รวม
ธันวาคม 2553	A–10	19

แผ่นที่	รวมแผ่น
10	38

FILE :

รายการแก้ไขแบบ
มิถุนายน 2557

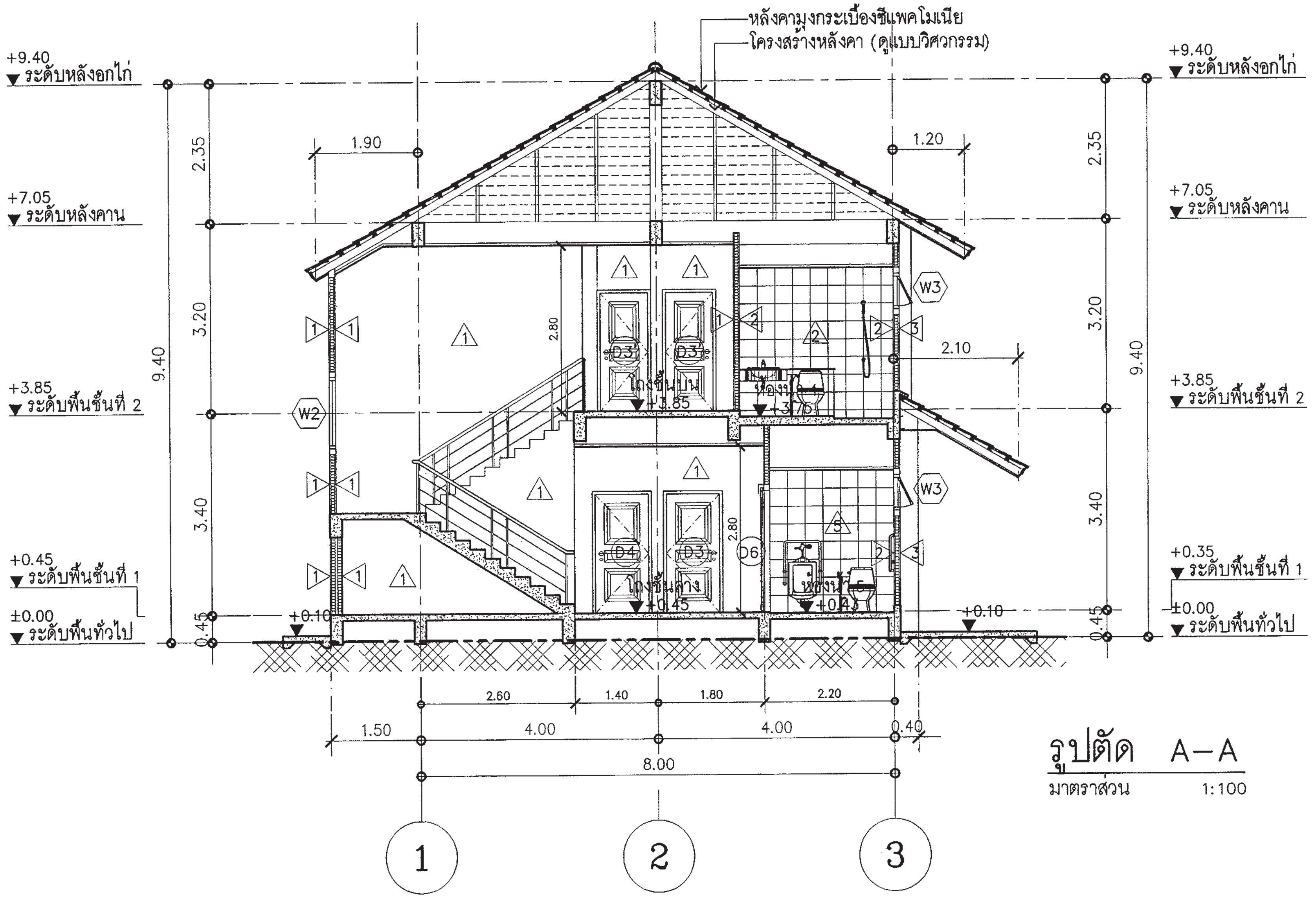

รูปตัด A–A

มาตราส่วน 1:100

สำนักการ โยธา
กรุงเทพมหานคร

โครงการ
แบบบ้านยิ้มเพื่อประชาชน ระยะที่ 3

ตามนโยบาย

ม.ร.ว. สุขุมพันธุ์ บริพัตร
ผู้ว่าราชการกรุงเทพมหานคร

นายจุมพล สำเภาพล
รองผู้ว่าราชการกรุงเทพมหานคร

นางนินนาท ชลิตานนท์
ปลัดกรุงเทพมหานคร

ผู้อำนวยการสำนักการโยธา	
รองผู้อำนวยการสำนักการโยธา	
นายทวีศักดิ์ เลิศประพันธ์	
ผู้อำนวยการสำนักงานออกแบบ	
นายวัชรินทร์ บรรพต	
หัวหน้ากลุ่มงานสถาปัตยกรรม	
นายสินธุ์ชัย บุญปักษ์	
หัวหน้ากลุ่มงานวิศวกรรมอาคาร	
นายอริยะ เมฆะกูล	
สถาปนิก	
นายวรบูลย์ ศรฤทธิ์ชิงชัย	ส.สถ.2010
วิศวกรโครงสร้าง	
นายวัณโณ บรัศไพบูลย์	สย.6633
วิศวกรไฟฟ้า	
นายจรูญ มาสุขใจ	ภฟก.2457
วิศวกรสุขาภิบาล	
นายจีระสิทธิ์ ทิมสถิตย์	สย.8489
วิศวกรเครื่องกล	
นายช่างเขียนแบบ	
นายธงชัย ศรีชุมพร	

แบบ บ้านพักอาศัย 2 ชั้น

แบบที่ 119

ชื่อบ้าน รำเพย

เจ้าของ

สถานที่

แบบแสดง
รูปตัด A–A

มาตราส่วน : 1 : 100 / ธันวาคม 2553	เลขที่ A–11	รวม 19
แผ่นที่ 11	รวมแผ่น 38	

FILE :

รายการแก้ไขแบบ

มิถุนายน 2557

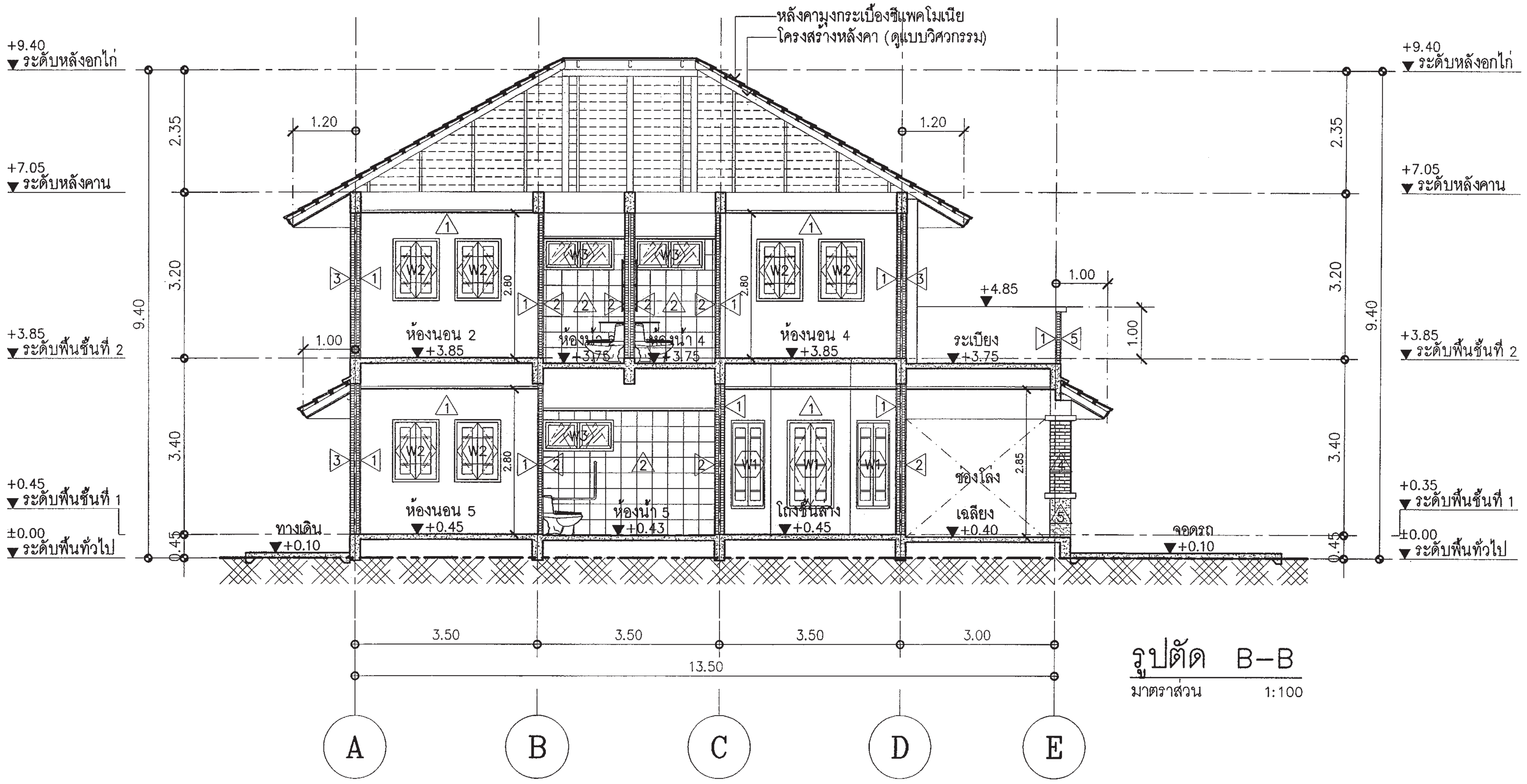

รูปตัด B–B

มาตราส่วน 1:100

สำนักการ โยธา
กรุงเทพมหานคร

โครงการ
แบบบ้านยิ้มเพื่อประชาชน ระยะที่ 3

ตามนโยบาย
ม.ร.ว. สุขุมพันธุ์ บริพัตร
ผู้ว่าราชการกรุงเทพมหานคร
นายจุมพล สำเภาพล
รองผู้ว่าราชการกรุงเทพมหานคร
นางนินนาท ชลิตานนท์
ปลัดกรุงเทพมหานคร

ผู้อำนวยการสำนักการโยธา
รองผู้อำนวยการสำนักการโยธา
นายทวีศักดิ์ เลิศประพันธ์
ผู้อำนวยการสำนักงานออกแบบ
นายวัชรินทร์ บรรพต
หัวหน้ากลุ่มงานสถาปัตยกรรม
นายสินธุ์ชัย บุญปักษ์
หัวหน้ากลุ่มงานวิศวกรรมอาคาร
นายอริยะ เมฆะกูล

สถาปนิก
นายวรบูลย์ ศรฤทธิ์ธิงชัย ส.สถ.2010
วิศวกรโครงสร้าง
นายวัณโณ บรีศไพบูลย์ สย.6633
วิศวกรไฟฟ้า
นายจรูญ มาสุขใจ ภฟก.2457
วิศวกรสุขาภิบาล
นายจีระสิทธิ์ ทิมสถิตย์ สย.8489
วิศวกรเครื่องกล

นายช่างเขียนแบบ
นายธงชัย ศรีชุมพร

แบบ บ้านพักอาศัย 2 ชั้น
แบบที่ 119
ชื่อบ้าน รำเพย
เจ้าของ
สถานที่

แบบแสดง
รูปตัด B–B

วันที่ : 1 : 100 ธันวาคม 2553	เลขที่ A–12	รวม 19

แผ่นที่	รวมแผ่น
12	38

FILE :

รายการแก้ไขแบบ
มิถุนายน 2557

แบบขยายบันได

มาตราส่วน 1:50

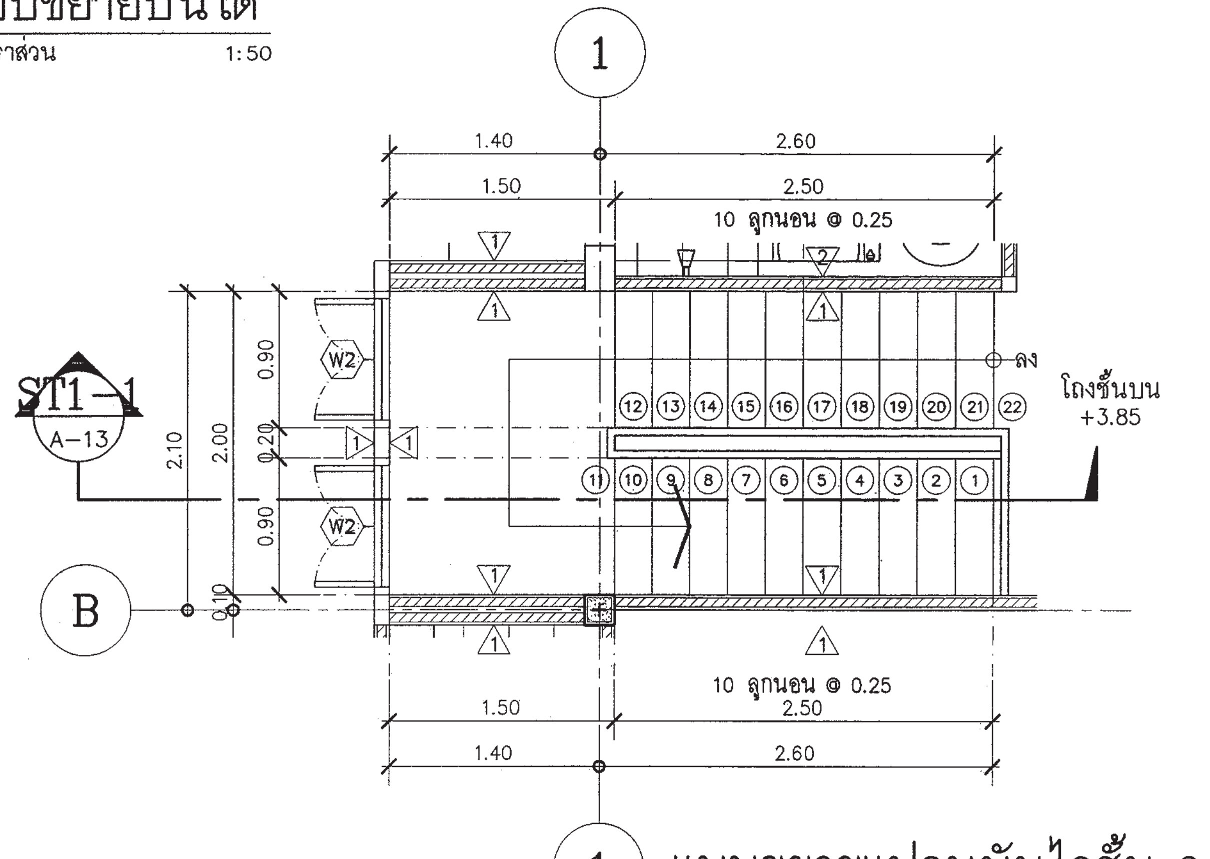

แบบขยายแปลนบันไดชั้น 2

มาตราส่วน 1:50

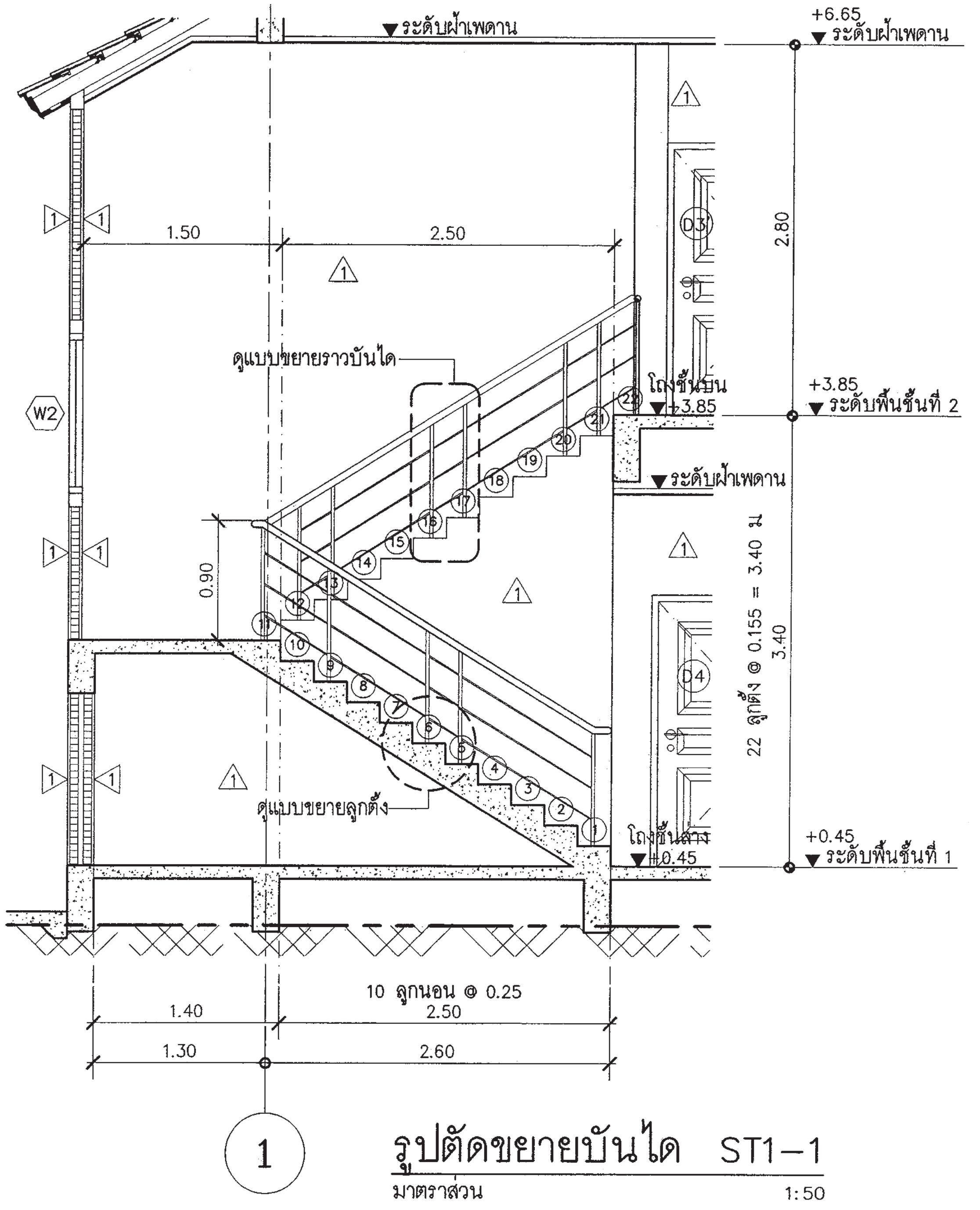

รูปตัดขยายบันได ST1–1

มาตราส่วน 1:50

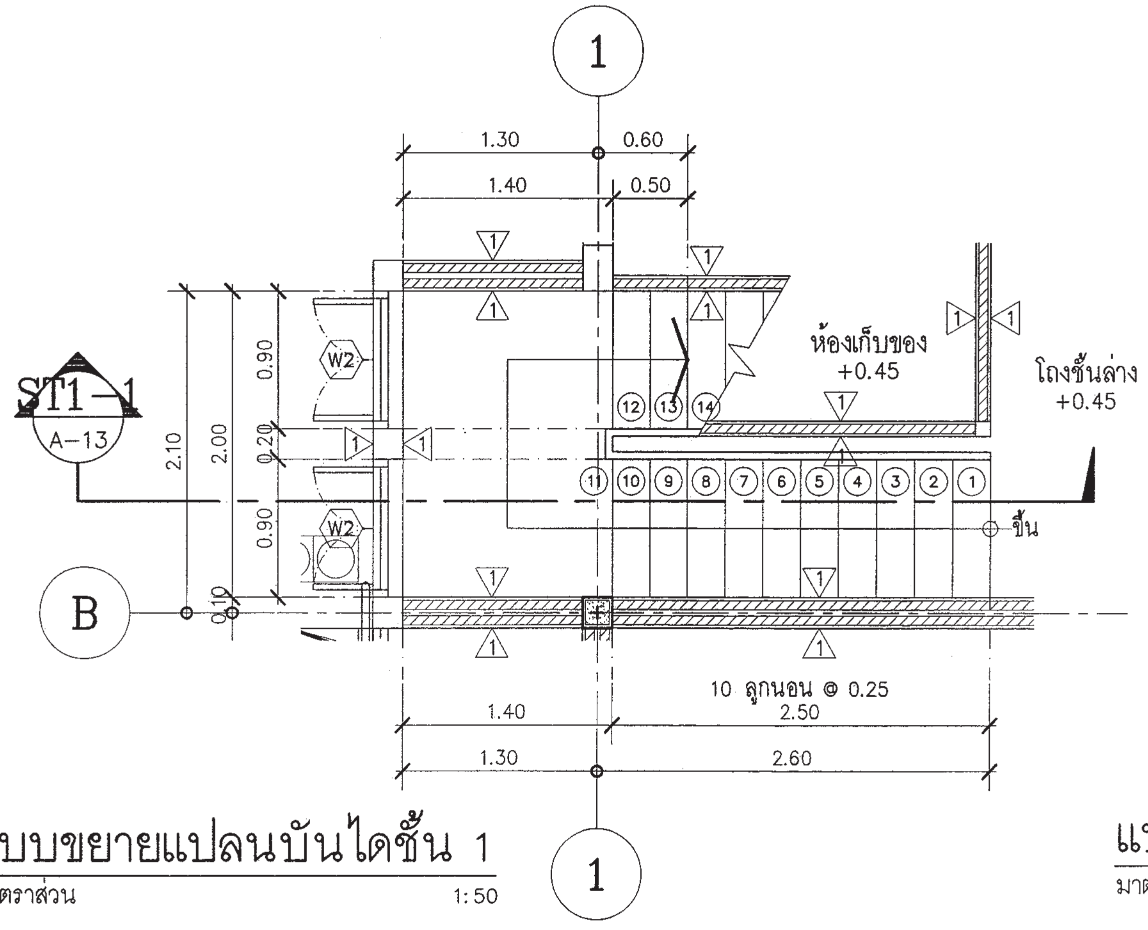

แบบขยายแปลนบันไดชั้น 1

มาตราส่วน 1:50

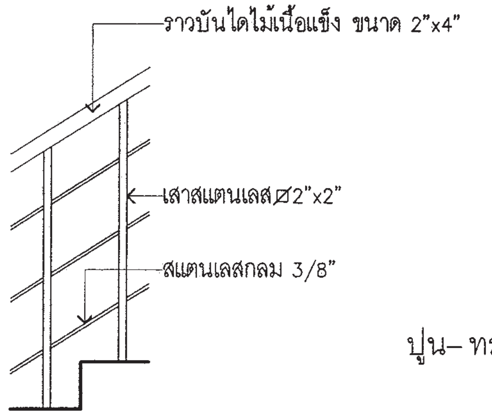

แบบขยายราวบันได

มาตราส่วน 1:25

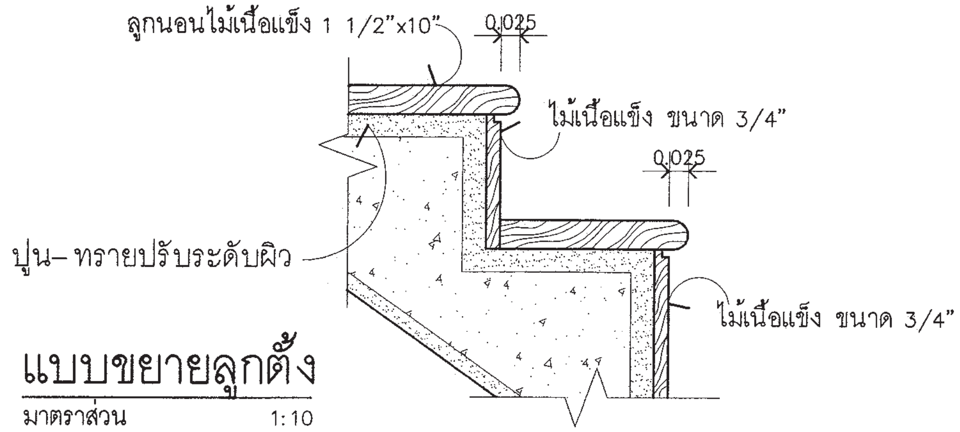

แบบขยายลูกตั้ง

มาตราส่วน 1:10

สำนักการ โยธา
กรุงเทพมหานคร

โครงการ

แบบบ้านยิ้มเพื่อประชาชน ระยะที่ 3

ตามนโยบาย

ม.ร.ว. สุขุมพันธุ์ บริพัตร
ผู้ว่าราชการกรุงเทพมหานคร

นายจุมพล สำเภาพล
รองผู้ว่าราชการกรุงเทพมหานคร

นางนินนาท ชลิตานนท์
ปลัดกรุงเทพมหานคร

ผู้อำนวยการสำนักการโยธา

รองผู้อำนวยการสำนักการโยธา
นายทวีศักดิ์ เลิศประพันธ์

ผู้อำนวยการสำนักงานออกแบบ
นายวิชรินทร์ บรรพต

หัวหน้ากลุ่มงานสถาปัตยกรรม
นายสินธุ์ชัย บุญปักษ์

หัวหน้ากลุ่มงานวิศวกรรมอาคาร
นายอริยะ เมฆะกูล

สถาปนิก
นายวรบูลย์ ศรฤทธิ์ริงชัย ส.สถ.2010

วิศวกรโครงสร้าง
นายวัณโณ บริศโพบูลย์ สย.6633

วิศวกรไฟฟ้า
นายจรูญ มาสุขใจ ภฟก.2457

วิศวกรสุขาภิบาล
นายจีระสิทธิ์ ทิมสถิตย์ สย.8489

วิศวกรเครื่องกล

นายช่างเขียนแบบ
นายธงชัย ศรีชุมพร

แบบ บ้านพักอาศัย 2 ชั้น
แบบที่ 119
ชื่อบ้าน รำเพย
เจ้าของ
สถานที่

แบบแสดง
แบบขยายบันได

มาตราส่วน : 1 : 50 ธันวาคม 2553	เลขที่ A–13	รวม 19
แผ่นที่ 13	รวมแผ่น 38	

FILE :

รายการแก้ไขแบบ
มิถุนายน 2557

แบบขยายทางลาด 1 ,2
มาตราส่วน 1:50

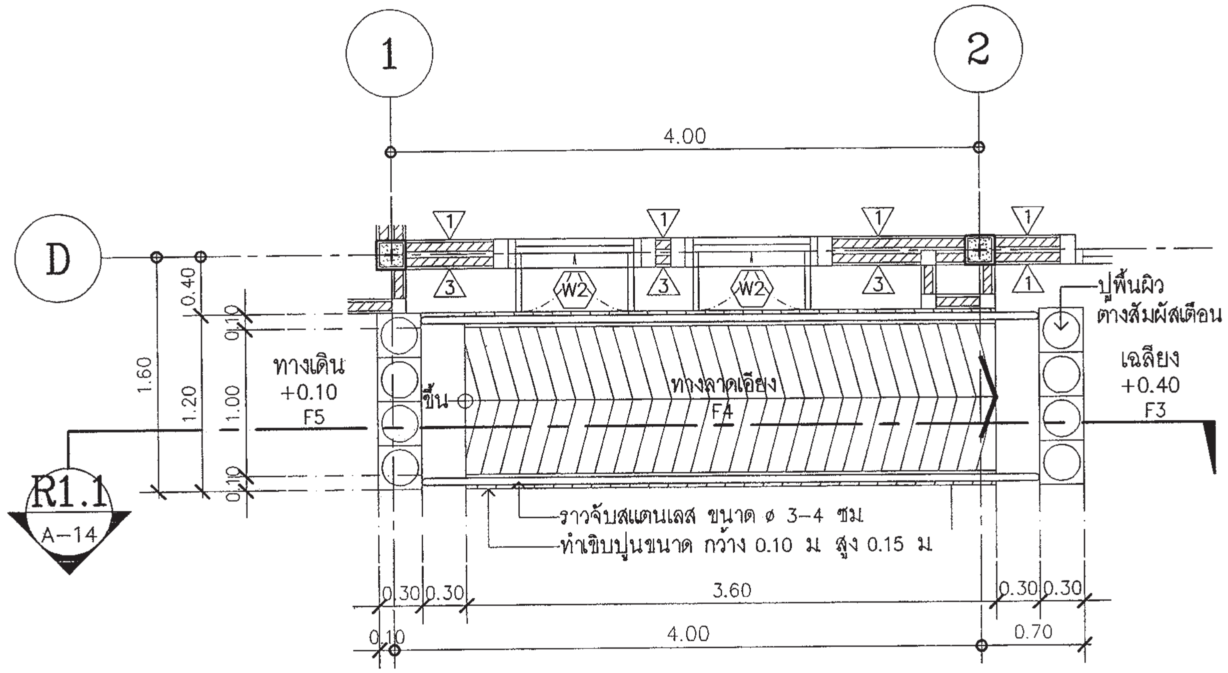

แปลนขยายทางลาด 1
มาตราส่วน 1:50

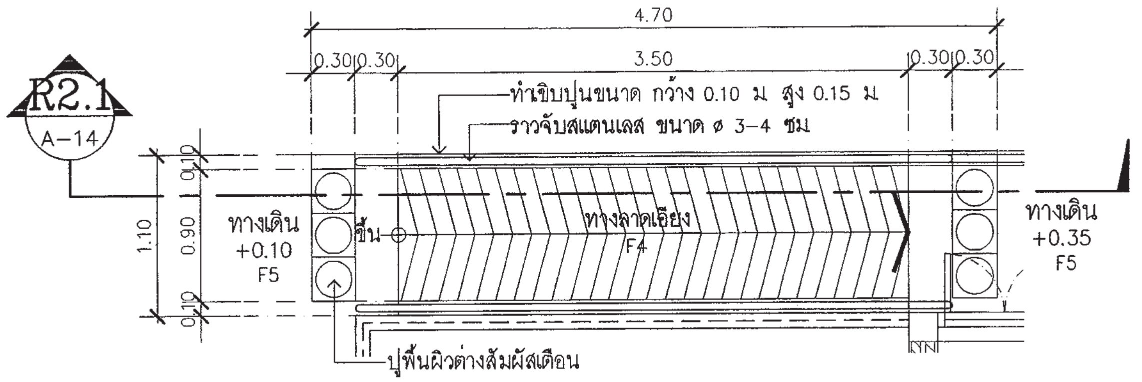

แปลนขยายทางลาด 2
มาตราส่วน 1:50

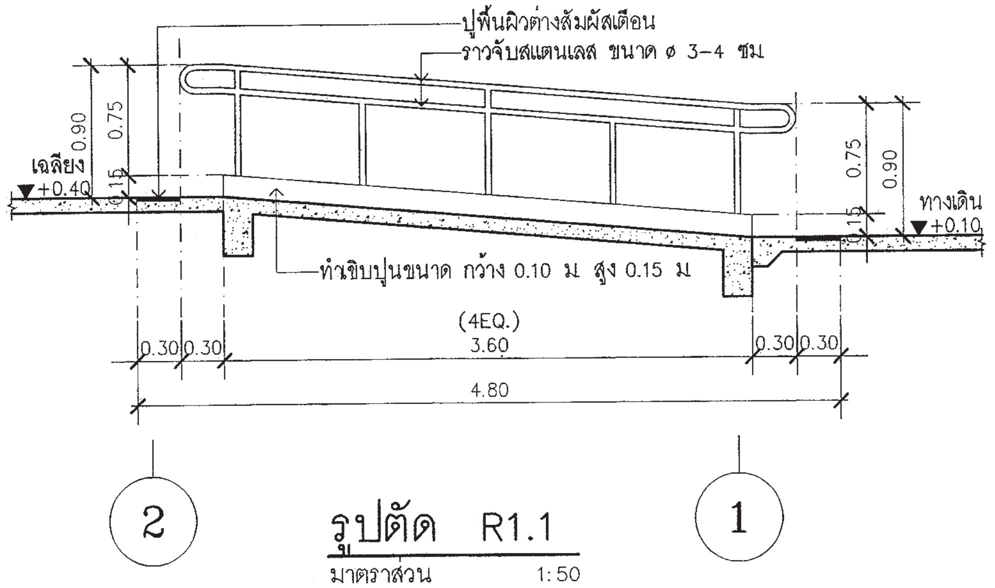

รูปตัด R1.1
มาตราส่วน 1:50

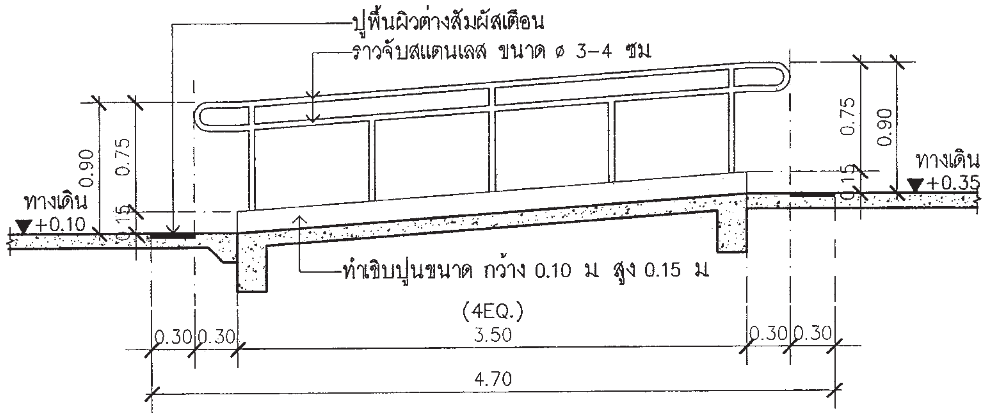

รูปตัด R2.1
มาตราส่วน 1:50

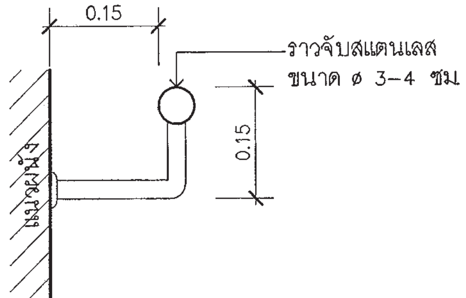

แบบขยายราวจับกรณีติดผนัง
มาตราส่วน 1:10

สำนักการ โยธา
กรุงเทพมหานคร

โครงการ
แบบบ้านอิ่มเพื่อประชาชน ระยะที่ 3

ตามนโยบาย
ม.ร.ว. สุขุมพันธุ์ บริพัตร
ผู้ว่าราชการกรุงเทพมหานคร
นายจุมพล สำเภาพล
รองผู้ว่าราชการกรุงเทพมหานคร
นางนินนาท ชลิตานนท์
ปลัดกรุงเทพมหานคร

ผู้อำนวยการสำนักการโยธา	
รองผู้อำนวยการสำนักการโยธา	
นายทวีศักดิ์ เลิศประพันธ์	
ผู้อำนวยการสำนักงานออกแบบ	
นายวัชรินทร์ บรรพต	
หัวหน้ากลุ่มงานสถาปัตยกรรม	
นายสินธุ์ชัย บุญปักษ์	
หัวหน้ากลุ่มงานวิศวกรรมอาคาร	
นายอริยะ เมมะกูล	
สถาปนิก	
นายวรบูลย์ ศิริฤทธิ์ชิงชัย	ส.สถ.2010
วิศวกรโครงสร้าง	
นายวัณโณ บรัศไพบูลย์	สย6633
วิศวกรไฟฟ้า	
นายจรูญ มาสุขใจ	ภฟก.2457
วิศวกรสุขาภิบาล	
นายจีระสิทธิ์ ทิมสถิตย์	สย8489
วิศวกรเครื่องกล	
นายช่างเขียนแบบ	
นายธงชัย ศรีชุมพร	

แบบ บ้านพักอาศัย 2 ชั้น
แบบที่ 119
ชื่อบ้าน รำพย
เจ้าของ
สถานที่

แบบแสดง
แบบขยายทางลาด 1 ,2

วันที่ : 1 : 50 ธันวาคม 2553	เลขที่ A-14	รวม 19
แผ่นที่ 14	รวมแผ่น 38	

FILE :

รายการแก้ไขแบบ
มิถุนายน 2557

แบบขยายห้องน้ำ 1 ,2 ,3

มาตราส่วน 1:50

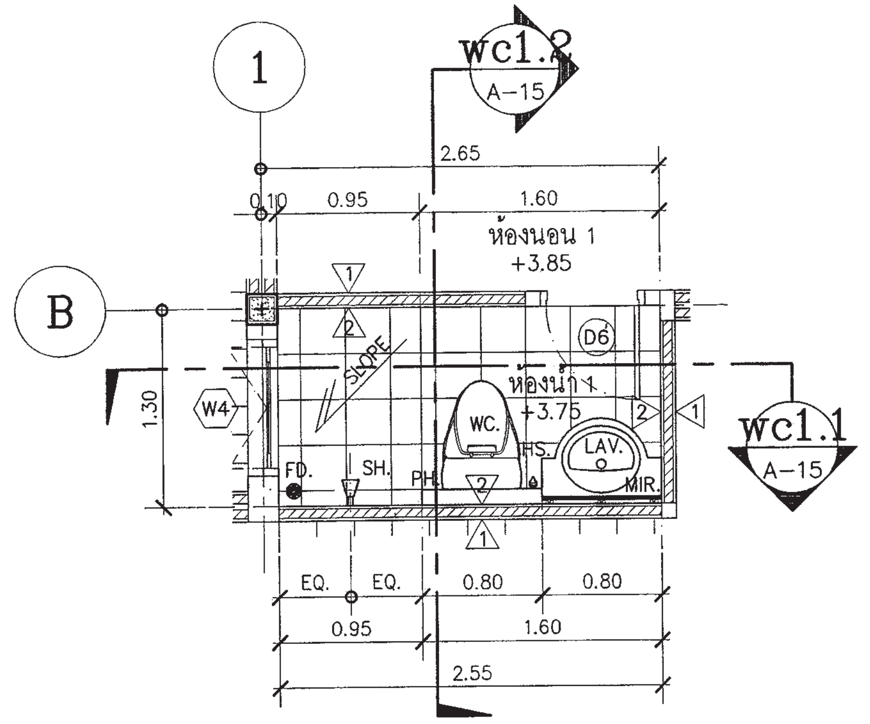

แบบขยายแปลนห้องน้ำ 1

มาตราส่วน 1:50

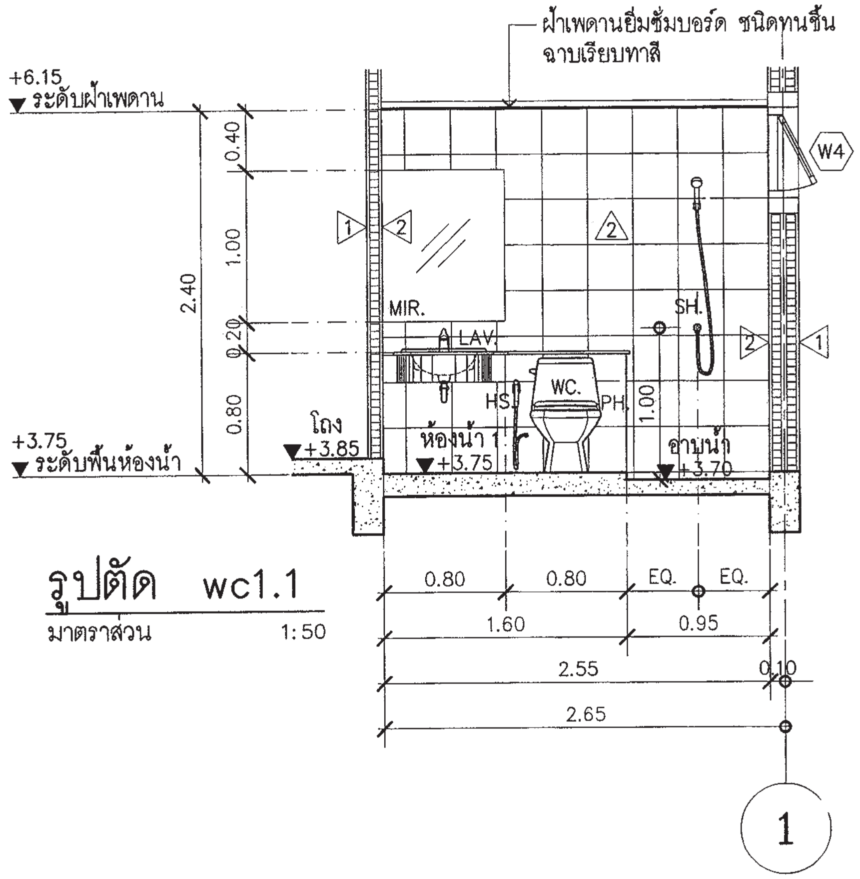

รูปตัด wc1.1

มาตราส่วน 1:50

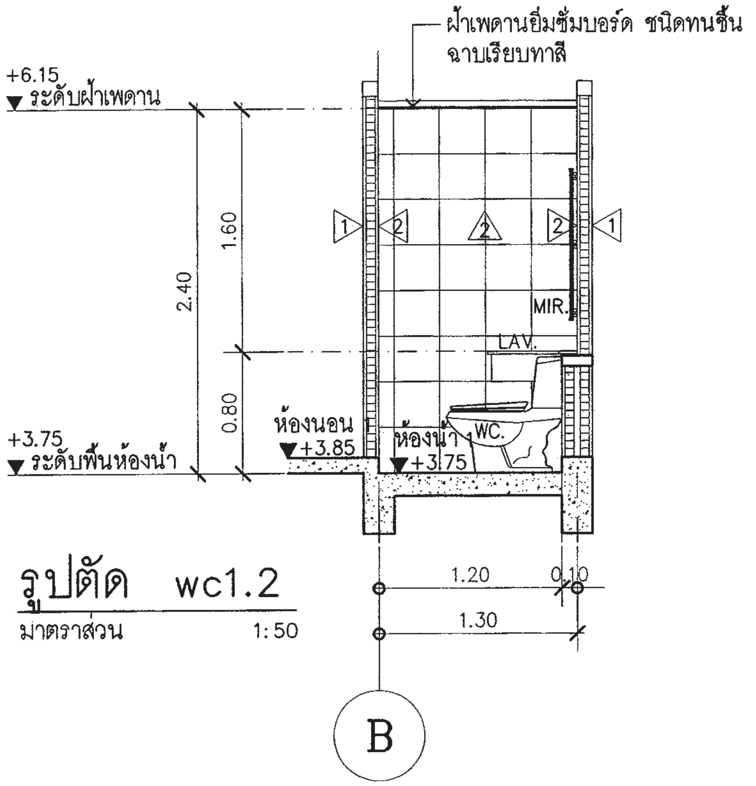

รูปตัด wc1.2

มาตราส่วน 1:50

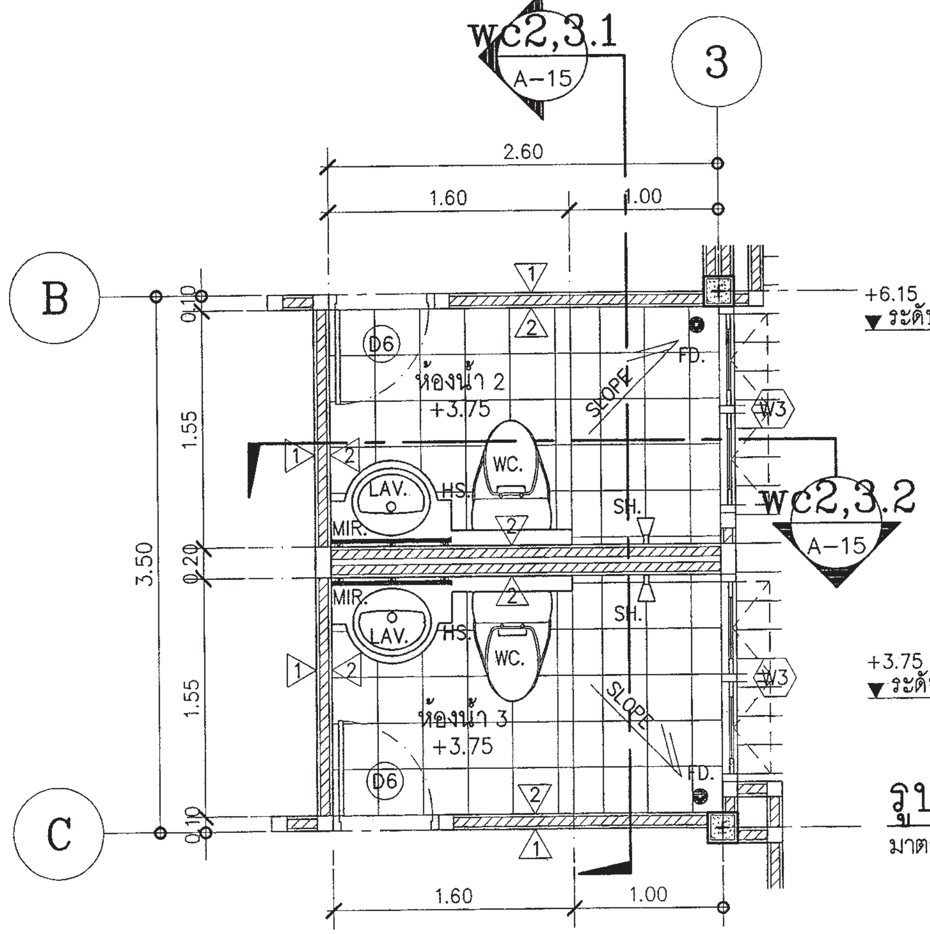

แบบขยายแปลนห้องน้ำ 2,3

มาตราส่วน 1:50

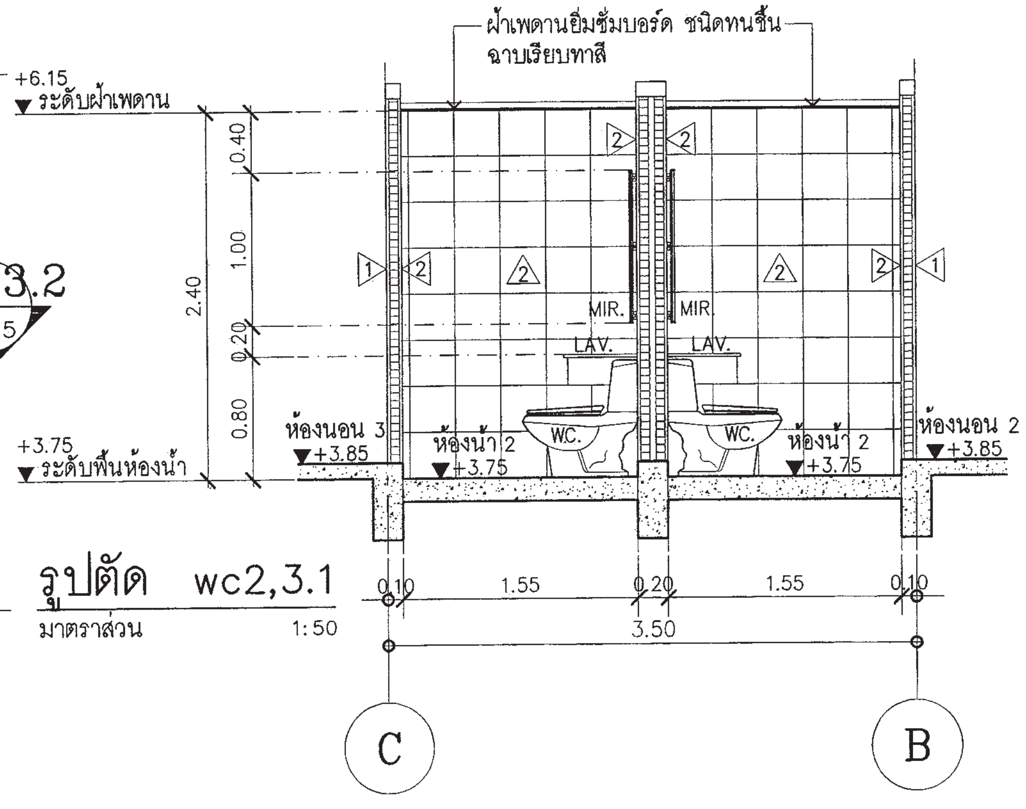

รูปตัด wc2,3.1

มาตราส่วน 1:50

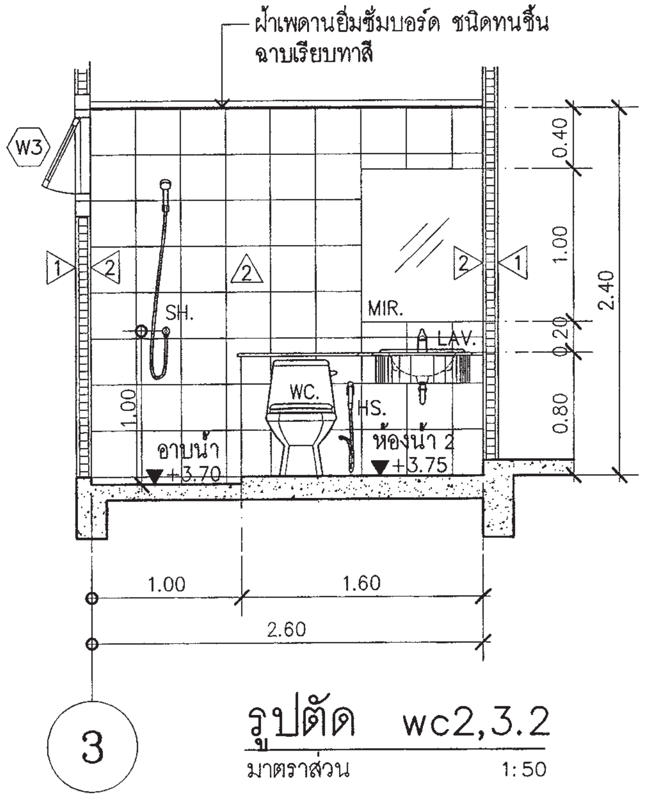

รูปตัด wc2,3.2

มาตราส่วน 1:50

สำนักการ โยธา
กรุงเทพมหานคร

โครงการ
แบบบ้านยิ้มเพื่อประชาชน ระยะที่ 3

ตามนโยบาย
ม.ร.ว. สุขุมพันธุ์ บริพัตร
ผู้ว่าราชการกรุงเทพมหานคร
นายจุมพล สำเภาพล
รองผู้ว่าราชการกรุงเทพมหานคร
นางนินนาท ชลิตานนท์
ปลัดกรุงเทพมหานคร

ผู้อำนวยการสำนักการโยธา	
รองผู้อำนวยการสำนักการโยธา	
นายทวีศักดิ์ เลิศประพันธ์	
ผู้อำนวยการสำนักงานออกแบบ	
นายวัชรินทร์ บรรพต	
หัวหน้ากลุ่มงานสถาปัตยกรรม	
นายสินธุ์ชัย บุญปักษ์	
หัวหน้ากลุ่มงานวิศวกรรมอาคาร	
นายอริยะ เมฆะกูล	
สถาปนิก	
นายวรบูลย์ ศรฤทธิ์ชิงชัย	ส.สถ.2010
วิศวกรโครงสร้าง	
นายวัณโณ บรัศไพบูลย์	สย6633
วิศวกรไฟฟ้า	
นายจรูญ มาสุขใจ	ภฟก.2457
วิศวกรสุขาภิบาล	
นายจีระสิทธิ์ ทิมสถิตย์	สย8489
วิศวกรเครื่องกล	
นายช่างเขียนแบบ	
นายธงชัย ศรีชุมพร	

แบบ บ้านพักอาศัย 2 ชั้น
แบบที่ 119
ชื่อบ้าน รำเพย
เจ้าของ
สถานที่

แบบแสดง
แบบขยายห้องน้ำ 1 ,2 ,3

วันที่ : 1 : 50 ธันวาคม 2553	เลขที่	รวม
	A–15	19

แผ่นที่	รวมแผ่น
15	38

FILE :

รายการแก้ไขแบบ
มิถุนายน 2557

แบบขยายห้องน้ำ 4 ,5

มาตราส่วน 1:50

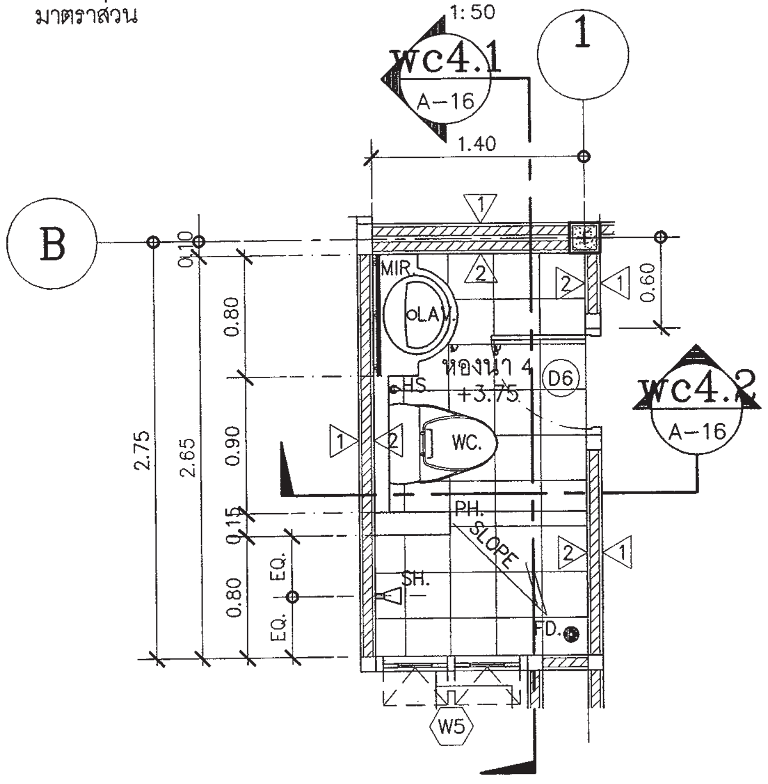

แบบขยายแปลนห้องน้ำ 4

มาตราส่วน 1:50

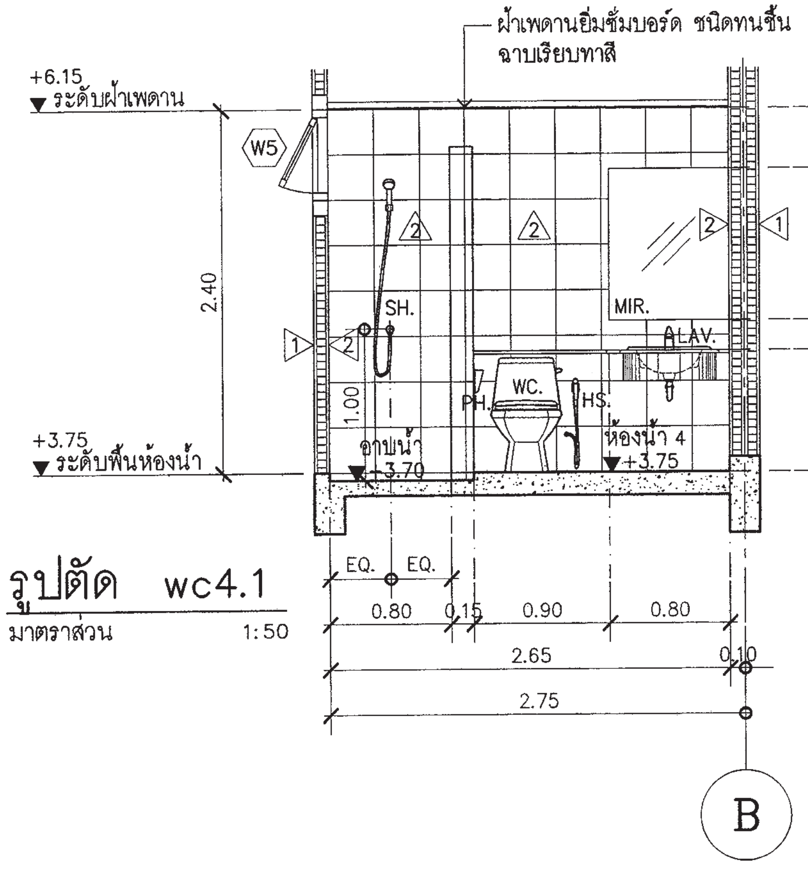

รูปตัด wc4.1

มาตราส่วน 1:50

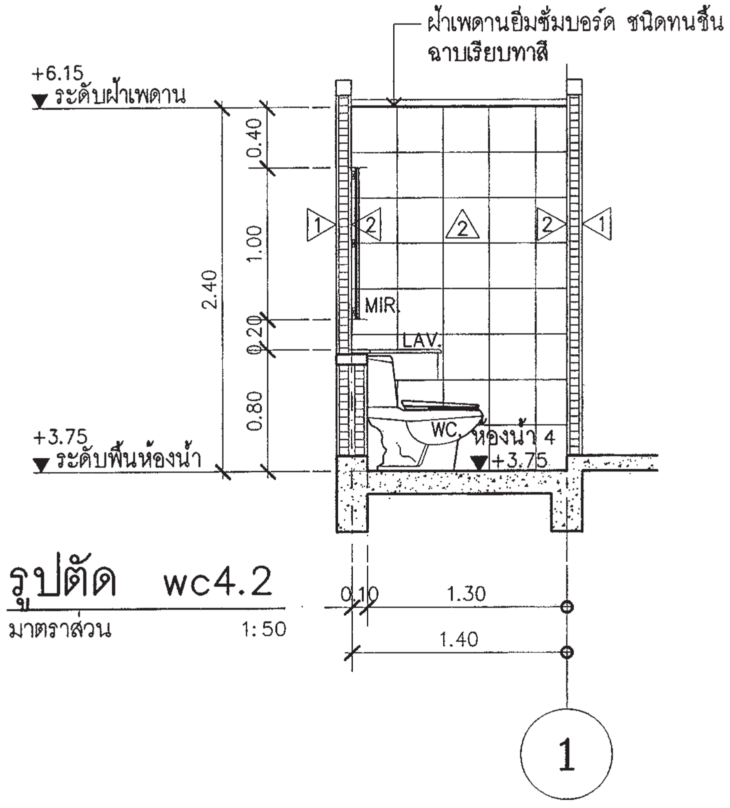

รูปตัด wc4.2

มาตราส่วน 1:50

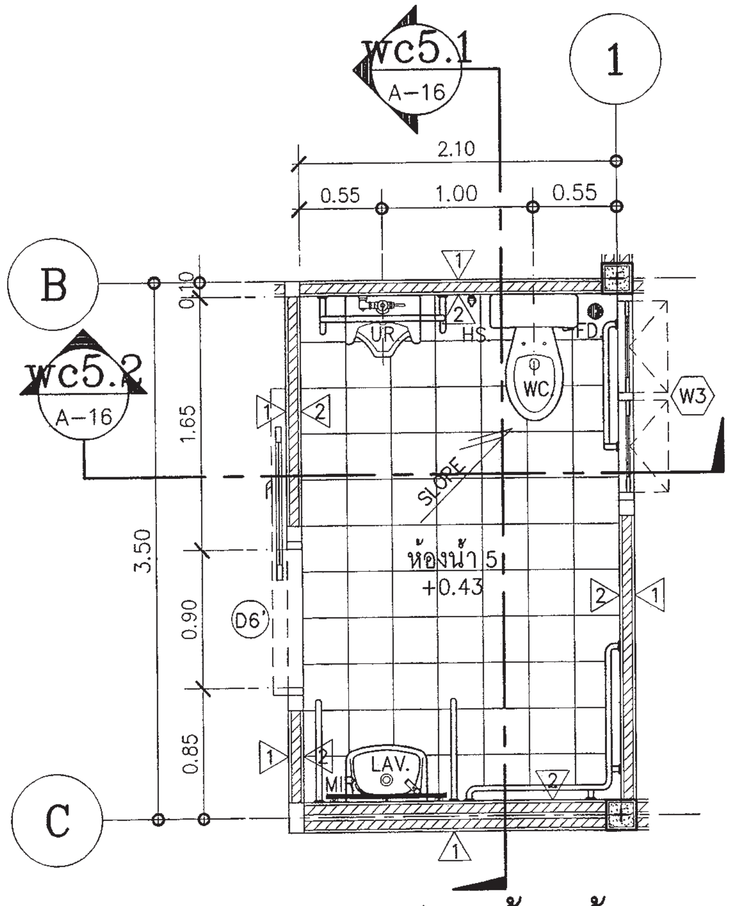

แบบขยายแปลนห้องน้ำ 5

มาตราส่วน 1:50

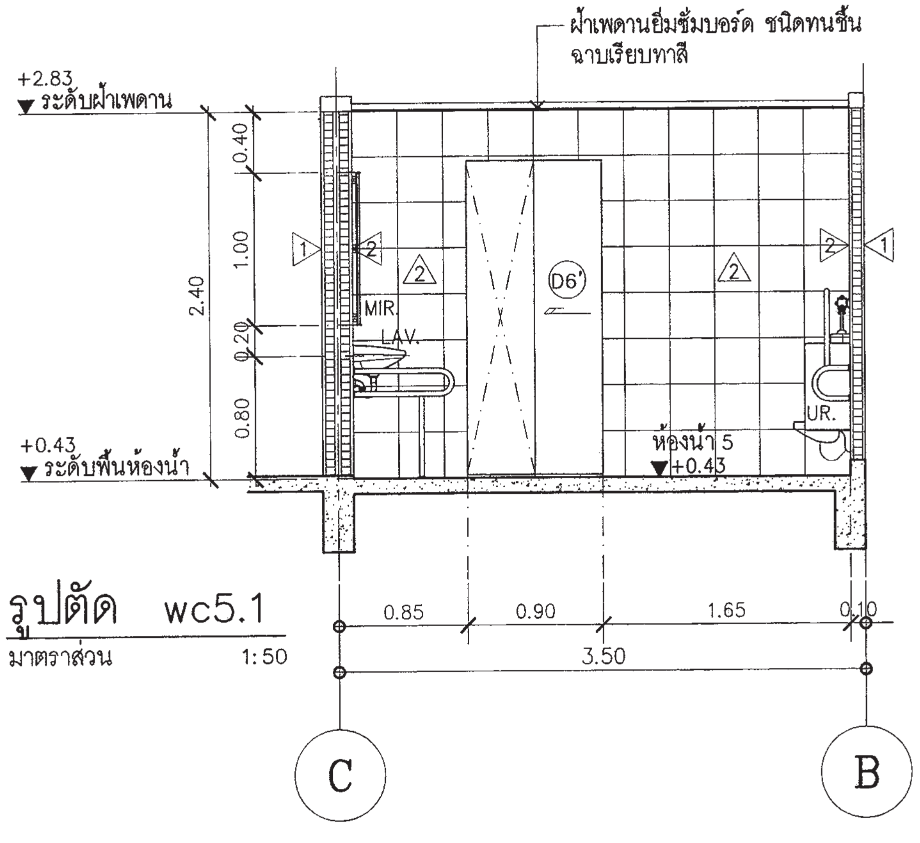

รูปตัด wc5.1

มาตราส่วน 1:50

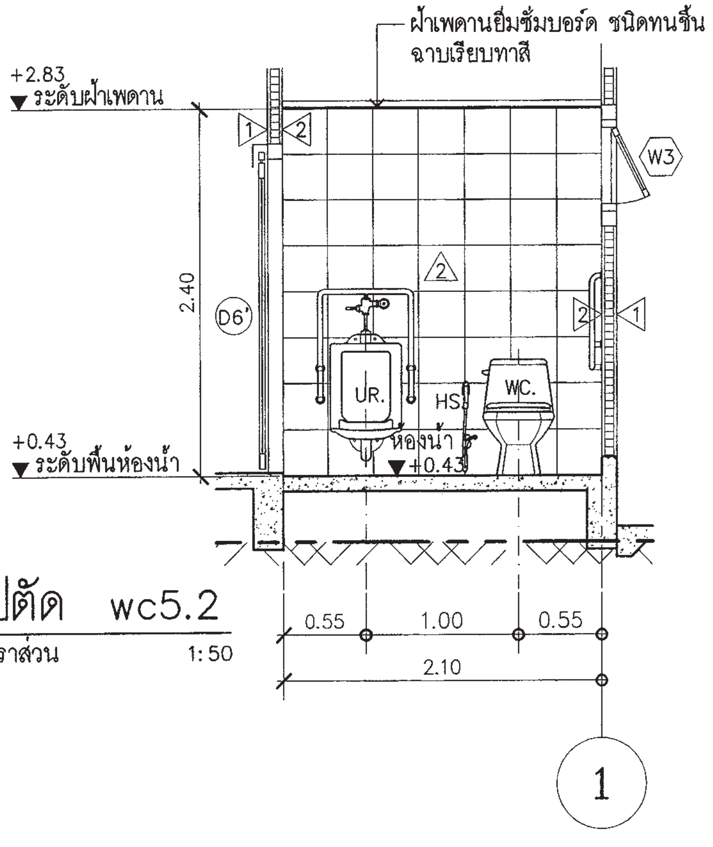

รูปตัด wc5.2

มาตราส่วน 1:50

สำนักการ โยธา
กรุงเทพมหานคร

โครงการ
แบบบ้านยิ้มเพื่อประชาชน ระยะที่ 3

ตามนโยบาย
ม.ร.ว. สุขุมพันธุ์ บริพัตร
ผู้ว่าราชการกรุงเทพมหานคร
นายจุมพล สำเภาพล
รองผู้ว่าราชการกรุงเทพมหานคร
นางนินนาท ชลิตานนท์
ปลัดกรุงเทพมหานคร

ผู้อำนวยการสำนักการโยธา
รองผู้อำนวยการสำนักการโยธา
นายทวีศักดิ์ เลิศประพันธ์
ผู้อำนวยการสำนักงานออกแบบ
นายวัชรินทร์ บรรพต
หัวหน้ากลุ่มงานสถาปัตยกรรม
นายสินธุ์ชัย บุญบักษ์
หัวหน้ากลุ่มงานวิศวกรรมอาคาร
นายอริยะ เมฆะกูล

สถาปนิก	
นายวรบูลย์ ศรฤทธิ์ชิงชัย	ส.สถ.2010
วิศวกรโครงสร้าง	
นายวัฒโณ บริศไพบูลย์	สย.6633
วิศวกรไฟฟ้า	
นายจรูญ มาสุขใจ	ภฟก.2457
วิศวกรสุขาภิบาล	
นายจีระสิทธิ์ ทิมสถิตย์	สย.8489
วิศวกรเครื่องกล	
นายช่างเขียนแบบ	
นายธงชัย ศรีชุมพร	

แบบ บ้านพักอาศัย 2 ชั้น
แบบที่ 119
ชื่อบ้าน รำเพย
เจ้าของ
สถานที่

แบบแสดง
แบบขยายห้องน้ำ 4 ,5

มาตราส่วน : 1 : 50	เลขที่	รวม
ธันวาคม 2553	A–16	19

แผ่นที่	รวมแผ่น
16	38

FILE :

รายการแก้ไขแบบ
มิถุนายน 2557

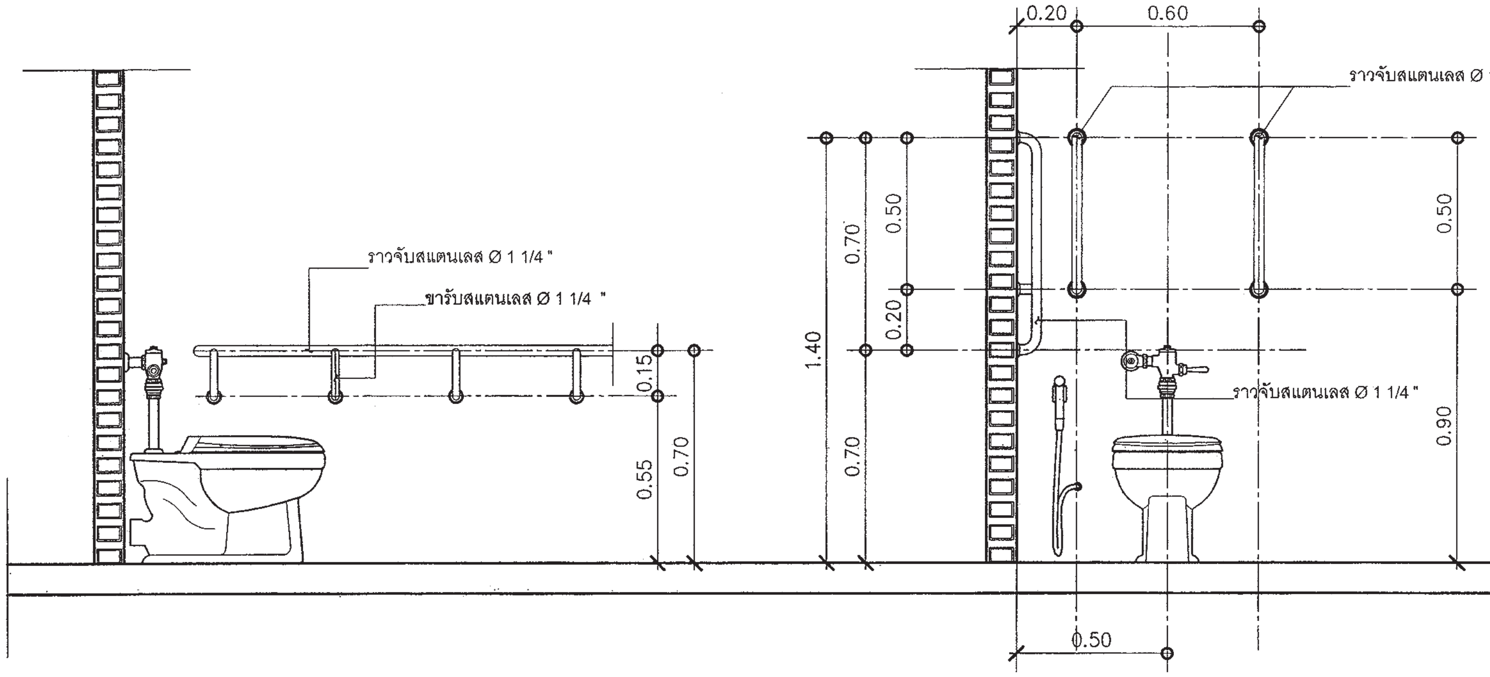

แบบขยายการติดตั้งราวทรงตัวสำหรับโถสุขภัณฑ์

มาตราส่วน 1 : 20

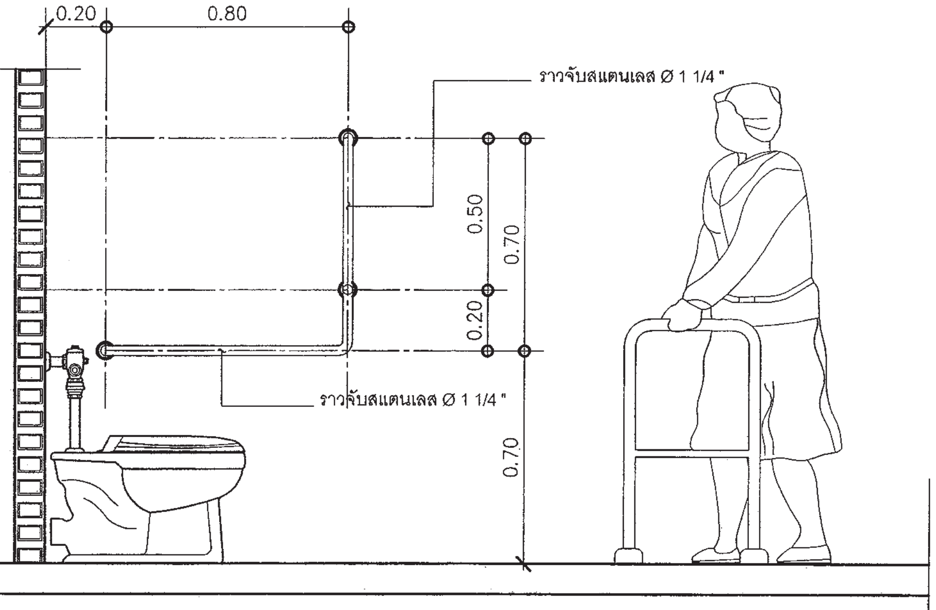

แบบขยายการติดตั้งราวทรงตัวแบบตัว L

มาตราส่วน 1 : 20

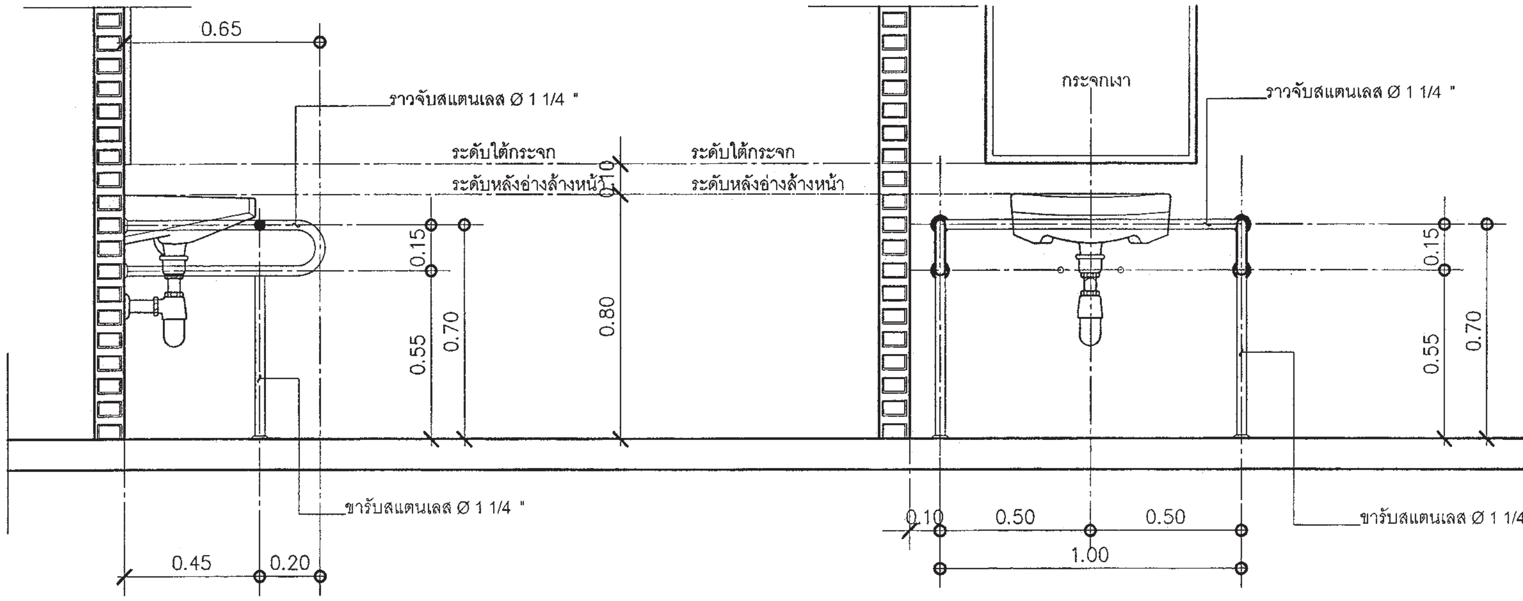

แบบขยายการติดตั้งราวทรงตัวสำหรับอ่างล้างหน้า

มาตราส่วน 1 : 20

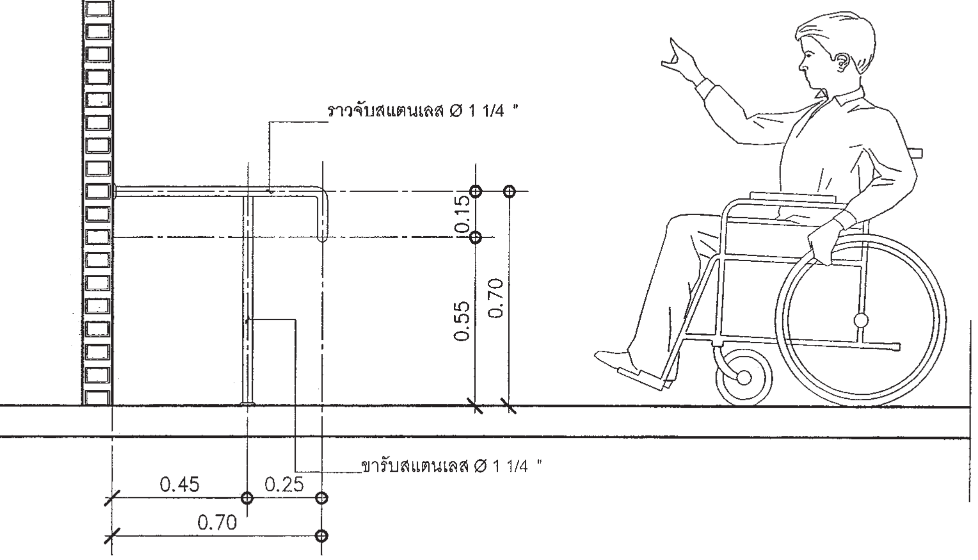

แบบขยายการติดตั้งราวทรงตัวแบบตัว T

มาตราส่วน 1 : 20

แบบมาตราฐานการติดตั้งราวทรงตัวในห้องน้ำคนพิการ

มาตราส่วน 1 : 20

สำนักการ โยธา
กรุงเทพมหานคร

โครงการ
แบบบ้านยิ้มเพื่อประชาชน ระยะที่ 3

ตามนโยบาย
ม.ร.ว. สุขุมพันธุ์ บริพัตร
ผู้ว่าราชการกรุงเทพมหานคร
นายจุมพล สำเภาพล
รองผู้ว่าราชการกรุงเทพมหานคร
นางนินนาท ชลิตานนท์
ปลัดกรุงเทพมหานคร

ผู้อำนวยการสำนักการโยธา	
รองผู้อำนวยการสำนักการโยธา	
นายทวีศักดิ์ เลิศประพันธ์	
ผู้อำนวยการสำนักงานออกแบบ	
นายวัชรินทร์ บรรพต	
หัวหน้ากลุ่มงานสถาปัตยกรรม	
นายสินธุ์ชัย บุญปักษ์	
หัวหน้ากลุ่มงานวิศวกรรมอาคาร	
นายอริยะ เมฆะกูล	
สถาปนิก	
นายวรบูลย์ ศรฤทธิ์ชิงชัย	ส.สถ.2010
วิศวกรโครงสร้าง	
นายวัณโณ บรีศไพบูลย์	สย.6633
วิศวกรไฟฟ้า	
นายจรูญ มาสุขใจ	ภฟก.2457
วิศวกรสุขาภิบาล	
นายจีระสิทธิ์ ทิมสถิตย์	สย.8489
วิศวกรเครื่องกล	
นายช่างเขียนแบบ	
นายธงชัย ศรีชุมพร	

แบบ บ้านพักอาศัย 2 ชั้น
แบบที่ 119
ชื่อบ้าน รำเพย
เจ้าของ
สถานที่

แบบแสดง
แบบมาตราฐานการติดตั้งราวทรงตัวในห้องน้ำคนพิการ

วันที่ : 1 : 50	เลขที่	รวม
ธันวาคม 2553	A–17	19

แผ่นที่	รวมแผ่น
17	38

FILE :

รายการแก้ไขแบบ
มิถุนายน 2557

แบบขยายประตู

มาตราส่วน 1:50

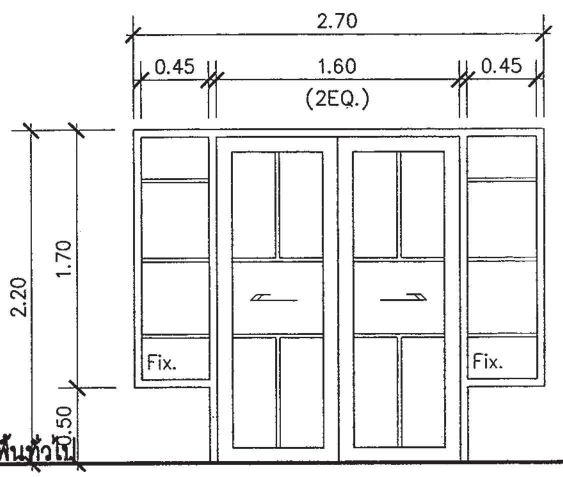

D1

ชนิด	ประตูบานเลื่อน/ช่องแสงติดตาย
วงกบ	อลูมิเนียม (กำหนดสีภายหลัง)
กรอบบาน	อลูมิเนียม (กำหนดสีภายหลัง)
ลูกฟัก	กระจกหนาไม่น้อยกว่า 6 มม
กุญแจ ลูกบิด กลอน	พร้อมอุปกรณ์บานเปิด
บานพับ	–
อื่นๆ	อลูมิเนียมหนาไม่ต่ำกว่า 1.5 มม

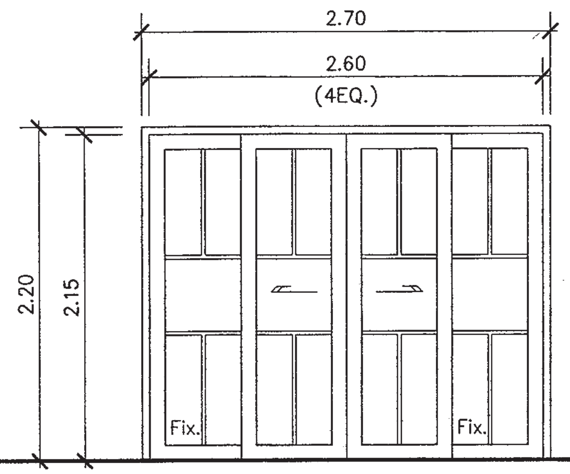

D2

ชนิด	ประตูบานเลื่อน/ช่องแสงติดตาย
วงกบ	อลูมิเนียม (กำหนดสีภายหลัง)
กรอบบาน	อลูมิเนียม (กำหนดสีภายหลัง)
ลูกฟัก	กระจกหนาไม่น้อยกว่า 6 มม
กุญแจ ลูกบิด กลอน	พร้อมอุปกรณ์บานเปิด
บานพับ	–
อื่นๆ	อลูมิเนียมหนาไม่ต่ำกว่า 1.5 มม

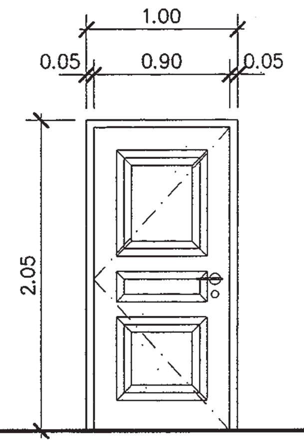

D3

ชนิด	ประตูบานเปิด
วงกบ	ไม้เนื้อแข็ง 2"x4"
กรอบบาน	ไม้เนื้อแข็ง
ลูกฟัก	–
กุญแจ ลูกบิด กลอน	พร้อมอุปกรณ์บานเปิด
บานพับ	–
อื่นๆ	–

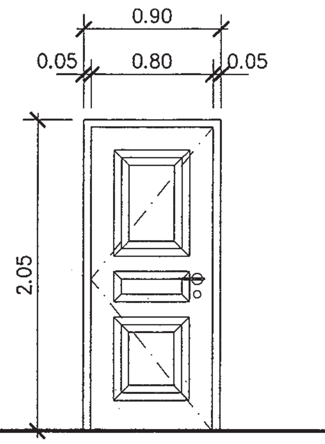

D3'

ชนิด	ประตูบานเปิด
วงกบ	ไม้เนื้อแข็ง 2"x4"
กรอบบาน	ไม้เนื้อแข็ง
ลูกฟัก	–
กุญแจ ลูกบิด กลอน	พร้อมอุปกรณ์บานเปิด
บานพับ	–
อื่นๆ	–

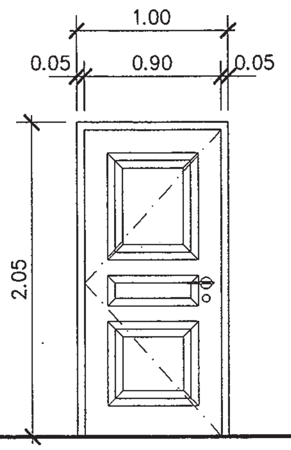

D4

ชนิด	ประตูบานเปิด
วงกบ	ไม้เนื้อแข็ง 2"x4"
กรอบบาน	ไม้เนื้อแข็ง
ลูกฟัก	–
กุญแจ ลูกบิด กลอน	พร้อมอุปกรณ์บานเปิด
บานพับ	–
อื่นๆ	–

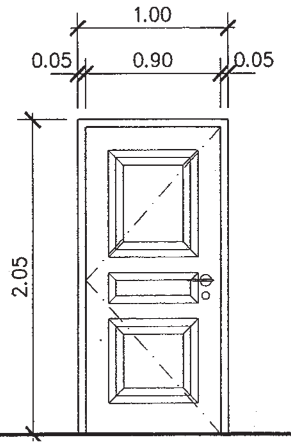

D5

ชนิด	ประตูบานเปิด
วงกบ	ไม้เนื้อแข็ง 2"x4"
กรอบบาน	ไม้เนื้อแข็ง
ลูกฟัก	–
กุญแจ ลูกบิด กลอน	พร้อมอุปกรณ์บานเปิด
บานพับ	–
อื่นๆ	–

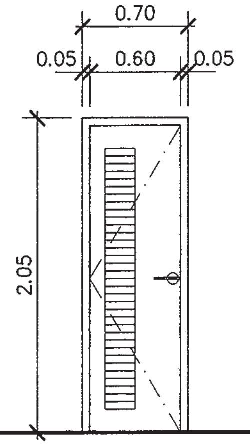

D6

ชนิด	ประตูบานเปิด
วงกบ	UPVC
กรอบบาน	UPVC
ลูกฟัก	–
กุญแจ ลูกบิด กลอน	พร้อมอุปกรณ์บานเปิด
บานพับ	–
อื่นๆ	–

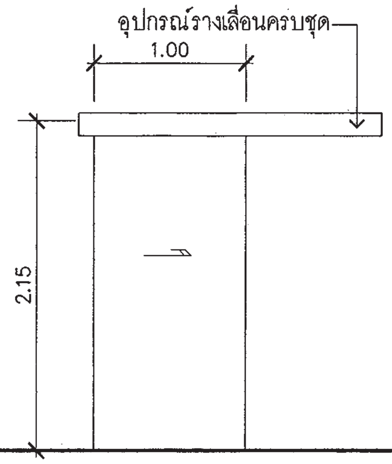

D6'

ชนิด	ประตูบานเลื่อน
วงกบ	อลูมิเนียม (กำหนดสีภายหลัง)
กรอบบาน	อลูมิเนียม (กำหนดสีภายหลัง)
ลูกฟัก	–
กุญแจ ลูกบิด กลอน	พร้อมอุปกรณ์บานเปิด
บานพับ	–
อื่นๆ	อลูมิเนียมหนาไม่ต่ำกว่า 1.5 มม

สำนักการ โยธา
กรุงเทพมหานคร

โครงการ
แบบบ้านยิ้มเพื่อประชาชน ระยะที่ 3

ตามนโยบาย
ม.ร.ว. สุขุมพันธุ์ บริพัตร
ผู้ว่าราชการกรุงเทพมหานคร
นายจุมพล สำเภาพล
รองผู้ว่าราชการกรุงเทพมหานคร
นางนินนาท ชลิตานนท์
ปลัดกรุงเทพมหานคร

ผู้อำนวยการสำนักการโยธา
รองผู้อำนวยการสำนักการโยธา
นายทวีศักดิ์ เลิศประพันธ์
ผู้อำนวยการสำนักงานออกแบบ
นายวัชรินทร์ บรรทต
หัวหน้ากลุ่มงานสถาปัตยกรรม
นายสินธุ์ชัย บุญบักษ์
หัวหน้ากลุ่มงานวิศวกรรมอาคาร
นายอริยะ เมฆะกูล

สถาปนิก	นายวรบูลย์ ศรฤทธิชิงชัย	ส.สถ.2010
วิศวกรโครงสร้าง	นายวัณโณ บริศโพบูลย์	สย.6633
วิศวกรไฟฟ้า	นายจรูญ มาสุขใจ	ภฟก.2457
วิศวกรสุขาภิบาล	นายจีระสิทธิ์ ทิมสถิตย์	สย.8489
วิศวกรเครื่องกล		
นายช่างเขียนแบบ	นายธงชัย ศรีชุมพร	

แบบ บ้านพักอาศัย 2 ชั้น
แบบที่ 119
ชื่อบ้าน รำเพย
เจ้าของ
สถานที่

แบบแสดง
แบบขยายประตู

มาตราส่วน / วันที่	เลขที่	รวม
1 : 50 ธันวาคม 2553	A–18	19

แผ่นที่	รวมแผ่น
18	38

FILE :

รายการแก้ไขแบบ
มิถุนายน 2557

แบบขยายประตู ,หน้าต่าง

มาตราส่วน 1:50

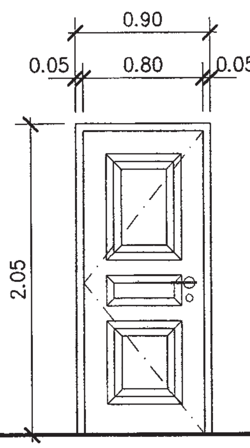

D7

ชนิด	ประตูบานเปิด
วงกบ	ไม้เนื้อแข็ง 2"x4"
กรอบบาน	ไม้เนื้อแข็ง
ลูกฟัก	–
กุญแจ ลูกบิด กลอน	พร้อมอุปกรณ์บานเปิด
บานพับ	–
อื่นๆ	–

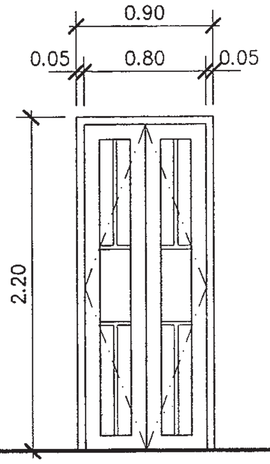

D8

ชนิด	ประตูบานเปิด
วงกบ	ไม้เนื้อแข็ง 2"x4"
กรอบบาน	ไม้เนื้อแข็ง
ลูกฟัก	–
กุญแจ ลูกบิด กลอน	พร้อมอุปกรณ์บานเปิด
บานพับ	–
อื่นๆ	–

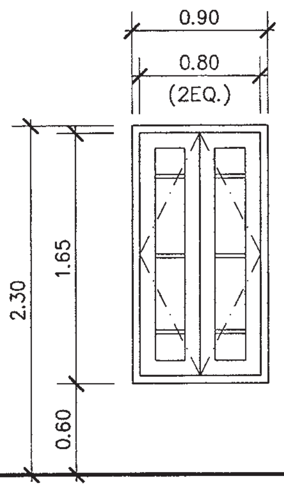

W1

ชนิด	หน้าต่างบานเปิด
วงกบ	อลูมิเนียม (กำหนดสีภายหลัง)
กรอบบาน	อลูมิเนียม (กำหนดสีภายหลัง)
ลูกฟัก	กระจกหนาไม่น้อยกว่า 6 มม
กุญแจ ลูกบิด กลอน	พร้อมอุปกรณ์บานเปิด
บานพับ	–
อื่นๆ	อลูมิเนียมหนาไม่ต่ำกว่า 1.5 มม

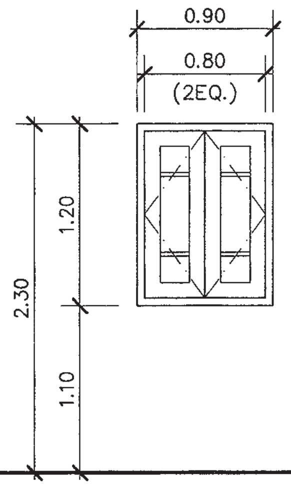

W2

ชนิด	หน้าต่างบานเปิด
วงกบ	อลูมิเนียม (กำหนดสีภายหลัง)
กรอบบาน	อลูมิเนียม (กำหนดสีภายหลัง)
ลูกฟัก	กระจกหนาไม่น้อยกว่า 6 มม
กุญแจ ลูกบิด กลอน	พร้อมอุปกรณ์บานเปิด
บานพับ	–
อื่นๆ	อลูมิเนียมหนาไม่ต่ำกว่า 1.5 มม

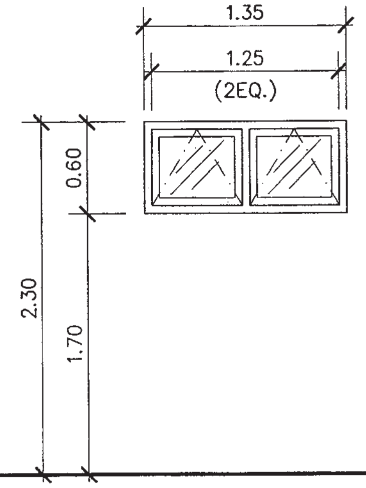

W3

ชนิด	หน้าต่างบานกระทุ้ง
วงกบ	อลูมิเนียม (กำหนดสีภายหลัง)
กรอบบาน	อลูมิเนียม (กำหนดสีภายหลัง)
ลูกฟัก	กระจกหนาไม่น้อยกว่า 6 มม
กุญแจ ลูกบิด กลอน	พร้อมอุปกรณ์บานเปิด
บานพับ	–
อื่นๆ	อลูมิเนียมหนาไม่ต่ำกว่า 1.5 มม

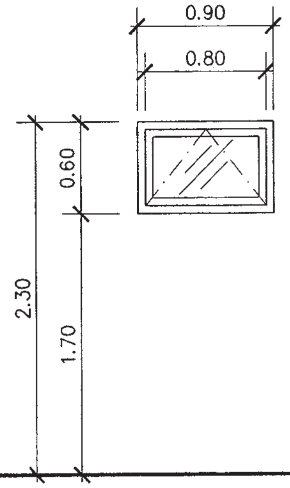

W4

ชนิด	หน้าต่างบานกระทุ้ง
วงกบ	อลูมิเนียม (กำหนดสีภายหลัง)
กรอบบาน	อลูมิเนียม (กำหนดสีภายหลัง)
ลูกฟัก	กระจกหนาไม่น้อยกว่า 6 มม
กุญแจ ลูกบิด กลอน	พร้อมอุปกรณ์บานเปิด
บานพับ	–
อื่นๆ	อลูมิเนียมหนาไม่ต่ำกว่า 1.5 มม

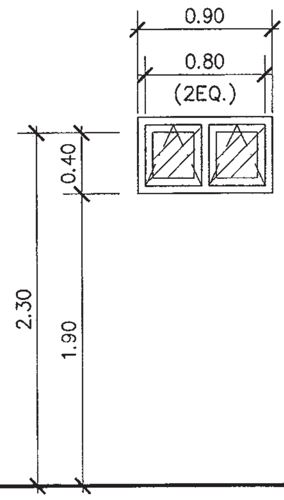

W5

ชนิด	หน้าต่างบานกระทุ้ง
วงกบ	อลูมิเนียม (กำหนดสีภายหลัง)
กรอบบาน	อลูมิเนียม (กำหนดสีภายหลัง)
ลูกฟัก	กระจกหนาไม่น้อยกว่า 6 มม
กุญแจ ลูกบิด กลอน	พร้อมอุปกรณ์บานเปิด
บานพับ	–
อื่นๆ	อลูมิเนียมหนาไม่ต่ำกว่า 1.5 มม

ชนิด	
วงกบ	
กรอบบาน	
ลูกฟัก	
กุญแจ ลูกบิด กลอน	
บานพับ	
อื่นๆ	

สำนักการ โยธา
กรุงเทพมหานคร

โครงการ
แบบบ้านยิ้มเพื่อประชาชน ระยะที่ 3

ตามนโยบาย
ม.ร.ว. สุขุมพันธุ์ บริพัตร
ผู้ว่าราชการกรุงเทพมหานคร
นายจุมพล สำเภาพล
รองผู้ว่าราชการกรุงเทพมหานคร
นางนินนาท ชลิตานนท์
ปลัดกรุงเทพมหานคร

ผู้อำนวยการสำนักการโยธา

รองผู้อำนวยการสำนักการโยธา
นายทวีศักดิ์ เลิศประพันธ์
ผู้อำนวยการสำนักงานออกแบบ
นายวัชรินทร์ บรรพต
หัวหน้ากลุ่มงานสถาปัตยกรรม
นายสินธุ์ชัย บุญบักษ์
หัวหน้ากลุ่มงานวิศวกรรมอาคาร
นายธีระ เมฆะกูล

สถาปนิก	
นายวรบูลย์ ศรฤทธิ์ชิงชัย	ส.สถ.2010
วิศวกรโครงสร้าง	
นายวัณโณ บริสโพบูลย์	สย.6633
วิศวกรไฟฟ้า	
นายจรูญ มาสุขใจ	ภฟก.2457
วิศวกรสุขาภิบาล	
นายจีระสิทธิ์ ทิมสถิตย์	สย.8489
วิศวกรเครื่องกล	

นายช่างเขียนแบบ
นายธงชัย ศรีชุมพร

แบบ บ้านพักอาศัย 2 ชั้น
แบบที่ 119
ชื่อบ้าน รำเพย
เจ้าของ
สถานที่

แบบแสดง
แบบขยายประตู ,หน้าต่าง

วันที่ : 1 : 50 ธันวาคม 2553	เลขที่ A–19	รวม 19

แผ่นที่	รวมแผ่น
19	38

FILE :

รายการแก้ไขแบบ
มิถุนายน 2557

รายการประกอบแบบด้านวิศวกรรมโยธา

1. ซีเมนต์

1.1 ส่วนผสมของโครงสร้างคอนกรีตเสริมเหล็กทั้งหมดต้องใช้ PORTLAND CEMENT ประเภทที่ 1 ที่มีคุณสมบัติตามมาตรฐานผลิตภัณฑ์อุตสาหกรรมเท่านั้น

1.2 ถ้าไม่ได้ระบุเป็นอย่างอื่น ต้องมีส่วนผสมของซีเมนต์ไม่น้อยกว่า325กิโลกรัมต่อคอนกรีตลูกบาศก์เมตร

2. คอนกรีต

2.1 คอนกรีตที่ใช้สำหรับงานโครงสร้างของอาคารเช่นเสาเข็ม , ฐานราก , เสา และพื้น ฯลฯ ต้องมีกำลังอัดประลัยไม่น้อยกว่า 210ksc เมื่ออายุ 28วัน โดยทดสอบจากแท่งคอนกรีตตัวอย่างรูปทรงกระบอก 150x300มม.

2.2 ADMIXTURE ที่ใช้ต้องมีคุณสมบัติตาม ASTM หรือ BS

3. งานเหล็ก

3.1 คุณสมบัติของเหล็กเสริมคอนกรีต มีดังนี้

ขนาดเหล็กเสริม mm.	ชั้นคุณภาพ	มาตรฐาน	หมายเหตุ
RB6 , RB9 DB12 ขึ้นไป	SR-24 SD-40	มอก. 20-2543 มอก. 24-2548	

3.2 เหล็กรูปพรรณ , เหล็กกลวงสำหรับก่อสร้าง

3.2.1 เหล็กรูปพรรณที่จะใช้ต้องมีคุณสมบัติตาม มอก. 1227-2539 , มอก. 1228-2549 หรือ JIS เหล็กกลวงที่ใช้ต้องมีคุณสมบัติตาม มอก. 107-2533 หรือ JIS และเหล็กรูปพรรณเชื่อมประกอบจะต้องมีคุณสมบัติตาม มอก. 1303-2538

3.2.2 เหล็กรูปพรรณทั้งหมดต้องเป็นของใหม่ ไม่เคยใช้งานมาก่อน ตรงไม่บิดเบี้ยว ไม่มีรอยตำหนิ ไม่มีสนิมกร่อน ไม่เปื้อนสี หรือน้ำมัน

3.2.3 การต่อเหล็กรูปพรรณ ถ้าไม่จำเป็นจริงๆแล้วห้ามต่อ ในกรณีที่มีการต่อเหล็ก รอยต่อของเหล็กต้องมีกำลังมากกว่าหรือเท่ากับเหล็กที่ไม่มีรอยต่อ การต่อให้ต่อจุดเดียวเท่านั้น และการต่อให้เป็นไปตามมาตรฐาน AISC

3.2.4 การประกอบการติดตั้ง ให้ดำเนินการตามมาตรฐาน AISC หรือตามมาตรฐานสำหรับอาคารเหล็กรูปพรรณของ วสท. ที่ 1015-40

3.2.5 ผู้รับจ้างจะต้องทำ ค้ำยัน ยึดโครง ให้เพียงพอเพื่อยึดโครงสร้างให้แน่นหนาอยู่ในแนวและตำแหน่งที่ต้องการ

3.2.6 องค์อาคารที่วางทาบหรือต่อเชื่อมจะต้องวางให้แนบสนิทเต็มหน้า

3.2.7 การเชื่อมต่อทั้งหมดให้ใช้วิธีเชื่อมด้วยไฟฟ้าการ (ELECTRLC ARC WELDING) โดยตลอดผิวหน้าสัมผัสการเชื่อมให้เป็นไปตามมาตรฐาน AWS ขนาดของรอยเชื่อมต้องไม่น้อยกว่าความหนาของแผ่นเหล็ก

3.2.8 ถ้าไม่ได้กำหนดให้เป็นอย่างอื่น รอยต่อระหว่างชิ้นส่วนเหล็กต่างๆ ให้ใช้วิธีเชื่อมตะเข็บตลอดแนวชน

3.2.9 ผิวหน้าที่จะทำการเชื่อม ต้องสะอาดปราศจากสะเก็ดร่อน สนิมกรัน ไขมัน สี หรือสิ่งแปลกปลอมอื่นใด

3.2.10 ลวดเชื่อมต้องมีคุณสมบัติตาม มอก. หรือ AWS หรือ AISC

3.2.11 ให้ทาด้วยสีกันสนิมไม่น้อยกว่า 2 ชั้น คุณภาพเทียบเท่า RUST O-LEAM , JOTAN , SIKKENS

4. เสาเข็ม

4.1 เสาเข็มคอนกรีตอัดแรง เป็นเสาเข็มของ MP , GPS , GEL , CPM , T-COM หรือเทียบเท่า หรือเสาเข็มเจาะ(ตามแบบแสดง)

- เสาเข็มคอนกรีตอัดแรง ขนาด ⊙ -0.15x0.15ม.
- เสาเข็มคอนกรีตอัดแรง ขนาด I -0.18x0.18ม.พื้นที่หน้าตัดไม่น้อยกว่า 253 ตร.ซม.
- เสาเข็มคอนกรีตอัดแรง ขนาด I -0.22x0.22ม.พื้นที่หน้าตัดไม่น้อยกว่า 351 ตร.ซม.
- เสาเข็มคอนกรีตอัดแรง ขนาด I -0.26x0.26ม.พื้นที่หน้าตัดไม่น้อยกว่า 455 ตร.ซม.
- เสาเข็มเจาะ ขนาด ø-0.35 ม.

4.2 กำลังรับน้ำหนักบรรทุกและความยาวเสาเข็มให้พิจารณาตามแบบรายละเอียด โดยความยาวเสาเข็มที่แท้จริง ณ ตำแหน่งที่ตั้งโครงการ อาจมีการเปลี่ยนแปลง แต่ทั้งนี้ให้กำหนดและตรวจสอบอีกครั้งโดยวิศวกรผู้ควบคุมงาน โดยเสาเข็มจะต้องมีกำลังรับน้ำหนักบรรทุกได้ไม่น้อยกว่าที่กำหนดตามแบบ

5. ระบบกันซึม

5.1 รายละเอียดและคุณสมบัติ

ส่วนของอาคาร	ชนิดและผลิตภัณฑ์	ผลิตภัณฑ์คุณภาพเทียบเท่า
- หลังคา ค.ส.ล. - ห้องน้ำ	น้ำยาเคมีแบบกันซึม	BRUSHBOND ของ FOSROC LANKO 225 ของ DAVCO

6. ทั่วไปและการเตรียมงาน

6.1 รายการประกอบแบบอื่นใดที่ไม่ได้กำหนดไว้ให้ถือปฏิบัติตาม "บทกำหนดทั่วไปสำหรับการก่อสร้างอาคารคอนกรีตเสริมเหล็กของ วสท. "เป็นเกณฑ์

6.2 แบบรายการเหล่านี้ เป็นแบบรายการที่ใช้เป็นแนวทางในการก่อสร้างเท่านั้น หากมีความจำเป็นต้องเพิ่มเติมรายละเอียดเพื่อให้เกิดความมั่นคงแข็งแรง หรือความกลมกลืนมากยิ่งขึ้น หรือหากแบบขัดแย้งแสดงรายละเอียดไม่ครบถ้วน วิศวกรผู้ควบคุมงานจะเป็นผู้กำหนดให้ โดยอาศัยหลักวิชาช่างในขณะก่อสร้าง โดยถือเป็นส่วนหนึ่งของแบบรายการนี้ และไม่ถือว่าการก่อสร้างนี้ผิดไปจากแบบรายการก่อสร้างแต่อย่างใด แต่ทั้งนี้เนื้องานต้องไม่ลดน้อยกว่าเดิมและผู้รับจ้างจะต้องไม่คิดค่าใช้จ่ายเพิ่ม

<u>หมายเหตุ</u> 1. อนึ่ง เนื่องจากคุณสมบัติของดินในกรุงเทพมหนคร แต่ละพื้นที่เขตมีความแตกต่างกันในด้านความสามารถในการรับน้ำหนักบรรทุกและระดับความลึกของชั้นทราย ฉะนั้นความยาวและชนิดของเสาเข็มที่จะใช้ตามแบบและรายการ ขอให้เจ้าของอาคารตรวจสอบข้อมูลจากสำนักงานเขตที่จะปลูกสร้างอาคารอีกครั้งหนึ่ง.

2. หากมีอุปสรรคในการเข้าพื้นที่ก่อสร้าง อันจะทำให้เกิดผลกระทบความเดือดร้อนรำคาญ และเกิดความเสียหายจากการใช้เสาเข็มตอกกับอาคารข้างเคียง ให้สามารถใช้เสาเข็มเจาะเทียบเคียงความสามารถในการรับน้ำหนักบรรทุกได้

สำนักการ โยธา
กรุงเทพมหานคร

โครงการ
แบบบ้านยิ้มเพื่อประชาชน ระยะที่ 3

ตามนโยบาย
ม.ร.ว. สุขุมพันธุ์ บริพัตร
ผู้ว่าราชการกรุงเทพมหานคร
นายจุมพล สำเภาพล
รองผู้ว่าราชการกรุงเทพมหานคร
นางนินนาท ชลิตานนท์
ปลัดกรุงเทพมหานคร

ผู้อำนวยการสำนักการโยธา	
รองผู้อำนวยการสำนักการโยธา	
นายทวีศักดิ์ เลิศประพันธ์	
ผู้อำนวยการสำนักงานออกแบบ	
นายวัชรินทร์ บรรพต	
หัวหน้ากลุ่มงานสถาปัตยกรรม	
นายสินธุ์ชัย บุญปักษ์	
หัวหน้ากลุ่มงานวิศวกรรมอาคาร	
นายอริยะ เมฆะกูล	
สถาปนิก	
นายวรบูลย์ ศรฤทธิ์ชิงชัย ส-สถ2010	
วิศวกรโครงสร้าง	
นายวัณโณ บริศไพบูลย์ สย6633	
วิศวกรไฟฟ้า	
นายจรูญ มาสุขใจ	ภฟก.2457
วิศวกรสุขาภิบาล	
นายจิระสิทธิ์ ทิมสถิตย์ สย.8489	
วิศวกรเครื่องกล	
นายช่างเขียนแบบ	
นายอุทร บูรณเสน	

แบบ บ้านพักอาศัย 2 ชั้น
แบบที่ 119
ชื่อบ้าน รำเพย

เจ้าของ

สถานที่

แบบแสดง
รายการประกอบแบบด้านวิศวกรรมโยธา

วันที่ :	เลขที่	รวม
ธันวาคม 2553	S-01	9

แผ่นที่	รวมแผ่น
20	38

FILE :

รายการแก้ไขแบบ
มิถุนายน 2557

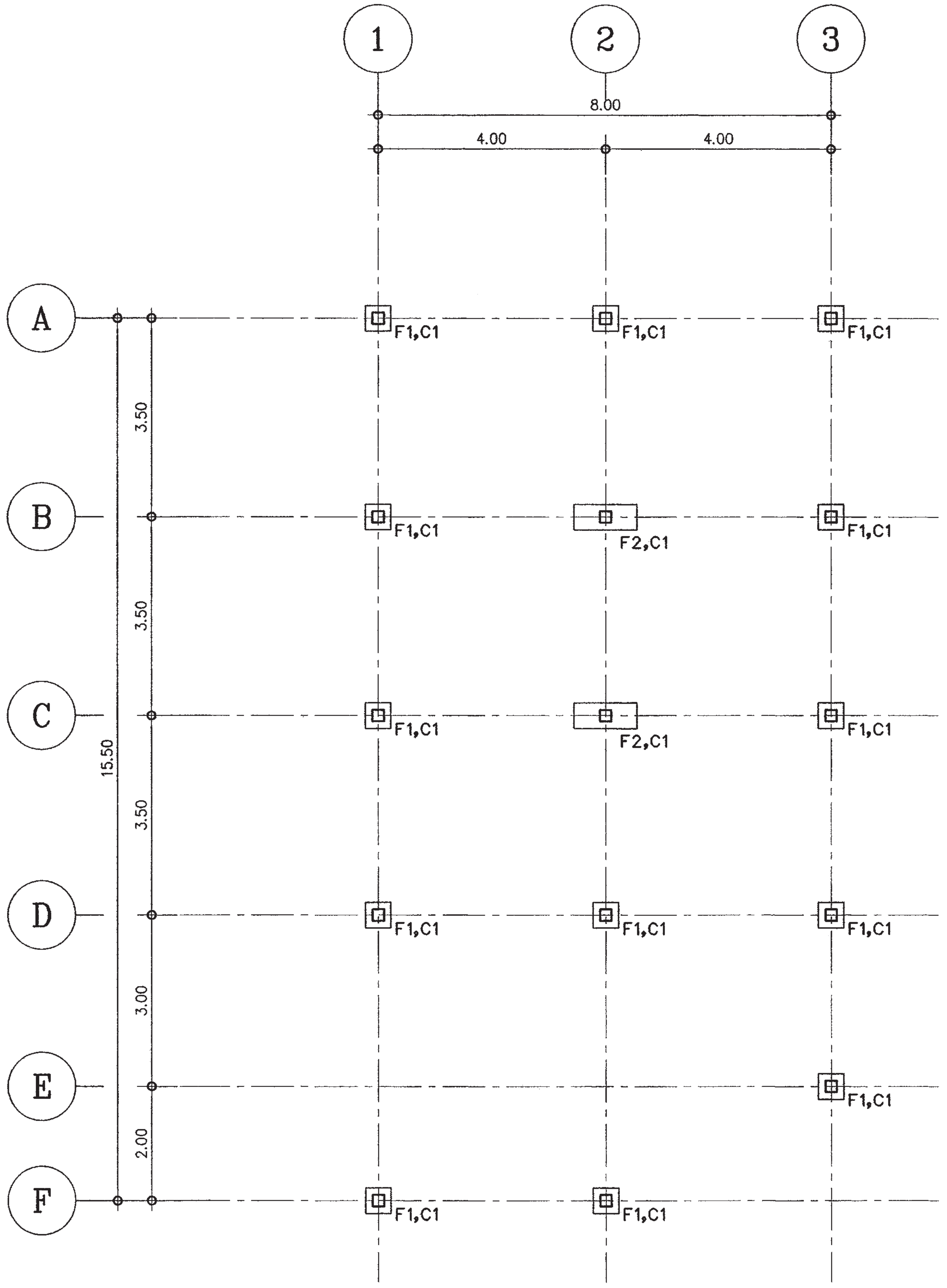

แปลนฐานราก-เล่าตอม่อ

มาตราส่วน 1:100

สำนักการโยธา
กรุงเทพมหานคร

โครงการ
แบบบ้านยิ้มเพื่อประชาชน ระยะที่ 3

ตามนโยบาย
ม.ร.ว. สุขุมพันธุ์ บริพัตร
ผู้ว่าราชการกรุงเทพมหานคร
นายจุมพล สำเภาพล
รองผู้ว่าราชการกรุงเทพมหานคร
นางนินนาท ชลิตานนท์
ปลัดกรุงเทพมหานคร

ผู้อำนวยการสำนักการโยธา	
รองผู้อำนวยการสำนักการโยธา	
นายทวิศักดิ์ เลิศประพันธ์	
ผู้อำนวยการสำนักงานออกแบบ	
นายวัชรินทร์ บรรพต	
หัวหน้ากลุ่มงานสถาปัตยกรรม	
นายสินธุ์ชัย บุญปักษ์	
หัวหน้ากลุ่มงานวิศวกรรมอาคาร	
นายอริยะ เมฆะกูล	
สถาปนิก	
นายวรบุลย์ ศรฤทธิ์ชิงชัย ส-สถ.2010	
วิศวกรโครงสร้าง	
นายวัณโณ บรัศไพบูลย์ สย.6635	
วิศวกรไฟฟ้า	
นายจรูญ มาสุขใจ	ภฟก.2457
วิศวกรสุขาภิบาล	
นายจีระสิทธิ์ หิมสถิตย์ สย.8489	
วิศวกรเครื่องกล	
นายช่างเขียนแบบ	
นายอุทร บูรณเสน	

แบบ บ้านพักอาศัย 2 ชั้น
แบบที่ 119
ชื่อบ้าน รำเพย

เจ้าของ

สถานที่

แบบแสดง
แปลนฐานราก-เล่าตอม่อ

วันที่ :	เลขที่	รวม
ธันวาคม 2553	S-02	9

แผ่นที่	รวมแผ่น
21	38

FILE :

รายการแก้ไขแบบ
มิถุนายน 2557

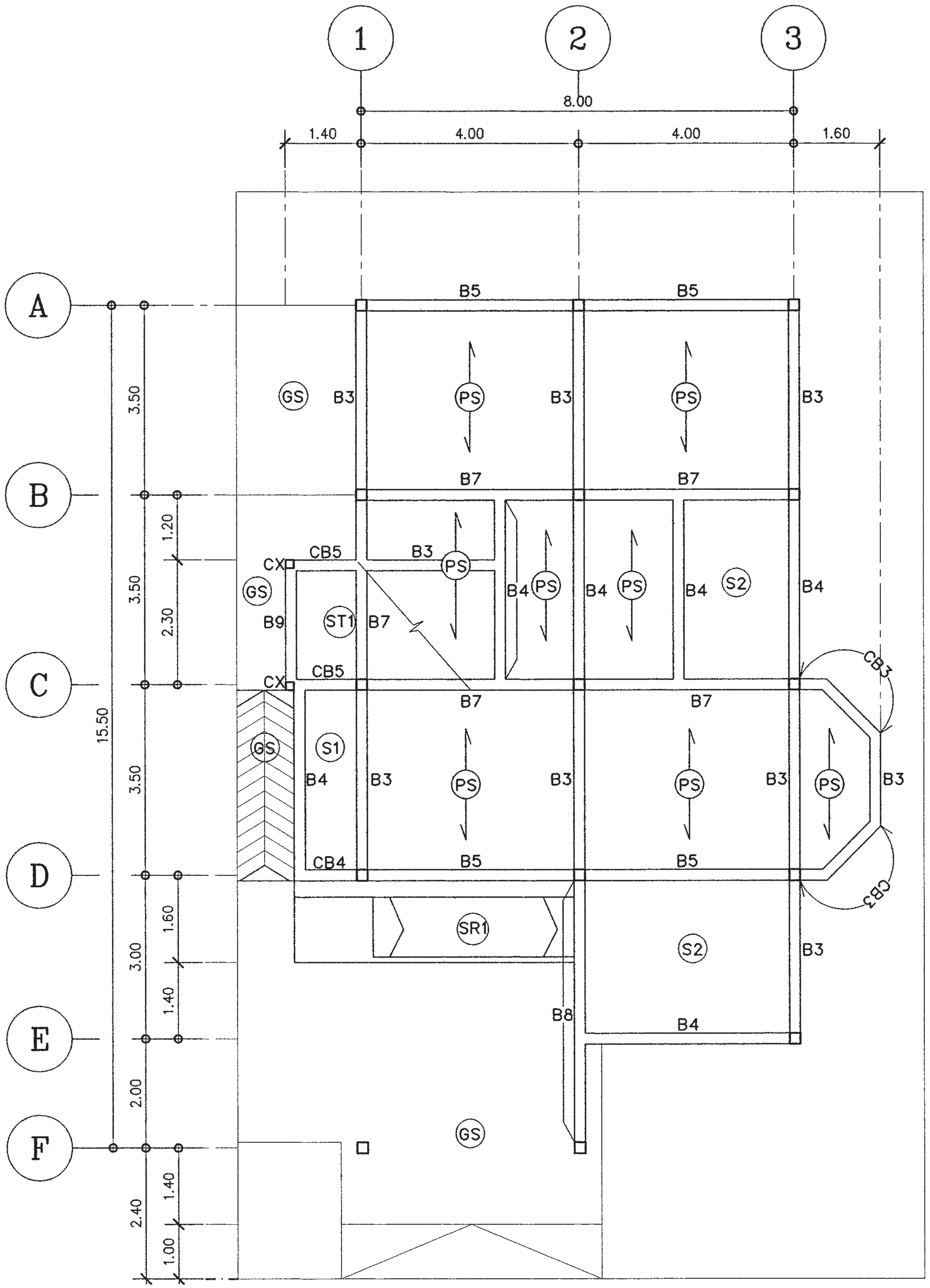

แปลนเสา–คาน–พื้น ชั้นล่าง

มาตราส่วน 1:100

สำนักการ โยธา
กรุงเทพมหานคร

โครงการ
แบบบ้านยิ้มเพื่อประชาชน ระยะที่ 3

ตามนโยบาย
ม.ร.ว. สุขุมพันธุ์ บริพัตร
ผู้ว่าราชการกรุงเทพมหานคร
นายจุมพล สำเภาพล
รองผู้ว่าราชการกรุงเทพมหานคร
นางนินนาท ชลิตานนท์
ปลัดกรุงเทพมหานคร

ผู้อำนวยการสำนักการโยธา
รองผู้อำนวยการสำนักการโยธา
นายทวิศักดิ์ เลิศประพันธ์
ผู้อำนวยการสำนักงานออกแบบ
นายวัชรินทร์ บรรพต
หัวหน้ากลุ่มงานสถาปัตยกรรม
นายสินธุ์ชัย บุญปักษ์
หัวหน้ากลุ่มงานวิศวกรรมอาคาร
นายอริยะ เมฆะกูล

สถาปนิก
นายวรบุลย์ ศรฤทธิ์ชิงชัย ส-สถ.2010
วิศวกรโครงสร้าง
นายวัณโณ บรัศไพบูลย์ สย6633
วิศวกรไฟฟ้า
นายจรูญ มาสุขใจ ภฟก.2457
วิศวกรสุขาภิบาล
นายจีระสิทธิ์ ทิมสถิตย์ สย.8489
วิศวกรเครื่องกล
นายช่างเขียนแบบ
นายอุทร บูรณเสน

แบบ บ้านพักอาศัย 2 ชั้น
แบบที่ 119
ชื่อบ้าน รำเพย
เจ้าของ
สถานที่

แบบแสดง
แปลนเสา-คาน-พื้น ชั้นล่าง

วันที่ :	เลขที่	รวม
ธันวาคม 2553	S-03	9

แผ่นที่	รวมแผ่น
22	38

FILE :

รายการแก้ไขแบบ
มิถุนายน 2557

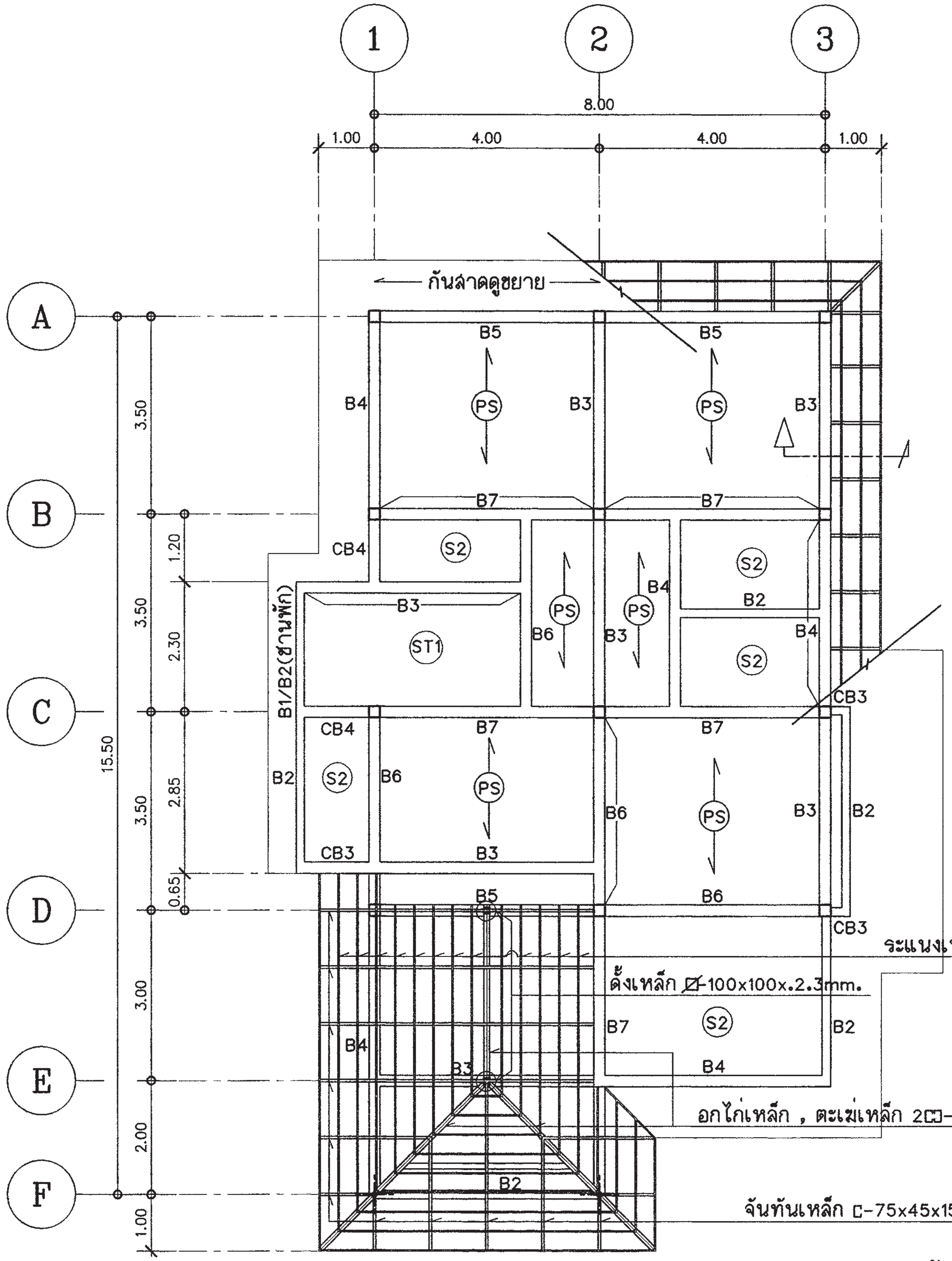

แปลนเสา-คาน-พื้น ชั้นบน

มาตราส่วน 1:100

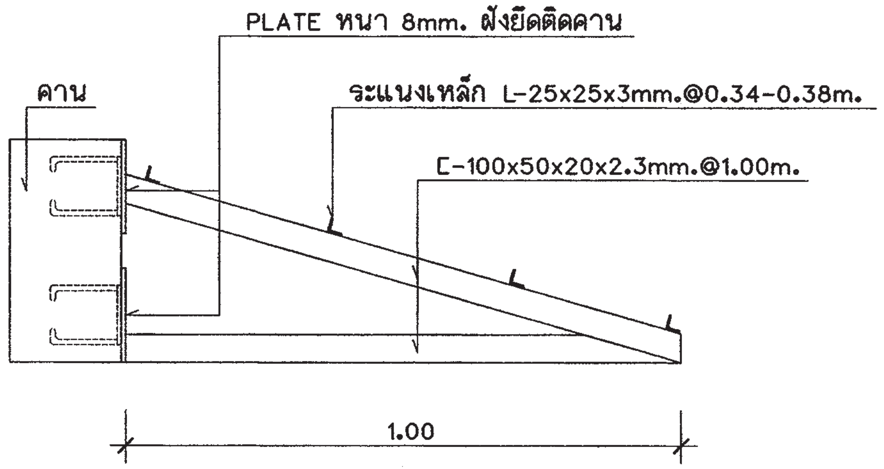

ขยายโครงกันสาดทุกระยะ1.00m.

สำนักการ โยธา
กรุงเทพมหานคร

โครงการ
แบบบ้านยิ้มเพื่อประชาชน ระยะที่ 3

ตามนโยบาย
ม.ร.ว. สุขุมพันธุ์ บริพัตร
ผู้ว่าราชการกรุงเทพมหานคร
นายจุมพล สำเภาพล
รองผู้ว่าราชการกรุงเทพมหานคร
นางนินนาท ชลิตานนท์
ปลัดกรุงเทพมหานคร

ผู้อำนวยการสำนักการโยธา
รองผู้อำนวยการสำนักการโยธา
นายทวีศักดิ์ เลิศประพันธ์
ผู้อำนวยการสำนักงานออกแบบ
นายวัชรินทร์ บรรพต
หัวหน้ากลุ่มงานสถาปัตยกรรม
นายสินธุ์ชัย บุญปักษ์
หัวหน้ากลุ่มงานวิศวกรรมอาคาร
นายอริยะ เมฆะกูล

สถาปนิก
นายวรบูลย์ ศรฤทธิ์ชิงชัย ส-สถ2010
วิศวกรโครงสร้าง
นายวัณโณ บรัศไพบูลย์ สย6633
วิศวกรไฟฟ้า
นายจรูญ มาสุขใจ ภฟก2457
วิศวกรสุขาภิบาล
นายจีระสิทธิ์ ทิมสถิตย์ สย8489
วิศวกรเครื่องกล
นายช่างเขียนแบบ
นายอุทร บุรณเสน

แบบ บ้านพักอาศัย 2 ชั้น
แบบที่ 119
ชื่อบ้าน รำเพย
เจ้าของ
สถานที่

แบบแสดง
แปลนเสา-คาน-พื้น ชั้นบน
ขยายกันสาด

วันที่ :	เลขที่	รวม
ธันวาคม 2553	S-04	9

แผ่นที่	รวมแผ่น
23	38

FILE :

รายการแก้ไขแบบ
มิถุนายน 2557

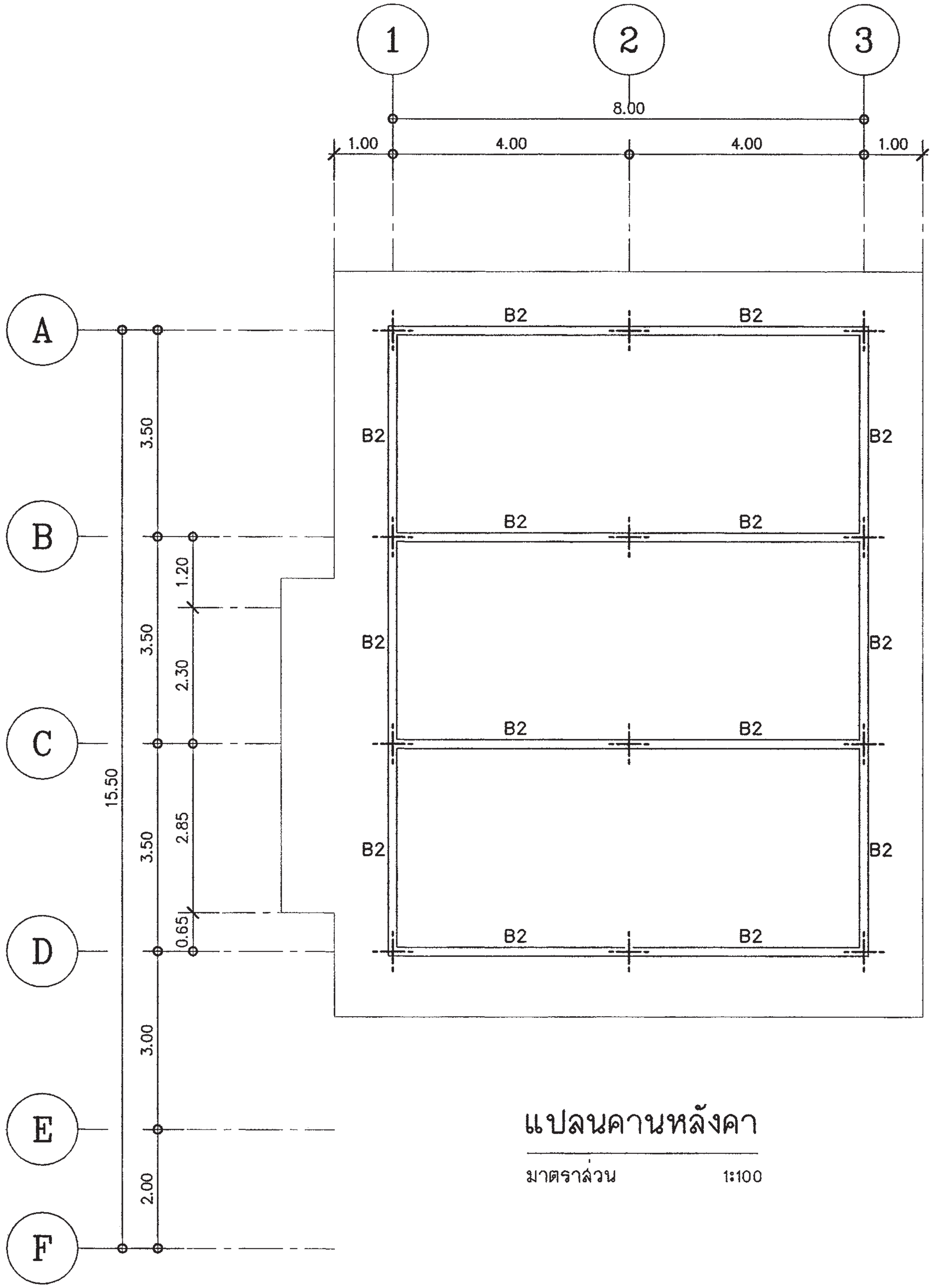

แปลนคานหลังคา

มาตราส่วน 1:100

สำนักการ โยธา
กรุงเทพมหานคร

โครงการ
แบบบ้านยิ้มเพื่อประชาชน ระยะที่ 3

ตามนโยบาย
ม.ร.ว. สุขุมพันธุ์ บริพัตร
ผู้ว่าราชการกรุงเทพมหานคร
นายจุมพล สำเภาพล
รองผู้ว่าราชการกรุงเทพมหานคร
นางนินนาท ชลิตานนท์
ปลัดกรุงเทพมหานคร

ผู้อำนวยการสำนักการโยธา	
รองผู้อำนวยการสำนักการโยธา	
นายทวีศักดิ์ เลิศประพันธ์	
ผู้อำนวยการสำนักงานออกแบบ	
นายวัชรินทร์ บรรพต	
หัวหน้ากลุ่มงานสถาปัตยกรรม	
นายสินธุ์ชัย บุญปักษ์	
หัวหน้ากลุ่มงานวิศวกรรมอาคาร	
นายอริยะ เมฆะกูล	
สถาปนิก	
นายวรบุลย์ ศรฤทธิ์ชิงชัย	ส-สถ.2010
วิศวกรโครงสร้าง	
นายวัณโณ บรัศไพบูลย์	สย6633
วิศวกรไฟฟ้า	
นายจรูญ มาสุขใจ	ภฟก.2457
วิศวกรสุขาภิบาล	
นายจีระสิทธิ์ ทิมสถิตย์	สย.8489
วิศวกรเครื่องกล	
นายช่างเขียนแบบ	
นายอุทร บูรณเสน	

แบบ บ้านพักอาศัย 2 ชั้น
แบบที่ 119
ชื่อบ้าน รำเพย

เจ้าของ

สถานที่

แบบแสดง
แปลนคานหลังคา

วันที่ :	เลขที่	รวม
ธันวาคม 2553	S-05	9

แผ่นที่	รวมแผ่น
24	38

FILE :

รายการแก้ไขแบบ
มิถุนายน 2557

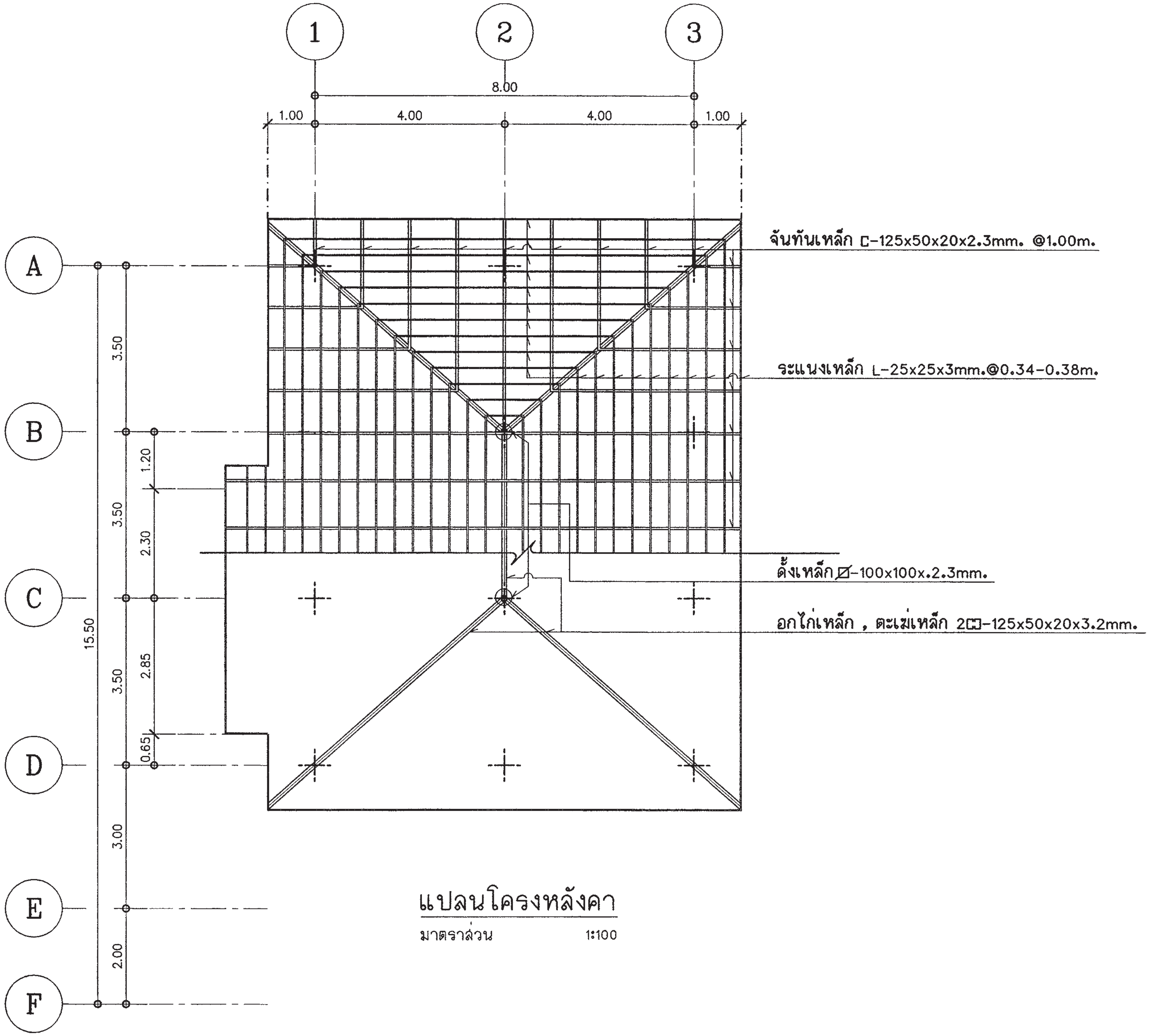

แปลนโครงหลังคา

มาตราส่วน 1:100

สำนักการ โยธา
กรุงเทพมหานคร

โครงการ
แบบบ้านอิ่มเพื่อประชาชน ระยะที่ 3

ตามนโยบาย
ม.ร.ว. สุขุมพันธุ์ บริพัตร
ผู้ว่าราชการกรุงเทพมหานคร
นายจุมพล สำเภาพล
รองผู้ว่าราชการกรุงเทพมหานคร
นางนินนาท ชลิตานนท์
ปลัดกรุงเทพมหานคร

ผู้อำนวยการสำนักการโยธา

รองผู้อำนวยการสำนักการโยธา
นายทวีศักดิ์ เลิศประพันธ์
ผู้อำนวยการสำนักงานออกแบบ
นายวัชรินทร์ บรรพต
หัวหน้ากลุ่มงานสถาปัตยกรรม
นายสินธุ์ชัย บุญปักษ์
หัวหน้ากลุ่มงานวิศวกรรมอาคาร
นายอริยะ เมฆะกูล

สถาปนิก
นายวรบูลย์ ศรฤทธิ์ชิงชัย ส-สถ2010
วิศวกรโครงสร้าง
นายวัณโณ บรัศไพบูลย์ สย6633
วิศวกรไฟฟ้า
นายจรูญ มาสุขใจ ภฟก.2457
วิศวกรสุขาภิบาล
นายจีระสิทธิ์ ทิมสถิตย์ สย8489
วิศวกรเครื่องกล

นายช่างเขียนแบบ
นายอุทร บูรณเสน

แบบ บ้านพักอาศัย 2 ชั้น
แบบที่ 119
ชื่อบ้าน รำพย

เจ้าของ

สถานที่

แบบแสดง
แปลนโครงหลังคา

วันที่ :	เลขที่	รวม
ธันวาคม 2553	S-06	9

แผ่นที่	รวมแผ่น
25	38

FILE :

รายการแก้ไขแบบ
มิถุนายน 2557

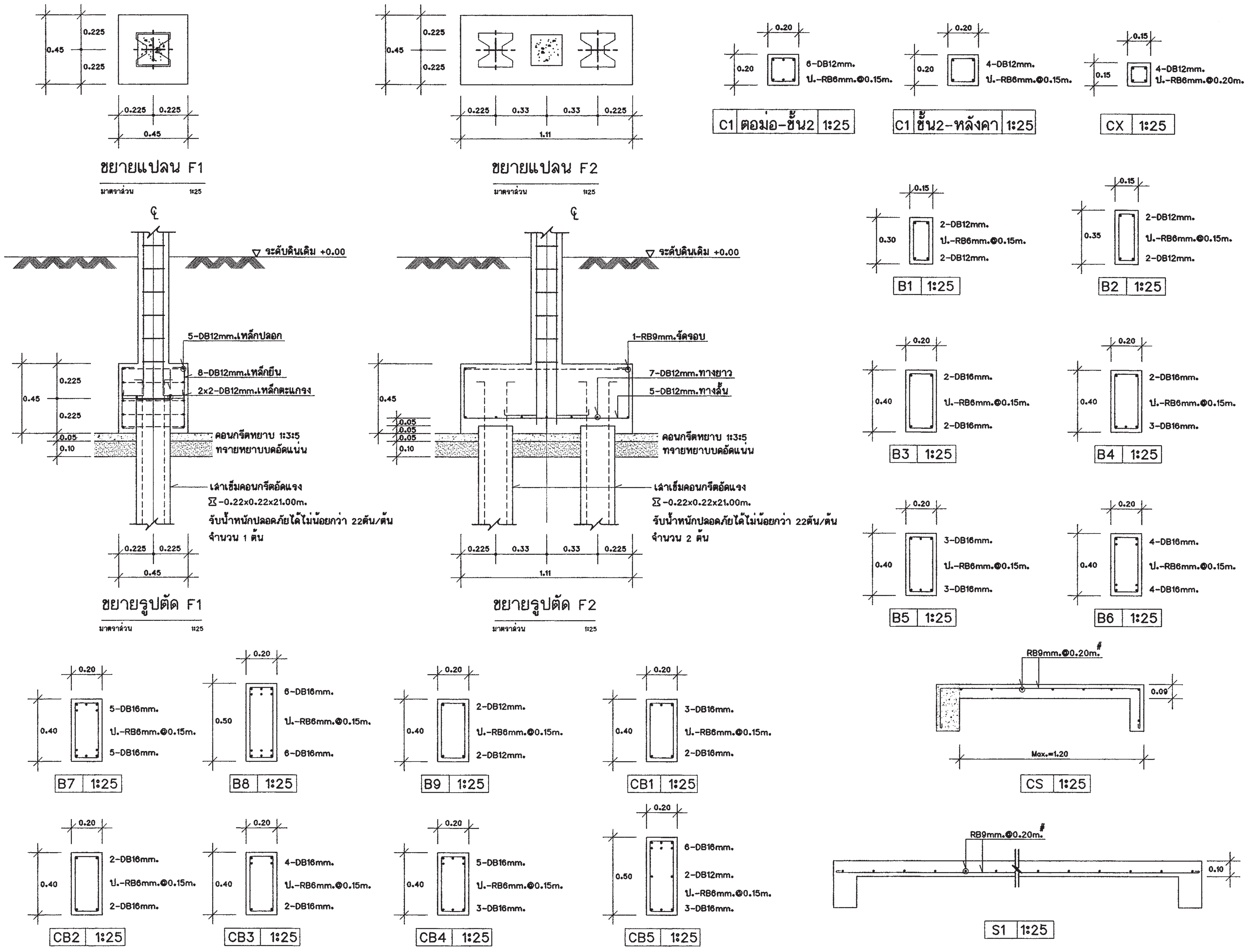

สำนักการ โยธา
กรุงเทพมหานคร

โครงการ
แบบบ้านยิ้มเพื่อประชาชน ระยะที่ 3

ตามนโยบาย
ม.ร.ว. สุขุมพันธุ์ บริพัตร
ผู้ว่าราชการกรุงเทพมหานคร
นายจุมพล สำเภาพล
รองผู้ว่าราชการกรุงเทพมหานคร
นางนินนาท ชลิตานนท์
ปลัดกรุงเทพมหานคร

ผู้อำนวยการสำนักการโยธา	
รองผู้อำนวยการสำนักการโยธา	
นายทวีศักดิ์ เลิศประพันธ์	
ผู้อำนวยการสำนักงานออกแบบ	
นายวัชรินทร์ บรรพต	
หัวหน้ากลุ่มงานสถาปัตยกรรม	
นายสินธุ์ชัย บุญปักษ์	
หัวหน้ากลุ่มงานวิศวกรรมอาคาร	
นายอริยะ เมฆะกูล	
สถาปนิก	
นายวรบูลย์ ศรฤทธิ์ชิงชัย ส-สถ2010	
วิศวกรโครงสร้าง	
นายวัณโณ บรัศไพบูลย์ สย6633	
วิศวกรไฟฟ้า	
นายจรูญ มาสุขใจ	ภฟก2457
วิศวกรสุขาภิบาล	
นายจิระสิทธิ์ ทิมสถิตย์ สย8489	
วิศวกรเครื่องกล	
นายช่างเขียนแบบ	
นายอุทร บุรณเสน	

แบบ บ้านพักอาศัย 2 ชั้น
แบบที่ 119
ชื่อบ้าน รำเพย

เจ้าของ

สถานที่

แบบแสดง
ขยายโครงสร้าง

วันที่ :	เลขที่	รวม
ธันวาคม 2553	S-07	9

แผ่นที่	รวมแผ่น
26	38

FILE :

รายการแก้ไขแบบ
มิถุนายน 2557

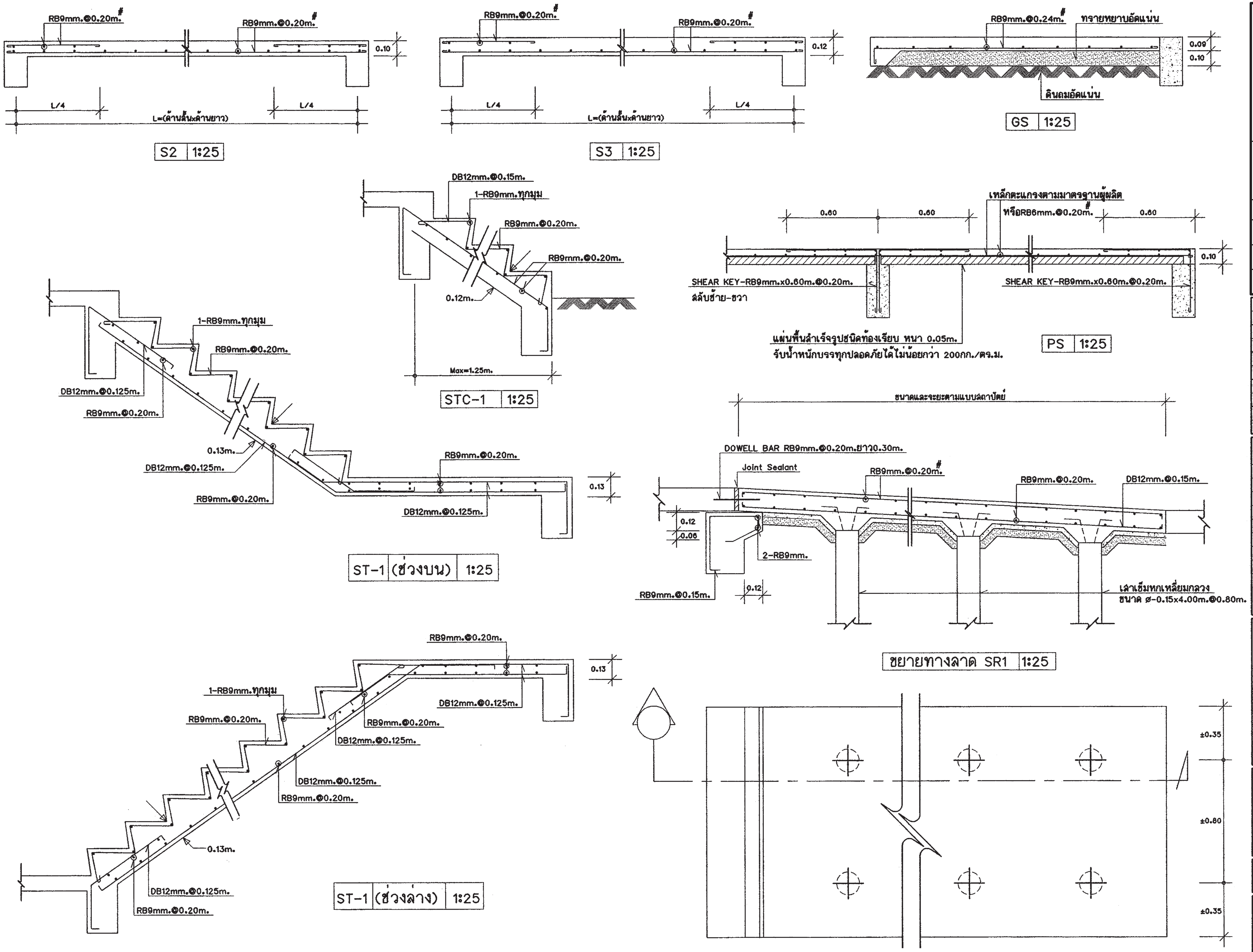

สำนักการ โยธา
กรุงเทพมหานคร

โครงการ
แบบบ้านยิ้มเพื่อประชาชน ระยะที่ 3

ตามนโยบาย
ม.ร.ว. สุขุมพันธุ์ บริพัตร
ผู้ว่าราชการกรุงเทพมหานคร
นายจุมพล สำเภาพล
รองผู้ว่าราชการกรุงเทพมหานคร
นางนินนาท ชลิตานนท์
ปลัดกรุงเทพมหานคร

ผู้อำนวยการสำนักการโยธา
รองผู้อำนวยการสำนักการโยธา
นายทวิศักดิ์ เลิศประพันธ์
ผู้อำนวยการสำนักงานออกแบบ
นายวัชรินทร์ บรรพต
หัวหน้ากลุ่มงานสถาปัตยกรรม
นายสินธุ์ชัย บุญปักษ์
หัวหน้ากลุ่มงานวิศวกรรมอาคาร
นายอริยะ เมฆะกูล

สถาปนิก
นายวรบูลย์ ศรฤทธิ์ชิงชัย ส-สถ2010
วิศวกรโครงสร้าง
นายวัณโณ บรัศไพบูลย์ สย6633
วิศวกรไฟฟ้า
นายจรูญ มาสุขใจ ภฟก2457
วิศวกรสุขาภิบาล
นายจิระสิทธิ์ ทิมสถิตย์ สย8489
วิศวกรเครื่องกล
นายช่างเขียนแบบ
นายอุทร บูรณเสน

แบบ บ้านพักอาศัย 2 ชั้น
แบบที่ 119
ชื่อบ้าน รำเพย
เจ้าของ
สถานที่

แบบแสดง
ขยายโครงสร้าง

วันที่ :	เลขที่	รวม
ธันวาคม 2553	S-08	9

แผ่นที่	รวมแผ่น
27	38

FILE :

รายการแก้ไขแบบ
มิถุนายน 2557

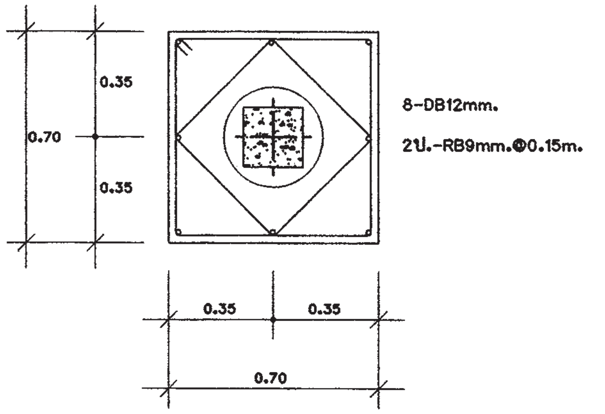

ขยายแปลน F1A

มาตราส่วน 1:25

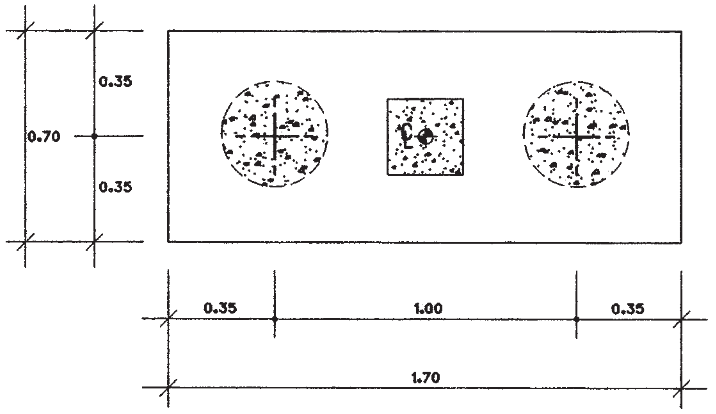

ขยายแปลน F2A

มาตราส่วน 1:25

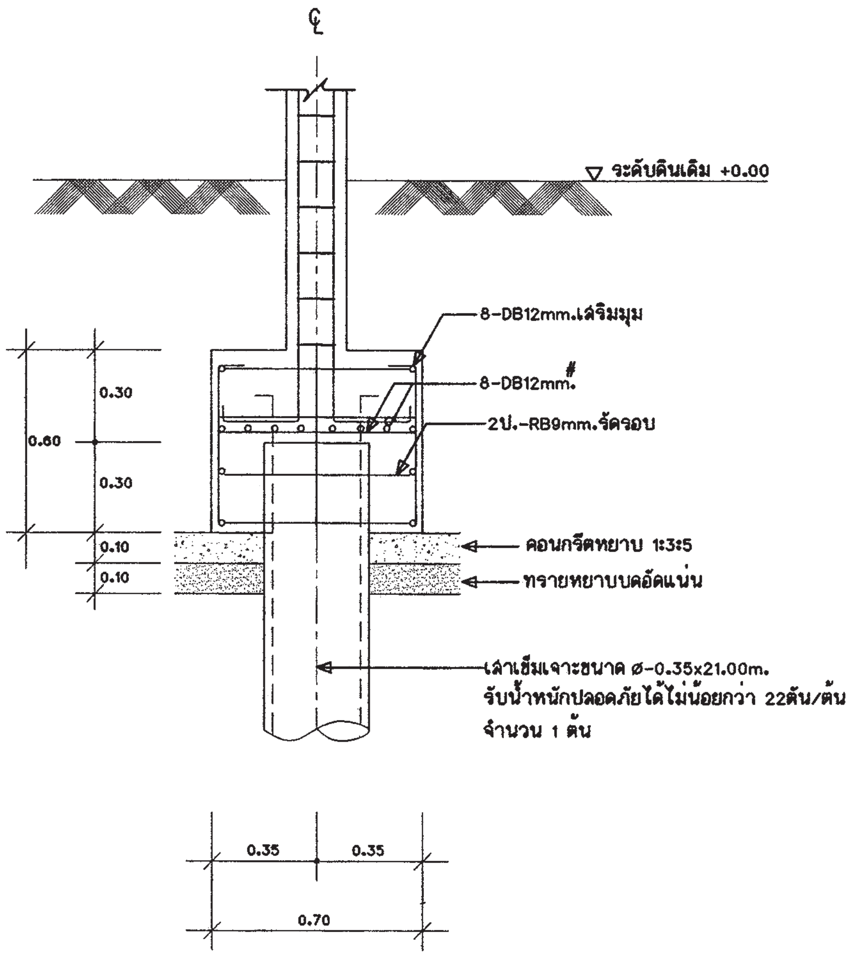

ขยายรูปตัด F1A

มาตราส่วน 1:25

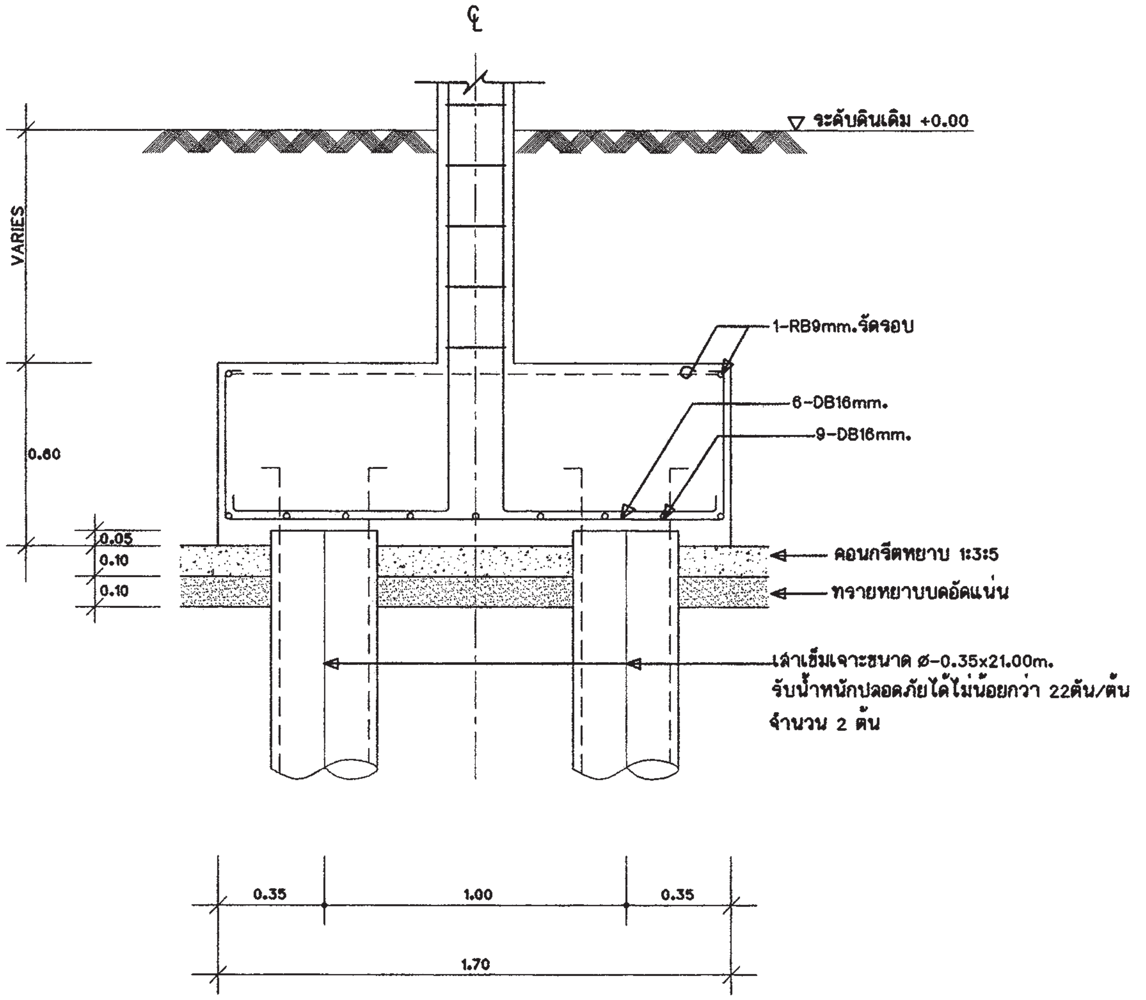

ขยายรูปตัด F2A

มาตราส่วน 1:25

หมายเหตุ -กรณีใช้ฐานรากเสาเข็มเจาะแทนฐานรากเสาเข็มตอก

ให้ใช้เทียบ ดังนี้ F1=F1A , F2=F2A

สำนักการ โยธา
กรุงเทพมหานคร

โครงการ
แบบบ้านอิ่มเพื่อประชาชน ระยะที่ 3

ตามนโยบาย
ม.ร.ว. สุขุมพันธุ์ บริพัตร
ผู้ว่าราชการกรุงเทพมหานคร
นายจุมพล สำเภาพล
รองผู้ว่าราชการกรุงเทพมหานคร
นางนินนาท ชลิตานนท์
ปลัดกรุงเทพมหานคร

ผู้อำนวยการสำนักการโยธา

รองผู้อำนวยการสำนักการโยธา
นายทวีศักดิ์ เลิศประพันธ์
ผู้อำนวยการสำนักงานออกแบบ
นายวัชรินทร์ บรรพต
หัวหน้ากลุ่มงานสถาปัตยกรรม
นายสินธุ์ชัย บุญบักษ์
หัวหน้ากลุ่มงานวิศวกรรมอาคาร
นายอริยะ เมฆะกูล

สถาปนิก
นายวรบูลย์ ศรฤทธิ์จิรชัย ส-สถ2010
วิศวกรโครงสร้าง
นายวัณโณ บริศไพบูลย์ สย6633
วิศวกรไฟฟ้า
นายจรูญ มาสุขใจ ภฟก2457
วิศวกรสุขาภิบาล
นายจีระสิทธิ์ ทิมสดิตย์ สย8489
วิศวกรเครื่องกล

นายช่างเขียนแบบ
นายอุทร บูรณเสน

แบบ บ้านพักอาศัย 2 ชั้น
แบบที่ 119
ชื่อบ้าน รำเพย

เจ้าของ

สถานที่

แบบแสดง
ขยายโครงสร้าง

วันที่ :	เลขที่	รวม
ธันวาคม 2553	S-09	9

แผ่นที่	รวมแผ่น
28	38

FILE :

รายการแก้ไขแบบ
มิถุนายน 2557

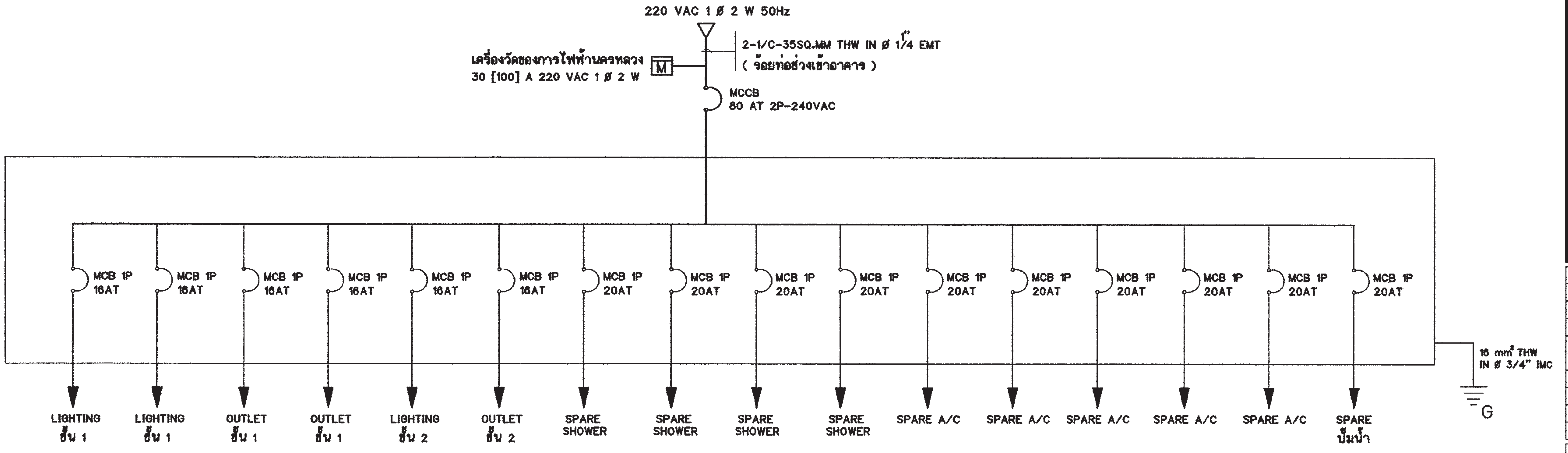

SINGLE LINE DIAGRAM

สัญลักษณ์ระบบไฟฟ้า

○	โคม DOWNLIGHT 1x11 W
⊕	โคม DOWNLIGHT หลอด COMPACT 1x11 W
◎	โคมกลมหลอด ฟลูออเรสเซนต์ 1x32 W พร้อมฝาครอบสีใส
▭	ดวงโคมหลอด ฟลูออเรสเซนต์ 1x18 W พร้อมฝาครอบสีใส
S	สวิตช์ไฟฟ้าแบบธรรมดา
S_3	สวิตช์ไฟฟ้าแบบ 3ทาง
⊖	เต้ารับไฟฟ้าแบบมีสายดิน
TV	เต้ารับทีวี
☎	เต้ารับโทรศัพท์
Ⓙ	กล่องต่อสายไฟ
◪	แผงจ่ายไฟ
MCB	MINIATURE CIRCUIT BREAKER

รายการระบบงานไฟฟ้า

- แผงจ่ายไฟเป็นกล่องเหล็ก
- สายไฟตามมาตรฐานอุตสาหกรรม
- เต้ารับไฟฟ้าแบบมีสายดิน
- สวิตช์ไฟฟ้าแบบธรรมดา และ สามทาง
- สายเมนวงจรย่อยขนาด 4 มม.^{2}
- สายไฟเข้าเต้ารับขนาด 2.5 มม.^{2}
- สายไฟเข้าดวงโคมขนาด 1 มม.^{2}
- การเดินสายร้อยในท่อร้อยสายฝังในผนังส่วนการเดินสายในฝ้าเพดานให้เดินร้อยท่อร้อยยึดติดกับเสาหรือคาน
- สายไฟเข้าเครื่องทำน้ำอุ่น 3500 W ขนาด 4 มม.^{2}
- สาย COAXIAL เข้าเต้ารับทีวีใช้ RG6
- สายโทรศัพท์เข้าเต้ารับโทรศัพท์ ขนาด 0.65 มม.
- การต่อลงดินต้องเป็นไปตามกฎของการไฟฟ้านครหลวง
- ทิ้งสายข้างหนึ่งไว้ในกล่องต่อสายในห้องนอน หรือ ห้องน้ำ อีกข้างหนึ่งต่อเข้ากับ CIRCUIT BREAKER ในแผงจ่ายไฟ

สำนักการ โยธา
กรุงเทพมหานคร

โครงการ
แบบบ้านยิ้มเพื่อประชาชน ระยะที่ 3

ตามนโยบาย
ม.ร.ว. สุขุมพันธุ์ บริพัตร
ผู้ว่าราชการกรุงเทพมหานคร
นายจุมพล สำเภาพล
รองผู้ว่าราชการกรุงเทพมหานคร
นางนินนาท ชลิตานนท์
ปลัดกรุงเทพมหานคร

ผู้อำนวยการสำนักการโยธา
รองผู้อำนวยการสำนักการโยธา
นายทวีศักดิ์ เลิศประพันธ์
ผู้อำนวยการสำนักงานออกแบบ
นายวัชรินทร์ บรรพต
หัวหน้ากลุ่มงานสถาปัตยกรรม
นายสินธุ์ชัย บุญปักษ์
หัวหน้ากลุ่มงานวิศวกรรม
นายอริยะ เมฆะกูล
สถาปนิก
นายวรบุลย์ ศรฤทธิ์ชิงชัย ส-สถ2010
วิศวกรโครงสร้าง
นายวัณโณ บริศไพบูลย์ สย6633
วิศวกรไฟฟ้า
นายจรูญ มาสุขใจ ภฟก 2457
วิศวกรสุขาภิบาล
นายจีระสิทธิ์ ทิมสถิตย์ สย8489
วิศวกรเครื่องกล
นายช่างเขียนแบบ
นายสมชาย กันนะสมบัติ

แบบ บ้านพักอาศัย 2 ชั้น
แบบที่ 119
ชื่อบ้าน รำเพย
เจ้าของ
สถานที่

แบบแสดง
รายการระบบงานไฟฟ้า
สัญลักษณ์ระบบไฟฟ้า
SINGLE LINE DIAGRAM
มาตราส่วน FIT

FILE :
วันที่
เลขที่ E-01
รวม 3
แผ่นที่ 29
รวมแผ่น 38

รายการแก้ไขแบบ

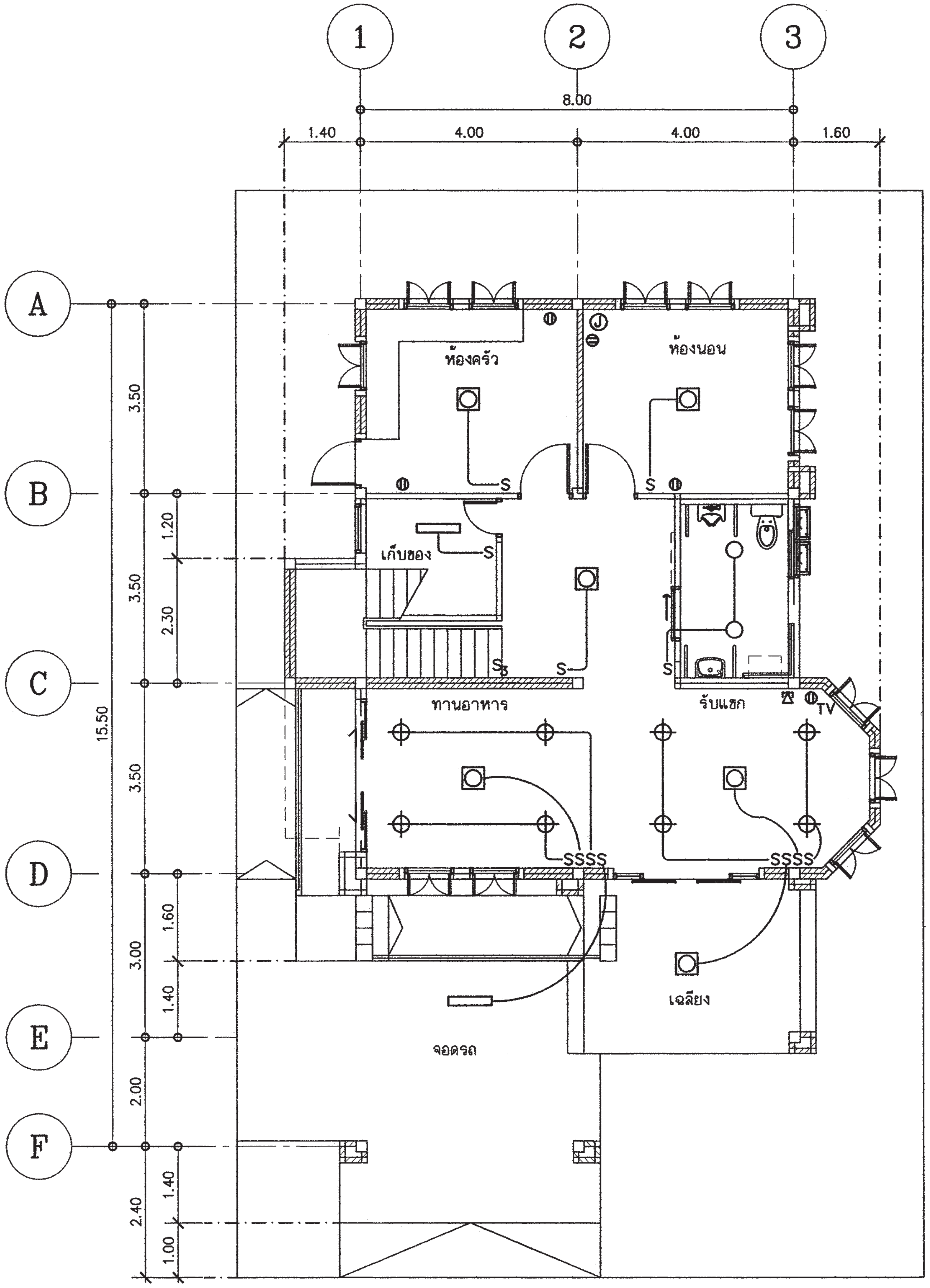

แปลนระบบไฟฟ้าแสงสว่าง-เต้ารับไฟฟ้า

โทรศัพท์-โทรทัศน์ ชั้น 1

มาตราส่วน 1 : 100

สำนักการ โยธา
กรุงเทพมหานคร

โครงการ
แบบบ้านยิ้มเพื่อประชาชน ระยะที่ 3

ตามนโยบาย
ม.ร.ว. สุขุมพันธุ์ บริพัตร
ผู้ว่าราชการกรุงเทพมหานคร
นายจุมพล สำเภาพล
รองผู้ว่าราชการกรุงเทพมหานคร
นางนินนาท ชลิตานนท์
ปลัดกรุงเทพมหานคร

ผู้อำนวยการสำนักการโยธา	
รองผู้อำนวยการสำนักการโยธา	
นายทวิศักดิ์ เลิศประพันธ์	
ผู้อำนวยการสำนักงานออกแบบ	
นายวัชรินทร์ บรรพต	
หัวหน้ากลุ่มงานสถาปัตยกรรม	
นายสินธุ์ชัย บุญปักษ์	
หัวหน้ากลุ่มงานวิศวกรรม	
นายอริยะ เมฆะกูล	
สถาปนิก	
นายวรบูลย์ ศรฤทธิ์ชิงชัย	ส-สถ.2010
วิศวกรโครงสร้าง	
นายวัณโณ บรัศไพบูลย์	สย6633
วิศวกรไฟฟ้า	
นายจรูญ มาสุขใจ ภฟก. 2457	
วิศวกรสุขาภิบาล	
นายจิระสิทธิ์ ทิมสถิตย์ สย8489	
วิศวกรเครื่องกล	
นายช่างเขียนแบบ	
นายสมชาย กันนะสมบัติ	

แบบ บ้านพักอาศัย 2 ชั้น
แบบที่ 119
ชื่อบ้าน รำไพ

เจ้าของ

สถานที่

แบบแสดง
แปลนระบบไฟฟ้าแสงสว่าง
เต้ารับไฟฟ้า-โทรศัพท์-โทรทัศน์
ชั้น 1

มาตราส่วน 1:100

FILE :	เลขที่	รวม
วันที่	E-02	3
แผ่นที่ 30	รวมแผ่น 38	

รายการแก้ไขแบบ

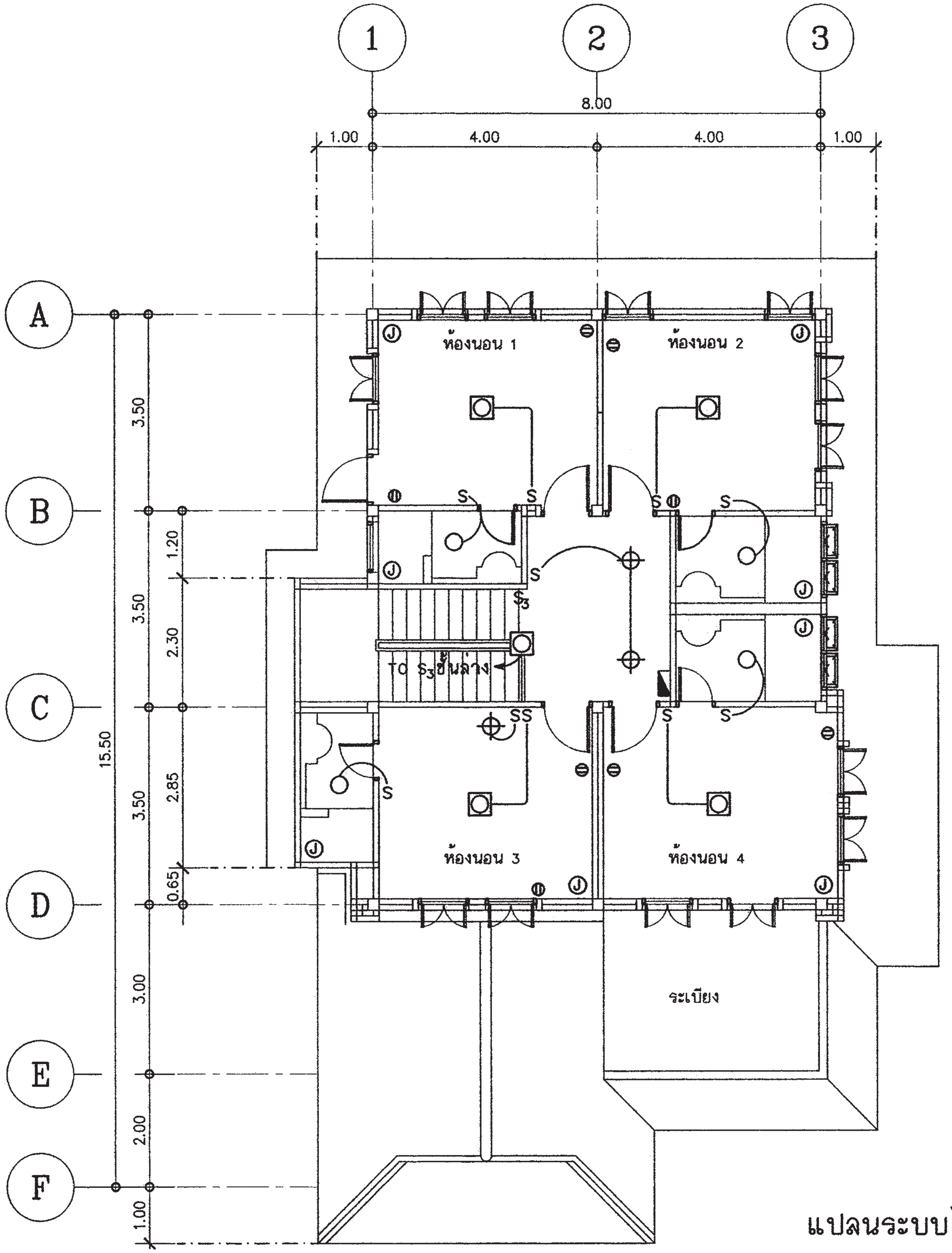

แปลนระบบไฟฟ้าแสงสว่าง-เต้ารับไฟฟ้า ชั้น 2

มาตราส่วน 1 : 100

สำนักการ โยธา
กรุงเทพมหานคร

โครงการ
แบบบ้านยิ้มเพื่อประชาชน ระยะที่ 3

ตามนโยบาย
ม.ร.ว. สุขุมพันธุ์ บริพัตร
ผู้ว่าราชการกรุงเทพมหานคร
นายจุมพล สำเภาพล
รองผู้ว่าราชการกรุงเทพมหานคร
นางนินนาท ชลิตานนท์
ปลัดกรุงเทพมหานคร

ผู้อำนวยการสำนักการโยธา	
รองผู้อำนวยการสำนักการโยธา	
นายทวิศักดิ์ เลิศประพันธ์	
ผู้อำนวยการสำนักงานออกแบบ	
นายวัชรินทร์ บรรพต	
หัวหน้ากลุ่มงานสถาปัตยกรรม	
นายสินธุ์ชัย บุญปักษ์	
หัวหน้ากลุ่มงานวิศวกรรม	
นายอริยะ เมฆะกูล	
สถาปนิก	
นายวรบูลย์ ศรฤทธิ์ชิงชัย	ส-สถ.2010
วิศวกรโครงสร้าง	
นายวัณโณ บริศไพบูลย์	สย6633
วิศวกรไฟฟ้า	
นายจรูญ มาสุขใจ ภฟก. 2457	
วิศวกรสุขาภิบาล	
นายจีระสิทธิ์ ทิมสถิตย์ สย8489	
วิศวกรเครื่องกล	
นายช่างเขียนแบบ	
นายสมชาย กันนะสมบัติ	

แบบ บ้านพักอาศัย 2 ชั้น
แบบที่ 119
ชื่อบ้าน รำเพย

เจ้าของ

สถานที่

แบบแสดง
แปลนระบบไฟฟ้าแสงสว่าง
เต้ารับไฟฟ้า ชั้น 2

มาตราส่วน 1:100

FILE :	เลขที่	รวม
วันที่	E-03	3
แผ่นที่	รวมแผ่น	
31	38	

รายการแก้ไขแบบ

ตารางที่ 1 แสดงการเลือกใช้ขนาดเครื่องสูบน้ำแบบอัตโนมัติสำหรับโครงการบ้านอิ่ม

ขนาดเครื่องสูบน้ำ (วัตต์)	จำนวนห้องน้ำของบ้าน	จำนวนชั้นของบ้าน
100	1 - 3	1 - 2
150	4	1 - 2
200	5	2 - 3
250	6	2 - 3
300	7	2 - 3

ตารางที่ 2 แสดงการเลือกใช้ขนาดถังเก็บน้ำแบบตั้งพื้นสำหรับโครงการบ้านอิ่ม

ชื่อ	จำนวนห้องนอนของบ้าน	ความจุ (ลบ.ม)
ถังเก็บน้ำ 1 (WT1)	1 - 2	1
ถังเก็บน้ำ 2 (WT2)	3 - 4	2
ถังเก็บน้ำ 3 (WT3)	5 - 6	3

ถังเก็บน้ำที่ใช้ ทำจากวัสดุไฟเบอร์กลาสเสริมแรงผลิตตามมาตรฐาน มอก. 435 - 2548

ตารางที่ 3 แสดงการเลือกใช้ขนาดถังบำบัดน้ำเสียแบบฝังใต้ดินสำหรับโครงการบ้านอิ่ม

ชื่อ	จำนวนห้องนอนของบ้าน	ปริมาณการบำบัด(ลบ.ม./วัน)
ถังบำบัดน้ำเสีย 1 (WWTP1)	1 - 2	1
ถังบำบัดน้ำเสีย 2 (WWTP2)	3 - 4	2
ถังบำบัดน้ำเสีย 3 (WWTP3)	5 - 6	3

ถังบำบัดน้ำเสียเป็นระบบเกรอะ - กรองไร้อากาศ ตัวถังทำจากวัสดุไฟเบอร์กลาสเสริมแรง สามารถรองรับปริมาณน้ำเสียได้ไม่น้อยกว่าตามที่กำหนดในตารางที่ 3 ที่ค่า BOD เข้าระบบไม่น้อยกว่า 250 มิลลิกรัมต่อลิตร และค่า BOD ของน้ำที่ผ่านการบำบัดแล้วไม่เกิน 50 มิลลิกรัมต่อลิตร

ตารางที่ 4 แสดงการเลือกใช้วัสดุท่อสำหรับโครงการบ้านอิ่ม

การใช้งาน	วัสดุ
ท่อประปา (CW)	ท่อ PVC Class 13.5 ผลิตตามมาตรฐาน มอก. 17 - 2532
	ต่อด้วยน้ำยาประสานผลิตภัณฑ์เดียวกับผู้ผลิตท่อ
ท่อระบายน้ำโสโครก น้ำทิ้ง	ท่อ PVC Class 13.5 ผลิตตามมาตรฐาน มอก. 17 - 2532
น้ำฝนและท่ออากาศ(S,W,RL,V)	ต่อด้วยน้ำยาประสานผลิตภัณฑ์เดียวกับผู้ผลิตท่อ

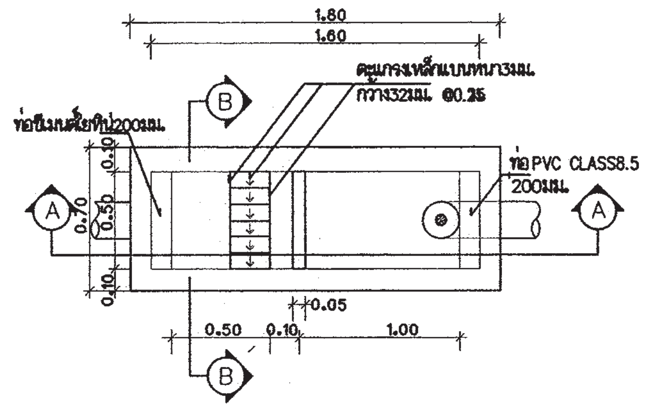

แปลนบ่อดักขยะและดักไขมัน
มาตราส่วน AS SHOWN

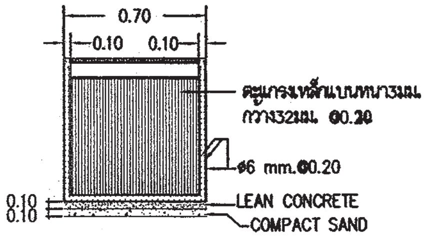

รูปตัด B-B
มาตราส่วน AS SHOWN

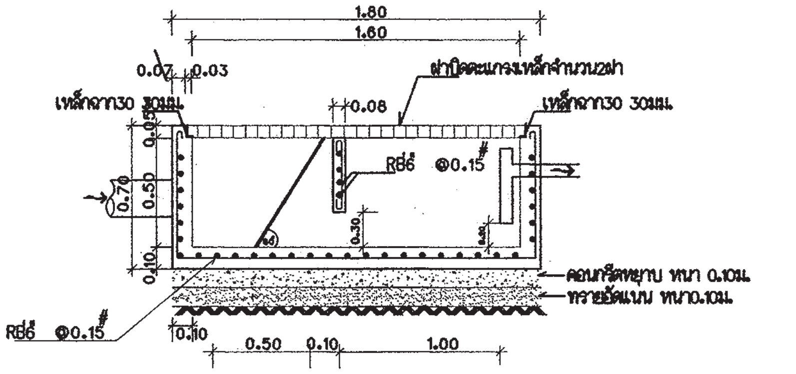

รูปตัด A-A
มาตราส่วน AS SHOWN

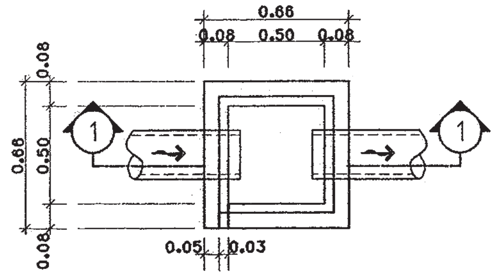

บ่อพักน้ำทิ้ง
มาตราส่วน AS SHOWN

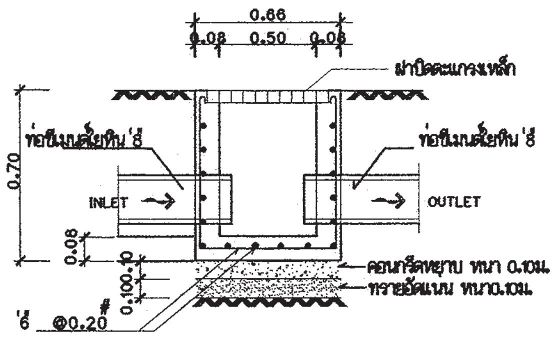

รูปตัด ①-①
มาตราส่วน AS SHOWN

สำนักการ โยธา
กรุงเทพมหานคร

โครงการ
แบบบ้านอิ่มเพื่อประชาชน ระยะที่ 3

ตามนโยบาย
ม.ร.ว. สุขุมพันธุ์ บริพัตร
ผู้ว่าราชการกรุงเทพมหานคร
นายจุมพล สำเภาพล
รองผู้ว่าราชการกรุงเทพมหานคร
นางนินนาท ชลิตานนท์
ปลัดกรุงเทพมหานคร

ผู้อำนวยการสำนักการโยธา

รองผู้อำนวยการสำนักการโยธา
นายทวีศักดิ์ เลิศประพันธ์
ผู้อำนวยการสำนักงานออกแบบ
นายวัชรินทร์ บรรพต
หัวหน้ากลุ่มงานสถาปัตยกรรม
นายสินธุ์ชัย บุญปักษ์
หัวหน้ากลุ่มงานวิศวกรรม
นายอริยะ เมฆะกุล

สถาปนิก
นายวรบูลย์ ศรฤทธิ์ชิงชัย ส-สถ.2010
วิศวกรโครงสร้าง
นายวัณโณ บรัศไพบูลย์ สย.6633
วิศวกรไฟฟ้า
นายจรูญ มาสุขใจ ภฟก. 2457
วิศวกรสุขาภิบาล
นายจีระสิทธิ์ ทิมสถิตย์ สย.8489
วิศวกรเครื่องกล

นายช่างเขียนแบบ
นางสาวพิทักษ์กุล แสงพินิจ

แบบ บ้านพักอาศัย 2 ชั้น
แบบที่ 119
ชื่อบ้าน รำเพย
เจ้าของ
สถานที่

แบบแสดง
รายการประกอบแบบระบบสุขาภิบาล
มาตราส่วน

FILE :	เลขที่	รวม
วันที่	SN-01	7
แผ่นที่ 32	รวมแผ่น 38	

รายการแก้ไขแบบ

สัญลักษณ์	อักษรย่อ	รายละเอียด
W	W	ท่อน้ำเสีย (PVC มอก. CLASS 8.5)
S	S	ท่อน้ำทิ้งส้วม (PVC มอก. CLASS 8.5)
V	V	ท่อระบายอากาศ (PVC มอก. CLASS 8.5)
⋈	⋈	จุดปลายท่อน้ำดี (ก๊อกน้ำ , STOP VALE)
	CW	ท่อน้ำดี (CW) (PVC มอก. CLASS 13.5)
	–	แนวท่อใยหิน เส้นผ่าศูนย์กลาง 0.20 เมตร
	–	แนวเขตที่ดิน
FD	FD	ท่อระบายน้ำที่พื้น (PVC มอก. CLASS 8.5)
RD	RD	ท่อระบายน้ำฝน (PVC มอก. CLASS 8.5)
	FCO	FLOOR CLEANOUT
M	M	มาตรวัดน้ำ
	P	ปั๊มน้ำ
MH.	–	บ่อพักน้ำทิ้งสำเร็จรูป ขนาด 0.40 x 0.40 เมตร
	–	ถังบำบัดน้ำเสีย (WWTP)

หมายเหตุ

ผังบริเวณนี้เป็นเพียงตัวอย่างเพื่อประมาณราคา ค่าก่อสร้างส่วนประกอบอาคารเท่านั้น
ส่วนรายละเอียดของสถานที่จริง ให้กำหนดรายละเอียดขณะก่อสร้าง
ส่วนที่มิได้ปรากฏในแบบให้ปฏิบัติตาม พรบ.ควบคุมอาคาร และข้อบัญญัติกรุงเทพมหานคร

สำนักการ โยธา
กรุงเทพมหานคร

โครงการ
แบบบ้านยิ้มเพื่อประชาชน ระยะที่ 3

ตามนโยบาย
ม.ร.ว. สุขุมพันธุ์ บริพัตร
ผู้ว่าราชการกรุงเทพมหานคร
นายจุมพล สำเภาพล
รองผู้ว่าราชการกรุงเทพมหานคร
นางนินนาท ชลิตานนท์
ปลัดกรุงเทพมหานคร

ผู้อำนวยการสำนักการโยธา
รองผู้อำนวยการสำนักการโยธา
นายทวีศักดิ์ เลิศประพันธ์
ผู้อำนวยการสำนักงานออกแบบ
นายวัชรินทร์ บรรพต
หัวหน้ากลุ่มงานสถาปัตยกรรม
นายสินธุ์ชัย บุญปักษ์
หัวหน้ากลุ่มงานวิศวกรรม
นายอริยะ เมฆะกูล
สถาปนิก
นายวรบูลย์ ศรฤทธิ์ชิงชัย ส-สถ.2010
วิศวกรโครงสร้าง
นายวัณโณ บรัศไพบูลย์ สย6633
วิศวกรไฟฟ้า
นายจรูญ มาสุขใจ ภฟก 2457
วิศวกรสุขาภิบาล
นายจิระสิทธิ์ ทิมสถิตย์ สย.8489
วิศวกรเครื่องกล
นายช่างเขียนแบบ
นางสาวพิทักษ์กุล แสงพินิจ

แบบ บ้านพักอาศัย 2 ชั้น
แบบที่ 119
ชื่อบ้าน รำเพย
เจ้าของ
สถานที่

แบบแสดง
สัญลักษณ์
มาตราส่วน 1:100

FILE :	เลขที่	รวม
วันที่	SN-02	7
แผ่นที่		รวมแผ่น
33		38

รายการแก้ไขแบบ

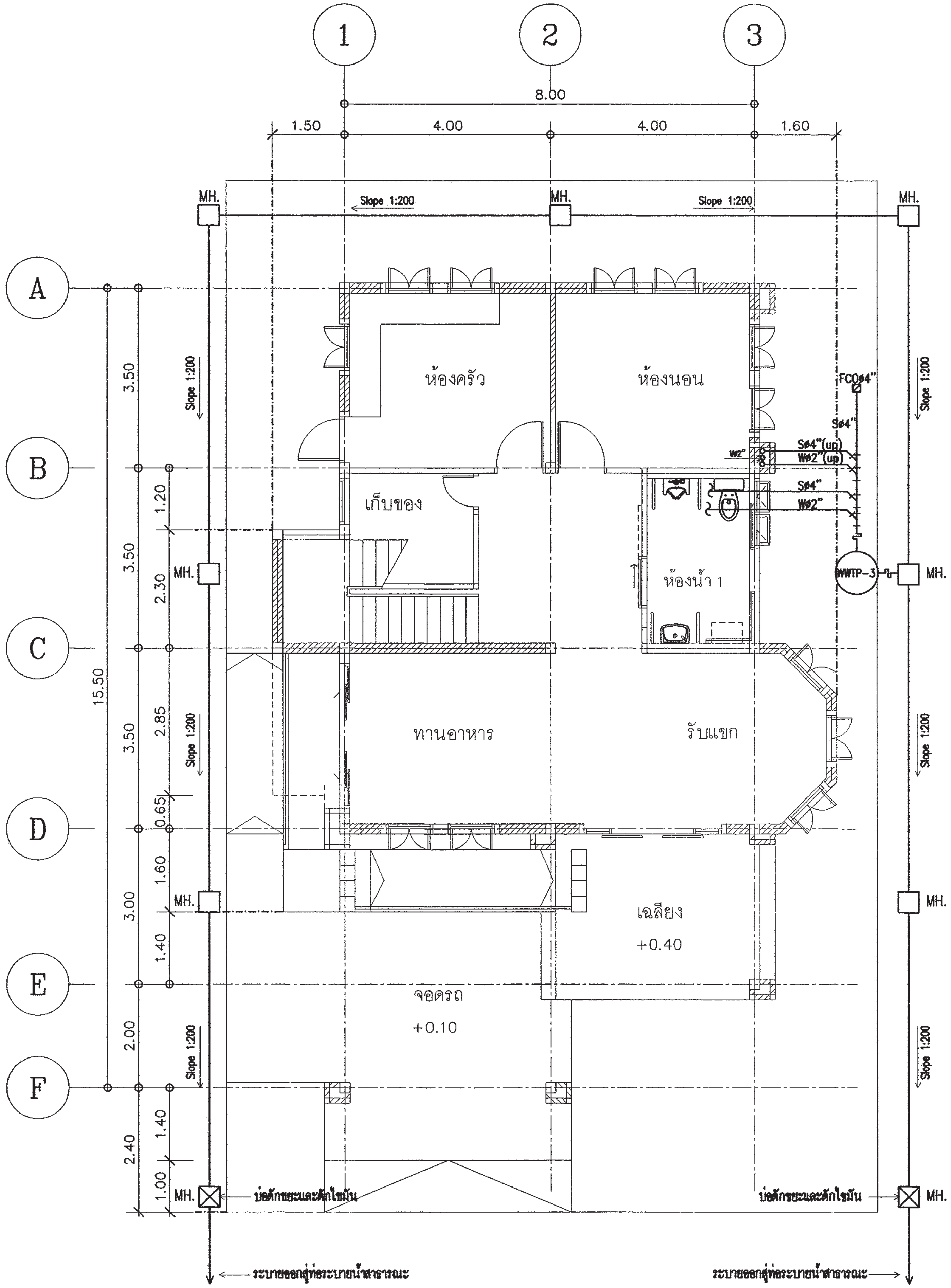

แปลนระบบสุขาภิบาล ชั้น 1

มาตราส่วน 1 : 100

สำนักการ โยธา
กรุงเทพมหานคร

โครงการ
แบบบ้านยิ้มเพื่อประชาชน ระยะที่ 3

ตามนโยบาย
ม.ร.ว. สุขุมพันธุ์ บริพัตร
ผู้ว่าราชการกรุงเทพมหานคร
นายจุมพล สำเภาพล
รองผู้ว่าราชการกรุงเทพมหานคร
นางนินนาท ชลิตานนท์
ปลัดกรุงเทพมหานคร

ผู้อำนวยการสำนักการโยธา	
รองผู้อำนวยการสำนักการโยธา	
นายทวีศักดิ์ เลิศประพันธ์	
ผู้อำนวยการสำนักงานออกแบบ	
นายวัชรินทร์ บรรพต	
หัวหน้ากลุ่มงานสถาปัตยกรรม	
นายสินธุ์ชัย บุญปักษ์	
หัวหน้ากลุ่มงานวิศวกรรม	
นายอริยะ เมฆะกูล	
สถาปนิก	
นายวรบูลย์ ศรฤทธิ์ชิงชัย ส-สถ.2010	
วิศวกรโครงสร้าง	
นายวัณโณ บรีศไพบูลย์ สย6633	
วิศวกรไฟฟ้า	
นายจรูญ มาสุขใจ ภฟก. 2457	
วิศวกรสุขาภิบาล	
นายจีระสิทธิ์ ทิมสถิตย์ สย.8489	
วิศวกรเครื่องกล	
นายช่างเขียนแบบ	
นางสาวพิทักษ์กุล แสงพินิจ	

แบบ บ้านพักอาศัย 2 ชั้น
แบบที่ 119
ชื่อบ้าน รำเพย

เจ้าของ

สถานที่

แบบแสดง

แปลนระบบสุขาภิบาล ชั้น 1

มาตราส่วน 1:100

FILE :	เลขที่	รวม
วันที่	SN-03	7
แผ่นที่	รวมแผ่น	
34	38	

รายการแก้ไขแบบ

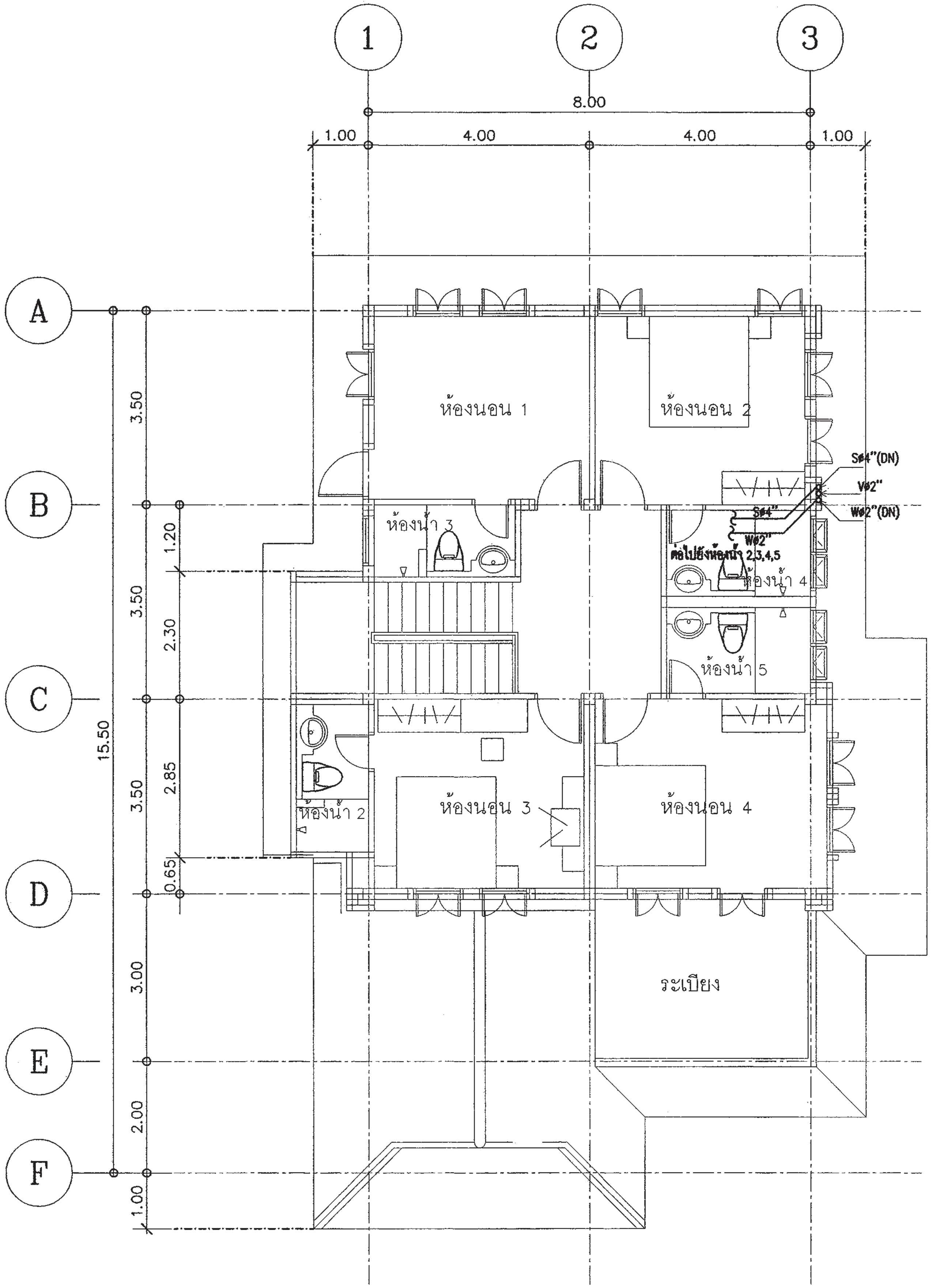

แปลนระบบสุขาภิบาล ชั้น 2

มาตราส่วน 1 : 100

สำนักการ โยธา
กรุงเทพมหานคร

โครงการ

แบบบ้านยิ้มเพื่อประชาชน ระยะที่ 3

ตามนโยบาย

ม.ร.ว. สุขุมพันธุ์ บริพัตร
ผู้ว่าราชการกรุงเทพมหานคร

นายจุมพล สำเภาพล
รองผู้ว่าราชการกรุงเทพมหานคร

นางนินนาท ชลิตานนท์
ปลัดกรุงเทพมหานคร

ผู้อำนวยการสำนักการโยธา

รองผู้อำนวยการสำนักการโยธา
นายทวีศักดิ์ เลิศประพันธ์

ผู้อำนวยการสำนักงานออกแบบ
นายวัชรินทร์ บรรพต

หัวหน้ากลุ่มงานสถาปัตยกรรม
นายสินธุ์ชัย บุญปักษ์

หัวหน้ากลุ่มงานวิศวกรรม
นายอริยะ เมฆะกูล

สถาปนิก
นายวรบูลย์ ศรฤทธิ์ชิงชัย ส-สถ.2010

วิศวกรโครงสร้าง
นายวัณโณ บริศไพบูลย์ สย.6633

วิศวกรไฟฟ้า
นายจรูญ มาสุขใจ ภฟก 2457

วิศวกรสุขาภิบาล
นายจิระสิทธิ์ ทิมสถิตย์ สย.8489

วิศวกรเครื่องกล

นายช่างเขียนแบบ
นางสาวพิทักษ์กุล แสงพินิจ

แบบ	**บ้านพักอาศัย 2 ชั้น**
แบบที่	119
ชื่อบ้าน	**รำเพย**

เจ้าของ

สถานที่

แบบแสดง

แปลนระบบสุขาภิบาล ชั้น 2

มาตราส่วน 1:100

FILE : / วันที่	เลขที่	รวม
	SN-04	7

แผ่นที่	รวมแผ่น
35	38

รายการแก้ไขแบบ

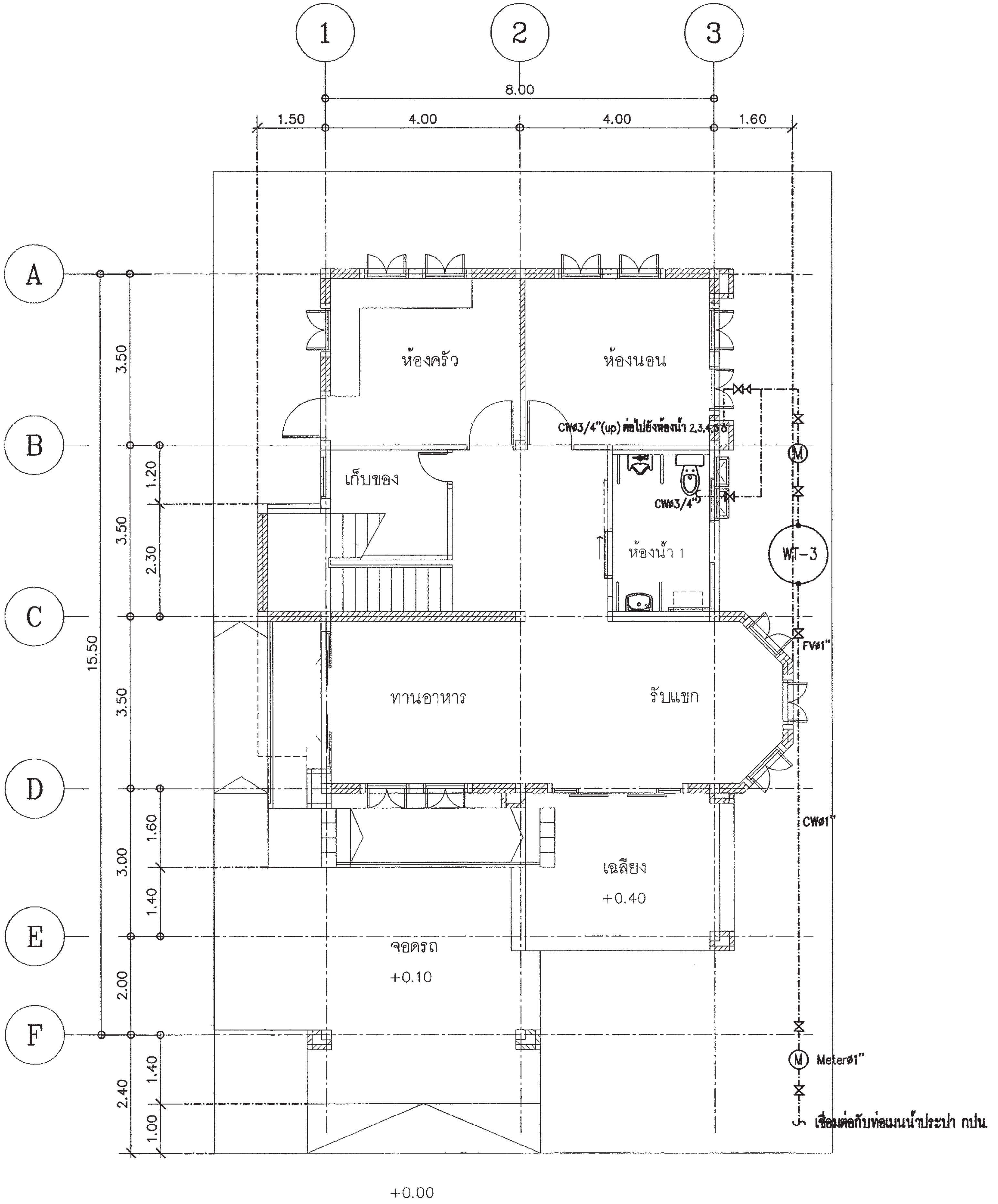

แปลนระบบประปา ชั้น 1

มาตราส่วน 1 : 100

สำนักการ โยธา
กรุงเทพมหานคร

โครงการ
แบบบ้านยิ้มเพื่อประชาชน ระยะที่ 3

ตามนโยบาย

ม.ร.ว. สุขุมพันธุ์ บริพัตร
ผู้ว่าราชการกรุงเทพมหานคร

นายจุมพล สำเภาพล
รองผู้ว่าราชการกรุงเทพมหานคร

นางนินนาท ชลิตานนท์
ปลัดกรุงเทพมหานคร

ผู้อำนวยการสำนักการโยธา	
รองผู้อำนวยการสำนักการโยธา	
นายทวีศักดิ์ เลิศประพันธ์	
ผู้อำนวยการสำนักงานออกแบบ	
นายวัชรินทร์ บรรพต	
หัวหน้ากลุ่มงานสถาปัตยกรรม	
นายสินธุ์ชัย บุญปักษ์	
หัวหน้ากลุ่มงานวิศวกรรม	
นายอริยะ เมฆะกูล	
สถาปนิก	
นายวรบุลย์ ศรฤทธิ์ชิงชัย ส-สถ.2010	
วิศวกรโครงสร้าง	
นายวัณโณ บรัศไพบูลย์ สย.6633	
วิศวกรไฟฟ้า	
นายจรูญ มาสุขใจ ภฟก. 2457	
วิศวกรสุขาภิบาล	
นายจิระสิทธิ์ ทิมสถิตย์ สย.8489	
วิศวกรเครื่องกล	
นายช่างเขียนแบบ	
นางสาวพิทักษ์กุล แสงพินิจ	

แบบ บ้านพักอาศัย 2 ชั้น
แบบที่ 119
ชื่อบ้าน รำเพย

เจ้าของ

สถานที่

แบบแสดง

แปลนระบบประปา ชั้น 1

มาตราส่วน 1:100

FILE :	เลขที่	รวม
วันที่	SN-05	7

แผ่นที่	รวมแผ่น
36	38

รายการแก้ไขแบบ

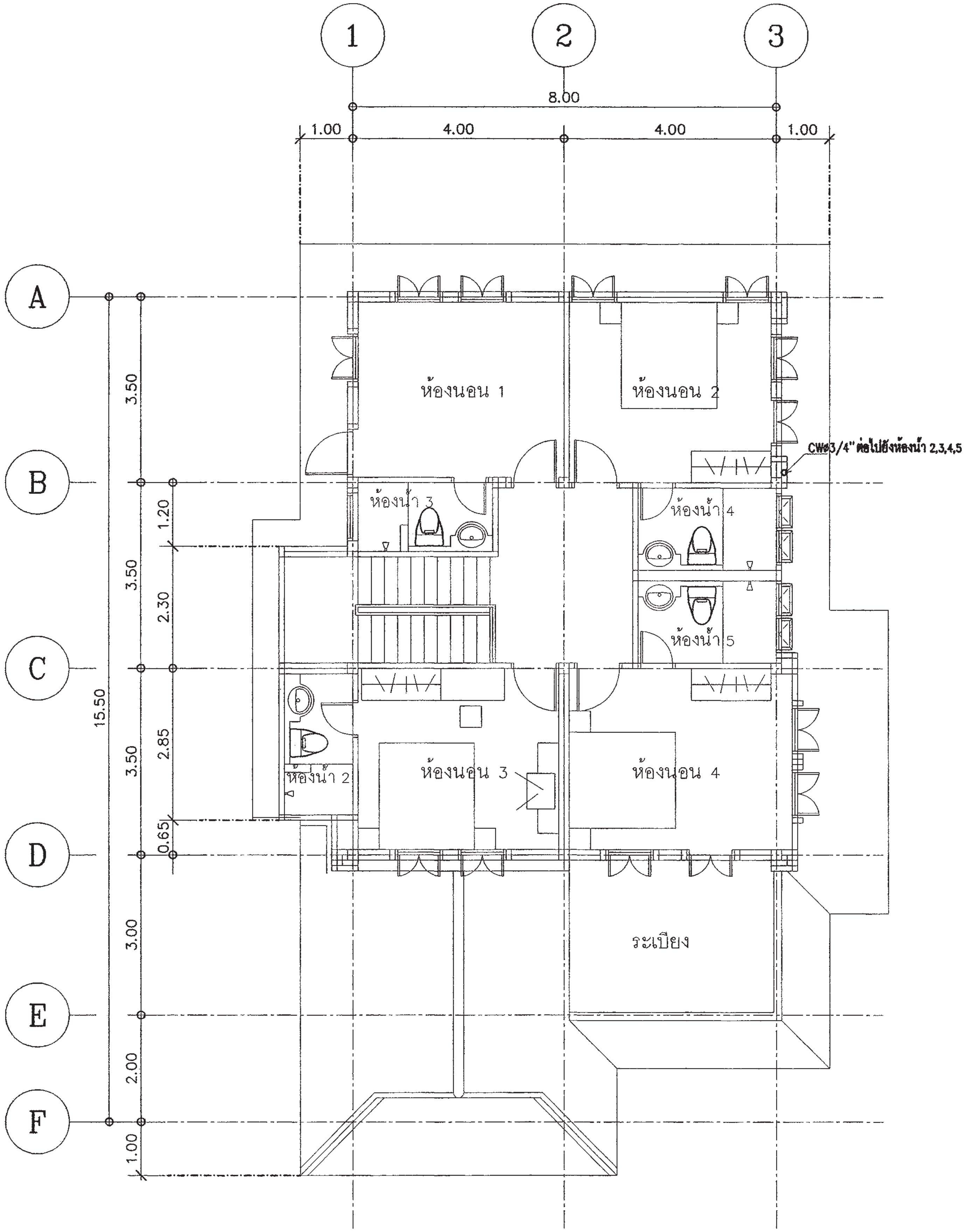

แปลนระบบประปา ชั้น 2

มาตราส่วน 1 : 100

สำนักการ โยธา
กรุงเทพมหานคร

โครงการ
แบบบ้านยิ้มเพื่อประชาชน ระยะที่ 3

ตามนโยบาย
ม.ร.ว. สุขุมพันธุ์ บริพัตร
ผู้ว่าราชการกรุงเทพมหานคร
นายจุมพล สำเภาพล
รองผู้ว่าราชการกรุงเทพมหานคร
นางนินนาท ชลิตานนท์
ปลัดกรุงเทพมหานคร

ผู้อำนวยการสำนักการโยธา

รองผู้อำนวยการสำนักการโยธา
นายทวีศักดิ์ เลิศประพันธ์

ผู้อำนวยการสำนักงานออกแบบ
นายวัชรินทร์ บรรพต

หัวหน้ากลุ่มงานสถาปัตยกรรม
นายสินธุ์ชัย บุญปักษ์

หัวหน้ากลุ่มงานวิศวกรรม
นายอริยะ เมฆะกูล

สถาปนิก
นายวรบูลย์ ศรฤทธิ์ชิงชัย ส-สถ.2010

วิศวกรโครงสร้าง
นายวัณโณ บรัศไพบูลย์ สย.6633

วิศวกรไฟฟ้า
นายจรูญ มาสุขใจ ภฟก. 2457

วิศวกรสุขาภิบาล
นายจีระสิทธิ์ ทิมสถิตย์ สย.8489

วิศวกรเครื่องกล

นายช่างเขียนแบบ
นางสาวพิทักษ์กุล แสงพินิจ

แบบ **บ้านพักอาศัย 2 ชั้น**
แบบที่ 119
ชื่อบ้าน **รำเพย**

เจ้าของ

สถานที่

แบบแสดง
แปลนระบบประปา ชั้น 2

มาตราส่วน 1:100

FILE :	เลขที่	รวม
วันที่	SN-06	7
แผ่นที่ 37	รวมแผ่น 38	

รายการแก้ไขแบบ

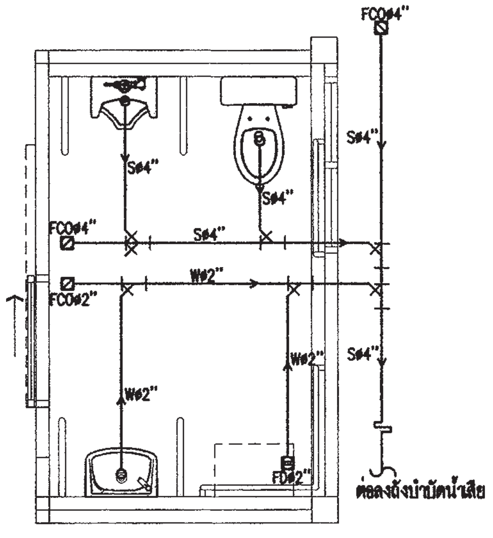

แบบขยายระบบสุขาภิบาลห้องน้ำ 1
มาตราส่วน 1 : 75

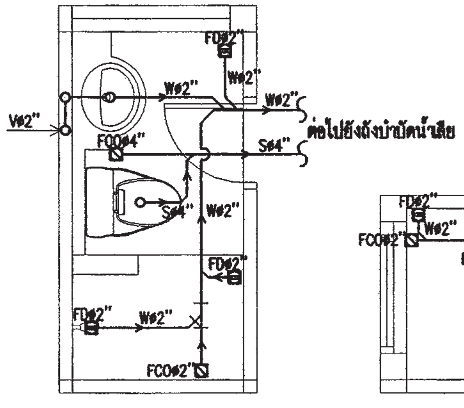

แบบขยายระบบสุขาภิบาลห้องน้ำ 2
มาตราส่วน 1 : 75

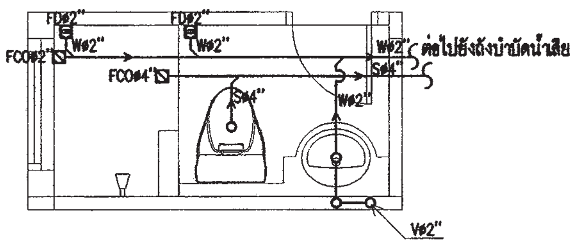

แบบขยายระบบสุขาภิบาลห้องน้ำ 3
มาตราส่วน 1 : 75

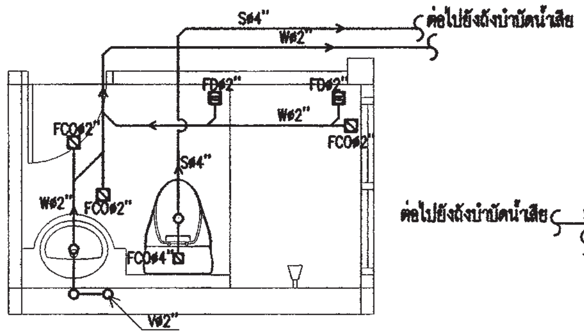

แบบขยายระบบสุขาภิบาลห้องน้ำ 4
มาตราส่วน 1 : 75

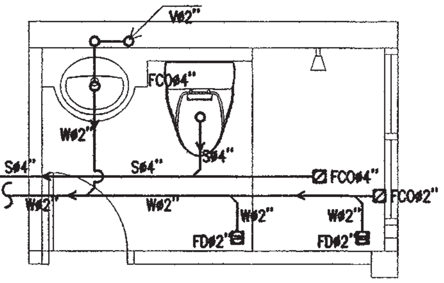

แบบขยายระบบสุขาภิบาลห้องน้ำ 5
มาตราส่วน 1 : 75

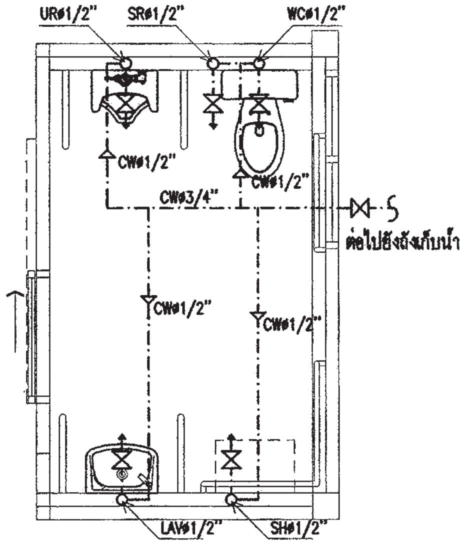

แบบขยายระบบประปาห้องน้ำ 1
มาตราส่วน 1 : 75

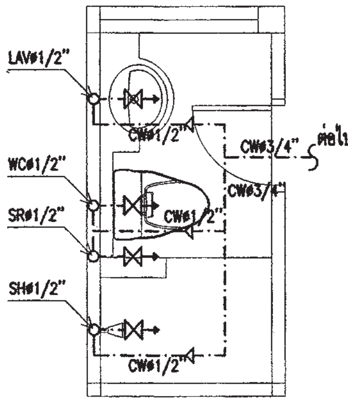

แบบขยายระบบประปาห้องน้ำ 2
มาตราส่วน 1 : 75

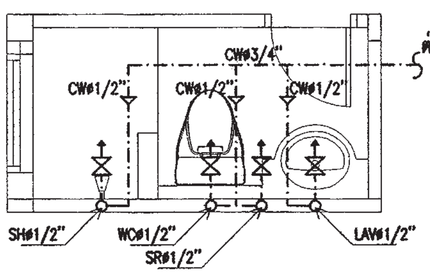

แบบขยายระบบประปาห้องน้ำ 3
มาตราส่วน 1 : 75

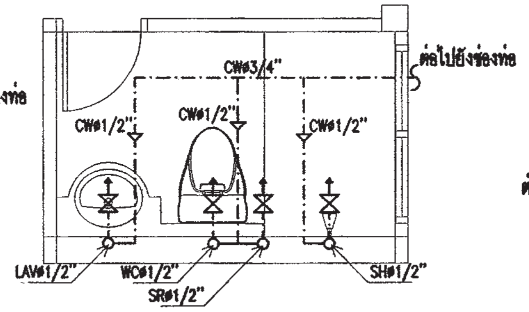

แบบขยายระบบประปาห้องน้ำ 4
มาตราส่วน 1 : 75

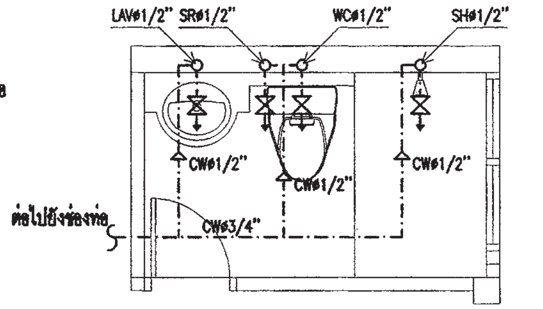

แบบขยายระบบประปาห้องน้ำ 5
มาตราส่วน 1 : 75

สำนักการโยธา
กรุงเทพมหานคร

โครงการ
แบบบ้านยิ้มเพื่อประชาชน ระยะที่ 3

ตามนโยบาย
ม.ร.ว. สุขุมพันธุ์ บริพัตร
ผู้ว่าราชการกรุงเทพมหานคร
นายจุมพล สำเภาพล
รองผู้ว่าราชการกรุงเทพมหานคร
นางนินนาท ชลิตานนท์
ปลัดกรุงเทพมหานคร

ผู้อำนวยการสำนักการโยธา	
รองผู้อำนวยการสำนักการโยธา	
นายทวีศักดิ์ เลิศประพันธ์	
ผู้อำนวยการสำนักงานออกแบบ	
นายวัชรินทร์ บรรพต	
หัวหน้ากลุ่มงานสถาปัตยกรรม	
นายสินธุ์ชัย บุญปักษ์	
หัวหน้ากลุ่มงานวิศวกรรม	
นายอริยะ เมฆะกูล	
สถาปนิก	
นายวรบูลย์ ศรฤทธิ์ชิงชัย ส-สถ.2010	
วิศวกรโครงสร้าง	
นายวัณโณ บรัศไพบูลย์ สย.6633	
วิศวกรไฟฟ้า	
นายจรูญ มาสุขใจ ภฟก. 2457	
วิศวกรสุขาภิบาล	
นายจิระสิทธิ์ ทิมสถิตย์ สย.8489	
วิศวกรเครื่องกล	
นายช่างเขียนแบบ	
นางสาวพิทักษ์กุล แสงพินิจ	

แบบ บ้านพักอาศัย 2 ชั้น
แบบที่ 119
ชื่อบ้าน รำเพย

เจ้าของ

สถานที่

แบบแสดง
แบบขยายระบบสุขาภิบาลห้องน้ำ 1,2,3,4,5
แบบขยายระบบประปาห้องน้ำ 1,2,3,4,5

มาตราส่วน 1:75

FILE :	เลขที่	รวม
วันที่	SN-07	7
แผ่นที่ 38	รวมแผ่น 38	

รายการแก้ไขแบบ

สารบัญแบบสถาปัตยกรรม

เลขที่	รายการ
A–01	สารบัญแบบ สัญลักษณ์และรายการประกอบแบบ
A–02	แผนที่สังเขป, ผังบริเวณ
A–03	แปลนพื้นชั้นล่าง
A–04	แปลนพื้นชั้นบน
A–05	แปลนหลังคา
A–06	รูปด้าน 1
A–07	รูปด้าน 2
A–08	รูปด้าน 3
A–09	รูปด้าน 4
A–10	รูปตัด A – A
A–11	รูปตัด B – B
A–12	แบบขยายบันได
A–13	ตารางสุขภัณฑ์ และแบบขยายห้องน้ำ 1
A–14	รายละเอียดการติดตั้งสุขภัณฑ์ และประตู สำหรับงานผู้สูงอายุ
A–15	ข้อแนะนำเบื้องต้นเกี่ยวกับงานผู้สูงอายุ และผู้ทุพพลภาพ
A–16	แบบขยายห้องน้ำ 2
A–17	แบบขยายประตู
A–18	แบบขยายหน้าต่าง

สารบัญแบบวิศวกรรมโยธา

เลขที่	รายการ
S–01	รายการประกอบแบบโครงสร้าง
S–02	แปลนฐานราก–เสาต่อม่อ
S–03	แปลนเสา–คาน–พื้น ชั้นล่าง
S–04	แปลนเสา–คาน–พื้น ชั้นบน
S–05	แปลนคานหลังคา
S–06	แปลนโครงหลังคา
S–07	ขยายโครงสร้าง (ตอม่อ)
S–08	ขยายโครงสร้าง (ตอม่อ พื้น)
S–09	ขยายโครงสร้าง (เสา คาน)
S–10	ขยายโครงสร้าง (คาน บันได)

สารบัญแบบวิศวกรรมไฟฟ้าและสื่อสาร

เลขที่	รายการ
E–01	SINGLE LINE DIAGRAM สัญลักษณ์ระบบไฟฟ้า รายการระบบงานไฟฟ้า
E–02	แปลนระบบไฟฟ้าแสงสว่าง เต้ารับไฟฟ้า– โทรศัพท์– โทรทัศน์ ชั้นล่าง
E–03	แปลนระบบไฟฟ้าแสงสว่าง เต้ารับไฟฟ้า– โทรศัพท์– โทรทัศน์ ชั้นบน

สารบัญแบบวิศวกรรมสุขาภิบาล

เลขที่	รายการ
SN–01	รายการประกอบแบบระบบสุขาภิบาล
SN–02	สัญลักษณ์
SN–03	แปลนระบบสุขาภิบาล ชั้นล่าง
SN–04	แปลนระบบสุขาภิบาล ชั้นบน
SN–05	แปลนระบบประปา ชั้นล่าง
SN–06	แปลนระบบประปา ชั้นบน
SN–07	แบบขยายระบบสุขาภิบาลห้องน้ำ 1,2,3
	แบบขยายระบบประปาห้องน้ำ 1,2,3

สัญลักษณ์งานวัสดุ

งานวัสดุผิวพื้น

1 หรือ พ–1	พื้นห้องทั่วไป ปูกระเบื้องเซรามิค ชนิดปูพื้น รายละเอียดเจ้าของกำหนด
2 หรือ พ–2	พื้นห้องนอน ปูปาร์เก้ไม้เนื้อแข็ง หรืออื่นๆ ตามเจ้าของกำหนด
3 หรือ พ–3	พื้นห้องน้ำ ปูกระเบื้องเซรามิค ชนิดปูพื้น ผิวกันลื่น รายละเอียดเจ้าของกำหนด
4 หรือ พ–4	พื้นกันสาด ผสมน้ำยากันซึม ผิวซีเมนต์ขัดมัน
5 หรือ พ–5	พื้นหลังคา พร้อมทำระบบกันซึม ชนิดกันซึมหลังคา
6 หรือ พ–6	พื้นทางเดิน ทำผิว กรวดล้าง ทรายล้าง รายละเอียดเจ้าของกำหนด
หมายเหตุ	

งานวัสดุผิวผนัง

△1	ผนังก่อคอนกรีตมวลเบา หรืออิฐมอญ ฉาบปูนเรียบ ทาสี
△2	ผนังก่อคอนกรีตมวลเบา หรืออิฐมอญ ผิวกรุกระเบื้องเซรามิคชนิดบุผนัง
	เลยระดับฝ้าเพดานอย่างน้อย 10 ซม
△3	ผนังก่อคอนกรีตมวลเบา หรืออิฐมอญ กรุทับด้วยไม้สังเคราะห์
△4	ผนังก่อคอนกรีตมวลเบา หรืออิฐมอญ กรุทับด้วยหินสังเคราะห์
△5	ผนังก่อคอนกรีตมวลเบา หรืออิฐมอญ ฉาบปูนเรียบเซาะร่อง
△6	ผนังก่อคอนกรีตมวลเบา หรืออิฐมอญ ฉาบปูนเรียบ หนา 0.20 ม
หมายเหตุ	

งานวัสดุฝ้าเพดาน

(1) หรือ ฝ–1	ภายนอก ชนิดทนชื้น หากเป็นระแนงให้ตีเว้นร่อง ทาสี ด้านในกรุตาข่ายกันแมลง
(2) หรือ ฝ–2	ภายใน ชนิดฉาบรอยต่อเรียบ ทาสี โครงเคร่าอลูมิเนียม
(3) หรือ ฝ–3	ห้องน้ำ ชนิดทนชื้น ฉาบรอยต่อเรียบหรือ T–BAR ทาสี โครงเคร่าอลูมิเนียม
หมายเหตุ	ควรบุฉนวนกันความร้อน เหนือฝ้าเพดานห้องชั้นบนสุด หรือชั้นใต้โครงหลังคา
	เพื่อลดการถ่ายเทความร้อนที่เข้ามาจากหลังคา

ข้อกำหนดของงาน

– โครงสร้างที่คำนวณไว้ สามารถรับน้ำหนักผนังก่ออิฐมอญได้
– โครงสร้างที่คำนวณไว้ สามารถรับน้ำหนักหลังคากระเบื้องคอนกรีตได้
– ควรคำนึงถึงระบบการกำจัดปลวกในอนาคต ที่บางระบบต้องมีการวางท่อในระหว่างการก่อสร้าง
– ขอบเขตที่ดิน ที่แสดงในแบบ เป็นเพียงการคาดคะเนระยะที่ดิน ที่แบบอาคารนั้นๆ สมควรปลูกสร้างได้ เจ้าของอาคารควรปรึกษาเจ้าหน้าที่ท้องถิ่นที่เกี่ยวข้องเพื่อความถูกต้องตามกฎหมายต่อไป
– ระยะร่นของอาคารจากถนนหรือทางสาธารณะ และที่เว้นว่างด้านหน้า ด้านข้างและด้านหลังของอาคาร แต่ละแบบ ให้ปฏิบัติตามข้อบัญญัติ กฎกระทรวงและเทศบัญญัติท้องถิ่น ที่เกี่ยวข้องในแต่ละพื้นที่

รายละเอียดประกอบแบบ

1 งานสถาปัตยกรรม

1.1 ก่อสร้างอาคารพักอาศัย คสล 2 ชั้น 3 ห้องนอน 3 ห้องน้ำ พื้นที่ใช้สอยประมาณ 217± ตร.ม

1.2 ระดับอ้างอิง หรือ ระดับ ±0.00 ให้ยึดถือระดับถนนหน้าโครงการเป็นหลัก

2 งานสถาปัตยกรรม

2.1 **งานวัสดุผิวพื้น ผิวผนัง และฝ้าเพดาน** ดูตามตารางสัญลักษณ์ด้านข้าง

2.2 **งานประตู– หน้าต่าง** ตามแบบขยายประตู– หน้าต่าง ทั้งนี้ควรเลือกใช้กระจกชนิดกระจกโฟลตใสตัดแสง หรืออื่นๆ ที่มีคุณสมบัติในการกันความร้อนได้ดี และให้แสงธรรมชาติผ่านเข้ามาในอาคารอย่างเต็มที่

2.3 **งานสุขภัณฑ์** ตามแบบขยายห้องน้ำ ทั้งนี้ควรเลือกใช้สุขภัณฑ์ชนิดประหยัดน้ำ

2.4 **งานบันไดและราวบันได** โครงสร้าง ค.ส.ล วัสดุผิว และลูกกรง ตามแบบขยายบันได

2.5 **งานสี** – สีทาภายนอก ใช้สีชนิดทาภายนอก
– สีทาภายใน ใช้สีชนิดทาภายใน
– สีทาเหล็ก และไม้ ใช้สีน้ำมัน

<u>หมายเหตุ</u> การเลือกความเข้มของสีทาภายนอกอาคารเป็นสีอ่อน จะช่วยสะท้อนรังสีความร้อนออกสู่ภายนอกอาคาร และในกรณีเป็นสีทาภายใน จะช่วยกระจายแสงให้พื้นที่ห้องได้ดีกว่า

2.6 **ข้อแนะนำอื่นๆ**
– วัสดุที่ใช้ในการก่อสร้างทั้งหมด ควรได้รับการรับรองมาตรฐานผลิตภัณฑ์อุตสาหกรรม (มอก.) และควรคำนึงถึงการเลือกใช้วัสดุที่เป็นมิตรต่อสิ่งแวดล้อม ไม่มีส่วนผสมของสารพิษ โลหะหนัก เช่น แร่ใยหิน ตะกั่ว ปรอท เป็นต้น
– การปรับหลังคาเป็นลักษณะทรงสูง ลาดชัน มีชายคายื่นออกยาว ร่วมกับการทำแผงบังแดด นอกเหนือจากการเลือกใช้วัสดุที่มีประสิทธิภาพ จะช่วยเพิ่มประสิทธิภาพในการป้องกันรังสีความร้อนเข้าสู่ตัวอาคาร ทั้งนี้ควรปรึกษาวิศวกรหากมีการปรับโครงสร้างหลังคา

3 งานวิศวกรรมโยธา ดูรายละเอียดงานวิศวกรรมโครงสร้าง

4 งานวิศวกรรมไฟฟ้า ดูรายละเอียดงานวิศวกรรมไฟฟ้า

4.1 การใช้ดวงโคมที่มีแผ่นช่วยสะท้อนและกระจายแสง จะกินกำลังไฟน้อยกว่าโดยที่มาตรฐานความสว่างที่เท่ากัน

4.2 ควรเลือกใช้อุปกรณ์ประกอบดวงโคม ที่กินกำลังไฟน้อยกว่า แต่มีประสิทธิภาพดี

5 งานวิศวกรรมสุขาภิบาล ดูรายละเอียดงานวิศวกรรมสุขาภิบาล

5.1 ควรมีถังเก็บน้ำสำรอง ที่มีปริมาตรความจุ 1,000 ลิตร สำหรับบ้านพักอาศัย 4 คน และให้สำรองน้ำเพิ่มขึ้นในอัตรา 200 ลิตรต่อคนที่เพิ่มขึ้น

5.2 น้ำทิ้งจากครัว ควรต่อไปยังบ่อดักไขมัน ก่อนไหลลงสู่บ่อบำบัดน้ำเสีย

สำนักการ โยธา
กรุงเทพมหานคร

โครงการ
แบบบ้านยิ้มเพื่อประชาชน ระยะที่ 3

ตามนโยบาย
ม.ร.ว. สุขุมพันธุ์ บริพัตร
ผู้ว่าราชการกรุงเทพมหานคร
นายจุมพล สำเภาพล
รองผู้ว่าราชการกรุงเทพมหานคร
นางนินนาท ชลิตานนท์
ปลัดกรุงเทพมหานคร

ผู้อำนวยการสำนักการโยธา	
รองผู้อำนวยการสำนักการโยธา	
นายทวีศักดิ์ เลิศประพันธ์	
ผู้อำนวยการสำนักงานออกแบบ	
นายวัชรินทร์ บรรพต	
หัวหน้ากลุ่มงานสถาปัตยกรรม	
นายสินธุ์ชัย บุญปีกษ์	
หัวหน้ากลุ่มงานวิศวกรรม	
นายอริยะ เมฆะกูล	

สถาปนิก	
นายปริดิท มีมาก	สสถ 2415
นส.สุมนมาลย์ กาญจนะ	สสถ 2221
วิศวกรโครงสร้าง	
นายดิชา คงศรี	สย 5244
วิศวกรไฟฟ้า	
นายจรุญ มาสุขใจ	ภฟก 2457
วิศวกรสุขาภิบาล	
นายจีระสิทธิ์ ทิมสถิตย์	สย 8489
วิศวกรเครื่องกล	
นายช่างเขียนแบบ	
นายณัฐพงศ์ ณรงค์เบญญาสุทธ์	

แบบ บ้านพักอาศัย 2 ชั้น
แบบที่ 120
ชื่อบ้าน รัก

เจ้าของ

สถานที่

แบบแสดง
สารบัญแบบ
สัญลักษณ์แบบ และ
รายการประกอบแบบ

มาตราส่วน NoScale

FILE :	เลขที่	รวม
วันที่ กรกฎาคม 2557	A–01	18
แผ่นที่	รวมแผ่น	
1	38	

รายการแก้ไขแบบ
คัดลอก ปรับปรุงจากแบบ
083 สรัสจันทร
แบบบ้านยิ้มเพื่อประชาชน 2 สนย

แผนที่สังเขป

ผังบริเวณ

มาตราส่วน

สำนักการ โยธา
กรุงเทพมหานคร

โครงการ

แบบบ้านยิ้มเพื่อประชาชน ระยะที่ 3

ตามนโยบาย

ม.ร.ว. สุขุมพันธุ์ บริพัตร
ผู้ว่าราชการกรุงเทพมหานคร

นายจุมพล สำเภาพล
รองผู้ว่าราชการกรุงเทพมหานคร

นางนินนาท ชลิตานนท์
ปลัดกรุงเทพมหานคร

ผู้อำนวยการสำนักการโยธา	
รองผู้อำนวยการสำนักการโยธา	
นายทวีศักดิ์ เลิศประพันธ์	
ผู้อำนวยการสำนักงานออกแบบ	
นายวัชรินทร์ บรรพต	
หัวหน้ากลุ่มงานสถาปัตยกรรม	
นายสินธุ์ชัย บุญปักษ์	
หัวหน้ากลุ่มงานวิศวกรรม	
นายอริยะ เมฆะกูล	

สถาปนิก	
นายปรีดิท มิมาก	สสถ 2415
นส.สุมนมาลย์ กาญจนะ	สสถ 2221
วิศวกรโครงสร้าง	
นายดิชา คงศรี	สย 5244
วิศวกรไฟฟ้า	
นายจรุญ มาสุขใจ	ภฟก 2457
วิศวกรสุขาภิบาล	
นายจีระสิทธิ์ ทิมสถิตย์	สย 8489
วิศวกรเครื่องกล	
นายช่างเขียนแบบ	
นายณัฐพงศ์ ณรงค์เบญญาสุทธิ์	

แบบ บ้านพักอาศัย 2 ชั้น
แบบที่ 120
ชื่อบ้าน รัก

เจ้าของ

สถานที่

แบบแสดง

แผนที่สังเขป และ
ผังบริเวณ

มาตราส่วน

FILE :	เลขที่	รวม
วันที่ กรกฎาคม 2557	A–02	18
แผ่นที่	รวมแผ่น	
2	38	

รายการแก้ไขแบบ

คัดลอก ปรับปรุงจากแบบ
083 สรัสจันทร
แบบบ้านยิ้มเพื่อประชาชน 2 สนย.

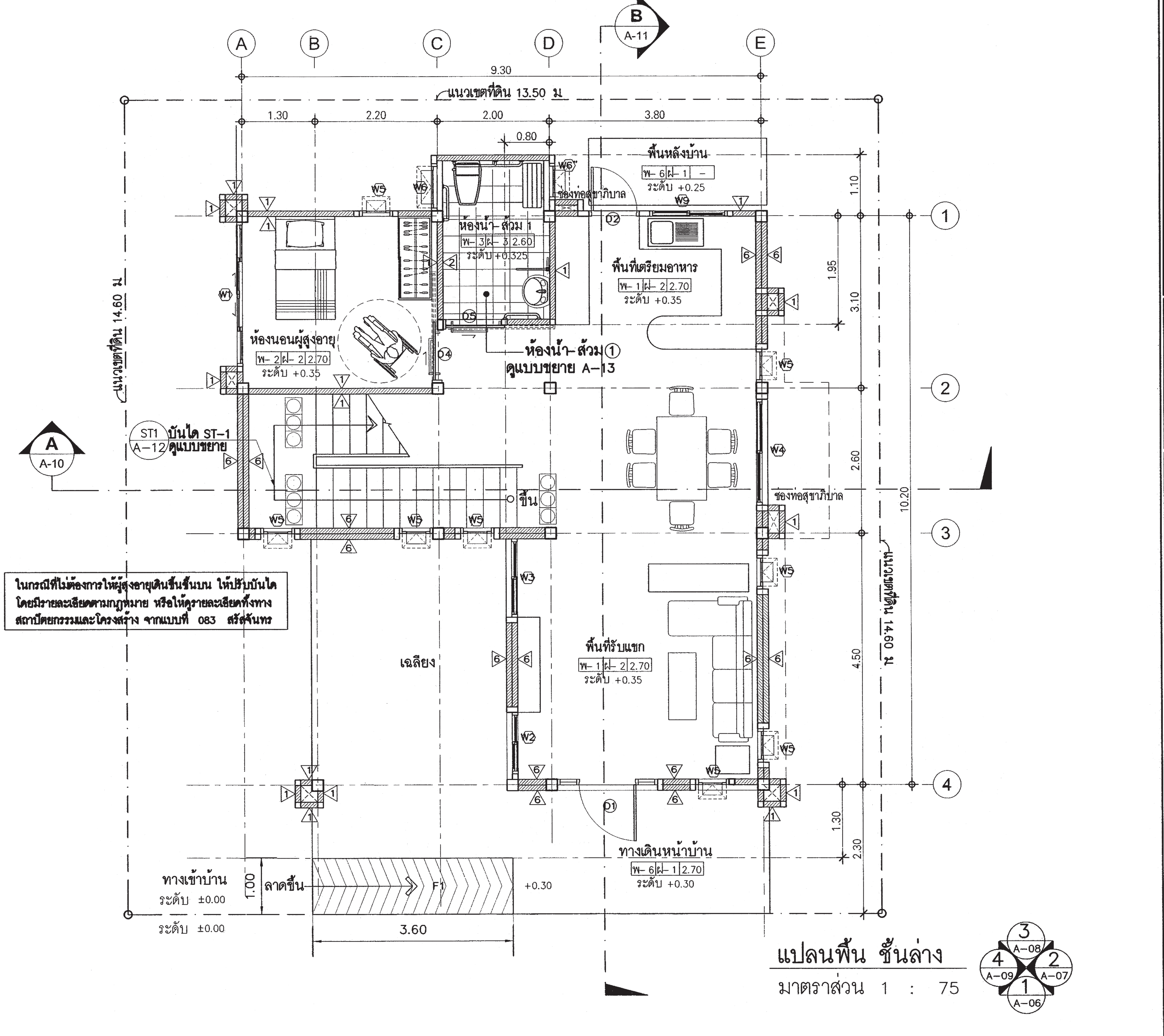

แปลนพื้น ชั้นล่าง

มาตราส่วน 1 : 75

สำนักการ โยธา
กรุงเทพมหานคร

โครงการ
แบบบ้านยิ้มเพื่อประชาชน ระยะที่ 3

ตามนโยบาย
ม.ร.ว. สุขุมพันธุ์ บริพัตร
ผู้ว่าราชการกรุงเทพมหานคร
นายจุมพล สำเภาพล
รองผู้ว่าราชการกรุงเทพมหานคร
นางนินนาท ชลิตานนท์
ปลัดกรุงเทพมหานคร

ผู้อำนวยการสำนักการโยธา	
รองผู้อำนวยการสำนักการโยธา	
นายทวีศักดิ์ เลิศประพันธ์	
ผู้อำนวยการสำนักงานออกแบบ	
นายวัชรินทร์ บรรพต	
หัวหน้ากลุ่มงานสถาปัตยกรรม	
นายสินธุ์ชัย บุญปักษ์	
หัวหน้ากลุ่มงานวิศวกรรม	
นายอริยะ เมฆะกูล	

สถาปนิก	
นายปริดิท มีมาก	สสถ 2415
นส.สุมนมาลย์ กาญจนะ	สสถ 2221
วิศวกรโครงสร้าง	
นายดิชา คงศรี	สย 5244
วิศวกรไฟฟ้า	
นายจรุญ มาสุขใจ	ภฟก 2457
วิศวกรสุขาภิบาล	
นายจีระสิทธิ์ ทิมสถิตย์	สย 8489
วิศวกรเครื่องกล	
นายช่างเขียนแบบ	
นายณัฐพงศ์ ณรงค์เบญญาสุทธ์	

แบบ บ้านพักอาศัย 2 ชั้น
แบบที่ 120
ชื่อบ้าน รัก

เจ้าของ

สถานที่

แบบแสดง

แปลนพื้นชั้นล่าง

มาตราส่วน 1:75

FILE :	เลขที่	รวม
วันที่ กรกฎาคม 2557	A-03	18
แผ่นที่ 3	รวมแผ่น 38	

รายการแก้ไขแบบ
คัดลอก,ปรับปรุงจากแบบ
083 สรัสจันทร
แบบบ้านยิ้มเพื่อประชาชน 2 สนย.

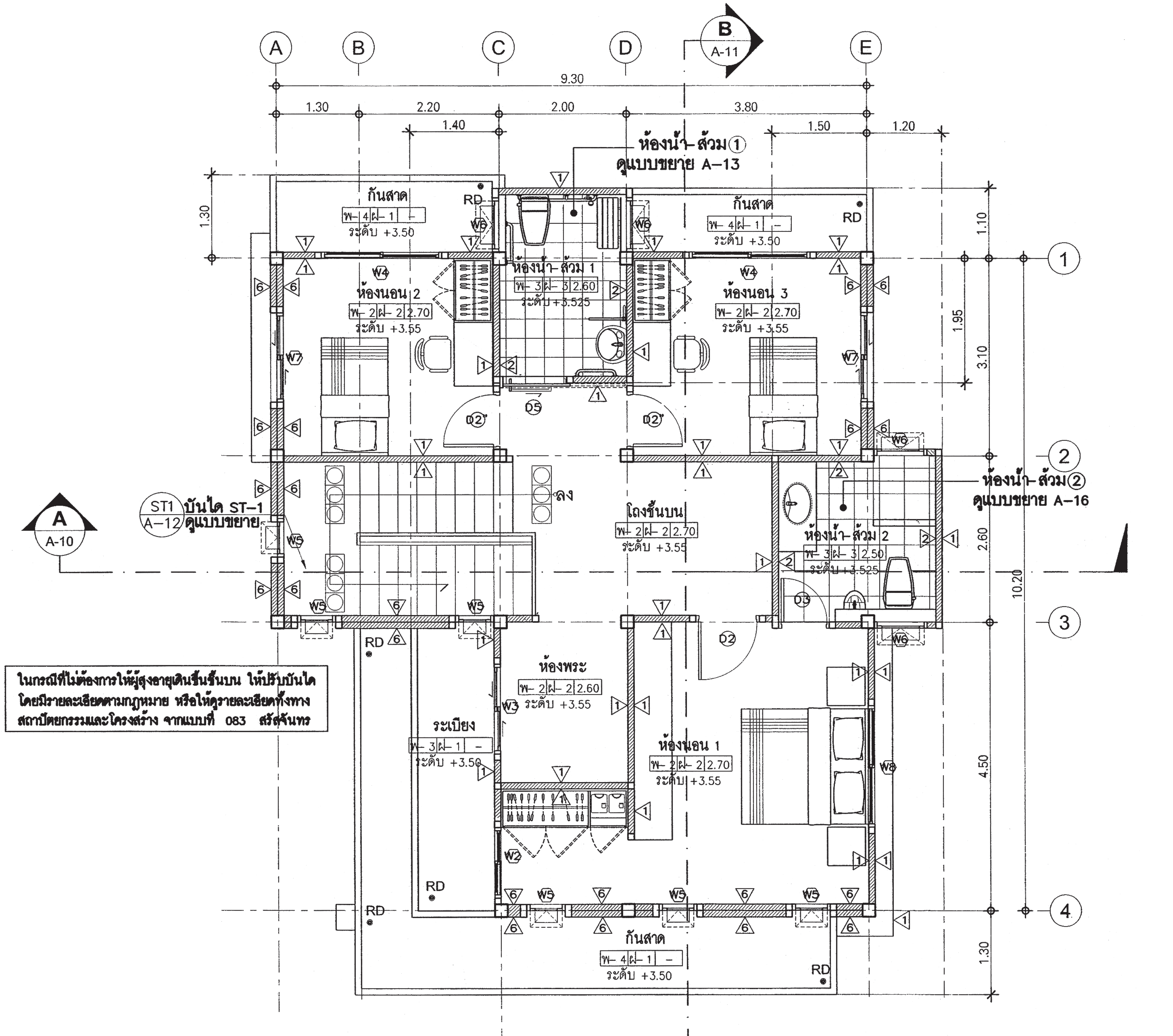

แปลนพื้น ชั้นบน

มาตราส่วน 1 : 75

สำนักการ โยธา
กรุงเทพมหานคร

โครงการ
แบบบ้านยิ้มเพื่อประชาชน ระยะที่ 3

ตามนโยบาย
ม.ร.ว. สุขุมพันธุ์ บริพัตร
ผู้ว่าราชการกรุงเทพมหานคร
นายจุมพล สำเภาพล
รองผู้ว่าราชการกรุงเทพมหานคร
นางนินนาท ชลิตานนท์
ปลัดกรุงเทพมหานคร

ผู้อำนวยการสำนักการโยธา	
รองผู้อำนวยการสำนักการโยธา	
นายทวิศักดิ์ เลิศประพันธ์	
ผู้อำนวยการสำนักงานออกแบบ	
นายวัชรินทร์ บรรพต	
หัวหน้ากลุ่มงานสถาปัตยกรรม	
นายสินธุ์ชัย บุญปักษ์	
หัวหน้ากลุ่มงานวิศวกรรม	
นายอริยะ เมฆะกูล	
สถาปนิก	
นายปริดิท มีมาก	สสถ 2415
นส.สุมนมาลย์ กาญจนะ	สสถ 2221
วิศวกรโครงสร้าง	
นายดิชา คงศรี	สย 5244
วิศวกรไฟฟ้า	
นายจรุญ มาสุขใจ	ภฟก 2457
วิศวกรสุขาภิบาล	
นายจีระสิทธิ์ ทิมสถิตย์	สย 8489
วิศวกรเครื่องกล	
นายช่างเขียนแบบ	
นายณัฐพงศ์ ณรงค์เบญญาสุทธ์	

แบบ บ้านพักอาศัย 2 ชั้น
แบบที่ 120
ชื่อบ้าน รัก

เจ้าของ

สถานที่

แบบแสดง

แปลนพื้นชั้นบน

มาตราส่วน 1:75

FILE :	เลขที่	รวม
วันที่ กรกฎาคม 2557	A-04	18
แผ่นที่ 4	รวมแผ่น 38	

รายการแก้ไขแบบ
คัดลอก ปรับปรุงจากแบบ
083 สรัสจันทร
แบบบ้านยิ้มเพื่อประชาชน 2 สนย

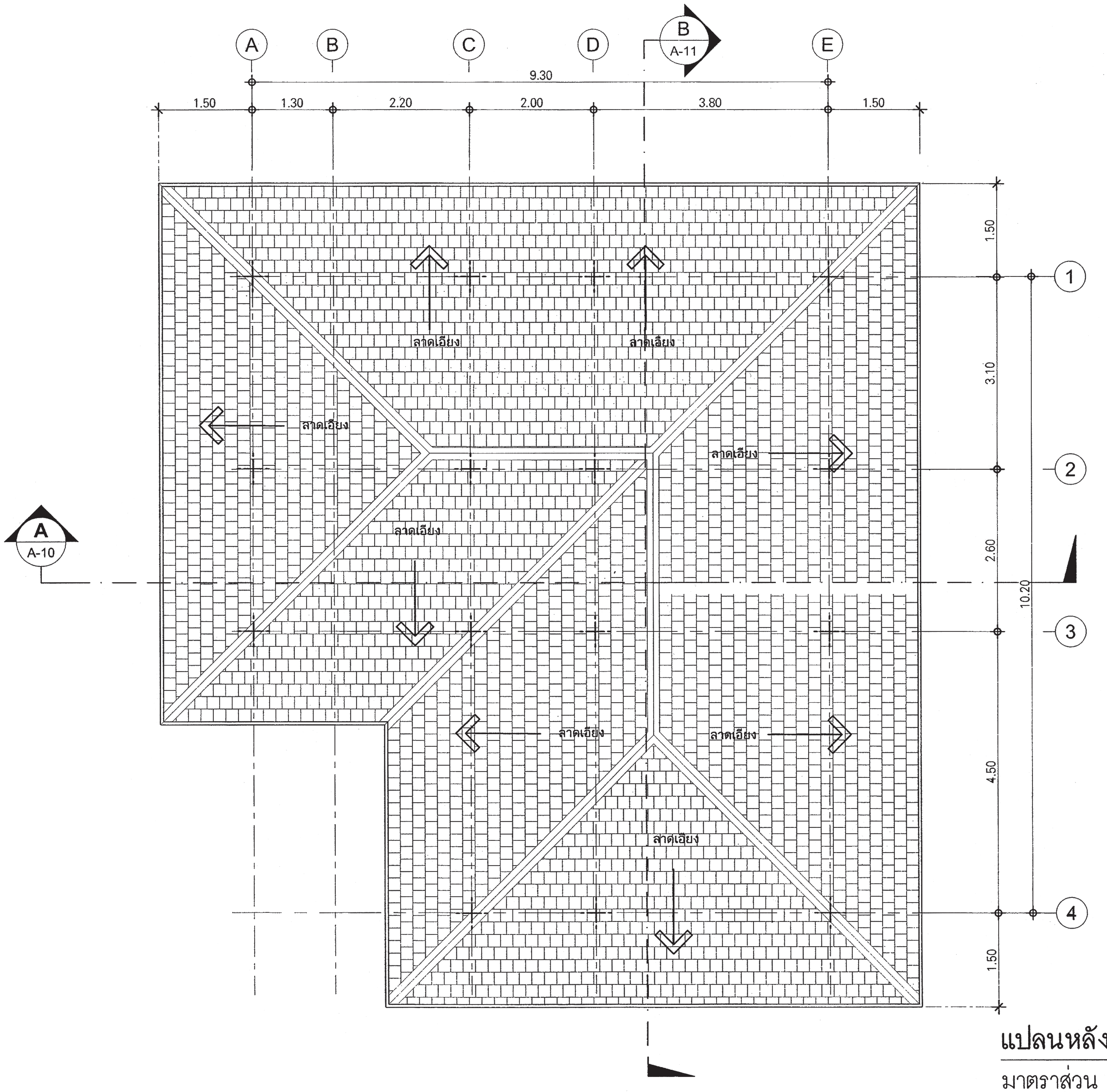

แปลนหลังคา

มาตราส่วน 1 : 75

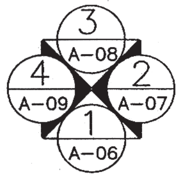

สำนักการ โยธา
กรุงเทพมหานคร

โครงการ
แบบบ้านยิ้มเพื่อประชาชน ระยะที่ 3

ตามนโยบาย
ม.ร.ว. สุขุมพันธุ์ บริพัตร
ผู้ว่าราชการกรุงเทพมหานคร
นายจุมพล สำเภาพล
รองผู้ว่าราชการกรุงเทพมหานคร
นางนินนาท ชลิตานนท์
ปลัดกรุงเทพมหานคร

ผู้อำนวยการสำนักการโยธา

รองผู้อำนวยการสำนักการโยธา
นายทวีศักดิ์ เลิศประพันธ์
ผู้อำนวยการสำนักงานออกแบบ
นายวัชรินทร์ บรรพต
หัวหน้ากลุ่มงานสถาปัตยกรรม
นายสินธุ์ชัย บุญปักษ์
หัวหน้ากลุ่มงานวิศวกรรม
นายอริยะ เมฆะกูล

สถาปนิก	
นายปริดิท มีมาก	สสถ. 2415
นส.สุมนมาลย์ กาญจนะ	สสถ. 2221
วิศวกรโครงสร้าง	
นายดิชา คงศรี	สย. 5244
วิศวกรไฟฟ้า	
นายจรุญ มาสุขใจ	ภฟก. 2457
วิศวกรสุขาภิบาล	
นายจีระสิทธิ์ ทิมสถิตย์	สย. 8489
วิศวกรเครื่องกล	
นายช่างเขียนแบบ	
นายณัฐพงศ์ ณรงค์เบญญาสุทธ์	

แบบ บ้านพักอาศัย 2 ชั้น
แบบที่ 120
ชื่อบ้าน รัก
เจ้าของ
สถานที่

แบบแสดง
แปลนหลังคา
มาตราส่วน 1:75

FILE :	เลขที่	รวม
วันที่ กรกฎาคม 2557	A-05	18
แผ่นที่ 5	รวมแผ่น 38	

รายการแก้ไขแบบ
คัดลอก ปรับปรุงจากแบบ
083 สรัสจันทร
แบบบ้านยิ้มเพื่อประชาชน 2 สนย.

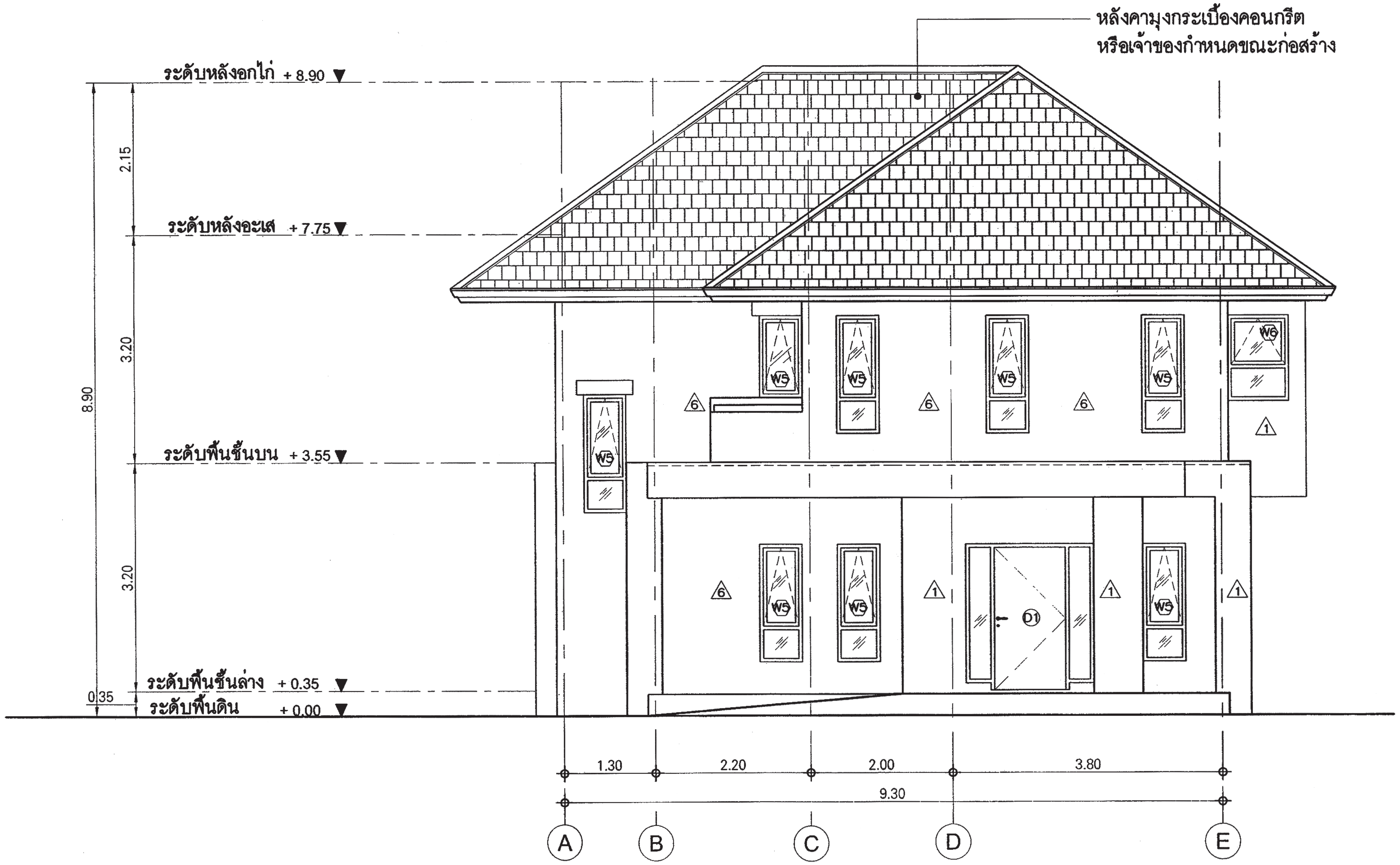

รูปด้าน 1

มาตราส่วน 1 : 75

สำนักการโยธา
กรุงเทพมหานคร

โครงการ
แบบบ้านยิ้มเพื่อประชาชน ระยะที่ 3

ตามนโยบาย
ม.ร.ว. สุขุมพันธุ์ บริพัตร
ผู้ว่าราชการกรุงเทพมหานคร
นายจุมพล สำเภาพล
รองผู้ว่าราชการกรุงเทพมหานคร
นางนินนาท ชลิตานนท์
ปลัดกรุงเทพมหานคร

ผู้อำนวยการสำนักการโยธา	
รองผู้อำนวยการสำนักการโยธา	
นายทวิศักดิ์ เลิศประพันธ์	
ผู้อำนวยการสำนักงานออกแบบ	
นายวัชรินทร์ บรรพต	
หัวหน้ากลุ่มงานสถาปัตยกรรม	
นายสินธุ์ชัย บุญปักษ์	
หัวหน้ากลุ่มงานวิศวกรรม	
นายอริยะ เมฆะกุล	

สถาปนิก	
นายปริดิท มีมาก	สสถ 2415
นส.สุมนมาลย์ กาญจนะ	สสถ 2221
วิศวกรโครงสร้าง	
นายดิชา คงศรี	สย 5244
วิศวกรไฟฟ้า	
นายจรุญ มาสุขใจ	ภฟก 2457
วิศวกรสุขาภิบาล	
นายจิระสิทธิ์ ทิมสถิตย์	สย 8489
วิศวกรเครื่องกล	
นายช่างเขียนแบบ	
นายณัฐพงศ์ ณรงค์เบญญาสุทธ์	

แบบ บ้านพักอาศัย 2 ชั้น
แบบที่ 120
ชื่อบ้าน รัก

เจ้าของ

สถานที่

แบบแสดง
รูปด้าน 1

มาตราส่วน 1:75

FILE :	เลขที่	รวม
วันที่ กรกฎาคม 2557	A-06	18
แผ่นที่ 6	รวมแผ่น 38	

รายการแก้ไขแบบ
คัดลอก ปรับปรุงจากแบบ
083 สรัสจันทร
แบบบ้านยิ้มเพื่อประชาชน 2 สนย

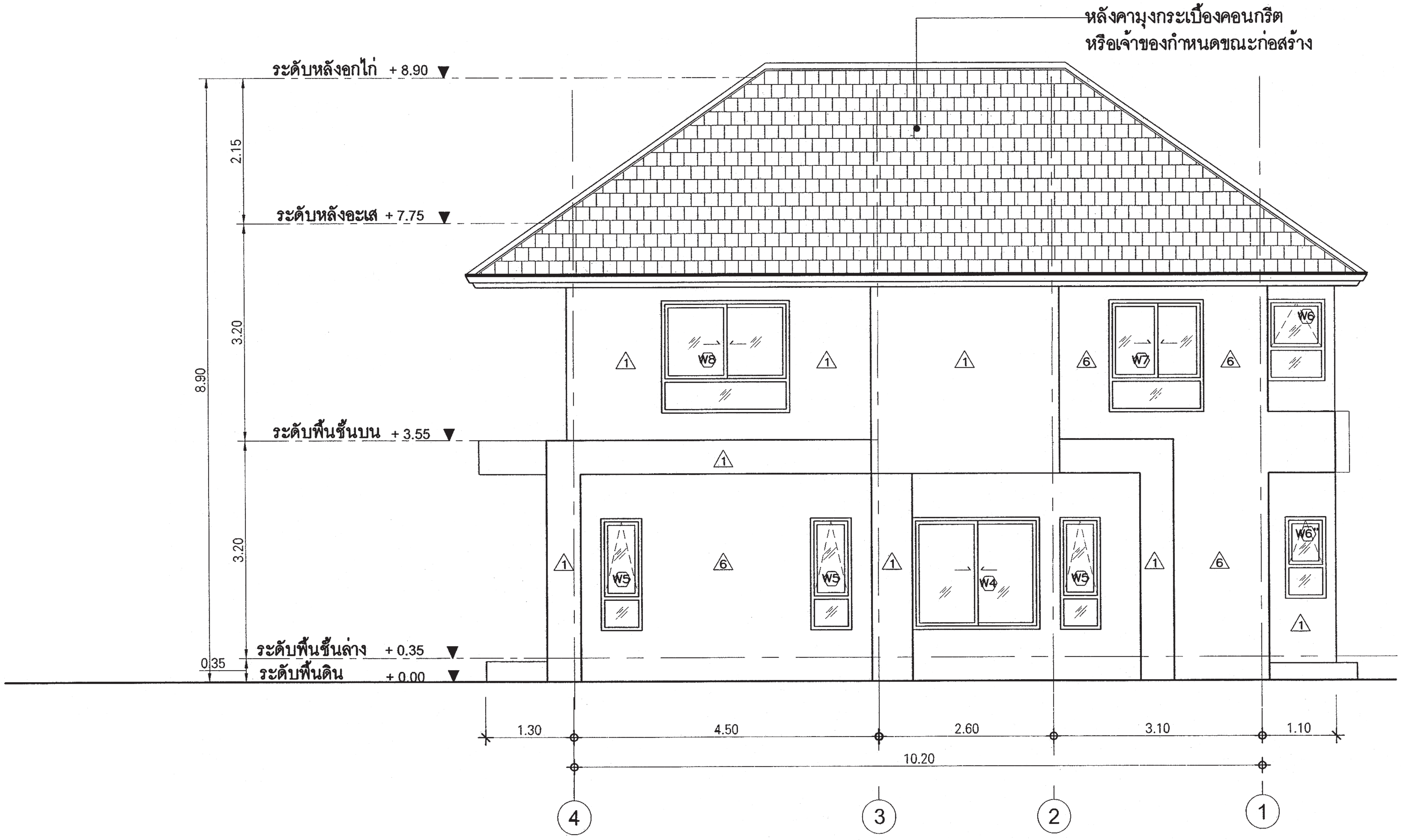

รูปด้าน ②

มาตราส่วน 1 : 75

สำนักการ โยธา
กรุงเทพมหานคร

โครงการ
แบบบ้านยิ้มเพื่อประชาชน ระยะที่ 3
ตามนโยบาย
ม.ร.ว. สุขุมพันธุ์ บริพัตร ผู้ว่าราชการกรุงเทพมหานคร
นายจุมพล สำเภาพล รองผู้ว่าราชการกรุงเทพมหานคร
นางนินนาท ชลิตานนท์ ปลัดกรุงเทพมหานคร

ผู้อำนวยการสำนักการโยธา	
รองผู้อำนวยการสำนักการโยธา	
นายทวิศักดิ์ เลิศประพันธ์	
ผู้อำนวยการสำนักงานออกแบบ	
นายวัชรินทร์ บรรพต	
หัวหน้ากลุ่มงานสถาปัตยกรรม	
นายสินธุ์ชัย บุญปักษ์	
หัวหน้ากลุ่มงานวิศวกรรม	
นายอริยะ เมฆะกูล	
สถาปนิก	
นายปรีดิท มีมาก	สสถ 2415
นส.สุมนมาลย์ กาญจนะวิเศษ	สสถ 2221
วิศวกรโครงสร้าง	
นายดิชา คงศรี	สย. 5244
วิศวกรไฟฟ้า	
นายจรุญ มาสุขใจ	ภฟก. 2457
วิศวกรสุขาภิบาล	
นายจิระสิทธิ์ ทิมสถิตย์	สย. 8489
วิศวกรเครื่องกล	
นายช่างเขียนแบบ	
นายณัฐพงศ์ ณรงค์เบญญาสุทธ์	

แบบ บ้านพักอาศัย 2 ชั้น
แบบที่ 120
ชื่อบ้าน รัก

เจ้าของ

สถานที่

แบบแสดง
รูปด้าน ②
มาตราส่วน 1:75

FILE :	เลขที่	รวม
วันที่ กรกฎาคม 2557	A–07	18
แผ่นที่ 7	รวมแผ่น 38	

รายการแก้ไขแบบ
คัดลอก ปรับปรุงจากแบบ
083 สรัสจันทร
แบบบ้านยิ้มเพื่อประชาชน 2 สนย

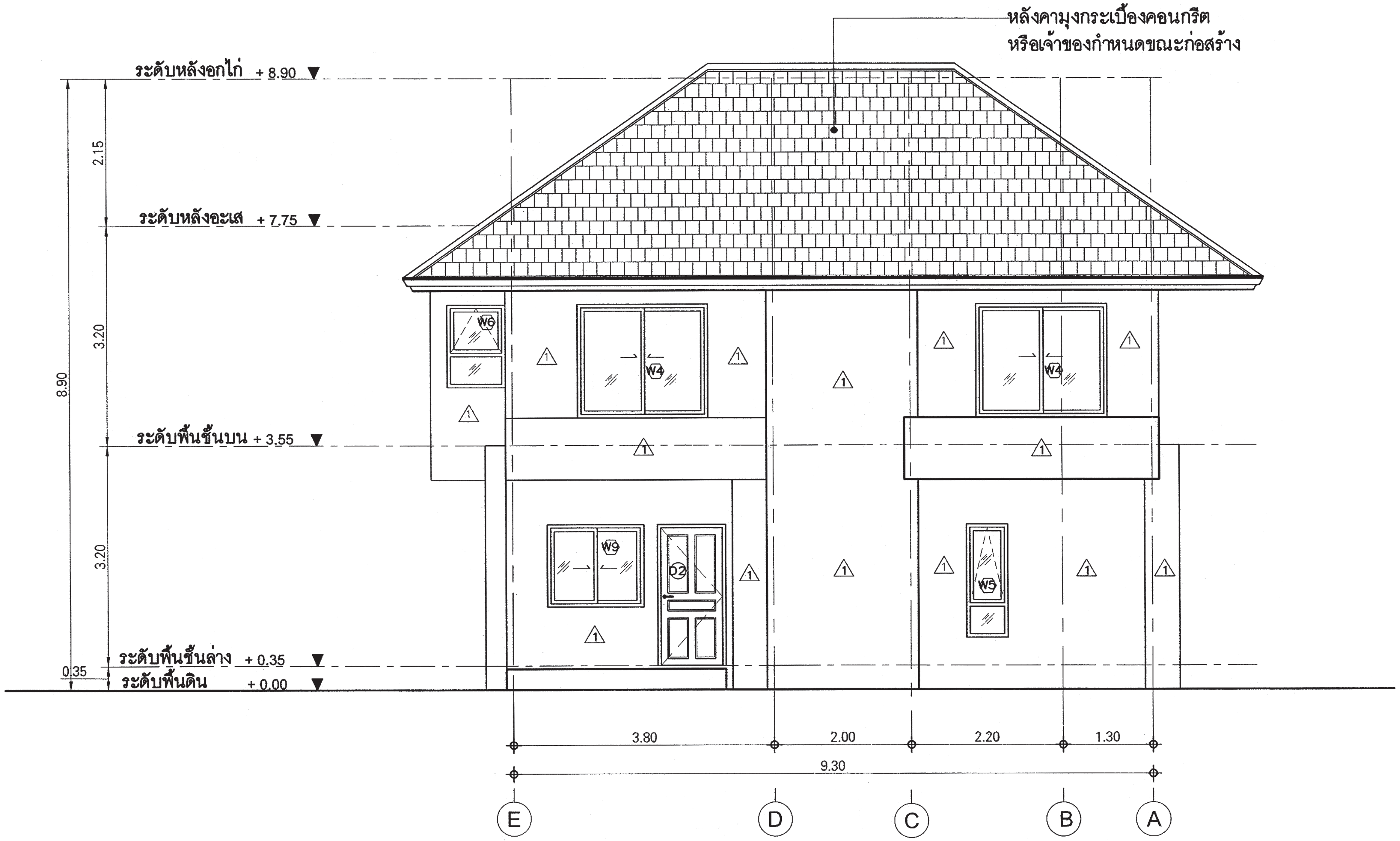

รูปด้าน ③

มาตราส่วน 1 : 75

สำนักการโยธา
กรุงเทพมหานคร

โครงการ
แบบบ้านยิ้มเพื่อประชาชน ระยะที่ 3

ตามนโยบาย
ม.ร.ว. สุขุมพันธุ์ บริพัตร
ผู้ว่าราชการกรุงเทพมหานคร
นายจุมพล สำเภาพล
รองผู้ว่าราชการกรุงเทพมหานคร
นางนินนาท ชลิตานนท์
ปลัดกรุงเทพมหานคร

ผู้อำนวยการสำนักการโยธา	
รองผู้อำนวยการสำนักการโยธา	
นายทวิศักดิ์ เลิศประพันธ์	
ผู้อำนวยการสำนักงานออกแบบ	
นายวัชรินทร์ บรรพต	
หัวหน้ากลุ่มงานสถาปัตยกรรม	
นายสินธุ์ชัย บุญปักษ์	
หัวหน้ากลุ่มงานวิศวกรรม	
นายอริยะ เมฆะกูล	
สถาปนิก	
นายปริดิท มีมาก	สสถ 2415
นส.สุมนมาลย์ กาญจนะ	สสถ 2221
วิศวกรโครงสร้าง	
นายดิชา คงศรี	สย 5244
วิศวกรไฟฟ้า	
นายจรุญ มาสุขใจ	ภฟก 2457
วิศวกรสุขาภิบาล	
นายจิระสิทธิ์ ทิมสถิตย์	สย 8489
วิศวกรเครื่องกล	
นายช่างเขียนแบบ	
นายณัฐพงศ์ ณรงค์เบญญาสุทธ์	

แบบ บ้านพักอาศัย 2 ชั้น
แบบที่ 120
ชื่อบ้าน รัก

เจ้าของ

สถานที่

แบบแสดง
รูปด้าน ③

มาตราส่วน 1:75

FILE :	เลขที่	รวม
วันที่ กรกฎาคม 2557	A–08	18
แผ่นที่ 8	รวมแผ่น 38	

รายการแก้ไขแบบ
คัดลอก ปรับปรุงจากแบบ
083 สรัสจันทร
แบบบ้านยิ้มเพื่อประชาชน 2 สนย

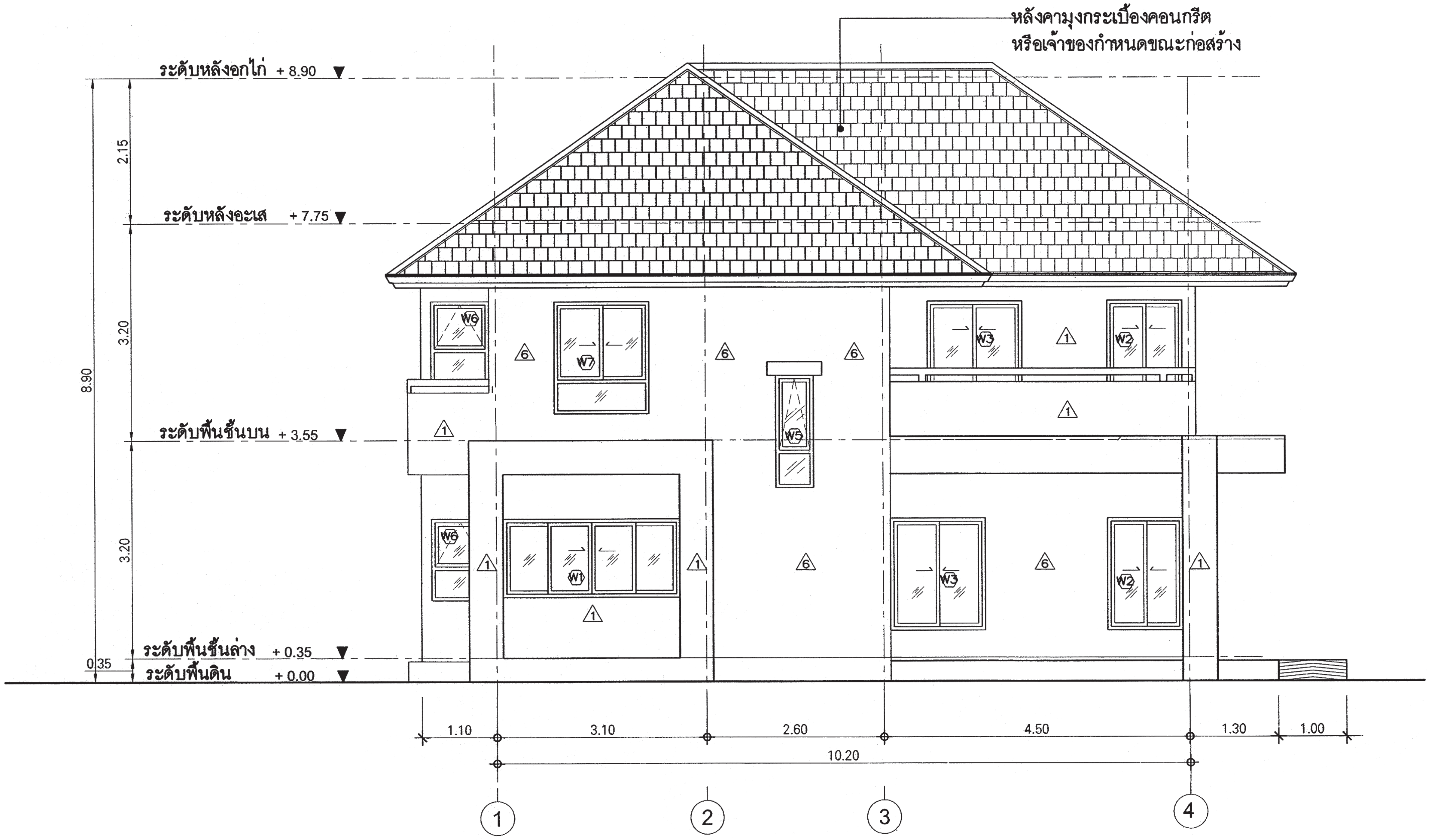

รูปด้าน ④

มาตราส่วน 1 : 75

สำนักการ โยธา
กรุงเทพมหานคร

โครงการ
แบบบ้านยิ้มเพื่อประชาชน ระยะที่ 3

ตามนโยบาย
ม.ร.ว. สุขุมพันธุ์ บริพัตร
ผู้ว่าราชการกรุงเทพมหานคร
นายจุมพล สำเภาพล
รองผู้ว่าราชการกรุงเทพมหานคร
นางนินนาท ชลิตานนท์
ปลัดกรุงเทพมหานคร

ผู้อำนวยการสำนักการโยธา	
รองผู้อำนวยการสำนักการโยธา	
นายทวีศักดิ์ เลิศประพันธ์	
ผู้อำนวยการสำนักงานออกแบบ	
นายวัชรินทร์ บรรพต	
หัวหน้ากลุ่มงานสถาปัตยกรรม	
นายสินธุ์ชัย บุญปักษ์	
หัวหน้ากลุ่มงานวิศวกรรม	
นายอริยะ เมฆะกูล	
สถาปนิก	
นายปริติท มิมาก	สสถ. 2415
นส.สุมนมาลย์ กาญจนะ	สสถ. 2221
วิศวกรโครงสร้าง	
นายดิชา คงศรี	สย. 5244
วิศวกรไฟฟ้า	
นายจรุญ มาสุขใจ	ภฟก. 2457
วิศวกรสุขาภิบาล	
นายจีระสิทธิ์ ทิมสถิตย์	สย. 8489
วิศวกรเครื่องกล	
นายช่างเขียนแบบ	
นายณัฐพงศ์ ณรงค์เบญญาสุทธิ์	

แบบ บ้านพักอาศัย 2 ชั้น
แบบที่ 120
ชื่อบ้าน รัก

เจ้าของ

สถานที่

แบบแสดง
รูปด้าน ④
มาตราส่วน 1:75

FILE :	เลขที่	รวม
วันที่ กรกฎาคม 2557	A-09	18
แผ่นที่ 9	รวมแผ่น 38	

รายการแก้ไขแบบ
คัดลอก,ปรับปรุงจากแบบ
083 สรัสจันทร
แบบบ้านยิ้มเพื่อประชาชน 2 สนย.

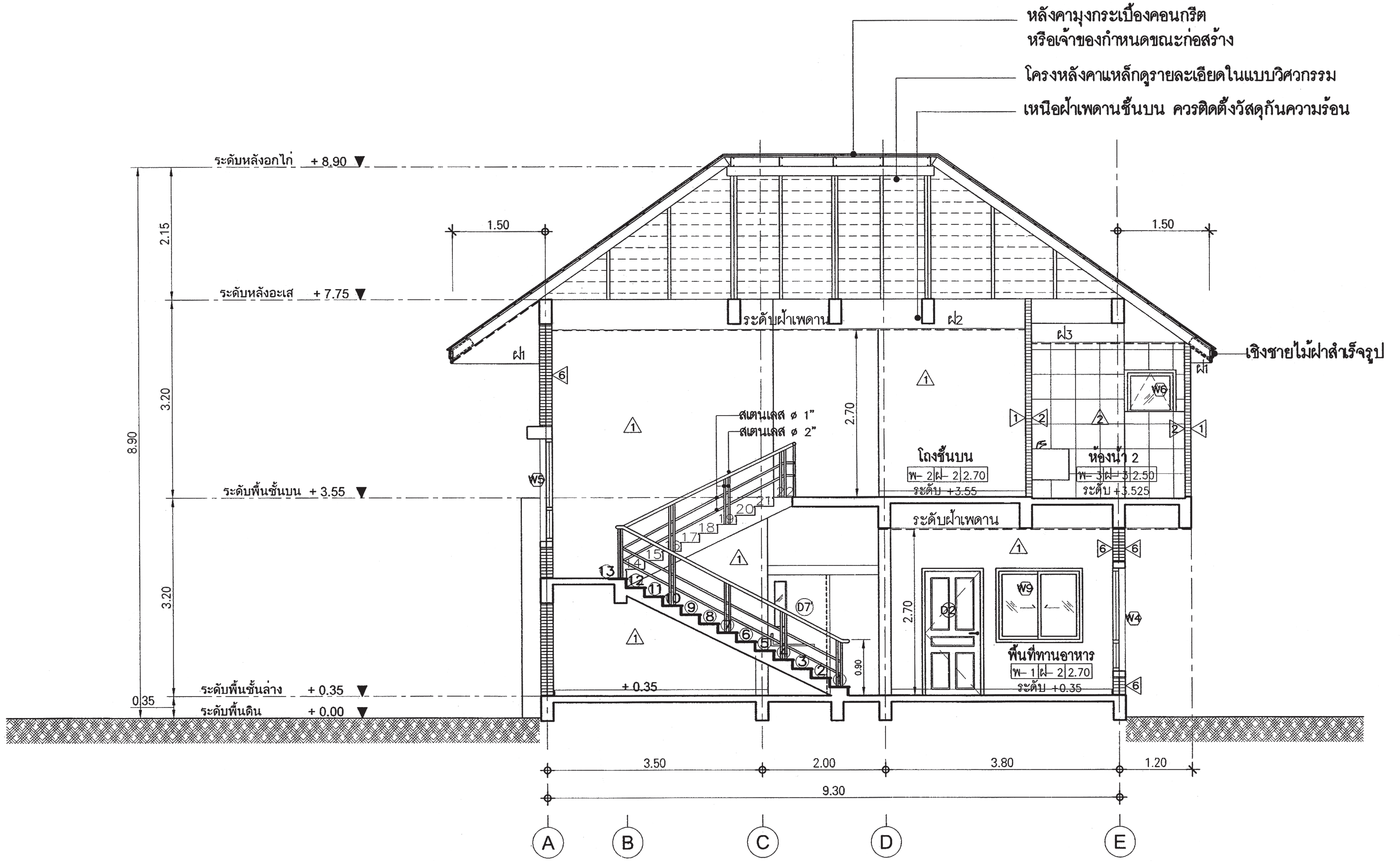

รูปตัด A – A

มาตราส่วน 1 : 75

สำนักการ โยธา
กรุงเทพมหานคร

โครงการ
แบบบ้านยิ้มเพื่อประชาชน ระยะที่ 3

ตามนโยบาย
ม.ร.ว. สุขุมพันธุ์ บริพัตร
ผู้ว่าราชการกรุงเทพมหานคร
นายจุมพล สำเภาพล
รองผู้ว่าราชการกรุงเทพมหานคร
นางนินนาท ชลิตานนท์
ปลัดกรุงเทพมหานคร

ผู้อำนวยการสำนักการโยธา	
รองผู้อำนวยการสำนักการโยธา	
นายทวีศักดิ์ เลิศประพันธ์	
ผู้อำนวยการสำนักงานออกแบบ	
นายวัชรินทร์ บรรพต	
หัวหน้ากลุ่มงานสถาปัตยกรรม	
นายสินธุ์ชัย บุญปักษ์	
หัวหน้ากลุ่มงานวิศวกรรม	
นายอริยะ เมฆะกูล	

สถาปนิก	
นายปรีดิท มีมาก	สสถ. 2415
นส.สุมนมาลย์ กาญจนะ	สสถ. 2221
วิศวกรโครงสร้าง	
นายศิรา คงศรี	สย. 5244
วิศวกรไฟฟ้า	
นายจรูญ มาสุขใจ	ภฟก. 2457
วิศวกรสุขาภิบาล	
นายจีระสิทธิ์ ทิมสถิตย์	สย. 8489
วิศวกรเครื่องกล	
นายช่างเขียนแบบ	
นายณัฐพงศ์ ณรงค์เบญญาสุทธ์	

แบบ บ้านพักอาศัย 2 ชั้น
แบบที่ 120
ชื่อบ้าน รัก
เจ้าของ
สถานที่

แบบแสดง
รูปตัด A – A
มาตราส่วน 1:75

FILE :	เลขที่	รวม
วันที่ กรกฎาคม 2557	A–10	18
แผ่นที่ 10		รวมแผ่น 38

รายการแก้ไขแบบ
คัดลอก,ปรับปรุงจากแบบ
083 ศรีสวันทร
แบบบ้านยิ้มเพื่อประชาชน 2 สนย.

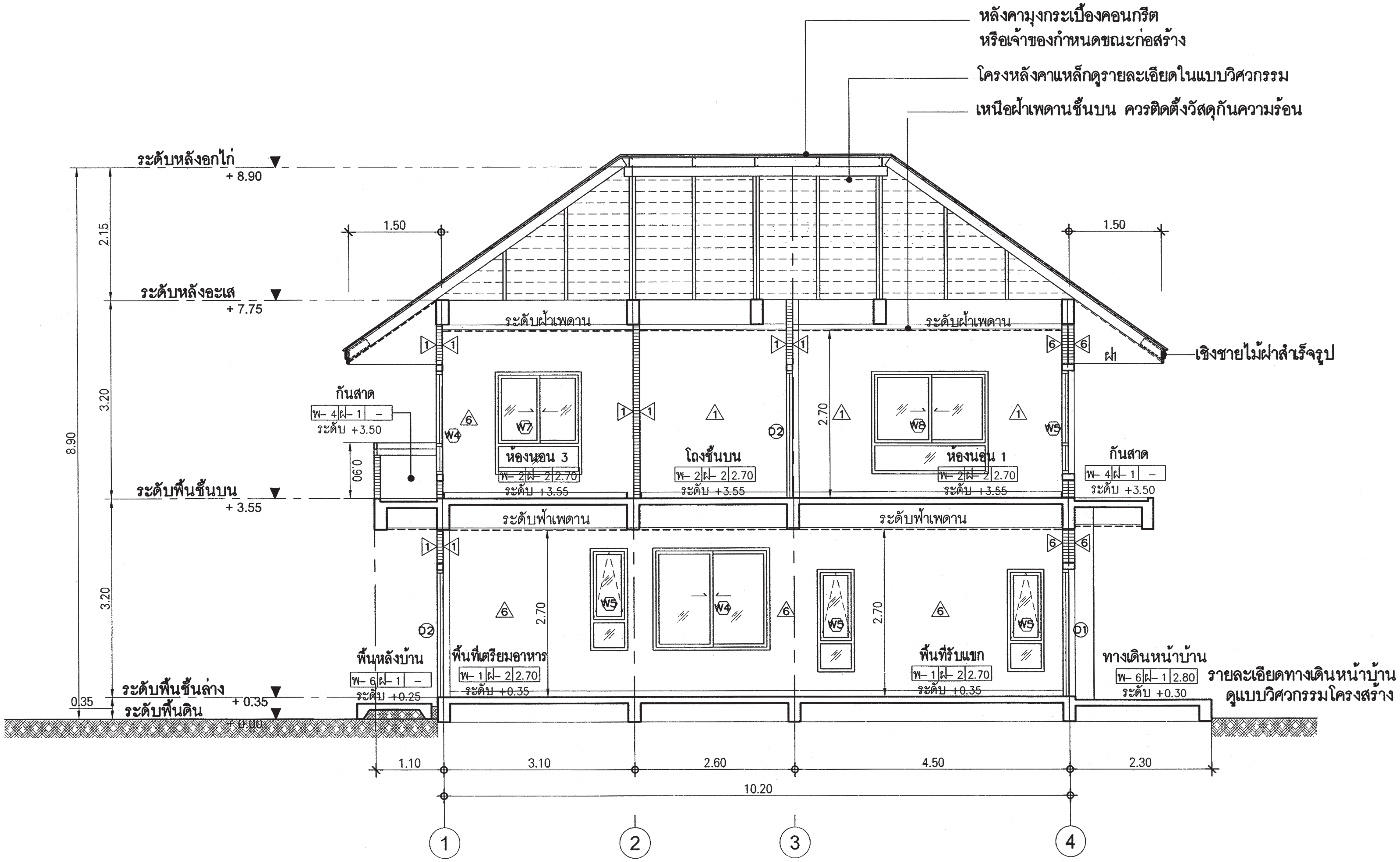

รูปตัด (B) – (B)

มาตราส่วน 1 : 75

สำนักการโยธา
กรุงเทพมหานคร

โครงการ
แบบบ้านยิ้มเพื่อประชาชน ระยะที่ 3

ตามนโยบาย
ม.ร.ว. สุขุมพันธุ์ บริพัตร
ผู้ว่าราชการกรุงเทพมหานคร
นายจุมพล สำเภาพล
รองผู้ว่าราชการกรุงเทพมหานคร
นางนินนาท ชลิตานนท์
ปลัดกรุงเทพมหานคร

ผู้อำนวยการสำนักการโยธา	
รองผู้อำนวยการสำนักการโยธา	
นายทวีศักดิ์ เลิศประพันธ์	
ผู้อำนวยการสำนักงานออกแบบ	
นายวัชรินทร์ บรรพต	
หัวหน้ากลุ่มงานสถาปัตยกรรม	
นายสินธุ์ชัย บุญปักษ์	
หัวหน้ากลุ่มงานวิศวกรรม	
นายอริยะ เมฆะกูล	
สถาปนิก	
นายปรีดิท มีมาก	สสถ 2415
นส.สุมนมาลย์ กาญจนะวาสี	สสถ 2221
วิศวกรโครงสร้าง	
นายดิชา คงศรี	สย 5244
วิศวกรไฟฟ้า	
นายจรูญ มาสุขใจ	ภฟก 2457
วิศวกรสุขาภิบาล	
นายจิระสิทธิ์ ทิมสถิตย์	สย 8489
วิศวกรเครื่องกล	
นายช่างเขียนแบบ	
นายณัฐพงศ์ ณรงค์เบญญาสุทธ์	

แบบ บ้านพักอาศัย 2 ชั้น
แบบที่ 120
ชื่อบ้าน รัก

เจ้าของ

สถานที่

แบบแสดง

รูปตัด (B) – (B)

มาตราส่วน 1:75

FILE :	เลขที่	รวม
วันที่ กรกฎาคม 2557	A–11	18
แผ่นที่ 11	รวมแผ่น 38	

รายการแก้ไขแบบ

คัดลอก ปรับปรุงจากแบบ
083 สรัสจันทร
แบบบ้านยิ้มเพื่อประชาชน 2 สนย.

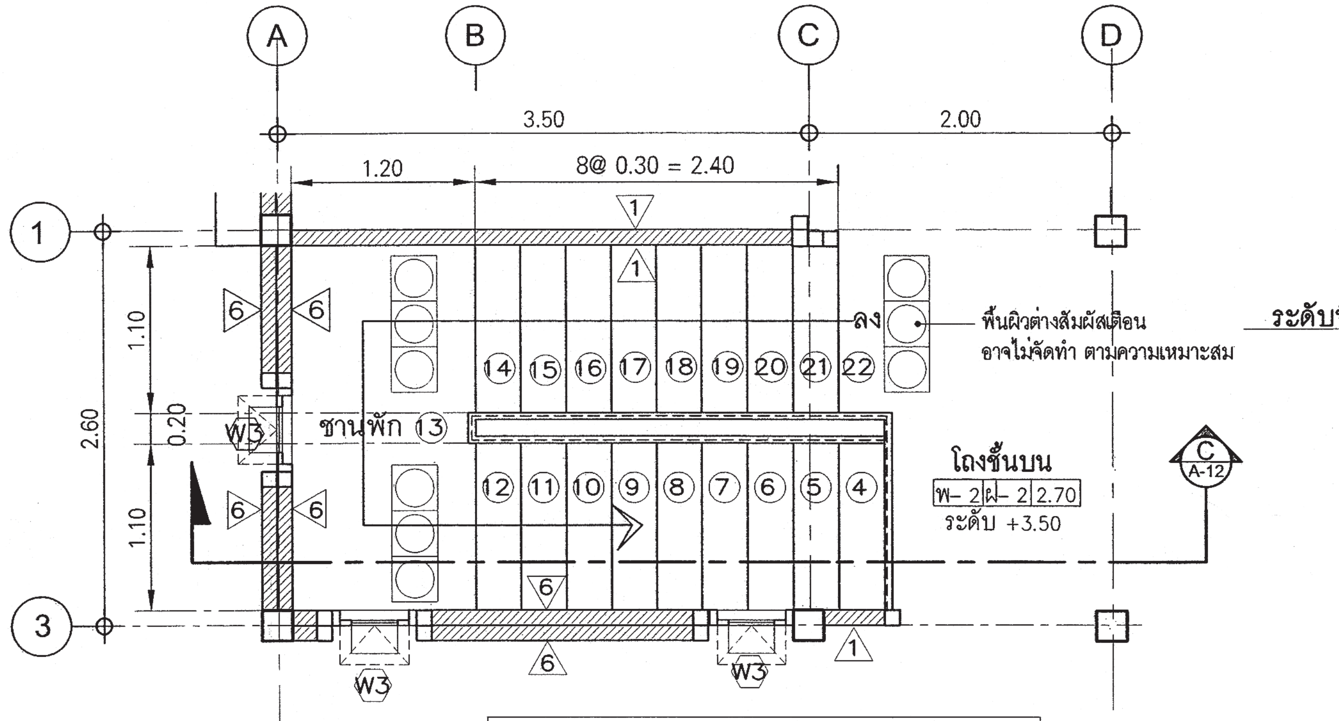

ขยายแปลนบันได ST–1 ชั้น 2	
มาตราส่วน	1 : 50

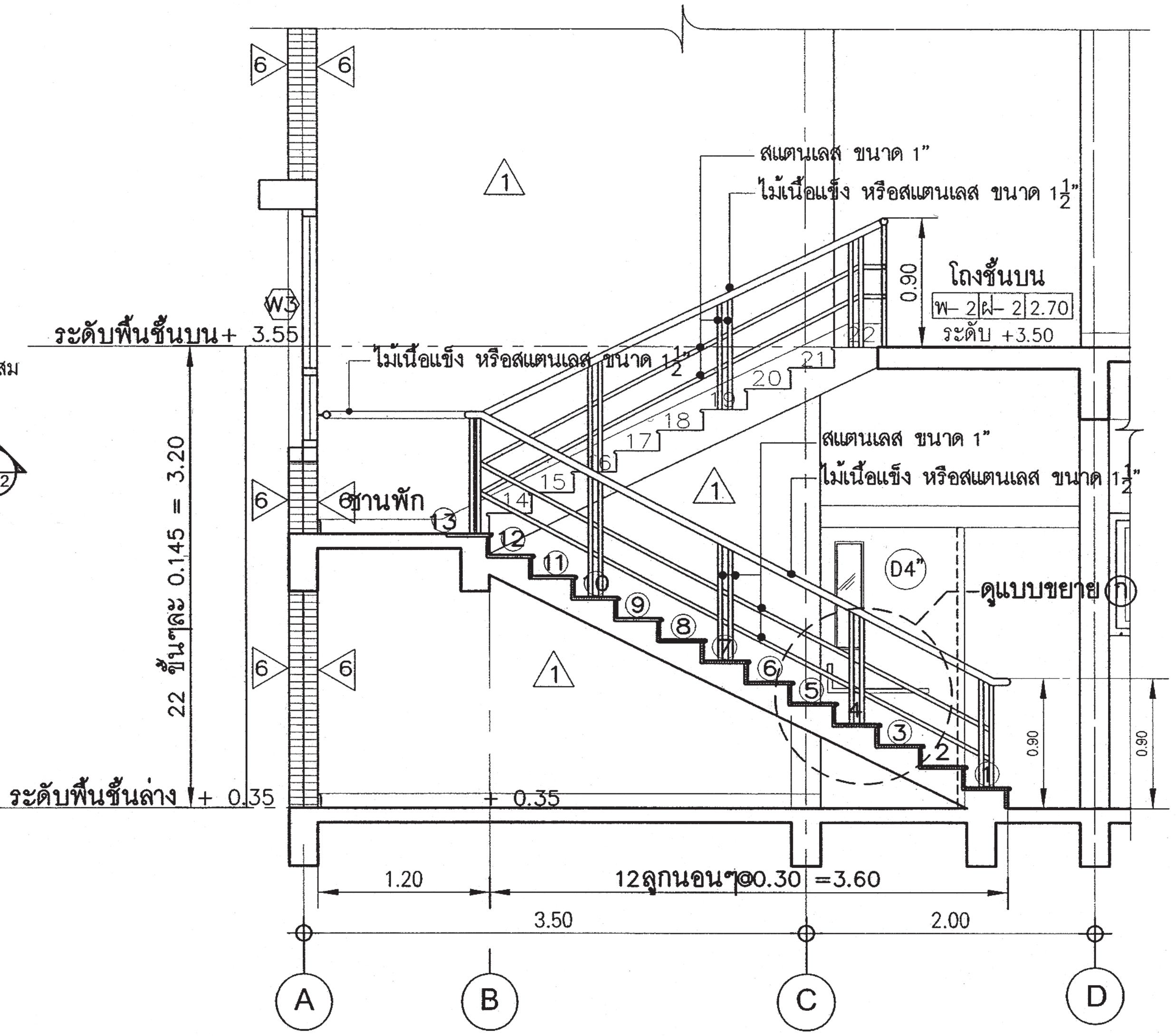

รูปตัด C – C

มาตราส่วน 1 : 50

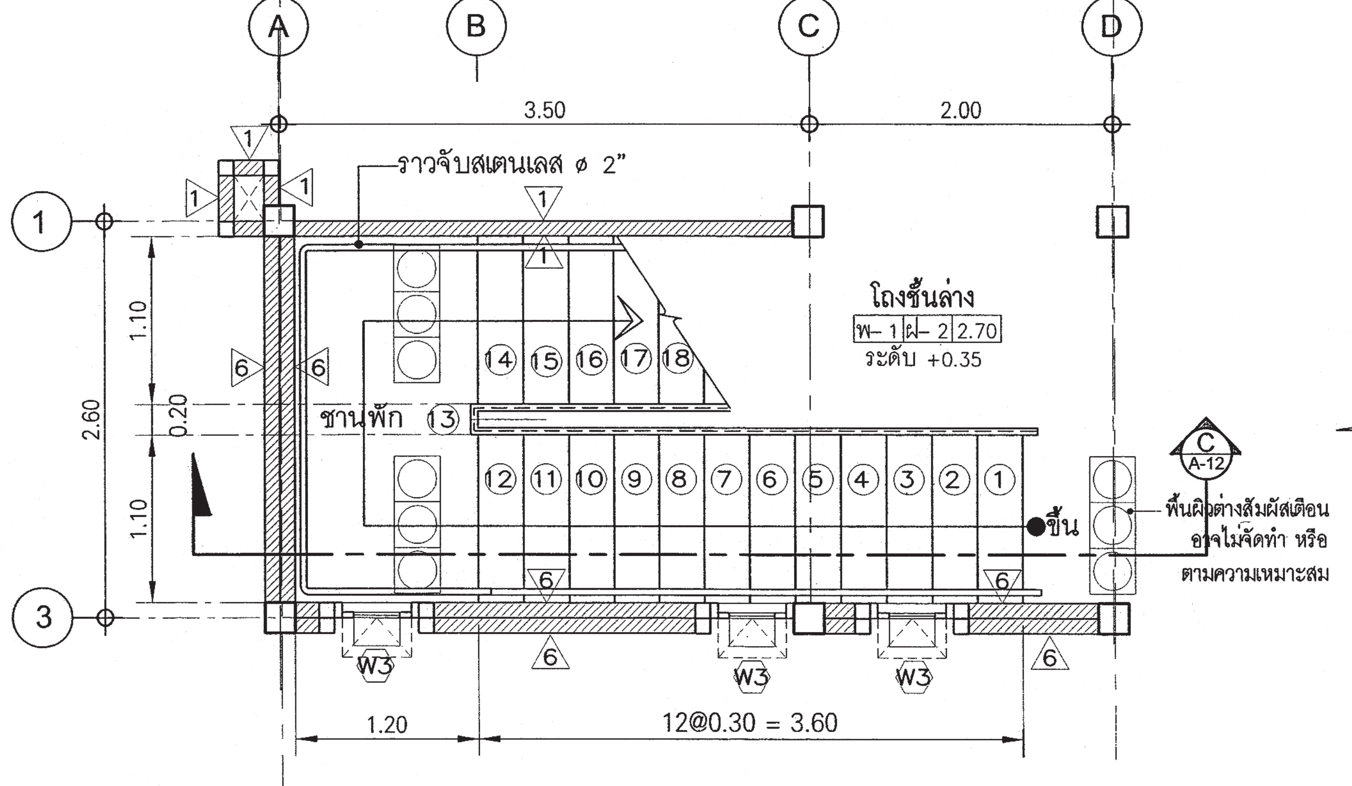

ขยายแปลนบันได ST–1 ชั้น 1	
มาตราส่วน	1 : 50

ในกรณีที่ไม่ต้องการให้ผู้สูงอายุเดินขึ้นชั้นบน ให้ปรับบันได โดยมีรายละเอียดตามกฎหมาย หรือให้ดูรายละเอียดทั้งทาง สถาปัตยกรรมและโครงสร้าง จากแบบที่ 083 สรัสจันทร

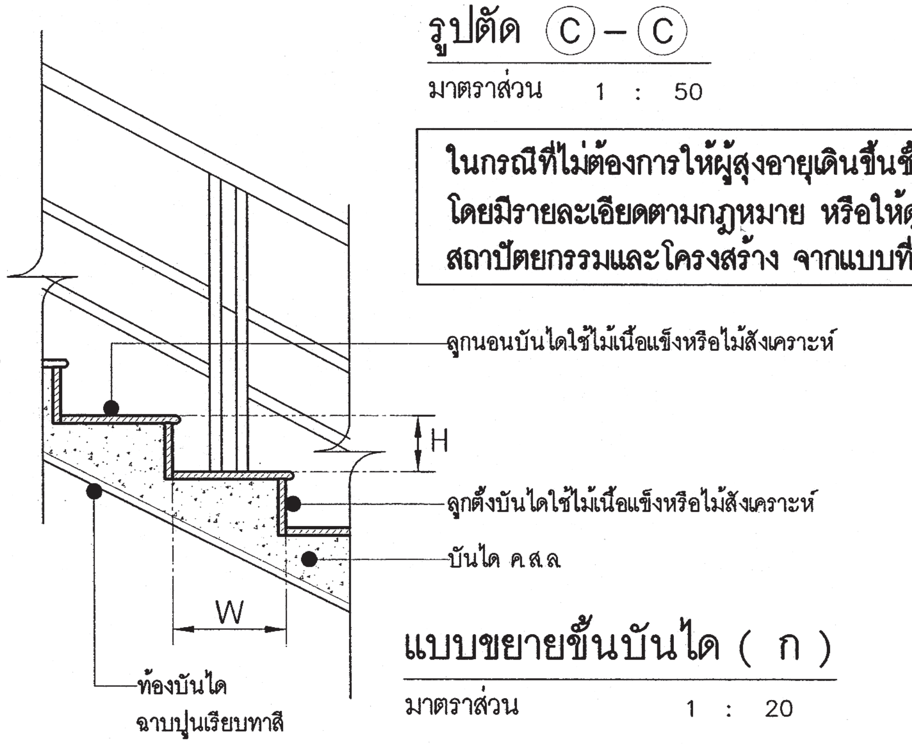

แบบขยายขั้นบันได (ก)

มาตราส่วน 1 : 20

สำนักการ โยธา
กรุงเทพมหานคร

โครงการ
แบบบ้านยิ้มเพื่อประชาชน ระยะที่ 3

ตามนโยบาย
ม.ร.ว. สุขุมพันธุ์ บริพัตร — ผู้ว่าราชการกรุงเทพมหานคร
นายจุมพล สำเภาพล — รองผู้ว่าราชการกรุงเทพมหานคร
นางนินนาท ชลิตานนท์ — ปลัดกรุงเทพมหานคร

ผู้อำนวยการสำนักการโยธา	
รองผู้อำนวยการสำนักการโยธา	
นายทวีศักดิ์ เลิศประพันธ์	
ผู้อำนวยการสำนักงานออกแบบ	
นายวัชรินทร์ บรรพต	
หัวหน้ากลุ่มงานสถาปัตยกรรม	
นายสินธุ์ชัย บุญปักษ์	
หัวหน้ากลุ่มงานวิศวกรรม	
นายอริยะ เมฆะกูล	
สถาปนิก	
นายปริติท มิมาก	สสถ. 2415
นส.สุมนมาลย์ กาญจนะวสิต	สสถ. 2221
วิศวกรโครงสร้าง	
นายดิชา คงศรี	สย 5244
วิศวกรไฟฟ้า	
นายจรุญ มาสุขใจ	ภฟก. 2457
วิศวกรสุขาภิบาล	
นายจิระสิทธิ์ ทิมสถิตย์	สย. 8489
วิศวกรเครื่องกล	
นายช่างเขียนแบบ	
นายณัฐพงศ์ ณรงค์เบญญาสุทธิ์	

แบบ บ้านพักอาศัย 2 ชั้น
แบบที่ 120
ชื่อบ้าน รัก
เจ้าของ
สถานที่

แบบแสดง
แบบขยายบันได
มาตราส่วน 1:50

FILE :	เลขที่	รวม
วันที่ กรกฎาคม 2557	A–12	18
แผ่นที่ 12	รวมแผ่น 38	

รายการแก้ไขแบบ
คัดลอก ปรับปรุงจากแบบ
083 สรัสจันทร
แบบบ้านยิ้มเพื่อประชาชน 2 สนย

ตารางรายการสุขภัณฑ์	
A	โถสุขภัณฑ์ชนิดนั่งราบ พร้อมฝารองนั่งและอุปกรณ์ประกอบครบชุด แนะนำให้ใช้แบบติดกำแพง สำหรับแบบทั่วไป ให้ใช้รุ่นที่ระดับที่นั่งสูงจากพื้น 0.45–0.50ม ที่กดชักโครกควรอยู่ทางด้านข้าง และอยู่สูงจากพื้น 1.00ม ขนาดโถสุขภัณฑ์จากด้านหลังถึงตัวโถนั่งไม่ควรเกิน 0.75ม ด้านหลังควรมีพนักพิงหลัง ในกรณีที่ไม่สามารถทรงตัวได้เอง
B	โถปัสสาวะชาย แนะนำให้ใช้ลักษระที่มีระดับเสมอพื้น เพื่อให้ผู้ใช้ทุกวัยสามารถใช้งานได้
C	อ่างล้างหน้าหรืออ่างล้างมือ ควรเลือกแบบแขวนผนัง หรือฝังบน Counter ด้านล่างควรโล่ง มีพื้นที่สูง 0.55–0.60ม เ เพื่อให้ผู้ใช้รถเข็นเลื่อนเข้าไปใช้งานได้ ติดตั้งอ่างสูงจากพื้น 0.75–0.80ม ไม่ควรมีชั้นวางของเหนืออ่างล้างมือ ก๊อกน้ำควรใช้แบบก้านปัด เมื่อติดตั้งเสร็จควรมีช่องว่างระหว่างก๊อกน้ำกับผนัง ไม่ควรน้อยกว่า 35มม
D	ฝักบัวอาบน้ำสายอ่อน ควรเป็นแบบปรับระดับและถอดได้ ติดตั้งไว้ที่ความสูงไม่เกิน 1.20ม
E	กระจกเงาอย่างดี ทำจากกระจกโฟลต หนาไม่น้อยกว่า 6 มม ติดตั้งให้ขอบด้านล่างสูงจากพื้นไม่เกิน 1.00ม
F	ตะแกรงน้ำทิ้งที่พื้น ชนิดกันกลิ่น สแตนเลส ควรอยู่มุมห้อง
G	ก๊อกน้ำล้างพื้นควรใช้แบบก้านปัด

ตารางอุปกรณ์เสริมในห้องน้ำ เช่น ที่ใส่สบู่ ที่แขวนผ้าเช็ดตัว ควรติดตั้งหรือวางอยู่ระดับความสูงไม่ต่ำกว่า 1.20ม จากพื้น หรือจากระยะที่สามารถเอื้อมถึง ส่วนตะขอแขวนเสื้อควรอยู่ในระยะเอื้อมมือถึง สูง 1.45–1.50ม	
H	ที่ใส่กระดาษชำระ (PAPER HOLDER) ให้ติดตั้งใต้หรือเหนือราวจับ โดยจัดให้สูงจากพื้นระหว่าง 0.55–1.20ม หรือตามความเหมาะสมของผู้ใช้งาน
I	ที่วางสบู่ (SOAP DISPENSER)
J	ฝักบัวสายฉีดชำระ (BIDET SPRAY) พร้อมขอแขวน ควรติดตั้งให้สูงจากพื้นระหว่าง 0.55–1.20ม
K	ราวจับสำหรับใช้กับโถสุขภัณฑ์ ติดตั้งด้านข้าง
L	ราวจับทั่วไป (ø30–40 มม) ติดตั้งเพื่อใช้ในการทรงตัว
M	ราวจับ สามารถพับเก็บได้
N	ที่นั่งอาบน้ำ ควรเลือกแบบที่สามารถโยกย้าย หรือพับเก็บได้ ติดตั้งสูงจากระดับพื้น 0.45–0.50ม หรือตามความเหมาะสม
O	อุปกรณ์ส่งสัญญาณฉุกเฉิน เป็นแบบกด หรือแบบเชือกดึง ติดตั้งระหว่างส่วนอาบน้ำกับโถสุขภัณฑ์ ติดตั้ง ที่ระดับความสูง 0.95ม และที่ระดับความสูง 0.25ม จากระดับพื้น ทั้งนี้อาจเพิ่มโทรศัพท์แบบมีสายยาว ระดับความสูง 1.20–1.80ม

หมายเหตุ – จุดที่มีการจ่ายน้ำประปาต้องติดตั้ง STOP VAULE สแตนเลสทุกจุด เพื่อการซ่อมบำรุงในอนาคต
– รายละเอียดที่ระบุในแบบและตาราง เป็นเพียงตัวอย่างเพื่อให้เห็นรูปแบบโดยรวมของสุขภัณฑ์ ในการก่อสร้างจริง เจ้าของกำหนดรายละเอียด

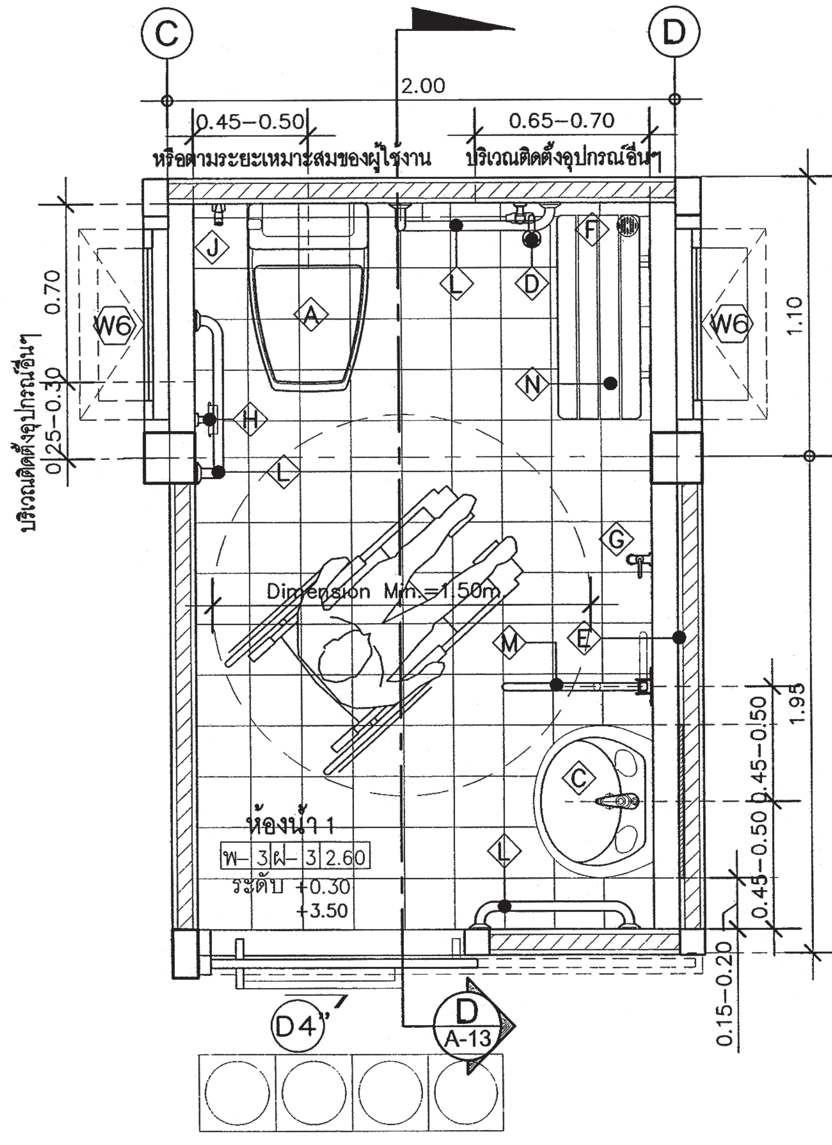

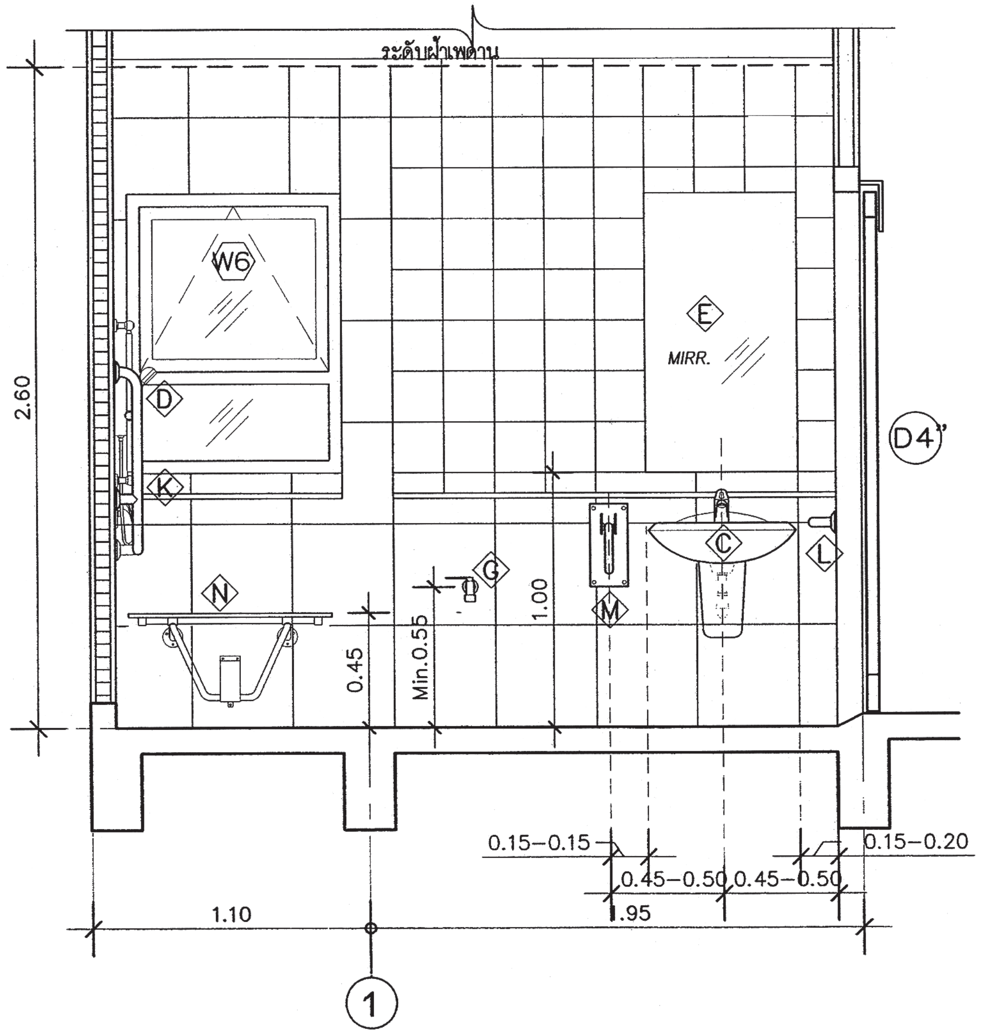

สำนักการ โยธา
กรุงเทพมหานคร

โครงการ
แบบบ้านยิ้มเพื่อประชาชน ระยะที่ 3

ตามนโยบาย
ม.ร.ว. สุขุมพันธุ์ บริพัตร
ผู้ว่าราชการกรุงเทพมหานคร
นายจุมพล สำเภาพล
รองผู้ว่าราชการกรุงเทพมหานคร
นางนินนาท ชลิตานนท์
ปลัดกรุงเทพมหานคร

ผู้อำนวยการสำนักการโยธา	
รองผู้อำนวยการสำนักการโยธา	
นายทวิศักดิ์ เลิศประพันธ์	
ผู้อำนวยการสำนักงานออกแบบ	
นายวัชรินทร์ บรรพต	
หัวหน้ากลุ่มงานสถาปัตยกรรม	
นายสินธุ์ชัย บุญปักษ์	
หัวหน้ากลุ่มงานวิศวกรรม	
นายอริยะ เมฆะกูล	

สถาปนิก	
นายปริดิท มิมาก	สสถ 2415
นส.สุมนมาลย์ กาญจนะ	สสถ 2221
วิศวกรโครงสร้าง	
นายดิชา คงศรี	สย 5244
วิศวกรไฟฟ้า	
นายจรุญ มาสุขใจ	ภฟก 2457
วิศวกรสุขาภิบาล	
นายจิระสิทธิ์ ทิมสถิตย์	สย 8489
วิศวกรเครื่องกล	
นายช่างเขียนแบบ	
นายณัฐพงศ์ ณรงค์เบญญาสุทธ์	

แบบ บ้านพักอาศัย 2 ชั้น
แบบที่ 120
ชื่อบ้าน รัก

เจ้าของ

สถานที่

แบบแสดง
ตารางสุขภัณฑ์ และ แบบขยายห้องน้ำ ①

มาตราส่วน 1:30

FILE :	เลขที่	รวม
วันที่ กรกฎาคม 2557	A–13	18
แผ่นที่	รวมแผ่น	
13	38	

รายการแก้ไขแบบ
คัดลอก ปรับปรุงจากแบบ
083 สรัสจันทร
แบบบ้านยิ้มเพื่อประชาชน 2 สนย.

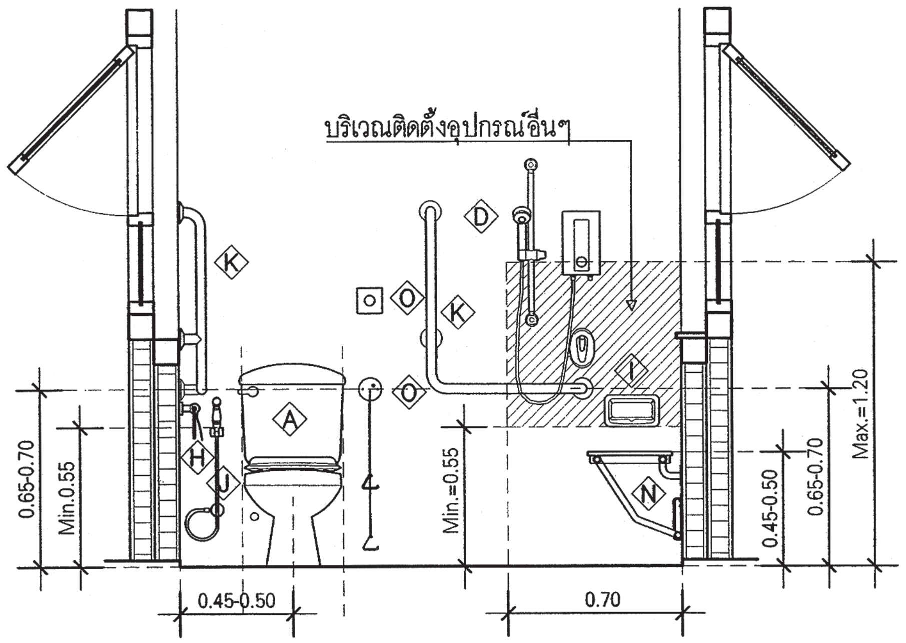

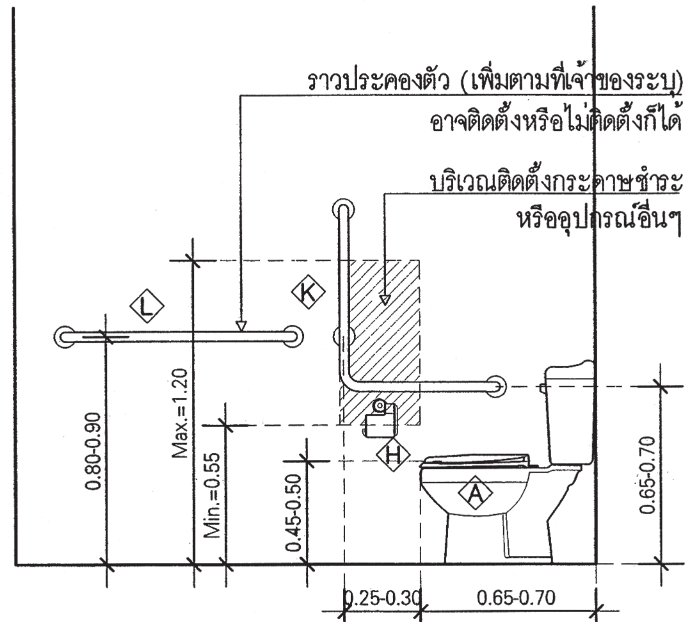

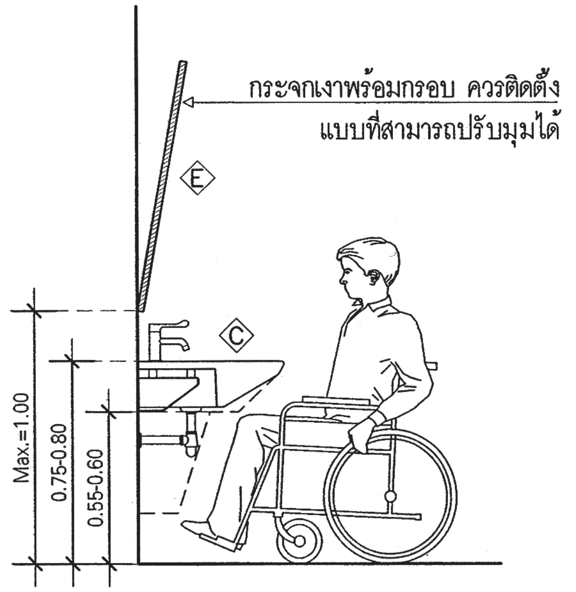

ระยะการติดตั้งสุขภัณฑ์

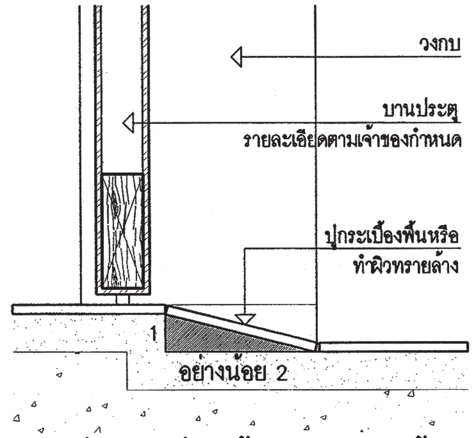

ตัวอย่างการเชื่อมพื้นลาดภายในบ้าน

เช่น พื้นประตูทางเข้า- ออกบ้าน , พื้นประตูเข้าห้องน้ำ

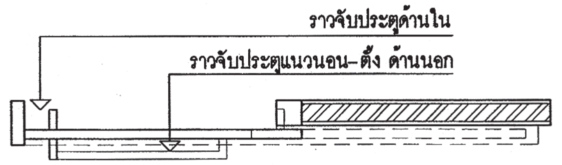

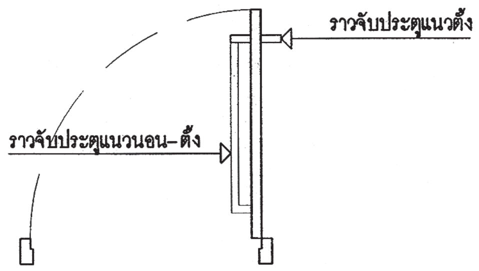

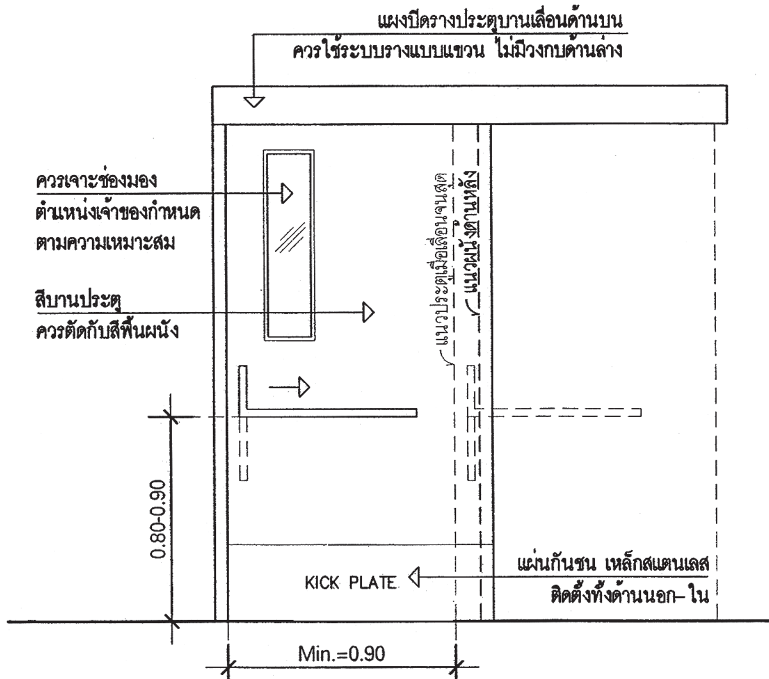

ตัวอย่างแบบขยายประตูบานเลื่อน

(แบบมีราวจับด้านนอก)

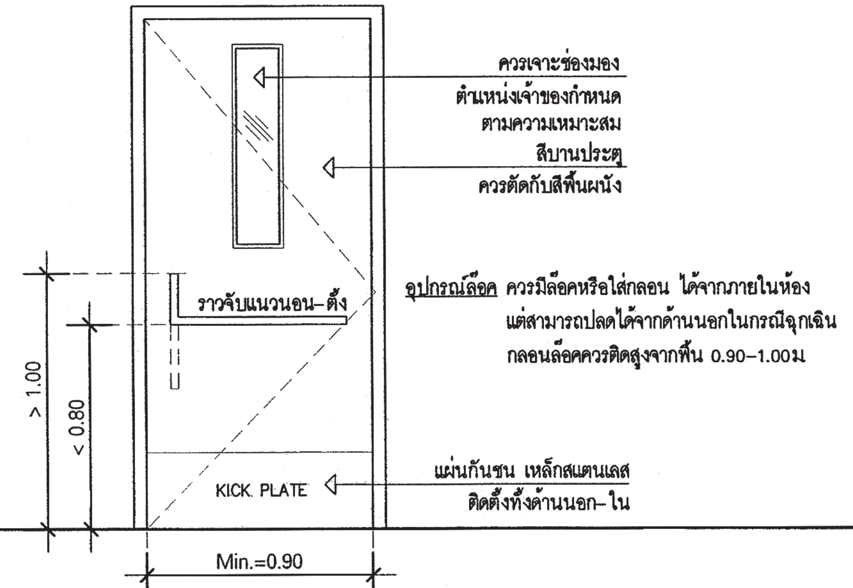

ตัวอย่างแบบขยายประตูบานเปิด

(แบบมีราวจับ)

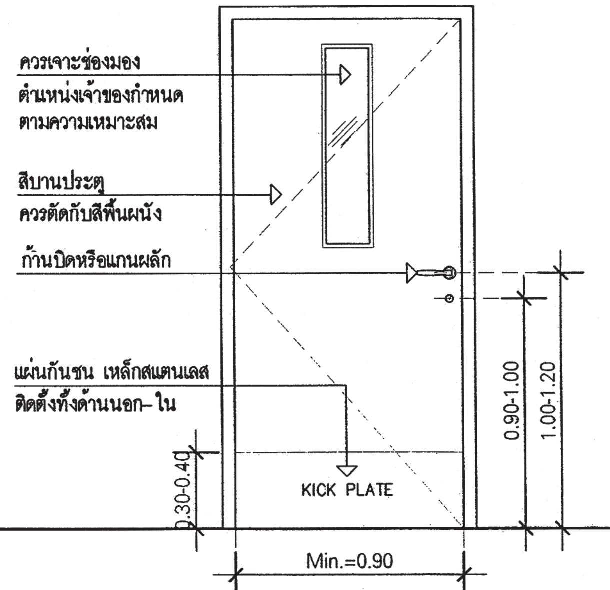

ตัวอย่างแบบขยายประตูบานเปิด

(แบบมีมือจับ)

สำนักการ โยธา
กรุงเทพมหานคร

โครงการ
แบบบ้านยิ้มเพื่อประชาชน ระยะที่ 3
ตามนโยบาย
ม.ร.ว. สุขุมพันธุ์ บริพัตร ผู้ว่าราชการกรุงเทพมหานคร
นายจุมพล สำเภาพล รองผู้ว่าราชการกรุงเทพมหานคร
นางนินนาท ชลิตานนท์ ปลัดกรุงเทพมหานคร

ผู้อำนวยการสำนักการโยธา	
รองผู้อำนวยการสำนักการโยธา	
นายทวีศักดิ์ เลิศประพันธ์	
ผู้อำนวยการสำนักงานออกแบบ	
นายวัชรินทร์ บรรพต	
หัวหน้ากลุ่มงานสถาปัตยกรรม	
นายสินธุ์ชัย บุญปักษ์	
หัวหน้ากลุ่มงานวิศวกรรม	
นายอริยะ เมฆะกูล	

สถาปนิก	
นายปริดิท มีมาก	สสถ 2415
นส.สุมนมาลย์ กาญจนะ	สสถ 2221
วิศวกรโครงสร้าง	
นายดิชา คงศรี	สย 5244
วิศวกรไฟฟ้า	
นายจรุญ มาสุขใจ	ภฟก 2457
วิศวกรสุขาภิบาล	
นายจีระสิทธิ์ ทิมสถิตย์	สย 8489
วิศวกรเครื่องกล	
นายช่างเขียนแบบ	
นายณัฐพงศ์ ณรงค์เบญญาสุทธ์	

แบบ บ้านพักอาศัย 2 ชั้น
แบบที่ 120
ชื่อบ้าน รัก

เจ้าของ

สถานที่

แบบแสดง
รายละเอียดการติดตั้งสุขภัณฑ์ และประตู สำหรับงานผู้สูงอายุ

มาตราส่วน 1:30

FILE :	เลขที่	รวม
วันที่ กรกฎาคม 2557	A-14	18
แผ่นที่ 14	รวมแผ่น 38	

รายการแก้ไขแบบ
คัดลอก ปรับปรุงจากแบบ
083 สรัสจันทร
แบบบ้านยิ้มเพื่อประชาชน 2 สนย

ข้อแนะนำเบื้องต้นเกี่ยวกับงานผู้สูงอายุ และผู้ทุพพลภาพ

ข้อตกลงเบื้องต้นของแบบ

แบบดังกล่าวเป็นแบบที่แสดงถึงรายละเอียดที่เหมาะสมโดยทั่วไป สำหรับบ้านพักอาศัย ทั้งนี้ในการนำไปใช้ก่อสร้างจริง อาจตัดรายละเอียดบางส่วนที่ไม่จำเป็นออก ตามความเหมาะสมของเจ้าของบ้าน เช่น ตัดรายละเอียดด้านผู้พิการทางการมองเห็น หรือปรับขนาดลูกนอนบันไดในกรณีที่ผู้สูงอายุพักอาศัยในชั้นล่าง เป็นต้น ทั้งนี้ในส่วนของผู้พิการทางการมองเห็น จะให้รายละเอียดเฉพาะพื้นผิวต่างสัมผัสเตือน (WARNING TILE) ในจุดที่เป็นอันตรายเท่านั้น เนื่องจากที่พักอาศัย จะมีสภาพแวดล้อมที่บุคคลดังกล่าวมีความเคยชินบ้างแล้ว

ทางสัญจรภายในบ้าน ทางลาด

- ทางสัญจรตั้งแต่ทางเข้าบ้านและภายในบ้านโดยทั่วไป ควรเป็นทางเรียบ พื้นผิวไม่ลื่น ไม่มีสิ่งกีดขวาง ความกว้างไม่ควรน้อยกว่า 1.20 ม. หรือตามความเหมาะสมของบ้านพักอาศัยแต่ละหลัง แต่ส่วนที่แคบที่สุด ไม่ควรน้อยกว่า 0.90ม. ทั้งนี้ควรมีราวจับในจุดที่จำเป็นเพื่อผู้สูงอายุสามารถทรงตัว
- ในกรณีทางเดินเข้าบ้านที่ต้องมีระดับต่างกัน ทางเดินโดยรอบบ้าน ควรทำเป็นพื้นลาด ที่มีความกว้างไม่น้อยกว่า 0.90ม.ความชันไม่น้อยกว่า1:12 มีการแยกสีที่แตกต่างกันระหว่างกำแพงและแนวเชื่อมระหว่างพื้นทางลาดกับพื้นทั่วไป ให้มีชานพักหากทางลาดมีความยาวเกิน 6.00ม. และกว้างไม่น้อยกว่า 1.50ม.
- ในกรณีทางสัญจรภายในบ้านที่ต้องมีระดับต่างกัน เช่น ทางเข้าบ้าน ทางเข้าห้องน้ำ เป็นต้น ควรมีระดับที่ต่างกันไม่เกิน 2ซม. และให้ทำพื้นลาดให้เชื่อมต่อกันไม่สะดุด โดยมีอัตราส่วนความลาดเอียง อย่างน้อย 1:2

บันได ราวจับ (ในกรณีที่บ้านมิใช่บ้านชั้นเดียว)

- โดยทั่วไปควรจัดห้องนอนให้ผู้สูงอายุในชั้นล่าง เพื่อหลีกเลี่ยงการเดินขึ้น-ลงบันได แต่ในกรณีที่ยังสามารถช่วยเหลือตนเองได้ ยังไม่มีปัญหาเรื่องข้อเข่าขั้นรุนแรง และเลือกที่จะมีห้องนอนชั้นบนนั้น ต้องมีการปรับขนาดของลูกตั้ง-ลูกนอนของขั้นบันได (หรือตามที่ระบุในแบบ โดยขนาดที่ระบุในแบบดังกล่าวเป็นขนาดที่สามารถปรับได้โดยขึ้นอยู่กับสภาพ ขนาดของผู้สูงอายุ ทั้งนี้ความกว้างของบันไดไม่ควรเกิน 90ซม. ลูกตั้งสูงระหว่าง 12-15ซม. ลูกนอนกว้างระหว่าง 28-35ซม.)
- ราวจับบันได ควรติดตั้งทั้งสองข้าง มีลักษณะกลม เส้นผ่าศูนย์กลาง 30-40 มม. มีความสูงจากพื้นบันไดระหว่าง 80-90ซม. หากต้องการเพิ่มราวจับบันไดสำหรับเด็กให้ติดตั้งราวจับดังกล่าวในความสูงไม่เกิน 60ซม. (หรือตามแบบขยายราวจับในแบบ)
- ผิวพื้นของบันได ควรเป็นวัสดุที่ไม่ลื่น มีการแยกสีหรือทำสัญลักษณ์บริเวณจมูกบันได เพื่อสามารถมองเห็นความแตกต่างของขั้นบันไดแต่ละขั้น สำหรับผู้สูงอายุที่เริ่มมีปัญหาทางสายตาหรือการเดินขึ้น-ลงบันไดในช่วงกลางคืน
- ในกรณีที่ในบ้านพักมีผู้พิการทางสายตา นอกจากการใช้งานโดยทั่วไปที่จะมีความเคยชินกับสถานที่แล้ว ควรเพิ่มการป้องกัน โดยติดตั้งผิวพื้นบริเวณที่ห่างจากจุดเริ่มต้นของทางขึ้น-ลงบันไดยาวขนานตลอดแนวขั้นบันได ประมาณ 30-35ซม. ให้ ใช้ผิวพื้นต่างสัมผัส-ต่างสีเตือน (WARNING BLOCK) และจุดอื่นๆที่จำเป็นเพื่อป้องกันอันตราย
- ลูกตั้งบันไดห้ามเปิดเป็นช่องโล่ง (หรือทำตามแบบ)

ประตู หน้าต่าง

- โดยทั่วไป ควรติดตั้งลักษณะประตูที่เปิด-ปิดได้ง่าย ในกรณีที่เป็นรถเข็น บริเวณด้านล่างประตูควรมีแผ่นเท้ากันกระแทก (KICK PLATE)
- ประตู-หน้าต่างที่เหมาะสม คือ ควรเป็นแบบบานเลื่อน หากเป็นบานเปิดควรจัดให้อยู่ในลักษณะเปิดออกสู่ด้านนอก ตำแหน่งกลอน มือจับควรอยู่บริเวณที่ผู้สูงอายุหรือผู้นั่งรถเข็นเอื้อมถึงง่าย
- ขนาดบานประตู มีความกว้างสุทธิไม่น้อยกว่า 90ซม. ไม่แนะนำให้ติดตั้งอุปกรณ์ที่บังคับให้บานประตูปิดเองได้ เพราะอาจทำให้ประตูหนีบหรือปิดกระแทกผู้ใช้งาน
- หน้าต่าง ควรติดตั้งขอบล่างหน้าต่างให้มีความสูงจากพื้น ไม่เกิน 50ซม. เพื่อให้มองเห็นทัศนียภาพภายนอก
- อุปกรณ์ประกอบประตู-หน้าต่าง อุปกรณ์ในการเปิด-ปิด ควรเป็นชนิดก้านบิด หรือแกนผลัก หรือตามสภาพความเหมาะสมของผู้ใช้งาน
- ประตูห้องน้ำ หรือห้องนอนผู้สูงอายุ ควรล๊อคหรือใส่กลอนจากด้านใน แต่สามารถปลดจากภายนอกได้ในกรณีฉุกเฉิน หรือใช้ล๊อคสำหรับห้องน้ำ
- การเจาะช่องมองเป็นกระจกใส สำหรับบานประตูที่จำเป็น เพื่อจะได้มองเห็นเวลาเกิดเหตุภายในห้อง

ห้องน้ำในบ้านพักอาศัย

- โดยทั่วไปคือ โถส้วม อ่างล้างหน้า ที่อาบน้ำ และอุปกรณ์อื่นๆเสริม
- ห้องน้ำผู้ที่ใช้รถเข็น (WHEEL CHAIR) ต้องการพื้นที่หมุนตัวได้ภายในห้องน้ำ โดยมีเส้นผ่าศูนย์กลางไม่น้อยกว่า 1.50ม.
- พื้นห้องน้ำควรมีระดับเสมอกับพื้นภายนอก แล้วเท Slope เข้าหารูระบายน้ำทิ้งที่พื้น หากเป็นพื้นต่างระดับ ให้ทำเป็นลักษณะพื้นลาด ความชัน 1:2 (ตามแบบขยาย) ห้ามมีธรณีประตู วัสดุปูพื้น ผิวต้องไม่ลื่น ทำความสะอาดง่าย ควรแยกให้เห็นความแตกต่างระหว่างผนังกับพื้น ในกรณีที่ผู้ใช้มีปัญหาเรื่องการมองเห็น
- เครื่องสุขภัณฑ์และองค์ประกอบ (ดูระยะโดยรวมตามแบบ)
    - โถสุขภัณฑ์ แนะนำให้ใช้แบบติดกำแพง ที่กดชักโครกควรอยู่ด้านข้าง ควรมีพนักพิงในกรณีที่ไม่สามารถทรงตัวได้ ระดับที่นั่งควรสูงจากพื้น ระหว่าง 45-50 ซม. ในกรณีที่มีการใช้งานหลายคน อาจใช้โถสุขภัณฑ์แบบธรรมดาแล้วเพิ่มเติมสิ่งอำนวยความสะดวกที่เหมาะสมกับผู้ใช้แต่ละคน ชนิดถอดได้ เช่น เบาะเสริมสำหรับผู้สูงอายุชนิดถอดได้ และชนิดถอดได้ เบาะเสริมสำหรับเด็ก ที่มีขายตามท้องตลาดทั่วไป
    - อ่างล้างมือ แนะนำให้ติดตั้งแบบที่ด้านล่างเป็นที่ว่าง เพื่อให้รถเข็นสามารถเข้าใช้งานได้ พร้อมก๊อกน้ำชนิดก้านปัดหรือก้านโยก กระจกส่องหน้า ขอบล่างไม่ควรติดตั้งสูงเกิน 1.00ม.
    - ส่วนอาบน้ำ (เฉพาะที่ไม่มีอ่างอาบน้ำ) ควรมีที่นั่งอาบน้ำที่สามารถโยกย้าย หรือพับเก็บได้ และติดตั้งราวจับไว้กับกำแพง ไม่ควรมีขอบที่พื้นในกรณีที่เป็นรถเข็น ฝักบัวที่ใช้ควรเป็นแบบปรับระดับได้
    - อุปกรณ์เสริมต่างๆ ควรติดตั้งไว้อยู่ในระดับความสูงระหว่าง 0.45- 1.20ม. หรือในระยะที่เอื้อมถึง
    - ให้ติดตั้งสัญญาณเตือนภัยระบบแสงและเสียง เป็นปุ่มกดหรือเชือกดึง และ/หรือโทรศัพท์แบบมีสายยาวอย่างน้อย 1.50ม. ใกล้กับส่วนอาบน้ำ โถส้วม อยู่ในระดับที่สะดวกในการใช้งาน สามารถเอื้อมถึงจากพื้น ทั้งนี้อาจติดตั้งไว้ 2 ตำแหน่ง (0.95ม. และ 0.25ม.)

อุปกรณ์และสิ่งอำนวยความสะดวกอื่นๆ

- มีสัญญาณฉุกเฉินอยู่บริเวณหัวเตียงนอน หรือห้องน้ำ หรือจุดต่าง ๆ ในบ้าน เพื่อให้ผู้สูงอายุสามารถกดเรียกขอความช่วยเหลือได้
- ประตูควรใช้มือจับแบบก้านโยกทั้งหมด
- ควรมีระบบตัดไฟช็อตและระบบไฟฉุกเฉิน
- พื้นผิวต่างสัมผัสเตือน บริเวณพื้นต่างระดับ บริเวณทางขึ้น-ลงบันได และอื่นๆ ที่จำเป็น โดยพื้นผิวดังกล่าวต้องมีความกว้าง 30ซม. มีความยาวขนานกับแนวขั้นบันได และต้องห่างจากจัดเริ่มต้นของทางขึ้น-ลงบันได 30-35ซม.
- ถังขยะ ควรเลือกสีที่ตัดกับพื้นหลังโดยรอบ เลือกใช้แบบฝาพลิก มีความสูง 70-90ซม. ตั้งอยู่ในบริเวณที่ไม่มีสิ่งกีดขวาง

ครุภัณฑ์

- ระยะและขนาดต่างๆ ควรปรับตามสภาพการใช้งานที่แท้จริง โดยจะต้องปรับให้เหมาะสมกับขนาดของร่างกายผู้ใช้
- ในกรณีที่เป็นรถเข็น โต๊ะทานข้าว โต๊ะทำงาน ควรมีความสูงระหว่าง 0.75-0.85ม. มีที่ว่างด้านล่างสำหรับสอดรถเข็นเข้าได้ ไม่น้อยกว่า 0.60ม. ลึกไม่น้อยกว่า 0.40ม. จัดสิ่งของเครื่องใช้ที่จำเป็น ให้อยู่ในระยะที่เอื้อมถึง (ภายในระยะประมาณ 0.45-1.20ม.จากพื้นห้อง)
- เคาน์เตอร์ครัว ควรมีความสูงระหว่าง 0.75-0.85ม. มีที่ว่างด้านล่างสำหรับสอดรถเข็นเข้าได้ ไม่น้อยกว่า 0.60ม. ลึกไม่น้อยกว่า 0.40ม.

ภูมิทัศน์

- ทางเดินรอบบ้านพักอาศัย ไม่ควรมีขั้นบันได ควรเลือกเป็นทางลาด ในกรณีที่เป็นรถเข็น ให้มีความชันไม่น้อยกว่า 1:12
- พืชพรรณ ควรเลือกประเภทและบริเวณที่ปลูกของพรรณไม้ที่อาจเป็นอันตรายได้ เช่น ไม้มีพิษ, ไม้ที่มีใบ ก้านกิ่ง ผล เมล็ดร่วงหล่นง่าย, ไม้ที่มีกิ่งก้านอยู่ในระดับต่ำ, ไม้มีหนาม, ไม้ที่มีแมลงรบกวน รวมถึงไม้ที่มีระบบรากตื้น มีรากโผล่พ้นผิวดิน ทำลายระบบพื้นและโครงสร้างบ้าน เป็นต้น

เอกสารอ้างอิง

1. สถาบันสถาปนิกสยาม, สมาคมสถาปนิกสยามในพระบรมราชูปถัมภ์. **คู่มือปฏิบัติวิชาชีพการออกแบบสภาพแวดล้อมและสิ่งอำนวยความสะดวกสำหรับทุกคน (Universal Design Code Of Practice)** กรุงเทพฯ:2552.
2. **กฎกระทรวงกำหนดสิ่งอำนวยความสะดวกในอาคาร สำหรับผู้พิการหรือทุพพลภาพ และคนชรา พ.ศ. 2548.** ในราชกิจจานุเบกษา ฉบับกฤษฎีกา เล่ม 122 ตอนที่ 52 ก. กรุงเทพ:2548.

สำนักการ โยธา
กรุงเทพมหานคร

โครงการ
แบบบ้านยิ้มเพื่อประชาชน ระยะที่ 3

ตามนโยบาย
ม.ร.ว. สุขุมพันธุ์ บริพัตร — ผู้ว่าราชการกรุงเทพมหานคร
นายจุมพล สำเภาพล — รองผู้ว่าราชการกรุงเทพมหานคร
นางนินนาท ชลิตานนท์ — ปลัดกรุงเทพมหานคร

ผู้อำนวยการสำนักการโยธา	
รองผู้อำนวยการสำนักการโยธา	
นายทวีศักดิ์ เลิศประพันธ์	
ผู้อำนวยการสำนักงานออกแบบ	
นายวัชรินทร์ บรรพต	
หัวหน้ากลุ่มงานสถาปัตยกรรม	
นายสินธุ์ชัย บุญปักษ์	
หัวหน้ากลุ่มงานวิศวกรรม	
นายอริยะ เมฆะกูล	
สถาปนิก	
นายปริดิท มีมาก	สสถ 2415
นส.สุมนมาลย์ กาญจนะ	สสถ 2221
วิศวกรโครงสร้าง	
นายดิชา คงศรี	สย 5244
วิศวกรไฟฟ้า	
นายจรุญ มาสุขใจ	ภฟก 2457
วิศวกรสุขาภิบาล	
นายจีระสิทธิ์ ทิมสถิตย์	สย 8489
วิศวกรเครื่องกล	
นายช่างเขียนแบบ	
นายณัฐพงศ์ ณรงค์เบญญาสุทธ์	

แบบ บ้านพักอาศัย 2 ชั้น
แบบที่ 120
ชื่อบ้าน รัก

เจ้าของ

สถานที่

แบบแสดง
ข้อแนะนำเบื้องต้นเกี่ยวกับงานผู้สูงอายุ และผู้ทุพพลภาพ

มาตราส่วน NoScale

FILE :	เลขที่	รวม
วันที่ กรกฎาคม 2557	A–15	18
แผ่นที่ 15	รวมแผ่น 38	

รายการแก้ไขแบบ
คัดลอก ปรับปรุงจากแบบ
083 ศรัสจันทร
แบบบ้านยิ้มเพื่อประชาชน 2 สนย.

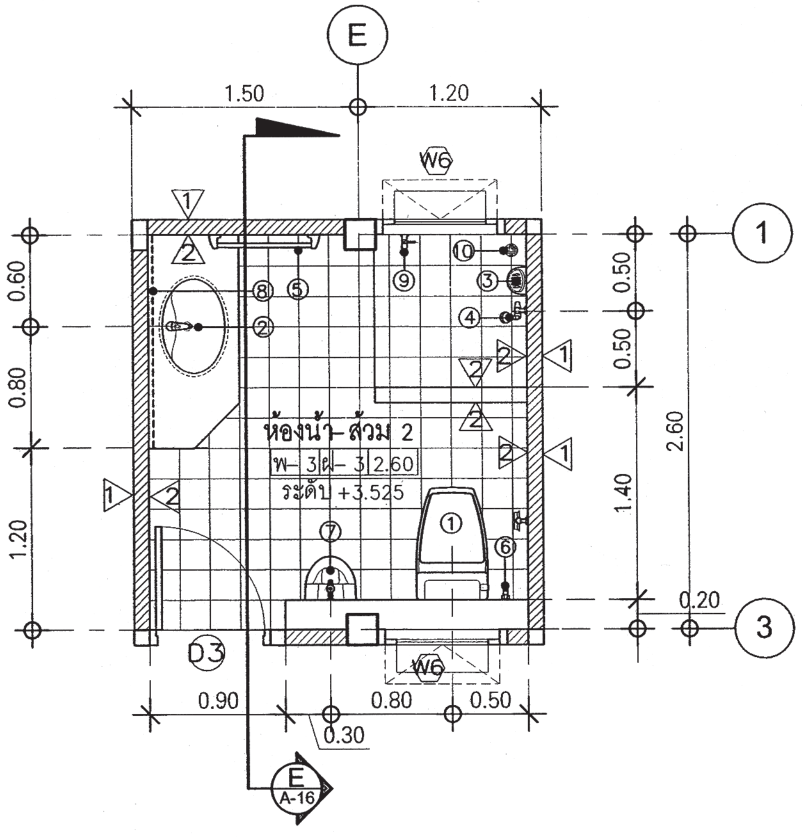

แปลนขยายห้องน้ำ ②

มาตราส่วน	1 :50

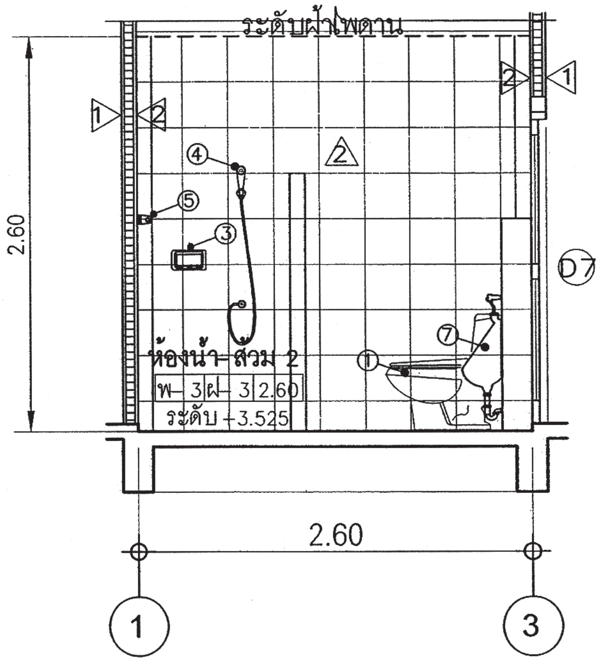

รูปตัด Ⓔ - Ⓔ

มาตราส่วน	1 : 50

รายละเอียดประกอบแบบสุขภัณฑ์

สัญลักษณ์	รายการ
①	ชักโครกแบบนั่งราบ พร้อมอุปกรณ์ครบชุด
②	อ่างล้างหน้าชนิดฝังในเคาน์เตอร์ ค.ส.ล หรือตามแบบ
③	ที่วางสบู่
④	ฝักบัวอาบน้ำ
⑤	ราวแขวนผ้า
⑥	สายฉีดชำระ
⑦	โถปัสสาวะชาย
⑧	กระจกเงาอย่างดี
⑨	ก๊อกน้ำล้างพื้นสูง 0.60 ม
⑩	รูระบายน้ำทิ้งที่พื้น แบบดักกลิ่น

หมายเหตุ ยี่ห้อ , รุ่น เจ้าของกำหนดขณะก่อสร้าง
ระยะต่างๆ ที่กำหนด สามารถปรับเปลี่ยนได้ตามความเหมาะสม

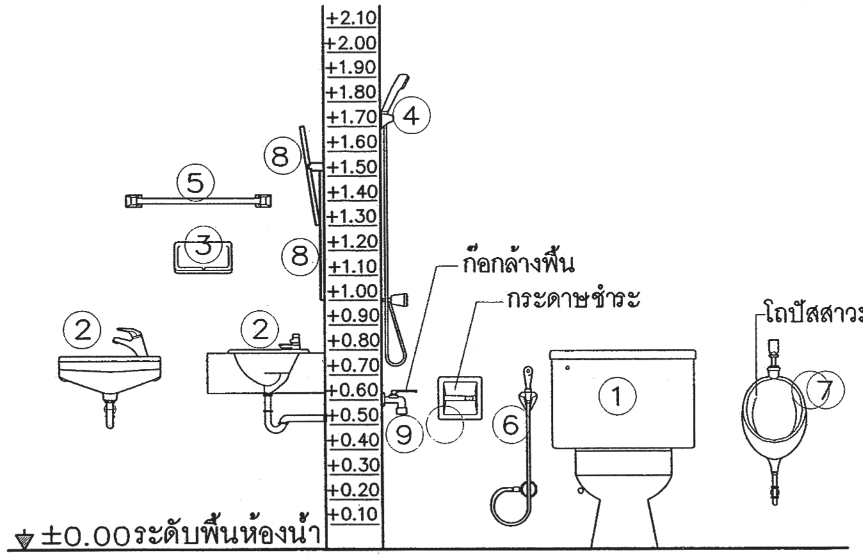

ระดับการติดตั้งสุขภัณฑ์

สำนักการ โยธา
กรุงเทพมหานคร

โครงการ
แบบบ้านยิ้มเพื่อประชาชน ระยะที่ 3

ตามนโยบาย
ม.ร.ว. สุขุมพันธุ์ บริพัตร
ผู้ว่าราชการกรุงเทพมหานคร
นายจุมพล สำเภาพล
รองผู้ว่าราชการกรุงเทพมหานคร
นางนินนาท ชลิตานนท์
ปลัดกรุงเทพมหานคร

ผู้อำนวยการสำนักการโยธา

รองผู้อำนวยการสำนักการโยธา
นายทวีศักดิ์ เลิศประพันธ์
ผู้อำนวยการสำนักงานออกแบบ
นายวัชรินทร์ บรรพต
หัวหน้ากลุ่มงานสถาปัตยกรรม
นายสินธุ์ชัย บุญปักษ์
หัวหน้ากลุ่มงานวิศวกรรม
นายอริยะ เมฆะกูล

สถาปนิก	
นายปริดิท มีมาก	สสถ 2415
นส.สุมนมาลย์ กาญจนะ	สสถ 2221
วิศวกรโครงสร้าง	
นายดิชา คงศรี	สย. 5244
วิศวกรไฟฟ้า	
นายจรุญ มาสุขใจ	ภฟก 2457
วิศวกรสุขาภิบาล	
นายจิระสิทธิ์ ทิมสถิตย์	สย. 8489
วิศวกรเครื่องกล	
นายช่างเขียนแบบ	
นายณัฐพงศ์ ณรงค์เบญญาสุทธ์	

แบบ บ้านพักอาศัย 2 ชั้น
แบบที่ 120
ชื่อบ้าน รัก

เจ้าของ

สถานที่

แบบแสดง
แบบขยายห้องน้ำ ②

มาตราส่วน 1:50

FILE :	เลขที่	รวม
วันที่ กรกฎาคม 2557	A–16	18
แผ่นที่	รวมแผ่น	
16	38	

รายการแก้ไขแบบ
คัดลอก, ปรับปรุงจากแบบ
083 สรัสจันทร
แบบบ้านยิ้มเพื่อประชาชน 2 สนย.

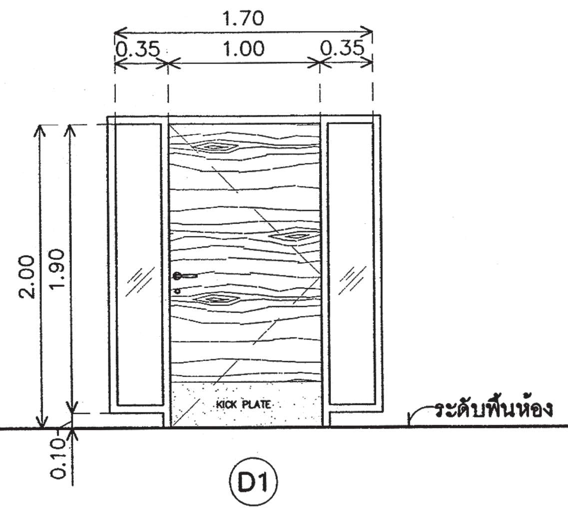

D1

ตำแหน่ง	ประตูทางเข้าบ้าน
ลักษณะบาน	บานเปิดเดี่ยว และช่องแสงติดตายด้านข้าง
วงกบ	อลูมิเนียมเคลือบสี ขนาด 2"x4"
กรอบบาน	อลูมิเนียมเคลือบสี ขนาด 2"x2"
ลูกฟัก	กระจกโฟลตใส หนา 6 มม
หมายเหตุ	ติดตั้งอุปกรณ์ประกอบครบชุด

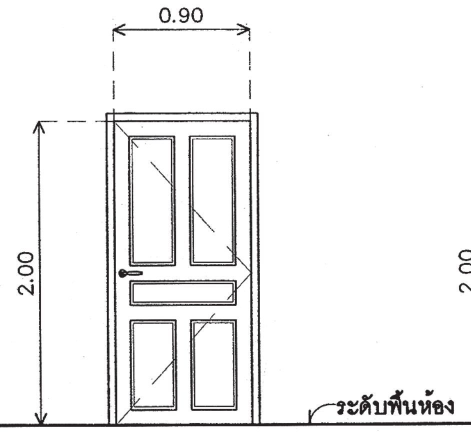

D2

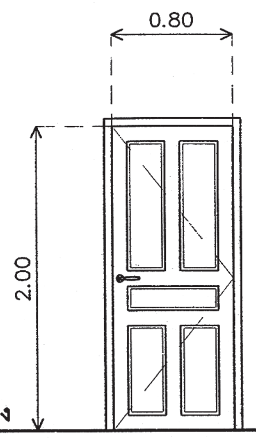

D2"

ตำแหน่ง	D2 = ประตูเข้าห้องนอน 1 D2" = ประตูเข้าห้องนอน 2และ 3
ลักษณะบาน	ประตูบานเปิดเดี่ยว
วงกบ	ไม้เนื้อแข็ง 2"X4" ทาสีน้ำมัน
กรอบบาน	กรอบบาน HDF (ไม้เทียม)
ลูกฟัก	ลูกฟัก HDF (ไม้เทียม) หรือกระจกฝ้า
หมายเหตุ	ติดตั้งอุปกรณ์ประกอบบานครบชุด

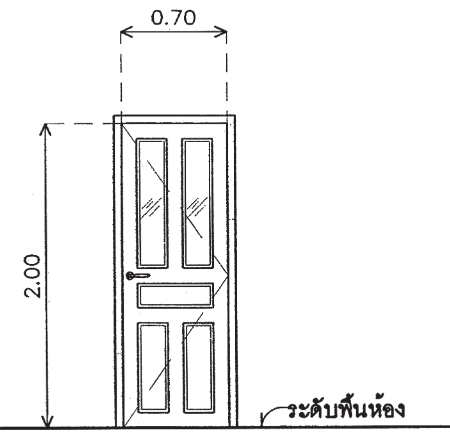

D3

ตำแหน่ง	ประตูเข้าห้องน้ำ-ส้วม 2
ลักษณะบาน	ประตูบานเปิดเดี่ยว
วงกบ	ไม้เนื้อแข็ง 2"X4" ทาสีน้ำมัน
กรอบบาน	กรอบบาน HDF (ไม้เทียม)
ลูกฟัก	ลูกฟัก HDF (ไม้เทียม) หรือกระจกฝ้า
หมายเหตุ	ติดตั้งอุปกรณ์ประกอบบานครบชุด

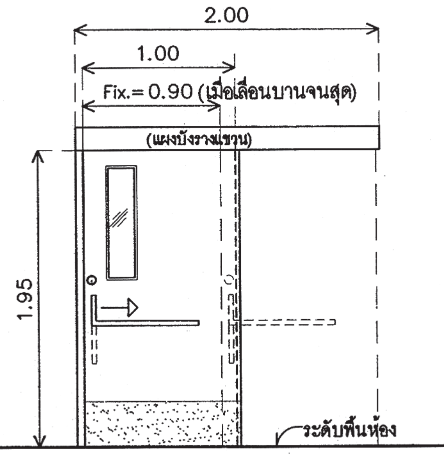

D4

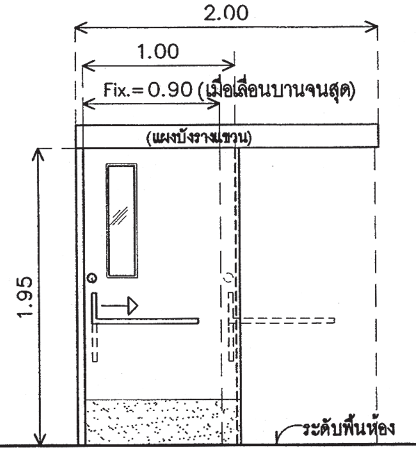

D4"

ตำแหน่ง	D4 = ประตูเข้าห้องนอนผู้สูงอายุ D4" = ประตูเข้าห้องน้ำผู้สูงอายุ (ห้องน้ำ-ส้วม 1)
ลักษณะบาน	บานเลื่อนรางแขวน
วงกบ	ไม้เนื้อแข็ง ขนาดประมาณ 2"x4" ขัดเรียบ ทาสี
กรอบบาน	กรอบบานไม้หรือบานไม้สำเร็จรูป (D4" ควรเป็นชนิดทรชิ้น) หรือตามเจ้าของกำหนด
ลูกฟัก	กระจกโฟลตใส หนา 6 มม (D4" กระจกโฟลตใสติดฟิล์ม หรือกระจกฝ้า) หรือตามเจ้าของกำหนด
หมายเหตุ	ติดตั้งอุปกรณ์ประกอบครบชุด

สำนักการ โยธา
กรุงเทพมหานคร

โครงการ
แบบบ้านยิ้มเพื่อประชาชน ระยะที่ 3

ตามนโยบาย
ม.ร.ว. สุขุมพันธุ์ บริพัตร
ผู้ว่าราชการกรุงเทพมหานคร
นายจุมพล สำเภาพล
รองผู้ว่าราชการกรุงเทพมหานคร
นางนินนาท ชลิตานนท์
ปลัดกรุงเทพมหานคร

ผู้อำนวยการสำนักการโยธา	
รองผู้อำนวยการสำนักการโยธา	
นายทวีศักดิ์ เลิศประพันธ์	
ผู้อำนวยการสำนักงานออกแบบ	
นายวัชรินทร์ บรรพต	
หัวหน้ากลุ่มงานสถาปัตยกรรม	
นายสินธุ์ชัย บุญปักษ์	
หัวหน้ากลุ่มงานวิศวกรรม	
นายอริยะ เมฆะกูล	
สถาปนิก	
นายปรีดิท มีมาก	สสถ. 2415
นส.สุมนมาลย์ กาญจนะ	สสถ. 2221
วิศวกรโครงสร้าง	
นายดิชา คงศรี	สย. 5244
วิศวกรไฟฟ้า	
นายจรุญ มาสุขใจ	ภฟก. 2457
วิศวกรสุขาภิบาล	
นายจีระสิทธิ์ ทิมสถิตย์	สย. 8489
วิศวกรเครื่องกล	
นายช่างเขียนแบบ	
นายณัฐพงศ์ ณรงค์เบญญาสุทธิ์	

แบบ บ้านพักอาศัย 2 ชั้น
แบบที่ 120
ชื่อบ้าน รัก
เจ้าของ
สถานที่

แบบแสดง
แบบขยายประตู
มาตราส่วน 1:50

FILE :	เลขที่	รวม
วันที่ กรกฎาคม 2557	A-17	18
แผ่นที่	รวมแผ่น	
17	38	

รายการแก้ไขแบบ
วันที่
คัดลอก ปรับปรุงจากแบบ
083 ศรีสจันทร
แบบบ้านยิ้มเพื่อประชาชน 2 สนย.

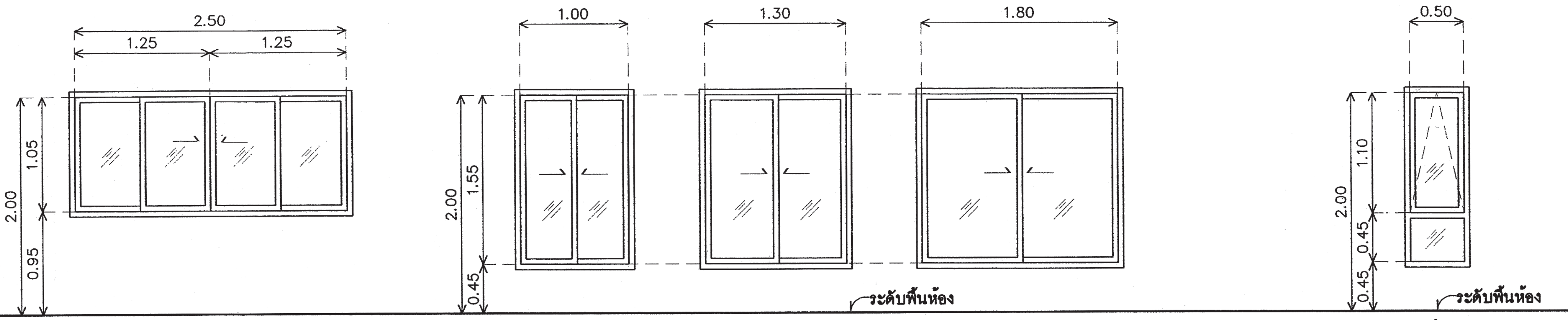

ตำแหน่ง	หน้าต่างห้องนอนชั้นล่าง
ลักษณะบาน	บานเลื่อนคู่
วงกบ	อลูมิเนียมเคลือบสี ขนาด 2"x4"
กรอบบาน	อลูมิเนียมเคลือบสี ขนาด 2"x2"
ลูกฟัก	กระจกโฟลตใส หนา 6 มม
หมายเหตุ	ติดตั้งอุปกรณ์ประกอบครบชุด พร้อมบานมุ้งลวด

ตำแหน่ง	หน้าต่างพื้นที่ทานข้าว และห้องนอนชั้นบน
ลักษณะบาน	บานเลื่อนเดี่ยว
วงกบ	อลูมิเนียมเคลือบสี ขนาด 2"x4"
กรอบบาน	อลูมิเนียมเคลือบสี ขนาด 2"x2"
ลูกฟัก	กระจกโฟลตใส หนา 6 มม
หมายเหตุ	ติดตั้งอุปกรณ์ประกอบครบชุด พร้อมบานมุ้งลวด

ตำแหน่ง	หน้าต่างชั้นล่าง ชั้นบน และห้องนอน 1
ลักษณะบาน	บานกระทุ้ง พร้อมช่องแสงกระจกติดตาย
วงกบ	อลูมิเนียมเคลือบสี ขนาด 2"x4"
กรอบบาน	อลูมิเนียมเคลือบสี ขนาด 2"x2"
ลูกฟัก	กระจกโฟลตใส หนา 6 มม
หมายเหตุ	ติดตั้งอุปกรณ์ประกอบครบชุด พร้อมบานมุ้งลวด

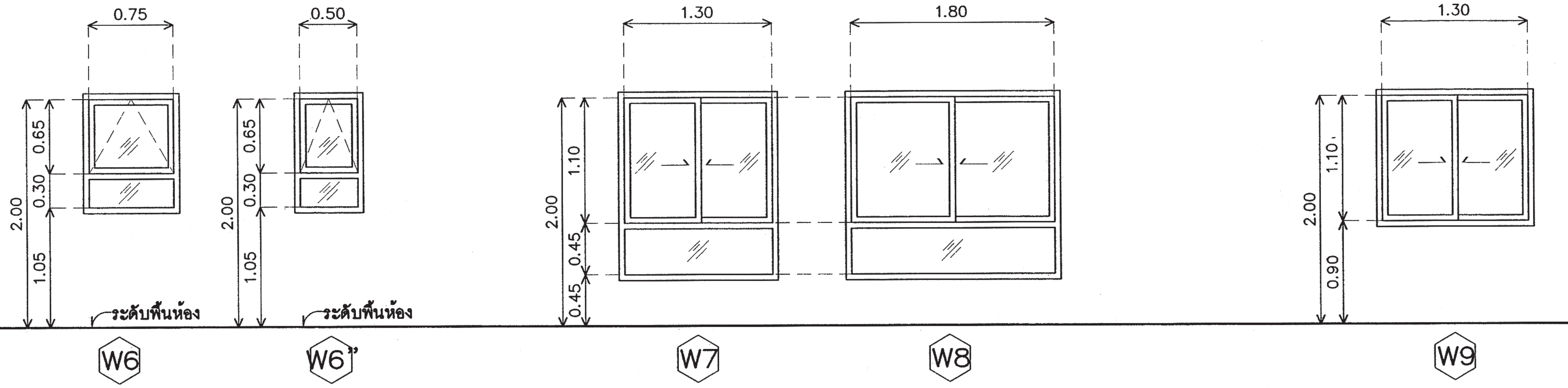

ตำแหน่ง	W6 = หน้าต่างในห้องน้ำ W6" = ห้องน้ำชั้นล่างด้านติดกับช่องท่อ
ลักษณะบาน	บานกระทุ้ง พร้อมช่องแสงกระจกติดตาย
วงกบ	อลูมิเนียมเคลือบสี ขนาด 2"x4"
กรอบบาน	อลูมิเนียมเคลือบสี ขนาด 2"x2"
ลูกฟัก	กระจกโฟลตใส หนา 6 มม หรือกระจกฝ้า
หมายเหตุ	ติดตั้งอุปกรณ์ประกอบครบชุด พร้อมบานมุ้งลวด

ตำแหน่ง	หน้าต่างห้องนอนชั้นบน
ลักษณะบาน	บานเลื่อนเดี่ยว พร้อมช่องแสงกระจกติดตาย
วงกบ	อลูมิเนียมเคลือบสี ขนาด 2"x4"
กรอบบาน	อลูมิเนียมเคลือบสี ขนาด 2"x2"
ลูกฟัก	กระจกโฟลตใส หนา 6 มม
หมายเหตุ	ติดตั้งอุปกรณ์ประกอบครบชุด พร้อมบานมุ้งลวด

ตำแหน่ง	หน้าต่างหลังบ้าน บริเวณพื้นที่เตรียมอาหาร
ลักษณะบาน	บานเลื่อนเดี่ยว
วงกบ	อลูมิเนียมเคลือบสี ขนาด 2"x4"
กรอบบาน	อลูมิเนียมเคลือบสี ขนาด 2"x2"
ลูกฟัก	กระจกโฟลตใส หนา 6 มม
หมายเหตุ	ติดตั้งอุปกรณ์ประกอบครบชุด พร้อมบานมุ้งลวด

สำนักการ โยธา
กรุงเทพมหานคร

โครงการ
แบบบ้านยิ้มเพื่อประชาชน ระยะที่ 3

ตามนโยบาย
ม.ร.ว. สุขุมพันธุ์ บริพัตร
ผู้ว่าราชการกรุงเทพมหานคร
นายจุมพล สำเภาพล
รองผู้ว่าราชการกรุงเทพมหานคร
นางนินนาท ชลิตานนท์
ปลัดกรุงเทพมหานคร

ผู้อำนวยการสำนักการโยธา
รองผู้อำนวยการสำนักการโยธา
นายทวีศักดิ์ เลิศประพันธ์
ผู้อำนวยการสำนักงานออกแบบ
นายวัชรินทร์ บรรพต
หัวหน้ากลุ่มงานสถาปัตยกรรม
นายสินธุ์ชัย บุญปักษ์
หัวหน้ากลุ่มงานวิศวกรรม
นายอริยะ เมฆะกูล

สถาปนิก	
นายปริดิท มีมาก	สสถ 2415
นส.สุมนมาลย์ กาญจนะ	สสถ 222[illegible]
วิศวกรโครงสร้าง	
นายดิชา คงศรี	สย. 5244
วิศวกรไฟฟ้า	
นายจรุญ มาสุขใจ	ภฟก 2457
วิศวกรสุขาภิบาล	
นายจีระสิทธิ์ ทิมสถิตย์	สย. 8489
วิศวกรเครื่องกล	
นายช่างเขียนแบบ	
นายณัฐพงศ์ ณรงค์เบญญาสุทธ์	

แบบ บ้านพักอาศัย 2 ชั้น
แบบที่ 120
ชื่อบ้าน รัก
เจ้าของ
สถานที่

แบบแสดง
แบบขยายหน้าต่าง

มาตราส่วน 1:50

FILE :	เลขที่	รวม
วันที่ กรกฎาคม 2557	A-18	18
แผ่นที่ 18	รวมแผ่น 38	

รายการแก้ไขแบบ
คัดลอก,ปรับปรุงจากแบบ
083 ศรีสจันทร
แบบบ้านยิ้มเพื่อประชาชน 2 สนย

รายการประกอบแบบด้านวิศวกรรมโยธา

1. ซีเมนต์

1.1 ส่วนผสมของโครงสร้างคอนกรีตเสริมเหล็กทั้งหมดต้องใช้ PORTLAND CEMENT ประเภทที่ 1 ที่มีคุณสมบัติตามมาตรฐานผลิตภัณฑ์อุตสาหกรรมเท่านั้น

1.2 ถ้าไม่ได้ระบุเป็นอย่างอื่น ต้องมีส่วนผสมของซีเมนต์ไม่น้อยกว่า325กิโลกรัมต่อคอนกรีตลูกบาศก์เมตร

2. คอนกรีต

2.1 คอนกรีตที่ใช้สำหรับงานโครงสร้างของอาคารเช่นเสาเข็ม , ฐานราก , เสา และพื้น ฯลฯ ต้องมีกำลังอัดประลัยไม่น้อยกว่า 180ksc เมื่ออายุ 28วัน โดยทดสอบจากแท่งคอนกรีตตัวอย่างรูปทรงกระบอก 150x300มม.

2.2 ADMIXTURE ที่ใช้ต้องมีคุณสมบัติตาม ASTM หรือ BS

3. งานเหล็ก

3.1 คุณสมบัติของเหล็กเสริมคอนกรีต มีดังนี้

ขนาดเหล็กเสริม mm.	ชั้นคุณภาพ	มาตรฐาน	หมายเหตุ
RB6 , RB9 DB12 ขึ้นไป	SR-24 SD-40	มอก. 20-2543 มอก. 24-2548	

3.2 เหล็กรูปพรรณ , เหล็กกลวงสำหรับก่อสร้าง

3.2.1 เหล็กรูปพรรณที่จะใช้ต้องมีคุณสมบัติตาม มอก. 1227-2539 , มอก. 1228-2549 หรือ JIS เหล็กกลวงที่ใช้ต้องมีคุณสมบัติตาม มอก. 107-2533 หรือ JIS และเหล็กรูปพรรณเชื่อมประกอบจะต้องมีคุณสมบัติตาม มอก. 1303-2538

3.2.2 เหล็กรูปพรรณทั้งหมดต้องเป็นของใหม่ ไม่เคยใช้งานมาก่อน ตรงไม่บิดเบี้ยว ไม่มีรอยตำหนิ ไม่มีสนิมกร่อน ไม่เปื้อนสี หรือน้ำมัน

3.2.3 การต่อเหล็กรูปพรรณ ถ้าไม่จำเป็นจริงแล้วห้ามต่อ ในกรณีที่มีการต่อเหล็ก รอยต่อของเหล็กต้องมีกำลังมากกว่าหรือเท่ากับเหล็กที่ไม่มีรอยต่อ การต่อให้ต่อจุดเดียวเท่านั้น และการต่อให้เป็นไปตามมาตรฐาน AISC

3.2.4 การประกอบการติดตั้ง ให้ดำเนินการตามมาตรฐาน AISC หรือตามมาตรฐานสำหรับอาคารเหล็กรูปพรรณของ วสท. ที่ 1015-40

3.2.5 ผู้รับจ้างจะต้องทำ ค้ำยัน ยึดโครง ให้เพียงพอเพื่อยึดโครงสร้างให้แน่นหนาอยู่ในแนวและตำแหน่งที่ต้องการ

3.2.6 องค์อาคารที่วางทาบหรือต่อเชื่อมจะต้องวางให้แนบสนิทเต็มหน้า

3.2.7 การเชื่อมต่อทั้งหมดให้ใช้วิธีเชื่อมด้วยไฟฟ้าการ (ELECTRLC ARC WELDING) โดยตลอดผิวหน้าสัมผัสการเชื่อมให้เป็นไปตามมาตรฐาน AWS ขนาดของรอยเชื่อมต้องไม่น้อยกว่าความหนาของแผ่นเหล็ก

3.2.8 ถ้าไม่ได้กำหนดให้เป็นอย่างอื่น รอยต่อระหว่างชิ้นส่วนเหล็กต่างๆ ให้ใช้วิธีเชื่อมตะเข็บตลอดแนวชน

3.2.9 ผิวหน้าที่จะทำการเชื่อม ต้องสะอาดปราศจากสะเก็ดร่อน สนิมกรัน ไขมัน สี หรือสิ่งแปลกปลอมอื่นใด

3.2.10 ลวดเชื่อมต้องมีคุณสมบัติตาม มอก. หรือ AWS หรือ AISC

3.2.11 ให้ทาด้วยสีกันสนิมไม่น้อยกว่า 2 ชั้น คุณภาพเทียบเท่า RUST O-LEAM , JOTAN , SIKKENS

4. เสาเข็ม

4.1 เสาเข็มคอนกรีตอัดแรง เป็นเสาเข็มของ MP , GPS , GEL , CPM , T-COM หรือเทียบเท่าหรือเสาเข็มเจาะ(ตามแบบแสดง)

- เสาเข็มคอนกรีตอัดแรง ขนาด ⊙-0.15x0.15ม.
- เสาเข็มคอนกรีตอัดแรง ขนาด I-0.18x0.18ม.พื้นที่หน้าตัดไม่น้อยกว่า 253 ตร.ซม.
- เสาเข็มคอนกรีตอัดแรง ขนาด I-0.22x0.22ม.พื้นที่หน้าตัดไม่น้อยกว่า 351 ตร.ซม.
- เสาเข็มคอนกรีตอัดแรง ขนาด I-0.26x0.26ม.พื้นที่หน้าตัดไม่น้อยกว่า 455 ตร.ซม.
- เสาเข็มเจาะ ขนาด Ø 0.35 ม.

4.2 กำลังรับน้ำหนักบรรทุกและความยาวเสาเข็มให้พิจารณาตามแบบรายละเอียด โดยความยาวเสาเข็มที่แท้จริง ณ ตำแหน่งที่ตั้งโครงการ อาจมีการเปลี่ยนแปลง แต่ทั้งนี้ให้กำหนดและตรวจสอบอีกครั้งโดยวิศวกรผู้ควบคุมงาน โดยเสาเข็มจะต้องมีกำลังรับน้ำหนักบรรทุกได้ไม่น้อยกว่าที่กำหนดตามแบบ

5. ระบบกันซึม

5.1 รายละเอียดและคุณสมบัติ

ส่วนของอาคาร	ชนิดและผลิตภัณฑ์	ผลิตภัณฑ์คุณภาพเทียบเท่า
- หลังคา ค.ส.ล. - ห้องน้ำ	น้ำยาเคมีแบบกันซึม	BRUSHBOND ของ FOSROC LANKO 225 ของ DAVCO

6. ทั่วไปและการเตรียมงาน

6.1 รายการประกอบแบบอื่นใดที่ไม่ได้กำหนดไว้ให้ถือปฏิบัติตาม "บทกำหนดทั่วไปสำหรับการก่อสร้างอาคารคอนกรีตเสริมเหล็กของ วสท." เป็นเกณฑ์

6.2 เนื่องจากคุณสมบัติของดินในกรุงเทพมหานคร แต่ละพื้นที่เขตมีความแตกต่างกันในด้านความสามารถในการรับน้ำหนักบรรทุกและมีระดับความลึกของชั้นทรายที่แตกต่างกัน ฉะนั้นก่อนทำการก่อสร้างเจ้าของอาคารและผู้รับจ้างต้องตรวจสอบความเหมาะสมของความยาวเสาเข็ม เพื่อให้มีค่าการรับน้ำหนักบรรทุกของเสาเข็มได้ไม่น้อยกว่าแบบที่กำหนดไว้

6.3 หากมีอุปสรรคในการเข้าพื้นที่ก่อสร้าง อันจะทำให้เกิดผลกระทบความเดือดร้อนรำคาญ และเกิดความเสียหายจากการใช้เสาเข็มตอกกับอาคารข้างเคียง ให้สามารถใช้เสาเข็มเจาะเทียบเคียงความสามารถในการรับน้ำหนักบรรทุกได้

สำนักการ โยธา
กรุงเทพมหานคร

โครงการ
แบบบ้านยิ้มเพื่อประชาชน ระยะที่ 3

ตามนโยบาย
ม.ร.ว. สุขุมพันธุ์ บริพัตร
ผู้ว่าราชการกรุงเทพมหานคร
นายจุมพล สำเภาพล
รองผู้ว่าราชการกรุงเทพมหานคร
นางนินนาท ชลิตานนท์
ปลัดกรุงเทพมหานคร

ผู้อำนวยการสำนักการโยธา
รองผู้อำนวยการสำนักการโยธา
นายทวีศักดิ์ เลิศประพันธ์
ผู้อำนวยการสำนักงานออกแบบ
นายวัชรินทร์ บรรพต
หัวหน้ากลุ่มงานสถาปัตยกรรม
นายสินธุ์ชัย บุญปักษ์
หัวหน้ากลุ่มงานวิศวกรรม
นายอริยะ เมฆะกูล
สถาปนิก
นายปรีดิท มีมาก สสถ 2415
นางสุมนมาลย์ กาญจนะ ส-สถ 2221
วิศวกรโครงสร้าง
นายศิรา คงศรี สย 5244
วิศวกรไฟฟ้า
นายจรูญ มาสุขใจ ภฟก.2457
วิศวกรสุขาภิบาล
นายจีระสิทธิ์ ทิมสถิตย์ สย 8489
วิศวกรเครื่องกล
นายช่างเขียนแบบ
นายอุทร บูรณแสน

แบบ บ้านพักอาศัย 2 ชั้น
แบบที่ 120
ชื่อบ้าน รัก
เจ้าของ
สถานที่

แบบแสดง
รายการประกอบแบบโครงสร้าง
มาตราส่วน 1:75

FILE :
วันที่
เลขที่ S-01
รวม 10
แผ่นที่ 19
รวมแผ่น 38

รายการแก้ไขแบบ

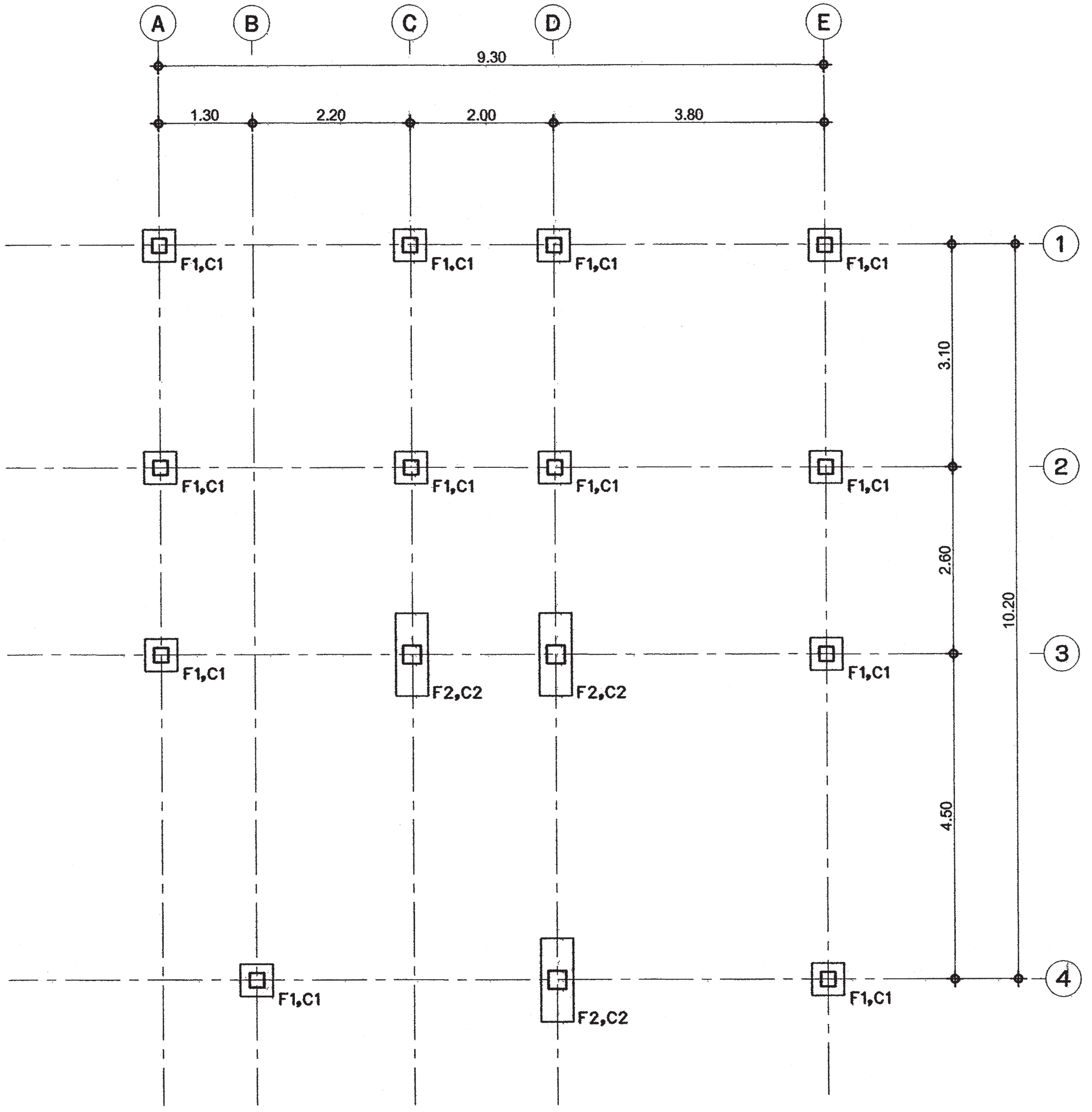

แปลนฐานราก-เสาตอม่อ

มาตราส่วน 1:75

สำนักการ โยธา
กรุงเทพมหานคร

โครงการ
แบบบ้านยิ้มเพื่อประชาชน ระยะที่ 3

ตามนโยบาย
ม.ร.ว. สุขุมพันธุ์ บริพัตร
ผู้ว่าราชการกรุงเทพมหานคร
นายจุมพล สำเภาพล
รองผู้ว่าราชการกรุงเทพมหานคร
นางนินนาท ชลิตานนท์
ปลัดกรุงเทพมหานคร

ผู้อำนวยการสำนักการโยธา	
รองผู้อำนวยการสำนักการโยธา	
นายทวีศักดิ์ เลิศประพันธ์	
ผู้อำนวยการสำนักงานออกแบบ	
นายวัชรินทร์ บรรพต	
หัวหน้ากลุ่มงานสถาปัตยกรรม	
นายสินธุ์ชัย บุญปักษ์	
หัวหน้ากลุ่มงานวิศวกรรม	
นายอริยะ เมฆะกุล	
สถาปนิก	
นายปรีดิศ มีมาก สสถ. 2415	
นาสุมนมาลย์ กาญจนะ ส-สถ 2221	
วิศวกรโครงสร้าง	
นายศิรา คงศรี สย. 5244	
วิศวกรไฟฟ้า	
นายจรูญ มาสุขใจ ภฟก.2457	
วิศวกรสุขาภิบาล	
นายจิระสิทธิ์ ทิมสนิทย์ สย. 8489	
วิศวกรเครื่องกล	
นายช่างเขียนแบบ	
นายอุทร บูรณเสน	

แบบ บ้านพักอาศัย 2 ชั้น
แบบที่ 120
ชื่อบ้าน รัก

เจ้าของ

สถานที่

แบบแสดง
แปลนฐานราก-เสาตอม่อ
มาตราส่วน 1:75

FILE : / วันที่	เลขที่	รวม
	S-02	10

แผ่นที่	รวมแผ่น
20	38

รายการแก้ไขแบบ

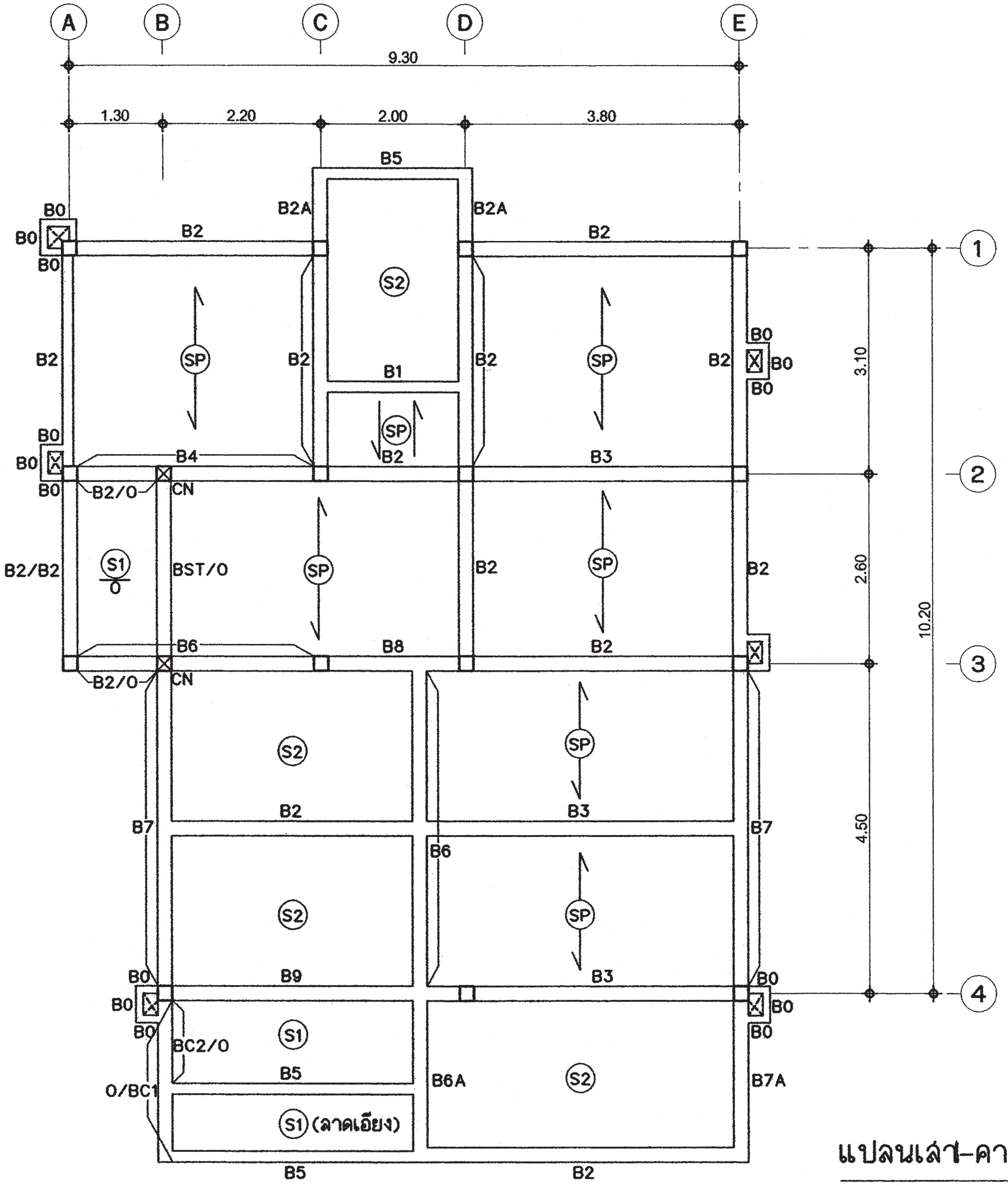

แปลนเสา-คาน-พื้น ชั้นล่าง

มาตราส่วน 1:75

สำนักการ โยธา
กรุงเทพมหานคร

โครงการ
แบบบ้านยิ้มเพื่อประชาชน ระยะที่ 3

ตามนโยบาย
ม.ร.ว. สุขุมพันธุ์ บริพัตร
ผู้ว่าราชการกรุงเทพมหานคร
นายจุมพล สำเภาพล
รองผู้ว่าราชการกรุงเทพมหานคร
นางนินนาท ชลิตานนท์
ปลัดกรุงเทพมหานคร

ผู้อำนวยการสำนักการโยธา	
รองผู้อำนวยการสำนักการโยธา	
นายทวีศักดิ์ เลิศประพันธ์	
ผู้อำนวยการสำนักงานออกแบบ	
นายวัชรินทร์ บรรพต	
หัวหน้ากลุ่มงานสถาปัตยกรรม	
นายสินธุ์ชัย บุญปักษ์	
หัวหน้ากลุ่มงานวิศวกรรม	
นายอริยะ เมฆะกูล	
สถาปนิก	
นายปรีดิท มีมาก สสถ. 2415	
นางสุมนมาลย์ กาญจนะ ส-สถ 2221	
วิศวกรโครงสร้าง	
นายศิรา คงศรี สย 5244	
วิศวกรไฟฟ้า	
นายจรูญ มาสุขใจ ภฟก.2457	
วิศวกรสุขาภิบาล	
นายจีระสิทธิ์ ทิมสถิตย์ สย 8489	
วิศวกรเครื่องกล	
นายช่างเขียนแบบ	
นายอุทร บุรณแสน	

แบบ บ้านพักอาศัย 2 ชั้น
แบบที่ 120
ชื่อบ้าน รัก

เจ้าของ

สถานที่

แบบแสดง
แปลนเสา-คาน-พื้น ชั้นล่าง

มาตราส่วน 1:75

FILE :	เลขที่	รวม
วันที่	S-03	10
แผ่นที่ 21	รวมแผ่น 38	

รายการแก้ไขแบบ

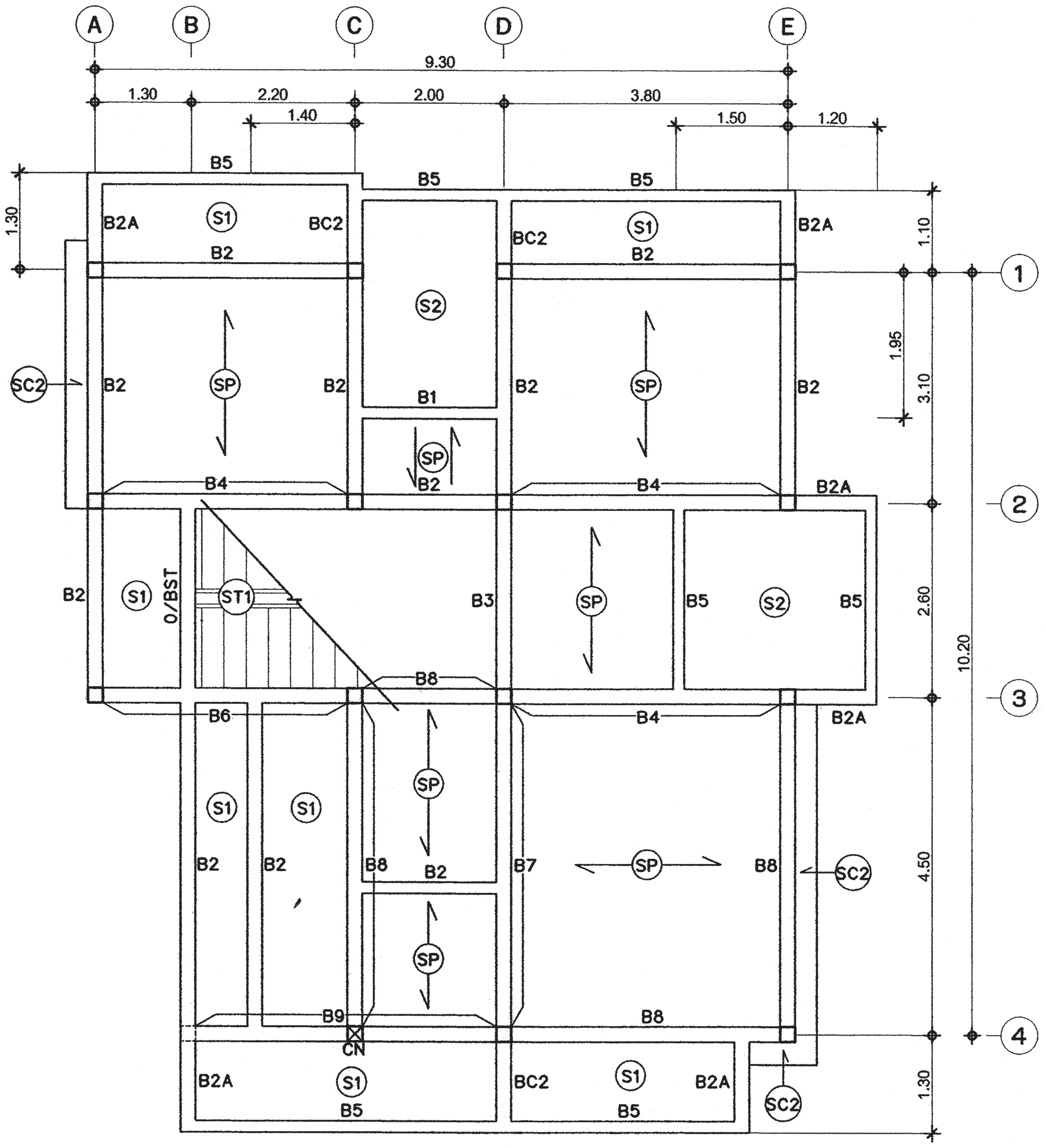

แปลนเสา-คาน-พื้น ชั้นบน

มาตราส่วน 1:75

สำนักการ โยธา
กรุงเทพมหานคร

โครงการ
แบบบ้านยิ้มเพื่อประชาชน ระยะที่ 3

ตามนโยบาย
ม.ร.ว. สุขุมพันธุ์ บริพัตร
ผู้ว่าราชการกรุงเทพมหานคร
นายจุมพล สำเภาพล
รองผู้ว่าราชการกรุงเทพมหานคร
นางนินนาท ชลิตานนท์
ปลัดกรุงเทพมหานคร

ผู้อำนวยการสำนักการโยธา

รองผู้อำนวยการสำนักการโยธา
นายทวีศักดิ์ เลิศประพันธ์

ผู้อำนวยการสำนักงานออกแบบ
นายวัชรินทร์ บรรพต

หัวหน้ากลุ่มงานสถาปัตยกรรม
นายสินธุ์ชัย บุญปักษ์

หัวหน้ากลุ่มงานวิศวกรรม
นายอริยะ เมฆะกุล

สถาปนิก
นายปรีดิท มีมาก สสถ. 2415
นางสุมนมาลย์ กาญจนะ ส-สถ 2221

วิศวกรโครงสร้าง
นายศิรา คงศรี สย. 5244

วิศวกรไฟฟ้า
นายจรูญ มาสุขใจ ภฟก.2457

วิศวกรสุขาภิบาล
นายจีระสิทธิ์ ทิมสถิตย์ สย. 8489

วิศวกรเครื่องกล

นายช่างเขียนแบบ
นายอุทร บุรณแสน

แบบ บ้านพักอาศัย 2 ชั้น
แบบที่ 120
ชื่อบ้าน รัก

เจ้าของ

สถานที่

แบบแสดง
แปลนเสา-คาน-พื้น ชั้นบน

มาตราส่วน 1:75

FILE :
วันที่

เลขที่	รวม
S-04	10

แผ่นที่	รวมแผ่น
22	38

รายการแก้ไขแบบ

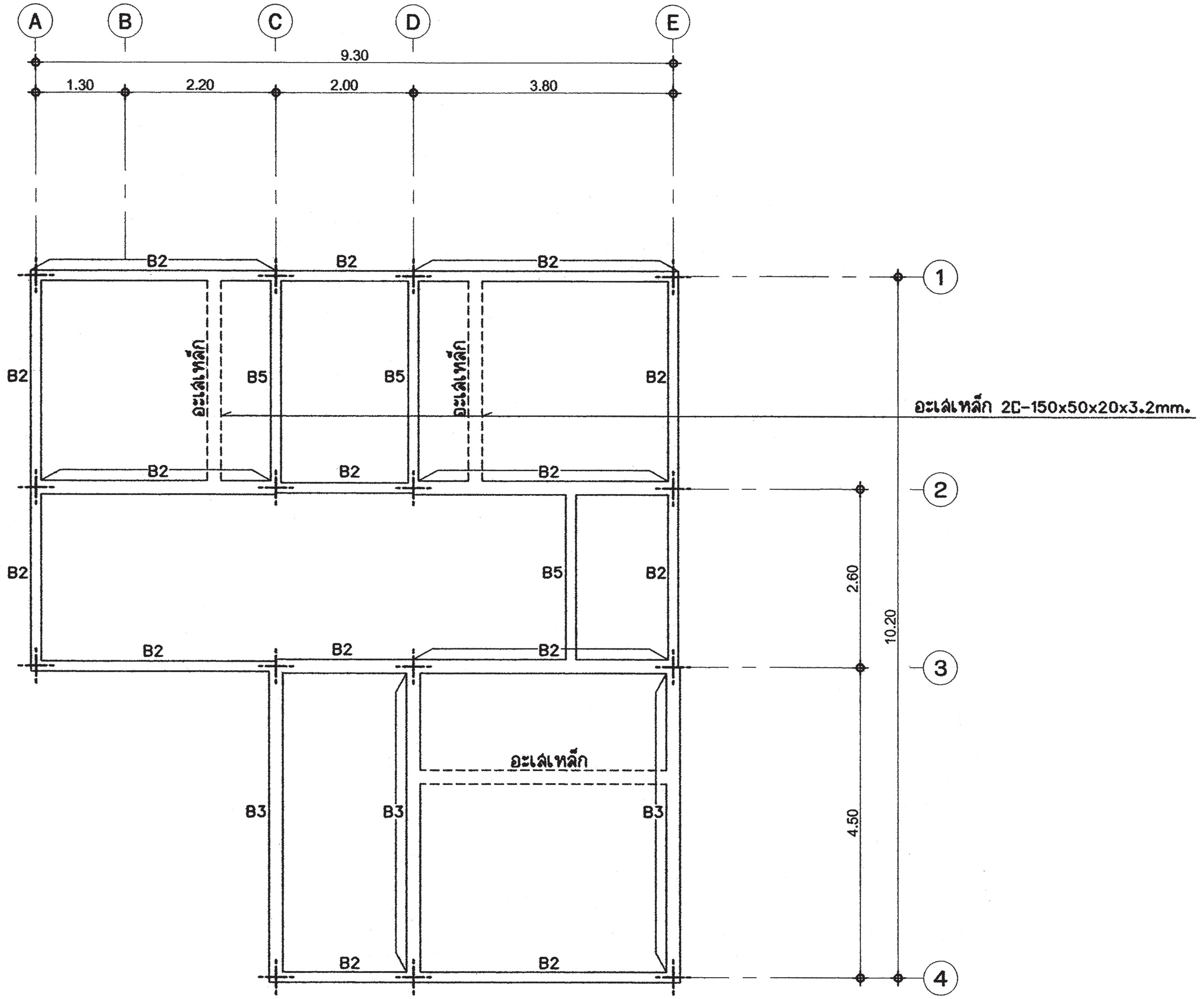

แปลนคานหลังคา

มาตราส่วน 1:75

สำนักการ โยธา
กรุงเทพมหานคร

โครงการ
แบบบ้านยิ้มเพื่อประชาชน ระยะที่ 3

ตามนโยบาย
ม.ร.ว. สุขุมพันธุ์ บริพัตร
ผู้ว่าราชการกรุงเทพมหานคร
นายจุมพล สำเภาพล
รองผู้ว่าราชการกรุงเทพมหานคร
นางนินนาท ชลิตานนท์
ปลัดกรุงเทพมหานคร

ผู้อำนวยการสำนักการโยธา

รองผู้อำนวยการสำนักการโยธา
นายทวีศักดิ์ เลิศประพันธ์
ผู้อำนวยการสำนักงานออกแบบ
นายวัชรินทร์ บรรพต
หัวหน้ากลุ่มงานสถาปัตยกรรม
นายสินธุ์ชัย บุญปีกษ์
หัวหน้ากลุ่มงานวิศวกรรม
นายอรียะ เมฆะกุล

สถาปนิก
นายปรีดิท มีมาก สสถ 2415
นาสุมนมาลย์ กาญจนะ ส-สถ 2221
วิศวกรโครงสร้าง
นายศิรา คงศรี สย 5244
วิศวกรไฟฟ้า
นายจรูญ มาสุขใจ ภฟก 2457
วิศวกรสุขาภิบาล
นายจีระสิทธิ์ ทิมสถิตย์ สย 8489
วิศวกรเครื่องกล

นายช่างเขียนแบบ
นายอุทร บูรณแสน

แบบ บ้านพักอาศัย 2 ชั้น
แบบที่ 120
ชื่อบ้าน รัก

เจ้าของ

สถานที่

แบบแสดง
แปลนคานหลังคา

มาตราส่วน 1:75

FILE :	เลขที่	รวม
วันที่	S-05	10
แผ่นที่ 23	รวมแผ่น 38	

รายการแก้ไขแบบ

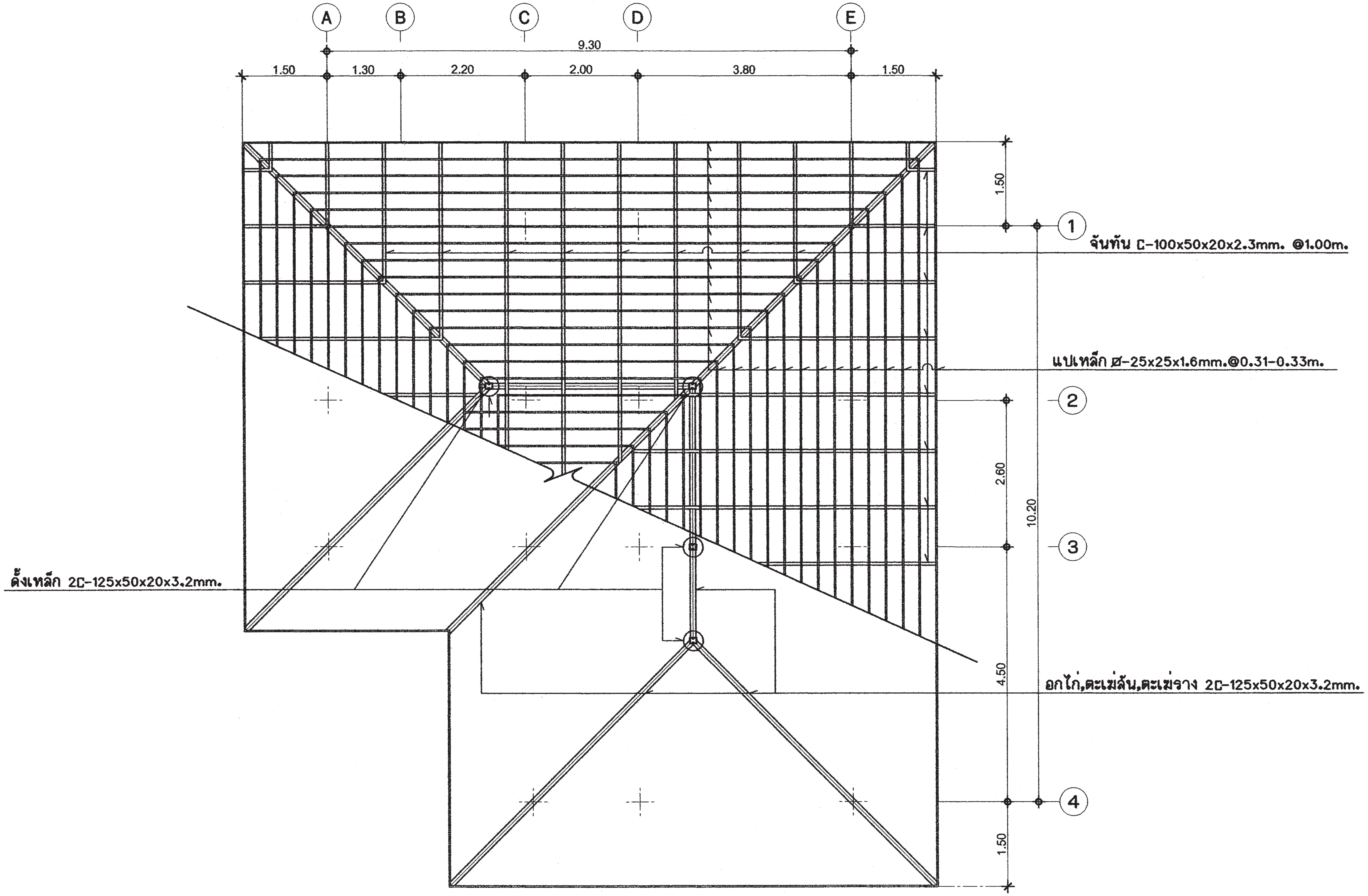

แปลนโครงหลังคา

มาตราส่วน 1:75

สำนักการ โยธา
กรุงเทพมหานคร

โครงการ
แบบบ้านยิ้มเพื่อประชาชน ระยะที่ 3

ตามนโยบาย
ม.ร.ว. สุขุมพันธุ์ บริพัตร
ผู้ว่าราชการกรุงเทพมหานคร
นายจุมพล สำเภาพล
รองผู้ว่าราชการกรุงเทพมหานคร
นางนินนาท ชลิตานนท์
ปลัดกรุงเทพมหานคร

ผู้อำนวยการสำนักการโยธา

รองผู้อำนวยการสำนักการโยธา
นายทวีศักดิ์ เลิศประพันธ์
ผู้อำนวยการสำนักงานออกแบบ
นายวัชรินทร์ บรรพต
หัวหน้ากลุ่มงานสถาปัตยกรรม
นายสินธุ์ชัย บุญบักษ์
หัวหน้ากลุ่มงานวิศวกรรม
นายอริยะ เมฆะกุล

สถาปนิก
นายปรีดิท มีมาก สสถ. 2415
นางสุมนมาลย์ กาญจนะ ส-สถ 2221
วิศวกรโครงสร้าง
นายศิรา คงศรี สย 5244
วิศวกรไฟฟ้า
นายจรูญ มาสุขใจ ภฟก.2457
วิศวกรสุขาภิบาล
นายจีระสิทธิ์ ทิมสถิตย์ สย. 8489
วิศวกรเครื่องกล

นายช่างเขียนแบบ
นายอุทร บุรณแสน

แบบ บ้านพักอาศัย 2 ชั้น
แบบที่ 120
ชื่อบ้าน รัก
เจ้าของ

สถานที่

แบบแสดง
แปลนโครงหลังคา
มาตราส่วน 1:75

FILE :	เลขที่	รวม
วันที่	S-06	10
แผ่นที่	รวมแผ่น	
24	38	

รายการแก้ไขแบบ

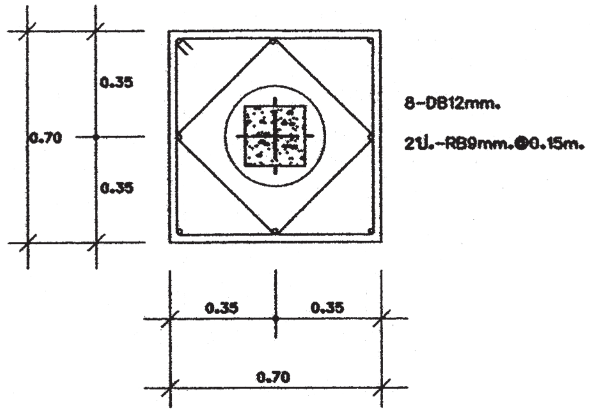

ขยายแปลน F1A

มาตราส่วน 1:25

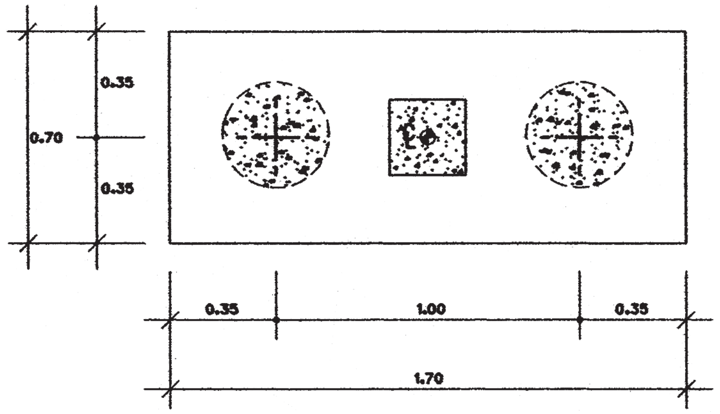

ขยายแปลน F2A

มาตราส่วน 1:25

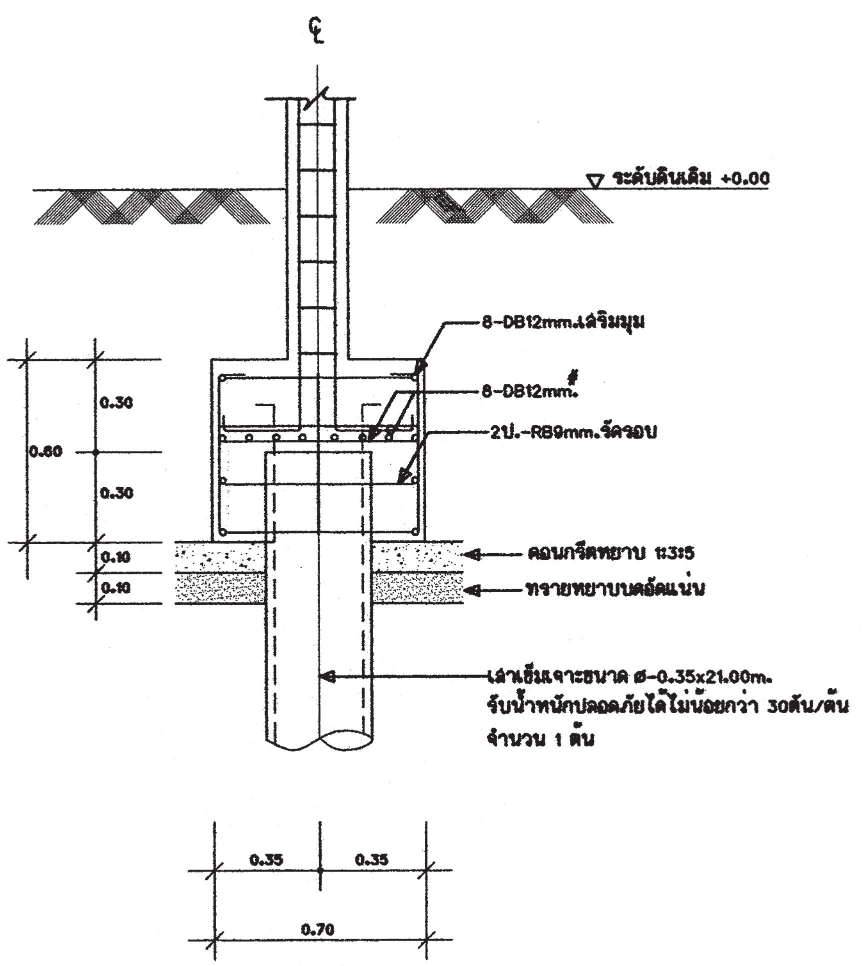

ขยายรูปตัด F1A

มาตราส่วน 1:25

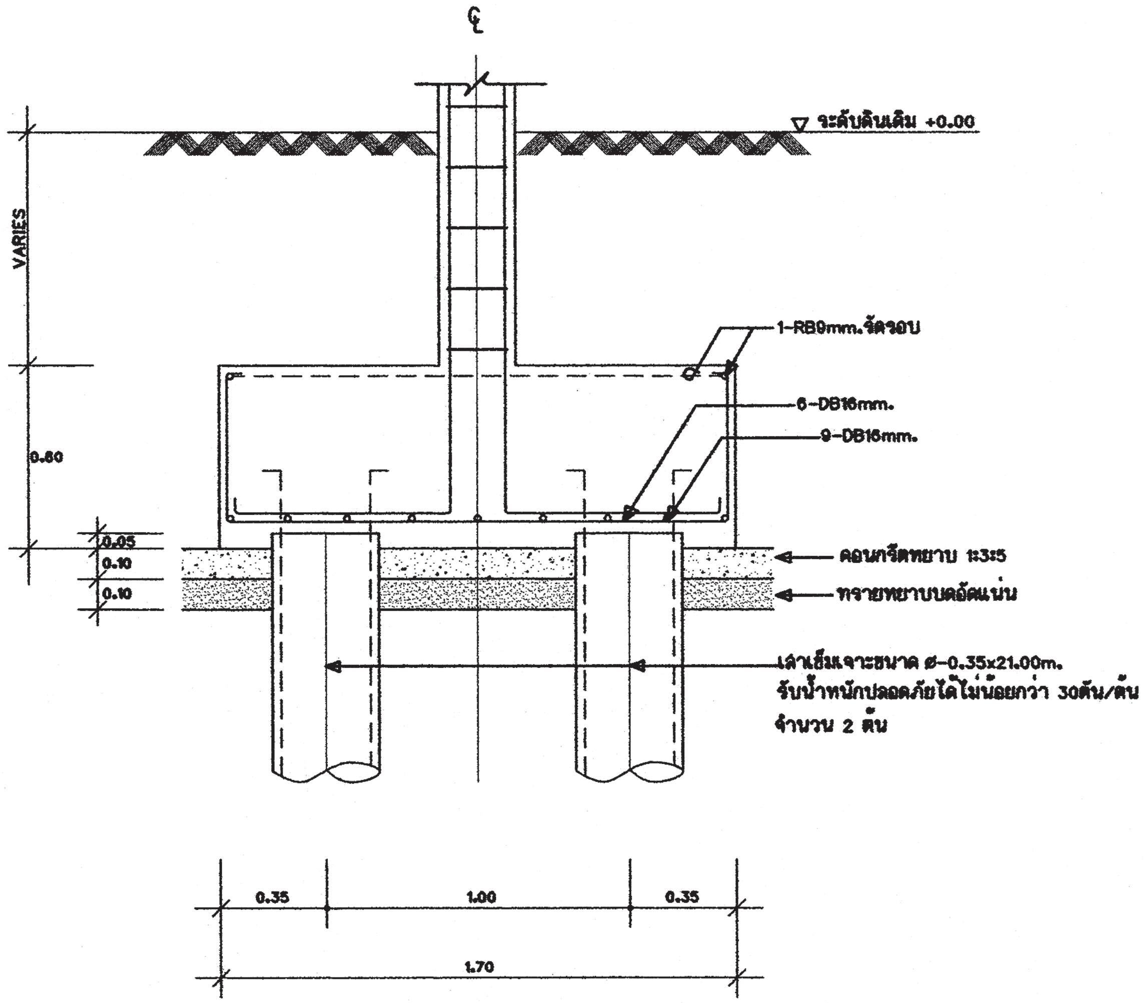

ขยายรูปตัด F2A

มาตราส่วน 1:25

หมายเหตุ -กรณีใช้ฐานรากเสาเข็มเจาะแทนฐานรากเสาเข็มตอก

ให้ใช้เทียบ ดังนี้ F1=F1A , F2=F2A

สำนักการ โยธา
กรุงเทพมหานคร

โครงการ
แบบบ้านยิ้มเพื่อประชาชน ระยะที่ 3

ตามนโยบาย
ม.ร.ว. สุขุมพันธุ์ บริพัตร
ผู้ว่าราชการกรุงเทพมหานคร
นายจุมพล สำเภาพล
รองผู้ว่าราชการกรุงเทพมหานคร
นางนินนาท ชลิตานนท์
ปลัดกรุงเทพมหานคร

ผู้อำนวยการสำนักการโยธา	
รองผู้อำนวยการสำนักการโยธา	
นายทวีศักดิ์ เลิศประพันธ์	
ผู้อำนวยการสำนักงานออกแบบ	
นายวัชรินทร์ บรรพต	
หัวหน้ากลุ่มงานสถาปัตยกรรม	
นายสินธุ์ชัย บุญปักษ์	
หัวหน้ากลุ่มงานวิศวกรรม	
นายอริยะ เมฆะกุล	
สถาปนิก	
นายปรีดิท มีมาก สสถ 2415	
นาสุมนมาลย์ กาญจนะ ส-สถ2221	
วิศวกรโครงสร้าง	
นายศิรา คงศรี สย 5244	
วิศวกรไฟฟ้า	
นายจรูญ มาสุรใจ ภฟก.2457	
วิศวกรสุขาภิบาล	
นายจีระสิทธิ์ ทิมสถิตย์ สย 8489	
วิศวกรเครื่องกล	
นายช่างเขียนแบบ	
นายอุทร บูรณแสน	

แบบ บ้านพักอาศัย 2 ชั้น
แบบที่ 120
ชื่อบ้าน รัก

เจ้าของ

สถานที่

แบบแสดง
ขยายโครงสร้าง

มาตราส่วน 1:25

FILE :	เลขที่	รวม
วันที่	S-07	10
แผ่นที่ 25	รวมแผ่น 38	

รายการแก้ไขแบบ

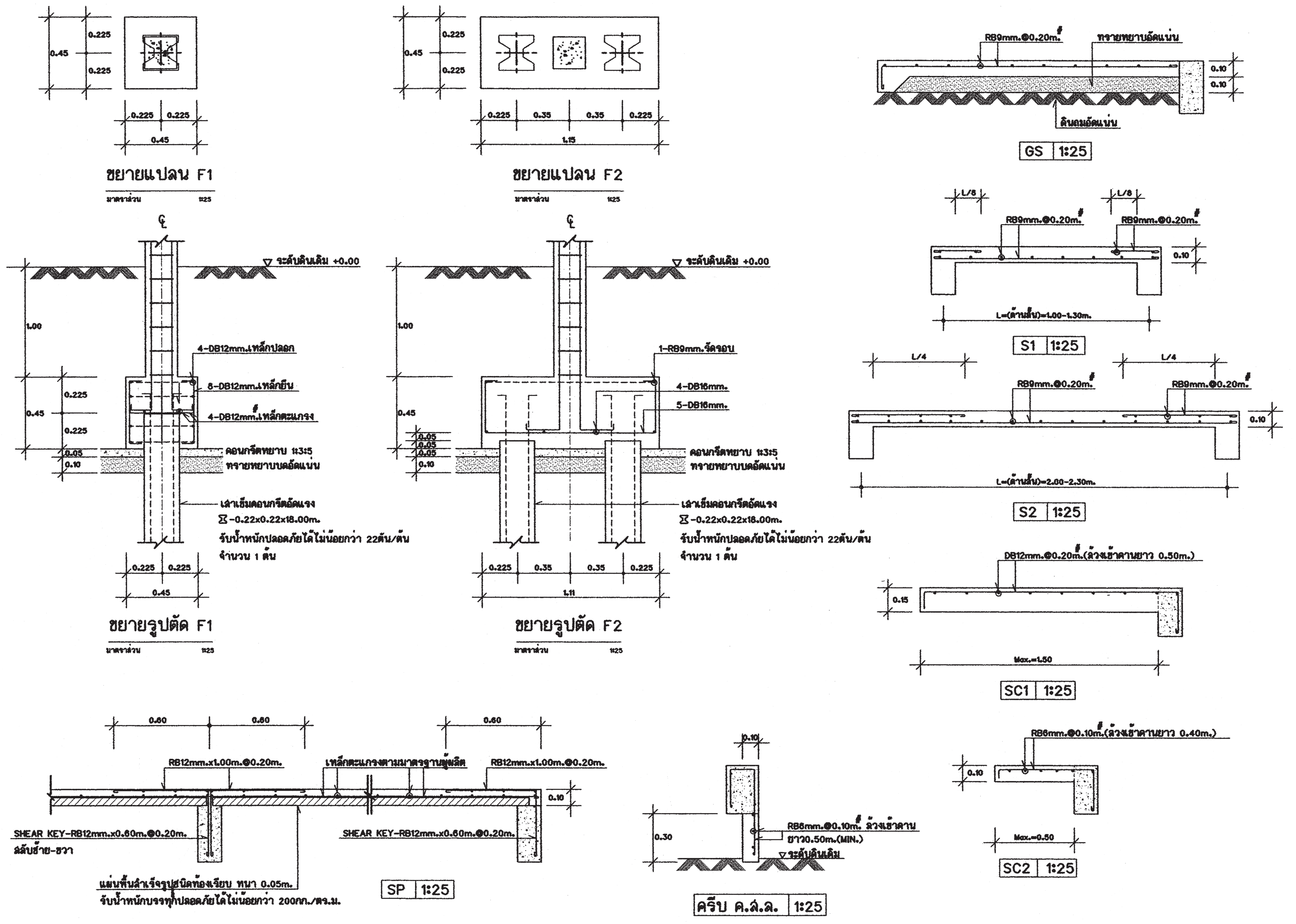

สำนักการ โยธา
กรุงเทพมหานคร

โครงการ
แบบบ้านยิ้มเพื่อประชาชน ระยะที่ 3

ตามนโยบาย
ม.ร.ว. สุขุมพันธุ์ บริพัตร
ผู้ว่าราชการกรุงเทพมหานคร
นายจุมพล สำเภาพล
รองผู้ว่าราชการกรุงเทพมหานคร
นางนินนาท ชลิตานนท์
ปลัดกรุงเทพมหานคร

ผู้อำนวยการสำนักการโยธา	
รองผู้อำนวยการสำนักการโยธา	
นายทวีศักดิ์ เลิศประพันธ์	
ผู้อำนวยการสำนักงานออกแบบ	
นายวัชรินทร์ บรรพต	
หัวหน้ากลุ่มงานสถาปัตยกรรม	
นายสันธุ์ชัย บุญบัณฑ์	
หัวหน้ากลุ่มงานวิศวกรรม	
นายสรัช เมฆะกุล	
สถาปนิก	
นายปรีติท มีมาก สสถ. 2415	
นายสุมนมาลย์ กาญจนะ ส-สถ.227	
วิศวกรโครงสร้าง	
นายศิรา คงศรี สย. 5244	
วิศวกรไฟฟ้า	
นายจรูญ มาสุขใจ ภฟก.2457	
วิศวกรสุขาภิบาล	
นายประสิทธิ์ ทิมสถิตย์ สย. 8489	
วิศวกรเครื่องกล	
นายช่างเขียนแบบ	
นายอุทร บูรณแสน	

แบบ บ้านพักอาศัย 2 ชั้น
แบบที่ 120
ชื่อบ้าน รัก
เจ้าของ
สถานที่

แบบแสดง
ขยายโครงสร้าง

มาตราส่วน	1:25	
FILE :	แผ่นที่ S-08	รวม 10
วันที่		
แผ่นที่ 26		รวมแผ่น 38

รายการแก้ไขแบบ

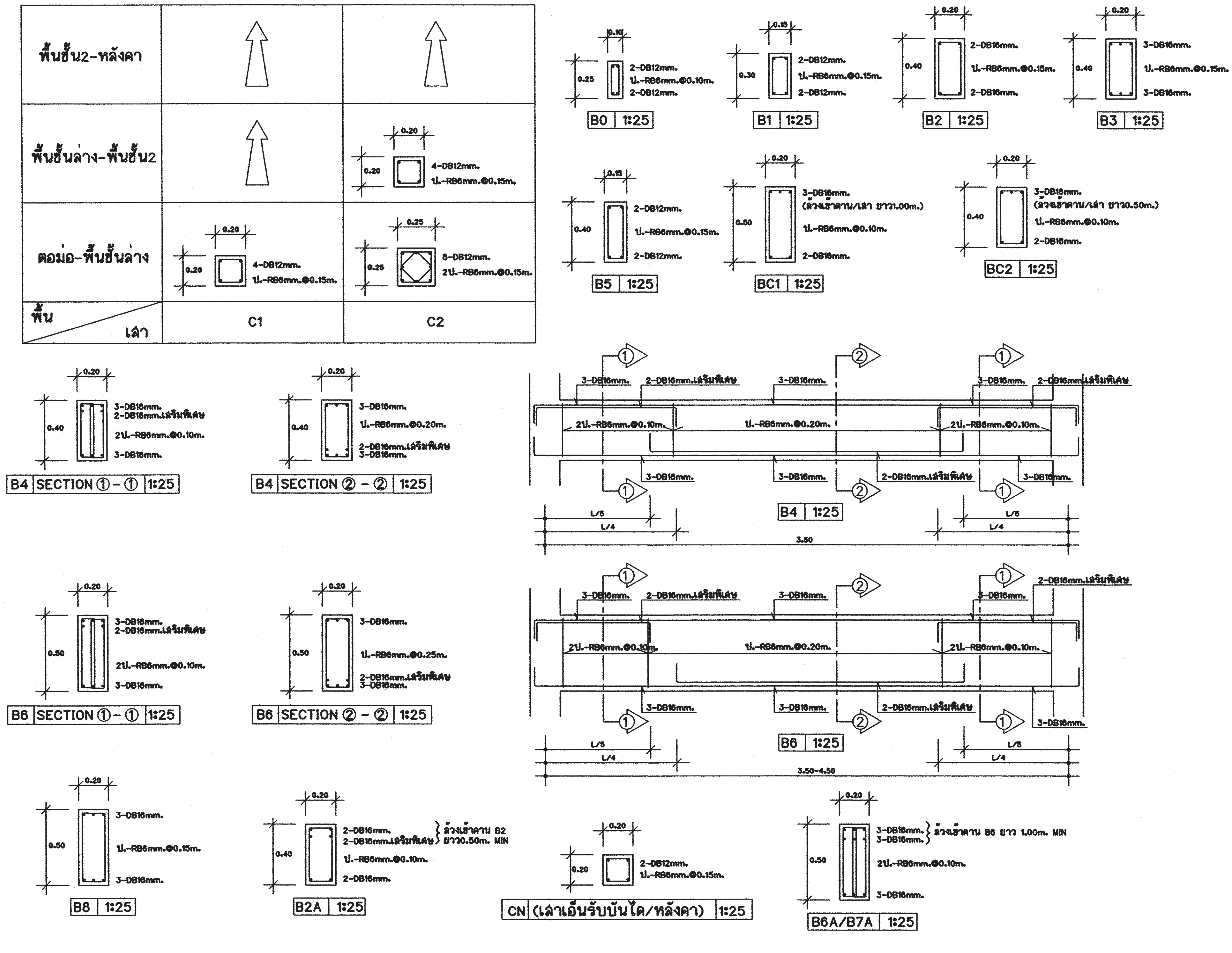

สำนักการ โยธา
กรุงเทพมหานคร

โครงการ
แบบบ้านยิ้มเพื่อประชาชน ระยะที่ 3

ตามนโยบาย
ม.ร.ว. สุขุมพันธุ์ บริพัตร
ผู้ว่าราชการกรุงเทพมหานคร
นายจุมพล สำเภาพล
รองผู้ว่าราชการกรุงเทพมหานคร
นางนินนาท ชลิตานนท์
ปลัดกรุงเทพมหานคร

ผู้อำนวยการสำนักการโยธา
รองผู้อำนวยการสำนักการโยธา นายทวีศักดิ์ เลิศประพันธ์
ผู้อำนวยการสำนักงานออกแบบ นายวัชรินทร์ บรรพต
หัวหน้ากลุ่มงานสถาปัตยกรรม นายสินธุ์ชัย บุญภักษ์
หัวหน้ากลุ่มงานวิศวกรรม นายอริยะ เนตระกูล
สถาปนิก นายปริศิท มีมาก สสถ. 2415 นายสุมนมาลย์ กาญจนะ ส-สถ 2221
วิศวกรโครงสร้าง นายศิรา คงศรี สย. 5244
วิศวกรไฟฟ้า นายจรูญ มาสุขใจ ภฟก.2457
วิศวกรสุขาภิบาล นายจีระสิทธิ์ ทิมสถิตย์ สย. 8489
วิศวกรเครื่องกล
นายช่างเขียนแบบ นายอุทร บุรณแสน

แบบ บ้านพักอาศัย 2 ชั้น
แบบที่ 120
ชื่อบ้าน รัก
เจ้าของ
สถานที่

แบบแสดง
ขยายโครงสร้าง

มาตราส่วน 1:25

FILE :	เลขที่ S-09	รวม 10
วันที่		
แผ่นที่ 27	รวมแผ่น 38	

รายการแก้ไขแบบ

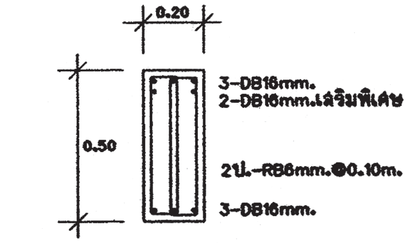

B7 SECTION ① - ① 1:25

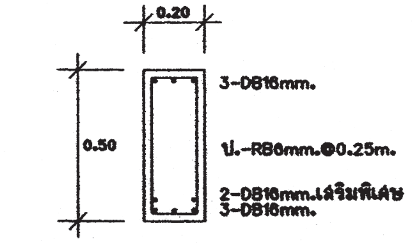

B7 SECTION ② - ② 1:25

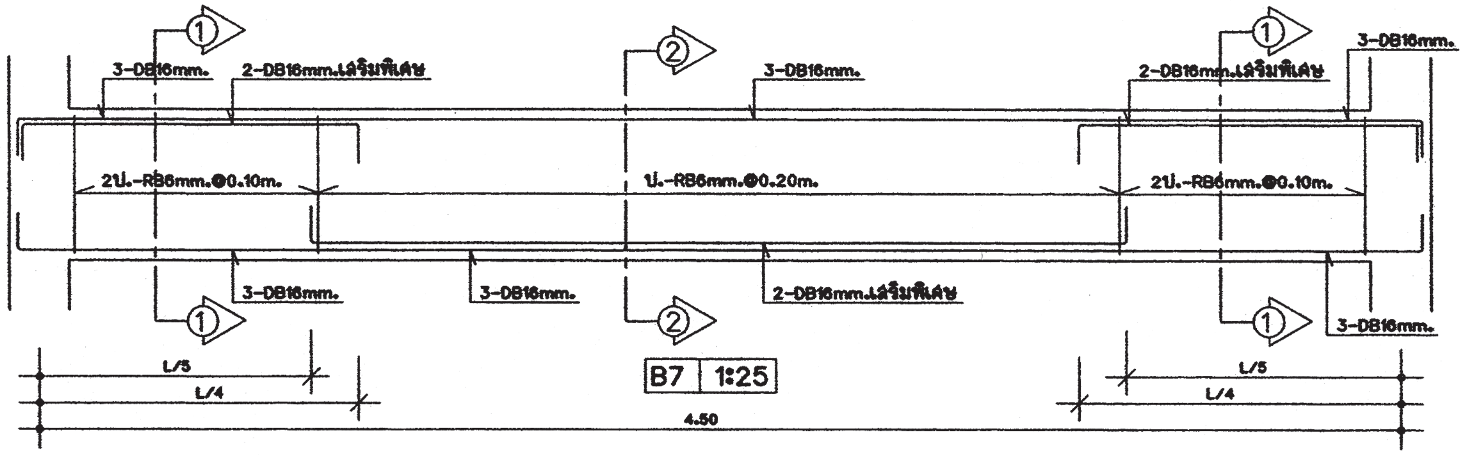

B7 1:25

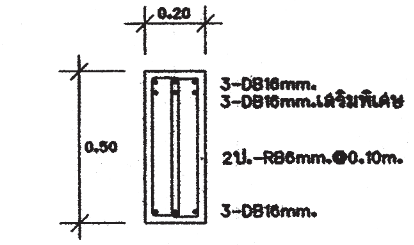

B9 SECTION ① - ① 1:25

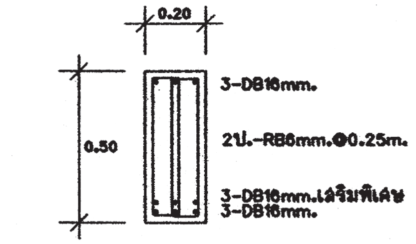

B9 SECTION ② - ② 1:25

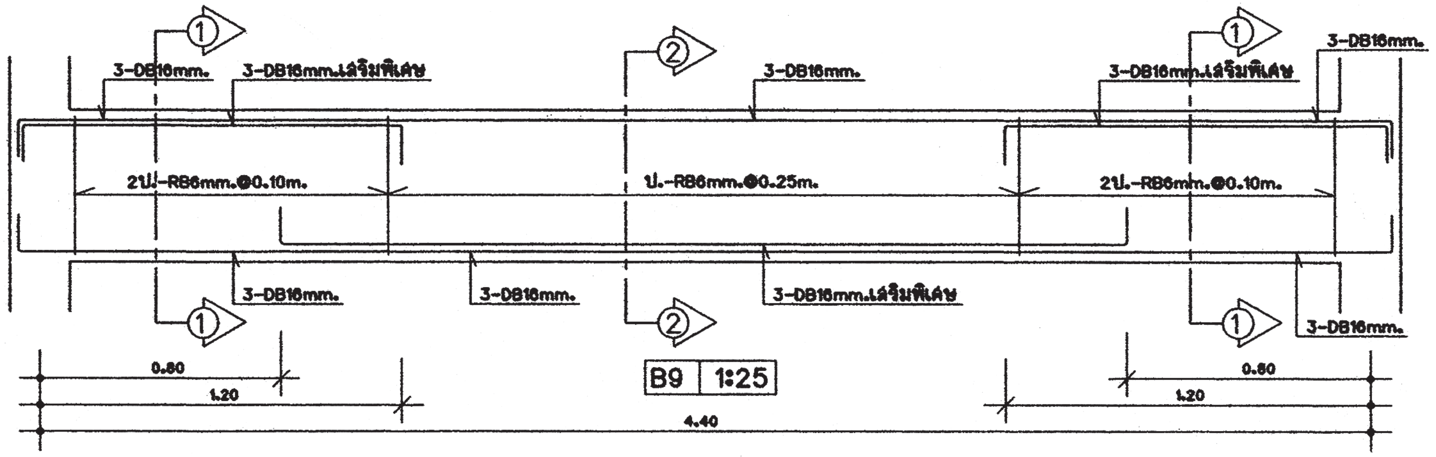

B9 1:25

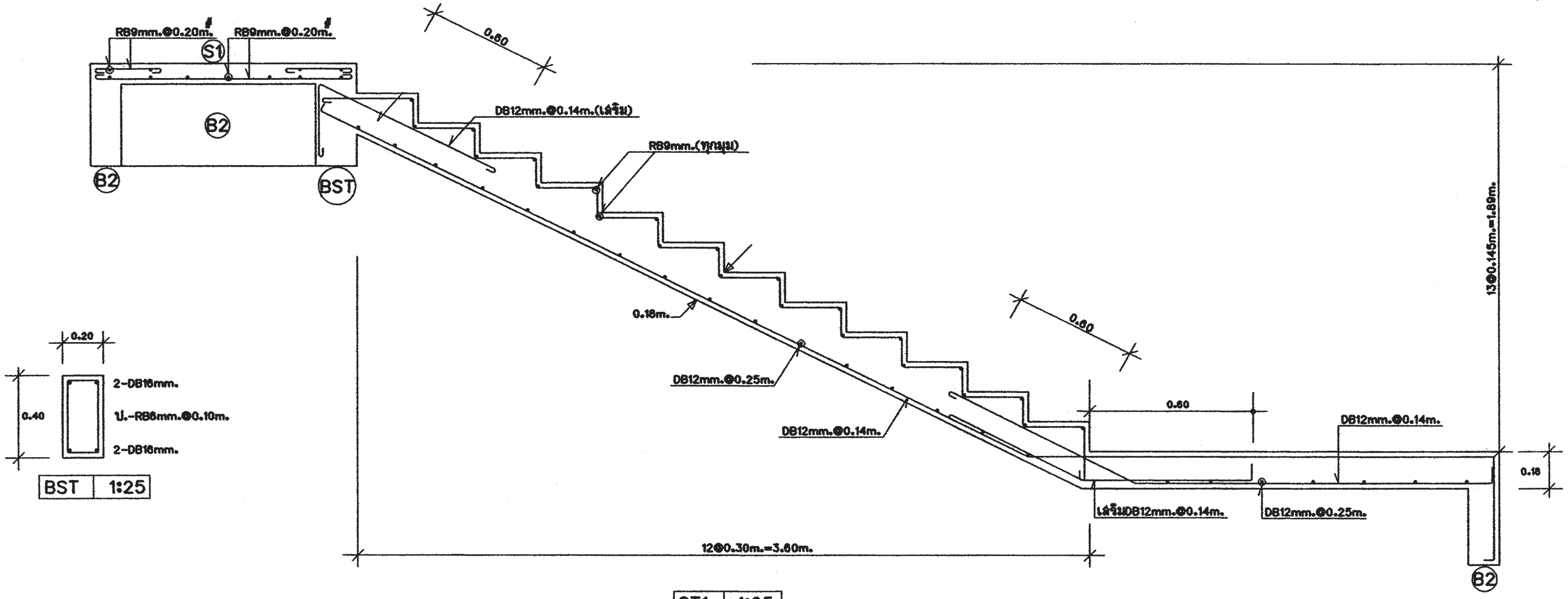

BST 1:25

ST1 1:25

สำนักการ โยธา
กรุงเทพมหานคร

โครงการ
แบบบ้านยิ้มเพื่อประชาชน ระยะที่ 3

ตามนโยบาย
ม.ร.ว. สุขุมพันธุ์ บริพัตร
ผู้ว่าราชการกรุงเทพมหานคร
นายจุมพล สำเภาพล
รองผู้ว่าราชการกรุงเทพมหานคร
นางนินนาท ชลิตานนท์
ปลัดกรุงเทพมหานคร

ผู้อำนวยการสำนักการโยธา
รองผู้อำนวยการสำนักการโยธา
นายพีรศักดิ์ เลิศประพันธ์
ผู้อำนวยการสำนักงานออกแบบ
นายวีรินทร์ บรรพต
หัวหน้ากลุ่มงานสถาปัตยกรรม
นายสันธุชัย บุญยักษ์
หัวหน้ากลุ่มงานวิศวกรรม
นายธีระ เมฆะกุล
สถาปนิก
นายปรีทิศ มีมาก สสถ. 2415
นายสุมนมาลย์ กาญจนะ ส-สถ2221
วิศวกรโครงสร้าง
นายศิรา คงศรี สย. 5244
วิศวกรไฟฟ้า
นายจรูญ มาสุขใจ ภฟก.2457
วิศวกรสุขาภิบาล
นายจีระสิทธิ์ ทิมสถิตย์ สย. 8489
วิศวกรเครื่องกล
นายช่างเขียนแบบ
นายอุทุม บูรณแสน

แบบ บ้านพักอาศัย 2 ชั้น
แบบที่ 120
ชื่อบ้าน รัก
เจ้าของ
สถานที่

แบบแสดง
ขยายโครงสร้าง

มาตราส่วน		1:25
FILE :	เลขที่ S-10	รวม 10
วันที่		
แผ่นที่ 28		รวมแผ่น 38

รายการแก้ไขแบบ

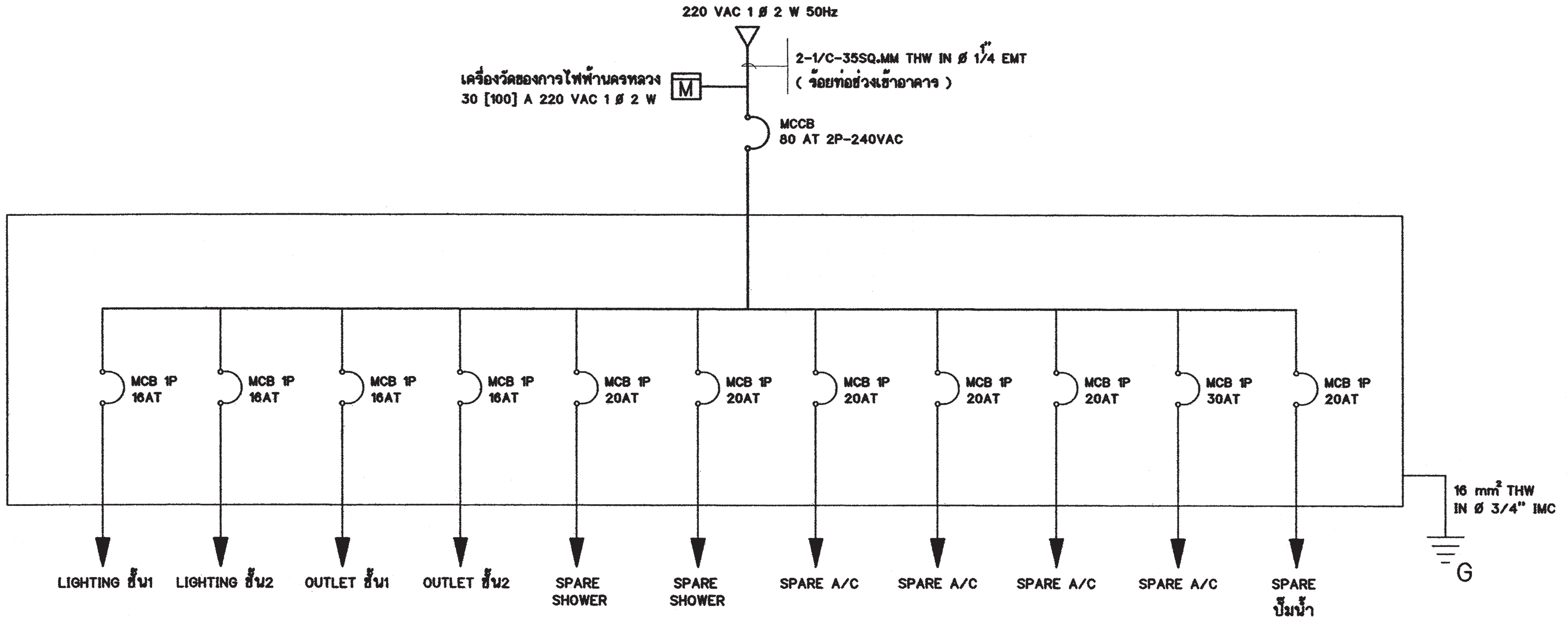

SINGLE LINE DIAGRAM

สัญลักษณ์ระบบไฟฟ้า

สัญลักษณ์	ความหมาย
○	โคม DOWNLIGHT 1x11 W
⌖	โคม DOWNLIGHT หลอด COMPACT 1x11 W
◙	โคมกลมหลอด ฟลูออเรสเซนต์ 1x32 W พร้อมฝาครอบสีใส
▭	ดวงโคมหลอด ฟลูออเรสเซนต์ 1x18 W พร้อมฝาครอบสีใส
S	สวิตช์ไฟฟ้าแบบธรรมดา
S_3	สวิตช์ไฟฟ้าแบบ 3ทาง
⊖	เต้ารับไฟฟ้าแบบมีสายดิน
TV	เต้ารับทีวี
☎	เต้ารับโทรศัพท์
Ⓙ	กล่องต่อสายไฟ
◪	แผงจ่ายไฟ
MCB	MINIATURE CIRCUIT BREAKER

รายการระบบงานไฟฟ้า

- แผงจ่ายไฟเป็นกล่องเหล็ก
- สายไฟตามมาตรฐานอุตสาหกรรม
- เต้ารับไฟฟ้าแบบมีสายดิน
- สวิตช์ไฟฟ้าแบบธรรมดา และ สามทาง
- สายเมนวงจรย่อยขนาด 4 มม.^{2}
- สายไฟเข้าเต้ารับขนาด 2.5 มม.^{2}
- สายไฟเข้าดวงโคมขนาด 1 มม.^{2}
- การเดินสายร้อยในท่อร้อยสายฝังในผนังส่วนการเดินสายในฝ้าเพดานให้เดินร้อยท่อร้อยยึดติดกับเสาหรือคาน
- สายไฟเข้าเครื่องทำน้ำอุ่น 3500 W ขนาด 4 มม.^{2}
- สาย COAXIAL เข้าเต้ารับทีวีใช้ RG6
- สายโทรศัพท์เข้าเต้ารับโทรศัพท์ ขนาด 0.65 มม.
- การต่อลงดินต้องเป็นไปตามกฎของการไฟฟ้านครหลวง
- ทิ้งสายข้างหนึ่งไว้ในกล่องต่อสายในห้องนอน หรือ ห้องน้ำ อีกข้างหนึ่งต่อเข้ากับ CIRCUIT BREAKER ในแผงจ่ายไฟ

สำนักการ โยธา
กรุงเทพมหานคร

โครงการ
แบบบ้านยิ้มเพื่อประชาชน ระยะที่ 3

ตามนโยบาย
ม.ร.ว. สุขุมพันธุ์ บริพัตร
ผู้ว่าราชการกรุงเทพมหานคร
นายจุมพล สำเภาพล
รองผู้ว่าราชการกรุงเทพมหานคร
นางนินนาท ชลิตานนท์
ปลัดกรุงเทพมหานคร

ผู้อำนวยการสำนักการโยธา	
รองผู้อำนวยการสำนักการโยธา	
นายทวีศักดิ์ เลิศประพันธ์	
ผู้อำนวยการสำนักงานออกแบบ	
นายวัชรินทร์ บรรพต	
หัวหน้ากลุ่มงานสถาปัตยกรรม	
นายสินธุ์ชัย บุญบักษ์	
หัวหน้ากลุ่มงานวิศวกรรม	
นายอริยะ เมฆะกุล	
สถาปนิก	
นายปริศิท มีมาก ส-สถ.2415	
นางสาวสุมนมาลย์ กาญจนะ	ส-สถ.2221
วิศวกรโครงสร้าง	
นายดิศา คงศรี สย. 5244	
วิศวกรไฟฟ้า	
นายจรูญ มาสุขใจ ภฟก. 2457	
วิศวกรสุขาภิบาล	
นายจีระสิทธิ์ ทิมสถิตย์ สย.8489	
วิศวกรเครื่องกล	
นายช่างเขียนแบบ	
นายสมชาย กันนะสมบัติ	

แบบ บ้านพักอาศัย 2 ชั้น
แบบที่ 120
ชื่อบ้าน รัก

เจ้าของ

สถานที่

แบบแสดง
SINGLE LINE DIAGRAM
สัญลักษณ์ระบบไฟฟ้า
รายการระบบงานไฟฟ้า

มาตราส่วน 1:75

FILE :	เลขที่	รวม
วันที่	E-01	3
แผ่นที่ 29	รวมแผ่น 38	

รายการแก้ไขแบบ

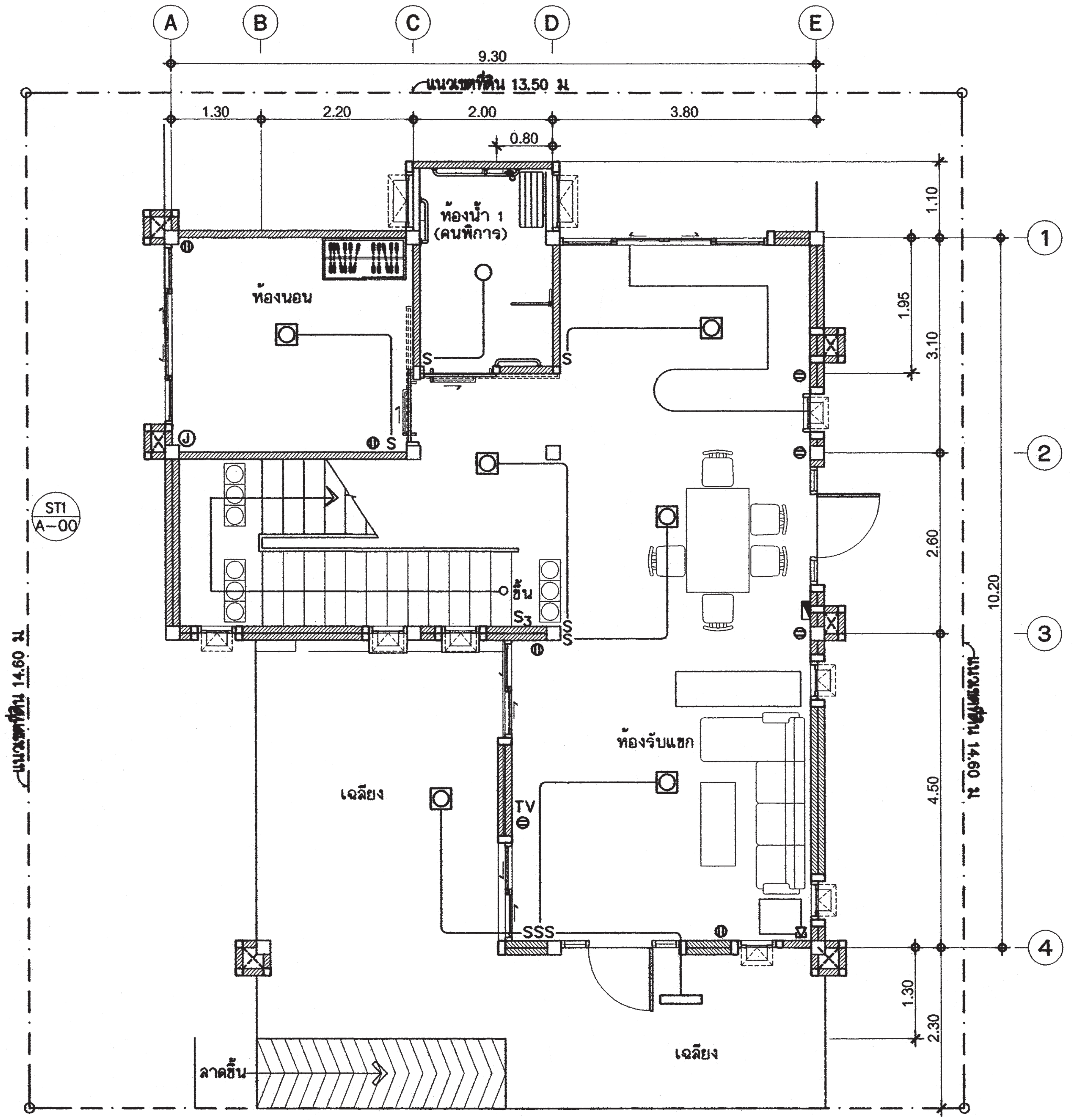

แปลนระบบไฟฟ้าแสงสว่าง-เต้ารับไฟฟ้า-โทรศัพท์-โทรทัศน์ ชั้นล่าง

มาตราส่วน 1:75

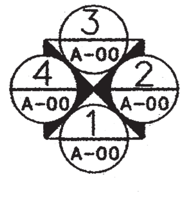

สำนักการ โยธา
กรุงเทพมหานคร

โครงการ
แบบบ้านยิ้มเพื่อประชาชน ระยะที่ 3

ตามนโยบาย
ม.ร.ว. สุขุมพันธุ์ บริพัตร
ผู้ว่าราชการกรุงเทพมหานคร
นายจุมพล สำเภาพล
รองผู้ว่าราชการกรุงเทพมหานคร
นางนินนาท ชลิตานนท์
ปลัดกรุงเทพมหานคร

ผู้อำนวยการสำนักการโยธา	
รองผู้อำนวยการสำนักการโยธา	
นายทวีศักดิ์ เลิศประพันธ์	
ผู้อำนวยการสำนักงานออกแบบ	
นายวัชรินทร์ บรรพต	
หัวหน้ากลุ่มงานสถาปัตยกรรม	
นายสินธุ์ชัย บุญปักษ์	
หัวหน้ากลุ่มงานวิศวกรรม	
นายอริยะ เมฆะกุล	
สถาปนิก	
นายปริศิท มีมาก ส-สถ.2415	
นางสาวสุมนมาลย์ กาญจนะ	ส-สถ.2221
วิศวกรโครงสร้าง	
นายศิรา คงศรี สย. 5244	
วิศวกรไฟฟ้า	
นายจรูญ มาสุขใจ ภฟก. 2457	
วิศวกรสุขาภิบาล	
นายจิระสิทธิ์ ทิมสถิตย์ สย.8489	
วิศวกรเครื่องกล	
นายช่างเขียนแบบ	
นายสมชาย กันนะสมบัติ	

แบบ บ้านพักอาศัย 2 ชั้น
แบบที่ 120
ชื่อบ้าน รัก

เจ้าของ

สถานที่

แบบแสดง
แปลนระบบไฟฟ้าแสงสว่าง
เต้ารับไฟฟ้า-โทรศัพท์-โทรทัศน์
ชั้นล่าง

มาตราส่วน 1:75

FILE :	เลขที่	รวม
วันที่	E-02	3
แผ่นที่ 30	รวมแผ่น 38	

รายการแก้ไขแบบ

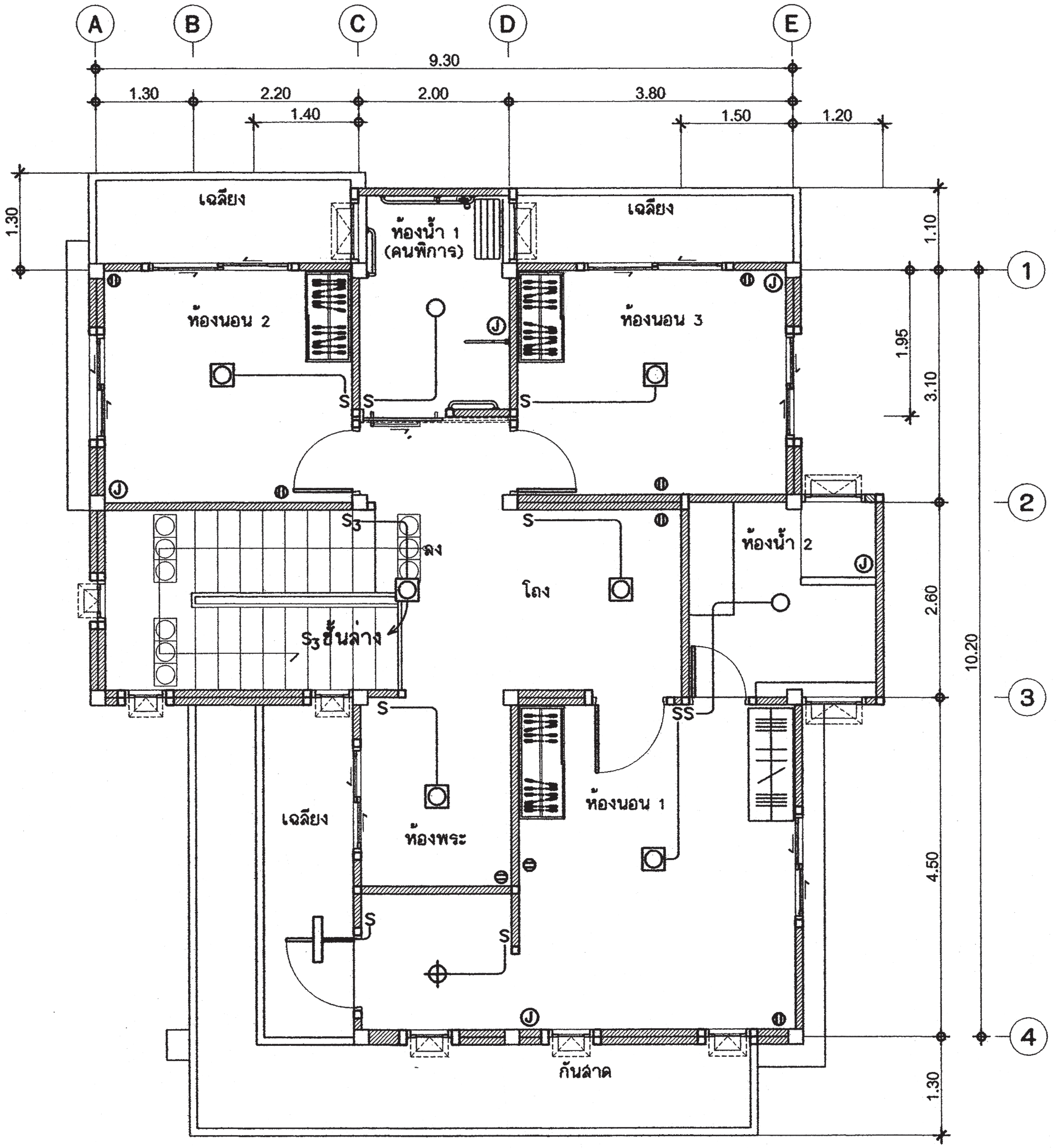

แปลนระบบไฟฟ้าแสงสว่าง-เต้ารับไฟฟ้า ชั้นบน

มาตราส่วน 1:75

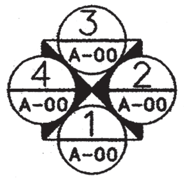

สำนักการโยธา
กรุงเทพมหานคร

โครงการ
แบบบ้านยิ้มเพื่อประชาชน ระยะที่ 3

ตามนโยบาย
ม.ร.ว. สุขุมพันธุ์ บริพัตร
ผู้ว่าราชการกรุงเทพมหานคร
นายจุมพล สำเภาพล
รองผู้ว่าราชการกรุงเทพมหานคร
นางนินนาท ชลิตานนท์
ปลัดกรุงเทพมหานคร

ผู้อำนวยการสำนักการโยธา	
รองผู้อำนวยการสำนักการโยธา	
นายทวีศักดิ์ เลิศประพันธ์	
ผู้อำนวยการสำนักงานออกแบบ	
นายวัชรินทร์ บรรพต	
หัวหน้ากลุ่มงานสถาปัตยกรรม	
นายสินธุ์ชัย บุญปักษ์	
หัวหน้ากลุ่มงานวิศวกรรม	
นายอริยะ เมฆะกูล	
สถาปนิก	
นายปฐิศิท มีมาก ส-สถ.2415	
นางสาวสุมนมาลย์ กาญจนะ	ส-สถ.2221
วิศวกรโครงสร้าง	
นายศิรา คงศรี สย. 5244	
วิศวกรไฟฟ้า	
นายจรูญ มาสุขใจ ภฟก. 2457	
วิศวกรสุขาภิบาล	
นายจีระสิทธิ์ ทิมสถิตย์ สย.8489	
วิศวกรเครื่องกล	
นายช่างเขียนแบบ	
นายสมชาย กันนะสมบัติ	

แบบ บ้านพักอาศัย 2 ชั้น
แบบที่ 120
ชื่อบ้าน รัก

เจ้าของ

สถานที่

แบบแสดง
แปลนระบบไฟฟ้าแสงสว่าง
เต้ารับไฟฟ้า ชั้นบน

มาตราส่วน 1:75

FILE :	เลขที่	รวม
วันที่	E-03	3
แผ่นที่	รวมแผ่น	
31	38	

รายการแก้ไขแบบ

ตารางที่ 1 แสดงการเลือกใช้ขนาดเครื่องสูบน้ำแบบอัตโนมัติสำหรับโครงการบ้านยิ้ม

ขนาดเครื่องสูบน้ำ (วัตต์)	จำนวนห้องน้ำของบ้าน	จำนวนชั้นของบ้าน
100	1 - 3	1 - 2
150	4	1 - 2
200	5	2 - 3
250	6	2 - 3
300	7	2 - 3

ตารางที่ 2 แสดงการเลือกใช้ขนาดถังเก็บน้ำแบบตั้งพื้นสำหรับโครงการบ้านยิ้ม

ชื่อ	จำนวนห้องนอนของบ้าน	ความจุ (ลบ.ม.)
ถังเก็บน้ำ 1 (WT1)	1 - 2	1
ถังเก็บน้ำ 2 (WT2)	3 - 4	2
ถังเก็บน้ำ 3 (WT3)	5 - 6	3

ถังเก็บน้ำที่ใช้ ทำจากวัสดุไฟเบอร์กลาสเสริมแรงผลิตตามมาตรฐาน มอก. 435 - 2548

ตารางที่ 3 แสดงการเลือกใช้ขนาดถังบำบัดน้ำเสียแบบฝังใต้ดินสำหรับโครงการบ้านยิ้ม

ชื่อ	จำนวนห้องนอนของบ้าน	ปริมาณการบำบัด(ลบ.ม./วัน)
ถังบำบัดน้ำเสีย 1 (WWTP1)	1 - 2	1
ถังบำบัดน้ำเสีย 2 (WWTP2)	3 - 4	2
ถังบำบัดน้ำเสีย 3 (WWTP3)	5 - 6	3

ถังบำบัดน้ำเสียเป็นระบบเกรอะ - กรองไร้อากาศ ตัวถังทำจากวัสดุไฟเบอร์กลาสเสริมแรง สามารถรองรับปริมาณน้ำเสียได้ไม่น้อยกว่าตามที่กำหนดในตารางที่ 3 ที่ค่า BOD เข้าระบบ ไม่น้อยกว่า 250 มิลลิกรัมต่อลิตร และค่า BOD ของน้ำที่ผ่านการบำบัดแล้วไม่เกิน 50 มิลลิกรัมต่อลิตร

ตารางที่ 4 แสดงการเลือกใช้วัสดุท่อสำหรับโครงการบ้านยิ้ม

การใช้งาน	วัสดุ
ท่อประปา (CW)	ท่อ PVC Class 13.5 ผลิตตามมาตรฐาน มอก. 17 - 2532
	ต่อด้วยน้ำยาประสานผลิตภัณฑ์เดียวกับผู้ผลิตท่อ
ท่อระบายน้ำโสโครก น้ำทิ้ง	ท่อ PVC Class 13.5 ผลิตตามมาตรฐาน มอก. 17 - 2532
น้ำฝนและท่ออากาศ(S,W,RL,V)	ต่อด้วยน้ำยาประสานผลิตภัณฑ์เดียวกับผู้ผลิตท่อ

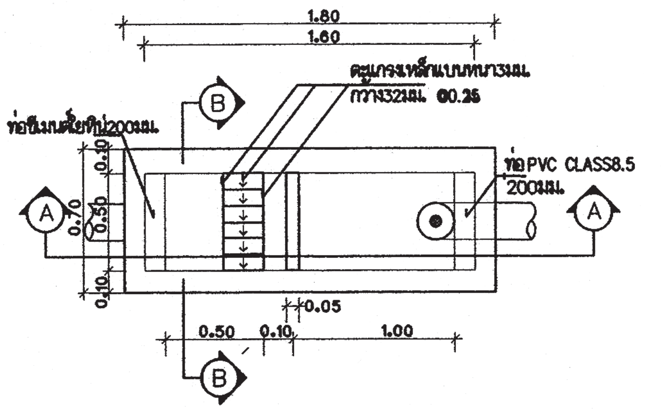

แปลนบ่อดักขยะและดักไขมัน
มาตราส่วน AS SHOWN

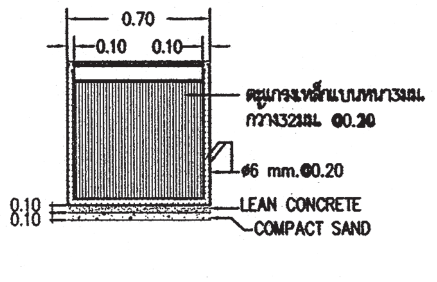

รูปตัด B-B
มาตราส่วน AS SHOWN

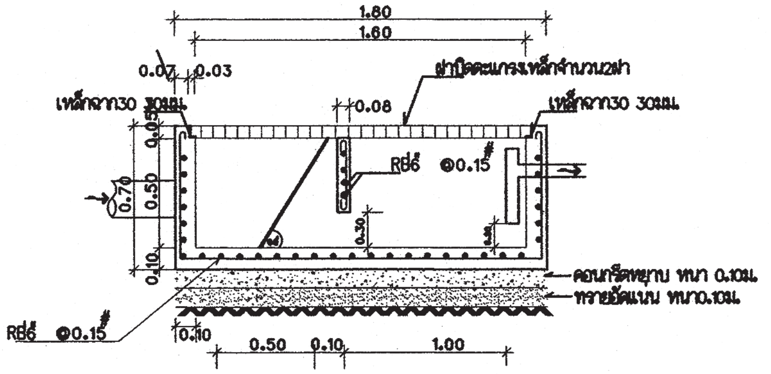

รูปตัด A-A
มาตราส่วน AS SHOWN

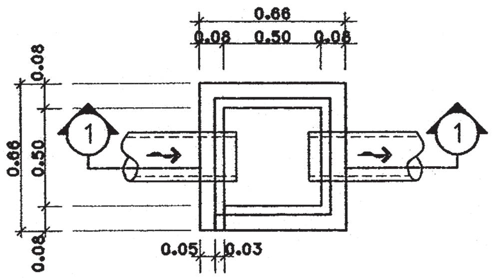

บ่อพักน้ำทิ้ง
มาตราส่วน AS SHOWN

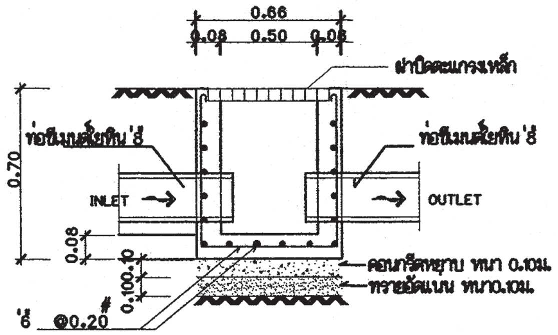

รูปตัด ①-①
มาตราส่วน AS SHOWN

สำนักการโยธา
กรุงเทพมหานคร

โครงการ
แบบบ้านยิ้มเพื่อประชาชน ระยะที่ 3

ตามนโยบาย
ม.ร.ว. สุขุมพันธุ์ บริพัตร
ผู้ว่าราชการกรุงเทพมหานคร
นายจุมพล สำเภาพล
รองผู้ว่าราชการกรุงเทพมหานคร
นางนินนาท ชลิตานนท์
ปลัดกรุงเทพมหานคร

ผู้อำนวยการสำนักการโยธา
รองผู้อำนวยการสำนักการโยธา
นายทวีศักดิ์ เลิศประพันธ์
ผู้อำนวยการสำนักงานออกแบบ
นายวัชรินทร์ บรรพต
หัวหน้ากลุ่มงานสถาปัตยกรรม
นายสินธุ์ชัย บุญปักษ์
หัวหน้ากลุ่มงานวิศวกรรม
นายอริยะ เมฆะกุล

สถาปนิก
นายปริดิท มีมาก ส-สถ.2415
นางสาวสุมนมาลย์ กาญจนะ ส-สถ.2221
วิศวกรโครงสร้าง
นายดิชา คงศรี สย.5244
วิศวกรไฟฟ้า
นายจรูญ มาสุขใจ ภฟก. 2457
วิศวกรสุขาภิบาล
นายจิระสิทธิ์ ทิมสถิตย์ สย.8489
วิศวกรเครื่องกล
นายช่างเขียนแบบ
นางสาวพิทักษ์กุล แสงพินิจ

แบบ บ้านพักอาศัย 2 ชั้น
แบบที่ 120
ชื่อบ้าน รัก
เจ้าของ
สถานที่

แบบแสดง
รายการประกอบแบบระบบสุขาภิบาล
มาตราส่วน

FILE :	เลขที่	รวม
วันที่	SN–01	7
แผ่นที่	รวมแผ่น	
32	38	

รายการแก้ไขแบบ

สัญลักษณ์	อักษรย่อ	รายละเอียด
W	W	ท่อน้ำเสีย (PVC มอก. CLASS 8.5)
S	S	ท่อน้ำทิ้งส้วม (PVC มอก. CLASS 8.5)
V	V	ท่อระบายอากาศ (PVC มอก. CLASS 8.5)
⋈	⋈	จุดปลายท่อน้ำดี (ก๊อกน้ำ , STOP VALE)
	CW	ท่อน้ำดี (CW) (PVC มอก. CLASS 13.5)
	–	แนวท่อใยหิน เส้นผ่าศูนย์กลาง 0.20 เมตร
	–	แนวเขตที่ดิน
FD	FD	ท่อระบายน้ำที่พื้น (PVC มอก. CLASS 8.5)
RD	RD	ท่อระบายน้ำฝน (PVC มอก. CLASS 8.5)
	FCO	FLOOR CLEANOUT
M	M	มาตรวัดน้ำ
	P	ปั๊มน้ำ
MH.	–	บ่อพักน้ำทิ้งสำเร็จรูป ขนาด 0.40 x 0.40 เมตร
	–	ถังบำบัดน้ำเสีย (WWTP)

<u>หมายเหตุ</u>

ผังบริเวณนี้เป็นเพียงตัวอย่างเพื่อประมาณราคา ค่าก่อสร้างส่วนประกอบอาคารเท่านั้น

ส่วนรายละเอียดของสถานที่จริง ให้กำหนดรายละเอียดขณะก่อสร้าง

ส่วนที่มิได้ปรากฏในแบบให้ปฏิบัติตาม พรบ.ควบคุมอาคาร และข้อบัญญัติกรุงเทพมหานคร

สำนักการ โยธา
กรุงเทพมหานคร

โครงการ
แบบบ้านยิ้มเพื่อประชาชน ระยะที่ 3

ตามนโยบาย
ม.ร.ว. สุขุมพันธุ์ บริพัตร
ผู้ว่าราชการกรุงเทพมหานคร
นายจุมพล สำเภาพล
รองผู้ว่าราชการกรุงเทพมหานคร
นางนินนาท ชลิตานนท์
ปลัดกรุงเทพมหานคร

ผู้อำนวยการสำนักการโยธา

รองผู้อำนวยการสำนักการโยธา
นายทวีศักดิ์ เลิศประพันธ์

ผู้อำนวยการสำนักงานออกแบบ
นายวัชรินทร์ บรรพต

หัวหน้ากลุ่มงานสถาปัตยกรรม
นายสินธุ์ชัย บุญปักษ์

หัวหน้ากลุ่มงานวิศวกรรม
นายอริยะ เมฆะกูล

สถาปนิก
นายปริดิท มีมาก ส-สถ.2415
นางสาวสุมนมาลย์ กาญจนะ ส-สถ.2221

วิศวกรโครงสร้าง
นายดิชา คงศรี สย.5244

วิศวกรไฟฟ้า
นายจรูญ มาสุขใจ ภฟก. 2457

วิศวกรสุขาภิบาล
นายจิระสิทธิ์ ทิมสถิตย์ สย.8489

วิศวกรเครื่องกล

นายช่างเขียนแบบ
นางสาวพิทักษ์กุล แสงพินิจ

แบบ บ้านพักอาศัย 2 ชั้น
แบบที่ 120
ชื่อบ้าน รัก

เจ้าของ

สถานที่

แบบแสดง
สัญลักษณ์

มาตราส่วน 1:75

FILE :	เลขที่	รวม
วันที่	SN–02	7
แผ่นที่ 33	รวมแผ่น 38	

รายการแก้ไขแบบ

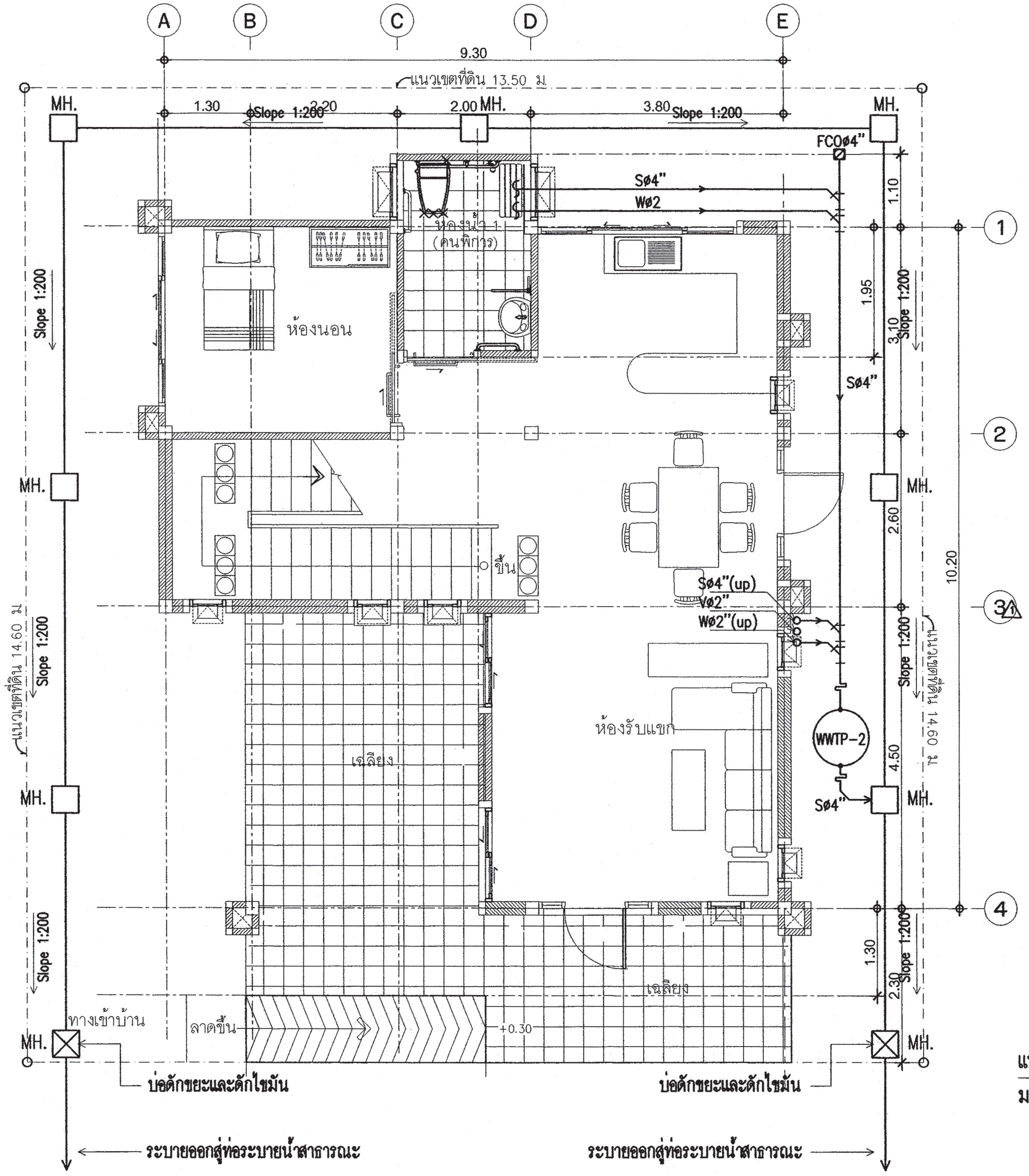

แปลนระบบสุขาภิบาล ชั้นล่าง

มาตราส่วน 1 : 75

สำนักการ โยธา
กรุงเทพมหานคร

โครงการ
แบบบ้านยิ้มเพื่อประชาชน ระยะที่ 3

ตามนโยบาย

ม.ร.ว. สุขุมพันธุ์ บริพัตร
ผู้ว่าราชการกรุงเทพมหานคร

นายจุมพล สำเภาพล
รองผู้ว่าราชการกรุงเทพมหานคร

นางนินนาท ชลิตานนท์
ปลัดกรุงเทพมหานคร

ผู้อำนวยการสำนักการโยธา	
รองผู้อำนวยการสำนักการโยธา	
นายทวีศักดิ์ เลิศประพันธ์	
ผู้อำนวยการสำนักงานออกแบบ	
นายวัชรินทร์ บรรพต	
หัวหน้ากลุ่มงานสถาปัตยกรรม	
นายสินธุ์ชัย บุญปักษ์	
หัวหน้ากลุ่มงานวิศวกรรม	
นายอริยะ เมฆะกูล	
สถาปนิก	
นายปรีดิท มีมาก ส-สถ.2415	
นางสาวสุมนมาลย์ กาญจนะ	ส-สถ.2221
วิศวกรโครงสร้าง	
นายดิชา คงศรี สย.5244	
วิศวกรไฟฟ้า	
นายจรูญ มาสุขใจ ภฟก. 2457	
วิศวกรสุขาภิบาล	
นายจิระสิทธิ์ ทิมสถิตย์ สย.8489	
วิศวกรเครื่องกล	
นายช่างเขียนแบบ	
นางสาวพิทักษ์กุล แสงพินิจ	

แบบ บ้านพักอาศัย 2 ชั้น
แบบที่ 120
ชื่อบ้าน รัก

เจ้าของ

สถานที่

แบบแสดง

แปลนระบบสุขาภิบาล ชั้นล่าง

มาตราส่วน 1:75

FILE :	เลขที่	รวม
วันที่	SN-03	7
แผ่นที่ 34	รวมแผ่น 38	

รายการแก้ไขแบบ

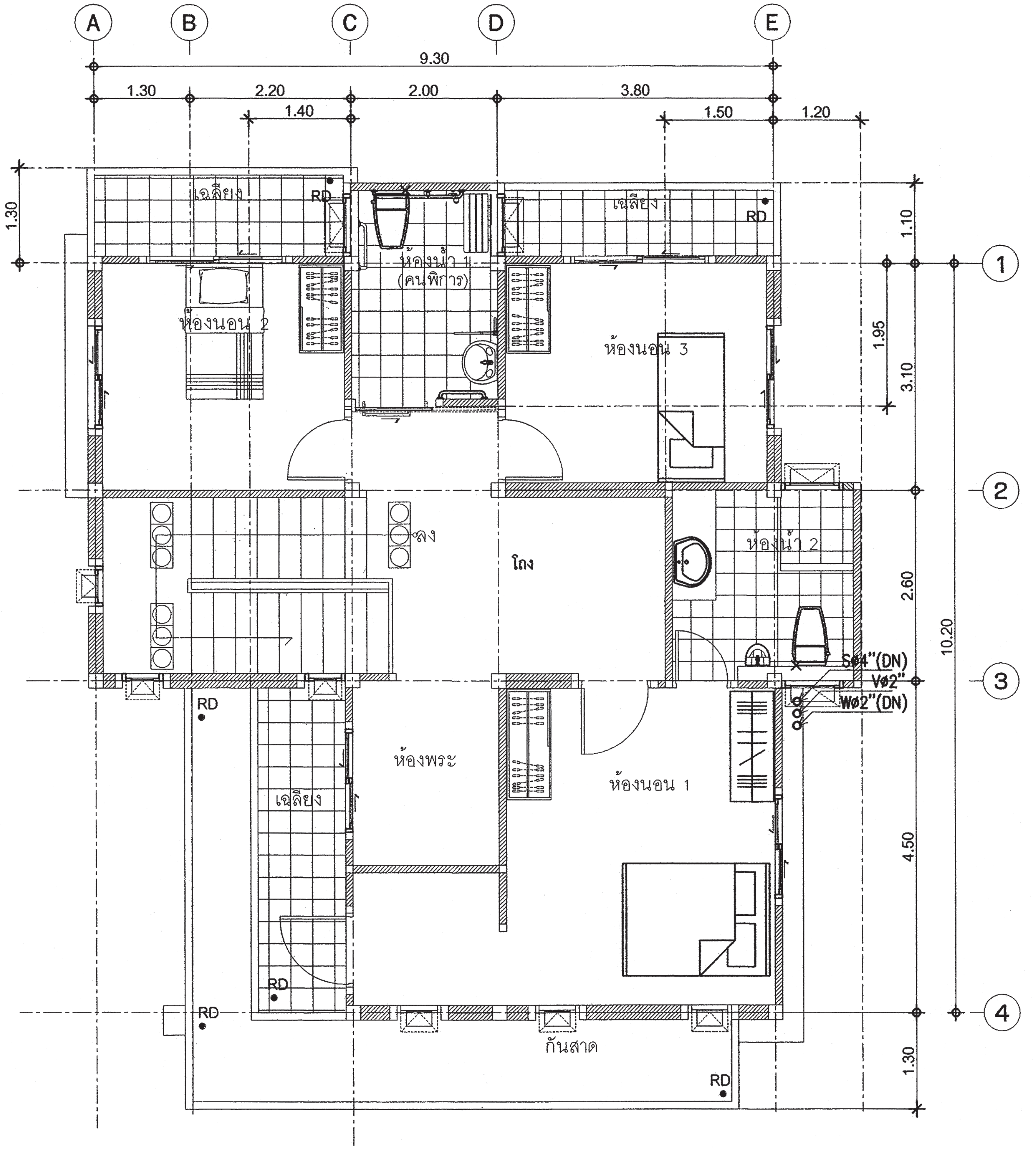

แปลนระบบสุขาภิบาล ชั้นบน

มาตราส่วน 1 : 75

สำนักการ โยธา
กรุงเทพมหานคร

โครงการ
แบบบ้านยิ้มเพื่อประชาชน ระยะที่ 3

ตามนโยบาย
ม.ร.ว. สุขุมพันธุ์ บริพัตร
ผู้ว่าราชการกรุงเทพมหานคร
นายจุมพล สำเภาพล
รองผู้ว่าราชการกรุงเทพมหานคร
นางนินนาท ชลิตานนท์
ปลัดกรุงเทพมหานคร

ผู้อำนวยการสำนักการโยธา

รองผู้อำนวยการสำนักการโยธา
นายทวีศักดิ์ เลิศประพันธ์

ผู้อำนวยการสำนักงานออกแบบ
นายวัชรินทร์ บรรพต

หัวหน้ากลุ่มงานสถาปัตยกรรม
นายสินธุ์ชัย บุญปักษ์

หัวหน้ากลุ่มงานวิศวกรรม
นายอริยะ เมฆะกุล

สถาปนิก
นายปริดิท มีมาก ส-สถ.2415
นางสาวสุมนมาลย์ กาญจนะ ส-สถ.2221

วิศวกรโครงสร้าง
นายดิชา คงศรี สย.5244

วิศวกรไฟฟ้า
นายจรูญ มาสุขใจ ภฟก 2457

วิศวกรสุขาภิบาล
นายจีระสิทธิ์ ทิมสถิตย์ สย.8489

วิศวกรเครื่องกล

นายช่างเขียนแบบ
นางสาวพิทักษ์กุล แสงพินิจ

แบบ บ้านพักอาศัย 2 ชั้น
แบบที่ 120
ชื่อบ้าน รัก

เจ้าของ

สถานที่

แบบแสดง
แปลนระบบสุขาภิบาล ชั้นบน

มาตราส่วน 1:75

FILE :	เลขที่	รวม
วันที่	SN-04	7

แผ่นที่	รวมแผ่น
35	38

รายการแก้ไขแบบ

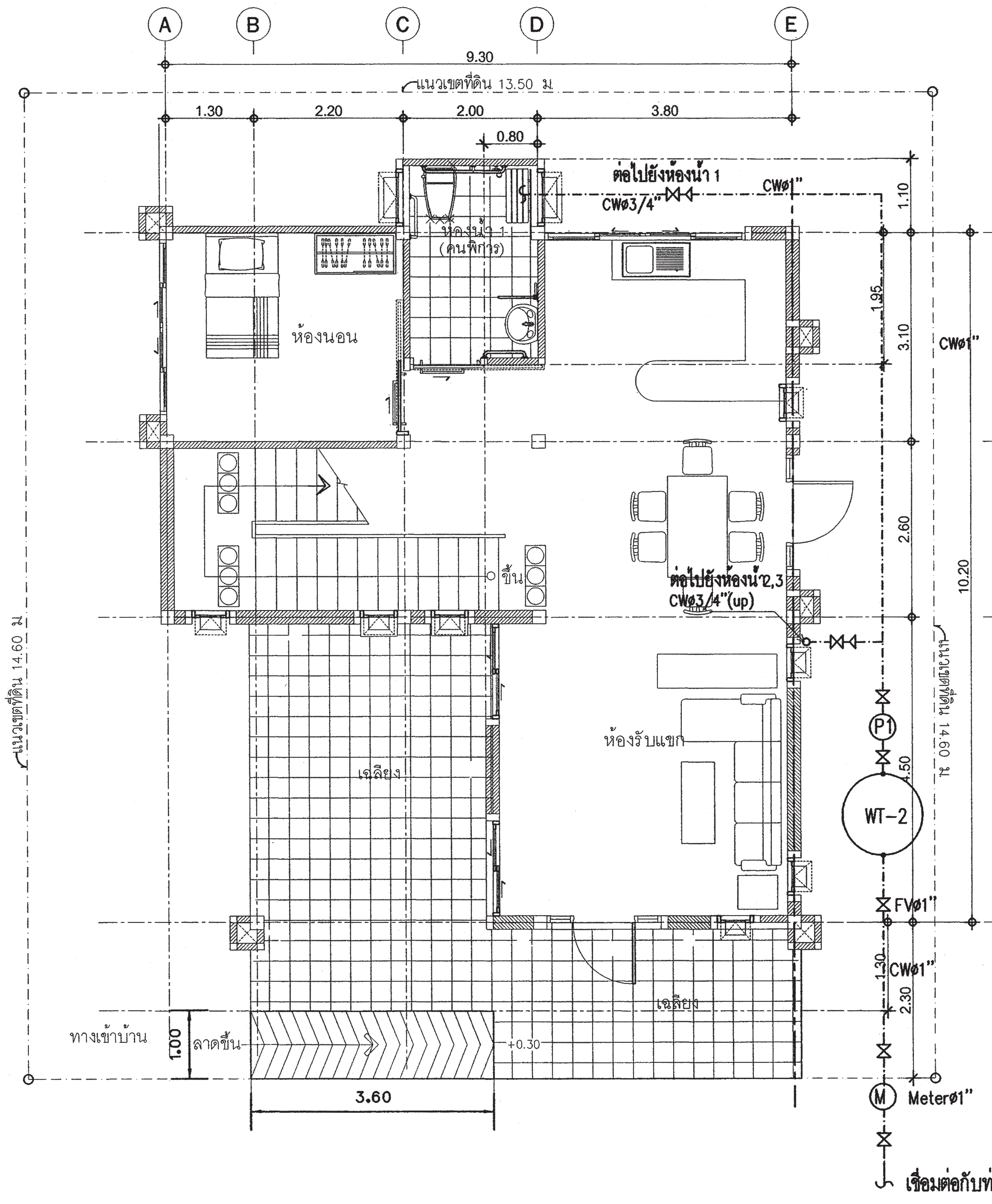

แปลนระบบประปา ชั้นล่าง

มาตราส่วน 1 : 75

สำนักการ โยธา
กรุงเทพมหานคร

โครงการ แบบบ้านยิ้มเพื่อประชาชน ระยะที่ 3
ตามนโยบาย
ม.ร.ว. สุขุมพันธุ์ บริพัตร ผู้ว่าราชการกรุงเทพมหานคร
นายจุมพล สำเภาพล รองผู้ว่าราชการกรุงเทพมหานคร
นางนินนาท ชลิตานนท์ ปลัดกรุงเทพมหานคร

ผู้อำนวยการสำนักการโยธา	
รองผู้อำนวยการสำนักการโยธา	
นายทวีศักดิ์ เลิศประพันธ์	
ผู้อำนวยการสำนักงานออกแบบ	
นายวัชรินทร์ บรรพต	
หัวหน้ากลุ่มงานสถาปัตยกรรม	
นายสินธุ์ชัย บุญปักษ์	
หัวหน้ากลุ่มงานวิศวกรรม	
นายอริยะ เมฆะกุล	
สถาปนิก	
นายปริดิท มิมาก ส-สถ.2415	
นางสาวสุมนมาลย์ กาญจนะ	ส-สถ.2221
วิศวกรโครงสร้าง	
นายดิชา คงศรี สย.5244	
วิศวกรไฟฟ้า	
นายจรูญ มาสุขใจ ภฟก. 2457	
วิศวกรสุขาภิบาล	
นายจีระสิทธิ์ ทิมสถิตย์ สย.8489	
วิศวกรเครื่องกล	
นายช่างเขียนแบบ	
นางสาวพิทักษ์กุล แสงพินิจ	

แบบ	บ้านพักอาศัย 2 ชั้น
แบบที่	120
ชื่อบ้าน	รัก
เจ้าของ	
สถานที่	

แบบแสดง	
แปลนระบบประปา ชั้นล่าง	
มาตราส่วน	1:75

FILE : / วันที่	เลขที่	รวม
	SN-05	7
แผ่นที่	รวมแผ่น	
36	38	

รายการแก้ไขแบบ

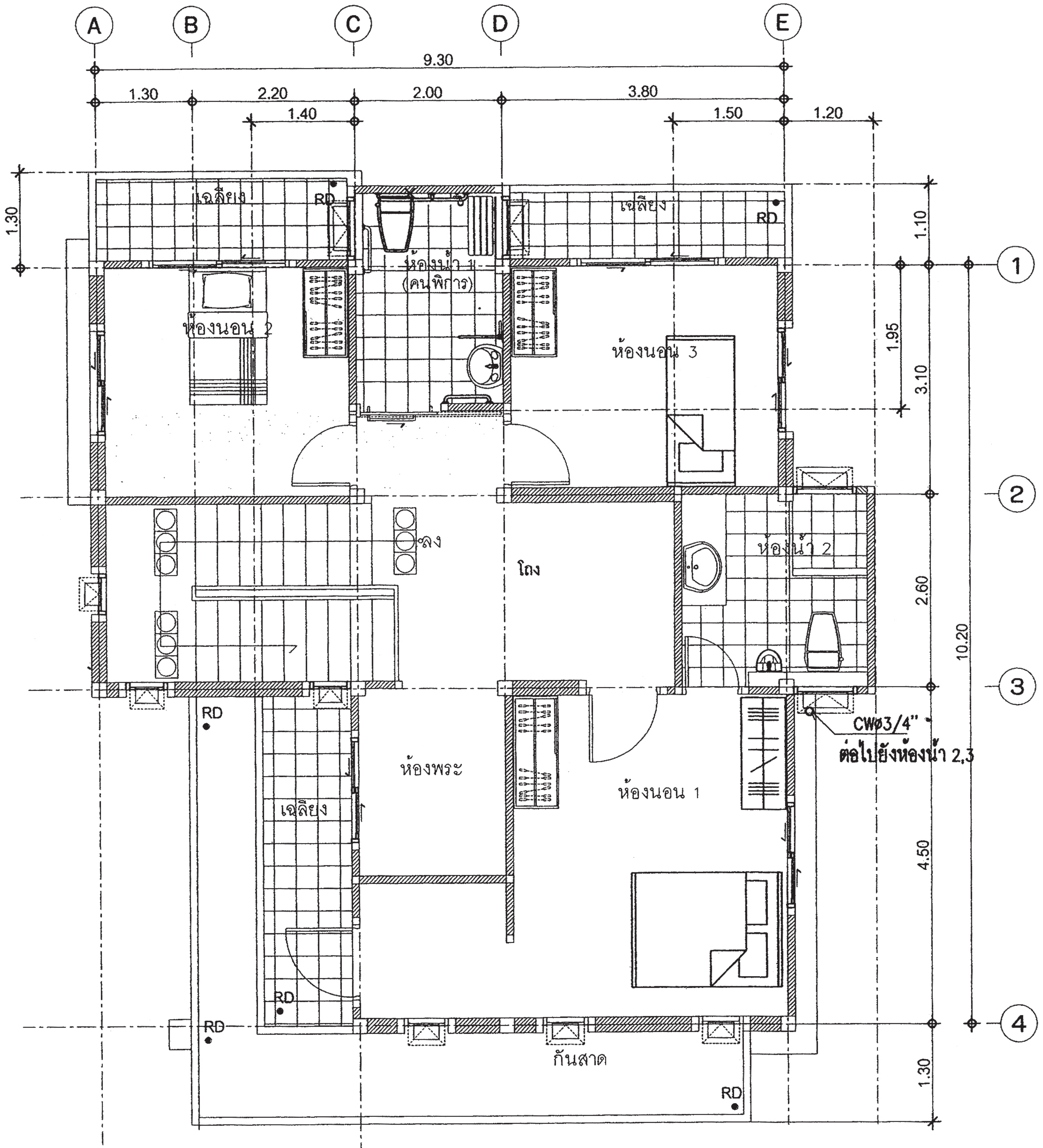

แปลนระบบประปา ชั้นบน

มาตราส่วน 1 : 75

สำนักการ โยธา
กรุงเทพมหานคร

โครงการ

แบบบ้านยิ้มเพื่อประชาชน ระยะที่ 3

ตามนโยบาย

ม.ร.ว. สุขุมพันธุ์ บริพัตร
ผู้ว่าราชการกรุงเทพมหานคร

นายจุมพล สำเภาพล
รองผู้ว่าราชการกรุงเทพมหานคร

นางนินนาท ชลิตานนท์
ปลัดกรุงเทพมหานคร

ผู้อำนวยการสำนักการโยธา

รองผู้อำนวยการสำนักการโยธา
นายทวีศักดิ์ เลิศประพันธ์

ผู้อำนวยการสำนักงานออกแบบ
นายวัชรินทร์ บรรพต

หัวหน้ากลุ่มงานสถาปัตยกรรม
นายสินธุ์ชัย บุญมีกษ์

หัวหน้ากลุ่มงานวิศวกรรม
นายอริยะ เมฆะกูล

สถาปนิก
นายปริดิท มิมาก ส-สถ.2415
นางสาวสุมนมาลย์ กาญจนะ ส-สถ.2221

วิศวกรโครงสร้าง
นายดิชา คงศรี สย.5244

วิศวกรไฟฟ้า
นายจรูญ มาสุขใจ ภฟก. 2457

วิศวกรสุขาภิบาล
นายจีระสิทธิ์ ทิมสถิตย์ สย.8489

วิศวกรเครื่องกล

นายช่างเขียนแบบ
นางสาวพิทักษ์กุล แสงพินิจ

แบบ **บ้านพักอาศัย 2 ชั้น**
แบบที่ 120
ชื่อบ้าน รัก

เจ้าของ

สถานที่

แบบแสดง

แปลนระบบประปา ชั้นบน

มาตราส่วน	1:75

FILE :	เลขที่	รวม
วันที่	SN-06	7
แผ่นที่	รวมแผ่น	
37	38	

รายการแก้ไขแบบ

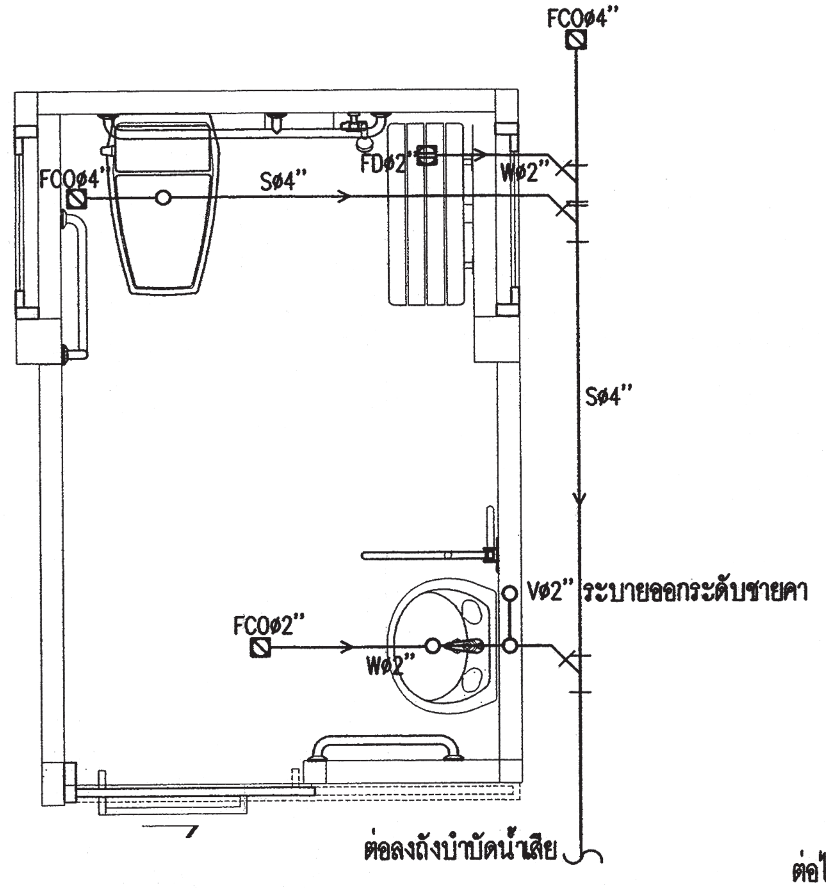

แบบขยายระบบสุขาภิบาลห้องน้ำ 1

มาตราส่วน 1 : 50

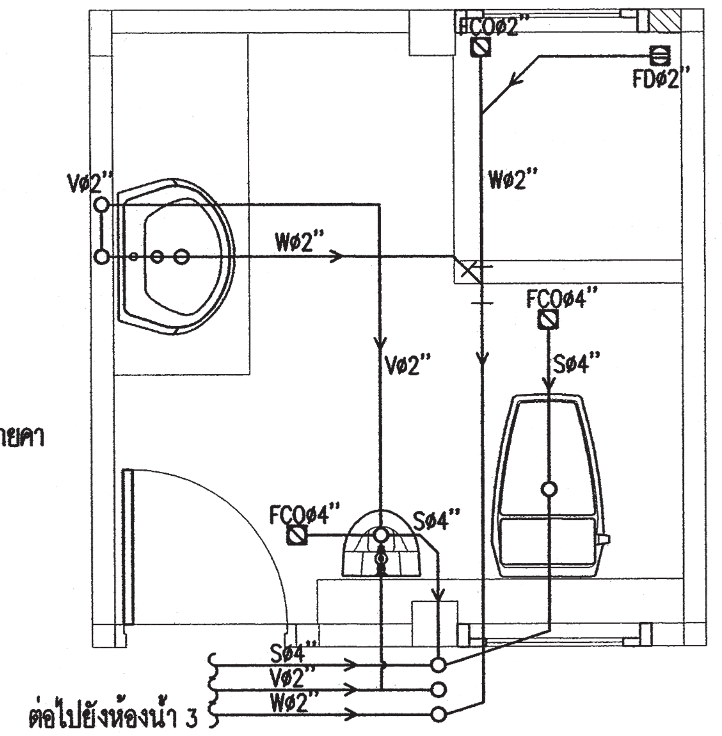

แบบขยายระบบสุขาภิบาลห้องน้ำ 2

มาตราส่วน 1 : 50

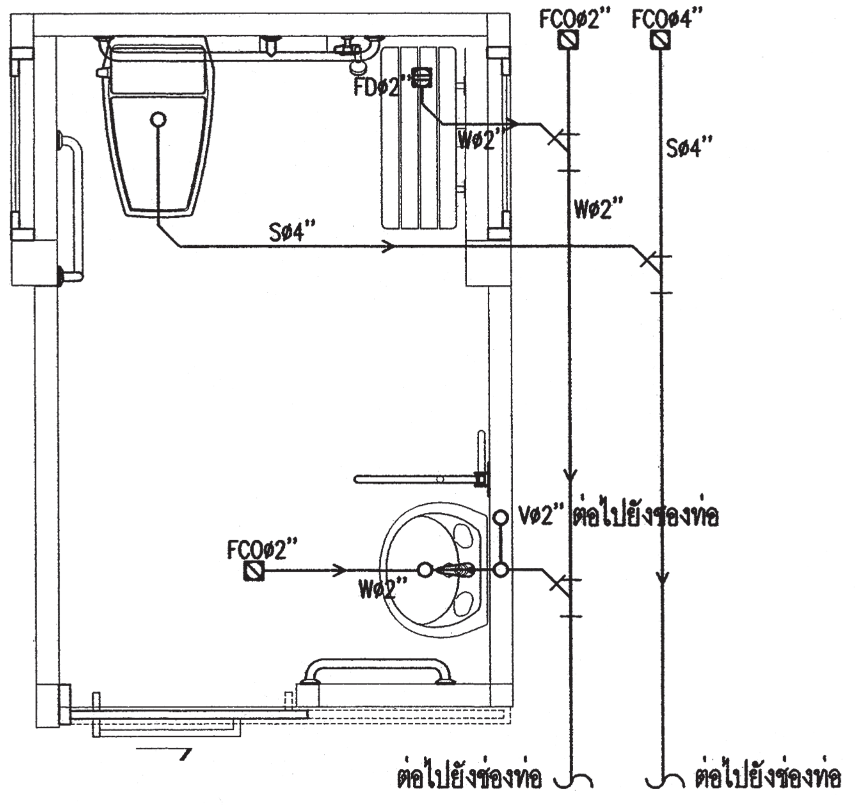

แบบขยายระบบสุขาภิบาลห้องน้ำ 3

มาตราส่วน 1 : 50

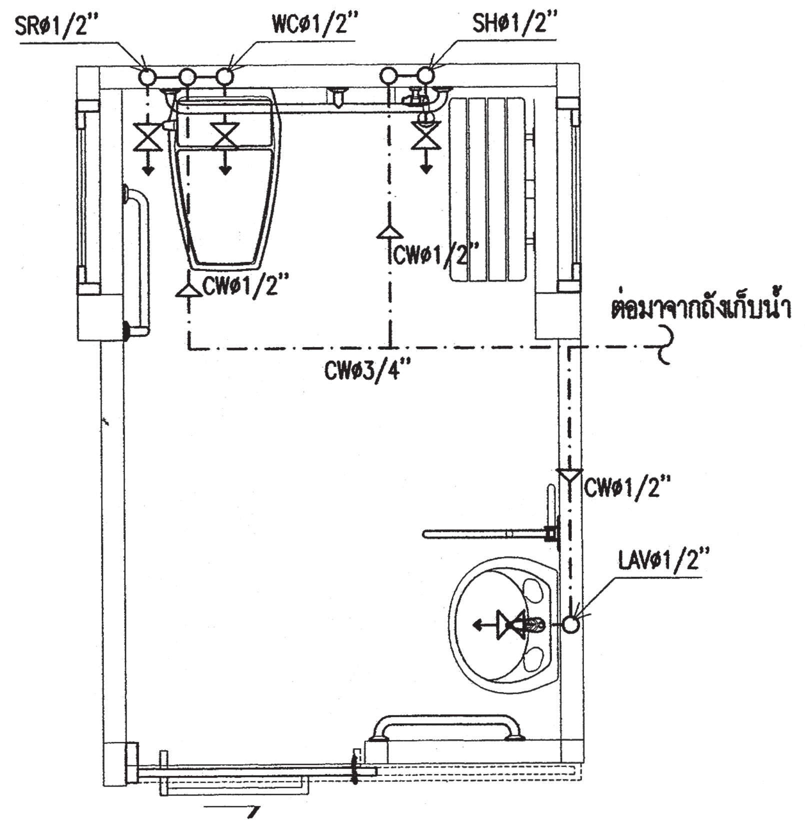

แบบขยายระบบประปาห้องน้ำ 1

มาตราส่วน 1 : 50

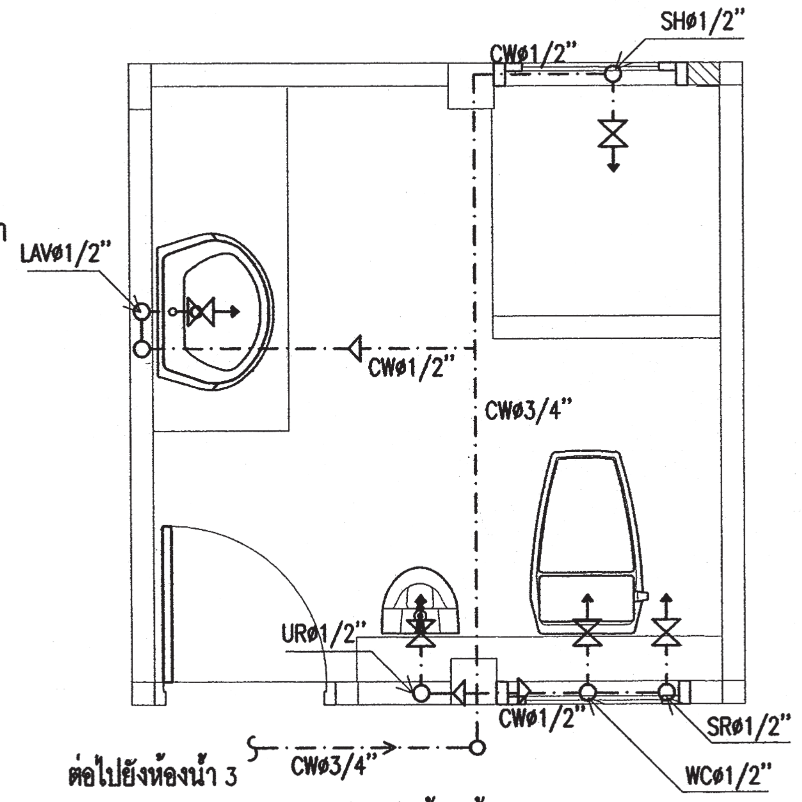

แบบขยายระบบประปาห้องน้ำ 2

มาตราส่วน 1 : 50

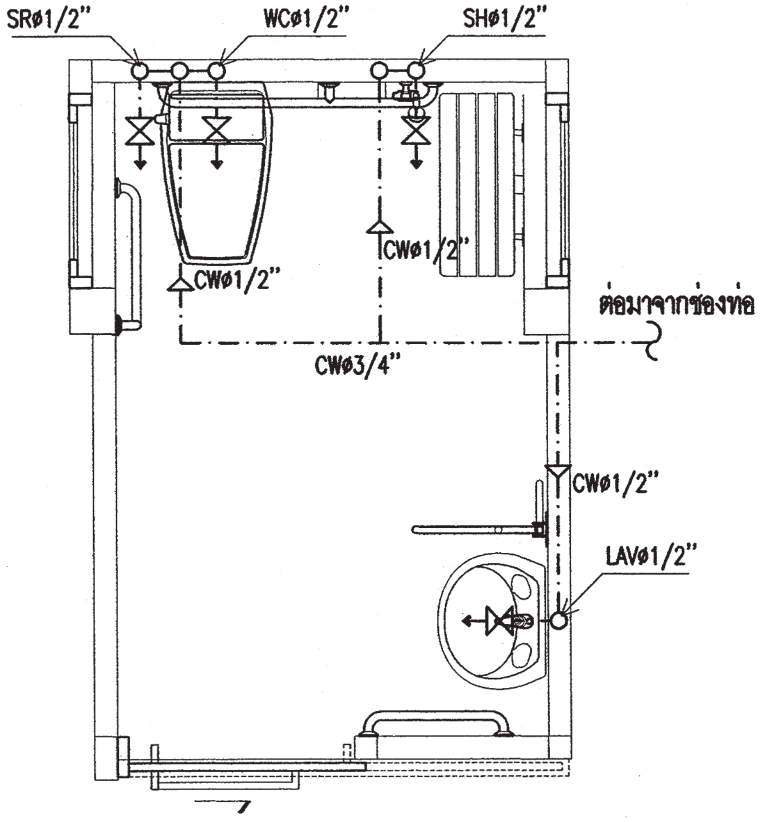

แบบขยายระบบประปาห้องน้ำ 3

มาตราส่วน 1 : 50

สำนักการ โยธา
กรุงเทพมหานคร

โครงการ

แบบบ้านยิ้มเพื่อประชาชน ระยะที่ 3

ตามนโยบาย

ม.ร.ว. สุขุมพันธุ์ บริพัตร
ผู้ว่าราชการกรุงเทพมหานคร

นายจุมพล สำเภาพล
รองผู้ว่าราชการกรุงเทพมหานคร

นางนินนาท ชลิตานนท์
ปลัดกรุงเทพมหานคร

ผู้อำนวยการสำนักการโยธา	
รองผู้อำนวยการสำนักการโยธา	
นายทวิศักดิ์ เลิศประพันธ์	
ผู้อำนวยการสำนักงานออกแบบ	
นายวัชรินทร์ บรรพต	
หัวหน้ากลุ่มงานสถาปัตยกรรม	
นายสินธุ์ชัย บุญปักษ์	
หัวหน้ากลุ่มงานวิศวกรรม	
นายอริยะ เมฆะกูล	
สถาปนิก	
นายปรีดิท มีมาก ส-สถ2415	
นางสาวสุมนมาลย์ กาญจนะ	ส-สถ2221
วิศวกรโครงสร้าง	
นายดิชา คงศรี สย5244	
วิศวกรไฟฟ้า	
นายจรูญ มาสุขใจ ภฟก 2457	
วิศวกรสุขาภิบาล	
นายจิระสิทธิ์ ทิมสถิตย์ สย8489	
วิศวกรเครื่องกล	
นายช่างเขียนแบบ	
นางสาวพิทักษ์กุล แสงพินิจ	

แบบ บ้านพักอาศัย 2 ชั้น
แบบที่ 120
ชื่อบ้าน รัก

เจ้าของ

สถานที่

แบบแสดง
แบบขยายระบบสุขาภิบาลห้องน้ำ 1,2,3
แบบขยายระบบประปาห้องน้ำ 1,2,3

มาตราส่วน 1:50

FILE :	เลขที่	รวม
วันที่	SN–07	7
แผ่นที่	รวมแผ่น	
38	38	

รายการแก้ไขแบบ

สำนักการโยธา กทม.

โครงการแบบบ้านยิ้ม...เพื่อประชาชนระยะที่ 3

www.bangkok.go.th/yota

เป็นเอกสารในการถ่ายสำเนาให้แก่ประชาชน ห้ามจำหน่าย หรือคิดค่าบริการในการออกแบบบ้านโดยเด็ดขาด