มหานครแห่งความสุข

แบบบ้านสวย

"โครงการแบบบ้านยิ้ม...เพื่อประชาชนระยะที่ 3"

รัก กรุงเทพฯ ร่วมสร้าง กรุงเทพฯ
ม.ร.ว.ศุขุมพันธุ์ บริพัตร
ผู้ว่าราชการกรุงเทพมหานคร



สำนักการโยธา กทม.

กรุงเทพมหานครร่วมกับสำนักการโยธา

120 แบบบ้าน

บ้านสวย ดี มีมาตรฐาน
ประหยัดเวลา ประหยัดค่าใช้จ่าย
พร้อมปลูกสร้างได้ทันที
มีให้เลือกหลากหลายแบบ

สาร...ผู้ว่าราชการกรุงเทพมหานคร

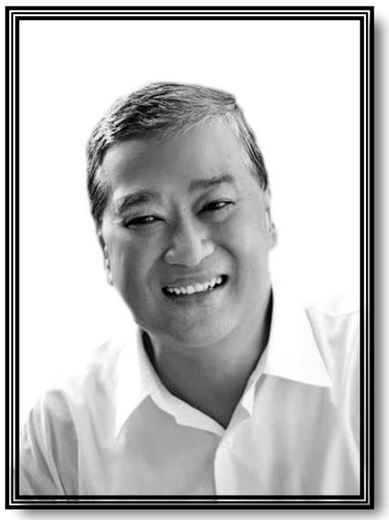

(หม่อมราชวงศ์สุขุมพันธุ์ บริพัตร)
ผู้ว่าราชการกรุงเทพมหานคร

กรุงเทพมหานครได้น้อมนำกระแสพระราชดำรัสของพระบาทสมเด็จพระเจ้าอยู่หัวที่จะสร้างให้ **“กรุงเทพฯ เป็นเมืองสวรรค์”** เป็นเมืองใหม่โดยไม่เน้นการย้าย แต่ปรับปรุงให้ดีขึ้นในทุกด้าน มาเป็นแนวทางในการบริหารจัดการเมืองและพัฒนากรุงเทพมหานครให้เป็นเมืองน่าอยู่อย่างยั่งยืน ซึ่งการสร้างความน่าอยู่ให้กับมหานครแห่งนี้ ต้องเริ่มต้นที่ **“บ้าน”** ด้วยบ้านเป็นรากฐานสำคัญของครอบครัว เป็นหนึ่งในปัจจัยสี่ที่สำคัญในการดำรงชีวิต และเป็นส่วนสำคัญต่อการสร้างความมั่นคงให้กับครอบครัวและสังคม กรุงเทพมหานครจึงได้กำหนดนโยบายที่จะผลักดันโครงการด้านที่อยู่อาศัยให้ได้มาตรฐานและปลอดภัย ด้วยการดำเนินโครงการแบบบ้านยิ้มเพื่อประชาชนระยะที่ ๓ ภายใต้แนวคิดเพื่อคนทั้งมวล (Universal Design) โดยจัดทำแบบบ้าน จำนวน ๒๐ แบบ สำหรับพี่น้องประชาชนทุกเพศ ทุกวัย และทุกกลุ่ม ไม่ว่าจะเป็นผู้สูงอายุ สตรีมีครรภ์ เด็กเล็กที่ยังต้องใช้รถเข็น รวมทั้งผู้ที่มีสุขภาพไม่สมบูรณ์แข็งแรงช่วยเหลือตัวเองได้อย่างยากลำบาก นอกจากนี้ยังได้ปรับปรุงแบบบ้านอีกจำนวน ๑๐๐ แบบ ให้มีความสมบูรณ์ ทันสมัย ตอบสนองต่อการใช้งานในทุกรูปแบบ เพื่อให้พี่น้องประชาชนได้มีโอกาสเลือกแบบบ้านจากหลากหลายสไตล์ พร้อมมีสถาปนิกและวิศวกรให้การรับรอง ซึ่งพี่น้องประชาชนสามารถขอรับแบบบ้านเพื่อนำไปก่อสร้างเป็นที่อยู่อาศัยของตนเองได้อย่างสะดวกรวดเร็วโดยไม่เสียค่าใช้จ่ายในการจ้างออกแบบ อันเป็นการส่งเสริมและสนับสนุนให้พี่น้องประชาชนมีที่อยู่อาศัยเป็นของตนเองมากยิ่งขึ้น พร้อมได้แบบบ้านที่สวยงาม ทันสมัย ปลอดภัย เป็นมิตรกับสิ่งแวดล้อม และถูกต้องตามที่กฎหมายควบคุมอาคารกำหนดไว้ทุกประการ

ผมและคณะผู้บริหารกรุงเทพมหานครมีความตั้งใจที่จะส่งความสุขกับพี่น้องประชาชน โดยการมอบ **“โครงการแบบบ้านยิ้มเพื่อประชาชน ระยะที่ ๓”** เพื่อเป็นการยกระดับและพัฒนาที่อยู่อาศัยของพี่น้องประชาชนให้ได้คุณภาพมาตรฐาน นำไปสู่การสร้างความมั่นคงให้กับครอบครัว ชุมชน และสังคม อันจะพัฒนามหานครแห่งนี้ ให้เป็น **“กรุงเทพฯ เมืองสวรรค์”** แก่ผู้อยู่อาศัย และผู้มาเยือนอย่างยั่งยืนตลอดไป

วัตถุประสงค์

๑.เพื่อเปิดโอกาสและให้ความช่วยเหลือแก่ประชาชนในเขตพื้นที่กรุงเทพมหานครและต่างจังหวัดที่มีที่ดิน ให้มีที่อยู่อาศัยเป็นของตัวเอง

๒. เพื่อให้ประชาชนสามารถประหยัดค่าใช้จ่ายและร่นระยะเวลา ในขั้นตอนของการจ้างออกแบบและการจ้างเขียนแบบก่อสร้าง โดยสามารถดำเนินการในส่วนของการขออนุญาตปลูกสร้างได้ทันที

๓. เพื่อให้ประชาชนมีแบบบ้านที่มีมาตรฐาน ให้เลือกหลากหลาย

๔. เพื่อสร้างภาพลักษณ์ที่ดีให้กับสำนักการโยธา กรุงเทพมหานคร ในฐานะที่เป็นหน่วยงานหนึ่งของกรุงเทพมหานคร

แบบบ้าน 2 ชั้น

รายการ โครงการ บ้านยิ้มเพื่อประชาชน 3

.....

รายละเอียดประกอบแบบ

1 งานสถาปัตยกรรม

1.1 งานวัสดุผิวพื้น

[1] พื้น คสล. ปูกระเบื้องเซรามิค ชนิดปูพื้น กำหนดสีและขนาดภายหลัง

[2] พื้น คสล. ปูปาร์เก้ไม้เนื้อแข็ง หรืออื่น ๆ

[3] พื้น คสล. ปูกระเบื้องเซรามิค ชนิดปูพื้น ผิวกันลื่น กำหนดสีและขนาดภายหลัง

[4] พื้น คสล. ผสมน้ำยากันซึม ผิวซีเมนต์ขัดมัน

[5] พื้น คสล. พร้อมทำระบบกันซึม ชนิดกันซึมหลังคา

1.2 งานผนัง

△1 ผนังก่อคอนกรีตมวลเบา หรืออิฐมอญ ฉาบปูนเรียบ ทาสี

△2 ผนังก่อคอนกรีตมวลเบา หรืออิฐมอญ ผิวกรุกระเบื้องเซรามิคชนิดบุผนัง เลยระดับฝ้าเพดานอย่างน้อย 10 ซม

△3 ผนังก่อคอนกรีตมวลเบา หรืออิฐมอญ กรุทับด้วยไม้สังเคราะห์

△4 ผนังก่อคอนกรีตมวลเบา หรืออิฐมอญ กรุทับด้วยหินสังเคราะห์

△5 ผนังก่อคอนกรีตมวลเบา หรืออิฐมอญ ฉาบปูนเรียบเซาะร่อง

1.3 งานฝ้าเพดาน

(1) ฝ้าเพดานภายนอก แผ่นไฟเบอร์ซีเมนต์ ฉาบรอยต่อเรียบ ทาสี หากเป็นระแนงให้กรุตาข่ายกันแมลง

(2) ฝ้าเพดานภายใน แผ่นยิปซั่ม หนาไม่น้อยกว่า 9 มม. ฉาบรอยต่อเรียบ ทาสี โครงเคร่าอลูมิเนียม

(3) ฝ้าเพดานห้องน้ำ แผ่นยิปซั่มชนิดทนชื้น หนาไม่น้อยกว่า 9 มม. ฉาบรอยต่อเรียบ ทาสี โครงเคร่าอลูมิเนียม

1.4 งานประตู - หน้าต่าง - ตามแบบขยายประตูหน้าต่าง

1.5 งานสุขภัณฑ์ - ตามแบบขยายห้องน้ำ

1.6 บันไดและราวบันได - โครงสร้าง คสล. วัสดุผิว และลูกกรง ตามแบบขยายบันได

1.7 งานสี

- สีทาภายนอก ใช้สีชนิดทาภายนอก
- สีทาภายใน ใช้สีชนิดทาภายใน
- สีทาเหล็ก และไม้ ใช้สีน้ำมัน

2 งานโครงสร้าง ดูรายละเอียดงานวิศวกรรมโครงสร้าง

3 งานระบบไฟฟ้า ดูรายละเอียดงานวิศวกรรมไฟฟ้า

4 งานระบบสุขาภิบาล ดูรายละเอียดงานวิศวกรรมสุขาภิบาล

ข้อกำหนด

- โครงสร้างที่คำนวณไว้ สามารถรับน้ำหนักผนังก่ออิฐมอญได้
- โครงสร้างที่คำนวณไว้ สามารถรับน้ำหนักหลังคาคอนกรีตได้
- ควรคำนึงถึงระบบกำจัดปลวกด้วย
- ระดับ +0.00 ให้ยึดถือระดับถนนหน้าโครงการเป็นหลัก

.....

สำนักการ โยธา
กรุงเทพมหานคร

โครงการ
แบบบ้านยิ้มเพื่อประชาชน ระยะที่ 3

ตามนโยบาย
ม.ร.ว. สุรุมพันธุ์ บริพัตร
ผู้ว่าราชการกรุงเทพมหานคร
นายจุมพล สำเภาพล
รองผู้ว่าราชการกรุงเทพมหานคร
นางนินนาท ชลิตานนท์
ปลัดกรุงเทพมหานคร

ผู้อำนวยการสำนักการโยธา	
รองผู้อำนวยการสำนักการโยธา	
นายทวีศักดิ์ เลิศประพันธ์	
ผู้อำนวยการสำนักงานออกแบบ	
นายวิชินทร์ บรรทด	
หัวหน้ากลุ่มงานสถาปัตยกรรม	
นายสินธุ์ชัย บุญปักษ์	
หัวหน้ากลุ่มงานวิศวกรรมอาคาร	
นายอริยะ เมฆะกุล	
สถาปนิก	
น.ส.วันธร ประสานสารกิจ ส.ถ.2378	
วิศวกรโครงสร้าง	
นายนเรศ ชูรุจ สย.7645	
วิศวกรไฟฟ้า	
นายวิสิทธิ์ จิระเดชากร ภฟท.12282	
วิศวกรสุขาภิบาล	
นายจิระสิทธิ์ หิมสมิทย์ สย.6489	
วิศวกรเครื่องกล	
นายช่างเขียนแบบ	
นายพงศ์รพี แจ้งทุ่ม	

แบบ บ้านพักอาศัย 2 ชั้น
แบบที่ 061
ชื่อบ้าน มหาเมฆ
เจ้าของ
สถานที่

แบบแสดง
รายการประกอบแบบก่อสร้าง

วันที่ :	เลขที่	รวม
30 พฤษภาคม 2557	A-01	18

แผ่นที่	รวมแผ่น
1	31

FILE :

รายการแก้ไขแบบ

สารบัญแบบ

แผ่นที่	รายการ	แผ่นที่	รายการ	แผ่นที่	รายการ	แผ่นที่	รายการ
A–	สถาปัตยกรรม	S–	วิศวกรรมโครงสร้าง	E–		SN–	
A–01	รายการประกอบแบบก่อสร้าง	S–01	รายการประกอบแบบโครงสร้าง	E–01	สัญลักษร์ระบบไฟฟ้า ,	SN–01	รายการประกอบแบบสุขาภิบาล ,
A–02	สารบัญแบบ	S–02	แปลนตำแหน่งฐานราก ,		รายการประกอบแบบไฟฟ้า		แปลนบ่อดักขยะและดักไขมัน และ บ่อน้ำทิ้ง
A–03	สัญลักษณ์ประกอบแบบ		แปลนคาน – พื้นชั้นล่าง	E–02	แปลนเต้ารับไฟฟ้า ชั้นล่าง	SN–02	แปลนเดินท่อน้ำเสีย ห้องน้ำชั้นล่าง ,
	รายการประกอบแบบ , รายการตบแต่ง	S–03	แปลนคาน – พื้นชั้น 2 , แปลนคานหลังคา		แปลนเต้ารับไฟฟ้า ชั้นบน		แปลนเดินท่อประปา ห้องน้ำชั้นล่าง
A–04	แผนที่สังเขป , ผังบริเวณ	S–04	แปลนโครงสร้างหลังคา	E–03	แปลนไฟฟ้าแสงสว่าง ชั้นล่าง	SN–03	แปลนเดินท่อน้ำเสีย ห้องน้ำชั้นบน
A–05	แปลนพื้นชั้นล่าง	S–05	แบบขยาย F2 ,แบบขยายบันได ค.ส.ล. ST–2		แปลนไฟฟ้าแสงสว่าง ชั้นบน		แปลนเดินท่อน้ำประปา ห้องน้ำชั้นบน
A–06	แปลนพื้นชั้นบน	S–06	แบบขยาย F2 , F1A และ F2A				
A–07	แปลนหลังคา	S–07	แบบขยายหน้าตัดคาน , พื้น และ เสา				
A–08	รูปด้าน ①						
A–09	รูปด้าน ②						
A–10	รูปด้าน ③						
A–11	รูปด้าน ④						
A–12	รูปตัด Ⓐ–Ⓐ						
A–13	รูปตัด Ⓑ–Ⓑ						
A–14	แบบขยายบันได (ST)						
A–15	แบบขยายห้องน้ำ ①						
A–16	แบบขยายห้องน้ำ ②						
A–17	แบบขยายประตู– หน้าต่าง						
A–18	แบบขยายหน้าต่าง						

สำนักการ โยธา
กรุงเทพมหานคร

โครงการ
แบบบ้านยิ้มเพื่อประชาชน ระยะที่ 3

ตามนโยบาย
ม.ร.ว. สุขุมพันธุ์ บริพัตร
ผู้ว่าราชการกรุงเทพมหานคร
นายจุมพล สำเภาพล
รองผู้ว่าราชการกรุงเทพมหานคร
นางนินนาท ชลิตานนท์
ปลัดกรุงเทพมหานคร

ผู้อำนวยการสำนักการโยธา
รองผู้อำนวยการสำนักการโยธา
นายทวีศักดิ์ เลิศประพันธ์
ผู้อำนวยการสำนักงานออกแบบ
นายวัชรินทร์ บรรทต
หัวหน้ากลุ่มงานสถาปัตยกรรม
นายสินธุ์ชัย บุญปักษ์
หัวหน้ากลุ่มงานวิศวกรรมอาคาร
นายอริยะ เมฆะกุล
สถาปนิก
น.ส.วันธร ประสานสารกิจ ส.สถ.2378
วิศวกรโครงสร้าง
นายนรเทพ ชูพูล สย.7645
วิศวกรไฟฟ้า
นายกิตติพงษ์ จิระเดชากร ภฟก.12282
วิศวกรสุขาภิบาล
นายจิระสิทธิ์ ทิมสถิตย์ สย.8489
วิศวกรเครื่องกล
นายช่างเขียนแบบ
นายพงศ์รพี แจ้งทุ่ม

แบบ บ้านพักอาศัย 2 ชั้น
แบบที่ 061
ชื่อบ้าน มหาเมฆ
เจ้าของ
สถานที่

แบบแสดง
สารบัญแบบ

วันที่ :	เลขที่	รวม
30 พฤษภาคม 2557	A–02	18

แผ่นที่	รวมแผ่น
2	31

FILE :
รายการแก้ไขแบบ

สัญญลักษณ์ประกอบแบบ

สัญญลักษณ์	ความหมาย
	ทิศเหนือ
	รูปด้าน
ทิศทางการมอง / รูปตัดที่	เส้นแสดงแนวรูปตัด
หน้าต่างชนิดที่	หน้าต่างแสดงในแปลน
ประตูชนิดที่	ประตูแสดงในแปลน
ผนังชนิดที่	ผนัง
ประตูชนิดที่	ประตู
หน้าต่างชนิดที่	หน้าต่าง
พื้นชนิดที่	พื้น
ฝ้าเพดานชนิดที่	ฝ้าเพดาน
รับแขก (ชื่อห้อง)	
+ 0.40 F1 C2 CH.2.80	
ระดับพื้น / พื้นชนิดที่ / ฝ้าเพดานชนิดที่ / ระดับพื้น-ฝ้าเพดาน	
	เส้นแสดงพิกัด
3.00	เส้นบอกระยะจากริมในถึงริมใน
3.00	เส้นบอกระยะจากศูนย์กลางถึงศูนย์กลาง
3.00	เส้นบอกระยะจากริมถึงริม
3.00	เส้นบอกระยะจากศูนย์กลางถึงริม
	เส้นแสดงบางส่วน,ล่างหรือบน
	เส้นศูนย์กลาง
	เส้นแสดงบางส่วน
+1.00 สูงจากระดับ±0.00 = 1.00	ระดับพื้นตกแต่งแล้ว

สัญญลักษณ์ทั่วไป

แบบขยายที่ / แผ่นที่ / แบบขยาย	ช่องเปิดในผนังหรือพื้น
	จอดรถ

รายการประกอบแบบ

รหัส	รายการ	รหัส	รายการ
□	รายการพื้น	△	รายการผนัง
1	พื้น ค.ส.ล ปูด้วยกระเบื้องเซรามิค ชนิดปูพื้น กำหนดสีและ	△1	ผนังก่อคอนกรีตมวลเบา หรืออิฐมอญ ฉาบปูนเรียบ ทาสี
	ขนาดภายหลัง	△2	ผนังก่อคอนกรีตมวลเบา หรืออิฐมอญผิวกรุกระเบื้องเซรามิคชนิดบุผนัง
2	พื้น ค.ส.ล ปูปาร์เก้ไม้เนื้อแข็ง หรืออื่นๆ		เลยระดับฝ้าเพดานอย่างน้อย 10ซม.
3	พื้น ค.ส.ล ปูกระเบื้องเซรามิค ชนิดปูพื้นผิวกันลื่น	△3	ผนังก่อคอนกรีตมวลเบา หรืออิฐมอญ กรุทับด้วยไม้สังเคราะห์
	กำหนดสีและขนาดภายหลัง	△4	ผนังก่อคอนกรีตมวลเบา หรืออิฐมอญ กรุทับด้วยหินสังเคราะห์
4	พื้น ค.ส.ล ผสมน้ำยากันซึม ผิวซีเมนต์ขัดมัน	△5	ผนังก่อคอนกรีตมวลเบา หรืออิฐมอญ ฉาบปูนเรียบเซาะร่อง
5	พื้น ค.ส.ล พร้อมทำระบบกันซึมชนิดกันซึมหลังคา		

รหัส	รายการ
○	รายการฝ้าเพดาน
1	ฝ้าเพดานภายนอก แผ่นไฟเบอร์ซีเมนต์ ฉาบรอยต่อเรียบทาสี
	หากเป็นระแนงให้กรุตาข่ายกันแมลง
2	ฝ้าเพดานภายใน แผ่นยิปซั่ม หนาไม่น้อยกว่า 9 มม.
	ฉาบรอยต่อเรียบ ทาสี โครงเคร่าอลูมิเนียม
3	ฝ้าเพดานห้องน้ำ แผ่นยิปซั่มชนิดทนชื้น หนาไม่น้อยกว่า 9 มม.
	ฉาบรอยต่อเรียบทาสี โครงเคร่าอลูมิเนียม

รายการตกแต่ง

วัสดุ / ห้อง	บัวมอบฝ้าเพดาน: ไม้จริง ขนาด 1/2"x4" ทาสีน้ำมัน				บัวมอบพื้น: ไม้จริง ขนาด 1/2"x4" ทาสีน้ำมัน			
ชั้นล่าง								
ห้องรับแขก	●				●			
เตรียมอาหาร	●				●			
ทานอาหาร	●				●			
ห้องน้ำ 1	●							
ชั้นบน								
ห้องนอน 1,2,3	●				●			
โถง	●				●			
ห้องน้ำ 2	●							

สำนักการ โยธา
กรุงเทพมหานคร

โครงการ
แบบบ้านยิ้มเพื่อประชาชน ระยะที่ 3

ตามนโยบาย
ม.ร.ว. สุขุมพันธุ์ บริพัตร
ผู้ว่าราชการกรุงเทพมหานคร
นายจุมพล สำเภาพล
รองผู้ว่าราชการกรุงเทพมหานคร
นางนินนาท ชลิตานนท์
ปลัดกรุงเทพมหานคร

ผู้อำนวยการสำนักการโยธา
รองผู้อำนวยการสำนักการโยธา
นายทวีศักดิ์ เลิศประพันธ์
ผู้อำนวยการสำนักงานออกแบบ
นายวัชรินทร์ บรรพต
หัวหน้ากลุ่มงานสถาปัตยกรรม
นายสินธุ์ชัย บุญปักษ์
หัวหน้ากลุ่มงานวิศวกรรมอาคาร
นายอริยะ เมฆะกุล

สถาปนิก
น.ส.วรันธร ประสานสารกิจ ส.สถ.2378
วิศวกรโครงสร้าง
นายนรเทพ ชูพูล สย.7645
วิศวกรไฟฟ้า
นายกิตติทงษ์ จิระเดชากร ภพ.12282
วิศวกรสุขาภิบาล
นายจิระสิทธิ์ ทิมสถิตย์ สย.8489
วิศวกรเครื่องกล
นายช่างเขียนแบบ
นายพงศ์รพี แจ้งทุ่ม

แบบ บ้านพักอาศัย 2 ชั้น
แบบที่ 061
ชื่อบ้าน มหาเมฆ
เจ้าของ
สถานที่

แบบแสดง
สัญลักษณ์ประกอบแบบ
รายการประกอบแบบ

วันที่ :	เลขที่	รวม
30 พฤษภาคม 2557	A-03	18

แผ่นที่	รวมแผ่น
3	31

FILE :
รายการแก้ไขแบบ

แผนที่สังเขป

ผังบริเวณ

มาตารส่วน 1 : 100

สำนักการ โยธา
กรุงเทพมหานคร

โครงการ

แบบบ้านยิ้มเพื่อประชาชน ระยะที่ 3

ตามนโยบาย

ม.ร.ว. สุขุมพันธุ์ บริพัตร
ผู้ว่าราชการกรุงเทพมหานคร

นายจุมพล สำเภาพล
รองผู้ว่าราชการกรุงเทพมหานคร

นางนินนาท ชลิตานนท์
ปลัดกรุงเทพมหานคร

ผู้อำนวยการสำนักการโยธา	
รองผู้อำนวยการสำนักการโยธา	
นายทวีศักดิ์ เลิศประพันธ์	
ผู้อำนวยการสำนักงานออกแบบ	
นายวัชรินทร์ บรรพต	
หัวหน้ากลุ่มงานสถาปัตยกรรม	
นายสินธุ์ชัย บุญปักษ์	
หัวหน้ากลุ่มงานวิศวกรรมอาคาร	
นายอริยะ เมฆะกูล	
สถาปนิก	
น.ส.วรันธร ประสานสารกิจ ส.สถ.2378	
วิศวกรโครงสร้าง	
นายนรเทพ ชูพูล สย.7645	
วิศวกรไฟฟ้า	
นายกิตติพงษ์ จิระเดชากร ภฟก.12282	
วิศวกรสุขาภิบาล	
นายจีระสิทธิ์ ทิมสถิตย์ สย.8469	
วิศวกรเครื่องกล	
นายช่างเขียนแบบ	
นายพงศ์รพี แจ้งหุ่ม	

แบบ บ้านพักอาศัย 2 ชั้น

แบบที่ 061

ชื่อบ้าน มหาเมฆ

เจ้าของ

สถานที่

แบบแสดง

แผนที่สังเขป
ผังบริเวณ

วันที่ :	เลขที่	รวม
30 พฤษภาคม 2557	A-04	18

แผ่นที่	รวมแผ่น
4	31

FILE :

รายการแก้ไขแบบ

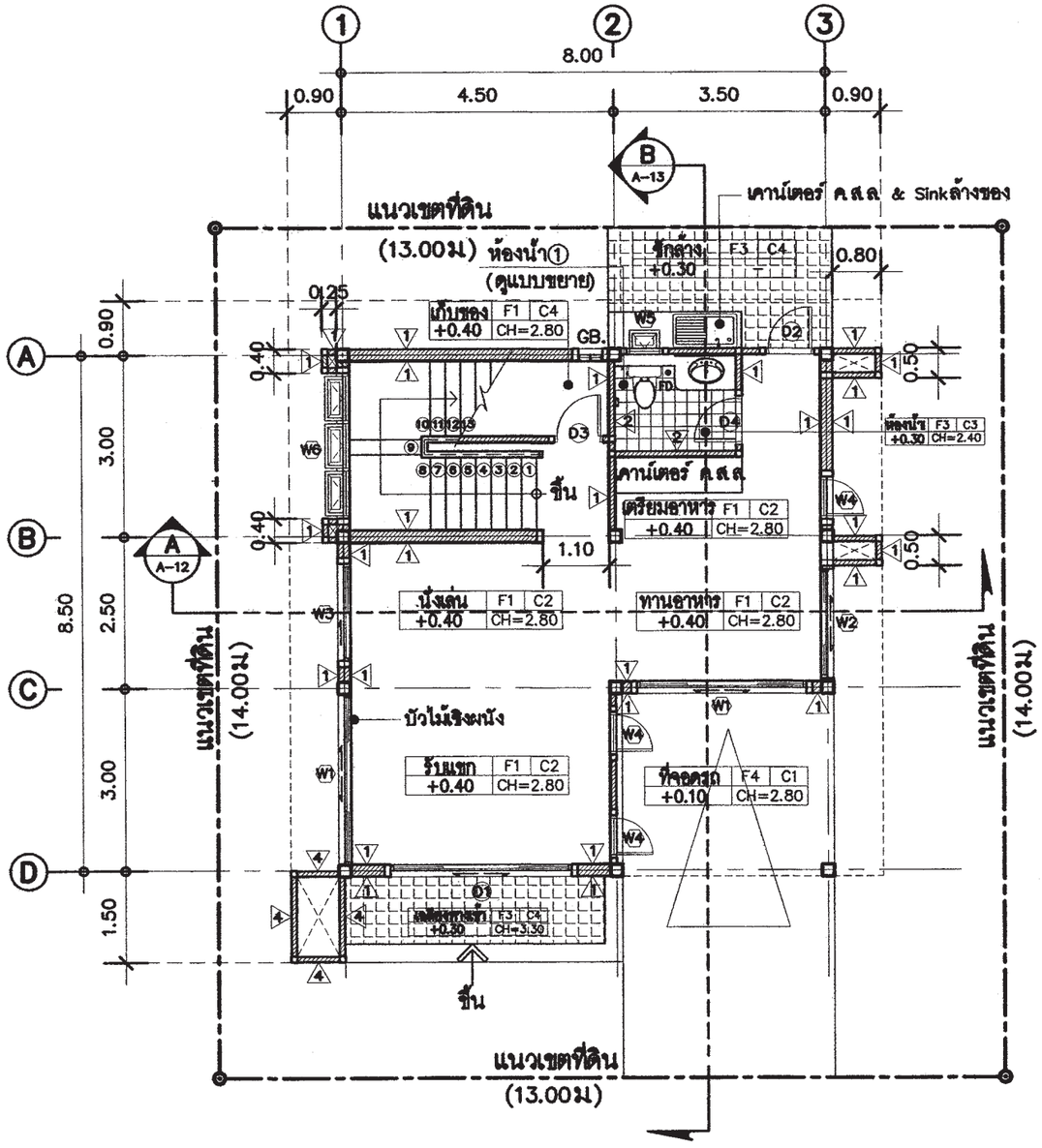

แปลนพื้นชั้นล่าง

มาตารส่วน 1 : 100



ทิศทางการมองรูปด้าน

สำนักการ โยธา
กรุงเทพมหานคร

โครงการ

แบบบ้านยิ้มเพื่อประชาชน ระยะที่ 3

ตามนโยบาย

ม.ร.ว. สุขุมพันธุ์ บริพัตร
ผู้ว่าราชการกรุงเทพมหานคร

นายจุมพล สำเภาพล
รองผู้ว่าราชการกรุงเทพมหานคร

นางนินนาท ชลิตานนท์
ปลัดกรุงเทพมหานคร

ผู้อำนวยการสำนักการโยธา

รองผู้อำนวยการสำนักการโยธา
นายทวีศักดิ์ เลิศประพันธ์

ผู้อำนวยการสำนักงานออกแบบ
นายวัชรินทร์ บรรพต

หัวหน้ากลุ่มงานสถาปัตยกรรม
นายสินธุ์ชัย บุญปักษ์

หัวหน้ากลุ่มงานวิศวกรรมอาคาร
นายอริยะ เมฆะกูล

สถาปนิก
น.ส.วรันธร ประสานสารกิจ ส.สถ.2378

วิศวกรโครงสร้าง
นายนรเทพ ชูทูล สย.7645

วิศวกรไฟฟ้า
นายกิตติพงษ์ จิระเดชากร ภฟก.12282

วิศวกรสุขาภิบาล
นายจิระสิทธิ์ ทิมสถิตย์ สย.8469

วิศวกรเครื่องกล

นายช่างเขียนแบบ
นายพงศ์รพี แจ้งทุ่ม

แบบ บ้านพักอาศัย 2 ชั้น
แบบที่ 061
ชื่อบ้าน มหาเมฆ

เจ้าของ

สถานที่

แบบแสดง
แปลนพื้นชั้นล่าง

วันที่ :	เลขที่	รวม
30 พฤษภาคม 2557	A-05	18

แผ่นที่	รวมแผ่น
5	31

FILE :

รายการแก้ไขแบบ

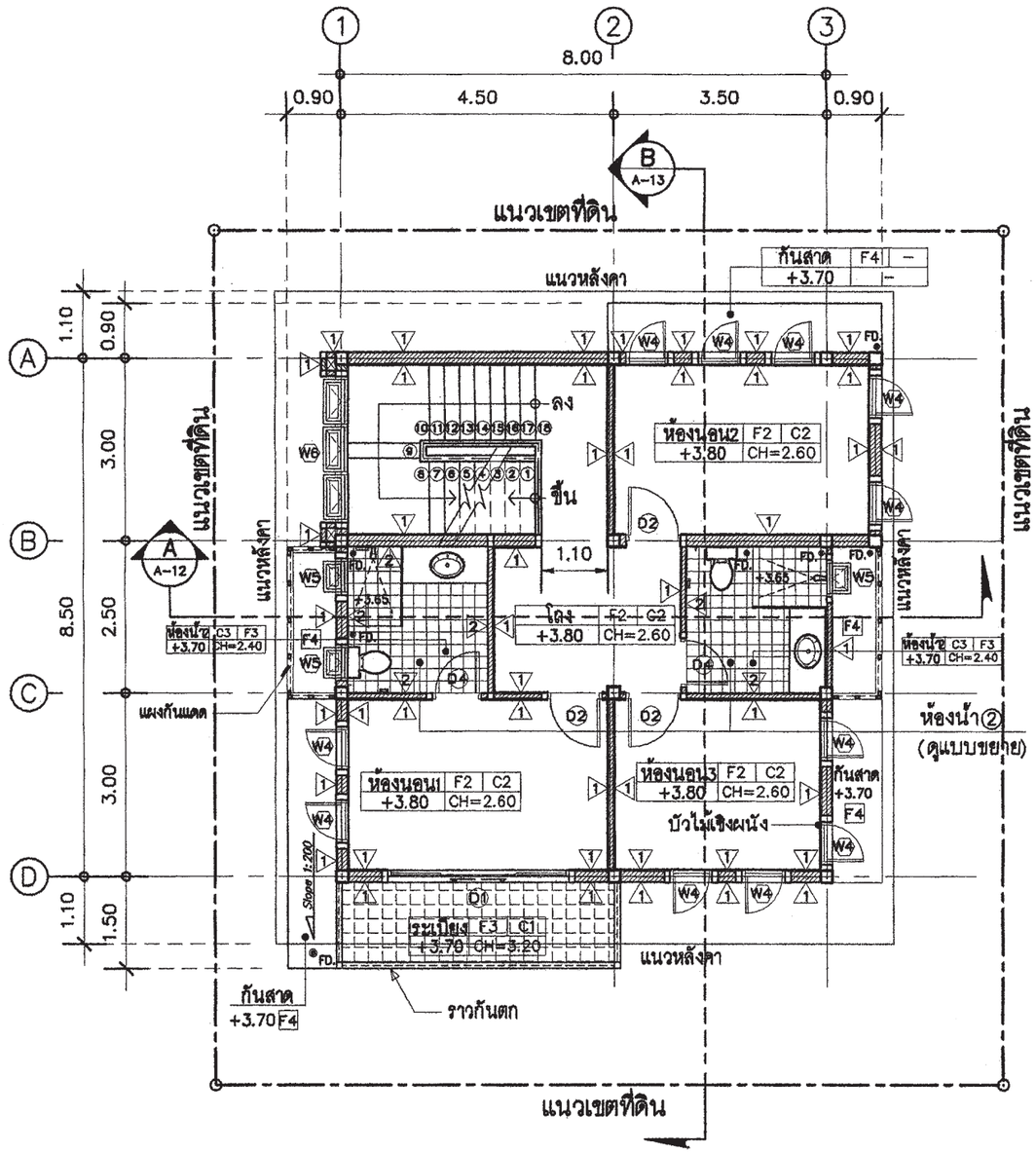

แปลนพื้นชั้น 2

มาตารส่วน 1 : 100

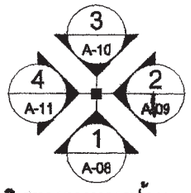

ทิศทางการมองรูปด้าน

สำนักการ โยธา
กรุงเทพมหานคร

โครงการ
แบบบ้านยิ้มเพื่อประชาชน ระยะที่ 3

ตามนโยบาย
ม.ร.ว. สุขุมพันธุ์ บริพัตร
ผู้ว่าราชการกรุงเทพมหานคร
นายจุมพล สำเภาพล
รองผู้ว่าราชการกรุงเทพมหานคร
นางนินนาท ชลิตานนท์
ปลัดกรุงเทพมหานคร

ผู้อำนวยการสำนักการโยธา
รองผู้อำนวยการสำนักการโยธา
นายทวีศักดิ์ เลิศประพันธ์
ผู้อำนวยการสำนักงานออกแบบ
นายวัชรินทร์ บรรพต
หัวหน้ากลุ่มงานสถาปัตยกรรม
นายสินธุ์ชัย บุญปักษ์
หัวหน้ากลุ่มงานวิศวกรรมอาคาร
นายอริยะ เมฆะกุล

สถาปนิก
น.ส.วรันธร ประสานสารกิจ ส.สถ.2378
วิศวกรโครงสร้าง
นายนรเทพ ชูพูล สย.7645
วิศวกรไฟฟ้า
นายกิตติพงษ์ จิระเศรากร ภฟก.12282
วิศวกรสุขาภิบาล
นายจิระสิทธิ์ ทิมสถิตย์ สย.8469
วิศวกรเครื่องกล
นายช่างเขียนแบบ
นายพงศ์รพี แจ้งหุ่ม

แบบ บ้านพักอาศัย 2 ชั้น
แบบที่ 061
ชื่อบ้าน มหาเมฆ
เจ้าของ
สถานที่

แบบแสดง
แปลนพื้นชั้น 2

วันที่ :	เลขที่	รวม
30 พฤษภาคม 2557	A-06	18

แผ่นที่	รวมแผ่น
6	31

FILE :
รายการแก้ไขแบบ

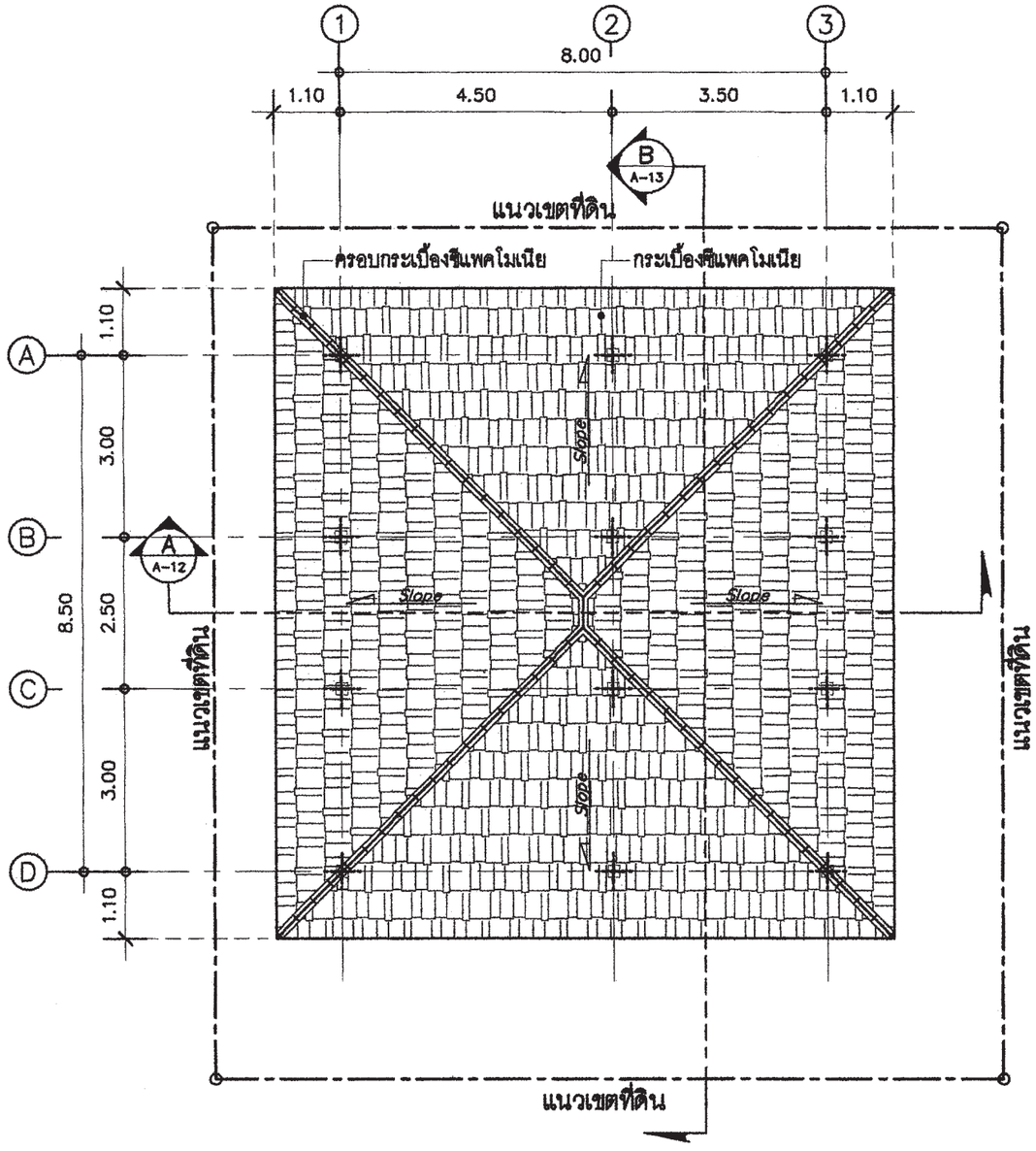

แปลนหลังคา

มาตารส่วน 1 : 100



ทิศทางการมองรูปด้าน

สำนักการ โยธา
กรุงเทพมหานคร

โครงการ

แบบบ้านยิ้มเพื่อประชาชน ระยะที่ 3

ตามนโยบาย

ม.ร.ว. สุขุมพันธุ์ บริพัตร
ผู้ว่าราชการกรุงเทพมหานคร

นายจุมพล สำเภาพล
รองผู้ว่าราชการกรุงเทพมหานคร

นางนินนาท ชลิตานนท์
ปลัดกรุงเทพมหานคร

ผู้อำนวยการสำนักการโยธา

รองผู้อำนวยการสำนักการโยธา
นายทวีศักดิ์ เลิศประพันธ์

ผู้อำนวยการสำนักงานออกแบบ
นายวัชรินทร์ บรรพต

หัวหน้ากลุ่มงานสถาปัตยกรรม
นายสินธุ์ชัย บุญบึกษ์

หัวหน้ากลุ่มงานวิศวกรรมอาคาร
นายอริยะ เมฆะกุล

สถาปนิก
น.ส.วรันธร ประสานสารกิจ ส.สถ.2378

วิศวกรโครงสร้าง
นายนรเทพ ชูชูล สย.7645

วิศวกรไฟฟ้า
นายวัดดีพงษ์ จิระเดชากร ภพ.12282

วิศวกรสุขาภิบาล
นายจีระลิทธิ์ ทิมสถิตย์ สย.8469

วิศวกรเครื่องกล

นายช่างเขียนแบบ
นายพงศ์รพี แจ้งพุ่ม

แบบ บ้านพักอาศัย 2 ชั้น
แบบที่ 061
ชื่อบ้าน มหาเมฆ

เจ้าของ

สถานที่

แบบแสดง
แปลนหลังคา

วันที่ :	เลขที่	รวม
30 พฤษภาคม 2557	A-07	18

แผ่นที่	รวมแผ่น
7	31

FILE :

รายการแก้ไขแบบ

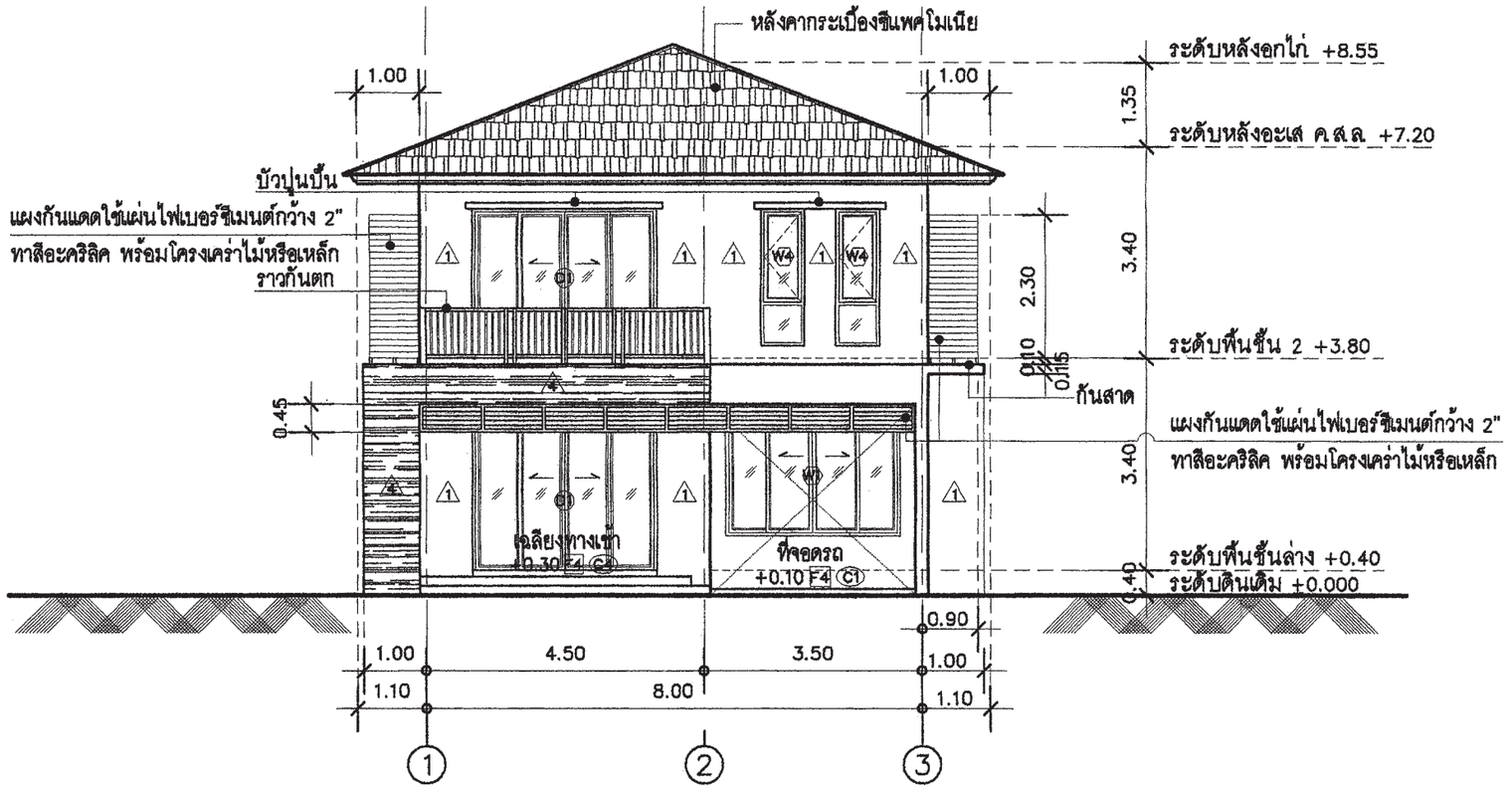

รูปด้าน ①

มาตราส่วน 1 : 100

สำนักการ โยธา
กรุงเทพมหานคร

โครงการ
แบบบ้านยิ้มเพื่อประชาชน ระยะที่ 3

ตามนโยบาย
ม.ร.ว. สุรุมพันธุ์ บริพัตร
ผู้ว่าราชการกรุงเทพมหานคร
นายจุมพล สำเภาพล
รองผู้ว่าราชการกรุงเทพมหานคร
นางนินนาท ชลิตานนท์
ปลัดกรุงเทพมหานคร

ผู้อำนวยการสำนักการโยธา	
รองผู้อำนวยการสำนักการโยธา	
นายทรีศักดิ์ เลิศประพันธ์	
ผู้อำนวยการสำนักงานออกแบบ	
นายวีรชินทร์ บรรพต	
หัวหน้ากลุ่มงานสถาปัตยกรรม	
นายสินธุ์ชัย บุญปักษ์	
หัวหน้ากลุ่มงานวิศวกรรมอาคาร	
นายอริยะ เมฆะกุล	
สถาปนิก	
น.ส.วันธร ประสานสายใจ ส.ค.ก.2378	
วิศวกรโครงสร้าง	
นายนรเทพ ชุทูล สย.7645	
วิศวกรไฟฟ้า	
นายโชติพงษ์ จิระเศรษกร ภฟก.12282	
วิศวกรสุขาภิบาล	
นายจิระศักดิ์ ทิมสถิตย์ สย.8489	
วิศวกรเครื่องกล	
นายช่างเขียนแบบ	
นายพงศ์รศ์ แจ่งหุ่น	

แบบ บ้านพักอาศัย 2 ชั้น
แบบที่ 061
ชื่อบ้าน มหาเมฆ

เจ้าของ

สถานที่

แบบแสดง
รูปด้าน ①

วันที่ :	เลขที่	รวม
30 พฤษภาคม 2557	A-08	18

แผ่นที่	รวมแผ่น
8	31

FILE :

รายการแก้ไขแบบ

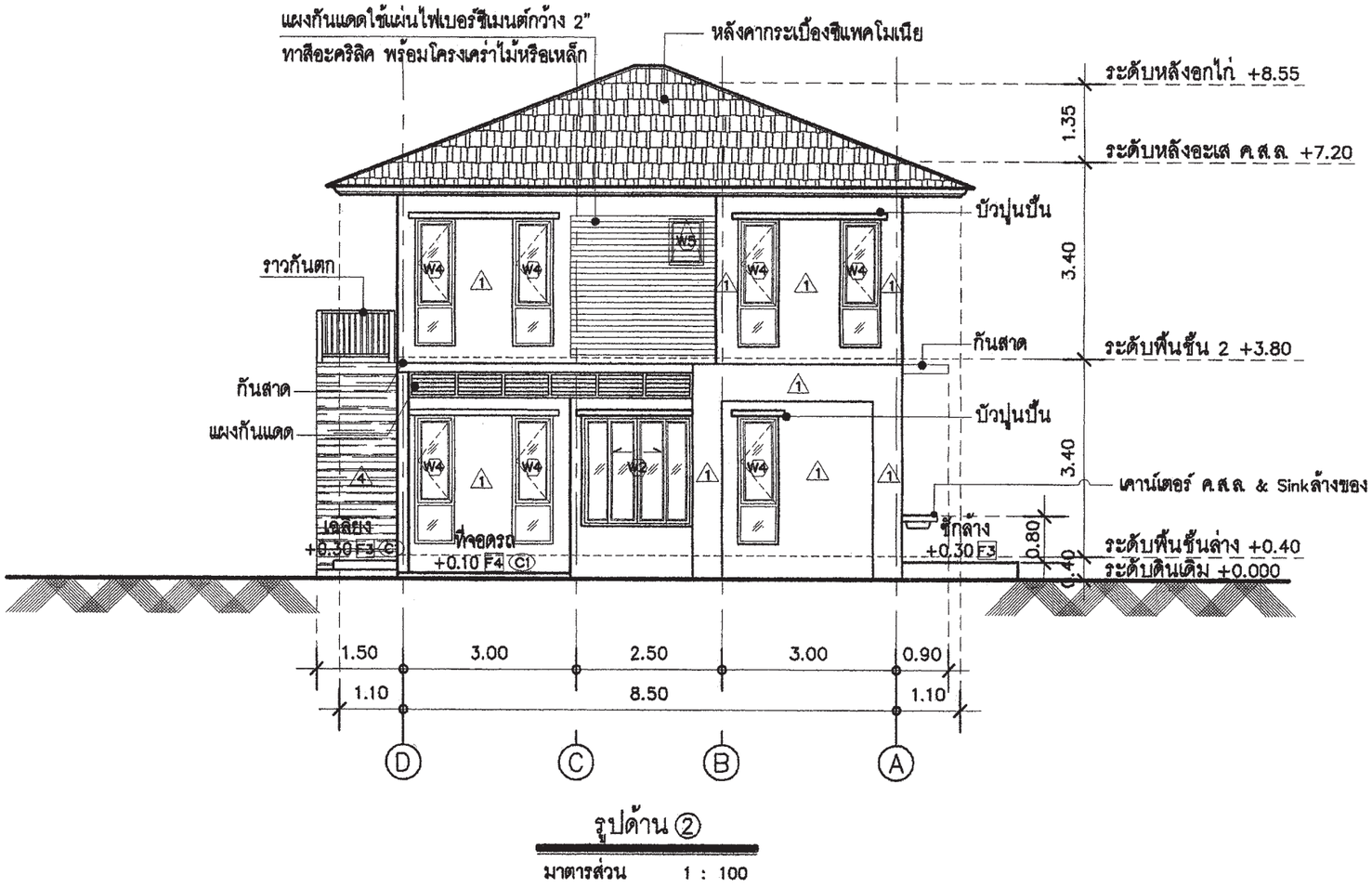

รูปด้าน ②

มาตราส่วน 1 : 100

สำนักการ โยธา
กรุงเทพมหานคร

โครงการ
แบบบ้านยิ้มเพื่อประชาชน ระยะที่ 3

ตามนโยบาย
ม.ร.ว. สุรุมพันธุ์ บริพัตร
ผู้ว่าราชการกรุงเทพมหานคร
นายจุมพล สำเภาพล
รองผู้ว่าราชการกรุงเทพมหานคร
นางนินนาท ชลิตานนท์
ปลัดกรุงเทพมหานคร

ผู้อำนวยการสำนักการโยธา	
รองผู้อำนวยการสำนักการโยธา	
นายทวีลักษ์ เลิศประพันธ์	
ผู้อำนวยการสำนักงานออกแบบ	
นายรัชรินทร์ บรรพต	
หัวหน้ากลุ่มงานสถาปัตยกรรม	
นายสินธุ์ชัย บุญปักษ์	
หัวหน้ากลุ่มงานวิศวกรรมอาคาร	
นายอริยะ เมฆะกุล	
สถาปนิก	
น.ส.จันธร ประสานสายกิจ ส.ส.ถ.2378	
วิศวกรโครงสร้าง	
นายนนทพ ฐิพูล สย.7645	
วิศวกรไฟฟ้า	
นายกิตติพงษ์ จิระเศรษกร ภฟ.12282	
วิศวกรสุขาภิบาล	
นายศิระสิทธิ์ ทิมสมิตย์ สย.6489	
วิศวกรเครื่องกล	
นายช่างเขียนแบบ	
นายพงศ์ศิ แจ้งหุ่ม	

แบบ บ้านพักอาศัย 2 ชั้น
แบบที่ 061
ชื่อบ้าน มหาเมฆ
เจ้าของ
สถานที่

แบบแสดง
รูปด้าน ②

วันที่ :	เดรที่	รวม
30 พฤษภาคม 2557	A-09	18

แผ่นที่	รวมแผ่น
9	31

FILE :

รายการแก้ไขแบบ

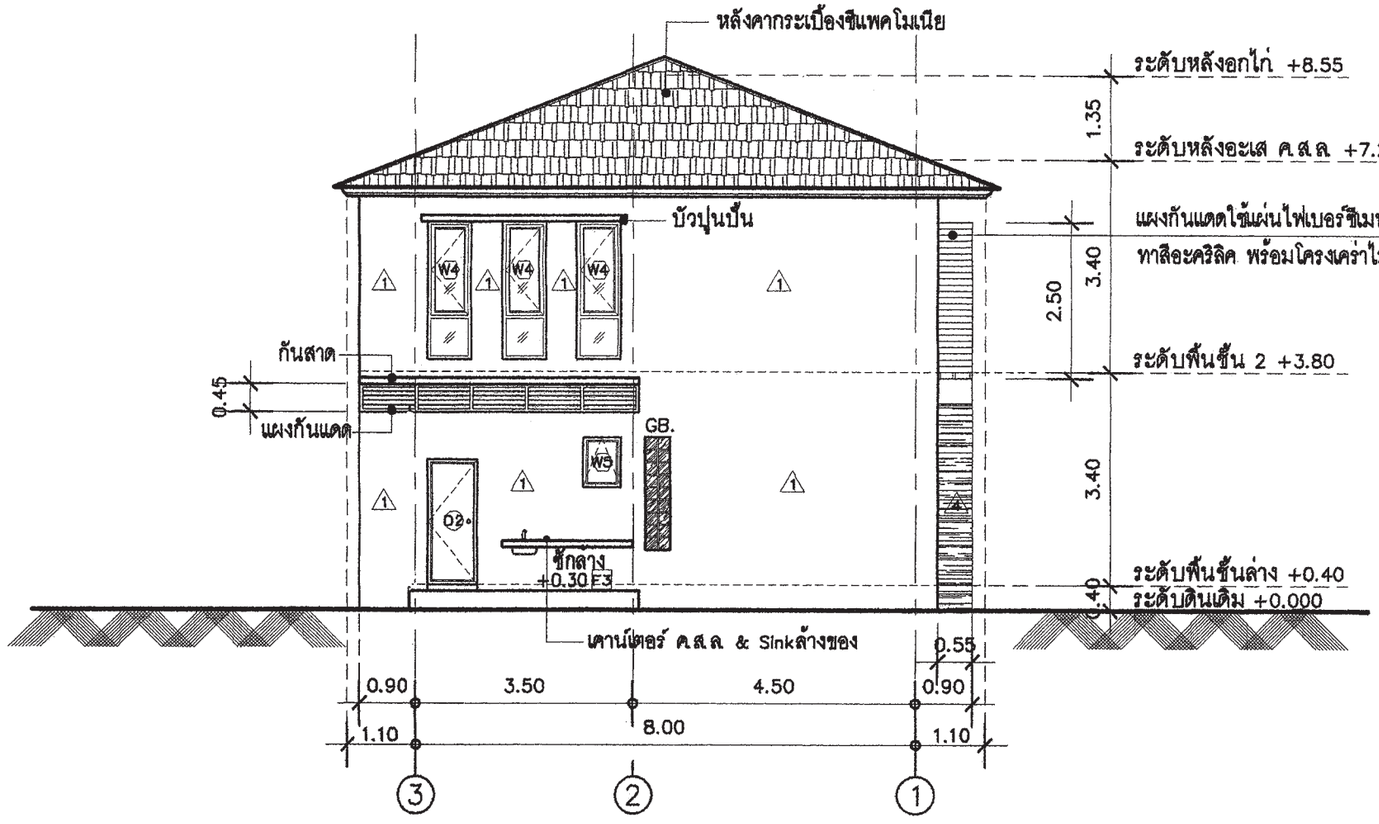

รูปด้าน ③

มาตารส่วน 1 : 100

สำนักการ โยธา
กรุงเทพมหานคร

โครงการ

แบบบ้านยิ้มเพื่อประชาชน ระยะที่ 3

ตามนโยบาย

ม.ร.ว. สุขุมพันธุ์ บริพัตร
ผู้ว่าราชการกรุงเทพมหานคร

นายจุมพล สำเภาพล
รองผู้ว่าราชการกรุงเทพมหานคร

นางนินนาท ชลิตานนท์
ปลัดกรุงเทพมหานคร

ผู้อำนวยการสำนักการโยธา

รองผู้อำนวยการสำนักการโยธา
นายทวีศักดิ์ เลิศประพันธ์

ผู้อำนวยการสำนักงานออกแบบ
นายวัชรินทร์ บรรพต

หัวหน้ากลุ่มงานสถาปัตยกรรม
นายสินธุ์ชัย บุญปักษ์

หัวหน้ากลุ่มงานวิศวกรรมอาคาร
นายอรียะ เมฆะกูล

สถาปนิก
น.ส.วรันธร ประสานสารกิจ ส.สถ.2378

วิศวกรโครงสร้าง
นายนรเทพ ชูพูล สย.7645

วิศวกรไฟฟ้า
นายกิตติพงษ์ จิระเดชากร ภฟก.12282

วิศวกรสุขาภิบาล
นายจิระสิทธิ์ ทิมสถิตย์ สย.8469

วิศวกรเครื่องกล

นายช่างเขียนแบบ
นายพงศ์รพี แจ้งทุ่ม

แบบ บ้านพักอาศัย 2 ชั้น
แบบที่ 061
ชื่อบ้าน มหาเมฆ

เจ้าของ

สถานที่

แบบแสดง
รูปด้าน ③

วันที่ :	เลขที่	รวม
30 พฤษภาคม 2557	A-10	18

แผ่นที่	รวมแผ่น
10	31

FILE :

รายการแก้ไขแบบ

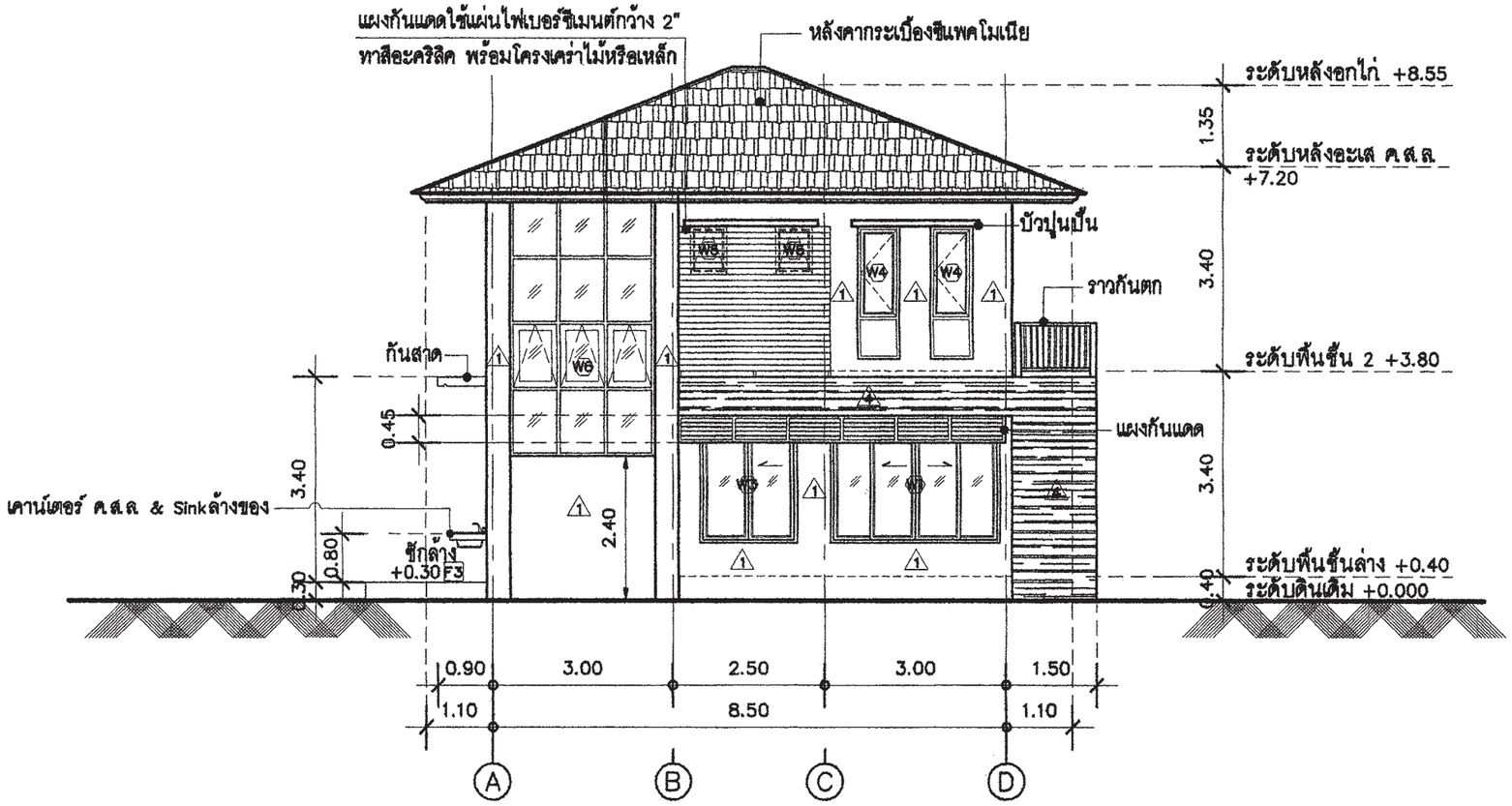

รูปด้าน ④

มาตารส่วน 1 : 100

สำนักการ โยธา
กรุงเทพมหานคร

โครงการ

แบบบ้านยิ้มเพื่อประชาชน ระยะที่ 3

ตามนโยบาย

ม.ร.ว. สุขุมพันธุ์ บริพัตร
ผู้ว่าราชการกรุงเทพมหานคร

นายจุมพล สำเภาพล
รองผู้ว่าราชการกรุงเทพมหานคร

นางนินนาท ชลิตานนท์
ปลัดกรุงเทพมหานคร

ผู้อำนวยการสำนักการโยธา

รองผู้อำนวยการสำนักการโยธา
นายทวีศักดิ์ เลิศประพันธ์

ผู้อำนวยการสำนักงานออกแบบ
นายวัชรินทร์ บรรพต

หัวหน้ากลุ่มงานสถาปัตยกรรม
นายสินธุ์ชัย บุญปักษ์

หัวหน้ากลุ่มงานวิศวกรรมอาคาร
นายอริยะ เมฆะกุล

สถาปนิก
น.ส.วรันธร ประสานสารกิจ ส.สถ.2378

วิศวกรโครงสร้าง
นายนรเทพ ชูพูล สย.7645

วิศวกรไฟฟ้า
นายกิตติพงษ์ จิระเดชากร ภฟก.12282

วิศวกรสุขาภิบาล
นายจิระสิทธิ์ ทีมสถิตย์ สย.8489

วิศวกรเครื่องกล

นายช่างเขียนแบบ
นายพงศ์รพี แจ้งพุ่ม

แบบ บ้านพักอาศัย 2 ชั้น
แบบที่ 061
ชื่อบ้าน มหาเมฆ

เจ้าของ

สถานที่

แบบแสดง
รูปด้าน ④

วันที่ :	เลขที่	รวม
30 พฤษภาคม 2557	A-11	18

แผ่นที่	รวมแผ่น
11	31

FILE :

รายการแก้ไขแบบ

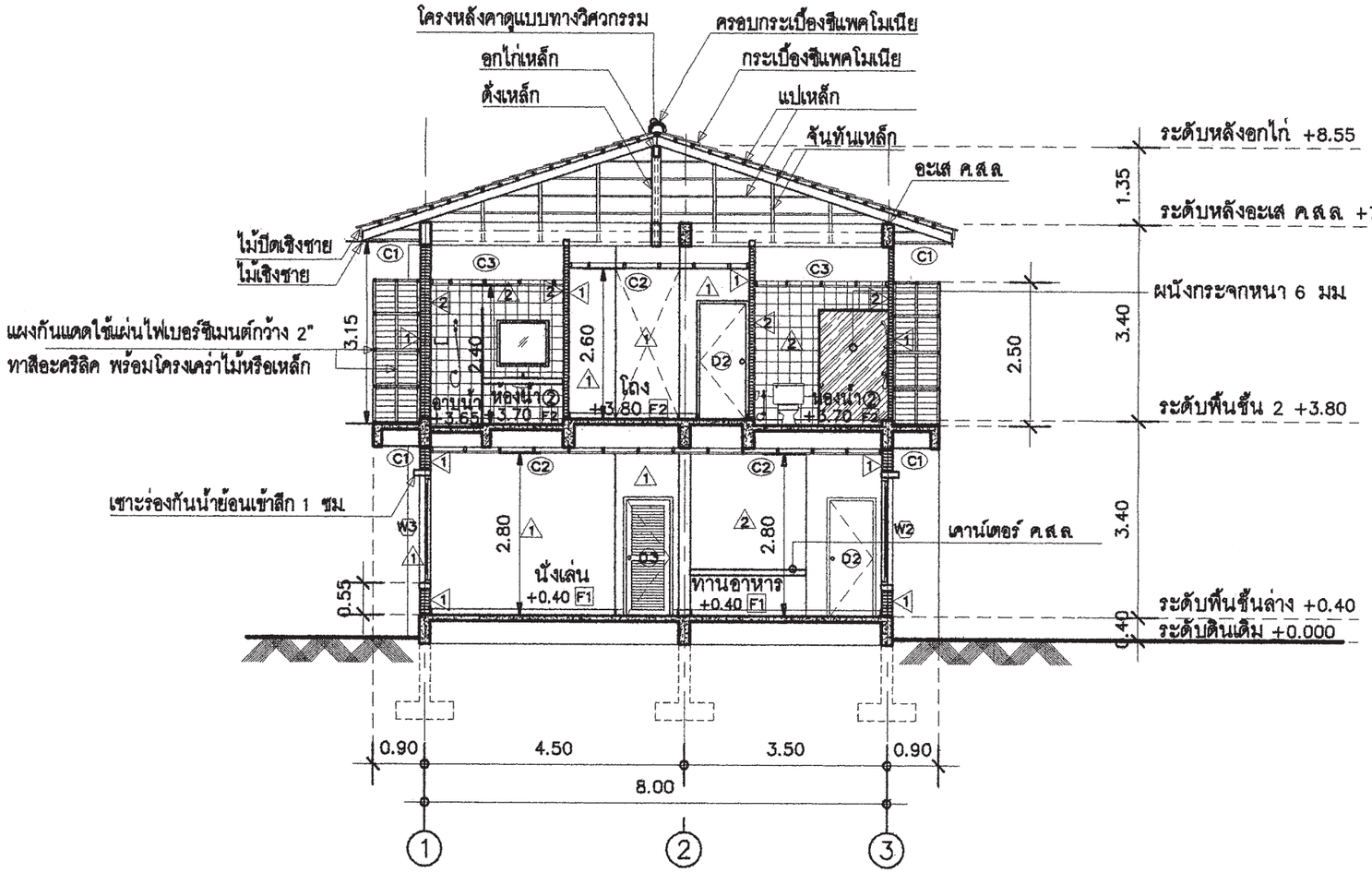

รูปตัด Ⓐ – Ⓐ

มาตารส่วน 1 : 100

สำนักการ โยธา
กรุงเทพมหานคร

โครงการ

แบบบ้านยิ้มเพื่อประชาชน ระยะที่ 3

ตามนโยบาย

ม.ร.ว. สุขุมพันธุ์ บริพัตร
ผู้ว่าราชการกรุงเทพมหานคร

นายจุมพล สำเภาพล
รองผู้ว่าราชการกรุงเทพมหานคร

นางนินนาท ชลิตานนท์
ปลัดกรุงเทพมหานคร

ผู้อำนวยการสำนักการโยธา

รองผู้อำนวยการสำนักการโยธา
นายทวีศักดิ์ เลิศประพันธ์

ผู้อำนวยการสำนักงานออกแบบ
นายวัชรินทร์ บรรพต

หัวหน้ากลุ่มงานสถาปัตยกรรม
นายสินธุ์ชัย บุญปักษ์

หัวหน้ากลุ่มงานวิศวกรรมอาคาร
นายอริยะ เมฆะกุล

สถาปนิก
น.ส.วรันธร ประสานสาทิจ ส.สถ.2378

วิศวกรโครงสร้าง
นายนรเทพ ชูพูล สย.7645

วิศวกรไฟฟ้า
นายกิตติพงษ์ จิระเดชากร ภฟก.12282

วิศวกรสุขาภิบาล
นายจีระสิทธิ์ ทิมสถิตย์ สย.8489

วิศวกรเครื่องกล

นายช่างเขียนแบบ
นายพงศ์รพี แจ้งหุ่ม

แบบ บ้านพักอาศัย 2 ชั้น
แบบที่ 061
ชื่อบ้าน มหาเมฆ

เจ้าของ

สถานที่

แบบแสดง
รูปตัด Ⓐ – Ⓐ

วันที่ :	เลขที่	รวม
30 พฤษภาคม 2567	A–12	18

แผ่นที่	รวมแผ่น
12	31

FILE :

รายการแก้ไขแบบ

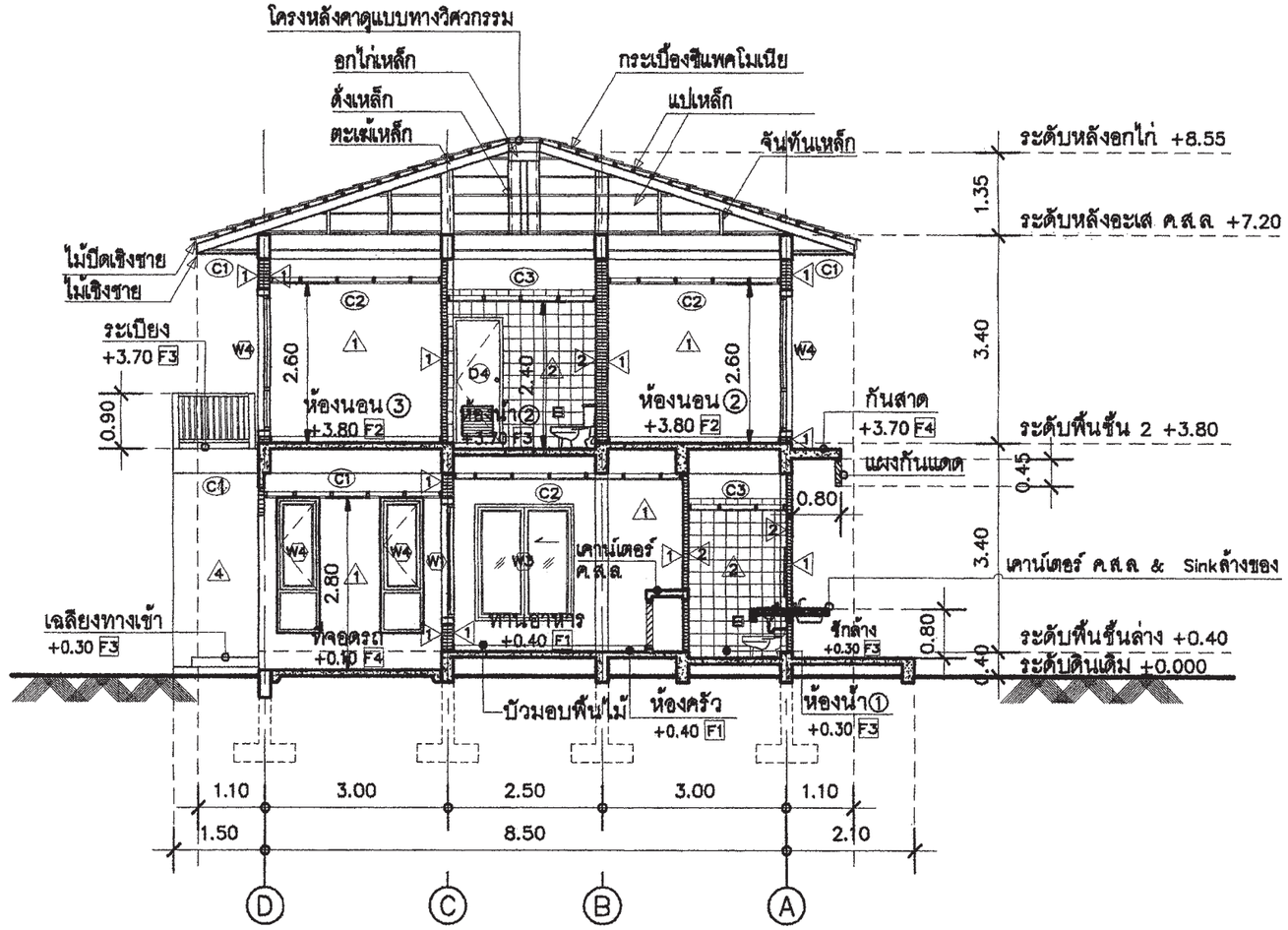

รูปตัด Ⓑ – Ⓑ

มาตารส่วน 1 : 100

สำนักการ โยธา
กรุงเทพมหานคร

โครงการ

แบบบ้านยิ้มเพื่อประชาชน ระยะที่ 3

ตามนโยบาย

ม.ร.ว. สุขุมพันธุ์ บริพัตร
ผู้ว่าราชการกรุงเทพมหานคร

นายจุมพล สำเภาพล
รองผู้ว่าราชการกรุงเทพมหานคร

นางนินนาท ชลิตานนท์
ปลัดกรุงเทพมหานคร

ผู้อำนวยการสำนักการโยธา

รองผู้อำนวยการสำนักการโยธา
นายทวีศักดิ์ เลิศประพันธ์

ผู้อำนวยการสำนักงานออกแบบ
นายวัชรินทร์ บรรพต

หัวหน้ากลุ่มงานสถาปัตยกรรม
นายสินธุ์ชัย บุญปักษ์

หัวหน้ากลุ่มงานวิศวกรรมอาคาร
นายอริยะ เมฆะกูล

สถาปนิก
น.ส.วรันธร ประสานสารกิจ ส.สถ.2378

วิศวกรโครงสร้าง
นายนรเทพ ชูพูล สย.7645

วิศวกรไฟฟ้า
นายกิตติพงษ์ จิระเดชากร ภฟก.12282

วิศวกรสุขาภิบาล
นายจีระสิทธิ์ ทิมสถิตย์ สย.6489

วิศวกรเครื่องกล

นายช่างเขียนแบบ
นายพงศ์รพี แจ้งทุ่ม

แบบ บ้านพักอาศัย 2 ชั้น
แบบที่ 061
ชื่อบ้าน มหาเมฆ

เจ้าของ

สถานที่

แบบแสดง
รูปตัด Ⓑ – Ⓑ

วันที่ :	เลขที่	รวม
30 พฤษภาคม 2557	A–13	18

แผ่นที่	รวมแผ่น
13	31

FILE :

รายการแก้ไขแบบ

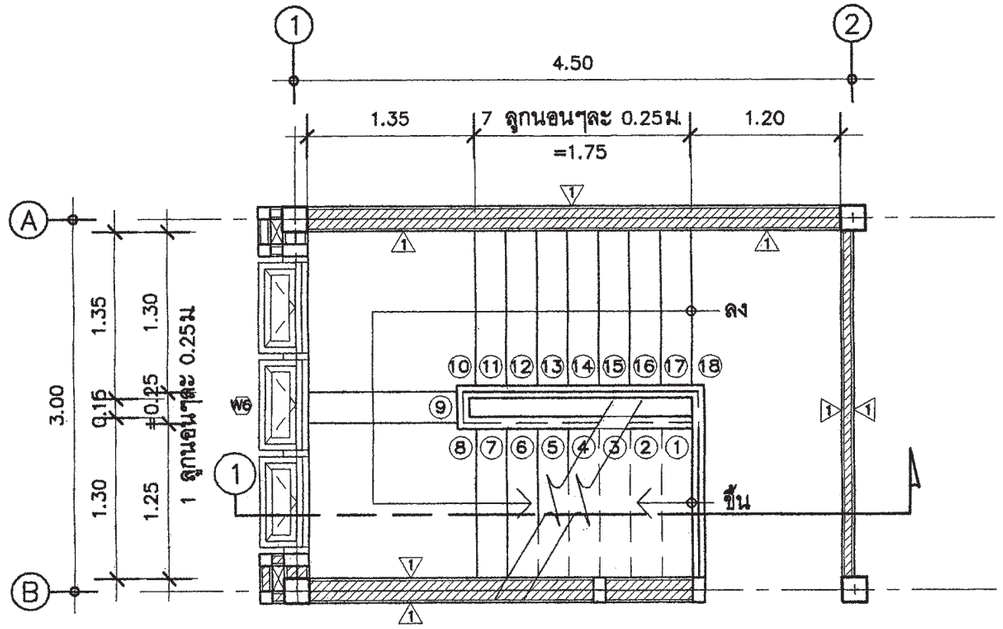

แบบขยายบันได ST (ชั้น 2 ลง ชั้นล่าง)

มาตราส่วน 1 : 50

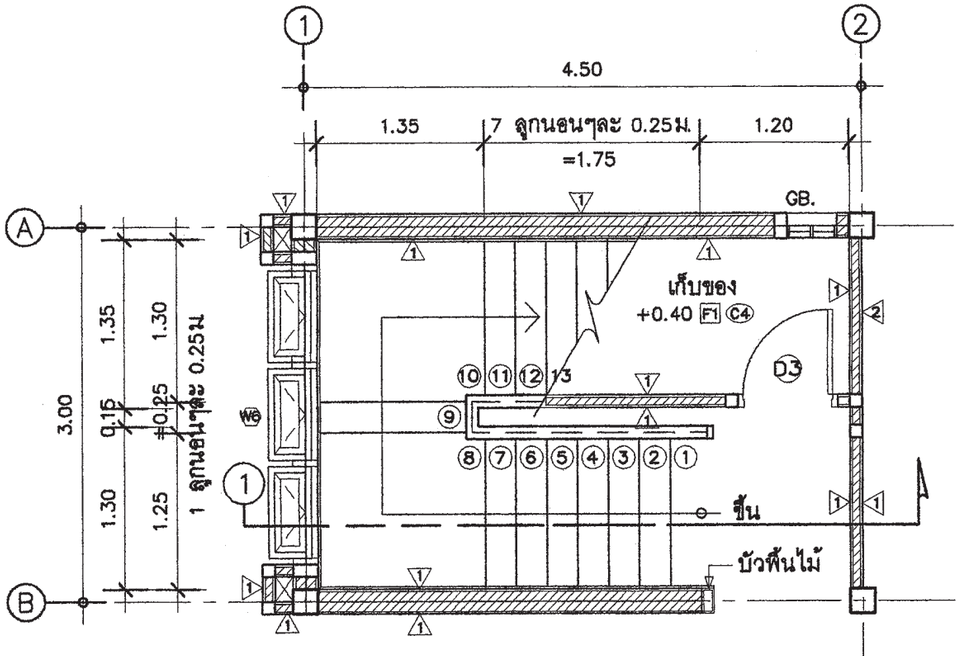

แบบขยายบันได ST (ชั้นล่าง ขึ้น ชั้น 2)

มาตราส่วน 1 : 50

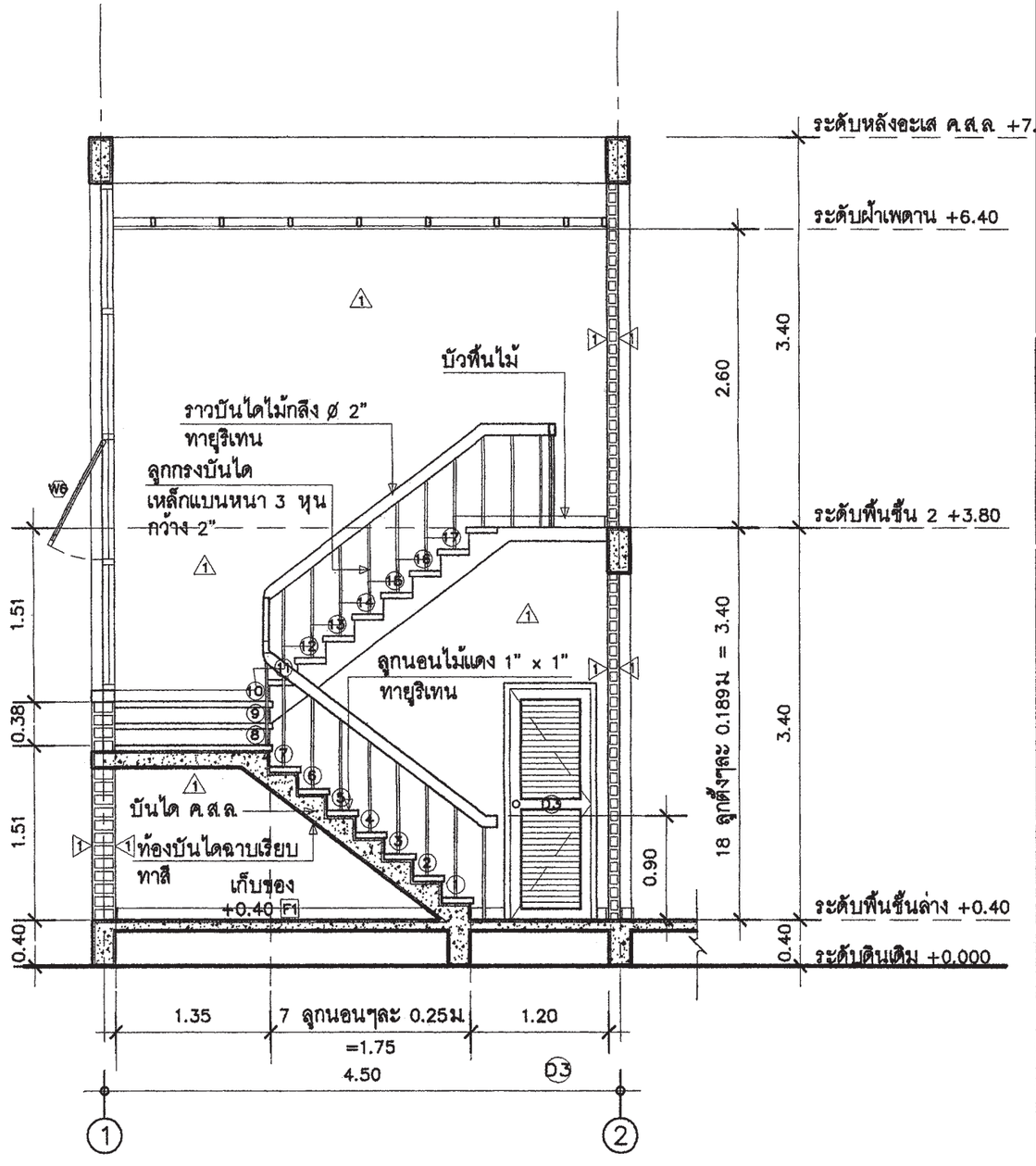

รูปตัดบันได ST รูปตัด①

มาตราส่วน 1 : 50

สำนักการ โยธา
กรุงเทพมหานคร

โครงการ
แบบบ้านยิ้มเพื่อประชาชน ระยะที่ 3

ตามนโยบาย
ม.ร.ว. สุขุมพันธุ์ บริพัตร
ผู้ว่าราชการกรุงเทพมหานคร
นายจุมพล สำเภาพล
รองผู้ว่าราชการกรุงเทพมหานคร
นางนินนาท ชลิตานนท์
ปลัดกรุงเทพมหานคร

ผู้อำนวยการสำนักการโยธา
รองผู้อำนวยการสำนักการโยธา
นายทวีศักดิ์ เลิศประพันธ์
ผู้อำนวยการสำนักงานออกแบบ
นายวัชรินทร์ บรรพต
หัวหน้ากลุ่มงานสถาปัตยกรรม
นายสินธุ์ชัย บุญบักษ์
หัวหน้ากลุ่มงานวิศวกรรมอาคาร
นายอริยะ เมฆะกูล
สถาปนิก
น.ส.วรันธร ประสานสารกิจ ส.สถ.2378
วิศวกรโครงสร้าง
นายนรเทพ ชูพูล สย.7645
วิศวกรไฟฟ้า
นายกิตติพงษ์ จิระเดชากร ภฟก.12282
วิศวกรสุขาภิบาล
นายจิระสิทธิ์ ทิมสถิตย์ สย.6489
วิศวกรเครื่องกล
นายช่างเขียนแบบ
นายพงศ์รพี แจ้งทุ่ม

แบบ บ้านพักอาศัย 2 ชั้น
แบบที่ 061
ชื่อบ้าน มหาเมฆ
เจ้าของ
สถานที่

แบบแสดง
แบบขยายบันได ST

วันที่ :	เลขที่	รวม
30 พฤษภาคม 2557	A-14	18

แผ่นที่	รวมแผ่น
14	31

FILE :
รายการแก้ไขแบบ

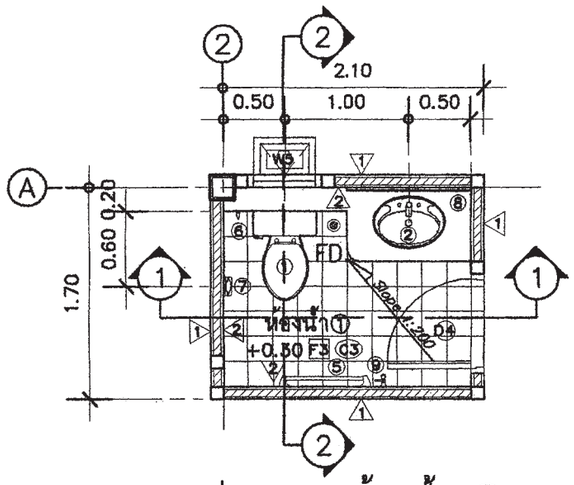

แปลนขยายห้องน้ำ ①

มาตราส่วน 1 : 50

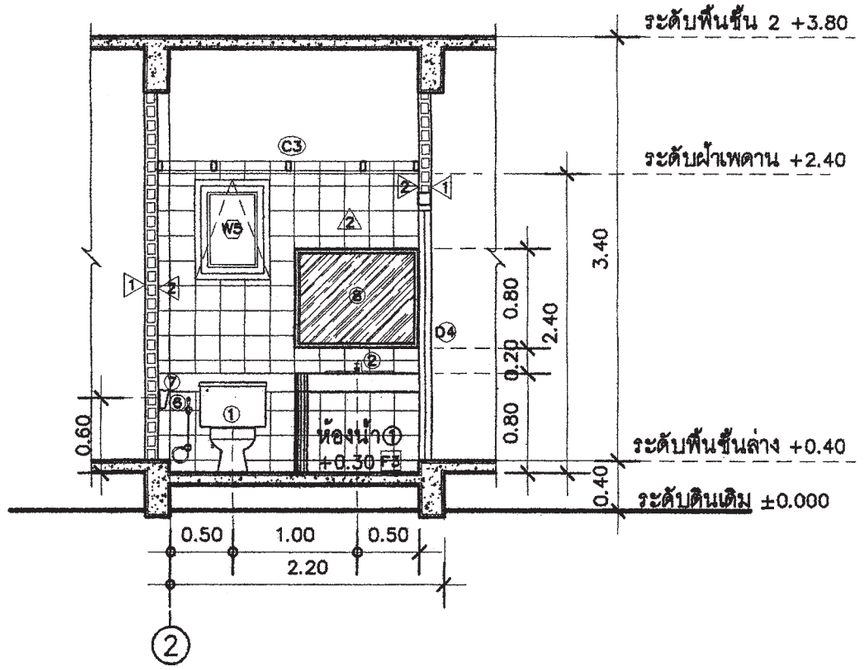

รูปตัดขยายห้องน้ำ ① – ①

มาตราส่วน 1 : 50

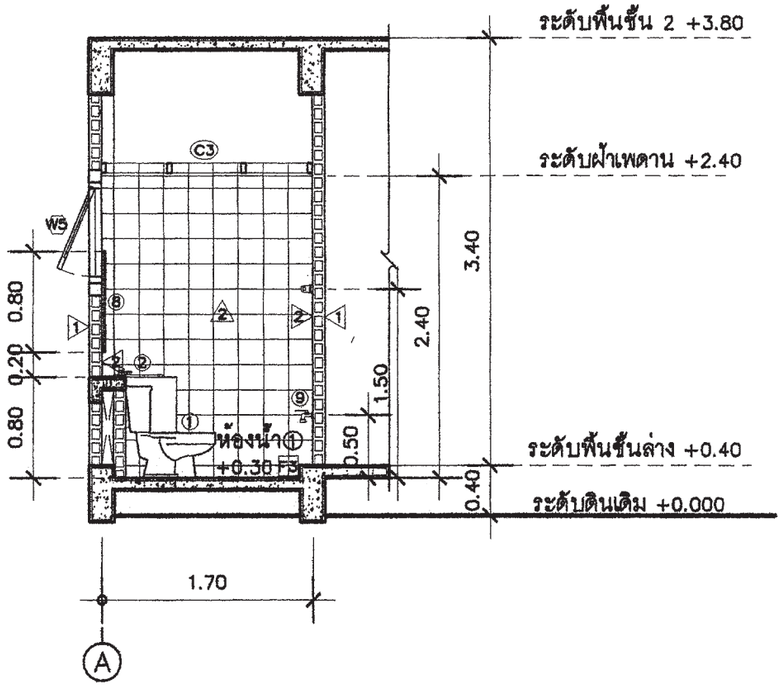

รูปตัดขยายห้องน้ำ ② – ②

มาตราส่วน 1 : 50

รายระเอียดประกอบแบบสุขภัณฑ์

สัญลักษณ์	รายการสุขภัณฑ์
①	ชักโครกแบบนั่งราบเคลือบขาว พร้อมอุปกรณ์ติดตั้งครบชุด
②	อ่างล้างหน้าชนิดฝังในเคาน์เตอร์ ค.ส.ล กรุหินแกรนิต ตามแบบ
③	ที่วางสบู่สีขาว
④	ผักบัวอาบน้ำสายอ่อน พร้อมอุปกรณ์ติดตั้งครบชุด
⑤	ราวแขวนผ้าสเตนเลส
⑥	สายฉีดชำระ ชุบโครเมียม
⑦	ที่ใส่กระดาษชำระ สีขาว
⑧	กระจกเงายึดติดกับผนังด้วยน็อตสเตนเลส ชนิดบานเปลือย
⑨	ก๊อกน้ำสเตนเลสติดตั้งสูงจากพื้น 0.50 ม.
FD.	รูระบายน้ำทิ้ง

หมายเหตุ ; ยี่ห้อ และ รุ่น กำหนดภายหลัง

สำนักการ โยธา
กรุงเทพมหานคร

โครงการ
แบบบ้านยิ้มเพื่อประชาชน ระยะที่ 3

ตามนโยบาย
ม.ร.ว. สุรมพันธุ์ บริพัตร
ผู้ว่าราชการกรุงเทพมหานคร
นายจุมพล สำเภาพล
รองผู้ว่าราชการกรุงเทพมหานคร
นางนินนาท ชลิตานนท์
ปลัดกรุงเทพมหานคร

ผู้อำนวยการสำนักการโยธา	
รองผู้อำนวยการสำนักการโยธา	
นายทวีลักษ์ เลิศประพันธ์	
ผู้อำนวยการสำนักงานออกแบบ	
นายวีชินทร์ บรรหต	
หัวหน้ากลุ่มงานสถาปัตยกรรม	
นายสินธุ์ชัย บุญปีกษ์	
หัวหน้ากลุ่มงานวิศวกรรมอาคาร	
นายอรียะ เมฆะกุล	
สถาปนิก	
น.ส.วรันธร ประสานสาธิร ส.ถ.2378	
วิศวกรโครงสร้าง	
นายนเรศ รุ่งรุจ สย.7645	
วิศวกรไฟฟ้า	
นายโยธิพงษ์ จิระเดชากร กฟก.12282	
วิศวกรสุขาภิบาล	
นายพีระสิทธิ์ ทิมสมิตร์ สย.6489	
วิศวกรเครื่องกล	
นายช่างเขียนแบบ	
นายพงศ์วดี แจ้งหุ่น	

แบบ	บ้านพักอาศัย 2 ชั้น
แบบที่	061
ชื่อบ้าน	มหาเมฆ
เจ้าของ	
สถานที่	

แบบแสดง
แปลนขยายห้องน้ำ ①

วันที่ :	เลขที่	รวม
30 พฤษภาคม 2557	A–15	18

แผ่นที่	รวมแผ่น
15	31

FILE :

รายการแก้ไขแบบ

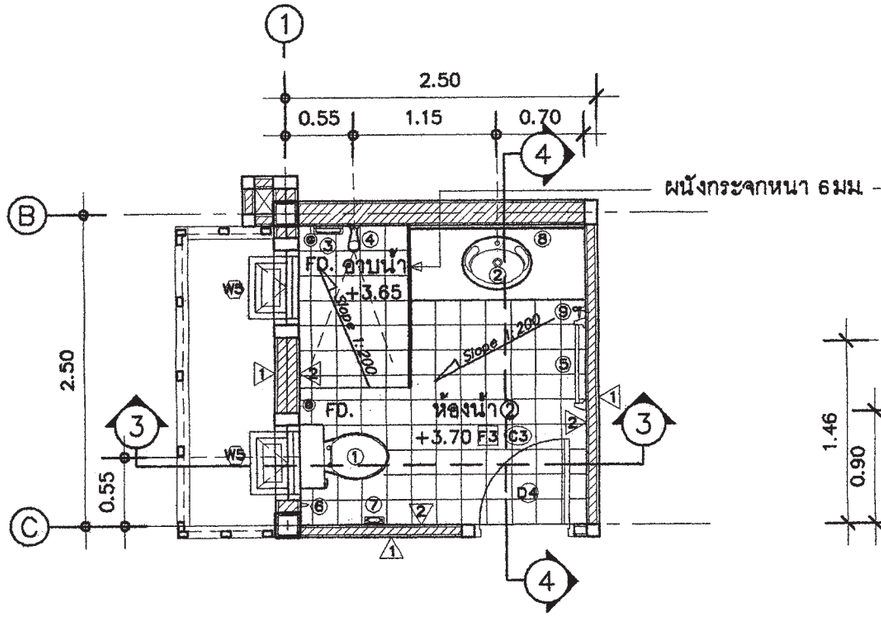

แปลนขยายห้องน้ำ ②

มาตราส่วน 1 : 50

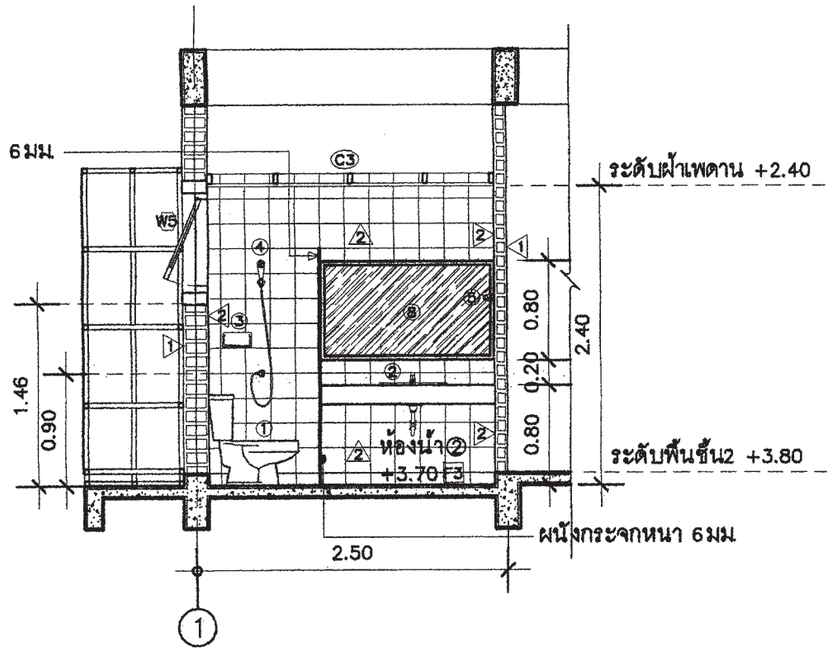

รูปตัดขยายห้องน้ำ ③ – ③

มาตราส่วน 1 : 50

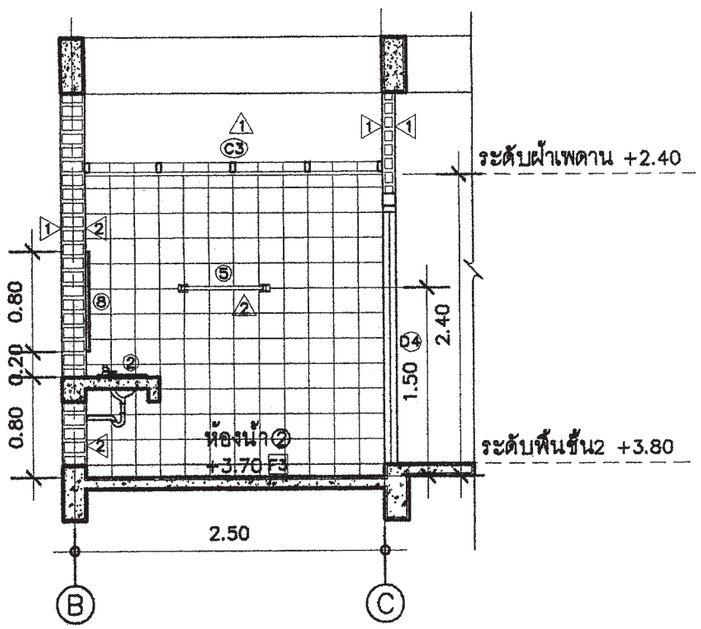

รูปตัดขยายห้องน้ำ ④ – ④

มาตราส่วน 1 : 50

รายระเอียดประกอบแบบสุขภัณฑ์

สัญลักษณ์	รายการสุขภัณฑ์
①	ชักโครกแบบนั่งราบเคลื่อบขาว พร้อมอุปกรณ์ติดตั้งครบชุด
②	อ่างล้างหน้าชนิดฝังในเคาน์เตอร์ ค.ส.ล. กรุหินแกรนิต ตามแบบ
③	ที่วางสบู่สีขาว
④	ผักบัวอาบน้ำสายอ่อน พร้อมอุปกรณ์ติดตั้งครบชุด
⑤	ราวแขวนผ้าสเตนเลส
⑥	สายฉีดชำระ ชุบโครเมียม
⑦	ที่ใส่กระดาษชำระ สีขาว
⑧	กระจกเงายึดติดกับผนังด้วยน็อตสเตนเลส ชนิดบานเปลือย
⑨	ก๊อกน้ำสเตนเลสติดตั้งสูงจากพื้น 0.50 ม.
FD.	รูระบายน้ำทิ้ง
หมายเหตุ : ยี่ห้อ และ รุ่น กำหนดภายหลัง	

สำนักการ โยธา
กรุงเทพมหานคร

โครงการ
แบบบ้านยิ้มเพื่อประชาชน ระยะที่ 3

ตามนโยบาย
ม.ร.ว. สุขุมพันธุ์ บริพัตร
ผู้ว่าราชการกรุงเทพมหานคร
นายจุมพล สำเภาพล
รองผู้ว่าราชการกรุงเทพมหานคร
นางนินนาท ชลิตานนท์
ปลัดกรุงเทพมหานคร

ผู้อำนวยการสำนักการโยธา
รองผู้อำนวยการสำนักการโยธา
นายทวีศักดิ์ เลิศประพันธ์
ผู้อำนวยการสำนักงานออกแบบ
นายวัชรินทร์ บรรพต
หัวหน้ากลุ่มงานสถาปัตยกรรม
นายสินธุ์ชัย บุญบักษ์
หัวหน้ากลุ่มงานวิศวกรรมอาคาร
นายอริยะ เมฆะกุล
สถาปนิก
น.ส.วรันธร ประสานสารกิจ ส.สถ.2378
วิศวกรโครงสร้าง
นายนรเทพ ชูพูล สย.7648
วิศวกรไฟฟ้า
นายกิตติพงษ์ จิระเดชากร ภฟก.12282
วิศวกรสุขาภิบาล
นายจิระสิทธิ์ ทิมสถิตย์ สย.6489
วิศวกรเครื่องกล
นายช่างเขียนแบบ
นายพงศ์รพี แจ้งพุ่ม

แบบ บ้านพักอาศัย 2 ชั้น
แบบที่ 061
ชื่อบ้าน มหาเมฆ
เจ้าของ
สถานที่

แบบแสดง
แปลนขยายห้องน้ำ ②

วันที่ :	เลขที่	รวม
30 พฤษภาคม 2557	A–16	18

แผ่นที่	รวมแผ่น
16	31

FILE :
รายการแก้ไขแบบ

แบบขยายประตู– หน้าต่าง

มาตราส่วน 1 : 50

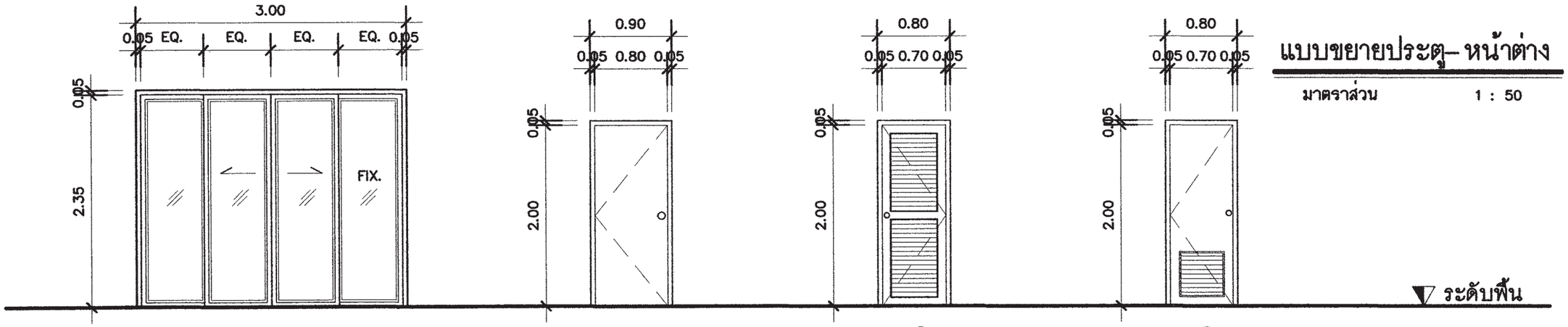

D1 (ประตูหน้าบ้าน) D2 (ห้องนอน, ประตูหลังบ้าน) D3 (ห้องเก็บของ) D4 (ห้องน้ำ)

D1	ประตูบานเลื่อนคู่	D2	ประตูบานเปิด	D3	ประตูบานเปิด	D4	ประตูบานเปิดเดี่ยว
วงกบ	อลูมิเนียมเคลือบขาว ขนาด 2"x 4"	วงกบ	วงกบไม้เนื้อแข็ง ขนาด 2"x 4"	วงกบ	วงกบไม้เนื้อแข็ง ขนาด 2"x 4"	วงกบ	วงกบไม้เนื้อแข็ง ขนาด 2"x 5"
กรอบบาน	อลูมิเนียมเคลือบขาว	กรอบบาน	กรอบบานไม้เนื้อแข็ง	กรอบบาน	กรอบบานไม้เนื้อแข็ง	กรอบบาน	กรอบบานไม้เนื้อแข็ง
–	กระจกใสตัดแสงสีเขียว หนา 6มม	–		–	เกล็ดระบายอากาศทั้งบาน	–	เกล็ดระบายอากาศด้านล่าง
อุปกรณ์	มือจับพร้อมอุปกรณ์ติดตั้งครบชุด	อุปกรณ์	มือจับพร้อมอุปกรณ์ติดตั้งครบชุด	อุปกรณ์	ลูกบิดพร้อมอุปกรณ์ติดตั้งครบชุด	อุปกรณ์	ลูกบิดพร้อมอุปกรณ์ติดตั้งครบชุด

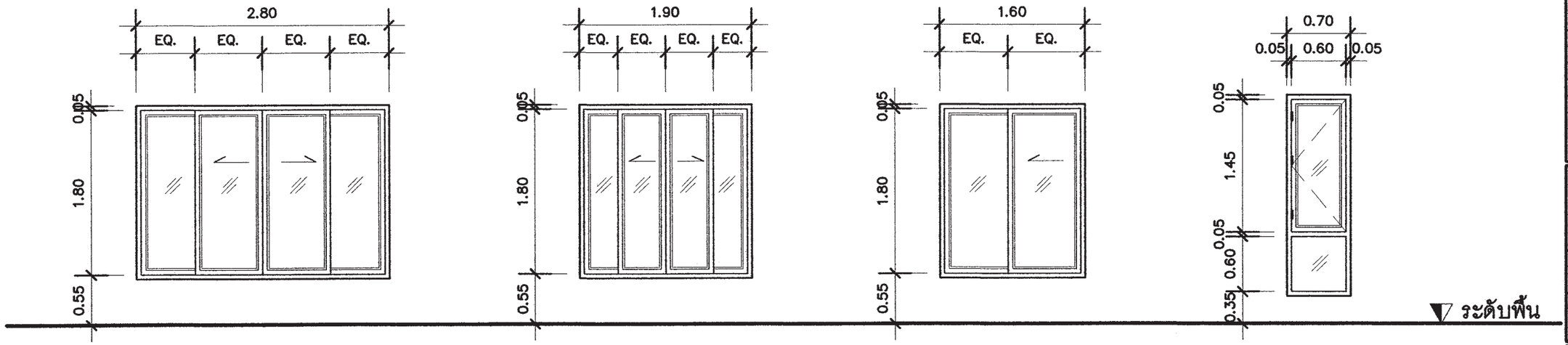

W1 (ห้องรับแขก) W2 (ห้องทานอาหาร) W3 (ห้องนั่งเล่น) W4 (ห้องนอน, เตรียมอาหาร)

W1	หน้าต่างบานเลื่อนคู่	W2	หน้าต่างบานเลื่อนคู่	W3	หน้าต่างบานเลื่อนเดี่ยว	W4	หน้าต่างบานเปิดพร้อมช่องแสง
วงกบ	อลูมิเนียมเคลือบขาว ขนาด 2"x 4"	วงกบ	อลูมิเนียมเคลือบขาว ขนาด 2"x 4"	วงกบ	อลูมิเนียมเคลือบขาว ขนาด 2"x 4"	วงกบ	อลูมิเนียมเคลือบขาว ขนาด 2"x 4"
กรอบบาน	อลูมิเนียมเคลือบขาว	กรอบบาน	อลูมิเนียมเคลือบขาว	กรอบบาน	อลูมิเนียมเคลือบขาว	กรอบบาน	อลูมิเนียมเคลือบขาว
–	กระจกใสตัดแสง หนา 6มม	–	กระจกใสตัดแสง หนา 6มม	–	กระจกใสตัดแสง หนา 6มม	–	กระจกใสตัดแสง หนา 6มม
อุปกรณ์	มือจับพร้อมอุปกรณ์ติดตั้งครบชุด	อุปกรณ์	มือจับพร้อมอุปกรณ์ติดตั้งครบชุด	อุปกรณ์	มือจับพร้อมอุปกรณ์ติดตั้งครบชุด	อุปกรณ์	มือจับพร้อมอุปกรณ์ติดตั้งครบชุด

สำนักการ โยธา
กรุงเทพมหานคร

โครงการ
แบบบ้านยิ้มเพื่อประชาชน ระยะที่ 3

ตามนโยบาย
ม.ร.ว. สุขุมพันธุ์ บริพัตร
ผู้ว่าราชการกรุงเทพมหานคร
นายจุมพล สำเภาพล
รองผู้ว่าราชการกรุงเทพมหานคร
นางนินนาท ชลิตานนท์
ปลัดกรุงเทพมหานคร

ผู้อำนวยการสำนักการโยธา
รองผู้อำนวยการสำนักการโยธา
นายทวิศักดิ์ เลิศประพันธ์
ผู้อำนวยการสำนักงานออกแบบ
นายวัชรินทร์ บรรพต
หัวหน้ากลุ่มงานสถาปัตยกรรม
นายสินธุ์ชัย บุญปักษ์
หัวหน้ากลุ่มงานวิศวกรรมอาคาร
นายอริยะ เมฆะกุล
สถาปนิก
น.ส.วรันธร ประสานสารกิจ ส.สถ.2378
วิศวกรโครงสร้าง
นายนมเทพ ชูพูล สย.7645
วิศวกรไฟฟ้า
นายกิตติพงษ์ จิระเดชากร ภฟก.12282
วิศวกรสุขาภิบาล
นายจิระสิทธิ์ ทิมสถิตย์ สย.8489
วิศวกรเครื่องกล
นายช่างเขียนแบบ
นายพงศ์รพี แจ้งพุ่ม

แบบ บ้านพักอาศัย 2 ชั้น
แบบที่ 061
ชื่อบ้าน มหาเมฆ
เจ้าของ
สถานที่

แบบแสดง
แบบขยายประตู– หน้าต่าง

วันที่ :	เลขที่	รวม
30 พฤษภาคม 2557	A–17	18

แผ่นที่	รวมแผ่น
17	31

FILE :
รายการแก้ไขแบบ

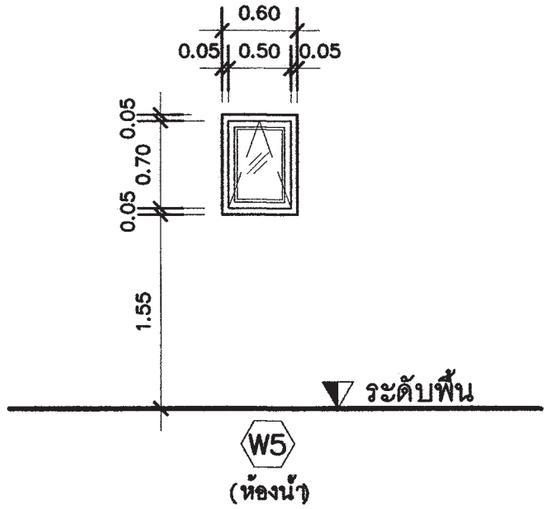

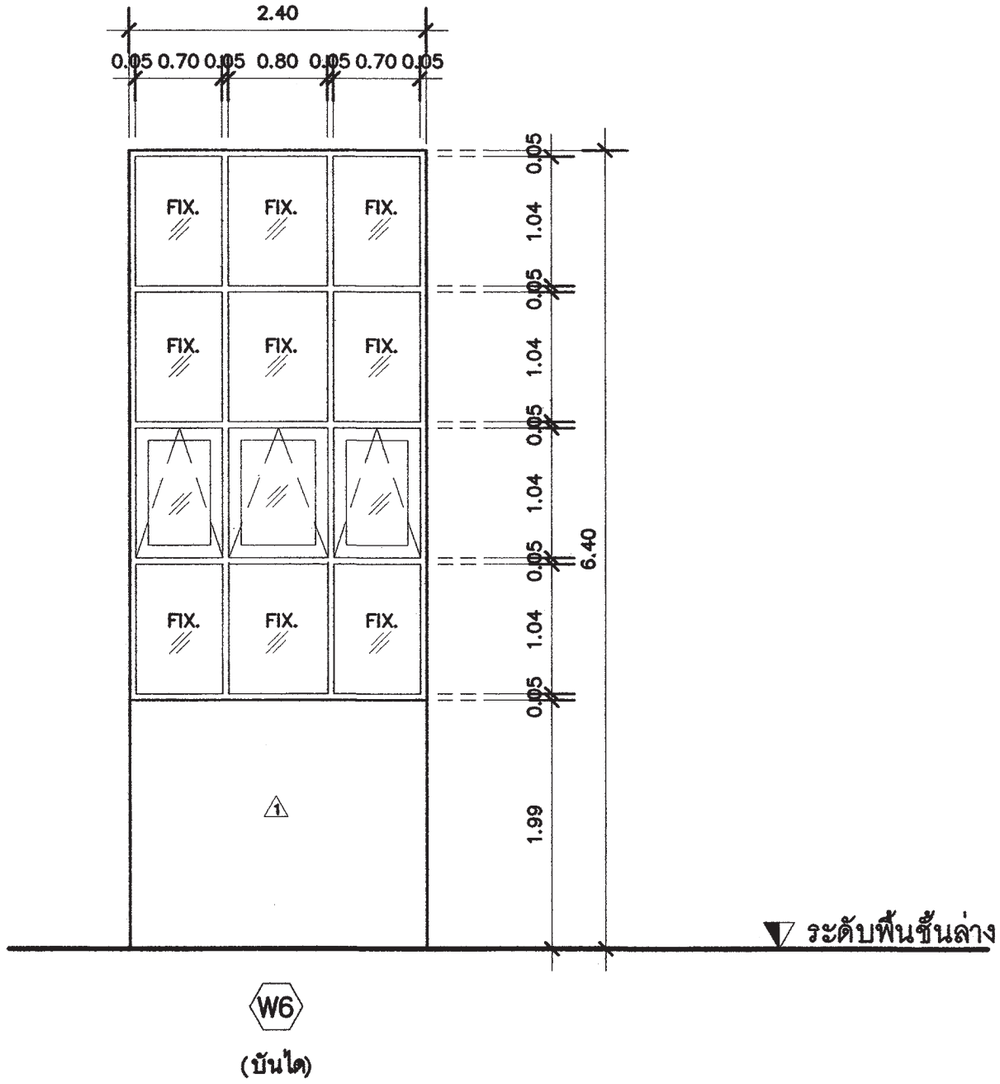

W5	หน้าต่างบานกระทุ้งพร้อมช่องแสงติดตาย	W6	หน้าต่างบานกระทุ้งพร้อมช่องแสงติดตาย
วงกบ	อลูมิเนียมเคลือบขาว ขนาด 2"x 4"	วงกบ	อลูมิเนียมเคลือบขาว ขนาด 2"x 4"
กรอบบาน	อลูมิเนียมเคลือบขาว	กรอบบาน	อลูมิเนียมเคลือบขาว
–	กระจกฝ้า หนา 6มม	–	กระจกใสตัดแสง หนา 6มม
อุปกรณ์	มือจับพร้อมอุปกรณ์ติดตั้งครบชุด	อุปกรณ์	มือจับพร้อมอุปกรณ์ติดตั้งครบชุด

แบบขยายหน้าต่าง

มาตราส่วน 1 : 50

สำนักการ โยธา
กรุงเทพมหานคร

โครงการ
แบบบ้านยิ้มเพื่อประชาชน ระยะที่ 3

ตามนโยบาย
ม.ร.ว. สุขุมพันธุ์ บริพัตร
ผู้ว่าราชการกรุงเทพมหานคร
นายจุมพล สำเภาพล
รองผู้ว่าราชการกรุงเทพมหานคร
นางนินนาท ชลิตานนท์
ปลัดกรุงเทพมหานคร

ผู้อำนวยการสำนักการโยธา
รองผู้อำนวยการสำนักการโยธา
นายทวีศักดิ์ เลิศประพันธ์
ผู้อำนวยการสำนักงานออกแบบ
นายวัชรินทร์ บรรพต
หัวหน้ากลุ่มงานสถาปัตยกรรม
นายสินธุ์ชัย บุญปักษ์
หัวหน้ากลุ่มงานวิศวกรรมอาคาร
นายอริยะ เมฆะกุล

สถาปนิก
น.ส.วรันธร ประสานสารกิจ ส.สถ.2378
วิศวกรโครงสร้าง
นายนภเทพ ชูพูล สย.7645
วิศวกรไฟฟ้า
นายกิตติพงษ์ จิระเดชากร ภฟก.12282
วิศวกรสุขาภิบาล
นายจีระสิทธิ์ ทิมสถิตย์ สย.8489
วิศวกรเครื่องกล
นายช่างเขียนแบบ
นายพงศ์รพี แจ้งพุ่ม

แบบ บ้านพักอาศัย 2 ชั้น
แบบที่ 061
ชื่อบ้าน มหาเมฆ
เจ้าของ
สถานที่

แบบแสดง
แบบขยายหน้าต่าง

วันที่ : 30 พฤษภาคม 2557 | เลขที่ A-18 | รวม 18
แผ่นที่ 18 | รวมแผ่น 31
FILE :
รายการแก้ไขแบบ

รายการประกอบแบบด้านวิศวกรรมโยธา

1. ซีเมนต์

1.1 ส่วนผสมของโครงสร้างคอนกรีตเสริมเหล็กทั้งหมดต้องใช้ PORTLAND CEMENT ประเภทที่ 1 ที่มีคุณสมบัติตามมาตรฐานผลิตภัณฑ์อุตสาหกรรมเท่านั้น

1.2 ถ้าไม่ได้ระบุเป็นอย่างอื่น ต้องมีส่วนผสมของซีเมนต์ไม่น้อยกว่า325กิโลกรัมต่อคอนกรีต1ลูกบาศก์เมตร

2. คอนกรีต

2.1 คอนกรีตที่ใช้สำหรับงานโครงสร้างของอาคารเช่นเสาเข็ม , ฐานราก , เสา และพื้น ฯลฯ ต้องมีกำลังอัดประลัยไม่น้อยกว่า 180ksc เมื่ออายุ 28วัน โดยทดสอบจากแท่งคอนกรีตตัวอย่างรูปทรงกระบอก 150x300มม.

2.2 ADMIXTURE ที่ใช้ต้องมีคุณสมบัติตาม ASTM หรือ BS

3. งานเหล็ก

3.1 คุณสมบัติของเหล็กเสริมคอนกรีต มีดังนี้

ขนาดเหล็กเสริม mm.	ชั้นคุณภาพ	มาตรฐาน	หมายเหตุ
RB6 , RB9 DB12 ขึ้นไป	SR-24 SD-40	มอก. 20-2543 มอก. 24-2548	

3.2 เหล็กรูปพรรณ , เหล็กกลวงสำหรับก่อสร้าง

3.2.1 เหล็กรูปพรรณที่จะใช้ต้องมีคุณสมบัติตาม มอก. 1227-2539 , มอก. 1228-2549 หรือ JIS เหล็กกลวงที่ใช้ต้องมีคุณสมบัติตาม มอก. 107-2533 หรือ JIS และเหล็กรูปพรรณเชื่อมประกอบจะต้องมีคุณสมบัติตาม มอก. 1303-2538

3.2.2 เหล็กรูปพรรณทั้งหมดต้องเป็นของใหม่ ไม่เคยใช้งานมาก่อน ตรงไม่บิดเบี้ยว ไม่มีรอยตำหนิ ไม่มีสนิมกร่อน ไม่เปื้อนสี หรือน้ำมัน

3.2.3 การต่อเหล็กรูปพรรณ ถ้าไม่จำเป็นจริงๆแล้วห้ามต่อ ในกรณีที่มีการต่อเหล็ก รอยต่อของเหล็กต้องมีกำลังมากกว่าหรือเท่ากับเหล็กที่ไม่มีรอยต่อ การต่อให้ต่อจุดเดียวเท่านั้น และการต่อให้เป็นไปตามมาตรฐาน AISC

3.2.4 การประกอบการติดตั้ง ให้ดำเนินการตามมาตรฐาน AISC หรือตามมาตรฐานสำหรับอาคารเหล็กรูปพรรณของ วสท. ที่ 1015-40

3.2.5 ผู้รับจ้างจะต้องทำ ค้ำยัน ยึดโครง ให้เพียงพอเพื่อยึดโครงสร้างให้แน่นหนาอยู่ในแนวและตำแหน่งที่ต้องการ

3.2.6 องค์อาคารที่วางทาบหรือต่อเชื่อมจะต้องวางให้แนบสนิทเต็มหน้า

3.2.7 การเชื่อมต่อทั้งหมดให้ใช้วิธีเชื่อมด้วยไฟฟ้าการ (ELECTRLC ARC WELDING) โดยตลอดผิวหน้าสัมผัสการเชื่อมให้เป็นไปตามมาตรฐาน AWS ขนาดของรอยเชื่อมต้องไม่น้อยกว่าความหนาของแผ่นเหล็ก

3.2.8 ถ้าไม่ได้กำหนดให้เป็นอย่างอื่น รอยต่อระหว่างชิ้นส่วนเหล็กต่างๆ ให้ใช้วิธีเชื่อมตะเข็บตลอดแนวชน

3.2.9 ผิวหน้าที่จะทำการเชื่อม ต้องสะอาดปราศจากสะเก็ดร่อน สนิมกรัน ไขมัน สี หรือสิ่งแปลกปลอมอื่นใด

3.2.10 ลวดเชื่อมต้องมีคุณสมบัติตาม มอก. หรือ AWS หรือ AISC

3.2.11 ให้ทาด้วยสีกันสนิมไม่น้อยกว่า 2 ชั้น คุณภาพเทียบเท่า RUST O-LEAM , JOTAN , SIKKENS

4. เสาเข็ม

4.1 เสาเข็มคอนกรีตอัดแรง เป็นเสาเข็มของ MP , GPS , GEL , CPM , T-COM หรือเทียบเท่า หรือเสาเข็มเจาะ(ตามแบบแสดง)

- เสาเข็มคอนกรีตอัดแรง ขนาด ⊙ -0.15x0.15ม.
- เสาเข็มคอนกรีตอัดแรง ขนาด I -0.18x0.18ม.พื้นที่หน้าตัดไม่น้อยกว่า 253 ตร.ซม.
- เสาเข็มคอนกรีตอัดแรง ขนาด I -0.22x0.22ม.พื้นที่หน้าตัดไม่น้อยกว่า 351 ตร.ซม.
- เสาเข็มคอนกรีตอัดแรง ขนาด I -0.26x0.26ม.พื้นที่หน้าตัดไม่น้อยกว่า 455 ตร.ซม.
- เสาเข็มเจาะ ขนาด ø0.35 ม.

4.2 กำลังรับน้ำหนักบรรทุกและความยาวเสาเข็มให้พิจารณาตามแบบรายละเอียด โดยความยาวเสาเข็มที่แท้จริง ณ ตำแหน่งที่ตั้งโครงการ อาจมีการเปลี่ยนแปลง แต่ทั้งนี้ให้กำหนดและตรวจสอบอีกครั้งโดยวิศวกรผู้ควบคุมงาน โดยเสาเข็มจะต้องมีกำลังรับน้ำหนักบรรทุกได้ไม่น้อยกว่าที่กำหนดตามแบบ

5. ระบบกันซึม

5.1 รายละเอียดและคุณสมบัติ

ส่วนของอาคาร	ชนิดและผลิตภัณฑ์	ผลิตภัณฑ์คุณภาพเทียบเท่า
- หลังคา ค.ส.ล. - ห้องน้ำ	น้ำยาเคมีแบบกันซึม	BRUSHBOND ของ FOSROC LANKO 225 ของ DAVCO

6. ทั่วไปและการเตรียมงาน

6.1 รายการประกอบแบบอื่นใดที่ไม่ได้กำหนดไว้ให้ถือปฏิบัติตาม "บทกำหนดทั่วไปสำหรับการก่อสร้างอาคารคอนกรีตเสริมเหล็กของ วสท. "เป็นเกณฑ์

6.2 เนื่องจากคุณสมบัติของดินในกรุงเทพมหานคร แต่ละพื้นที่เขตมีความแตกต่างกันในด้านความสามารถในการรับน้ำหนักบรรทุกและมีระดับความลึกของชั้นทรายที่แตกต่างกัน ฉะนั้นก่อนทำการก่อสร้างเจ้าของอาคารและผู้รับจ้างต้องตรวจสอบความเหมาะสมของความยาวเสาเข็ม เพื่อให้มีค่าการรับน้ำหนักบรรทุกของเสาเข็มได้ไม่น้อยกว่าแบบที่กำหนดไว้

6.3 หากมีอุปสรรคในการเข้าพื้นที่ก่อสร้าง อันจะทำให้เกิดผลกระทบความเดือดร้อนรำคาญ และเกิดความเสียหายจากการใช้เสาเข็มตอกกับอาคารข้างเคียง ให้สามารถใช้เสาเข็มเจาะเทียบเคียงความสามารถในการรับน้ำหนักบรรทุกได้

สำนักการ โยธา
กรุงเทพมหานคร

โครงการ
แบบบ้านยิ้มเพื่อประชาชน ระยะที่ 3

ตามนโยบาย
ม.ร.ว. สุขุมพันธุ์ บริพัตร
ผู้ว่าราชการกรุงเทพมหานคร
นายจุมพล สำเภาพล
รองผู้ว่าราชการกรุงเทพมหานคร
นางนินนาท ชลิตานนท์
ปลัดกรุงเทพมหานคร

ผู้อำนวยการสำนักการโยธา
รองผู้อำนวยการสำนักการโยธา
นายทวีศักดิ์ เลิศประพันธ์
ผู้อำนวยการสำนักงานออกแบบ
นายวัชรินทร์ บรรพต
หัวหน้ากลุ่มงานสถาปัตยกรรม
นายสินธุ์ชัย บุญปักษ์
หัวหน้ากลุ่มงานวิศวกรรมอาคาร
นายอริยะ เมฆะกูล
สถาปนิก
นางสาววรันธร ประสานสารกิจ ส.สถ.2378
วิศวกรโครงสร้าง
นายนรเทพ ชูทุล สย.7645
วิศวกรไฟฟ้า
นายกิตติพงษ์ จิระเดชกร ภฟก.12282
วิศวกรสุขาภิบาล
นายจีระสิทธิ์ ทิมสถิตย์ สย.8489
วิศวกรเครื่องกล
นายช่างเขียนแบบ
นางสาวช่อผกา ยักพันธ์
นายเฉลิมพันธ์ กล่องชู

แบบ บ้านพักอาศัย 2 ชั้น
แบบที่ 061
ชื่อบ้าน มหาเมฆ
เจ้าของ
สถานที่

แบบแสดง
รายการประกอบแบบโครงสร้าง

วันที่ :	เลขที่	รวม
30 พฤษภาคม 2557	S-01	7

แผ่นที่	รวมแผ่น
19	31

FILE :
รายการแก้ไขแบบ

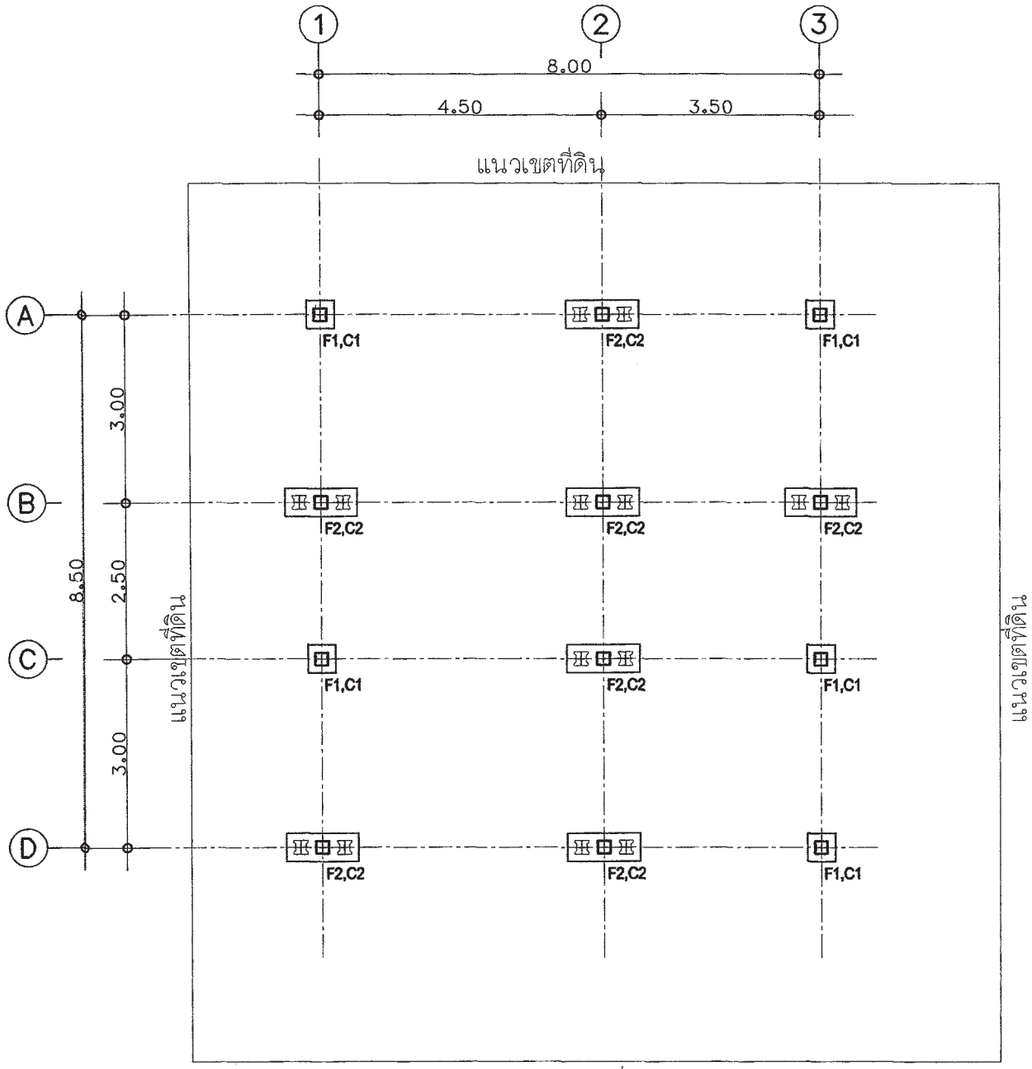

แปลนตำแหน่งฐานราก

มาตราส่วน 1 : 100

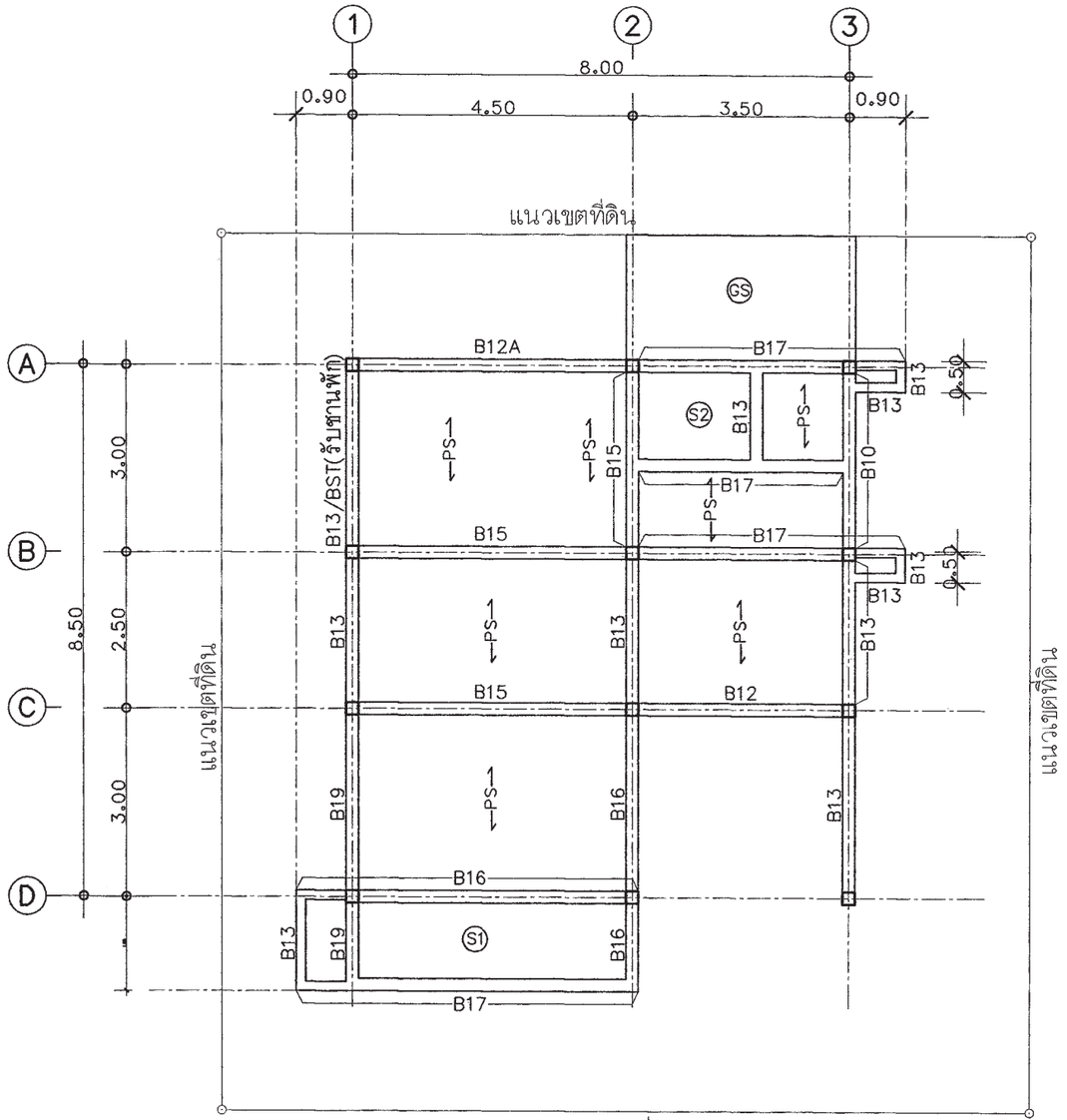

แปลนคาน – พื้นชั้นล่าง

มาตราส่วน 1 : 100

สำนักการ โยธา
กรุงเทพมหานคร

โครงการ
แบบบ้านยิ้มเพื่อประชาชน ระยะที่ 3

ตามนโยบาย
ม.ร.ว. สุขุมพันธุ์ บริพัตร
ผู้ว่าราชการกรุงเทพมหานคร
นายจุมพล สำเภาพล
รองผู้ว่าราชการกรุงเทพมหานคร
นางนินนาท ชลิตานนท์
ปลัดกรุงเทพมหานคร

ผู้อำนวยการสำนักการโยธา	
รองผู้อำนวยการสำนักการโยธา	
นายทวีศักดิ์ เลิศประพันธ์	
ผู้อำนวยการสำนักงานออกแบบ	
นายรังสินทร์ บรรพต	
หัวหน้ากลุ่มงานสถาปัตยกรรม	
นายสินธุชัย บุญปักษ์	
หัวหน้ากลุ่มงานวิศวกรรมอาคาร	
นายอริยะ เผยะกุล	
สถาปนิก	
นางสาวรัมธร ประสานสารกิจ	ส.สถ.2378
วิศวกรโครงสร้าง	
นายนรเทพ รุทุล	สย.7645
วิศวกรไฟฟ้า	
นายกิตติพงษ์ จิระเดชกร	ภพ.12282
วิศวกรสุขาภิบาล	
นายศิระสิทธิ์ หิมสถิตย์	สย.8489
วิศวกรเครื่องกล	
นายช่างเขียนแบบ	
นางสาวรัตยกา ยักษ์พันธ์	
นายเฉลิมพันธ์ กลองรู	

แบบ บ้านพักอาศัย 2 ชั้น
แบบที่ 061
ชื่อบ้าน มหาเมฆ

เจ้าของ

สถานที่

แบบแสดง
แปลนฐานราก ตอม่อ
แปลนคานพื้น ชั้นล่าง

วันที่ :	เลขที่	รวม
30 พฤษภาคม 2557	S-02	7

แผ่นที่	รวมแผ่น
20	31

FILE :

รายการแก้ไขแบบ

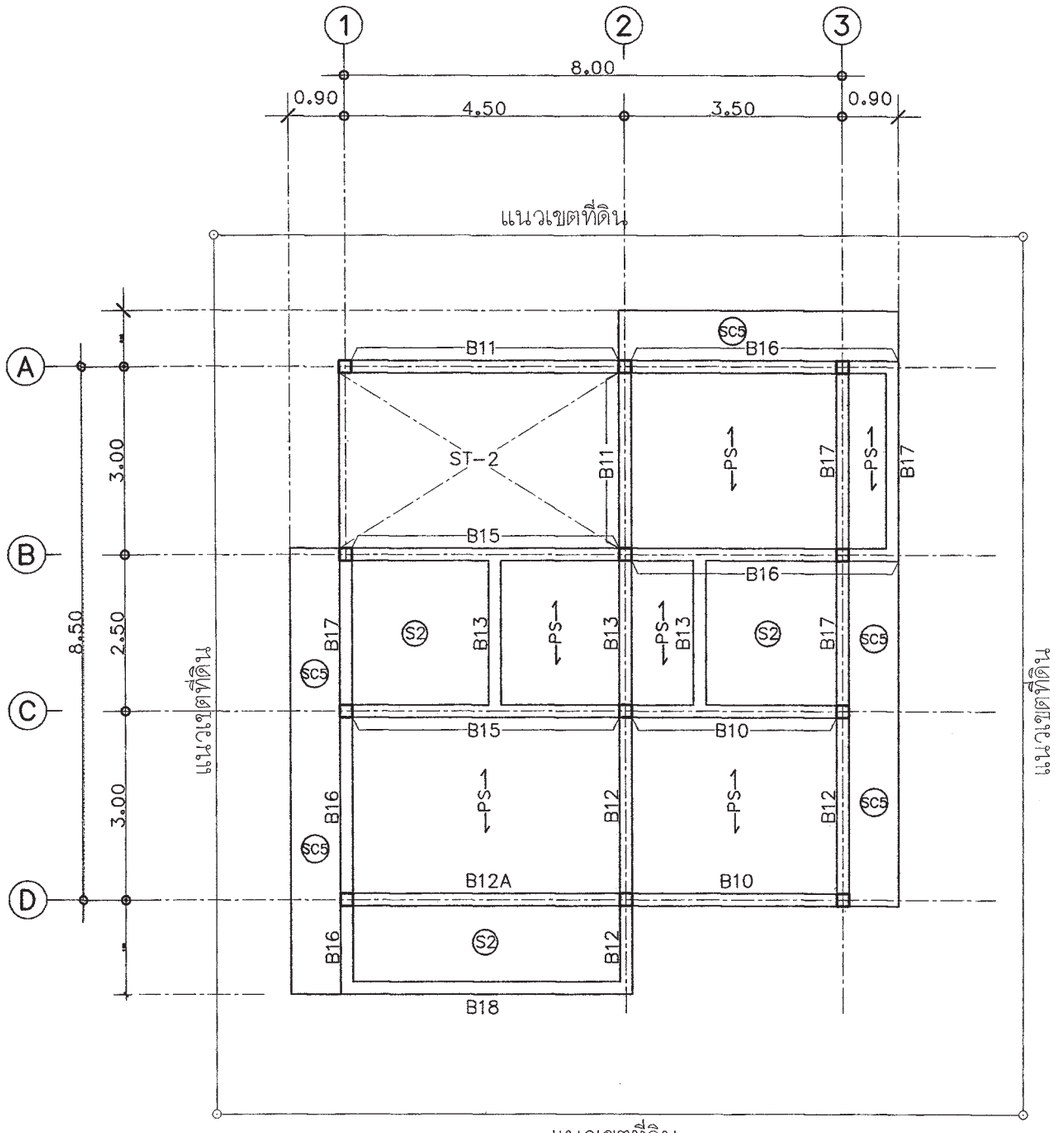

แปลนคาน – พื้นชั้น 2

มาตารส่วน 1 : 100

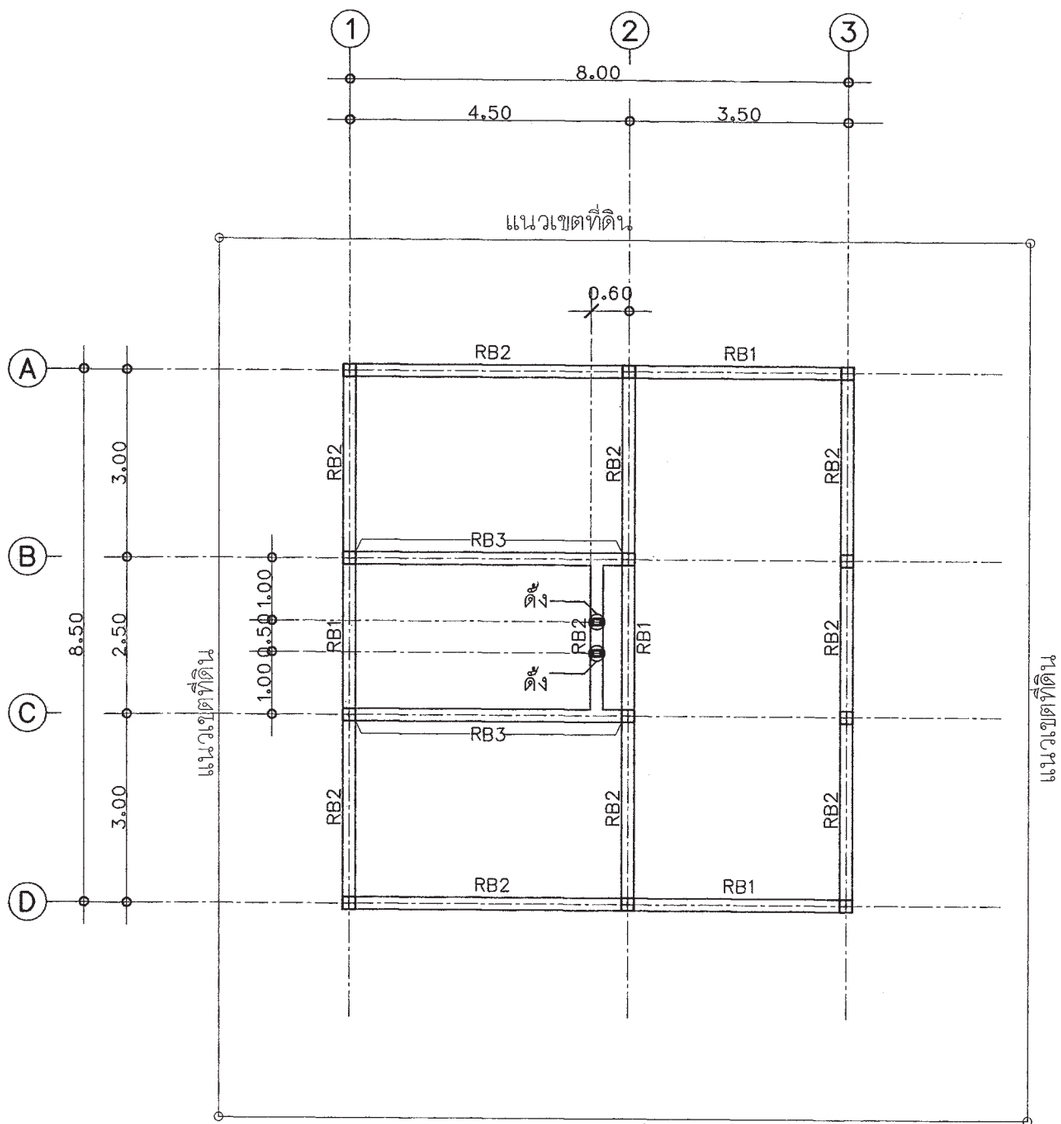

แปลนคานหลังคา

มาตารส่วน 1 : 100

ดั้งเหล็ก = 2[–150x50x20x3.2mm.

สำนักการ โยธา
กรุงเทพมหานคร

โครงการ

แบบบ้านยิ้มเพื่อประชาชน ระยะที่ 3

ตามนโยบาย

ม.ร.ว. สุขุมพันธุ์ บริพัตร
ผู้ว่าราชการกรุงเทพมหานคร

นายจุมพล สำเภาพล
รองผู้ว่าราชการกรุงเทพมหานคร

นางนินนาท ชลิตานนท์
ปลัดกรุงเทพมหานคร

ผู้อำนวยการสำนักการโยธา

รองผู้อำนวยการสำนักการโยธา
นายทวีศักดิ์ เลิศประพันธ์

ผู้อำนวยการสำนักงานออกแบบ
นายวัชรินทร์ บรรพต

หัวหน้ากลุ่มงานสถาปัตยกรรม
นายสินธุ์ชัย บุญปักษ์

หัวหน้ากลุ่มงานวิศวกรรมอาคาร
นายอริยะ เมฆะกูล

สถาปนิก
นางสาววรันธร ประสานสารกิจ ส.สถ.2378

วิศวกรโครงสร้าง
นายนรเทพ ชูพูล สย.7645

วิศวกรไฟฟ้า
นายกิตติพงษ์ จิระเดชกร ภฟก.12282

วิศวกรสุขาภิบาล
นายจิระสิทธิ์ ทิมสถิตย์ สย.8489

วิศวกรเครื่องกล

นายช่างเขียนแบบ
นางสาวช่อผกา ยักพันธ์
นายเฉลิมพันธ์ กล่องชู

แบบ บ้านพักอาศัย 2 ชั้น
แบบที่ 061
ชื่อบ้าน มหาเมฆ

เจ้าของ

สถานที่

แบบแสดง
แปลนคาน – พื้นชั้น 2
แปลนคานหลังคา

วันที่ :	เลขที่	รวม
30 พฤษภาคม 2557	S-03	7

แผ่นที่	รวมแผ่น
21	31

FILE :

รายการแก้ไขแบบ

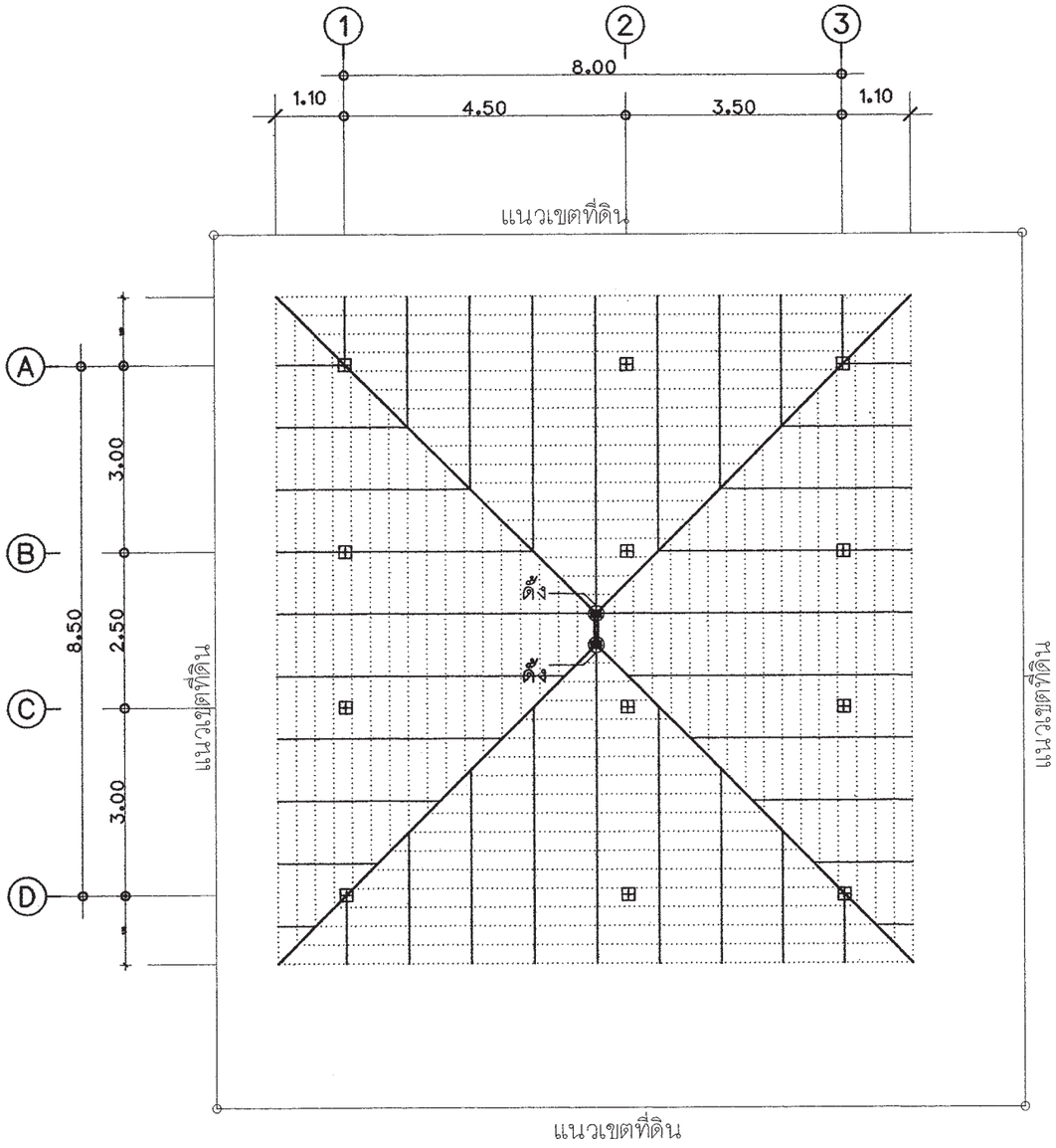

แปลนโครงสร้างหลังคา

มาตราส่วน 1 : 100

ดั้งเหล็ก	=	2[-150x50x20x3.2mm.
อกไก่เหล็ก	=	2[-150x50x20x3.2mm.
ชื่อเหล็ก	=	2[-150x50x20x3.2mm.
จันทันเหล็ก	=	[-100x50x20x2.3mm. @ 1.00m.
แป๋เหล็ก	=	1" x 1" x 1.6mm. @0.32m.

สำนักการ โยธา
กรุงเทพมหานคร

โครงการ
แบบบ้านยิ้มเพื่อประชาชน ระยะที่ 3

ตามนโยบาย
ม.ร.ว. สุรุมพันธุ์ บริพัตร
ผู้ว่าราชการกรุงเทพมหานคร
นายจุมพล สำเภาพล
รองผู้ว่าราชการกรุงเทพมหานคร
นางนินนาท ชลิตานนท์
ปลัดกรุงเทพมหานคร

ผู้อำนวยการสำนักการโยธา	
รองผู้อำนวยการสำนักการโยธา	
นายทวิศักดิ์ เลิศประพันธ์	
ผู้อำนวยการสำนักงานออกแบบ	
นายวัรินทร์ บรรพต	
หัวหน้ากลุ่มงานสถาปัตยกรรม	
นายสินธุ์ชัย บุญปักษ์	
หัวหน้ากลุ่มงานวิศวกรรมอาคาร	
นายธีระ เผ่ากุล	
สถาปนิก	
นางสาววรันธร ประสานสารกิจ	ส.ถ.2378
วิศวกรโครงสร้าง	
นายนรเทพ รุทุล	สย.7645
วิศวกรไฟฟ้า	
นายกิตติพงษ์ จิระเดชกร	ภท.12282
วิศวกรสุขาภิบาล	
นายจีระสิทธิ์ ทิมสถิตย์	สย.8489
วิศวกรเครื่องกล	
นายช่างเขียนแบบ	
นางสาวชลนภา ยักษ์พันธ์	
นายเฉลิมพันธ์ กล่องรู	

แบบ บ้านพักอาศัย 2 ชั้น
แบบที่ 061
ชื่อบ้าน มหาเมฆ
เจ้าของ
สถานที่

แบบแสดง
แปลนโครงสร้างหลังคา

วันที่ :	เลขที่	รวม
30 พฤษภาคม 2557	S-04	7

แผ่นที่	รวมแผ่น
22	31

FILE :

รายการแก้ไขแบบ

หมายเหตุ

กรณีใช้ฐานราก เสาเข็มเจาะแทนฐานรากเสาเข็มตอก

ใช้ใช้เทียบดังนี้ F1=F1A , F2=F2A , F3=F3A

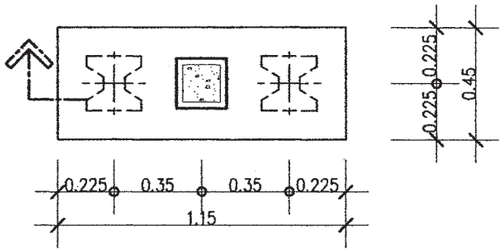

แบบขยาย F2

มาตราส่วน 1 : 25

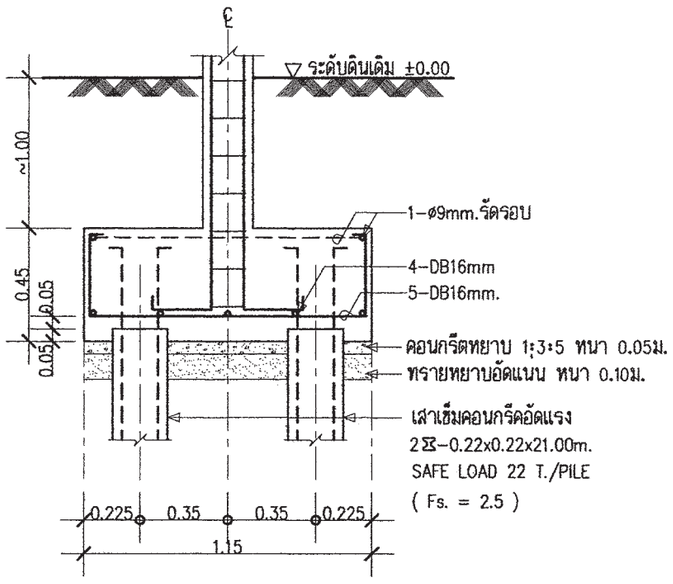

รูปตัด F2

มาตราส่วน 1 : 25

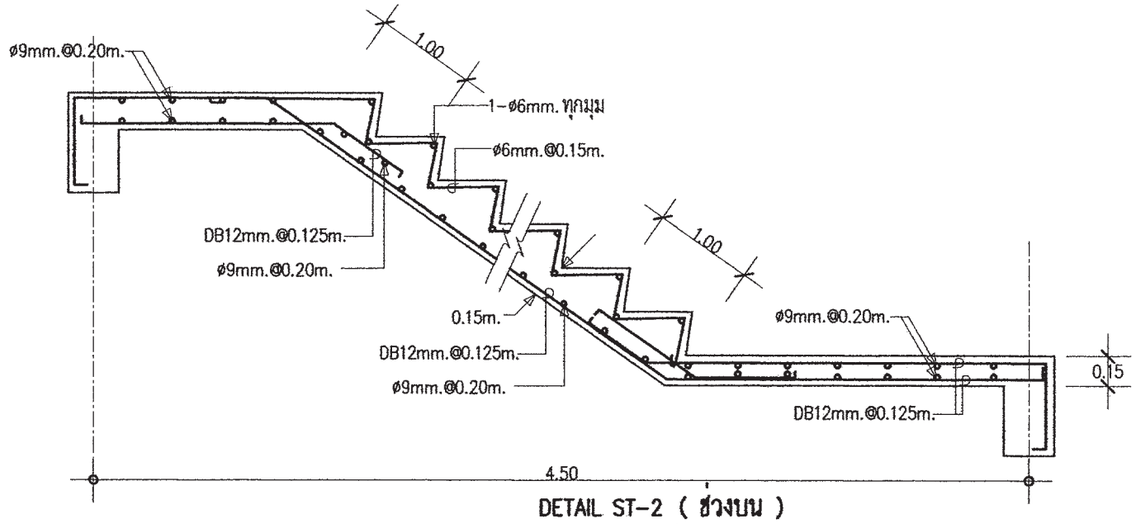

DETAIL ST-2 (ช่วงบน)

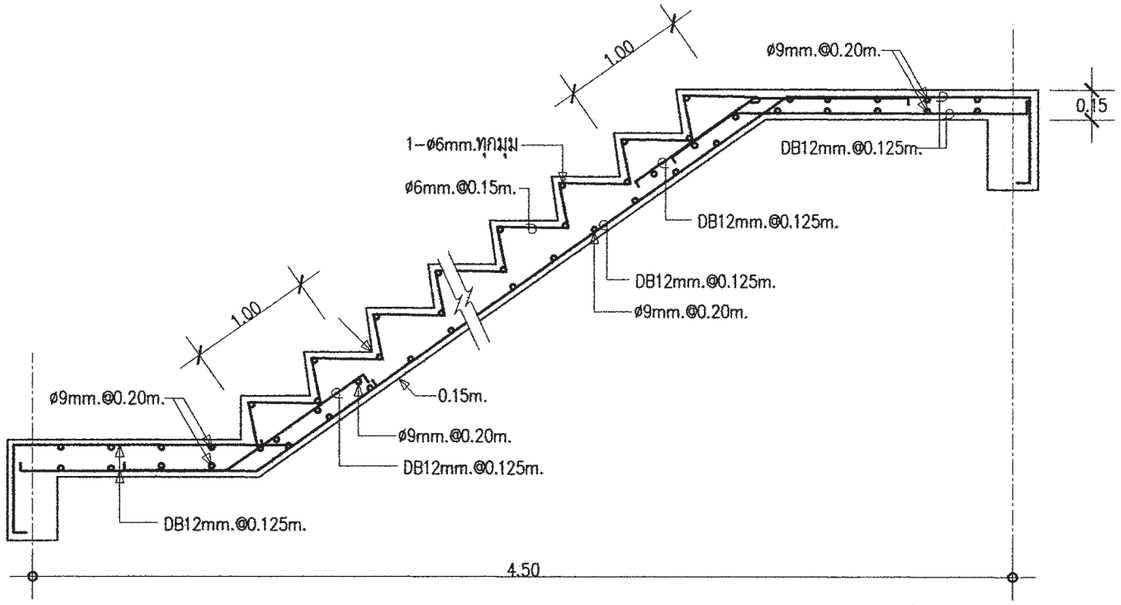

DETAIL ST-2 (ช่วงล่าง)

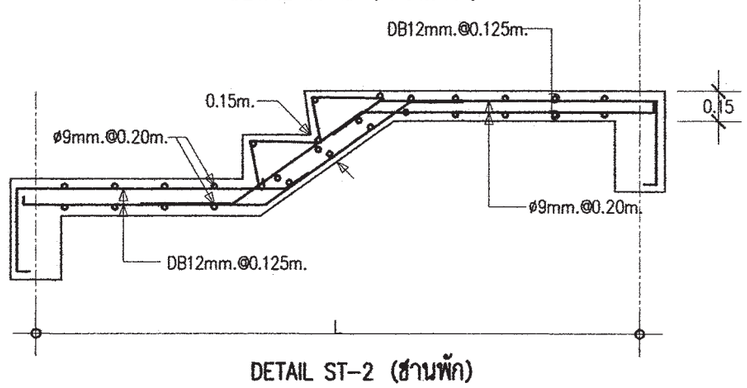

DETAIL ST-2 (ชานพัก)

สำนักการ โยธา
กรุงเทพมหานคร

โครงการ

แบบบ้านยิ้มเพื่อประชาชน ระยะที่ 3

ตามนโยบาย

ม.ร.ว. สุขุมพันธุ์ บริพัตร
ผู้ว่าราชการกรุงเทพมหานคร

นายจุมพล สำเภาพล
รองผู้ว่าราชการกรุงเทพมหานคร

นางนินนาท ชลิตานนท์
ปลัดกรุงเทพมหานคร

ผู้อำนวยการสำนักการโยธา

รองผู้อำนวยการสำนักการโยธา
นายทวีศักดิ์ เลิศประพันธ์

ผู้อำนวยการสำนักงานออกแบบ
นายวัชรินทร์ บรรพต

หัวหน้ากลุ่มงานสถาปัตยกรรม
นายสินธุ์ชัย บุญปักษ์

หัวหน้ากลุ่มงานวิศวกรรมอาคาร
นายอริยะ เมฆะกุล

สถาปนิก
นางสาววรันธร ประสานสารกิจ ส.สถ.2378

วิศวกรโครงสร้าง
นายนรเทพ ชูทูล สย.7645

วิศวกรไฟฟ้า
นายกิตติพงษ์ จิระเดชกร ภฟก.12282

วิศวกรสุขาภิบาล
นายจิระสิทธิ์ ทิมสถิตย์ สย.8489

วิศวกรเครื่องกล

นายช่างเขียนแบบ
นางสาวช่อผกา ยักพันธ์
นายเฉลิมพันธ์ กล่องชู

แบบ บ้านพักอาศัย 2 ชั้น

แบบที่ 061

ชื่อบ้าน มหาเมฆ

เจ้าของ

สถานที่

แบบแสดง
แบบขยายโครงสร้าง 1

วันที่ :	เลขที่	รวม
30 พฤษภาคม 2557	S-05	7

แผ่นที่	รวมแผ่น
23	31

FILE :

รายการแก้ไขแบบ

หมายเหตุ

กรณีใช้ฐานราก เสาเข็มเจาะแทนฐานรากเสาเข็มตอก

ใช้ใช้เทียบดังนี้ F1=F1A , F2=F2A , F3=F3A

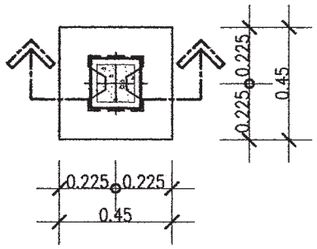

แบบขยาย F1

มาตราส่วน 1 : 25

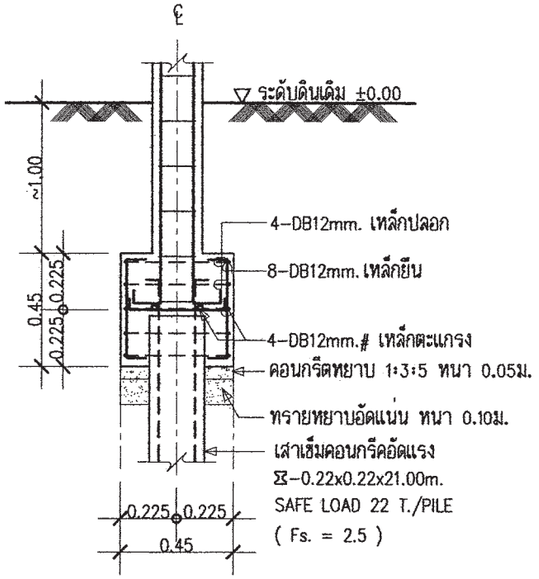

รูปตัด F1

มาตราส่วน 1 : 25

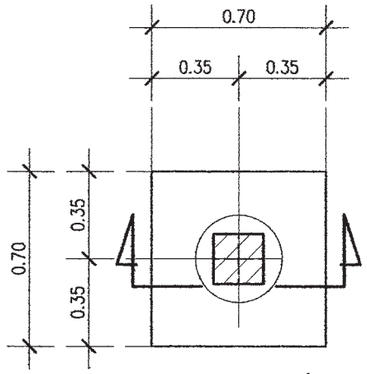

แบบขยายแปลน F1A

มาตรส่วน 1:25

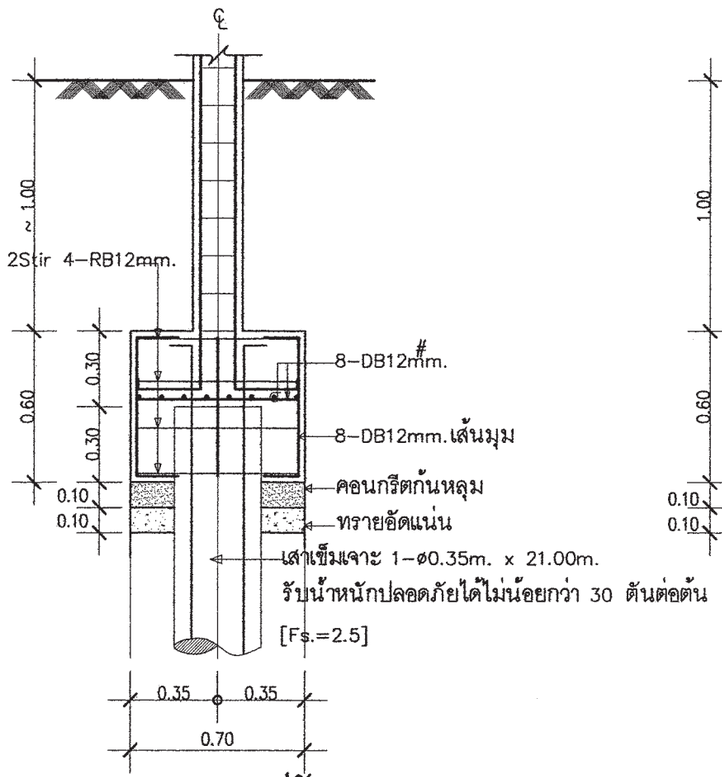

แบบขยายรูปตัด F1A

มาตรส่วน 1:25

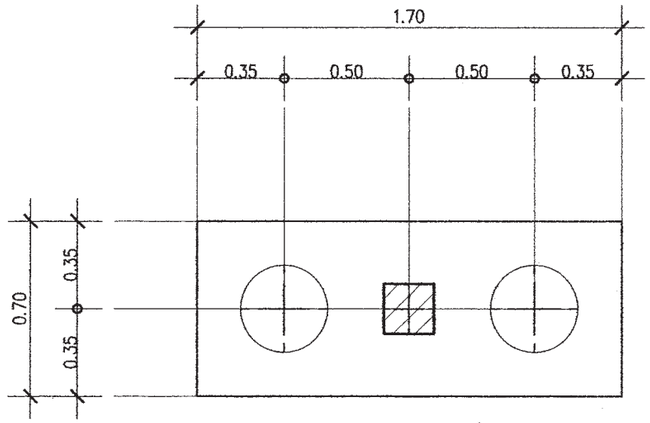

แบบขยายแปลน F2A

มาตรส่วน 1:25

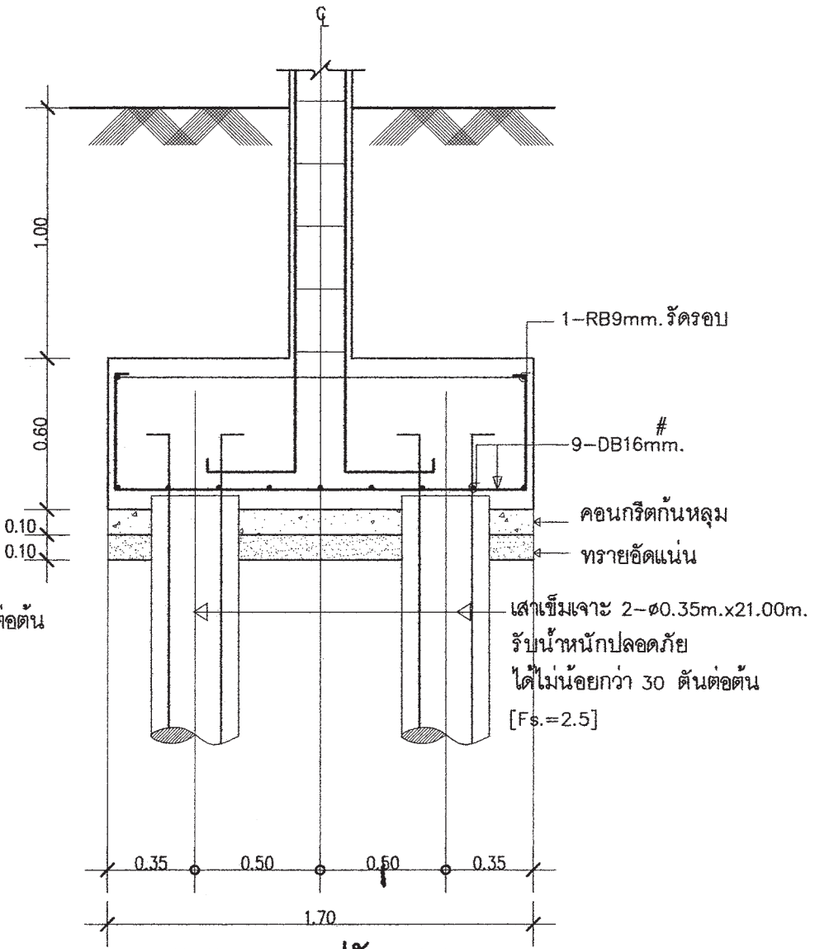

แบบขยายรูปตัด F2A

มาตรส่วน 1:25

สำนักการ โยธา
กรุงเทพมหานคร

โครงการ

แบบบ้านยิ้มเพื่อประชาชน ระยะที่ 3

ตามนโยบาย

ม.ร.ว. สุขุมพันธุ์ บริพัตร
ผู้ว่าราชการกรุงเทพมหานคร

นายจุมพล สำเภาพล
รองผู้ว่าราชการกรุงเทพมหานคร

นางนินนาท ชลิตานนท์
ปลัดกรุงเทพมหานคร

ผู้อำนวยการสำนักการโยธา	
รองผู้อำนวยการสำนักการโยธา	
นายทวีศักดิ์ เลิศประพันธ์	
ผู้อำนวยการสำนักงานออกแบบ	
นายวัชรินทร์ บรรพต	
หัวหน้ากลุ่มงานสถาปัตยกรรม	
นายสินธุ์ชัย บุญปักษ์	
หัวหน้ากลุ่มงานวิศวกรรมอาคาร	
นายอริยะ เมฆะกูล	
สถาปนิก	
นางสาววรันธร ประสานสารกิจ	ส.สถ.2378
วิศวกรโครงสร้าง	
นายนรเทพ ชูทุล	สย.7645
วิศวกรไฟฟ้า	
นายกิตติพงษ์ จิระเดชกร	ภฟก.12282
วิศวกรสุขาภิบาล	
นายจีระสิทธิ์ ทิมสถิตย์	สย.8489
วิศวกรเครื่องกล	
นายช่างเขียนแบบ	
นางสาวช่อผกา อักพันธ์	
นายเฉลิมพันธ์ กล่องชู	

แบบ	บ้านพักอาศัย 2 ชั้น
แบบที่	061
ชื่อบ้าน	มหาเมฆ
เจ้าของ	
สถานที่	
แบบแสดง	แบบขยายโครงสร้าง 2

วันที่ :	เลขที่	รวม
30 พฤษภาคม 2557	S-06	7

แผ่นที่	รวมแผ่น
24	31

FILE :

รายการแก้ไขแบบ

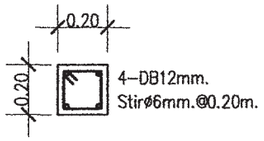

DETAIL CB1,CX

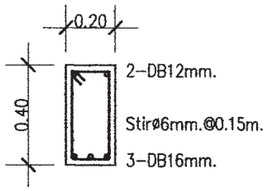

DETAIL B10 , RB3

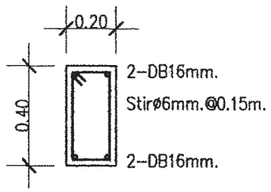

DETAIL B12 , RB2

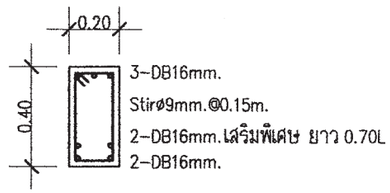

DETAIL B12A

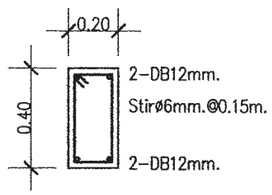

DETAIL B13 , RB1

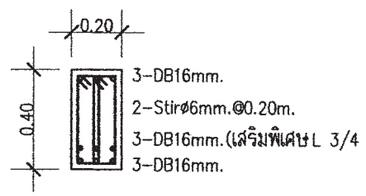

DETAIL B15

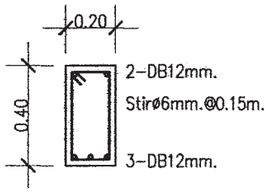

DETAIL B17

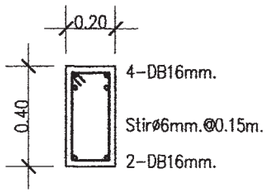

DETAIL B19

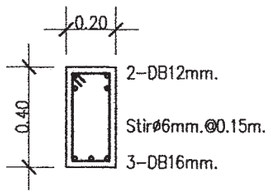

DETAIL BST1

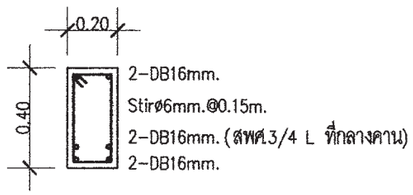

DETAIL B11

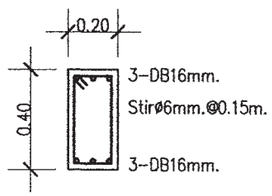

DETAIL B16

พื้นชั้น 2 - หลังคา	↑	↑
พื้นชั้นล่าง - พื้นชั้น 2	↑	0.20 / 0.20 — 4-DB12mm. Stirø6mm.@0.15m.
ตอม่อ - พื้นชั้นล่าง	0.20 / 0.20 — 4-DB12mm. Stirø6mm.@0.15m.	0.25 / 0.25 — 8-DB12mm. 2-Stirø6mm.@0.15m.
FLOOR / COLUMN	C1	C2

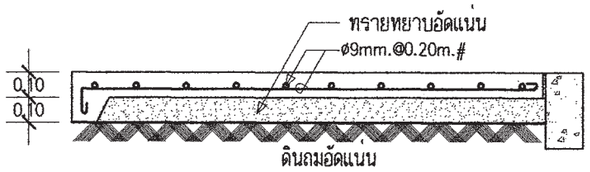

DETAIL GS

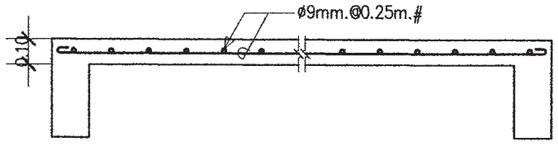

DETAIL S1

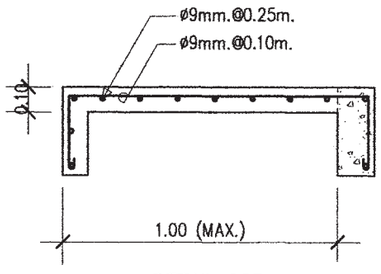

DETAIL SC5

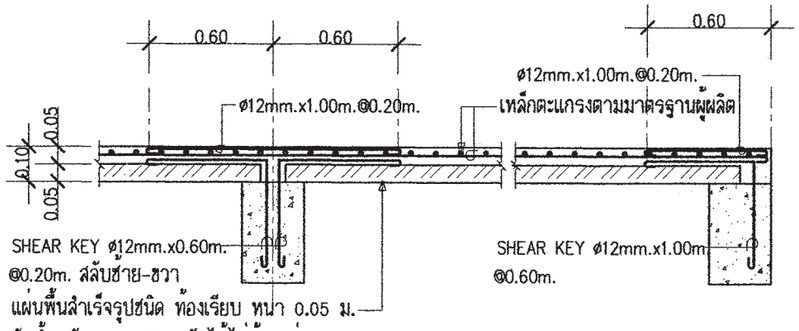

DETAIL SP1

สำนักการ โยธา
กรุงเทพมหานคร

โครงการ
แบบบ้านยิ้มเพื่อประชาชน ระยะที่ 3

ตามนโยบาย
ม.ร.ว. สุขุมพันธุ์ บริพัตร
ผู้ว่าราชการกรุงเทพมหานคร
นายจุมพล สำเภาพล
รองผู้ว่าราชการกรุงเทพมหานคร
นางนินนาท ชลิตานนท์
ปลัดกรุงเทพมหานคร

ผู้อำนวยการสำนักการโยธา
รองผู้อำนวยการสำนักการโยธา
นายทวีศักดิ์ เลิศประพันธ์
ผู้อำนวยการสำนักงานออกแบบ
นายวัชรินทร์ บรรพต
หัวหน้ากลุ่มงานสถาปัตยกรรม
นายสินธุ์ชัย บุญปักษ์
หัวหน้ากลุ่มงานวิศวกรรมอาคาร
นายอริยะ เมฆะกุล
สถาปนิก
นางสาววรันธร ประสานสารกิจ ส.สถ.2378
วิศวกรโครงสร้าง
นายนรเทพ ชูทูล สย.7645
วิศวกรไฟฟ้า
นายกิตติพงษ์ จิระเดชกร ภพก.12282
วิศวกรสุขาภิบาล
นายจิระสิทธิ์ ทิมสถิตย์ สย.8489
วิศวกรเครื่องกล
นายช่างเขียนแบบ
นางสาวช่อผกา ยักพันธ์
นายเฉลิมพันธ์ กล่องชู

แบบ บ้านพักอาศัย 2 ชั้น
แบบที่ 061
ชื่อบ้าน มหาเมฆ
เจ้าของ
สถานที่

แบบแสดง
แบบขยายโครงสร้าง 3

วันที่ :	เลขที่	รวม
30 พฤษภาคม 2557	S-07	7

แผ่นที่	รวมแผ่น
25	31

FILE :

รายการแก้ไขแบบ

สัญลักษณ์ระบบไฟฟ้า

S	สวิทช์ไฟฟ้าทางเดียว
S2	สวิทช์ไฟฟ้าสองทาง
	เต้ารับไฟฟ้าคู่ชนิดมีสายกราวน์
	เต้ารับสัญญาณโทรทัศน์
	เต้ารับสัญญาณโทรศัพท์
	โคมไฟฟ้า DOWNLIGHT หลอด COMPACT FL. 1*11 วัตต์
	โคมซาลาเปา หลอดฟลูออเรสเซนต์ 1*32 วัตต์
	โคมไฟฟ้าฟลูออเรสเซนต์ 1*18 วัตต์
	CONSUMER UNIT

รายละเอียด

1. ในการติดตั้ง ผู้รับจ้างต้องปฏิบัติตามกฎระเบียบข้อบังคับของการไฟฟ้าฯ
2. วัสดุอุปกรณ์ที่ใช้
   - 2.1 แผงสวิทช์อัตโนมัติเป็นผลิตภัณฑ์ SQUARE-D,ABB,MEM,CLIPSAL,SIEMENS,HAGER
   - 2.2 CIRCUIT BREAKER เป็นผลิตภัณฑ์ SQUARE-D,ABB,MEM,CLIPSAL,SIEMENS,HAGER
   - 2.3 ดวงโคมไฟฟ้า เป็นผลิตภัณฑ์ภายในประเทศที่มีเครื่องหมายการค้า โดยมีอุปกรณ์ประกอบดังนี้
     - หลอดฟลูออเรสเซนต์ มาตรฐาน มอก.236-2533
     - ขั้วรับหลอดและขั้วรับสตาทเตอร์ มาตรฐาน มอก.344-2530
     - สตาทเตอร์ มาตรฐาน มอก.183-2528
     - บัลลาสต์ มาตรฐาน มอก.23-2521
   - 2.4 สายไฟฟ้าเป็นผลิตภัณฑ์ มาตรฐาน มอก. 11-2531
   - 2.5 สวิทช์และเต้ารับไฟฟ้า เป็นผลิตภัณฑ์ NATIONAL,CLIPSAL,BTICINO,ABB
3. หากมิได้กำหนดไว้เป็นอย่างอื่น ชนิดและขนาดของสายไฟฟ้าให้ใช้ดังนี้
   - 3.1 สายเมนวงจรย่อย ให้ใช้สายขนาด 2.5 ตารางมิลลิเมตร
   - 3.2 สายไฟฟ้าระหว่างดวงโคม และสายจากสวิทช์เข้าดวงโคม ให้ใช้สายขนาด 2.5 ตารางมิลลิเมตร
   - 3.3 สายวงจรเต้ารับไฟฟ้า ให้ใช้สายขนาด 2.5 ตารางมิลลิเมตร
   - 3.4 สายดิน ให้ใช้สายขนาดไม่ต่ำกว่า 1.5 ตารางมิลลิเมตร

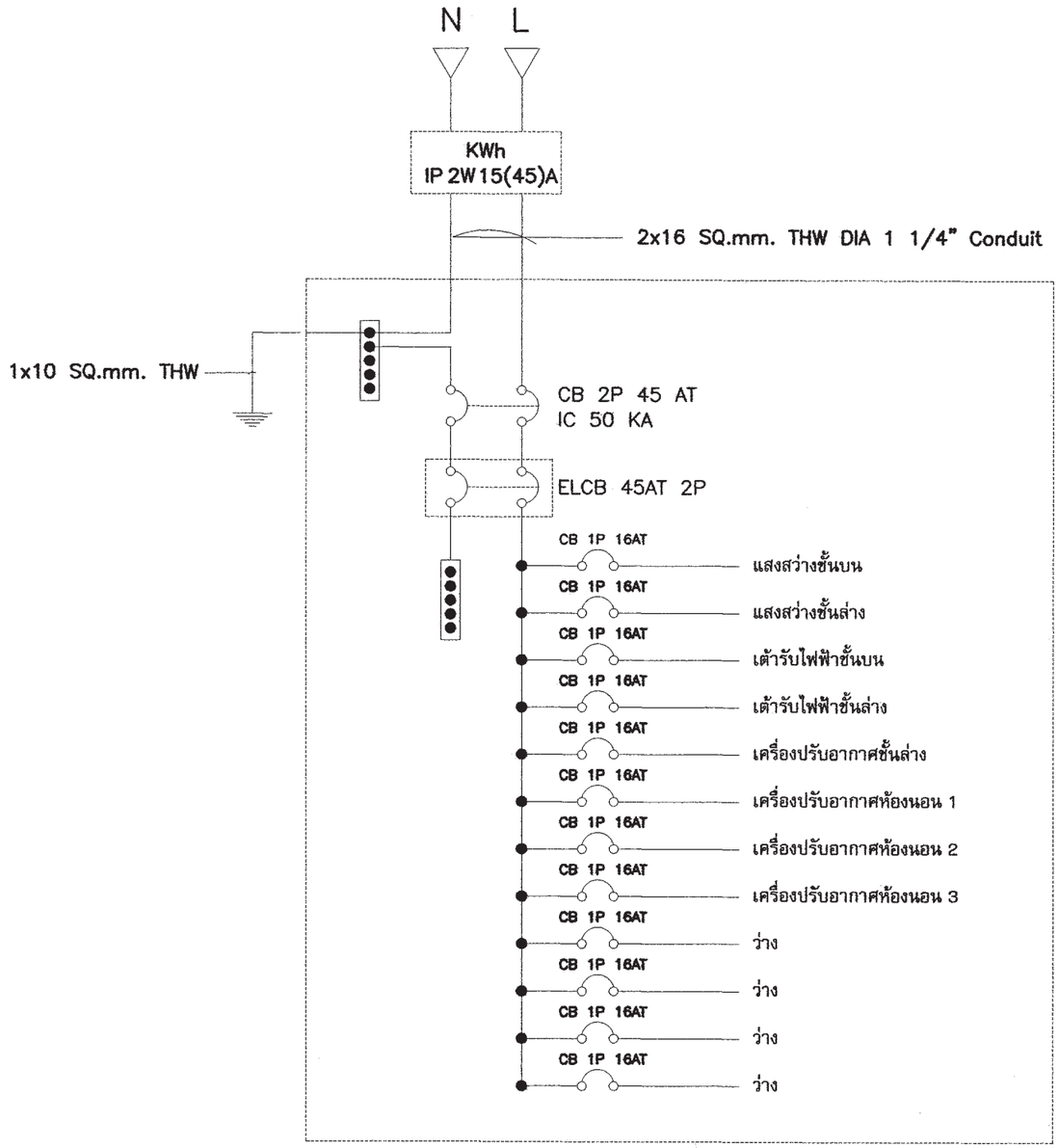

สำนักการ โยธา
กรุงเทพมหานคร

โครงการ
แบบบ้านยิ้มเพื่อประชาชน ระยะที่ 3

ตามนโยบาย
ม.ร.ว. สุขุมพันธุ์ บริพัตร
ผู้ว่าราชการกรุงเทพมหานคร
นายจุมพล สำเภาพล
รองผู้ว่าราชการกรุงเทพมหานคร
นางนินนาท ชลิตานนท์
ปลัดกรุงเทพมหานคร

ผู้อำนวยการสำนักการโยธา
รองผู้อำนวยการสำนักการโยธา
นายทวีศักดิ์ เลิศประพันธ์
ผู้อำนวยการสำนักงานออกแบบ
นายวัชรินทร์ บรรพต
หัวหน้ากลุ่มงานสถาปัตยกรรม
นายสินธุ์ชัย บุญปักษ์
หัวหน้ากลุ่มงานวิศวกรรมอาคาร
นายอริยะ เมฆะกูล
สถาปนิก
นางสาววรันธร ประสานสารกิจ ส.สถ.2378
วิศวกรโครงสร้าง
นายนรเทพ ชูทุล สย.7645
วิศวกรไฟฟ้า
นายกิตติพงษ์ จิระเดชกร ภฟก.12282
วิศวกรสุขาภิบาล
นายจิระสิทธิ์ ทิมสถิตย์ สย.8489
วิศวกรเครื่องกล
นายช่างเขียนแบบ
นางสาวช่อผกา ยักพันธ์
นายเฉลิมพันธ์ กล่องชู

แบบ บ้านพักอาศัย 2 ชั้น
แบบที่ 061
ชื่อบ้าน มหาเมฆ
เจ้าของ
สถานที่

แบบแสดง
สัญลักษณ์ระบบไฟฟ้า
รายการระบบไฟฟ้า

วันที่ :	เลขที่	รวม
30 พฤษภาคม 2557	E-01	3

แผ่นที่	รวมแผ่น
26	31

FILE :
รายการแก้ไขแบบ

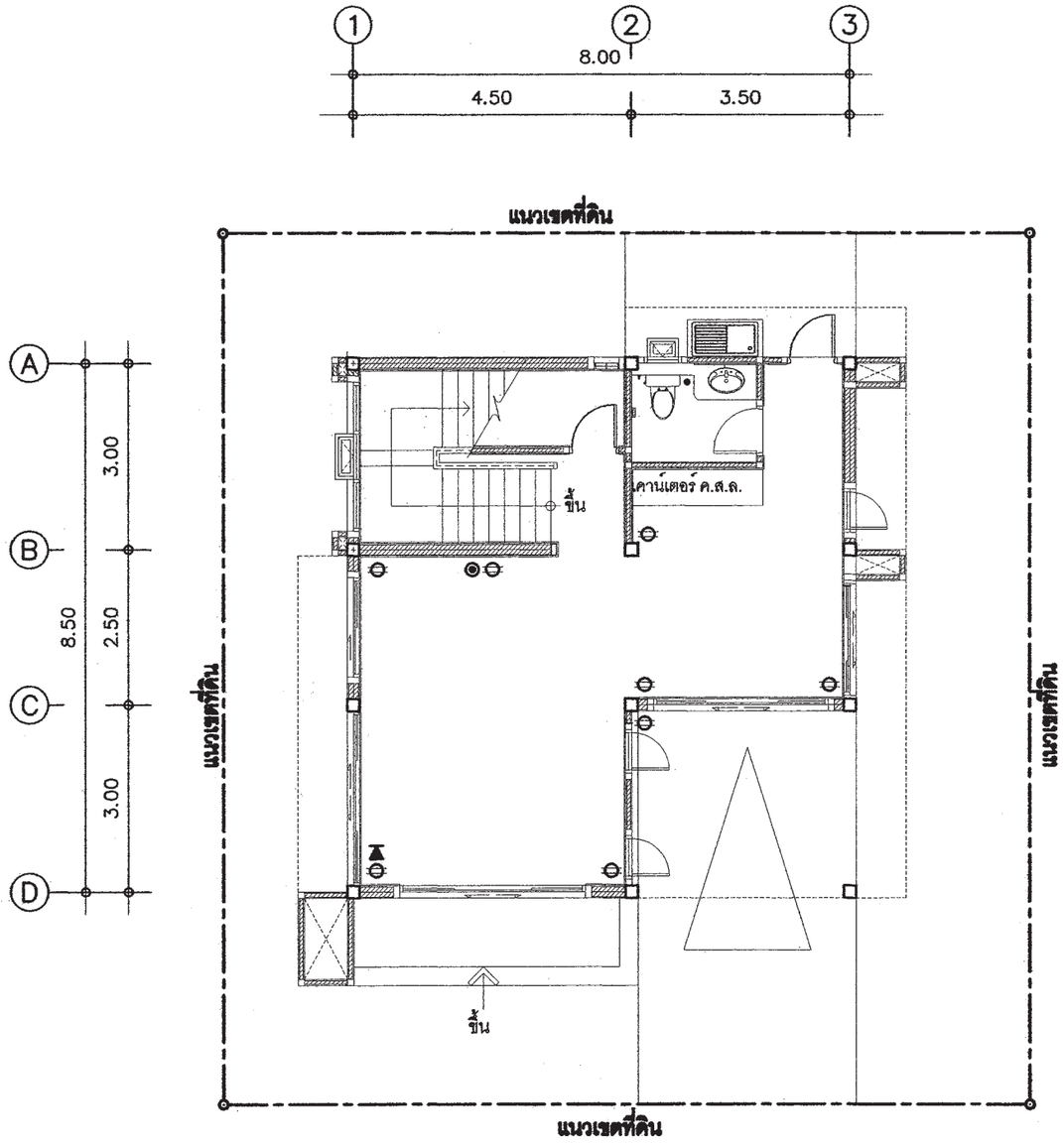

แปลนเต้ารับไฟฟ้า ชั้นล่าง

มาตราส่วน 1: 100

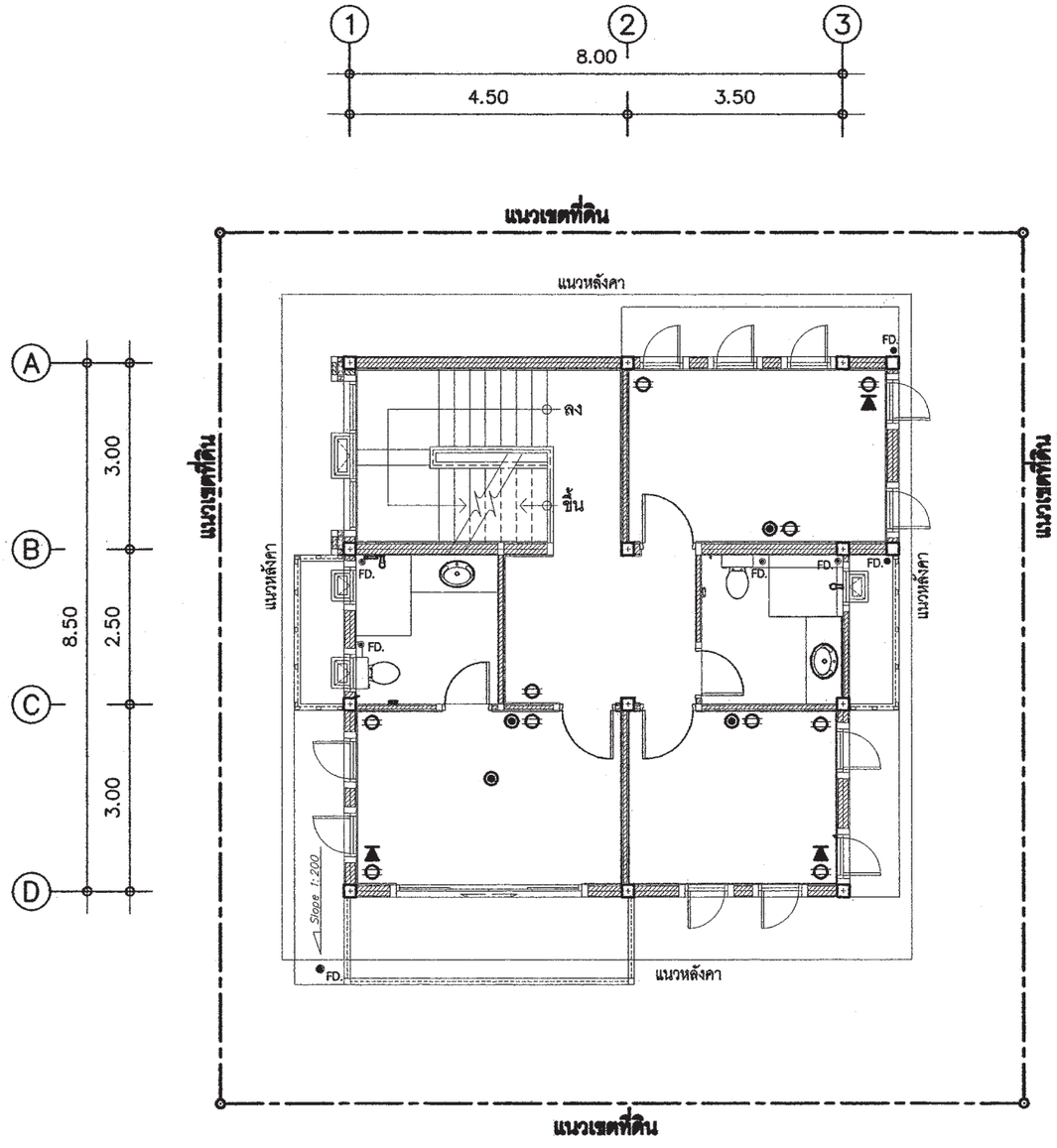

แปลนเต้ารับไฟฟ้า ชั้นบน

มาตราส่วน 1: 100

สำนักการ โยธา
กรุงเทพมหานคร

โครงการ
แบบบ้านยิ้มเพื่อประชาชน ระยะที่ 3

ตามนโยบาย
ม.ร.ว. สุขุมพันธุ์ บริพัตร
ผู้ว่าราชการกรุงเทพมหานคร
นายจุมพล สำเภาพล
รองผู้ว่าราชการกรุงเทพมหานคร
นางนินนาท ชลิตานนท์
ปลัดกรุงเทพมหานคร

ผู้อำนวยการสำนักการโยธา
รองผู้อำนวยการสำนักการโยธา
นายทวีศักดิ์ เลิศประพันธ์
ผู้อำนวยการสำนักงานออกแบบ
นายวัชรินทร์ บรรพต
หัวหน้ากลุ่มงานสถาปัตยกรรม
นายสินธุ์ชัย บุญปักษ์
หัวหน้ากลุ่มงานวิศวกรรมอาคาร
นายอริยะ เมฆะกูล
สถาปนิก
นางสาววรันธร ประสานสารกิจ ส.สถ.2378
วิศวกรโครงสร้าง
นายนรเทพ ชูพูล สย.7645
วิศวกรไฟฟ้า
นายกิตติพงษ์ จิระเดชกร ภฟก.12282
วิศวกรสุขาภิบาล
นายจิระสิทธิ์ ทิมสถิตย์ สย.8489
วิศวกรเครื่องกล
นายช่างเขียนแบบ
นางสาวช่อผกา ยักพันธ์
นายเฉลิมพันธ์ กล่องชู

แบบ บ้านพักอาศัย 2 ชั้น
แบบที่ 061
ชื่อบ้าน มหาเมฆ
เจ้าของ
สถานที่

แบบแสดง
แปลนเต้ารับไฟฟ้า ชั้นล่าง
แปลนเต้ารับไฟฟ้า ชั้นบน

วันที่ :	เลขที่	รวม
30 พฤษภาคม 2557	E-02	3

แผ่นที่	รวมแผ่น
27	31

FILE :

รายการแก้ไขแบบ

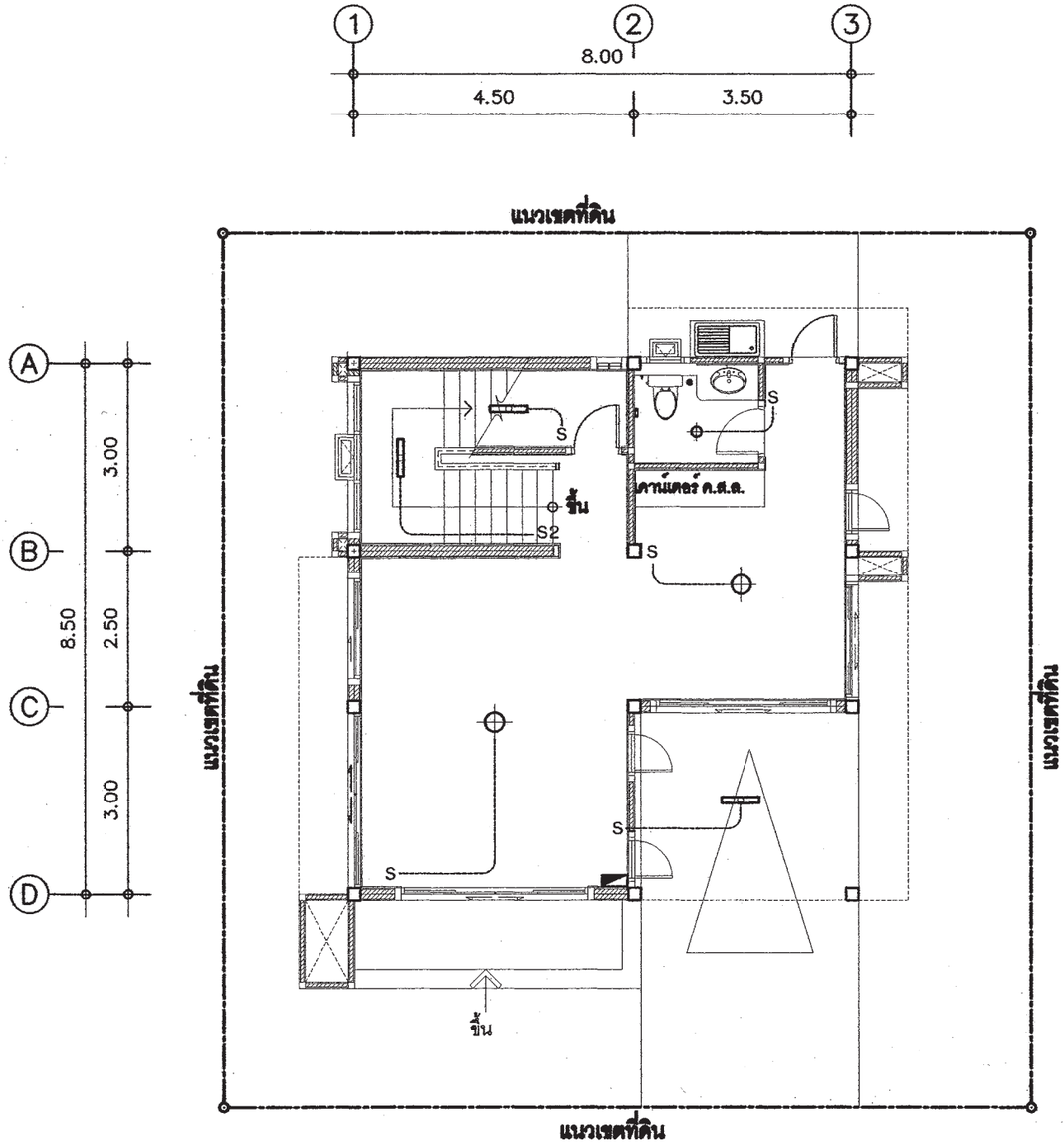

แปลนไฟฟ้าแสงสว่าง ชั้นล่าง

มาตราส่วน 1: 100

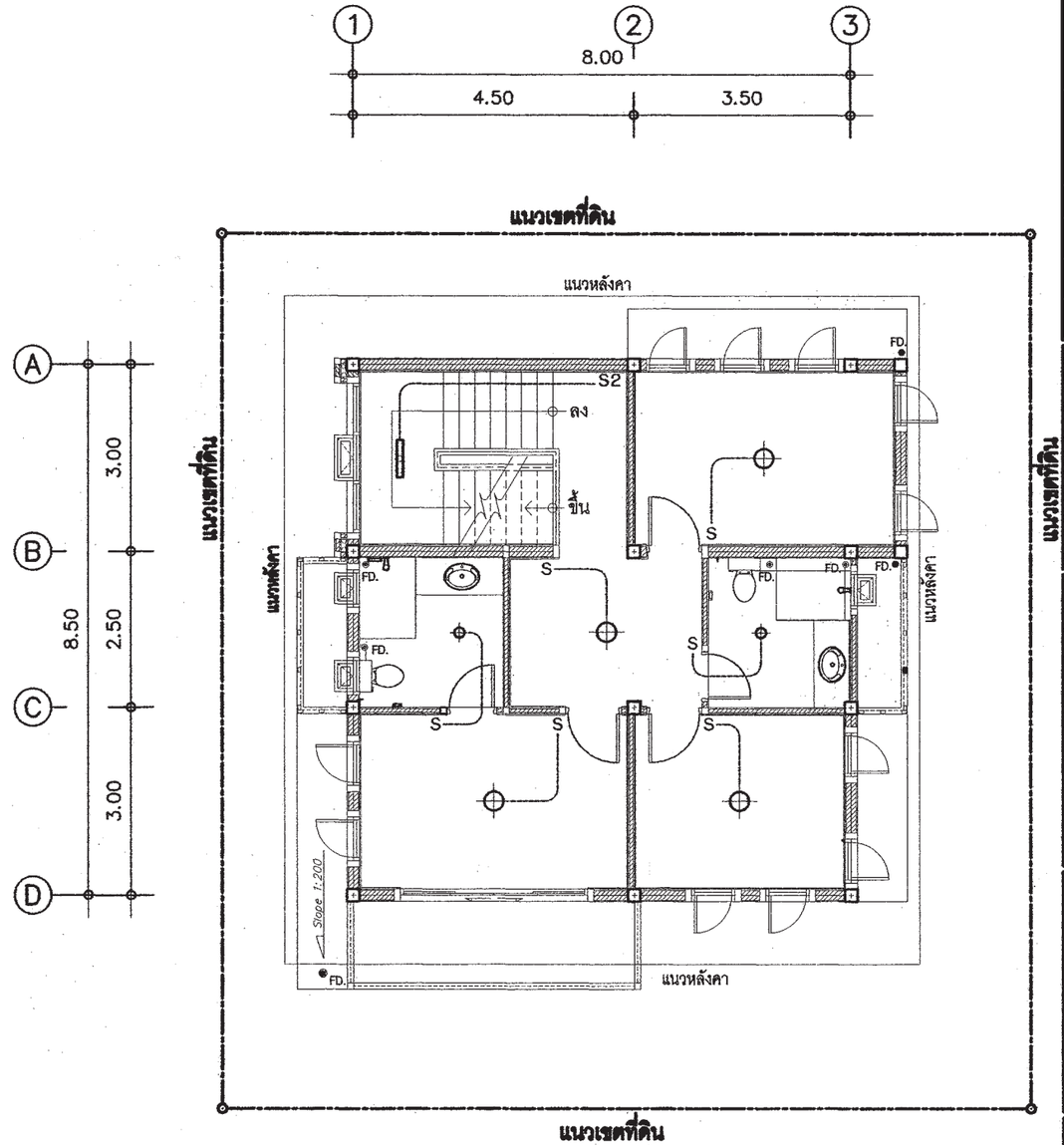

แปลนไฟฟ้าแสงสว่าง ชั้นบน

มาตราส่วน 1: 100

สำนักการ โยธา
กรุงเทพมหานคร

โครงการ
แบบบ้านยิ้มเพื่อประชาชน ระยะที่ 3

ตามนโยบาย
ม.ร.ว. สุรุมพันธุ์ บริพัตร
ผู้ว่าราชการกรุงเทพมหานคร
นายจุมพล สำเภาพล
รองผู้ว่าราชการกรุงเทพมหานคร
นางนินนาท ชลิตานนท์
ปลัดกรุงเทพมหานคร

ผู้อำนวยการสำนักการโยธา	
รองผู้อำนวยการสำนักการโยธา	
นายทวีศักดิ์ เลิศประพันธ์	
ผู้อำนวยการสำนักงานออกแบบ	
นายวีรินทร์ บรรพต	
หัวหน้ากลุ่มงานสถาปัตยกรรม	
นายสินธุ์ชัย บุญปักษ์	
หัวหน้ากลุ่มงานวิศวกรรมอาคาร	
นายธรียะ เมฆะกุล	
สถาปนิก	
นางสาววรันธร ประสานสารกิจ ส.ส.ก.2378	
วิศวกรโครงสร้าง	
นายนรเทพ รุทุล สย.7645	
วิศวกรไฟฟ้า	
นายกิตติพงษ์ จิระเศรกร ภท.ท.12282	
วิศวกรสุขาภิบาล	
นายจิระสิทธิ์ ทิมสถิตย์ สย.8489	
วิศวกรเครื่องกล	
นายช่างเขียนแบบ	
นางสาวชัชเกา ชักพันธ์	
นายฉลิมพันธ์ กล่องรุ	

แบบ บ้านพักอาศัย 2 ชั้น
แบบที่ 061
ชื่อบ้าน มหาเมฆ
เจ้าของ
สถานที่

แบบแสดง
แปลนไฟฟ้าแสงสว่าง ชั้นล่าง
แปลนไฟฟ้าแสงสว่าง ชั้นบน

วันที่ :	เลขที่	รวม
30 พฤษภาคม 2557	E-03	3

แผ่นที่	รวมแผ่น
28	31

FILE :

รายการแก้ไขแบบ

ตารางที่ 1 แสดงการเลือกใช้ขนาดเครื่องสูบน้ำแบบอัตโนมัติสำหรับโครงการบ้านยิ้ม

ขนาดเครื่องสูบน้ำ (วัตต์)	จำนวนห้องน้ำของบ้าน	จำนวนชั้นของบ้าน
100	1 – 3	1 – 2
150	4	1 – 2
200	5	2 – 3
250	6	2 – 3
300	7	2 – 3

ตารางที่ 2 แสดงการเลือกใช้ขนาดถังเก็บน้ำแบบตั้งพื้นสำหรับโครงการบ้านยิ้ม

ชื่อ	จำนวนห้องนอนของบ้าน	ความจุ (ลบ.ม.)
ถังเก็บน้ำ 1 (WT1)	1 – 2	1
ถังเก็บน้ำ 2 (WT2)	3 – 4	2
ถังเก็บน้ำ 3 (WT3)	5 – 6	3

ถังเก็บน้ำที่ใช้ ทำจากวัสดุไฟเบอร์กลาสเสริมแรงผลิตตามมาตรฐาน มอก. 435 – 2548

ตารางที่ 3 แสดงการเลือกใช้ขนาดถังบำบัดน้ำเสียแบบฝังใต้ดินสำหรับโครงการบ้านยิ้ม

ชื่อ	จำนวนห้องนอนของบ้าน	ปริมาณการบำบัด(ลบ.ม./วัน)
ถังบำบัดน้ำเสีย 1 (WWTP 1)	1 – 2	1
ถังบำบัดน้ำเสีย 2 (WWTP 2)	3 – 4	2
ถังบำบัดน้ำเสีย 3 (WWTP 3)	5 – 6	3

ถังบำบัดน้ำเสียเป็นระบบเกรอะ – กรองไร้อากาศ ตัวถังทำจากวัสดุไฟเบอร์กลาสเสริมแรง สามารถรองรับปริมาณน้ำเสียได้ไม่น้อยกว่าตามที่กำหนดในตารางที่ 3 ที่ค่า BOD เข้าระบบไม่น้อยกว่า 250 มิลลิกรัมต่อลิตร และค่า BOD ของน้ำที่ผ่านการบำบัดแล้วไม่เกิน 50 มิลลิกรัมต่อลิตร

ตารางที่ 4 แสดงการเลือกใช้วัสดุท่อสำหรับโครงการบ้านยิ้ม

การใช้งาน	วัสดุ
ท่อประปา (CW)	ท่อ PVC Class 13.5 ผลิตตามมาตรฐาน มอก. 17 – 2532 ต่อด้วยน้ำยาประสานผลิตภัณฑ์เดียวกับผู้ผลิตท่อ
ท่อระบายน้ำโสโครก น้ำทิ้ง น้ำฝนและท่ออากาศ (S,W,RL,V)	ท่อ PVC Class 13.5 ผลิตตามมาตรฐาน มอก. 17 – 2532 ต่อด้วยน้ำยาประสานผลิตภัณฑ์เดียวกับผู้ผลิตท่อ

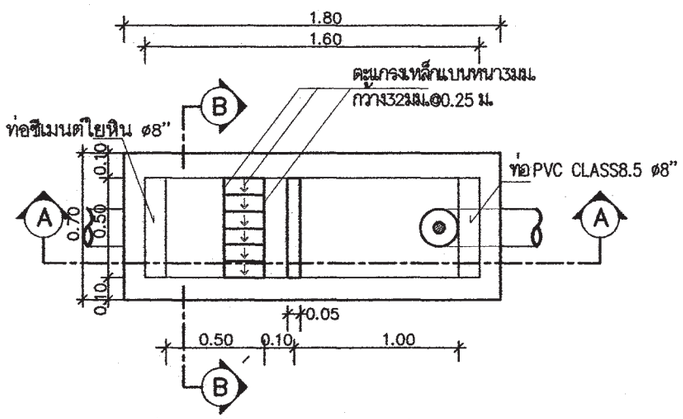

แปลนบ่อดักขยะและดักไขมัน

มาตราส่วน AS SHOWN

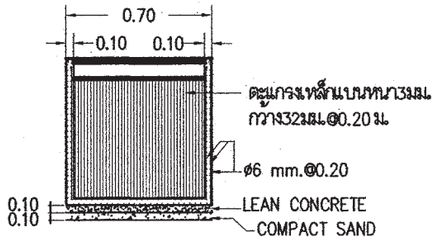

รูปตัด B–B

มาตราส่วน AS SHOWN

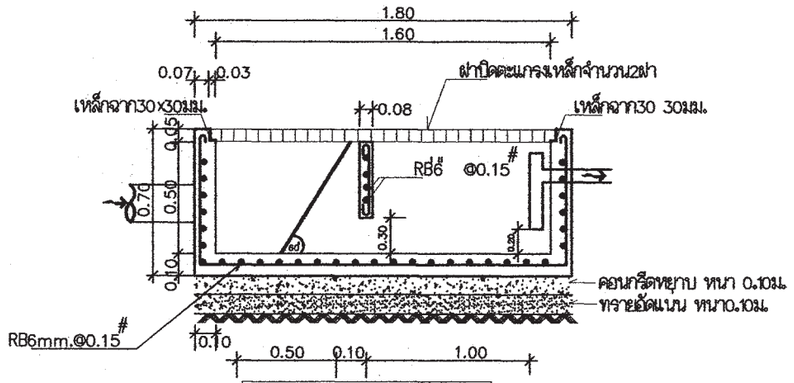

รูปตัด A–A

มาตราส่วน AS SHOWN

หมายถึง : บ่อตรวจคุณภาพน้ำ (ก่อนระบายลงสู่ท่อสาธารณะ)

บ่อดักขยะและบ่อตรวจคุณภาพน้ำ (ก่อนระบายลงสู่ท่อสาธารณะ)

สัญลักษณ์ บ่อพัก : (ก่อนระบายลงสู่ท่อสาธารณะ)

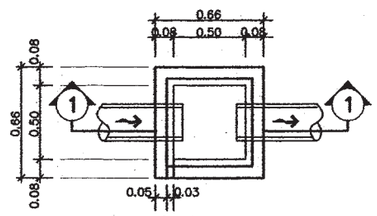

บ่อพักน้ำทิ้ง

มาตราส่วน AS SHOWN

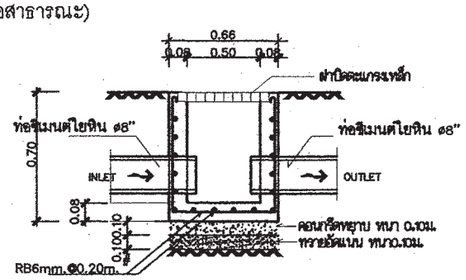

รูปตัด ①–①

มาตราส่วน AS SHOWN

สำนักการ โยธา
กรุงเทพมหานคร

โครงการ

แบบบ้านยิ้มเพื่อประชาชน ระยะที่ 3

ตามนโยบาย

ม.ร.ว. สุขุมพันธุ์ บริพัตร
ผู้ว่าราชการกรุงเทพมหานคร

นายจุมพล สำเภาพล
รองผู้ว่าราชการกรุงเทพมหานคร

นางนินนาท ชลิตานนท์
ปลัดกรุงเทพมหานคร

ผู้อำนวยการสำนักการโยธา

รองผู้อำนวยการสำนักการโยธา
นายทวีศักดิ์ เลิศประพันธ์

ผู้อำนวยการสำนักงานออกแบบ
นายวัชรินทร์ บรรพต

หัวหน้ากลุ่มงานสถาปัตยกรรม
นายสินธุ์ชัย บุญปักษ์

หัวหน้ากลุ่มงานวิศวกรรมอาคาร
นายอริยะ เมฆะกูล

สถาปนิก
นางสาววรันธร ประสานสารกิจ ส.สถ.2378

วิศวกรโครงสร้าง
นายนรเทพ ชูพูล สย.7645

วิศวกรไฟฟ้า
นายกิตติพงษ์ จิระเดชกร ภฟก.12282

วิศวกรสุขาภิบาล
นายจิระสิทธิ์ ทิมสถิตย์ สย.8489

วิศวกรเครื่องกล

นายช่างเขียนแบบ
นายบุญชัย ว่องเจริญ

แบบ บ้านพักอาศัย 2 ชั้น

แบบที่ 061

ชื่อบ้าน มหาเมฆ

เจ้าของ

สถานที่

แบบแสดง

รายการประกอบแบบสุขาภิบาล

วันที่ :	เลขที่	รวม
30 พฤษภาคม 2557	SN–01	3

แผ่นที่	รวมแผ่น
29	31

FILE :

รายการแก้ไขแบบ

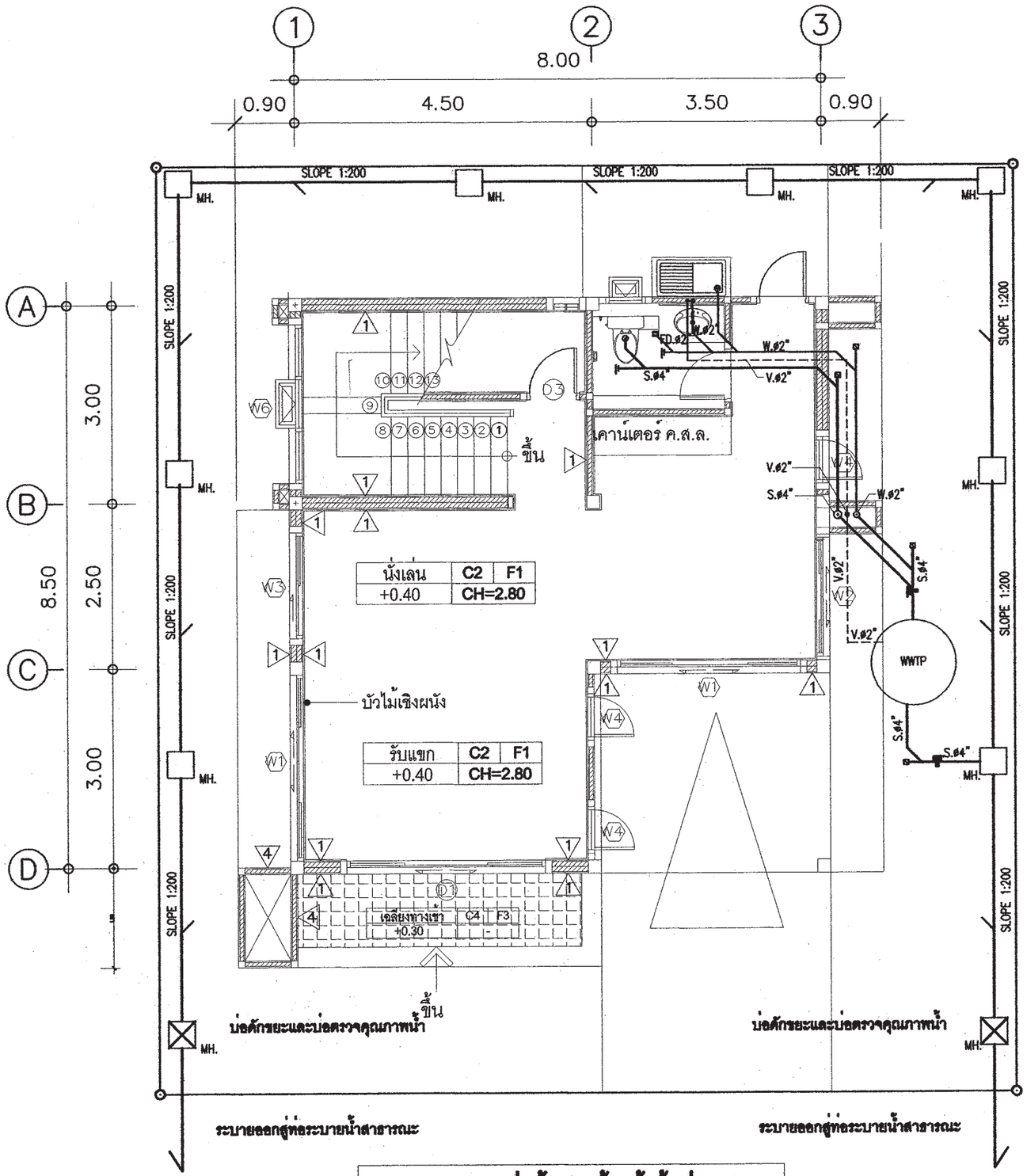

แปลนเดินท่อน้ำเสีย ห้องน้ำชั้นล่าง

1 : 75

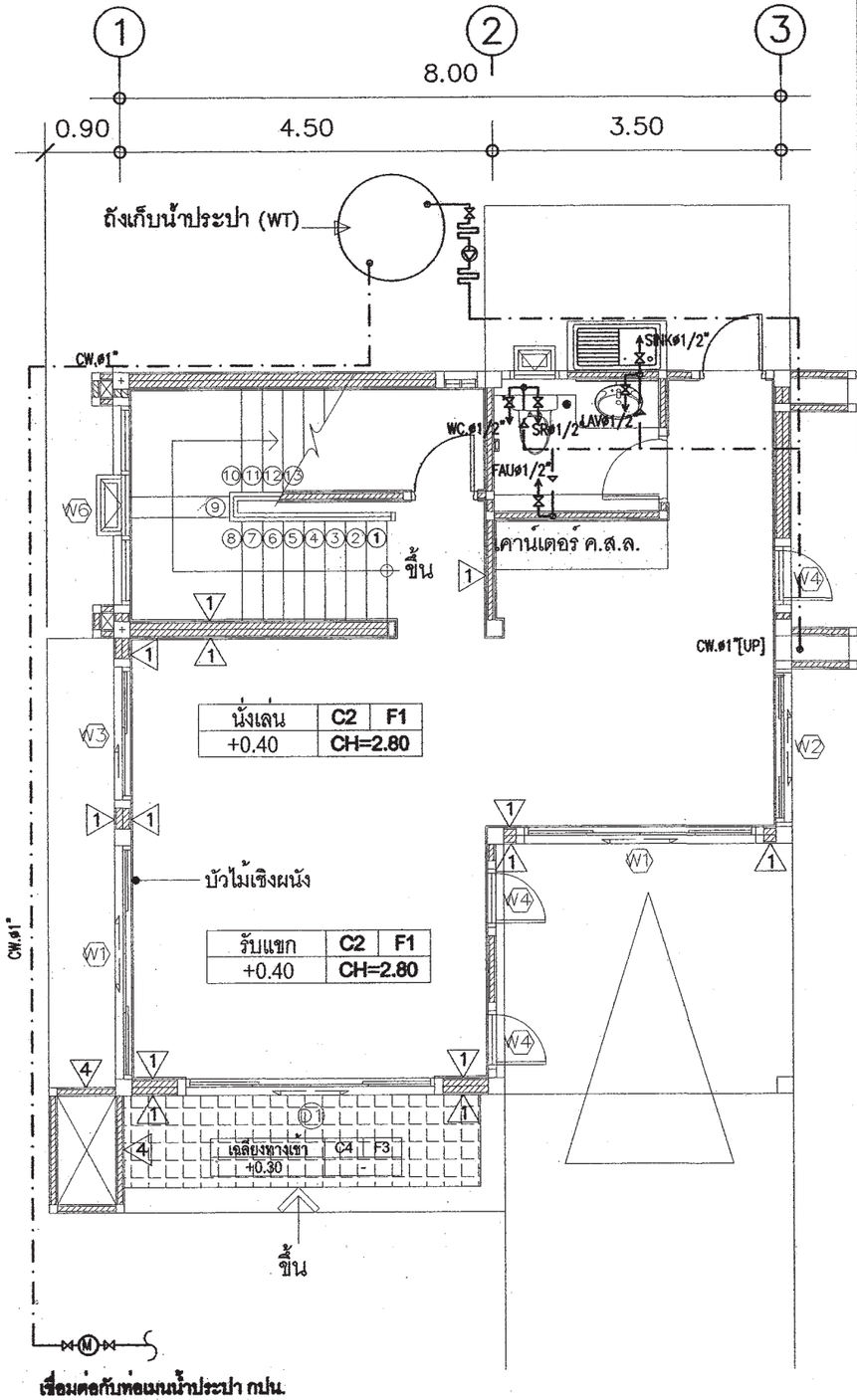

แปลนเดินท่อน้ำประปา ห้องน้ำชั้นล่าง

1 : 75

สำนักการ โยธา
กรุงเทพมหานคร

โครงการ
แบบบ้านยิ้มเพื่อประชาชน ระยะที่ 3

ตามนโยบาย
ม.ร.ว. สุรุมพันธุ์ บริพัตร
ผู้ว่าราชการกรุงเทพมหานคร
นายจุมพล สำเภาพล
รองผู้ว่าราชการกรุงเทพมหานคร
นางนินนาท ชลิตานนท์
ปลัดกรุงเทพมหานคร

ผู้อำนวยการสำนักการโยธา	
รองผู้อำนวยการสำนักการโยธา	
นายทวีศักดิ์ เลิศประพันธ์	
ผู้อำนวยการสำนักงานออกแบบ	
นายวีรินทร์ บรรพต	
หัวหน้ากลุ่มงานสถาปัตยกรรม	
นายสินธุ์ชัย บุญปักษ์	
หัวหน้ากลุ่มงานวิศวกรรมอาคาร	
นายธิระ เมฆกุล	
สถาปนิก	
นางสาววรันธร ประสานสารกิจ	ส.สถ.2378
วิศวกรโครงสร้าง	
นายนรเทพ รุทุล	สย.7645
วิศวกรไฟฟ้า	
นายกิตติพงษ์ จิระเดชกร	ภพ.12282
วิศวกรสุขาภิบาล	
นายจิระสิทธิ์ พิมสถิตย์	สย.8489
วิศวกรเครื่องกล	
นายช่างเขียนแบบ	
นายบุญชัย วงษ์เจริญ	

แบบ บ้านพักอาศัย 2 ชั้น
แบบที่ 061
ชื่อบ้าน มหาเมฆ
เจ้าของ
สถานที่

แบบแสดง
แปลนระบบสุขาภิบาล ชั้นล่าง
แปลนระบบประปา ชั้นล่าง

วันที่	เลขที่	รวม
30 พฤษภาคม 2557	SN-02	3

แผ่นที่	รวมแผ่น
30	31

FILE :
รายการแก้ไขแบบ

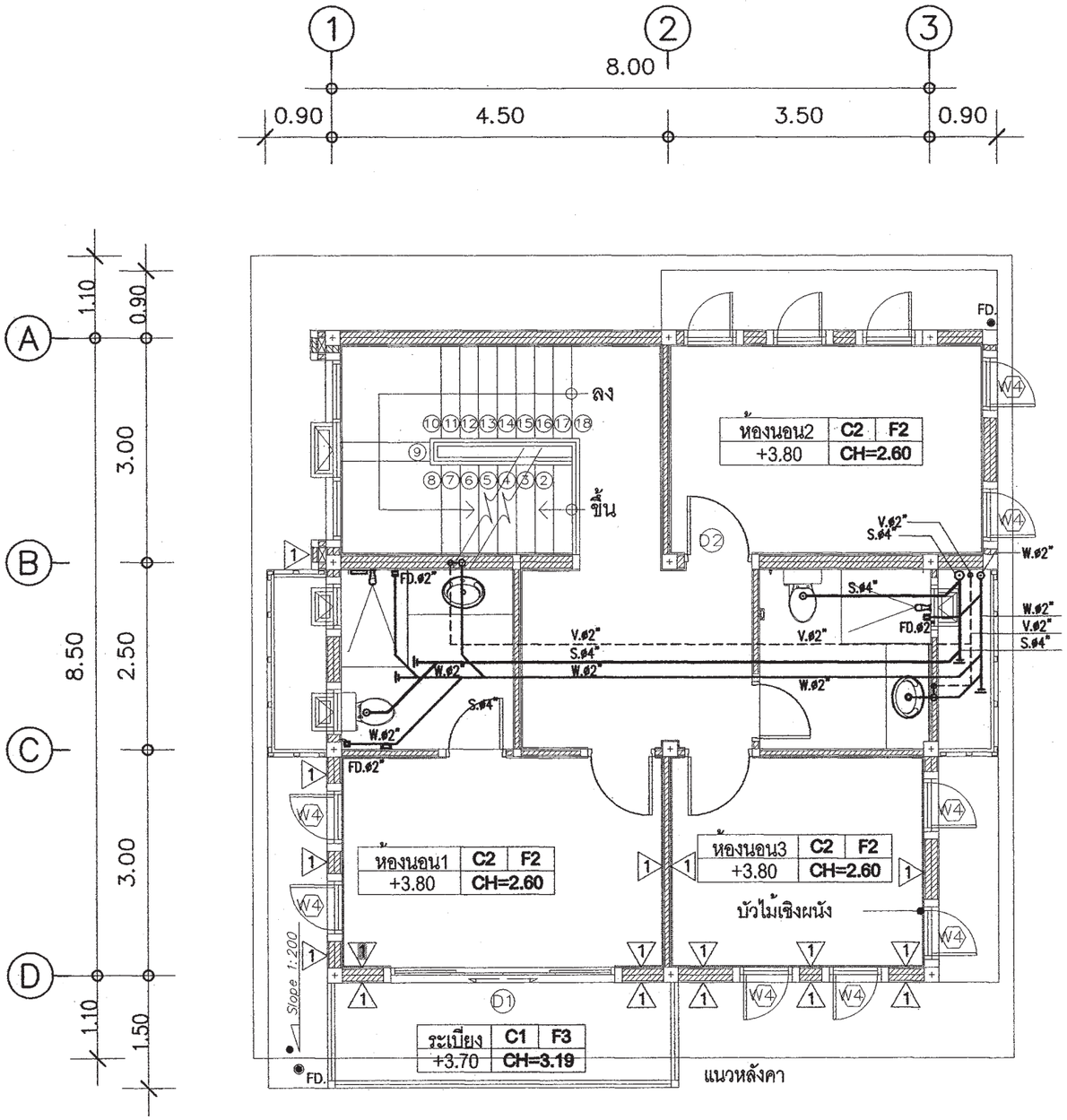

แปลนเดินท่อน้ำเสีย ห้องน้ำชั้นบน

1 : 75

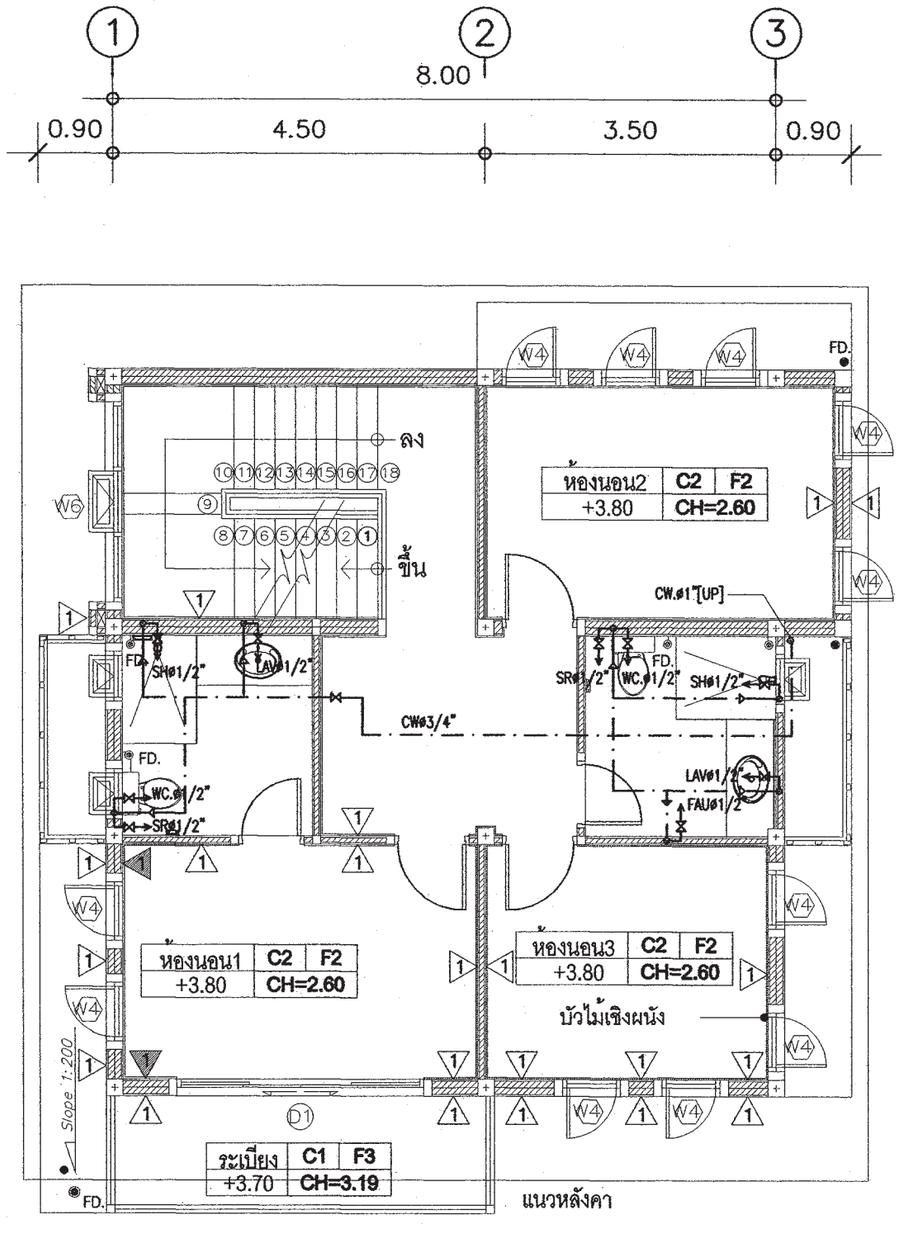

แปลนเดินท่อน้ำประปา ห้องน้ำชั้นบน

1 : 75

สำนักการ โยธา
กรุงเทพมหานคร

โครงการ

แบบบ้านยิ้มเพื่อประชาชน ระยะที่ 3

ตามนโยบาย

ม.ร.ว. สุขุมพันธุ์ บริพัตร
ผู้ว่าราชการกรุงเทพมหานคร

นายจุมพล สำเภาพล
รองผู้ว่าราชการกรุงเทพมหานคร

นางนินนาท ชลิตานนท์
ปลัดกรุงเทพมหานคร

ผู้อำนวยการสำนักการโยธา

รองผู้อำนวยการสำนักการโยธา
นายทวีศักดิ์ เลิศประพันธ์

ผู้อำนวยการสำนักงานออกแบบ
นายวัชรินทร์ บรรพต

หัวหน้ากลุ่มงานสถาปัตยกรรม
นายสินธุ์ชัย บุญปักษ์

หัวหน้ากลุ่มงานวิศวกรรมอาคาร
นายอริยะ เมฆะกูล

สถาปนิก
นางสาววรันธร ประสานสารกิจ ส.สถ.2378

วิศวกรโครงสร้าง
นายนรเทพ ชูพูล สย.7645

วิศวกรไฟฟ้า
นายกิตติพงษ์ จิระเดชกร ภฟก.12282

วิศวกรสุขาภิบาล
นายจิระสิทธิ์ ทิมสถิตย์ สย.8489

วิศวกรเครื่องกล

นายช่างเขียนแบบ
นายบุญชัย ว่องเจริญ

แบบ บ้านพักอาศัย 2 ชั้น
แบบที่ 061
ชื่อบ้าน มหาเมฆ
เจ้าของ
สถานที่

แบบแสดง
แปลนระบบสุขาภิบาล ชั้นบน
แปลนระบบประปา ชั้นบน

วันที่ :	เลขที่	รวม
30 พฤษภาคม 2557	SN-03	3

แผ่นที่	รวมแผ่น
31	31

FILE :

รายการแก้ไขแบบ

รายการ โครงการ บ้านยิ้มเพื่อประชาชน 3

.....

รายละเอียดประกอบแบบ

1 งานสถาปัตยกรรม

1.1 งานวัสดุผิวพื้น

1 พื้น คสล ปูกระเบื้องเซรามิค ชนิดปูพื้น กำหนดสีและขนาดภายหลัง

2 พื้น คสล ปูปาร์เก้ไม้เนื้อแข็ง หรืออื่น ๆ

3 พื้น คสล ปูกระเบื้องเซรามิค ชนิดปูพื้น ผิวกันสื่น กำหนดสีและขนาดภายหลัง

4 พื้น คสล ผสมน้ำยากันซึม ผิวซีเมนต์ขัดมัน

5 พื้น คสล พร้อมทำระบบกันซึม ชนิดกันซึมหลังคา

1.2 งานผนัง

1 ผนังก่อคอนกรีตมวลเบา หรืออิฐมอญ ฉาบปูนเรียบ ทาสี

2 ผนังก่อคอนกรีตมวลเบา หรืออิฐมอญ ผิวกรุกระเบื้องเซรามิคชนิดบุผนัง เลยระดับฝ้าเพดานอย่างน้อย 10 ซม

3 ผนังก่อคอนกรีตมวลเบา หรืออิฐมอญ กรุทับด้วยไม้สังเคราะห์

4 ผนังก่อคอนกรีตมวลเบา หรืออิฐมอญ กรุทับด้วยหินสังเคราะห์

5 ผนังก่อคอนกรีตมวลเบา หรืออิฐมอญ ฉาบปูนเรียบเซาะร่อง

1.3 งานฝ้าเพดาน

1 ฝ้าเพดานภายนอก แผ่นไฟเบอร์ซีเมนต์ ฉาบรอยต่อเรียบ ทาสี หากเป็นระแนงให้กรุตาข่ายกันแมลง

2 ฝ้าเพดานภายใน แผ่นยิปซั่ม หนาไม่น้อยกว่า 9 มม ฉาบรอยต่อเรียบ ทาสี โครงเคร่าอลูมิเนียม

3 ฝ้าเพดานห้องน้ำ แผ่นยิปซั่มชนิดทนชื้น หนาไม่น้อยกว่า 9 มม ฉาบรอยต่อเรียบ ทาสี โครงเคร่าอลูมิเนียม

1.4 งานประตู - หน้าต่าง - ตามแบบขยายประตูหน้าต่าง

1.5 งานสุขภัณฑ์ - ตามแบบขยายห้องน้ำ

1.6 บันไดและราวบันได - โครงสร้าง คสล. วัสดุผิว และลูกกรง ตามแบบขยายบันได

1.7 งานสี

- สีทาภายนอก ใช้สีชนิดทาภายนอก
- สีทาภายใน ใช้สีชนิดทาภายใน
- สีทาเหล็ก และไม้ ใช้สีน้ำมัน

2 งานโครงสร้าง ดูรายละเอียดงานวิศวกรรมโครงสร้าง

3 งานระบบไฟฟ้า ดูรายละเอียดงานวิศวกรรมไฟฟ้า

4 งานระบบสุขาภิบาล ดูรายละเอียดงานวิศวกรรมสุขาภิบาล

ข้อกำหนด

- โครงสร้างที่คำนวณไว้ สามารถรับน้ำหนักผนังก่ออิฐมอญได้
- โครงสร้างที่คำนวณไว้ สามารถรับน้ำหนักหลังคาคอนกรีตได้
- ควรคำนึงถึงระบบกำจัดปลวกด้วย
- ระดับ +0.00 ให้ยึดถือระดับถนนหน้าโครงการเป็นหลัก

- .....

สำนักการ โยธา
กรุงเทพมหานคร

โครงการ
แบบบ้านยิ้มเพื่อประชาชน ระยะที่ 3

ตามนโยบาย
ม.ร.ว. สุขุมพันธุ์ บริพัตร
ผู้ว่าราชการกรุงเทพมหานคร
นายจุมพล สำเภาพล
รองผู้ว่าราชการกรุงเทพมหานคร
นางนินนาท ชลิตานนท์
ปลัดกรุงเทพมหานคร

ผู้อำนวยการสำนักการโยธา	
รองผู้อำนวยการสำนักการโยธา	
นายทวิศักดิ์ เลิศประพันธ์	
ผู้อำนวยการสำนักงานออกแบบ	
นายวัชรินทร์ บรรพต	
หัวหน้ากลุ่มงานสถาปัตยกรรม	
นายสินธุ์ชัย บุญปักษ์	
หัวหน้ากลุ่มงานวิศวกรรมอาคาร	
นายอริยะ เมฆะกูล	
สถาปนิก	
น.ส.วรันธร ประสานสารกิจ ส.สถ.2378	
วิศวกรโครงสร้าง	
นายนรเทพ ชูพูล สย.7645	
วิศวกรไฟฟ้า	
นายกิตติพงษ์ จิระเดชากร ภฟก.12282	
วิศวกรสุขาภิบาล	
นายจิระสิทธิ์ ทิมสถิตย์ สย.8489	
วิศวกรเครื่องกล	
นายช่างเขียนแบบ	
นายพงศ์รพี แจ้งพุ่ม	

แบบ บ้านพักอาศัย 2 ชั้น
แบบที่ 062
ชื่อบ้าน มหาลาภ
เจ้าของ
สถานที่

แบบแสดง
รายการประกอบแบบก่อสร้าง

วันที่ :	เลขที่	รวม
30 พฤษภาคม 2557	A-01	17

แผ่นที่	รวมแผ่น
1	30

FILE :

รายการแก้ไขแบบ

สารบัญแบบ

แผ่นที่	รายการ	แผ่นที่	รายการ	แผ่นที่	รายการ	แผ่นที่	รายการ
A–	สถาปัตยกรรม	S–	วิศวกรรมโครงสร้าง	E–	วิศวกรรมไฟฟ้า	SN–	วิศวกรรมสุขาภิบาล
A–01	รายการประกอบแบบก่อสร้าง	S–01	รายการประกอบแบบโครงสร้าง	E–01	สัญลักษณ์ระบบไฟฟ้า ,	SN–01	รายการประกอบแบบสุขาภิบาล ,
A–02	สารบัญแบบ	S–02	แปลนตำแหน่งฐานราก ,		รายการประกอบแบบไฟฟ้า		แปลนบ่อดักขยะและดักไขมัน และ บ่อน้ำทิ้ง
A–03	สัญลักษณ์ประกอบแบบ ,		แปลนคาน – พื้นชั้น 1	E–02	แปลนไฟฟ้าแสงสว่าง ชั้นล่าง ,	SN–02	แปลนเดินท่อน้ำเสีย ห้องน้ำชั้นล่าง ,
	รายการประกอบแบบ	S–03	แปลนคาน – พื้นชั้น 2 , แปลนคานหลังคา		แปลนไฟฟ้าแสงสว่าง ชั้นบน		แปลนเดินท่อประปา ห้องน้ำชั้นล่าง
A–04	ผังบริเวณ	S–05	แบบขยาย F2 ,แบบขยายบันได ค.ส.ล. ST–2	E–03	แปลนเต้ารับไฟฟ้า ชั้นล่าง ,	SN–03	แปลนเดินท่อน้ำเสีย ห้องน้ำชั้นบน
A–05	แปลนพื้นชั้นล่าง	S–06	แบบขยาย F2 , F1A และ F2A		แปลนเต้ารับไฟฟ้า ชั้นบน		แปลนเดินท่อน้ำประปา ห้องน้ำชั้นบน
A–06	แปลนพื้นชั้นบน	S–07	แบบขยายหน้าตัดคาน , พื้น และ เสา				
A–07	แปลนหลังคา						
A–08	รูปด้าน ①						
A–09	รูปด้าน ②						
A–10	รูปด้าน ③						
A–11	รูปด้าน ④						
A–12	รูปตัด Ⓐ–Ⓐ						
A–13	รูปตัด Ⓑ–Ⓑ						
A–14	แบบขยายบันได (ST)						
A–15	แบบขยายห้องน้ำ ①						
A–16	แบบขยายห้องน้ำ ②						
A–17	แบบขยายประตู– หน้าต่าง						
A–18	แบบขยายหน้าต่าง						

สำนักการ โยธา
กรุงเทพมหานคร

โครงการ
แบบบ้านยิ้มเพื่อประชาชน ระยะที่ 3

ตามนโยบาย
ม.ร.ว. สุขุมพันธุ์ บริพัตร
ผู้ว่าราชการกรุงเทพมหานคร
นายจุมพล สำเภาพล
รองผู้ว่าราชการกรุงเทพมหานคร
นางนินนาท ชลิตานนท์
ปลัดกรุงเทพมหานคร

ผู้อำนวยการสำนักการโยธา
รองผู้อำนวยการสำนักการโยธา
นายทวีศักดิ์ เลิศประพันธ์
ผู้อำนวยการสำนักงานออกแบบ
นายวัชรินทร์ บรรพต
หัวหน้ากลุ่มงานสถาปัตยกรรม
นายสินธุ์ชัย บุญบักษ์
หัวหน้ากลุ่มงานวิศวกรรมอาคาร
นายอริยะ เมฆะกูล

สถาปนิก
น.ส.วรันธร ประสานสารกิจ ส.สถ.2378
วิศวกรโครงสร้าง
นายนรเทพ ชูทูล สย.7645
วิศวกรไฟฟ้า
นายกิตติพงษ์ จิระเดชากร ภพ.12282
วิศวกรสุขาภิบาล
นายจิระสิทธิ์ ทิมสถิตย์ สย.8489
วิศวกรเครื่องกล
นายช่างเขียนแบบ
นายพงศ์รพี แจ้งพุ่ม

แบบ บ้านพักอาศัย 2 ชั้น
แบบที่ 062
ชื่อบ้าน มหาลาภ
เจ้าของ
สถานที่

แบบแสดง
สารบัญแบบ

วันที่ :	เลขที่	รวม
30 พฤษภาคม 2557	A–02	17

แผ่นที่	รวมแผ่น
2	30

FILE :
รายการแก้ไขแบบ

สัญญลักษณ์ประกอบแบบ

สัญญลักษณ์	ความหมาย
	ทิศเหนือ
	รูปด้าน
ทิศทางการมอง / รูปตัดที่	เส้นแสดงแนวรูปตัด
หน้าต่างชนิดที่	หน้าต่างแสดงในแปลน
ประตูชนิดที่	ประตูแสดงในแปลน
ผนังชนิดที่	ผนัง
ประตูชนิดที่	ประตู
หน้าต่างชนิดที่	หน้าต่าง
พื้นชนิดที่	พื้น
ผ้าเพดานชนิดที่	ผ้าเพดาน
รับแขก (ชื่อห้อง) + 0.40 F1 C2 CH.2.80 (ระดับพื้น, พื้นชนิดที่, ผ้าเพดานชนิดที่, ระดับพื้น-ผ้าเพดาน)	
	เส้นแสดงพิกัด
3.00	เส้นบอกระยะจากริมในถึงริมใน
3.00	เส้นบอกระยะจากศูนย์กลางถึงศูนย์กลาง
3.00	เส้นบอกระยะจากริมถึงริม
3.00	เส้นบอกระยะจากศูนย์กลางถึงริม
	เส้นแสดงบางส่วน,ล่างหรือบน
	เส้นศูนย์กลาง
	เส้นแสดงบางส่วน
+1.00 สูงจากระดับ±0.00 = 1.00	ระดับพื้นตกแต่งแล้ว

สัญญลักษณ์ทั่วไป

แบบขยายที่ / แผ่นที่ / แบบขยาย

ช่องเปิดในผนังหรือพื้น

จอดรถ

รายการประกอบแบบ

รหัส	รายการ	รหัส	รายการ
□	รายการพื้น	△	รายการผนัง
1	พื้น ค.ส.ล. ปูด้วยกระเบื้องเซรามิก ชนิดปูพื้น ระบุสีและขนาดภายหลัง	△1	ผนังก่ออิฐมวลเบา ฉาบปูนเรียบตามมาตรฐานผลิตภัณฑ์ ทาสี
2	พื้น ค.ส.ล. ปูด้วยปาร์เก้ไม้เนื้อแข็ง	△2	ผนังก่ออิฐมวลเบา กรุกระเบื้องเซรามิกขนิดบุผนัง
3	พื้น ค.ส.ล. ผสมน้ำยากันซึม ปูด้วยกระเบื้องเซรามิกผิวกันลื่น		เลยระดับฝ้าเพดานอย่างน้อย 10ซม
	ชนิดปูพื้น ระบุสีและขนาดภายหลัง	△3	ผนังก่ออิฐมวลเบา กรุทับด้วยแผ่นไม้สังเคราะห์
4	พื้น ค.ส.ล. ผสมน้ำยากันซึม ผิวขัดมัน	△4	ผนังก่ออิฐมวลเบา กรุหินประดิษฐ์
5	พื้น ค.ส.ล. พร้อมทำระบบกันซึม		

รหัส	รายการ
○	รายการฝ้าเพดาน
1	ฝ้า FIBER CEMENT ทาสีโครงเคร่าเหล็ก 1"X1" กรุตาข่ายกันแมลง
2	ฝ้ายิบซั่ม หนา 9มม.ฉาบเรียบ ทาสี โครงเคร่าอลูมิเนียม
3	ฝ้ายิบซั่ม หนา 9มม.ชนิดกันชื้นฉาบเรียบ ทาสี โครงเคร่าอลูมิเนียม
4	ฉาบปูนเรียบ ทาสี

รายการตกแต่ง

วัสดุ / ห้อง	บัวมอบฝ้าเพดาน: ไม้จริง ขนาด 1/2"x4" ทาสีน้ำมัน				บัวมอบพื้น: ไม้จริง ขนาด 1/2"x4" ทาสีน้ำมัน			
ชั้นล่าง								
ห้องรับแขก	●				●			
เตรียมอาหาร	●				●			
ทานอาหาร	●				●			
ห้องน้ำ 1	●							
ชั้นบน								
ห้องนอน 1,2,3	●				●			
โถง	●				●			
ห้องน้ำ 2	●							

สำนักการ โยธา
กรุงเทพมหานคร

โครงการ
แบบบ้านยิ้มเพื่อประชาชน ระยะที่ 3

ตามนโยบาย
ม.ร.ว. สุขุมพันธุ์ บริพัตร
ผู้ว่าราชการกรุงเทพมหานคร
นายจุมพล สำเภาพล
รองผู้ว่าราชการกรุงเทพมหานคร
นางนินนาท ชลิตานนท์
ปลัดกรุงเทพมหานคร

ผู้อำนวยการสำนักการโยธา
รองผู้อำนวยการสำนักการโยธา
นายทวีศักดิ์ เลิศประพันธ์
ผู้อำนวยการสำนักงานออกแบบ
นายวัชรินทร์ บรรทต
หัวหน้ากลุ่มงานสถาปัตยกรรม
นายสินธุ์ชัย บุญบักษ์
หัวหน้ากลุ่มงานวิศวกรรมอาคาร
นายอริยะ เมฆะกูล
สถาปนิก
น.ส.วรันธร ประสานสารกิจ ส.สถ.2378
วิศวกรโครงสร้าง
นายมนาพ ชูชุล สย.7645
วิศวกรไฟฟ้า
นายกิตติพงษ์ จิระเดชากร ภฟก.12282
วิศวกรสุขาภิบาล
นายจีระสิทธิ์ ทิมสถิตย์ สย.8469
วิศวกรเครื่องกล
นายช่างเขียนแบบ
นายพงศ์รพี แจ้งทุ่ม

แบบ บ้านพักอาศัย 2 ชั้น
แบบที่ 062
ชื่อบ้าน มหาลาภ
เจ้าของ
สถานที่

แบบแสดง
สัญลักษณ์ประกอบแบบ
รายการประกอบแบบ

วันที่ :	เลขที่	รวม
30 พฤษภาคม 2557	A-03	17

แผ่นที่	รวมแผ่น
3	30

FILE :

รายการแก้ไขแบบ

แผนที่สังเขป

ผังบริเวณ

มาตารส่วน 1 : 100

สำนักการ โยธา
กรุงเทพมหานคร

โครงการ

แบบบ้านยิ้มเพื่อประชาชน ระยะที่ 3

ตามนโยบาย

ม.ร.ว. สุขุมพันธุ์ บริพัตร
ผู้ว่าราชการกรุงเทพมหานคร

นายจุมพล สำเภาพล
รองผู้ว่าราชการกรุงเทพมหานคร

นางนินนาท ชลิตานนท์
ปลัดกรุงเทพมหานคร

ผู้อำนวยการสำนักการโยธา	
รองผู้อำนวยการสำนักการโยธา	
นายทวีศักดิ์ เลิศประพันธ์	
ผู้อำนวยการสำนักงานออกแบบ	
นายวัชรินทร์ บรรพต	
หัวหน้ากลุ่มงานสถาปัตยกรรม	
นายสินธุ์ชัย บุญปักษ์	
หัวหน้ากลุ่มงานวิศวกรรมอาคาร	
นายอรียะ เมฆะกุล	
สถาปนิก	
น.ส.วรันธร ประสานสารกิจ ส.สถ.2378	
วิศวกรโครงสร้าง	
นายนรเทพ ชูพูล สย.7645	
วิศวกรไฟฟ้า	
นายกิตติพงษ์ จิระเดชากร ภฟก.12282	
วิศวกรสุขาภิบาล	
นายจิระสิทธิ์ ทิมสถิตย์ สย.6469	
วิศวกรเครื่องกล	
นายช่างเขียนแบบ	
นายพงศ์รพี แจ้งทุ่ม	

แบบ บ้านพักอาศัย 2 ชั้น

แบบที่ 062

ชื่อบ้าน มหาลาภ

เจ้าของ

สถานที่

แบบแสดง

แผนที่สังเขป
ผังบริเวณ

วันที่ :	เลขที่	รวม
30 พฤษภาคม 2557	A-04	18

แผ่นที่	รวมแผ่น
4	30

FILE :

รายการแก้ไขแบบ

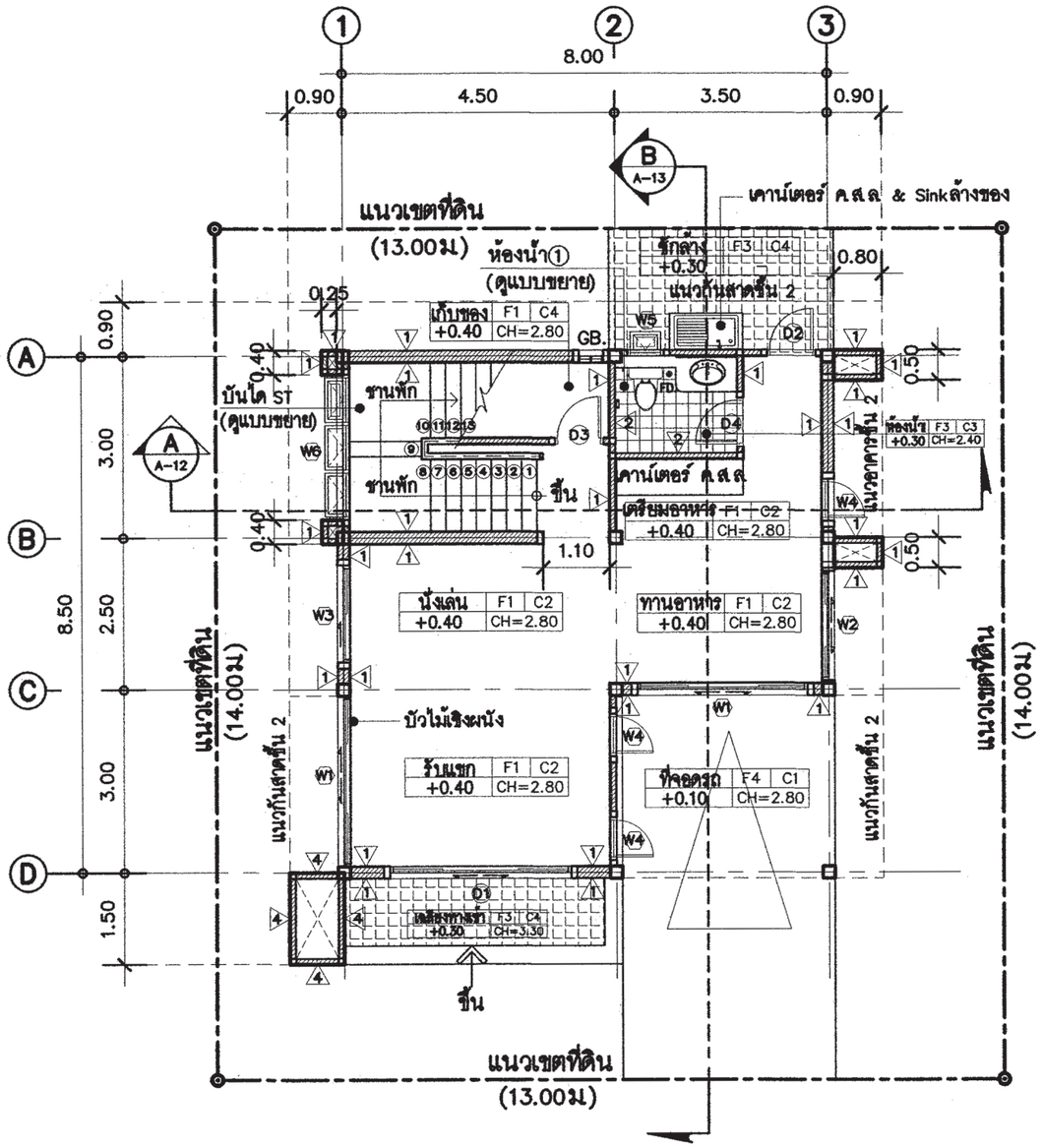

แปลนพื้นชั้นล่าง

มาตารส่วน 1 : 100



ทิศทางการมองรูปด้าน

สำนักการโยธา
กรุงเทพมหานคร

โครงการ
แบบบ้านยิ้มเพื่อประชาชน ระยะที่ 3

ตามนโยบาย
ม.ร.ว. สุขุมพันธุ์ บริพัตร
ผู้ว่าราชการกรุงเทพมหานคร
นายจุมพล สำเภาพล
รองผู้ว่าราชการกรุงเทพมหานคร
นางนิ่มนาท ชลิตานนท์
ปลัดกรุงเทพมหานคร

ผู้อำนวยการสำนักการโยธา	
รองผู้อำนวยการสำนักการโยธา	
นายพิวัฒน์ เดิศประพันธ์	
ผู้อำนวยการสำนักงานออกแบบ	
นายวัชรินทร์ บรรพต	
หัวหน้ากลุ่มงานสถาปัตยกรรม	
นายสินธุ์ชัย บุญปักษ์	
หัวหน้ากลุ่มงานวิศวกรรมอาคาร	
นายธรียะ เมระกุล	
สถาปนิก	
น.ส.รัมธร ประสานสารกิจ ส.ค.2378	
วิศวกรโครงสร้าง	
นายนรเทพ ชุทุล สย.7645	
วิศวกรไฟฟ้า	
นายกิตติพงษ์ จิระเดชากร กพ.12282	
วิศวกรสุขาภิบาล	
นายจิระสิทธิ์ ทิมสถิตย์ สย.8489	
วิศวกรเครื่องกล	
นายช่างเขียนแบบ	
นายหงศ์รพี แจ้งทุม	

แบบ	บ้านพักอาศัย 2 ชั้น
แบบที่	062
ชื่อบ้าน	มหาลาภ
เจ้าของ	
สถานที่	

แบบแสดง
แปลนพื้นชั้นล่าง

วันที่ :	เลขที่	รวม
30 พฤษภาคม 2557	A-05	18

แผ่นที่	รวมแผ่น
5	30

FILE :

รายการแก้ไขแบบ

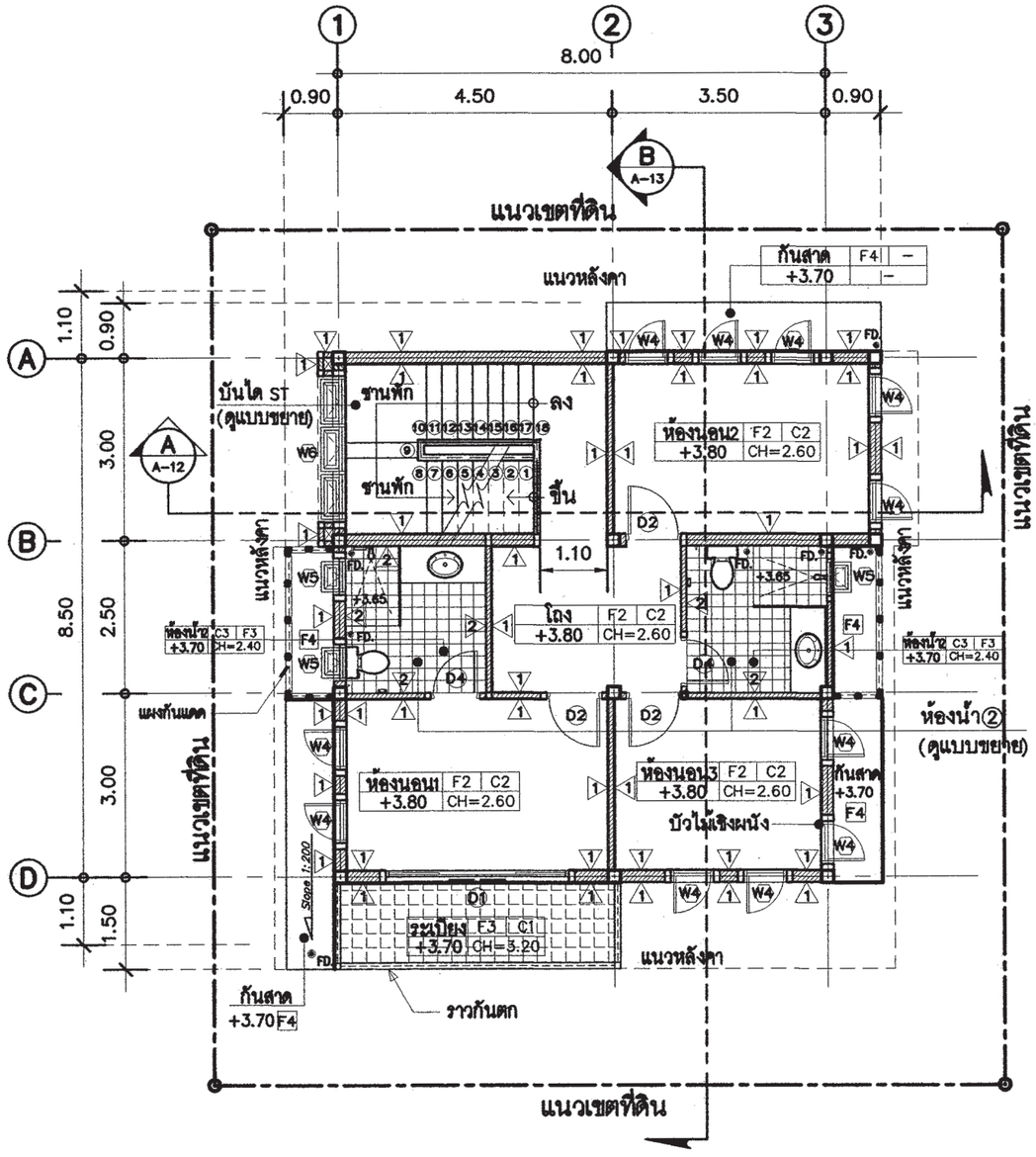

แปลนพื้นชั้น 2

มาตราส่วน 1 : 100



ทิศทางการมองรูปด้าน

สำนักการโยธา
กรุงเทพมหานคร

โครงการ
แบบบ้านยิ้มเพื่อประชาชน ระยะที่ 3

ตามนโยบาย
ม.ร.ว. สุขุมพันธุ์ บริพัตร
ผู้ว่าราชการกรุงเทพมหานคร
นายจุมพล ลำเภาพล
รองผู้ว่าราชการกรุงเทพมหานคร
นางนิ่มนาท ชลิตานนท์
ปลัดกรุงเทพมหานคร

ผู้อำนวยการสำนักการโยธา	
รองผู้อำนวยการสำนักการโยธา	
นายทวีลักษ์ เลิศประพันธ์	
ผู้อำนวยการสำนักงานออกแบบ	
นายวัชรินทร์ บรรพต	
หัวหน้ากลุ่มงานสถาปัตยกรรม	
นายสินธุ์ชัย บุญบัวษ์	
หัวหน้ากลุ่มงานวิศวกรรมอาคาร	
นายธีระ เมฆกุล	
สถาปนิก	
น.ส.วันธร ประสานสารกิจ ส.ผ.2378	
วิศวกรโครงสร้าง	
นายนเทพ ชูชุด สย.7645	
วิศวกรไฟฟ้า	
นายวิสิทพงษ์ จิระเศรษกร ภฟท.12282	
วิศวกรสุขาภิบาล	
นายจิระสิทธิ์ ทิมสลิตย์ สย.8489	
วิศวกรเครื่องกล	
นายช่างเขียนแบบ	
นายพงศ์รพี แจ้งหุ่น	

แบบ	บ้านพักอาศัย 2 ชั้น
แบบที่	062
ชื่อบ้าน	มหาลาภ
เจ้าของ	
สถานที่	

แบบแสดง
แปลนพื้นชั้น 2

วันที่ :	เลขที่	รวม
30 พฤษภาคม 2557	A-06	18

แผ่นที่	รวมแผ่น
6	30

FILE :

รายการแก้ไขแบบ

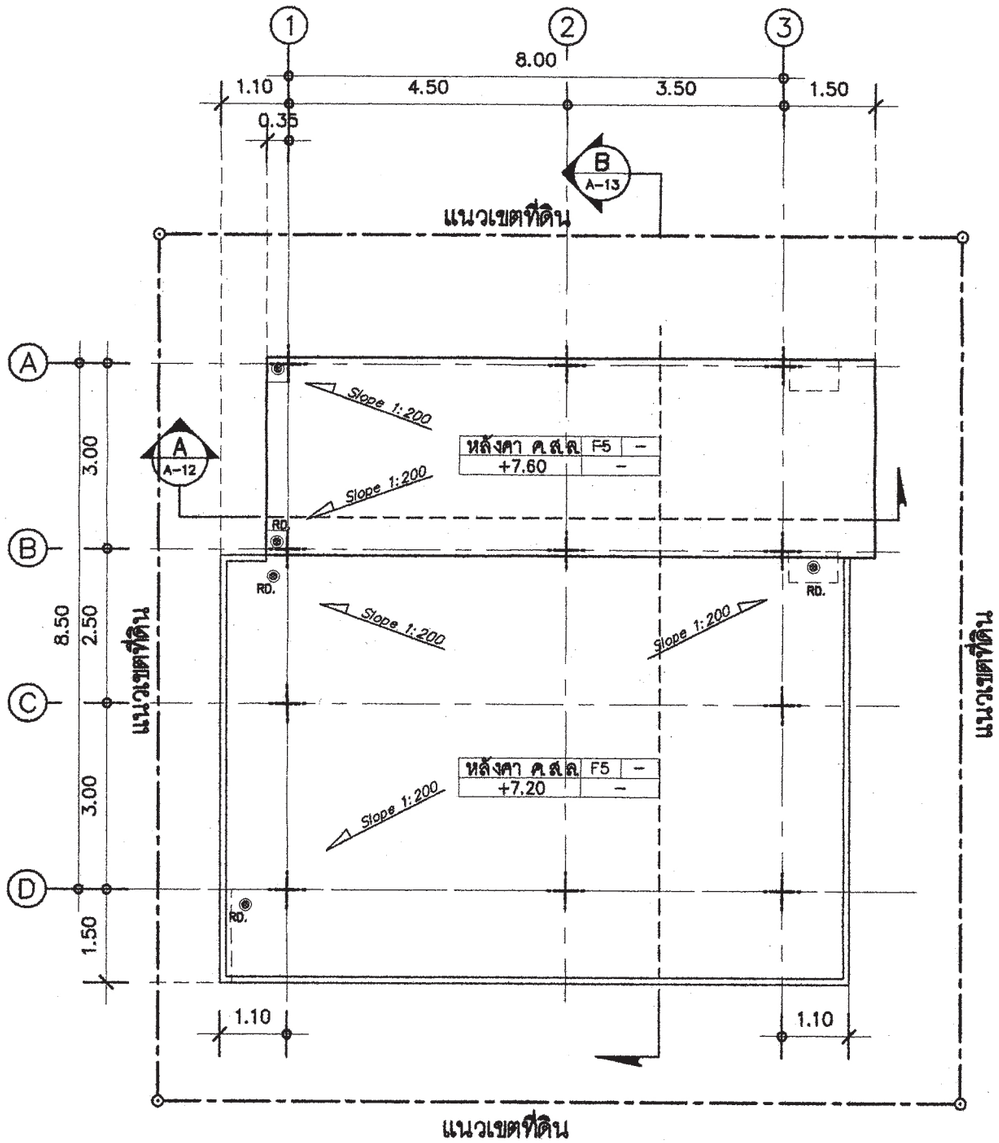

แปลนหลังคา

มาตารส่วน 1 : 100

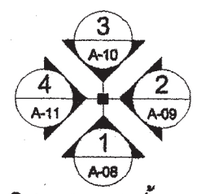

ทิศทางการมองรูปด้าน

สำนักการ โยธา
กรุงเทพมหานคร

โครงการ

แบบบ้านยิ้มเพื่อประชาชน ระยะที่ 3

ตามนโยบาย

ม.ร.ว. สุขุมพันธุ์ บริพัตร
ผู้ว่าราชการกรุงเทพมหานคร

นายจุมพล สำเภาพล
รองผู้ว่าราชการกรุงเทพมหานคร

นางนินนาท ชลิตานนท์
ปลัดกรุงเทพมหานคร

ผู้อำนวยการสำนักการโยธา

รองผู้อำนวยการสำนักการโยธา
นายทวีศักดิ์ เลิศประพันธ์

ผู้อำนวยการสำนักงานออกแบบ
นายวัชรินทร์ บรรพต

หัวหน้ากลุ่มงานสถาปัตยกรรม
นายสินธุ์ชัย บุญปักษ์

หัวหน้ากลุ่มงานวิศวกรรมอาคาร
นายอรียะ เมฆะกุล

สถาปนิก
น.ส.วรันธร ประสานสารกิจ ส.สถ.2378

วิศวกรโครงสร้าง
นายนรเทพ ฐพูล สย.7645

วิศวกรไฟฟ้า
นายกิตติพงษ์ จิระเดชากร ภฟก.12282

วิศวกรสุขาภิบาล
นายจิระสิทธิ์ ทิมสถิตย์ สย.6489

วิศวกรเครื่องกล

นายช่างเขียนแบบ
นายพงศ์รพี แจ้งทุ่ม

แบบ บ้านพักอาศัย 2 ชั้น
แบบที่ 062
ชื่อบ้าน มหาลาภ

เจ้าของ

สถานที่

แบบแสดง
แปลนหลังคา

วันที่ :	เลขที่	รวม
30 พฤษภาคม 2557	A-07	18

แผ่นที่	รวมแผ่น
7	30

FILE :

รายการแก้ไขแบบ

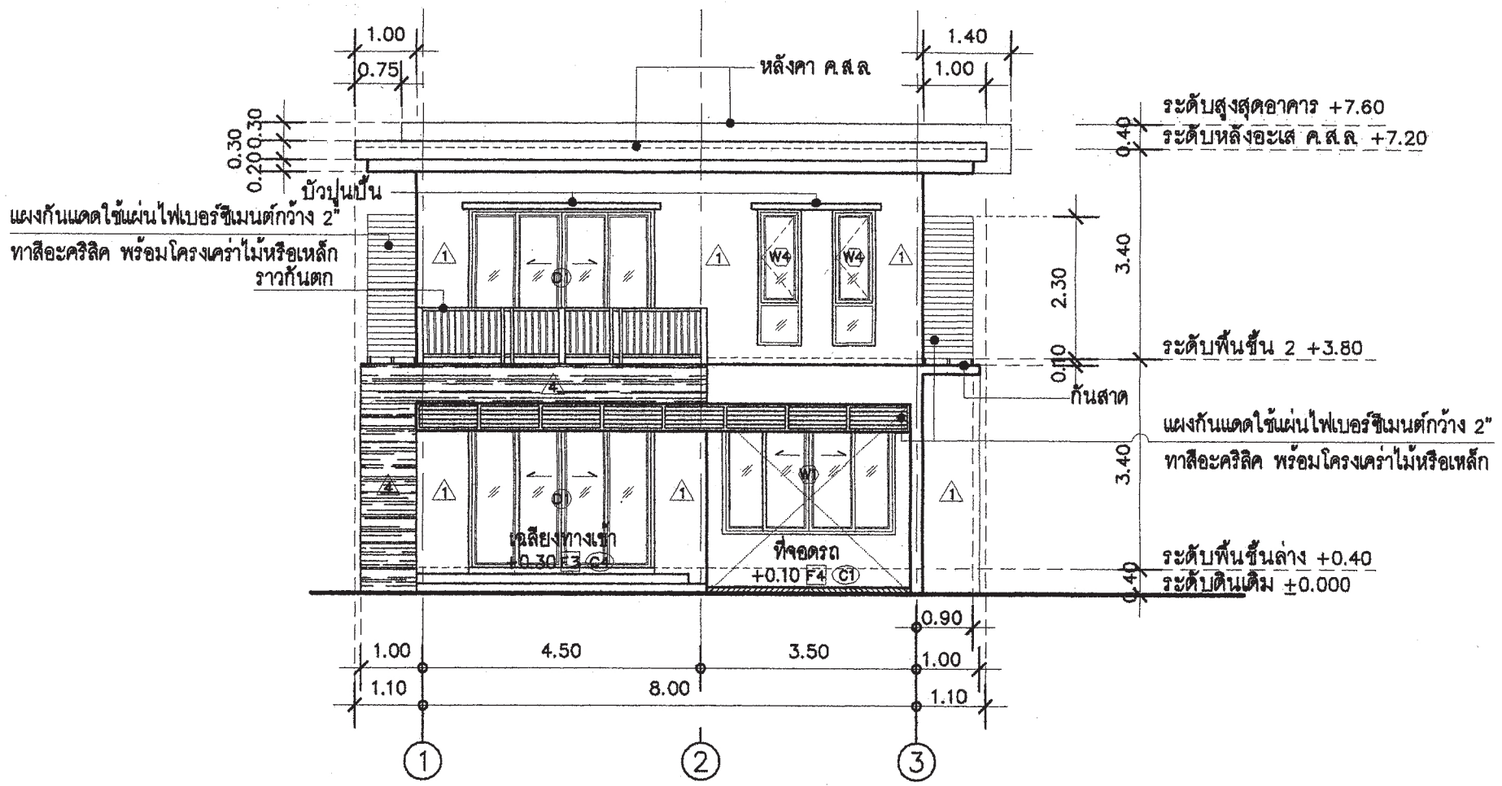

รูปด้าน ①

มาตารส่วน 1 : 100

สำนักการ โยธา
กรุงเทพมหานคร

โครงการ

แบบบ้านยิ้มเพื่อประชาชน ระยะที่ 3

ตามนโยบาย

ม.ร.ว. สุขุมพันธุ์ บริพัตร
ผู้ว่าราชการกรุงเทพมหานคร

นายจุมพล สำเภาพล
รองผู้ว่าราชการกรุงเทพมหานคร

นางนินนาท ชลิตานนท์
ปลัดกรุงเทพมหานคร

ผู้อำนวยการสำนักการโยธา

รองผู้อำนวยการสำนักการโยธา
นายทวีศักดิ์ เลิศประพันธ์

ผู้อำนวยการสำนักงานออกแบบ
นายวัชรินทร์ บรรพต

หัวหน้ากลุ่มงานสถาปัตยกรรม
นายสินธุ์ชัย บุญบึกษ์

หัวหน้ากลุ่มงานวิศวกรรมอาคาร
นายอริยะ เมฆะกุล

สถาปนิก
น.ส.วรันธร ประสานสารกิจ ส.สถ.2378

วิศวกรโครงสร้าง
นายนรเทพ ชูพูล สย.7645

วิศวกรไฟฟ้า
นายกิตติพงษ์ จิระเดชากร ภฟก.12282

วิศวกรสุขาภิบาล
นายจิระสิทธิ์ ทิมสถิตย์ สย.8489

วิศวกรเครื่องกล

นายช่างเขียนแบบ
นายพงศ์รพี แจ้งพุ่ม

แบบ บ้านพักอาศัย 2 ชั้น
แบบที่ 062
ชื่อบ้าน มหาลาภ

เจ้าของ

สถานที่

แบบแสดง
รูปด้าน ①

วันที่ :	เลขที่	รวม
30 พฤษภาคม 2557	A-08	18

แผ่นที่	รวมแผ่น
8	30

FILE :

รายการแก้ไขแบบ

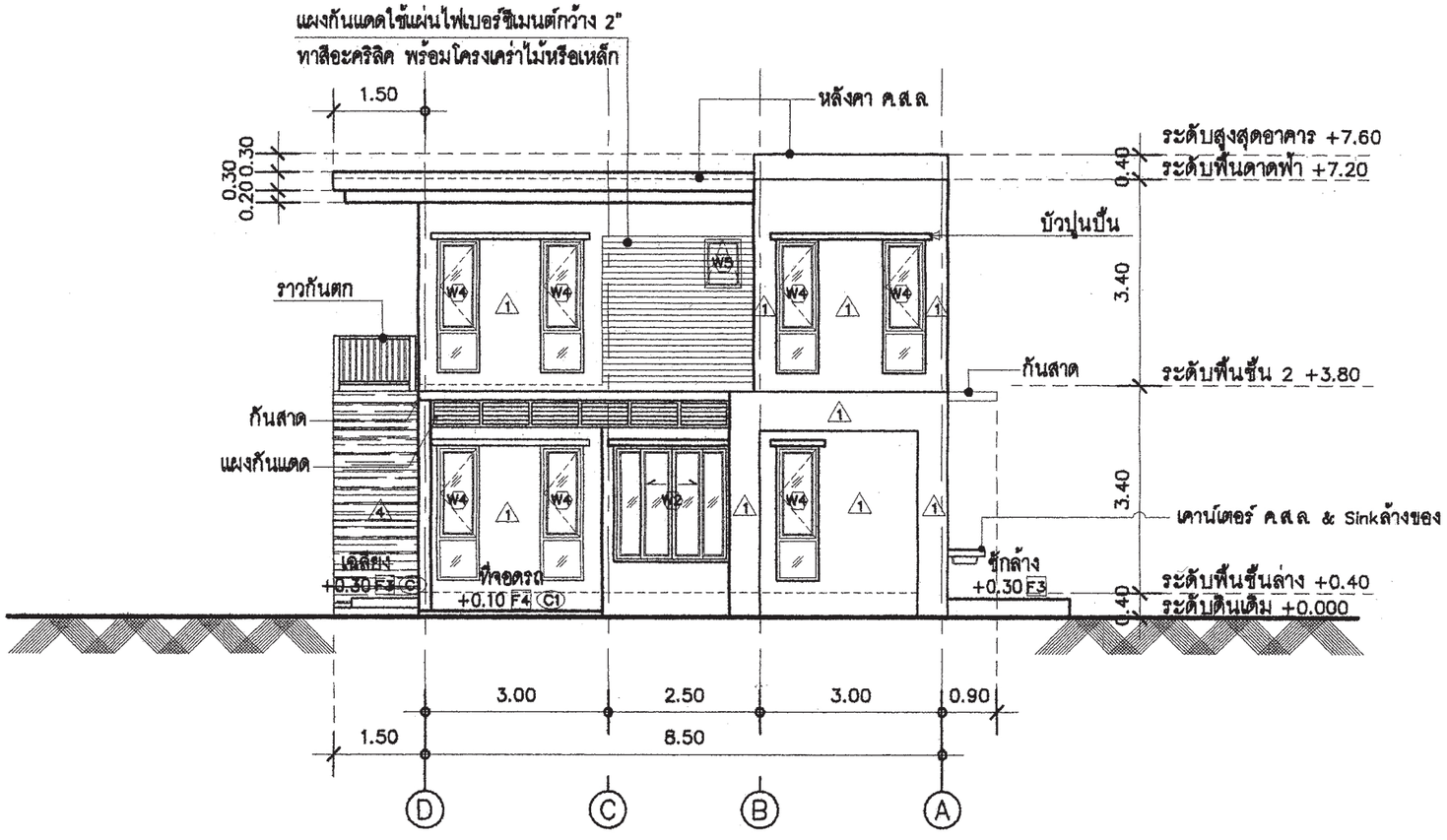

รูปด้าน ②

มาตารส่วน 1 : 100

สำนักการ โยธา
กรุงเทพมหานคร

โครงการ

แบบบ้านยิ้มเพื่อประชาชน ระยะที่ 3

ตามนโยบาย

ม.ร.ว. สุขุมพันธุ์ บริพัตร
ผู้ว่าราชการกรุงเทพมหานคร

นายจุมพล สำเภาพล
รองผู้ว่าราชการกรุงเทพมหานคร

นางนินนาท ชลิตานนท์
ปลัดกรุงเทพมหานคร

ผู้อำนวยการสำนักการโยธา

รองผู้อำนวยการสำนักการโยธา
นายทวิศักดิ์ เลิศประพันธ์

ผู้อำนวยการสำนักงานออกแบบ
นายวัชรินทร์ บรรพต

หัวหน้ากลุ่มงานสถาปัตยกรรม
นายสินธุ์ชัย บุญบึกษ์

หัวหน้ากลุ่มงานวิศวกรรมอาคาร
นายอริยะ เมฆะกุล

สถาปนิก
น.ส.วรันธร ประสานสารกิจ ส.สถ.2378

วิศวกรโครงสร้าง
นายนรเทพ ชูพูล สย.7645

วิศวกรไฟฟ้า
นายกิตติพงษ์ จิระเดชากร ภฟก.12262

วิศวกรสุขาภิบาล
นายจิระสิทธิ์ ทิมสถิตย์ สย.6489

วิศวกรเครื่องกล

นายช่างเขียนแบบ
นายพงศ์รพี แจ้งทุ่ม

แบบ บ้านพักอาศัย 2 ชั้น
แบบที่ 062
ชื่อบ้าน มหาลาภ

เจ้าของ

สถานที่

แบบแสดง
รูปด้าน ②

วันที่ :	เลขที่	รวม
30 พฤษภาคม 2557	A-09	18

แผ่นที่	รวมแผ่น
9	30

FILE :

รายการแก้ไขแบบ

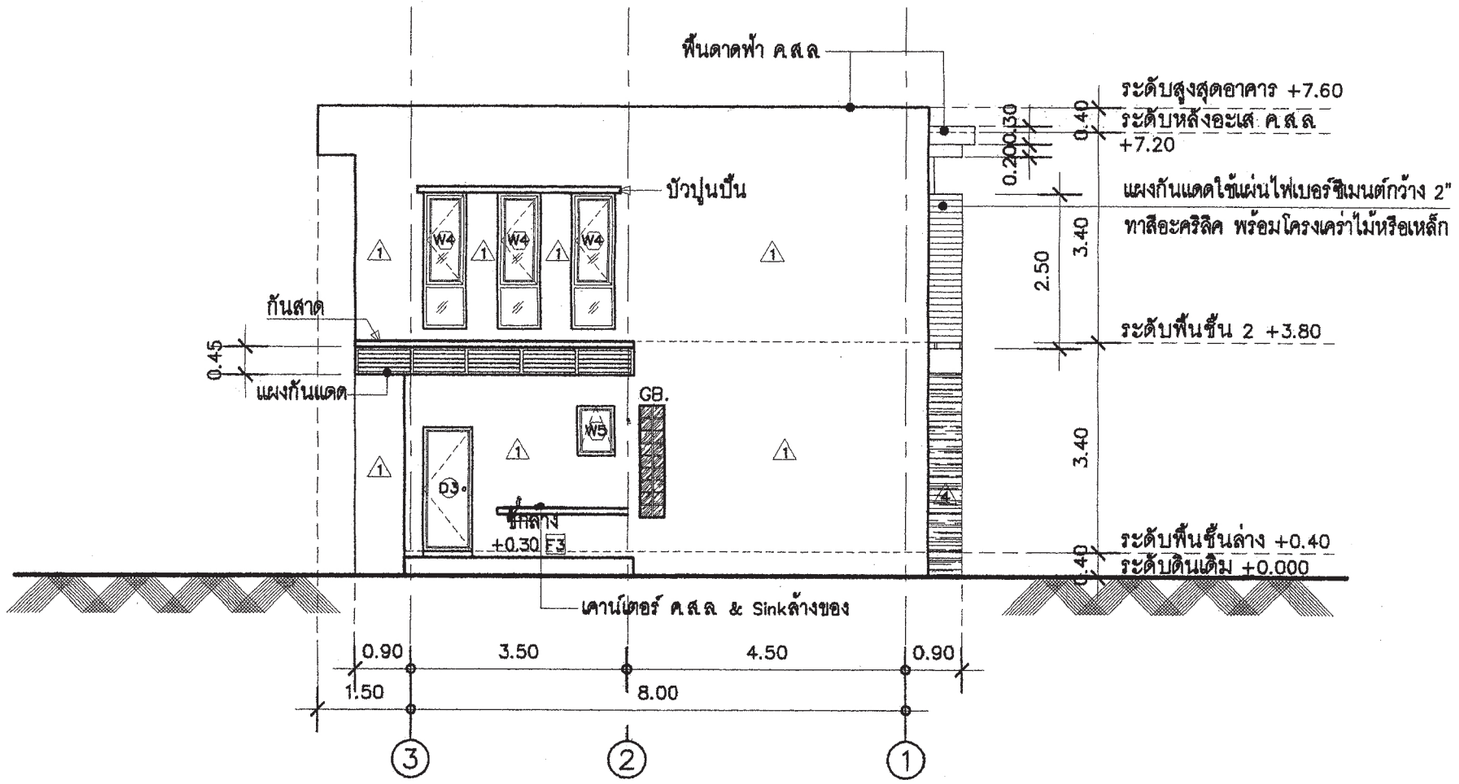

รูปด้าน ③

มาตารส่วน 1 : 100

สำนักการ โยธา
กรุงเทพมหานคร

โครงการ

แบบบ้านยิ้มเพื่อประชาชน ระยะที่ 3

ตามนโยบาย

ม.ร.ว. สุขุมพันธุ์ บริพัตร
ผู้ว่าราชการกรุงเทพมหานคร

นายจุมพล ลำเภาพล
รองผู้ว่าราชการกรุงเทพมหานคร

นางนินนาท ชลิตานนท์
ปลัดกรุงเทพมหานคร

ผู้อำนวยการสำนักการโยธา	
รองผู้อำนวยการสำนักการโยธา	
นายทวีศักดิ์ เลิศประพันธ์	
ผู้อำนวยการสำนักงานออกแบบ	
นายวัชรินทร์ บรรพต	
หัวหน้ากลุ่มงานสถาปัตยกรรม	
นายสินธุชัย บุญบึกษ์	
หัวหน้ากลุ่มงานวิศวกรรมอาคาร	
นายอริยะ แมะกุด	

สถาปนิก	
น.ส.วันธร ประสานสายกิจ ส.ถ.2376	
วิศวกรโครงสร้าง	
นายนรเทพ ฐิพุล ส.ย.7645	
วิศวกรไฟฟ้า	
นายโชติพงษ์ จิระเศรษกร ภฟท.12282	
วิศวกรสุขาภิบาล	
นายจิระสิทธิ์ ทิมสลิตย์ ส.ย.6469	
วิศวกรเครื่องกล	
นายช่างเขียนแบบ	
นายพงศ์รพี แจ้งหุ่น	

แบบ บ้านพักอาศัย 2 ชั้น
แบบที่ 062
ชื่อบ้าน มหาลาภ

เจ้าของ

สถานที่

แบบแสดง

รูปด้าน ③

วันที่ :	เดชที่	รวม
30 พฤษภาคม 2557	A–10	18

แผ่นที่	รวมแผ่น
10	30

FILE :

รายการแก้ไขแบบ

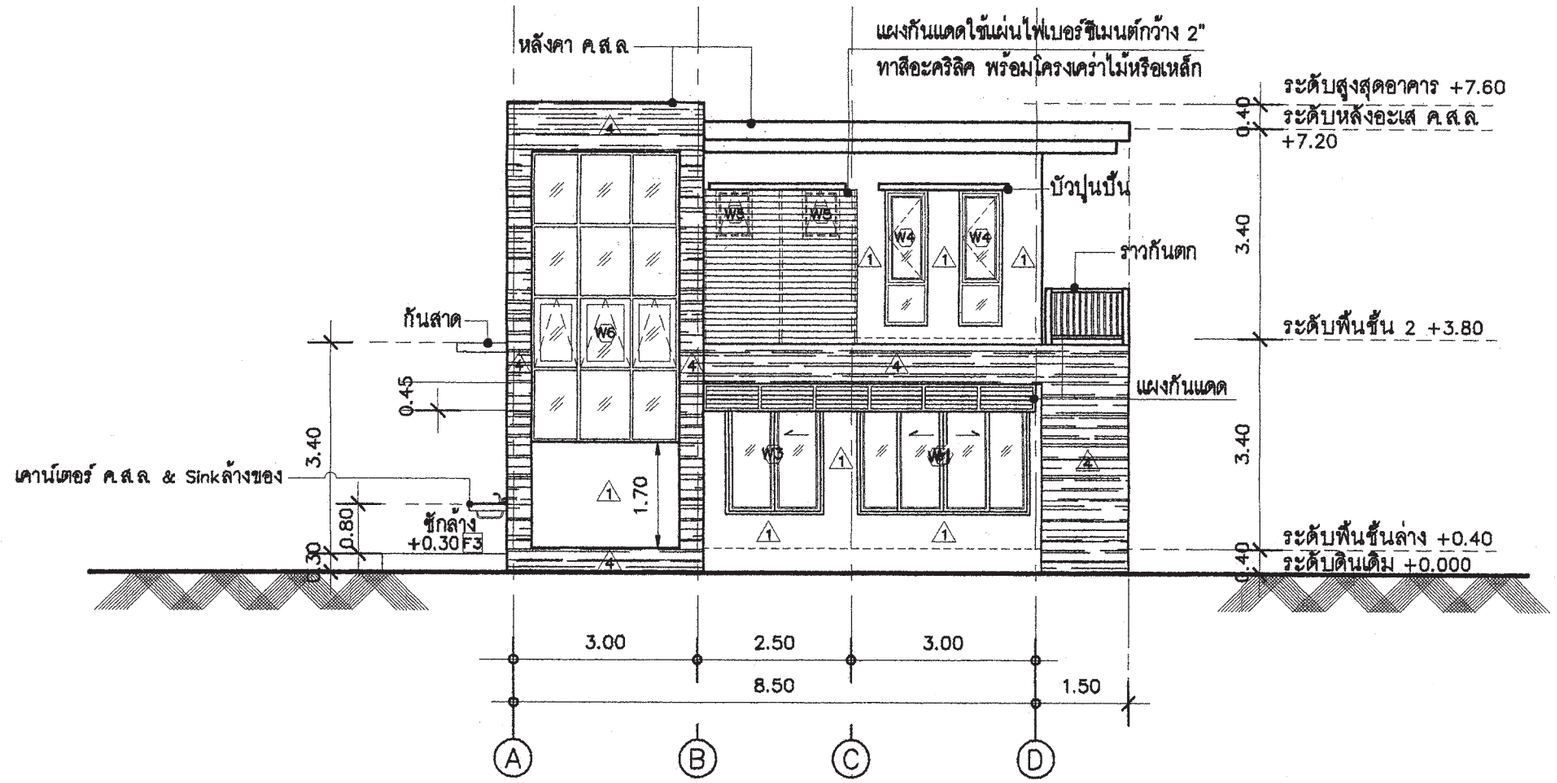

รูปด้าน ④

มาตารส่วน 1 : 100

สำนักการ โยธา
กรุงเทพมหานคร

โครงการ

แบบบ้านยิ้มเพื่อประชาชน ระยะที่ 3

ตามนโยบาย

ม.ร.ว. สุขุมพันธุ์ บริพัตร
ผู้ว่าราชการกรุงเทพมหานคร

นายจุมพล สำเภาพล
รองผู้ว่าราชการกรุงเทพมหานคร

นางนินนาท ชลิตานนท์
ปลัดกรุงเทพมหานคร

ผู้อำนวยการสำนักการโยธา

รองผู้อำนวยการสำนักการโยธา
นายทวีศักดิ์ เลิศประพันธ์

ผู้อำนวยการสำนักงานออกแบบ
นายวัชรินทร์ บรรพต

หัวหน้ากลุ่มงานสถาปัตยกรรม
นายสินธุ์ชัย บุญปักษ์

หัวหน้ากลุ่มงานวิศวกรรมอาคาร
นายอริยะ เมฆะกุล

สถาปนิก
น.ส.วรันธร ประสานสารกิจ ส.สถ.2378

วิศวกรโครงสร้าง
นายนรเทพ ชูพุล สย.7645

วิศวกรไฟฟ้า
นายกิตติพงษ์ จิระเดชากร ภฟก.12282

วิศวกรสุขาภิบาล
นายจีระสิทธิ์ ทิมสถิตย์ สย.8489

วิศวกรเครื่องกล

นายช่างเขียนแบบ
นายพงศ์รพี แจ้งหุ่ม

แบบ บ้านพักอาศัย 2 ชั้น
แบบที่ 062
ชื่อบ้าน มหาลาภ

เจ้าของ

สถานที่

แบบแสดง
รูปด้าน ④

วันที่ :	เลขที่	รวม
30 พฤษภาคม 2557	A-11	18

แผ่นที่	รวมแผ่น
11	30

FILE :

รายการแก้ไขแบบ

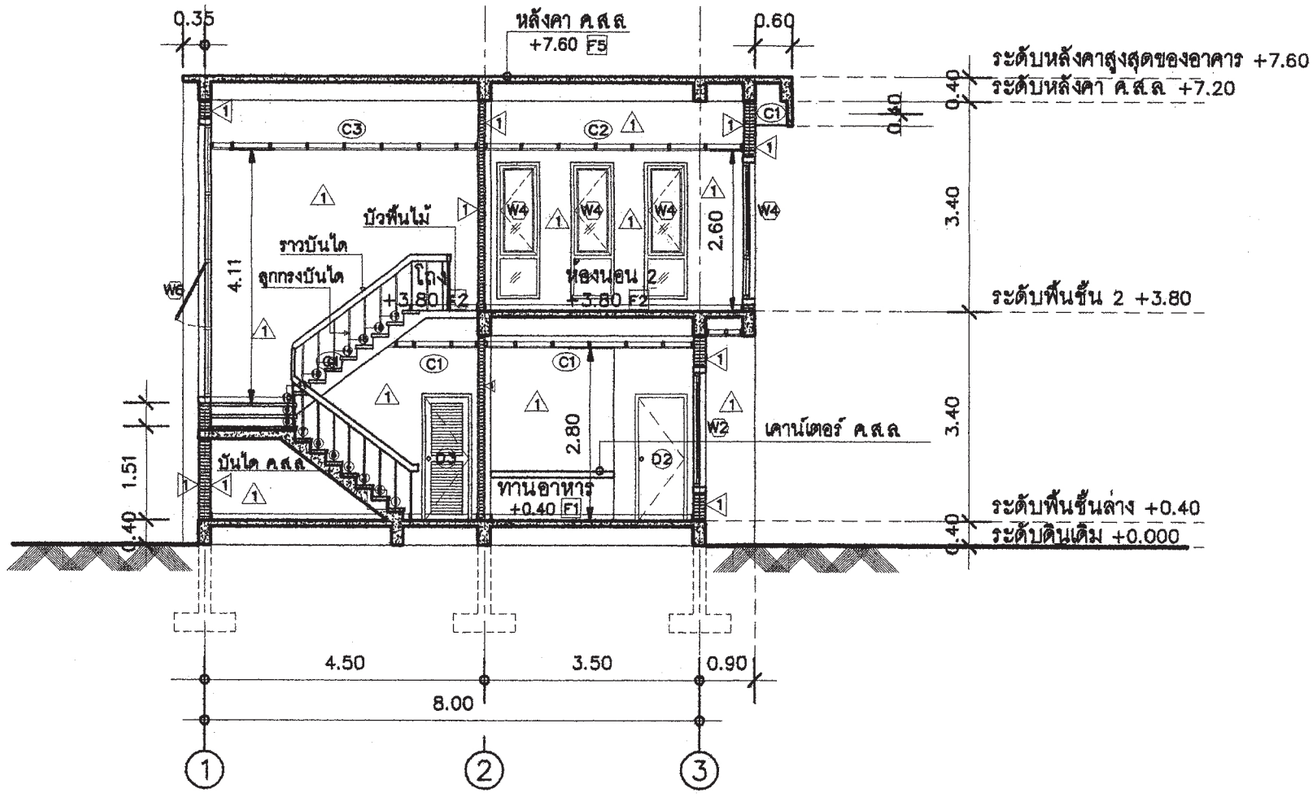

รูปตัด Ⓐ – Ⓐ

มาตารส่วน 1 : 100

สำนักการ โยธา
กรุงเทพมหานคร

โครงการ

แบบบ้านยิ้มเพื่อประชาชน ระยะที่ 3

ตามนโยบาย

ม.ร.ว. สุขุมพันธุ์ บริพัตร
ผู้ว่าราชการกรุงเทพมหานคร

นายจุมพล สำเภาพล
รองผู้ว่าราชการกรุงเทพมหานคร

นางนินนาท ชลิตานนท์
ปลัดกรุงเทพมหานคร

ผู้อำนวยการสำนักการโยธา

รองผู้อำนวยการสำนักการโยธา
นายทวีศักดิ์ เลิศประพันธ์

ผู้อำนวยการสำนักงานออกแบบ
นายวัชรินทร์ บรรพต

หัวหน้ากลุ่มงานสถาปัตยกรรม
นายสินธุ์ชัย บุญปักษ์

หัวหน้ากลุ่มงานวิศวกรรมอาคาร
นายอริยะ เมฆะกุล

สถาปนิก
น.ส.วรันธร ประสานสารกิจ ส.สถ.2378

วิศวกรโครงสร้าง
นายนรเทพ ชูพูล สย.7645

วิศวกรไฟฟ้า
นายกิตติพงษ์ จิระเดชากร ภฟก.12282

วิศวกรสุขาภิบาล
นายจีระสิทธิ์ ทันสถิตย์ สย.6469

วิศวกรเครื่องกล

นายช่างเขียนแบบ
นายพงศ์รพี แจ้งทุ่ม

แบบ บ้านพักอาศัย 2 ชั้น
แบบที่ 062
ชื่อบ้าน มหาลาภ

เจ้าของ

สถานที่

แบบแสดง
รูปตัด Ⓐ – Ⓐ

วันที่ :	เลขที่	รวม
30 พฤษภาคม 2557	A–12	18

แผ่นที่	รวมแผ่น
12	30

FILE :

รายการแก้ไขแบบ

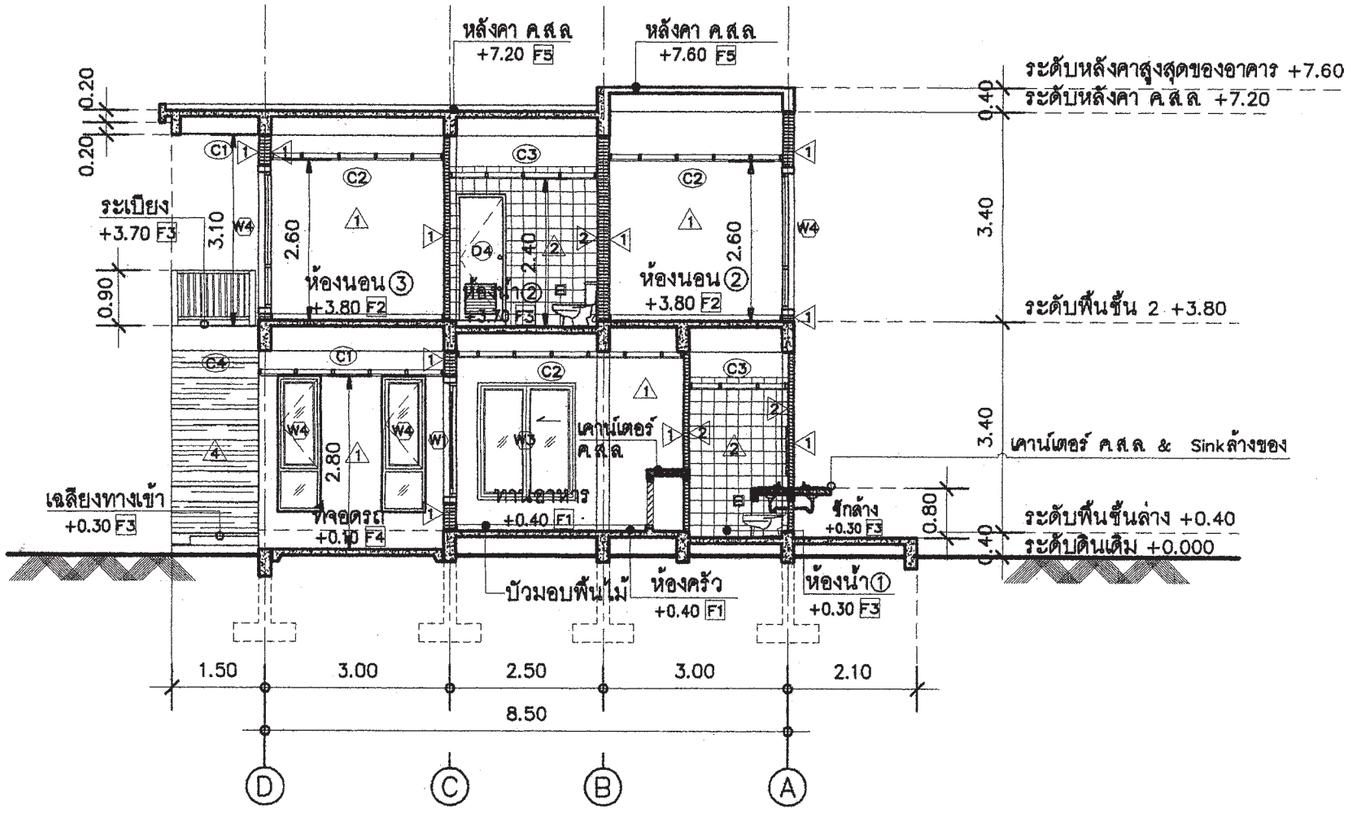

รูปตัด Ⓑ – Ⓑ

มาตารส่วน 1 : 100

สำนักการ โยธา
กรุงเทพมหานคร

โครงการ

แบบบ้านยิ้มเพื่อประชาชน ระยะที่ 3

ตามนโยบาย

ม.ร.ว. สุขุมพันธุ์ บริพัตร
ผู้ว่าราชการกรุงเทพมหานคร

นายจุมพล สำเภาพล
รองผู้ว่าราชการกรุงเทพมหานคร

นางนินนาท ชลิตานนท์
ปลัดกรุงเทพมหานคร

ผู้อำนวยการสำนักการโยธา

รองผู้อำนวยการสำนักการโยธา
นายทวีศักดิ์ เลิศประพันธ์

ผู้อำนวยการสำนักงานออกแบบ
นายวัชรินทร์ บรรพต

หัวหน้ากลุ่มงานสถาปัตยกรรม
นายสินธุ์ชัย บุญบักษ์

หัวหน้ากลุ่มงานวิศวกรรมอาคาร
นายอริยะ เมฆะกุล

สถาปนิก
น.ส.วรันธร ประสานสารกิจ ส.สถ.2378

วิศวกรโครงสร้าง
นายนรเทพ ชูพุล สย.7645

วิศวกรไฟฟ้า
นายกิตติพงษ์ จิระเดชากร ภฟก.12282

วิศวกรสุขาภิบาล
นายจิระสิทธิ์ ทิมสถิตย์ สย.6489

วิศวกรเครื่องกล

นายช่างเขียนแบบ
นายพงศ์รพี แจ้งหุ่ม

แบบ บ้านพักอาศัย 2 ชั้น
แบบที่ 062
ชื่อบ้าน มหาลาภ

เจ้าของ

สถานที่

แบบแสดง
รูปตัด Ⓑ – Ⓑ

วันที่ :	เลขที่	รวม
30 พฤษภาคม 2557	A–13	18

แผ่นที่	รวมแผ่น
13	30

FILE :

รายการแก้ไขแบบ

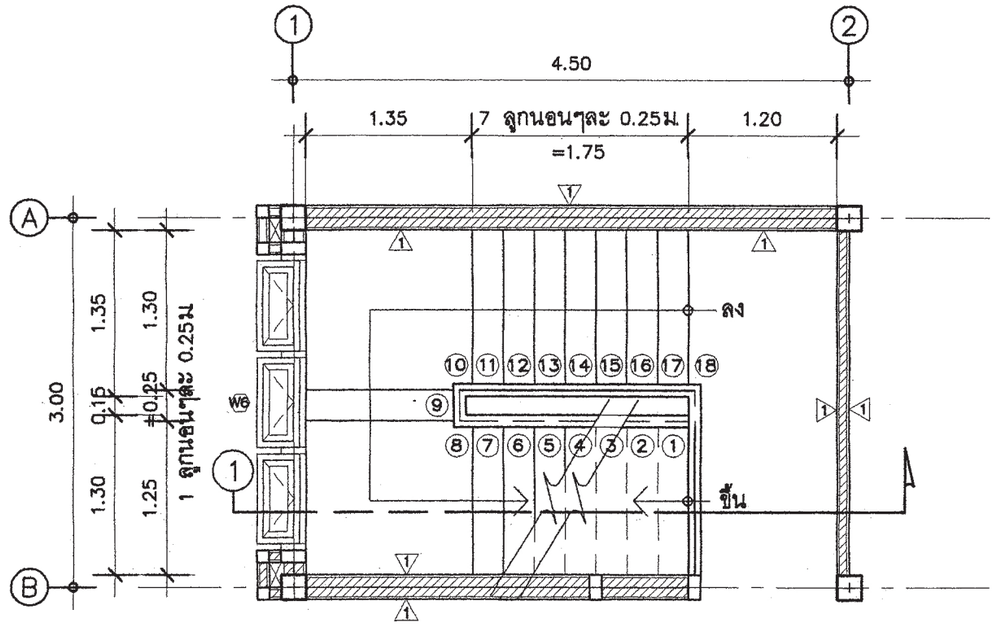

แบบขยายบันได ST (ชั้น 2 ลง ชั้นล่าง)

มาตราส่วน 1 : 50

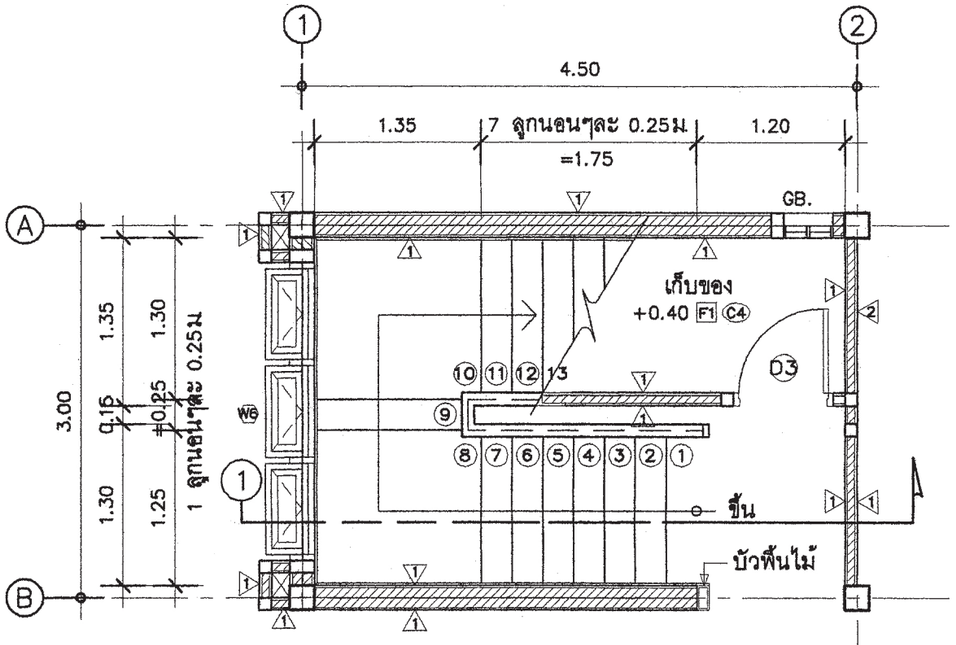

แบบขยายบันได ST (ชั้นล่าง ขึ้น ชั้น 2)

มาตราส่วน 1 : 50

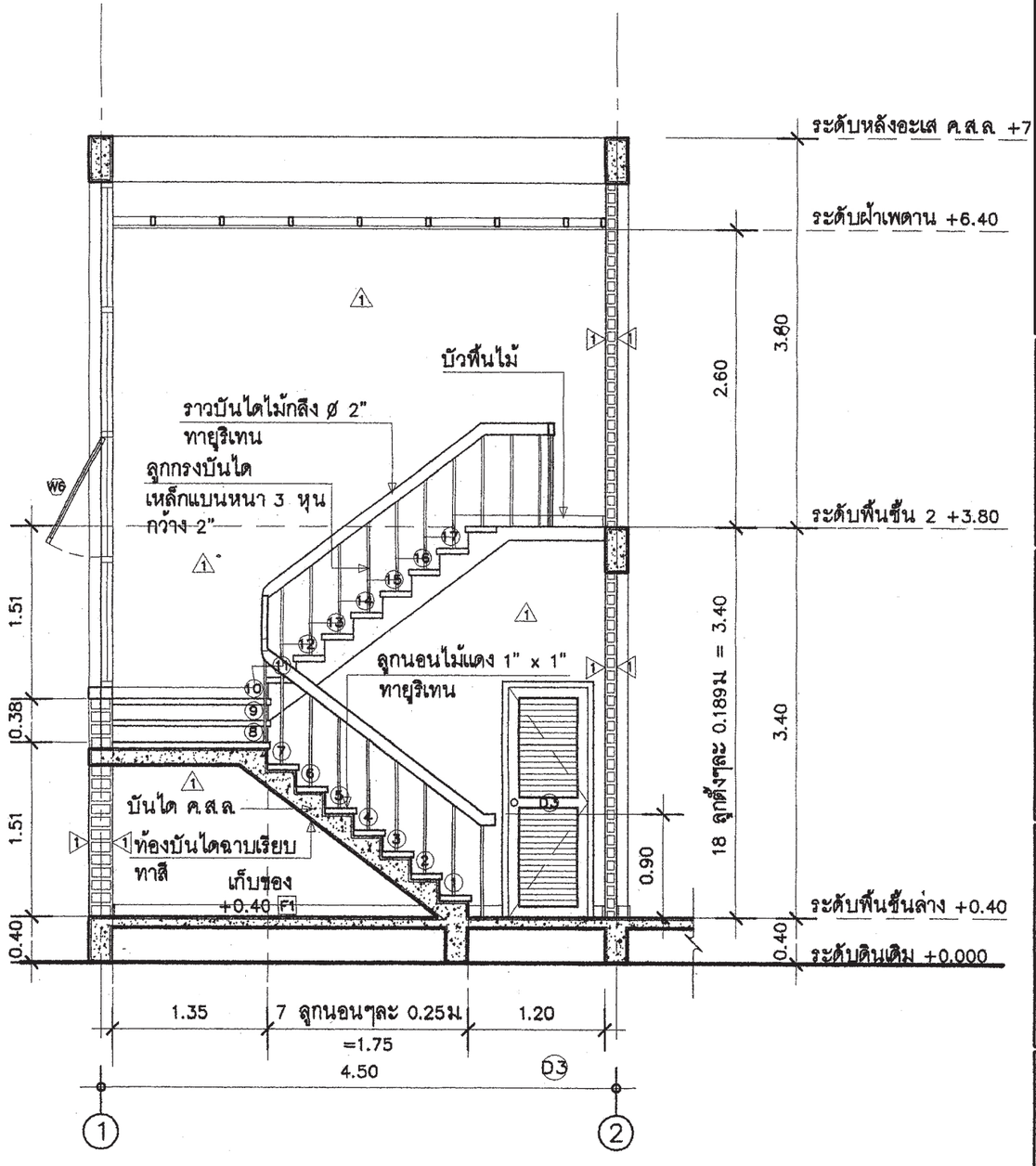

รูปตัดบันได ST รูปตัด①

มาตราส่วน 1 : 50

สำนักการ โยธา
กรุงเทพมหานคร

โครงการ
แบบบ้านยิ้มเพื่อประชาชน ระยะที่ 3

ตามนโยบาย
ม.ร.ว. สุขุมพันธุ์ บริพัตร
ผู้ว่าราชการกรุงเทพมหานคร
นายจุมพล สำเภาพล
รองผู้ว่าราชการกรุงเทพมหานคร
นางนินนาท ชลิตานนท์
ปลัดกรุงเทพมหานคร

ผู้อำนวยการสำนักการโยธา
รองผู้อำนวยการสำนักการโยธา
นายทวีศักดิ์ เลิศประพันธ์
ผู้อำนวยการสำนักงานออกแบบ
นายวัชรินทร์ บรรทด
หัวหน้ากลุ่มงานสถาปัตยกรรม
นายสินธุ์ชัย บุญบึกษ์
หัวหน้ากลุ่มงานวิศวกรรมอาคาร
นายอริยะ เมฆะกูล

สถาปนิก
น.ส.วรันธร ประสานสารกิจ ส.สถ.2376
วิศวกรโครงสร้าง
นายนรเทพ ชูพูล สย.7645
วิศวกรไฟฟ้า
นายกิตติพงษ์ จิระเดชากร ภฟก.12282
วิศวกรสุขาภิบาล
นายจิระสิทธิ์ ทิมสถิตย์ สย.8489
วิศวกรเครื่องกล
นายช่างเขียนแบบ
นายพงศ์รพี แจ้งทุ่ม

แบบ บ้านพักอาศัย 2 ชั้น
แบบที่ 062
ชื่อบ้าน มหาลาภ
เจ้าของ
สถานที่

แบบแสดง
แบบขยายบันได ST

วันที่ :	เลขที่	รวม
30 พฤษภาคม 2557	A-14	18

แผ่นที่	รวมแผ่น
14	30

FILE :
รายการแก้ไขแบบ

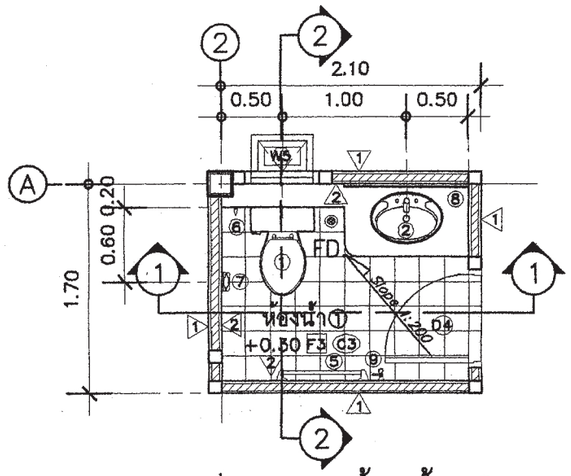

แปลนขยายห้องน้ำ ①

มาตราส่วน 1 : 50

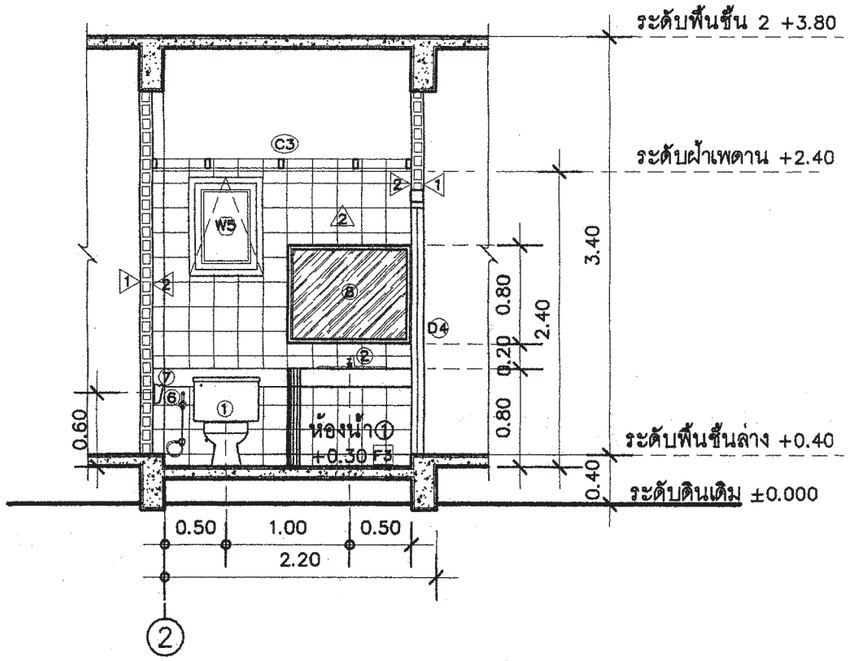

รูปตัดขยายห้องน้ำ ① – ①

มาตราส่วน 1 : 50

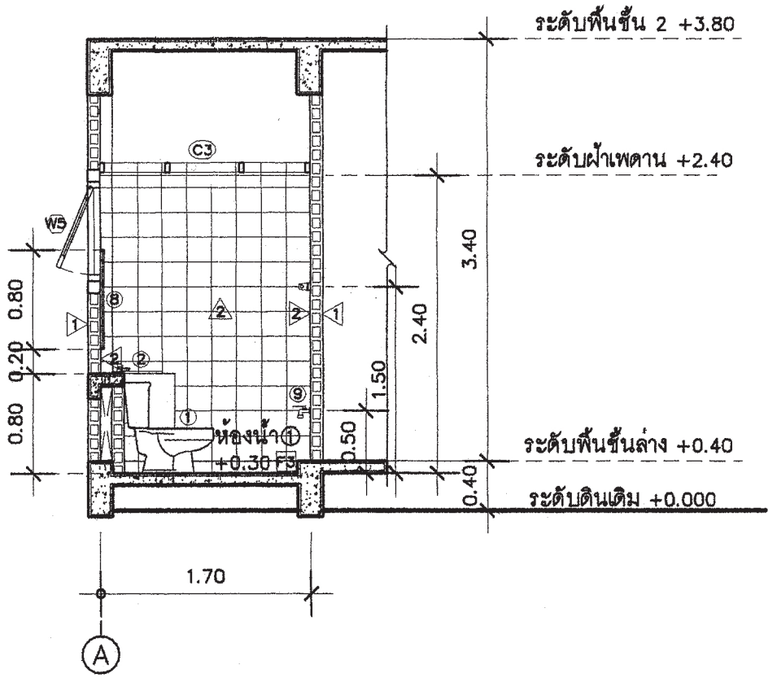

รูปตัดขยายห้องน้ำ ② – ②

มาตราส่วน 1 : 50

รายระเอียดประกอบแบบสุขภัณฑ์

สัญลักษณ์	รายการสุขภัณฑ์
①	ชักโครกแบบนั่งราบเคลือบขาว พร้อมอุปกรณ์ติดตั้งครบชุด
②	อ่างล้างหน้าชนิดฝังในเคาน์เตอร์ ค.ส.ล. กรุหินแกรนิต ตามแบบ
③	ที่วางสบู่สีขาว
④	ผักบัวอาบน้ำสายอ่อน พร้อมอุปกรณ์ติดตั้งครบชุด
⑤	ราวแขวนผ้าสเตนเลส
⑥	สายฉีดชำระ ชุบโครเมียม
⑦	ที่ใส่กระดาษชำระ สีขาว
⑧	กระจกเงายึดติดกับผนังด้วยน็อตสเตนเลส ชนิดบานเปลือย
⑨	ก๊อกน้ำสเตนเลสติดตั้งสูงจากพื้น 0.50 ม.
FD.	รูระบายน้ำทิ้ง
หมายเหตุ ; ยี่ห้อ และ รุ่น กำหนดภายหลัง	

สำนักการ โยธา
กรุงเทพมหานคร

โครงการ
แบบบ้านยิ้มเพื่อประชาชน ระยะที่ 3

ตามนโยบาย
ม.ร.ว. สุขุมพันธุ์ บริพัตร
ผู้ว่าราชการกรุงเทพมหานคร
นายจุมพล สำเภาพล
รองผู้ว่าราชการกรุงเทพมหานคร
นางนินนาท ชลิตานนท์
ปลัดกรุงเทพมหานคร

ผู้อำนวยการสำนักการโยธา
รองผู้อำนวยการสำนักการโยธา
นายทวีศักดิ์ เลิศประพันธ์
ผู้อำนวยการสำนักงานออกแบบ
นายวัชรินทร์ บรรทต
หัวหน้ากลุ่มงานสถาปัตยกรรม
นายสินธุ์ชัย บุญบักษ์
หัวหน้ากลุ่มงานวิศวกรรมอาคาร
นายอริยะ แพระกุล

สถาปนิก
น.ส.วรันธร ประสานสารกิจ ส.สถ.2378
วิศวกรโครงสร้าง
นายนรเทพ ชูชุด สย.7645
วิศวกรไฟฟ้า
นายกิตติพงษ์ จิระเดชากร ภฟก.12282
วิศวกรสุขาภิบาล
นายจิระสิทธิ์ พิมพ์ศิลป์ สย.6489
วิศวกรเครื่องกล
นายช่างเขียนแบบ
นายพงศ์รพี แจ้งหุ่ม

แบบ บ้านพักอาศัย 2 ชั้น
แบบที่ 062
ชื่อบ้าน มหาลาภ
เจ้าของ
สถานที่

แบบแสดง
แปลนขยายห้องน้ำ ①

วันที่ : 30 พฤษภาคม 2557 | เลขที่ A-15 | รวม 18
แผ่นที่ 15 | รวมแผ่น 30
FILE :
รายการแก้ไขแบบ

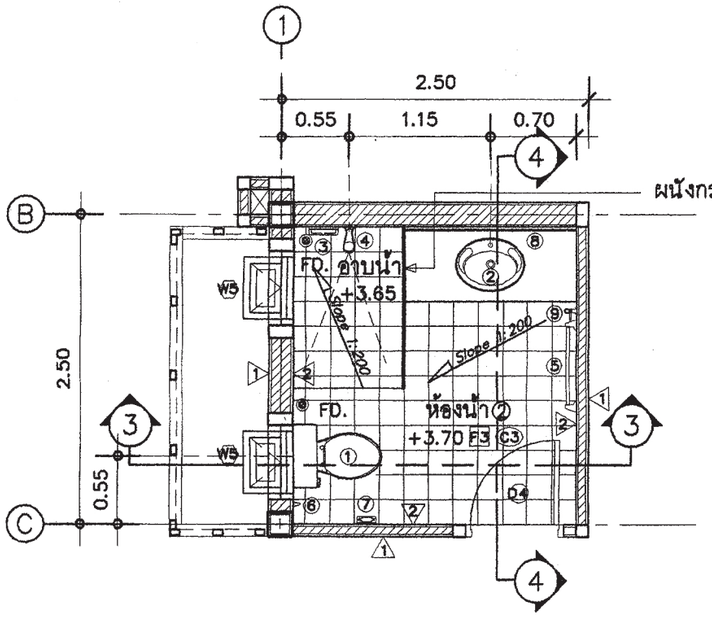

แปลนขยายห้องน้ำ ②

มาตราส่วน 1 : 50

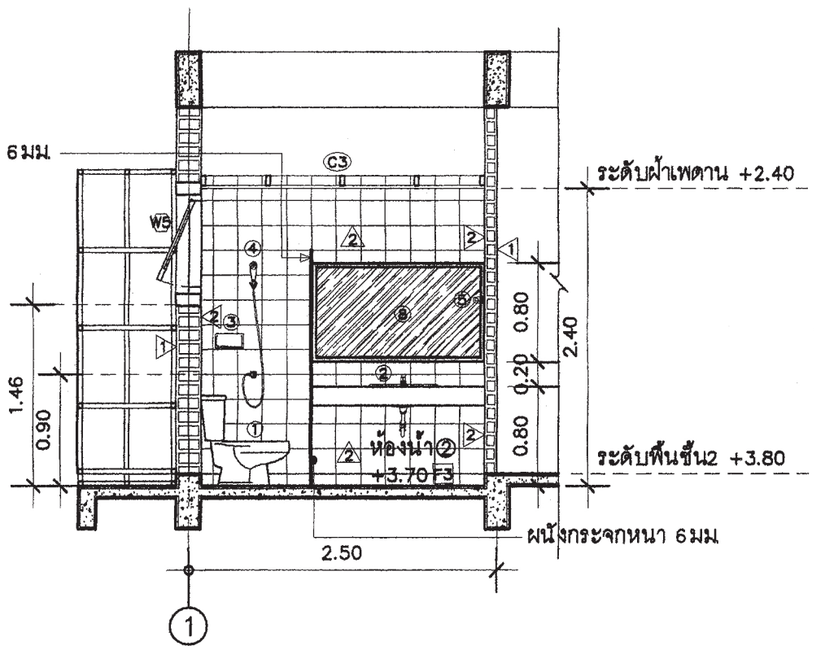

รูปตัดขยายห้องน้ำ ③ – ③

มาตราส่วน 1 : 50

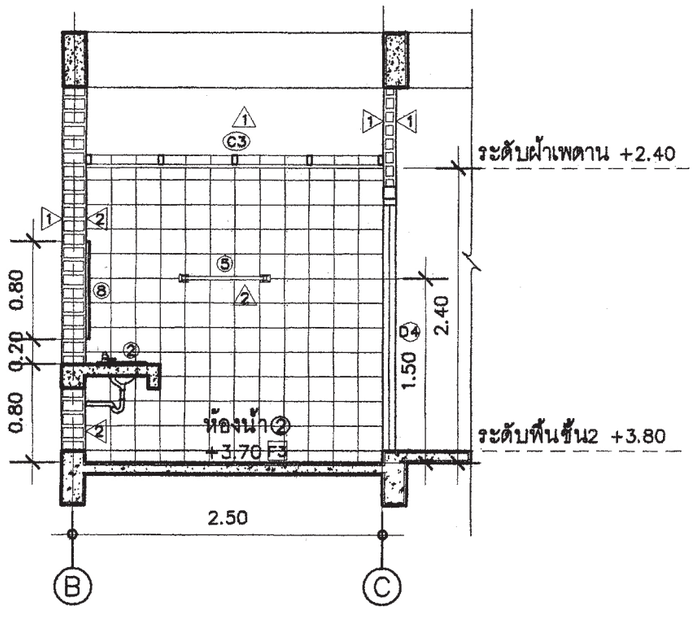

รูปตัดขยายห้องน้ำ ④ – ④

มาตราส่วน 1 : 50

รายระเอียดประกอบแบบสุขภัณฑ์

สัญลักษณ์	รายการสุขภัณฑ์
①	ชักโครกแบบนั่งราบเคลือบขาว พร้อมอุปกรณ์ติดตั้งครบชุด
②	อ่างล้างหน้าชนิดฝังในเคาน์เตอร์ ค.ส.ล. กรุหินแกรนิต ตามแบบ
③	ที่วางสบู่สีขาว
④	ฝักบัวอาบน้ำสายอ่อน พร้อมอุปกรณ์ติดตั้งครบชุด
⑤	ราวแขวนผ้าสเตนเลส
⑥	สายฉีดชำระ ชุบโครเมียม
⑦	ที่ใส่กระดาษชำระ สีขาว
⑧	กระจกเงายึดติดกับผนังด้วยน๊อตสเตนเลส ชนิดบานเปลือย
⑨	ก๊อกน้ำสเตนเลสติดตั้งสูงจากพื้น 0.50 ม.
FD.	รูระบายน้ำทิ้ง
หมายเหตุ ; ยี่ห้อ และ รุ่น กำหนดภายหลัง	

สำนักการ โยธา
กรุงเทพมหานคร

โครงการ
แบบบ้านยิ้มเพื่อประชาชน ระยะที่ 3

ตามนโยบาย
ม.ร.ว. สุขุมพันธุ์ บริพัตร
ผู้ว่าราชการกรุงเทพมหานคร
นายจุมพล สำเภาพล
รองผู้ว่าราชการกรุงเทพมหานคร
นางนินนาท ชลิตานนท์
ปลัดกรุงเทพมหานคร

ผู้อำนวยการสำนักการโยธา
รองผู้อำนวยการสำนักการโยธา
นายทวีศักดิ์ เลิศประพันธ์
ผู้อำนวยการสำนักงานออกแบบ
นายวัชรินทร์ บรรพต
หัวหน้ากลุ่มงานสถาปัตยกรรม
นายสินธุ์ชัย บุญปักษ์
หัวหน้ากลุ่มงานวิศวกรรมอาคาร
นายอริยะ เมฆะกุล

สถาปนิก
น.ส.วรันธร ประสานสารกิจ ส.สถ.2378
วิศวกรโครงสร้าง
นายนรเทพ ชูพูล สย.7645
วิศวกรไฟฟ้า
นายกิตติพงษ์ จิระเดชากร ภฟก.12282
วิศวกรสุขาภิบาล
นายจิระสิทธิ์ ทิมสถิตย์ สย.8489
วิศวกรเครื่องกล
นายช่างเขียนแบบ
นายพงศ์รพี แจ้งหุ่ม

แบบ บ้านพักอาศัย 2 ชั้น
แบบที่ 062
ชื่อบ้าน มหาลาภ
เจ้าของ
สถานที่

แบบแสดง
แปลนขยายห้องน้ำ ②

วันที่ : 30 พฤษภาคม 2557
เลขที่ A–16
รวม 18
แผ่นที่ 16
รวมแผ่น 30

FILE :
รายการแก้ไขแบบ

แบบขยายประตู– หน้าต่าง

มาตราส่วน 1 : 50

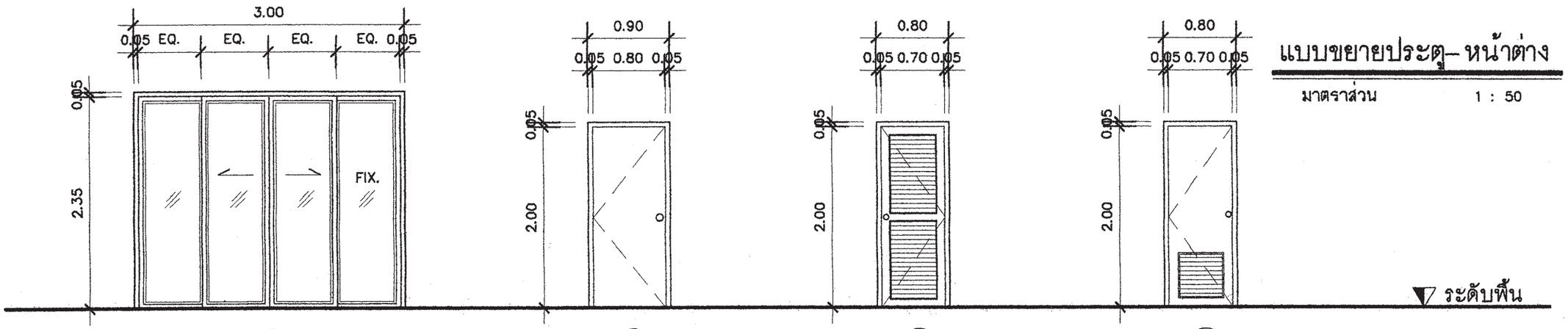

D1 (ประตูหน้าบ้าน) D2 (ห้องนอน, ประตูหลังบ้าน) D3 (ห้องเก็บของ) D4 (ห้องน้ำ)

D1	ประตูบานเลื่อนคู่	D2	ประตูบานเปิด	D3	ประตูบานเปิด	D4	ประตูบานเปิด
วงกบ	อลูมิเนียมเคลือบขาว ขนาด 2"x 4"	วงกบ	วงกบไม้เนื้อแข็ง ขนาด 2"x 4"	วงกบ	วงกบไม้เนื้อแข็ง ขนาด 2"x 4"	วงกบ	วงกบไม้เนื้อแข็ง ขนาด 2"x 5"
กรอบบาน	อลูมิเนียมเคลือบขาว	กรอบบาน	กรอบบานไม้เนื้อแข็ง	กรอบบาน	กรอบบานไม้เนื้อแข็ง	กรอบบาน	กรอบบานไม้เนื้อแข็ง
–	กระจกใสตัดแสงสีเขียว หนา 6มม.	–		–	เกล็ดระบายอากาศทั้งบาน	–	เกล็ดระบายอากาศด้านล่าง
อุปกรณ์	มือจับพร้อมอุปกรณ์ติดตั้งครบชุด	อุปกรณ์	มือจับพร้อมอุปกรณ์ติดตั้งครบชุด	อุปกรณ์	ลูกบิดพร้อมอุปกรณ์ติดตั้งครบชุด	อุปกรณ์	ลูกบิดพร้อมอุปกรณ์ติดตั้งครบชุด

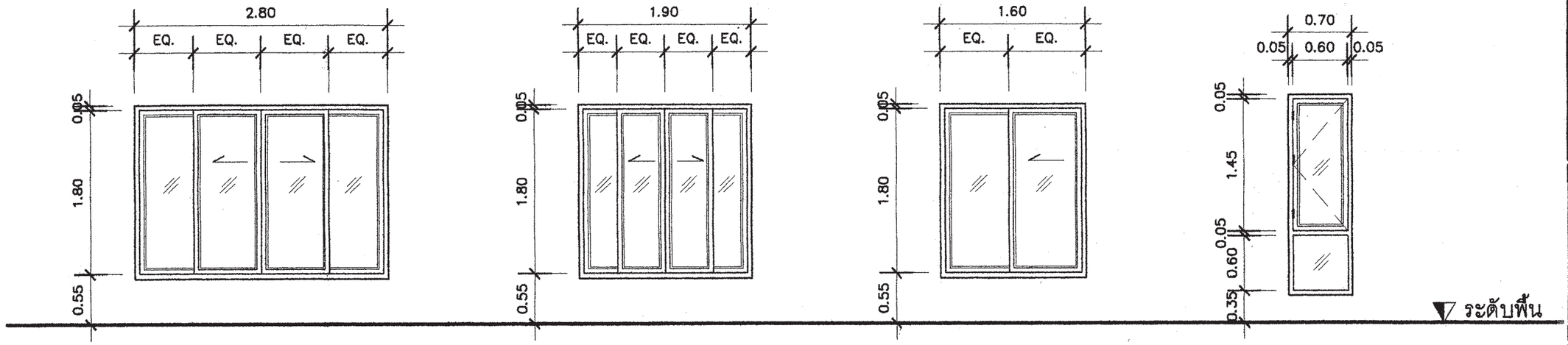

W1 (ห้องรับแขก) W2 (ห้องทานอาหาร) W3 (ห้องนั่งเล่น) W4 (ห้องนอน, เตรียมอาหาร)

W1	หน้าต่างบานเลื่อนคู่	W2	หน้าต่างบานเลื่อนคู่	W3	หน้าต่างบานเลื่อนคู่	W4	หน้าต่างบานเปิดพร้อมช่องแสง
วงกบ	อลูมิเนียมเคลือบขาว ขนาด 2"x 4"	วงกบ	อลูมิเนียมเคลือบขาว ขนาด 2"x 4"	วงกบ	อลูมิเนียมเคลือบขาว ขนาด 2"x 4"	วงกบ	อลูมิเนียมเคลือบขาว ขนาด 2"x 4"
กรอบบาน	อลูมิเนียมเคลือบขาว	กรอบบาน	อลูมิเนียมเคลือบขาว	กรอบบาน	อลูมิเนียมเคลือบขาว	กรอบบาน	อลูมิเนียมเคลือบขาว
–	กระจกใสตัดแสง หนา 6มม.	–	กระจกใสตัดแสง หนา 6มม.	–	กระจกใสตัดแสง หนา 6มม.	–	กระจกใสตัดแสง หนา 6มม.
อุปกรณ์	มือจับพร้อมอุปกรณ์ติดตั้งครบชุด	อุปกรณ์	มือจับพร้อมอุปกรณ์ติดตั้งครบชุด	อุปกรณ์	มือจับพร้อมอุปกรณ์ติดตั้งครบชุด	อุปกรณ์	มือจับพร้อมอุปกรณ์ติดตั้งครบชุด

สำนักการ โยธา
กรุงเทพมหานคร

โครงการ
แบบบ้านยิ้มเพื่อประชาชน ระยะที่ 3

ตามนโยบาย
ม.ร.ว. สุขุมพันธุ์ บริพัตร
ผู้ว่าราชการกรุงเทพมหานคร
นายจุมพล สำเภาพล
รองผู้ว่าราชการกรุงเทพมหานคร
นางนินนาท ชลิตานนท์
ปลัดกรุงเทพมหานคร

ผู้อำนวยการสำนักการโยธา
รองผู้อำนวยการสำนักการโยธา
นายทวิศักดิ์ เลิศประพันธ์
ผู้อำนวยการสำนักงานออกแบบ
นายวัชรินทร์ บรรพต
หัวหน้ากลุ่มงานสถาปัตยกรรม
นายสินธุ์ชัย บุญปักษ์
หัวหน้ากลุ่มงานวิศวกรรมอาคาร
นายอรียะ เมฆะกูล

สถาปนิก
น.ส.วรันธร ประสานสารกิจ ส.ส.2378
วิศวกรโครงสร้าง
นายนรเทพ ชูพูล สย.7645
วิศวกรไฟฟ้า
นายกิตติพงษ์ จิระเดชากร ภฟก.12282
วิศวกรสุขาภิบาล
นายจิระสิทธิ์ นิมสลิตย์ สย.8489
วิศวกรเครื่องกล

นายช่างเขียนแบบ
นายพงศ์รพี แจ้งพุ่ม

แบบ บ้านพักอาศัย 2 ชั้น
แบบที่ 062
ชื่อบ้าน มหาลาภ
เจ้าของ
สถานที่

แบบแสดง
แบบขยายประตู– หน้าต่าง

วันที่ :	เลขที่	รวม
30 พฤษภาคม 2557	A–17	18

แผ่นที่	รวมแผ่น
17	30

FILE :

รายการแก้ไขแบบ

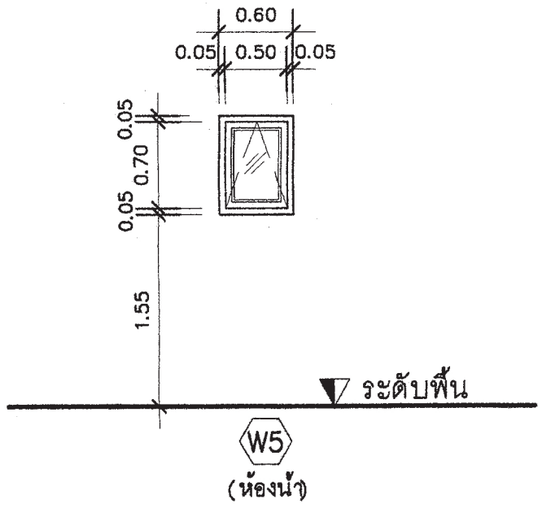

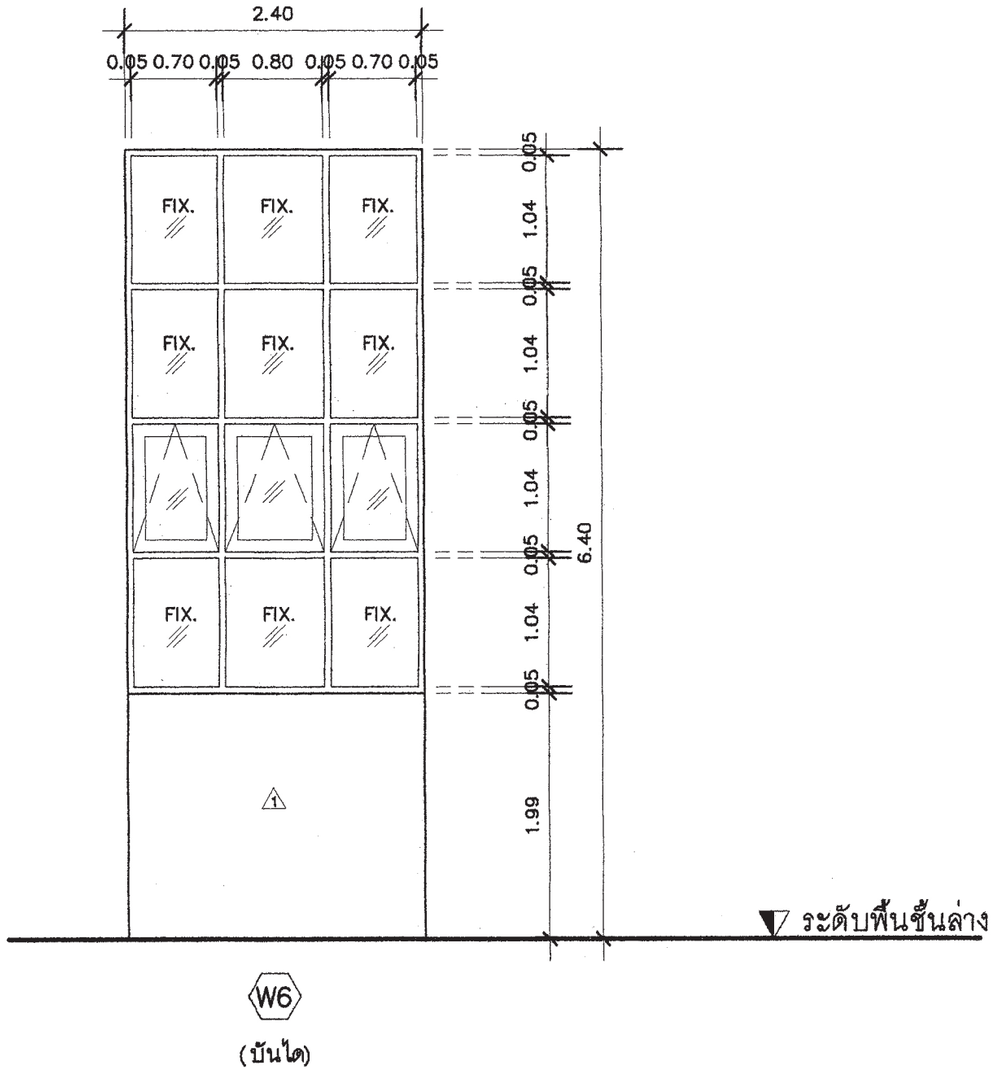

W5	หน้าต่างบานกระทุ้งพร้อมช่องแสงติดตาย	W6	หน้าต่างบานกระทุ้งพร้อมช่องแสงติดตาย
วงกบ	อลูมิเนียมเคลือบขาว ขนาด 2"x 4"	วงกบ	อลูมิเนียมเคลือบขาว ขนาด 2"x 4"
กรอบบาน	อลูมิเนียมเคลือบขาว	กรอบบาน	อลูมิเนียมเคลือบขาว
–	กระจกฝ้า หนา 6มม.	–	กระจกใสตัดแสง หนา 6มม.
อุปกรณ์	มือจับพร้อมอุปกรณ์ติดตั้งครบชุด	อุปกรณ์	มือจับพร้อมอุปกรณ์ติดตั้งครบชุด

แบบขยายหน้าต่าง

มาตราส่วน 1 : 50

สำนักการ โยธา
กรุงเทพมหานคร

โครงการ
แบบบ้านยิ้มเพื่อประชาชน ระยะที่ 3

ตามนโยบาย
ม.ร.ว. สุขุมพันธุ์ บริพัตร
ผู้ว่าราชการกรุงเทพมหานคร
นายจุมพล สำเภาพล
รองผู้ว่าราชการกรุงเทพมหานคร
นางนินนาท ชลิตานนท์
ปลัดกรุงเทพมหานคร

ผู้อำนวยการสำนักการโยธา
รองผู้อำนวยการสำนักการโยธา
นายทวีศักดิ์ เลิศประพันธ์
ผู้อำนวยการสำนักงานออกแบบ
นายวัชรินทร์ บรรทด
หัวหน้ากลุ่มงานสถาปัตยกรรม
นายสินธุ์ชัย บุญปักษ์
หัวหน้ากลุ่มงานวิศวกรรมอาคาร
นายอริยะ เมฆะกูล

สถาปนิก
น.ส.วรันธร ประสานสารกิจ ส.สถ.2378
วิศวกรโครงสร้าง
นายนรเทพ ชูทุล สย.7645
วิศวกรไฟฟ้า
นายกิตติพงษ์ จิระเดชากร ภฟก.12282
วิศวกรสุขาภิบาล
นายจิระสิทธิ์ ทิมสถิตย์ สย.6489
วิศวกรเครื่องกล
นายช่างเขียนแบบ
นายพงศ์รพี แจ้งพุ่ม

แบบ บ้านพักอาศัย 2 ชั้น
แบบที่ 062
ชื่อบ้าน มหาลาภ
เจ้าของ
สถานที่

แบบแสดง
แบบขยายหน้าต่าง

วันที่ :	เลขที่	รวม
30 พฤษภาคม 2557	A-18	18

แผ่นที่	รวมแผ่น
18	30

FILE :
รายการแก้ไขแบบ

รายการประกอบแบบด้านวิศวกรรมโยธา

1. ซีเมนต์

1.1 ส่วนผสมของโครงสร้างคอนกรีตเสริมเหล็กทั้งหมดต้องใช้ PORTLAND CEMENT ประเภทที่ 1 ที่มีคุณสมบัติตามมาตรฐานผลิตภัณฑ์อุตสาหกรรมเท่านั้น

1.2 ถ้าไม่ได้ระบุเป็นอย่างอื่น ต้องมีส่วนผสมของซีเมนต์ไม่น้อยกว่า325กิโลกรัมต่อคอนกรีต1ลูกบาศก์เมตร

2. คอนกรีต

2.1 คอนกรีตที่ใช้สำหรับงานโครงสร้างของอาคารเช่นเสาเข็ม , ฐานราก , เสา และพื้น ฯลฯ ต้องมีกำลังอัดประลัยไม่น้อยกว่า 180ksc เมื่ออายุ 28วัน โดยทดสอบจากแท่งคอนกรีตตัวอย่างรูปทรงกระบอก 150x300มม.

2.2 ADMIXTURE ที่ใช้ต้องมีคุณสมบัติตาม ASTM หรือ BS

3. งานเหล็ก

3.1 คุณสมบัติของเหล็กเสริมคอนกรีต มีดังนี้

ขนาดเหล็กเสริม mm.	ชั้นคุณภาพ	มาตรฐาน	หมายเหตุ
RB6 , RB9 DB12 ขึ้นไป	SR-24 SD-40	มอก. 20-2543 มอก. 24-2548	

3.2 เหล็กรูปพรรณ , เหล็กกลวงสำหรับก่อสร้าง

3.2.1 เหล็กรูปพรรณที่จะใช้ต้องมีคุณสมบัติตาม มอก. 1227-2539 , มอก. 1228-2549 หรือ JIS เหล็กกลวงที่ใช้ต้องมีคุณสมบัติตาม มอก. 107-2533 หรือ JIS และเหล็กรูปพรรณเชื่อมประกอบจะต้องมีคุณสมบัติตาม มอก. 1303-2538

3.2.2 เหล็กรูปพรรณทั้งหมดต้องเป็นของใหม่ ไม่เคยใช้งานมาก่อน ตรงไม่บิดเบี้ยว ไม่มีรอยตำหนิ ไม่มีสนิมกร่อน ไม่เปื้อนสี หรือน้ำมัน

3.2.3 การต่อเหล็กรูปพรรณ ถ้าไม่จำเป็นจริงๆแล้วห้ามต่อ ในกรณีที่มีการต่อเหล็ก รอยต่อของเหล็กต้องมีกำลังมากกว่าหรือเท่ากับเหล็กที่ไม่มีรอยต่อ การต่อให้ต่อจุดเดียวเท่านั้น และการต่อให้เป็นไปตามมาตรฐาน AISC

3.2.4 การประกอบการติดตั้ง ให้ดำเนินการตามมาตรฐาน AISC หรือตามมาตรฐานสำหรับอาคารเหล็กรูปพรรณของ วสท. ที่ 1015-40

3.2.5 ผู้รับจ้างจะต้องทำ ค้ำยัน ยึดโครง ให้เพียงพอเพื่อยึดโครงสร้างให้แน่นหนาอยู่ในแนวและตำแหน่งที่ต้องการ

3.2.6 องค์อาคารที่วางทาบหรือต่อเชื่อมจะต้องวางให้แนบสนิทเต็มหน้า

3.2.7 การเชื่อมต่อทั้งหมดให้ใช้วิธีเชื่อมด้วยไฟฟ้าการ (ELECTRLC ARC WELDING) โดยตลอดผิวหน้าสัมผัสการเชื่อมให้เป็นไปตามมาตรฐาน AWS ขนาดของรอยเชื่อมต้องไม่น้อยกว่าความหนาของแผ่นเหล็ก

3.2.8 ถ้าไม่ได้กำหนดให้เป็นอย่างอื่น รอยต่อระหว่างชิ้นส่วนเหล็กต่างๆ ให้ใช้วิธีเชื่อมตะเข็บตลอดแนวชน

3.2.9 ผิวหน้าที่จะทำการเชื่อม ต้องสะอาดปราศจากสะเก็ดร่อน สนิมกรัน ไขมัน สี หรือสิ่งแปลกปลอมอื่นใด

3.2.10 ลวดเชื่อมต้องมีคุณสมบัติตาม มอก. หรือ AWS หรือ AISC

3.2.11 ให้ทาด้วยสีกันสนิมไม่น้อยกว่า 2 ชั้น คุณภาพเทียบเท่า RUST O-LEAM , JOTAN , SIKKENS

4. เสาเข็ม

4.1 เสาเข็มคอนกรีตอัดแรง เป็นเสาเข็มของ MP , GPS , GEL , CPM , T-COM หรือเทียบเท่า หรือเสาเข็มเจาะ(ตามแบบแสดง)

- เสาเข็มคอนกรีตอัดแรง ขนาด ⊙ -0.15x0.15ม.
- เสาเข็มคอนกรีตอัดแรง ขนาด I -0.18x0.18ม.พื้นที่หน้าตัดไม่น้อยกว่า 253 ตร.ซม.
- เสาเข็มคอนกรีตอัดแรง ขนาด I -0.22x0.22ม.พื้นที่หน้าตัดไม่น้อยกว่า 351 ตร.ซม.
- เสาเข็มคอนกรีตอัดแรง ขนาด I -0.26x0.26ม.พื้นที่หน้าตัดไม่น้อยกว่า 455 ตร.ซม.
- เสาเข็มเจาะ ขนาด ø0.35 ม.

4.2 กำลังรับน้ำหนักบรรทุกและความยาวเสาเข็มให้พิจารณาตามแบบรายละเอียด โดยความยาวเสาเข็มที่แท้จริง ณ ตำแหน่งที่ตั้งโครงการ อาจมีการเปลี่ยนแปลง แต่ทั้งนี้ให้กำหนดและตรวจสอบอีกครั้งโดยวิศวกรผู้ควบคุมงาน โดยเสาเข็มจะต้องมีกำลังรับน้ำหนักบรรทุกได้ไม่น้อยกว่าที่กำหนดตามแบบ

5. ระบบกันซึม

5.1 รายละเอียดและคุณสมบัติ

ส่วนของอาคาร	ชนิดและผลิตภัณฑ์	ผลิตภัณฑ์คุณภาพเทียบเท่า
- หลังคา ค.ส.ล. - ห้องน้ำ	น้ำยาเคมีแบบกันซึม	BRUSHBOND ของ FOSROC LANKO 225 ของ DAVCO

6. ทั่วไปและการเตรียมงาน

6.1 รายการประกอบแบบอื่นใดที่ไม่ได้กำหนดไว้ให้ถือปฏิบัติตาม "บทกำหนดทั่วไปสำหรับการก่อสร้างอาคารคอนกรีตเสริมเหล็กของ วสท. "เป็นเกณฑ์

6.2 เนื่องจากคุณสมบัติของดินในกรุงเทพมหานคร แต่ละพื้นที่เขตมีความแตกต่างกันในด้านความสามารถในการรับน้ำหนักบรรทุกและมีระดับความลึกของชั้นทรายที่แตกต่างกัน ฉะนั้นก่อนทำการก่อสร้างเจ้าของอาคารและผู้รับจ้างต้องตรวจสอบความเหมาะสมของความยาวเสาเข็ม เพื่อให้มีค่าการรับน้ำหนักบรรทุกของเสาเข็มได้ไม่น้อยกว่าแบบที่กำหนดไว้

6.3 หากมีอุปสรรคในการเข้าพื้นที่ก่อสร้าง อันจะทำให้เกิดผลกระทบความเดือดร้อนรำคาญ และเกิดความเสียหายจากการใช้เสาเข็มตอกกับอาคารข้างเคียง ให้สามารถใช้เสาเข็มเจาะเทียบเคียงความสามารถในการรับน้ำหนักบรรทุกได้

สำนักการ โยธา
กรุงเทพมหานคร

โครงการ
แบบบ้านยิ้มเพื่อประชาชน ระยะที่ 3

ตามนโยบาย
ม.ร.ว. สุขุมพันธุ์ บริพัตร
ผู้ว่าราชการกรุงเทพมหานคร
นายจุมพล สำเภาพล
รองผู้ว่าราชการกรุงเทพมหานคร
นางนินนาท ชลิตานนท์
ปลัดกรุงเทพมหานคร

ผู้อำนวยการสำนักการโยธา
รองผู้อำนวยการสำนักการโยธา
นายทวีศักดิ์ เลิศประพันธ์
ผู้อำนวยการสำนักงานออกแบบ
นายวัชรินทร์ บรรพต
หัวหน้ากลุ่มงานสถาปัตยกรรม
นายสินธุ์ชัย บุญบักษ์
หัวหน้ากลุ่มงานวิศวกรรมอาคาร
นายอริยะ เมฆะกุล
สถาปนิก
นางสาววรันธร ประสานสารกิจ ส.สถ.2378
วิศวกรโครงสร้าง
นายนรเทพ ชูพูล สย.7645
วิศวกรไฟฟ้า
นายกิตติพงษ์ จิระเดชกร ภฟก.12282
วิศวกรสุขาภิบาล
นายจิระสิทธิ์ ทิมสถิตย์ สย.8489
วิศวกรเครื่องกล
นายช่างเขียนแบบ
นางสาวช่อผกา ยักพันธ์

แบบ บ้านพักอาศัย 2 ชั้น
แบบที่ 062
ชื่อบ้าน มหาลาภ
เจ้าของ
สถานที่

แบบแสดง
รายการประกอบแบบโครงสร้าง

วันที่ :	เลขที่	รวม
30 พฤษภาคม 2557	S-01	6

แผ่นที่	รวมแผ่น
19	30

FILE :
รายการแก้ไขแบบ

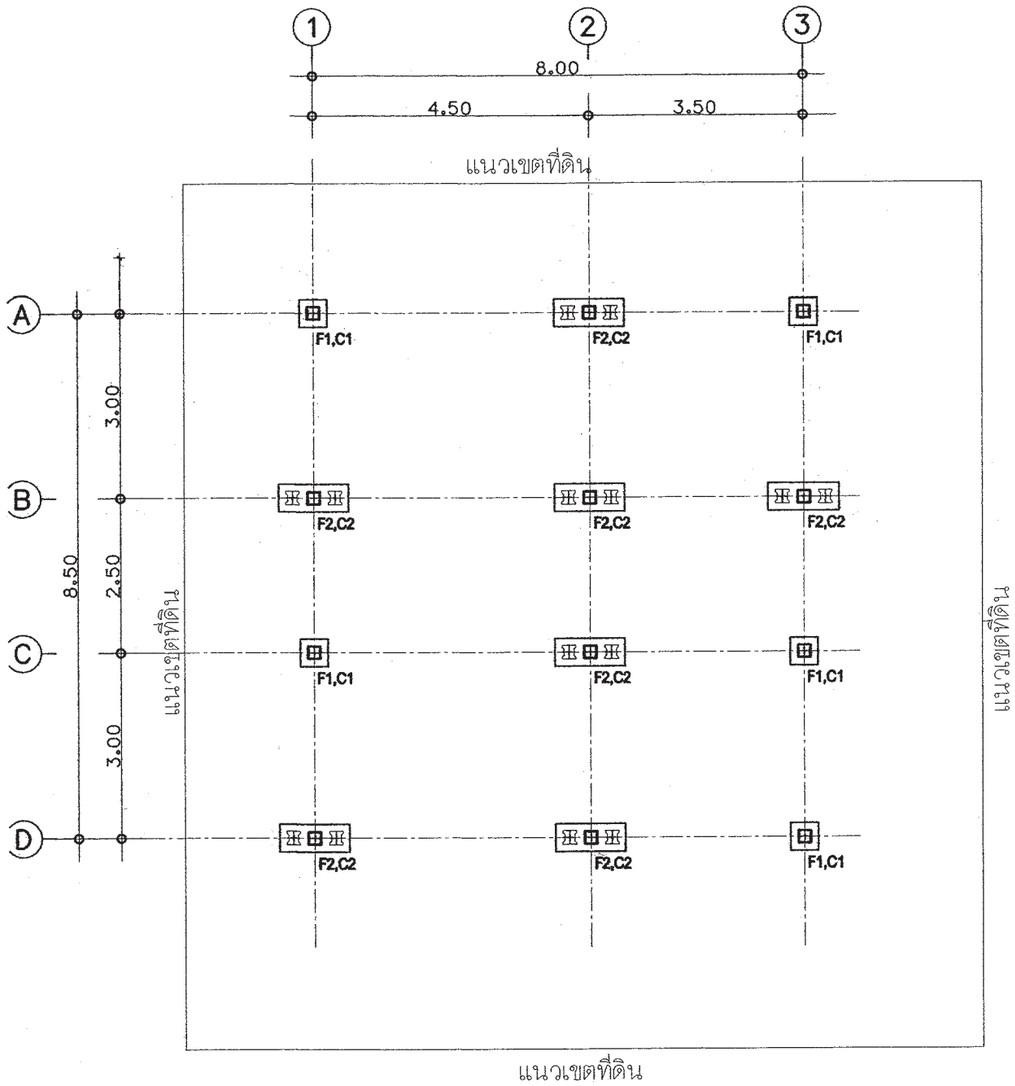

แปลนตำแหน่งฐานราก

มาตารส่วน 1 : 100

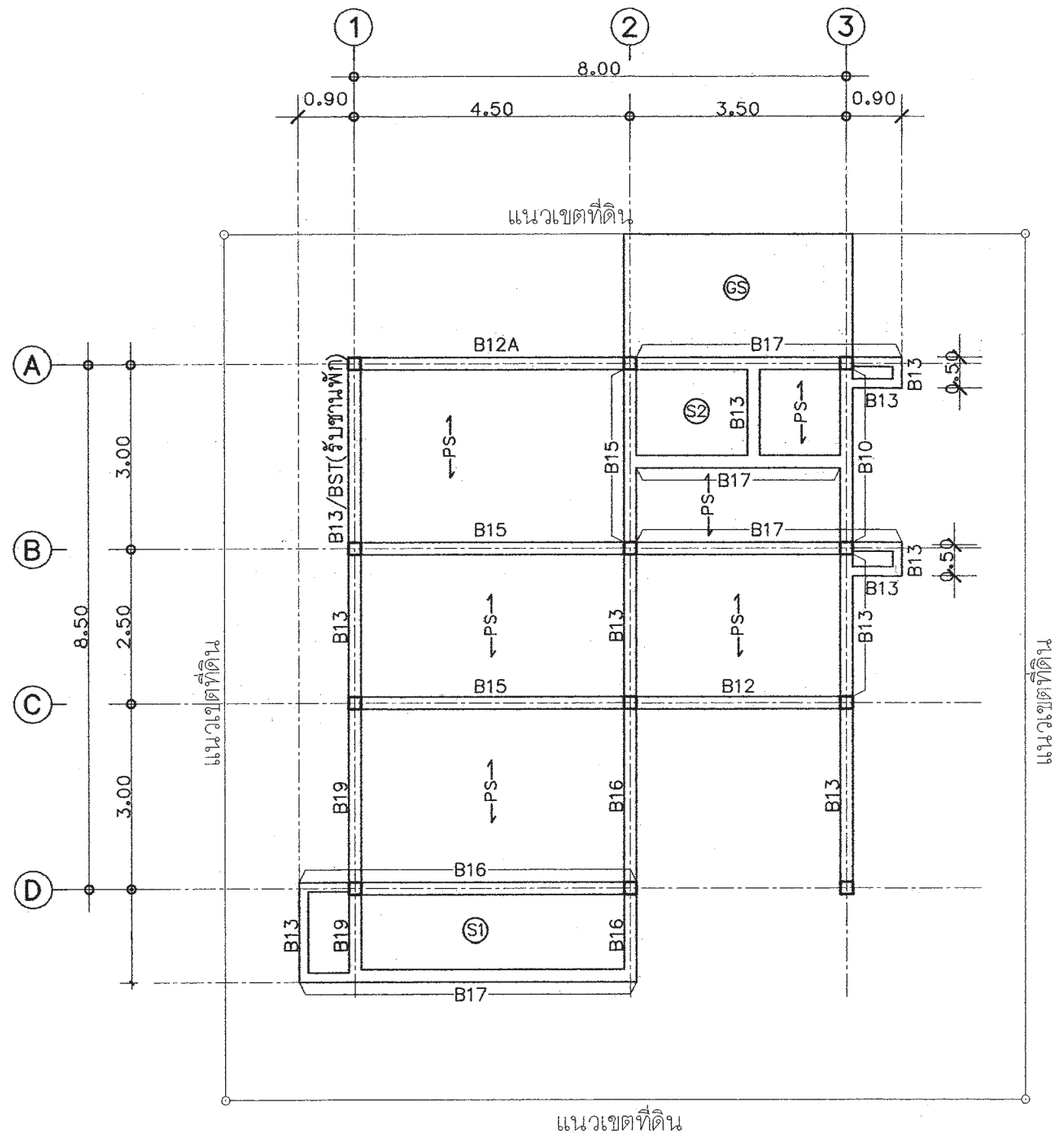

แปลนคาน – พื้นชั้นล่าง

มาตารส่วน 1 : 100

สำนักการ โยธา
กรุงเทพมหานคร

โครงการ
แบบบ้านยิ้มเพื่อประชาชน ระยะที่ 3

ตามนโยบาย
ม.ร.ว. สุขุมพันธุ์ บริพัตร
ผู้ว่าราชการกรุงเทพมหานคร
นายจุมพล สำเภาพล
รองผู้ว่าราชการกรุงเทพมหานคร
นางนินนาท ชลิตานนท์
ปลัดกรุงเทพมหานคร

ผู้อำนวยการสำนักการโยธา
รองผู้อำนวยการสำนักการโยธา
นายทวีศักดิ์ เลิศประพันธ์
ผู้อำนวยการสำนักงานออกแบบ
นายวัชรินทร์ บรรพต
หัวหน้ากลุ่มงานสถาปัตยกรรม
นายสินธุ์ชัย บุญปักษ์
หัวหน้ากลุ่มงานวิศวกรรมอาคาร
นายอริยะ เมฆะกูล
สถาปนิก
นางสาววรันธร ประสานสารกิจ ส.สถ.2378
วิศวกรโครงสร้าง
นายนรเทพ ชูพูล สย.7645
วิศวกรไฟฟ้า
นายกิตติพงษ์ จิระเดชกร ภฟก.12282
วิศวกรสุขาภิบาล
นายจีระสิทธิ์ ทิมสถิตย์ สย.8489
วิศวกรเครื่องกล
นายช่างเขียนแบบ
นางสาวช่อผกา ยักพันธ์

แบบ บ้านพักอาศัย 2 ชั้น
แบบที่ 062
ชื่อบ้าน มหาลาภ
เจ้าของ
สถานที่

แบบแสดง
แปลนฐานราก ตอม่อ
แปลนคานพื้น ชั้นล่าง

วันที่	เลขที่	รวม
30 พฤษภาคม 2557	S-02	6

แผ่นที่	รวมแผ่น
20	30

FILE :
รายการแก้ไขแบบ

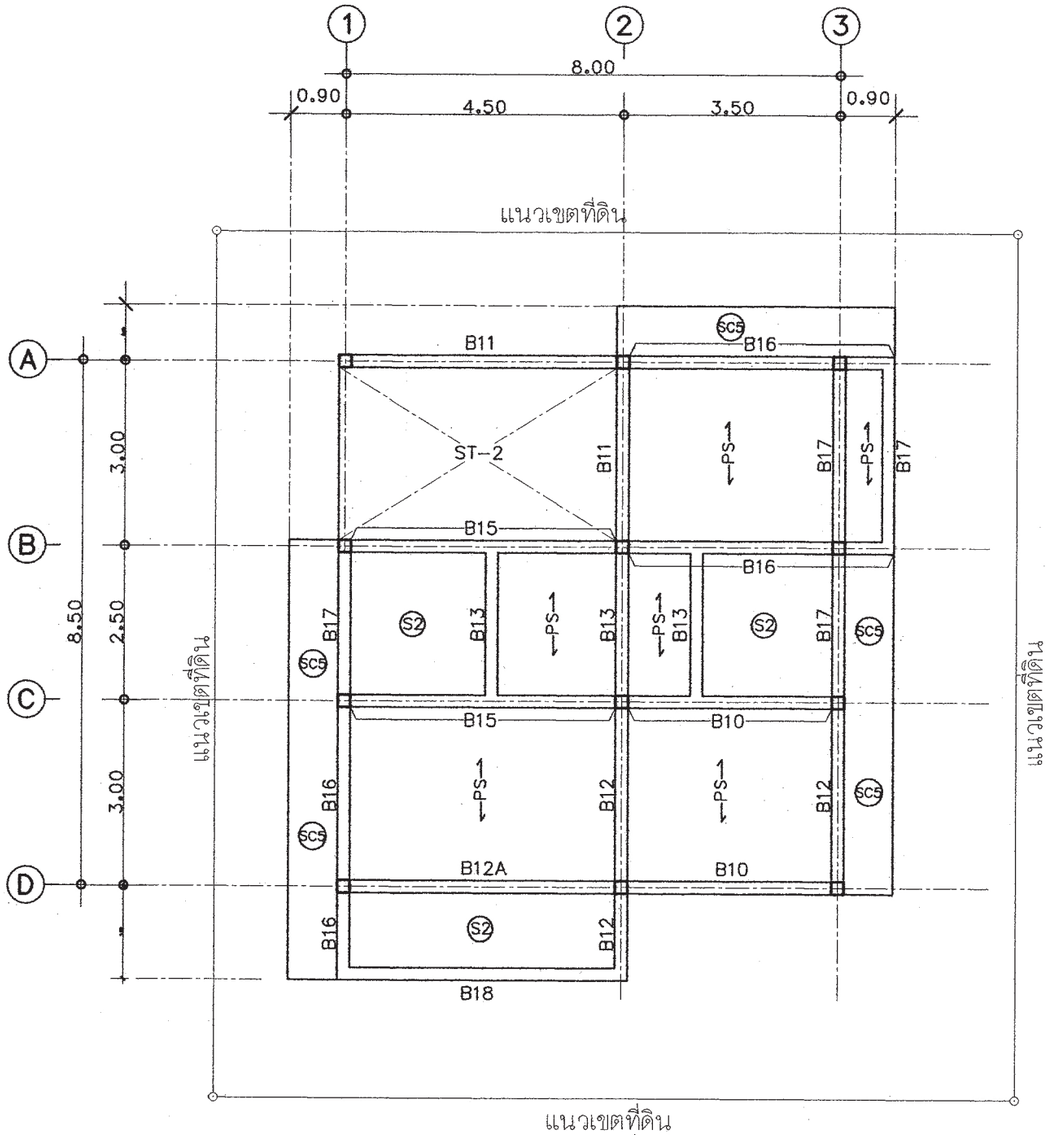

แปลนคาน – พื้นชั้น 2

มาตารส่วน 1 : 100

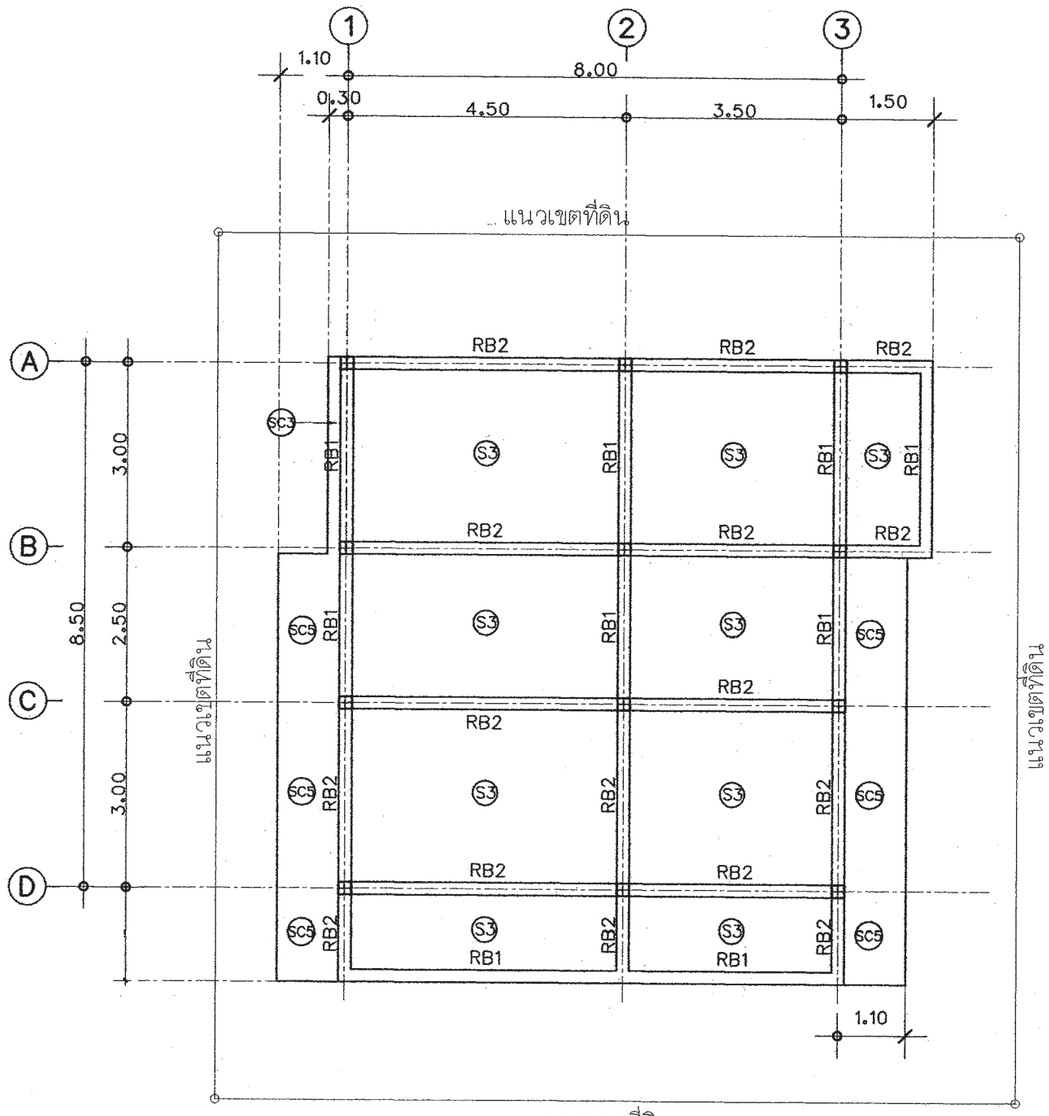

แปลนคานหลังคา

มาตารส่วน 1 : 100

สำนักการ โยธา
กรุงเทพมหานคร

โครงการ

แบบบ้านยิ้มเพื่อประชาชน ระยะที่ 3

ตามนโยบาย

ม.ร.ว. สุขุมพันธุ์ บริพัตร
ผู้ว่าราชการกรุงเทพมหานคร

นายจุมพล สำเภาพล
รองผู้ว่าราชการกรุงเทพมหานคร

นางนินนาท ชลิตานนท์
ปลัดกรุงเทพมหานคร

ผู้อำนวยการสำนักการโยธา

รองผู้อำนวยการสำนักการโยธา
นายทวีศักดิ์ เลิศประพันธ์

ผู้อำนวยการสำนักงานออกแบบ
นายวัชรินทร์ บรรทด

หัวหน้ากลุ่มงานสถาปัตยกรรม
นายสินธุ์ชัย บุญปักษ์

หัวหน้ากลุ่มงานวิศวกรรมอาคาร
นายอริยะ เมฆะกุล

สถาปนิก
นางสาววรันธร ประสานสารกิจ ส.สถ.2378

วิศวกรโครงสร้าง
นายนรเทพ ชุตุล สย.7645

วิศวกรไฟฟ้า
นายกิตติพงษ์ จิระเดชกร ภฟก.12262

วิศวกรสุขาภิบาล
นายจิระสิทธิ์ ทิมสถิตย์ สย.8489

วิศวกรเครื่องกล

นายช่างเขียนแบบ
นางสาวช่อผกา ยักพันธ์

แบบ บ้านพักอาศัย 2 ชั้น
แบบที่ 062
ชื่อบ้าน มหาลาภ

เจ้าของ

สถานที่

แบบแสดง
แปลนคาน – พื้นชั้น 2
แปลนคานหลังคา

วันที่ :	เลขที่	รวม
30 พฤษภาคม 2557	S-03	6

แผ่นที่	รวมแผ่น
21	30

FILE :

รายการแก้ไขแบบ

หมายเหตุ

กรณีใช้ฐานราก เสาเข็มเจาะแทนฐานรากเสาเข็มตอก

ใช้ใช้เทียบดังนี้ F1=F1A , F2=F2A , F3=F3A

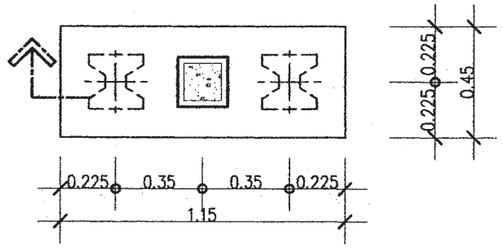

แบบขยาย	F2
มาตราส่วน	1 : 25

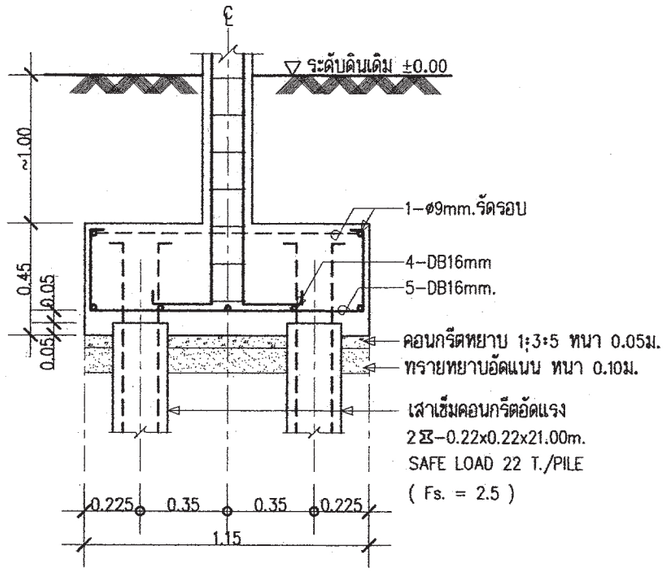

รูปตัด	F2
มาตราส่วน	1 : 25

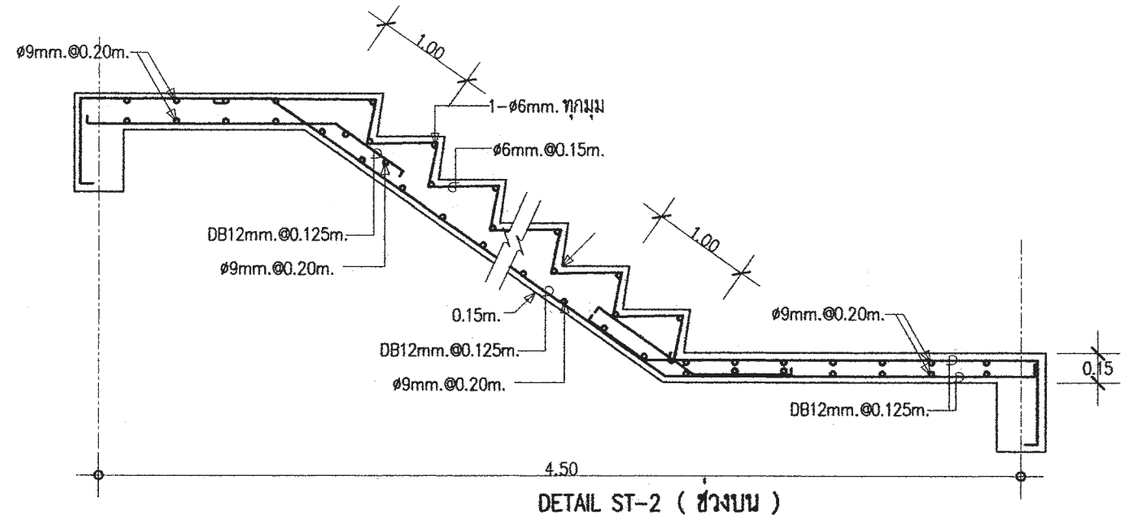

DETAIL ST-2 (ช่วงบน)

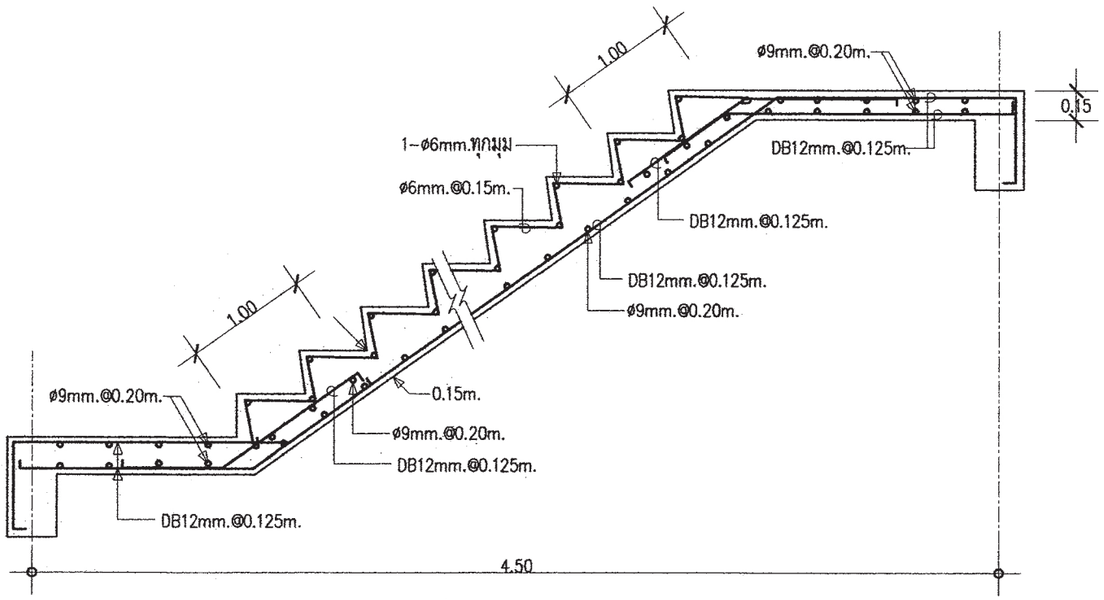

DETAIL ST-2 (ช่วงล่าง)

สำนักการ โยธา
กรุงเทพมหานคร

โครงการ

แบบบ้านยิ้มเพื่อประชาชน ระยะที่ 3

ตามนโยบาย

ม.ร.ว. สุขุมพันธุ์ บริพัตร
ผู้ว่าราชการกรุงเทพมหานคร

นายจุมพล สำเภาพล
รองผู้ว่าราชการกรุงเทพมหานคร

นางนินนาท ชลิตานนท์
ปลัดกรุงเทพมหานคร

ผู้อำนวยการสำนักการโยธา

รองผู้อำนวยการสำนักการโยธา
นายทวีศักดิ์ เลิศประพันธ์

ผู้อำนวยการสำนักงานออกแบบ
นายวัชรินทร์ บรรพต

หัวหน้ากลุ่มงานสถาปัตยกรรม
นายสินธุ์ชัย บุญบักษ์

หัวหน้ากลุ่มงานวิศวกรรมอาคาร
นายอริยะ เมฆะกุล

สถาปนิก
นางสาววรันธร ประสานสารกิจ ส.สถ.2378

วิศวกรโครงสร้าง
นายนรเทพ ชูพูล สย.7645

วิศวกรไฟฟ้า
นายกิตติพงษ์ จิระเดชกร ภฟก.12282

วิศวกรสุขาภิบาล
นายจิระสิทธิ์ ทิมสถิตย์ สย.8489

วิศวกรเครื่องกล

นายช่างเขียนแบบ
นางสาวชัยมกา ยักพันธ์

แบบ บ้านพักอาศัย 2 ชั้น

แบบที่ 062

ชื่อบ้าน มหาลาภ

เจ้าของ

สถานที่

แบบแสดง

แบบขยายโครงสร้าง 1

วันที่ :	เลขที่	รวม
30 พฤษภาคม 2567	S-04	6

แผ่นที่	รวมแผ่น
22	30

FILE :

รายการแก้ไขแบบ

หมายเหตุ

กรณีใช้ฐานราก เสาเข็มเจาะแทนฐานรากเสาเข็มตอก

ใช้ใช้เทียบดังนี้ F1=F1A , F2=F2A , F3=F3A

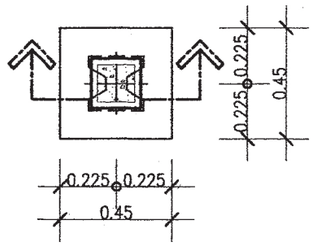

แบบขยาย F1

มาตราส่วน 1 : 25

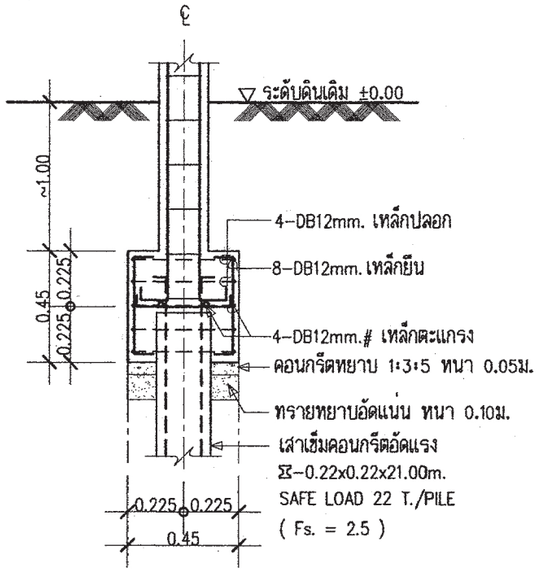

รูปตัด F1

มาตราส่วน 1 : 25

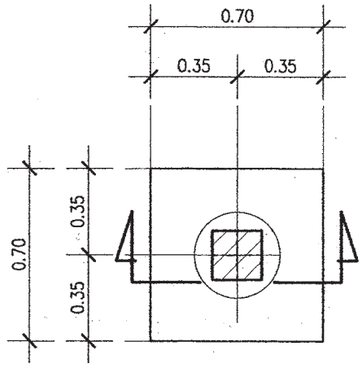

แบบขยายแปลน F1A

มาตรส่วน 1:25

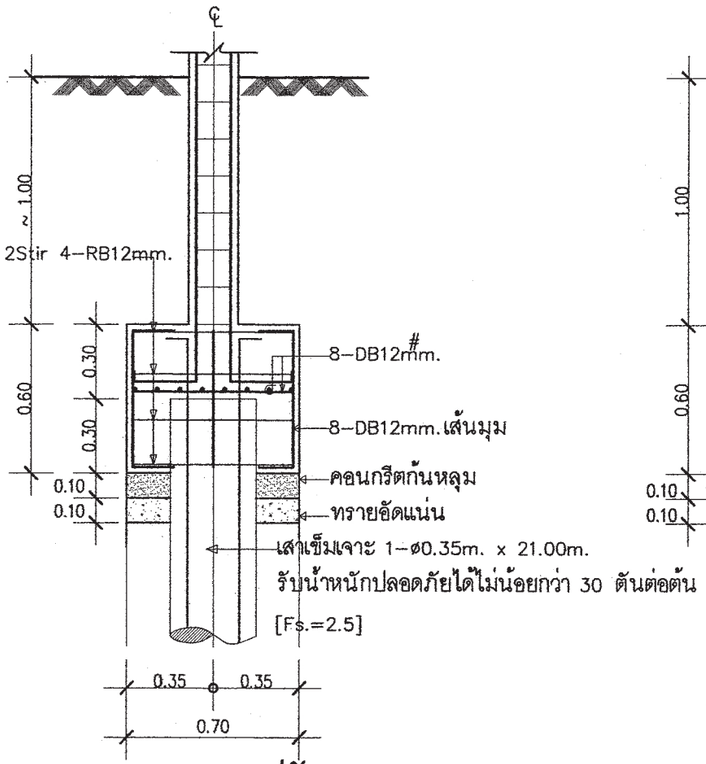

แบบขยายรูปตัด F1A

มาตรส่วน 1:25

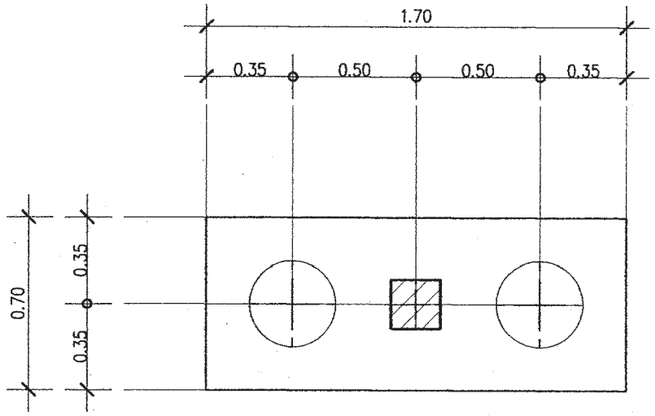

แบบขยายแปลน F2A

มาตรส่วน 1:25

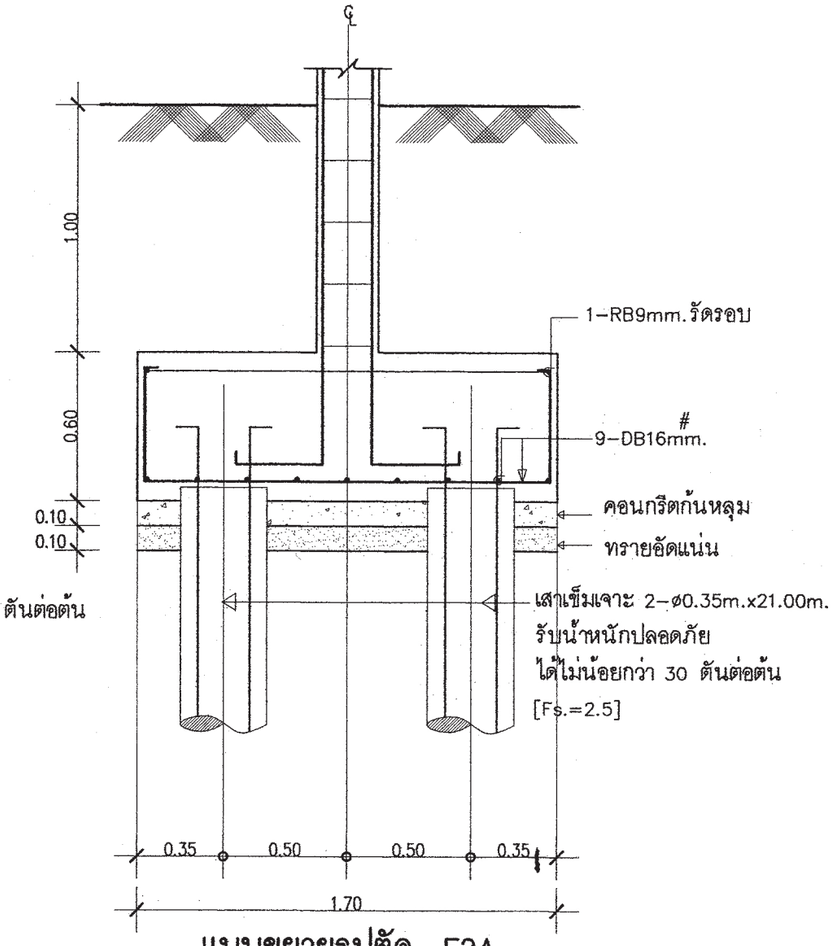

แบบขยายรูปตัด F2A

มาตรส่วน 1:25

สำนักการ โยธา
กรุงเทพมหานคร

โครงการ

แบบบ้านยิ้มเพื่อประชาชน ระยะที่ 3

ตามนโยบาย

ม.ร.ว. สุขุมพันธุ์ บริพัตร
ผู้ว่าราชการกรุงเทพมหานคร

นายจุมพล สำเภาพล
รองผู้ว่าราชการกรุงเทพมหานคร

นางนินนาท ชลิตานนท์
ปลัดกรุงเทพมหานคร

ผู้อำนวยการสำนักการโยธา

รองผู้อำนวยการสำนักการโยธา
นายทวีศักดิ์ เลิศประพันธ์

ผู้อำนวยการสำนักงานออกแบบ
นายวัชรินทร์ บรรพต

หัวหน้ากลุ่มงานสถาปัตยกรรม
นายสินธุ์ชัย บุญปักษ์

หัวหน้ากลุ่มงานวิศวกรรมอาคาร
นายอริยะ เมฆะกุล

สถาปนิก
นางสาววรันธร ประสานสารกิจ ส.สถ.2378

วิศวกรโครงสร้าง
นายนรเทพ ชูพูล สย.7645

วิศวกรไฟฟ้า
นายกิตติพงษ์ จิระเดชกร ภฟก.12282

วิศวกรสุขาภิบาล
นายจิระสิทธิ์ ทิมสถิตย์ สย.8489

วิศวกรเครื่องกล

นายช่างเขียนแบบ
นางสาวช่อผกา ยักพันธ์

แบบ บ้านพักอาศัย 2 ชั้น

แบบที่ 062

ชื่อบ้าน มหาลาภ

เจ้าของ

สถานที่

แบบแสดง
แบบขยายโครงสร้าง 2

วันที่ :	เลขที่	รวม
30 พฤษภาคม 2557	S-05	6

แผ่นที่	รวมแผ่น
23	30

FILE :

รายการแก้ไขแบบ

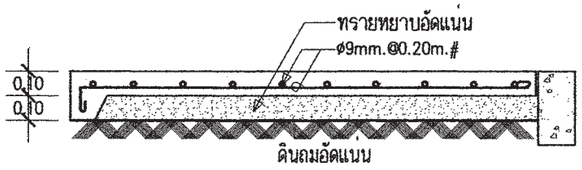

DETAIL GS

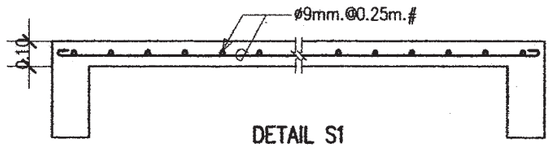

DETAIL S1

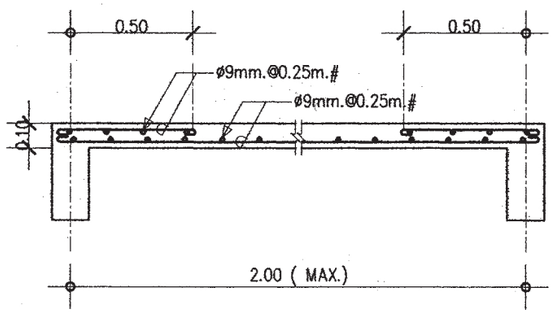

DETAIL S2

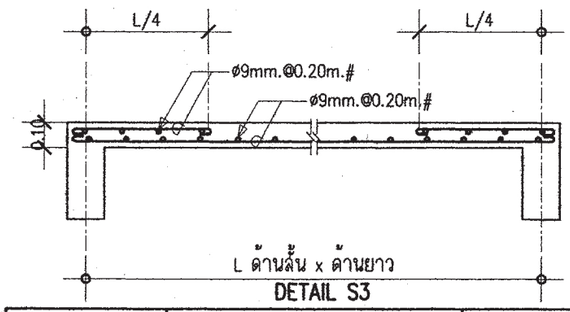

DETAIL S3

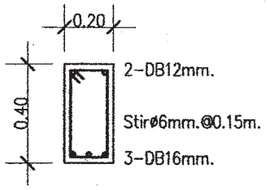

DETAIL B10 , RB3

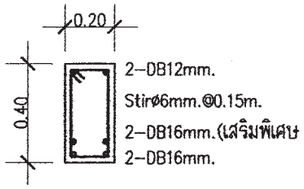

DETAIL B11

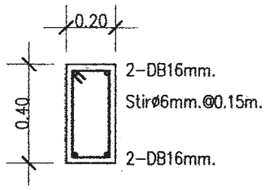

DETAIL B12 , RB2

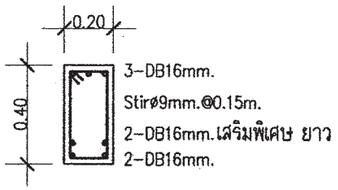

DETAIL B12A

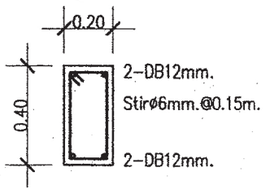

DETAIL B13 , RB1

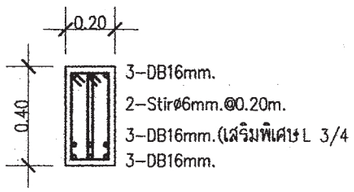

DETAIL B15

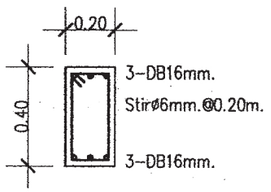

DETAIL B16

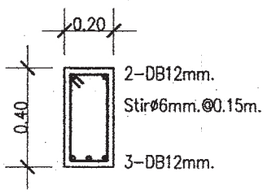

DETAIL B17

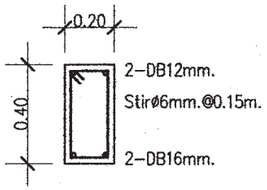

DETAIL B18

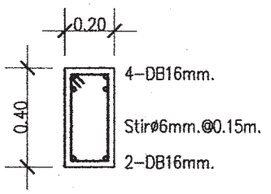

DETAIL B19

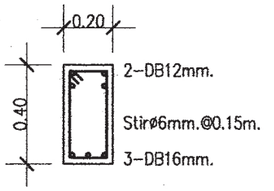

DETAIL BST1

พื้นชั้น 2 - หลังคา	↑	↑
พื้นชั้นล่าง - พื้นชั้น 2	↑	0.20 / 0.20 — 4-DB12mm. Stirø6mm.@0.15m.
ตอม่อ - พื้นชั้นล่าง	0.20 / 0.20 — 4-DB12mm. Stirø6mm.@0.15m.	0.25 / 0.25 — 8-DB12mm. 2-Stirø6mm.@0.15m.
FLOOR / COLUMN	C1	C2

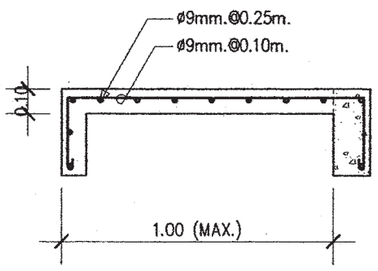

DETAIL SC5

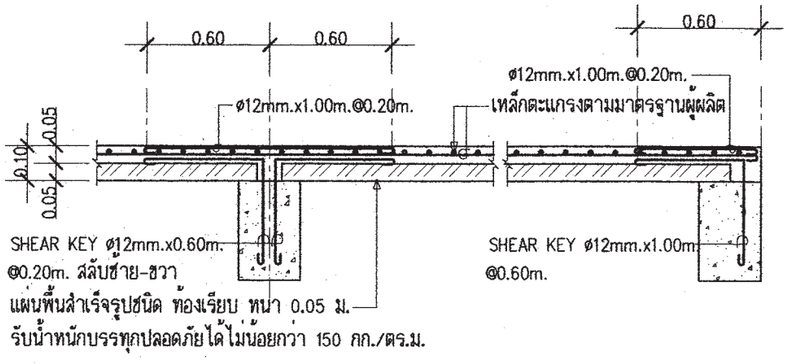

DETAIL SP1

สำนักการ โยธา
กรุงเทพมหานคร

โครงการ
แบบบ้านยิ้มเพื่อประชาชน ระยะที่ 3

ตามนโยบาย
ม.ร.ว. สุขุมพันธุ์ บริพัตร
ผู้ว่าราชการกรุงเทพมหานคร
นายจุมพล สำเภาพล
รองผู้ว่าราชการกรุงเทพมหานคร
นางนินนาท ชลิตานนท์
ปลัดกรุงเทพมหานคร

ผู้อำนวยการสำนักการโยธา
รองผู้อำนวยการสำนักการโยธา
นายทวีศักดิ์ เลิศประพันธ์
ผู้อำนวยการสำนักงานออกแบบ
นายวีรชินทร์ บรรพต
หัวหน้ากลุ่มงานสถาปัตยกรรม
นายสินธุ์ชัย บุญบึกษ์
หัวหน้ากลุ่มงานวิศวกรรมอาคาร
นายอริยะ เมฆะกุล
สถาปนิก
นางสาววรันธร ประสานสารกิจ ส.สถ.2378
วิศวกรโครงสร้าง
นายนรเทพ ชูพูล สย.7645
วิศวกรไฟฟ้า
นายกิตติพงษ์ จิระเดชกร ภพ.12282
วิศวกรสุขาภิบาล
นายจิระสิทธิ์ ทิมสถิตย์ สย.8489
วิศวกรเครื่องกล
นายช่างเขียนแบบ
นางสาวช่อผกา ยักพันธ์

แบบ บ้านพักอาศัย 2 ชั้น
แบบที่ 062
ชื่อบ้าน มหาลาภ
เจ้าของ
สถานที่
แบบแสดง
แบบขยายโครงสร้าง 3

วันที่ :	เลขที่	รวม
30 พฤษภาคม 2557	S-06	6

แผ่นที่	รวมแผ่น
24	30

FILE :
รายการแก้ไขแบบ

สัญลักษณ์ระบบไฟฟ้า

S	สวิทช์ไฟฟ้าทางเดียว
S2	สวิทช์ไฟฟ้าสองทาง
	เต้ารับไฟฟ้าคู่ชนิดมีสายกราวน์
	เต้ารับสัญญาณโทรทัศน์
	เต้ารับสัญญาณโทรศัพท์
	โคมไฟฟ้า DOWNLIGHT หลอด COMPACT FL. 1*11 วัตต์
	โคมซาลาเปา หลอดฟลูออเรสเซนต์ 1*32 วัตต์
	โคมไฟฟ้าฟลูออเรสเซนต์ 1*18 วัตต์
	CONSUMER UNIT

รายละเอียด

1. ในการติดตั้ง ผู้รับจ้างต้องปฏิบัติตามกฎระเบียบข้อบังคับของการไฟฟ้าฯ
2. วัสดุอุปกรณ์ที่ใช้
   - 2.1 แผงสวิทช์อัตโนมัติเป็นผลิตภัณฑ์ SQUARE-D,ABB,MEM,CLIPSAL,SIEMENS,HAGER
   - 2.2 CIRCUIT BREAKER เป็นผลิตภัณฑ์ SQUARE-D,ABB,MEM,CLIPSAL,SIEMENS,HAGER
   - 2.3 ดวงโคมไฟฟ้า เป็นผลิตภัณฑ์ภายในประเทศที่มีเครื่องหมายการค้า โดยมีอุปกรณ์ประกอบดงน
     - หลอดฟลูออเรสเซนต์ มาตรฐาน มอก.236-2533
     - ขั้วรับหลอดและขั้วรับสตาทเตอร์ มาตรฐาน มอก.344-2530
     - สตาทเตอร์ มาตรฐาน มอก.183-2528
     - บัลลาสต์ มาตรฐาน มอก.23-2521
   - 2.4 สายไฟฟ้าเป็นผลิตภัณฑ์ มาตรฐาน มอก. 11-2531
   - 2.5 สวิทช์และเต้ารับไฟฟ้า เป็นผลิตภัณฑ์ NATIONAL,CLIPSAL,BTICINO,ABB
3. หากมิได้กำหนดไว้เป็นอย่างอื่น ชนิดและขนาดของสายไฟฟ้าให้ใช้ดังนี้
   - 3.1 สายเมนวงจรย่อย ให้ใช้สายขนาด 2.5 ตารางมิลลิเมตร
   - 3.2 สายไฟฟ้าระหว่างดวงโคม และสายจากสวิทช์เข้าดวงโคม ให้ใช้สายขนาด 2.5 ตารางมิลลิเมตร
   - 3.3 สายวงจรเต้ารับไฟฟ้า ให้ใช้สายขนาด 2.5 ตารางมิลลิเมตร
   - 3.4 สายดิน ให้ใช้สายขนาดไม่ต่ำกว่า 1.5 ตารางมิลลิเมตร

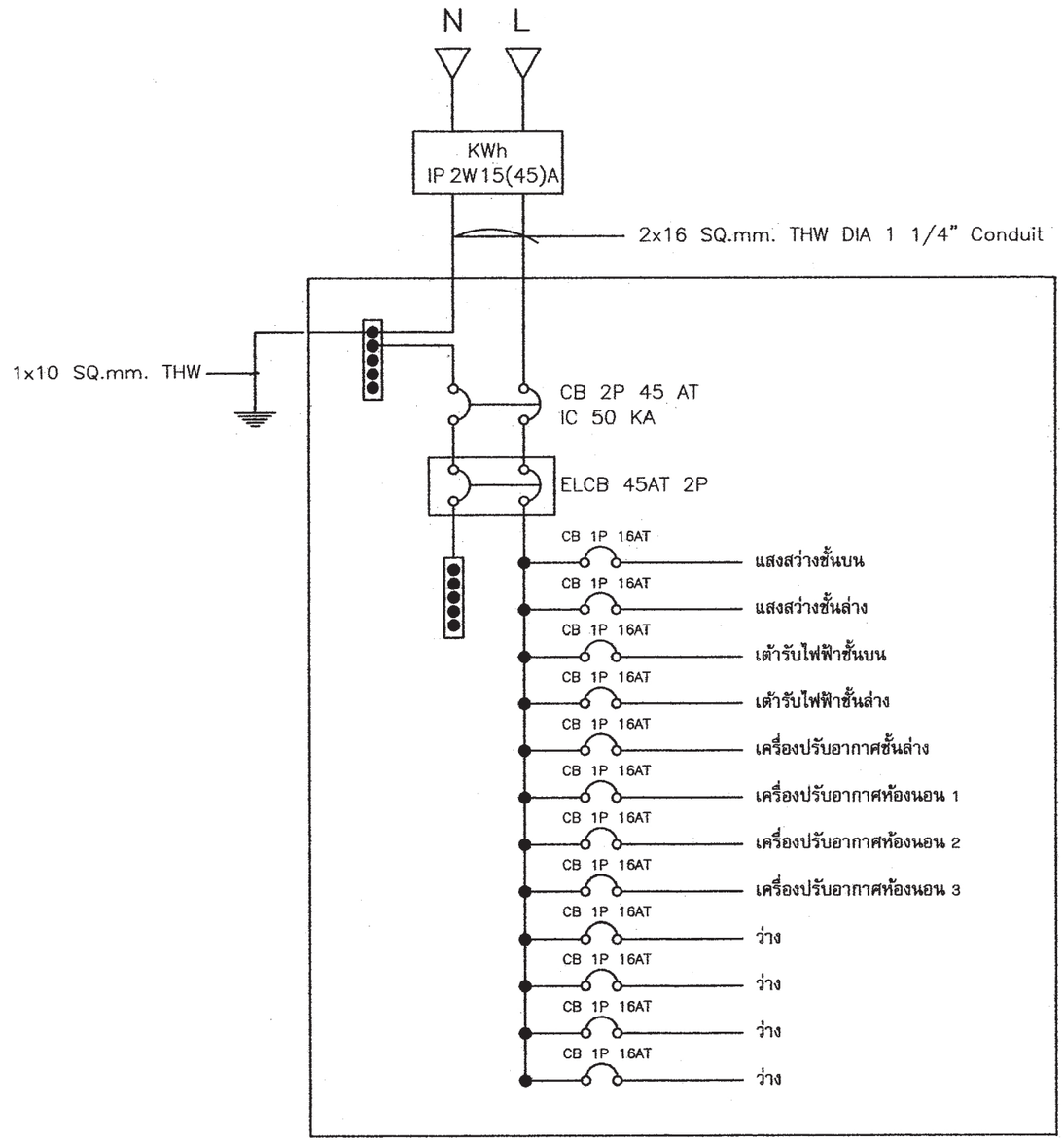

สำนักการ โยธา
กรุงเทพมหานคร

โครงการ
แบบบ้านยิ้มเพื่อประชาชน ระยะที่ 3

ตามนโยบาย
ม.ร.ว. สุขุมพันธุ์ บริพัตร
ผู้ว่าราชการกรุงเทพมหานคร
นายจุมพล สำเภาพล
รองผู้ว่าราชการกรุงเทพมหานคร
นางนินนาท ชลิตานนท์
ปลัดกรุงเทพมหานคร

ผู้อำนวยการสำนักการโยธา
รองผู้อำนวยการสำนักการโยธา
นายทวีศักดิ์ เลิศประพันธ์
ผู้อำนวยการสำนักงานออกแบบ
นายวัชรินทร์ บรรพต
หัวหน้ากลุ่มงานสถาปัตยกรรม
นายสินธุ์ชัย บุญบักษ์
หัวหน้ากลุ่มงานวิศวกรรมอาคาร
นายอริยะ เมฆะกูล
สถาปนิก
นางสาววรันธร ประสานสารกิจ ส.สถ.2378
วิศวกรโครงสร้าง
นายนรเทพ ชูพูล สย.7645
วิศวกรไฟฟ้า
นายกิตติพงษ์ จิระเดชกร ภฟก.12282
วิศวกรสุขาภิบาล
นายจีระสิทธิ์ ทิมสถิตย์ สย.8489
วิศวกรเครื่องกล
นายช่างเขียนแบบ
นางสาวช่อผกา ยักพันธ์

แบบ บ้านพักอาศัย 2 ชั้น
แบบที่ 062
ชื่อบ้าน มหาลาภ
เจ้าของ
สถานที่

แบบแสดง
สัญลักษณ์ระบบไฟฟ้า
รายการระบบไฟฟ้า

วันที่ :	เลขที่	รวม
30 พฤษภาคม 2567	E-01	3

แผ่นที่	รวมแผ่น
25	30

FILE :
รายการแก้ไขแบบ

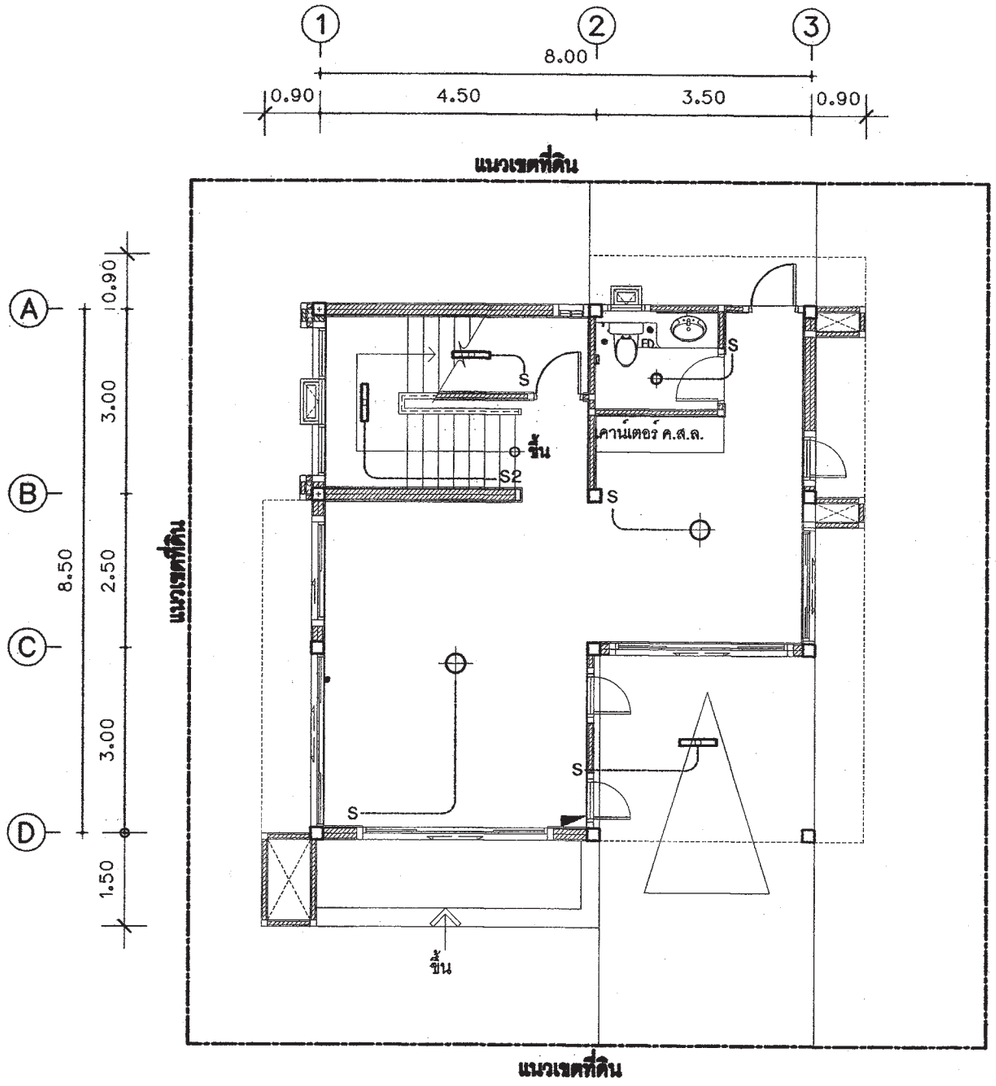

แปลนไฟฟ้าแสงสว่าง ชั้นล่าง

มาตราส่วน 1: 75

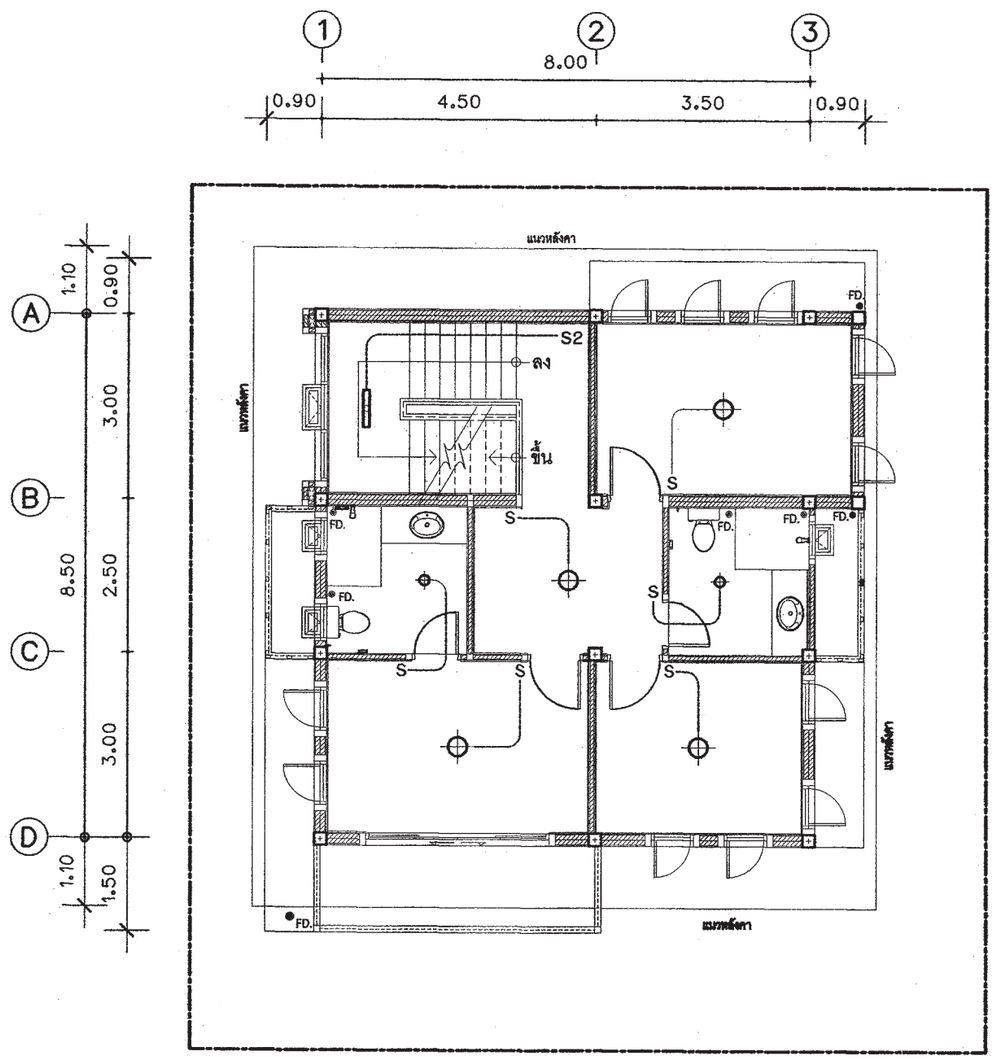

แปลนไฟฟ้าแสงสว่าง ชั้นบน

มาตราส่วน 1: 75

สำนักการ โยธา
กรุงเทพมหานคร

โครงการ
แบบบ้านยิ้มเพื่อประชาชน ระยะที่ 3

ตามนโยบาย
ม.ร.ว. สุขุมพันธุ์ บริพัตร
ผู้ว่าราชการกรุงเทพมหานคร
นายจุมพล สำเภาพล
รองผู้ว่าราชการกรุงเทพมหานคร
นางนินนาท ชลิตานนท์
ปลัดกรุงเทพมหานคร

ผู้อำนวยการสำนักการโยธา	
รองผู้อำนวยการสำนักการโยธา	
นายทวีศักดิ์ เลิศประพันธ์	
ผู้อำนวยการสำนักงานออกแบบ	
นายวัชรินทร์ บรรพต	
หัวหน้ากลุ่มงานสถาปัตยกรรม	
นายสินธุ์ชัย บุญบักษ์	
หัวหน้ากลุ่มงานวิศวกรรมอาคาร	
นายอริยะ เมฆะกุล	
สถาปนิก	
นางสาววรันธร ประสานสารกิจ	ส.สถ.2378
วิศวกรโครงสร้าง	
นายนรเทพ ชูทูล	สย.7645
วิศวกรไฟฟ้า	
นายกิตติพงษ์ จิระเดชกร	ภฟก.12282
วิศวกรสุขาภิบาล	
นายจิระสิทธิ์ ทิมสถิตย์	สย.8489
วิศวกรเครื่องกล	
นายช่างเขียนแบบ	
นางสาวช่อผกา ยักพันธ์	

แบบ บ้านพักอาศัย 2 ชั้น
แบบที่ 062
ชื่อบ้าน มหาลาภ
เจ้าของ
สถานที่

แบบแสดง
แปลนเต้ารับไฟฟ้า ชั้นล่าง
แปลนเต้ารับไฟฟ้า ชั้นบน

วันที่ :	เลขที่	รวม
30 พฤษภาคม 2557	E-02	3

แผ่นที่	รวมแผ่น
26	30

FILE :

รายการแก้ไขแบบ

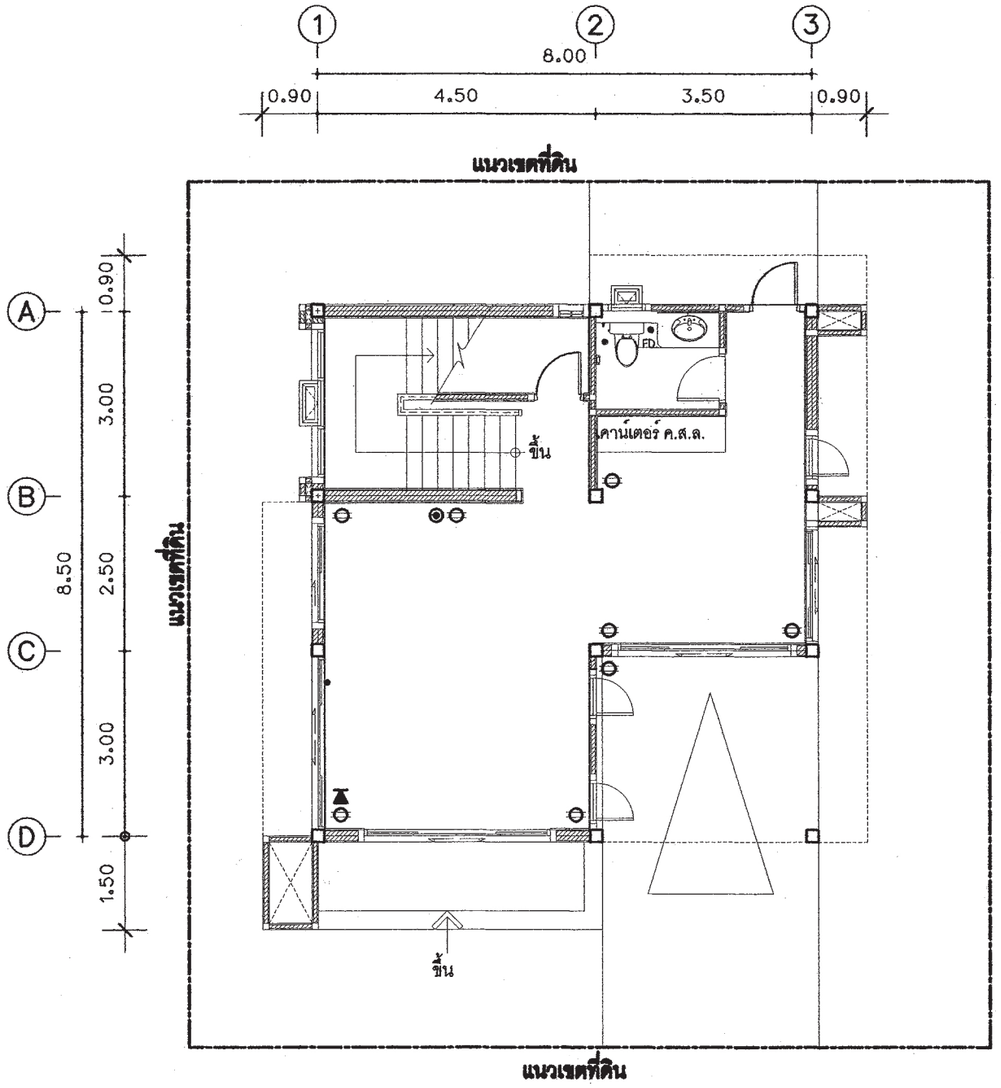

แปลนเต้ารับไฟฟ้า ชั้นล่าง

มาตราส่วน 1: 75

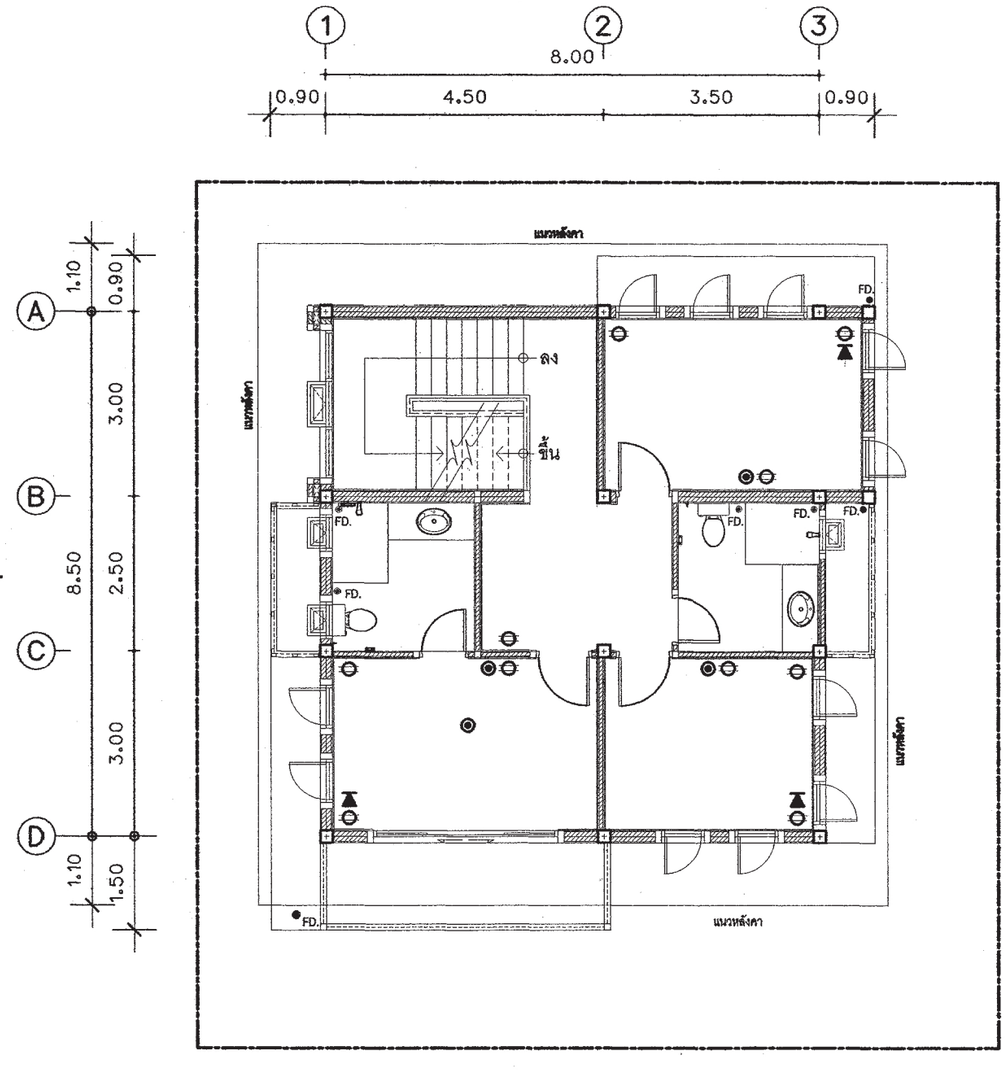

แปลนเต้ารับไฟฟ้า ชั้นบน

มาตราส่วน 1: 75

สำนักการ โยธา
กรุงเทพมหานคร

โครงการ

แบบบ้านยิ้มเพื่อประชาชน ระยะที่ 3

ตามนโยบาย

ม.ร.ว. สุขุมพันธุ์ บริพัตร
ผู้ว่าราชการกรุงเทพมหานคร

นายจุมพล สำเภาพล
รองผู้ว่าราชการกรุงเทพมหานคร

นางนินนาท ชลิตานนท์
ปลัดกรุงเทพมหานคร

ผู้อำนวยการสำนักการโยธา

รองผู้อำนวยการสำนักการโยธา
นายทวีศักดิ์ เลิศประพันธ์

ผู้อำนวยการสำนักงานออกแบบ
นายวัชรินทร์ บรรพต

หัวหน้ากลุ่มงานสถาปัตยกรรม
นายสินธุชัย บุญปักษ์

หัวหน้ากลุ่มงานวิศวกรรมอาคาร
นายอริยะ เมฆะกูล

สถาปนิก
นางสาววรันธร ประสานสารกิจ ส.สถ.2378

วิศวกรโครงสร้าง
นายนรเทพ ชูพูล สย.7645

วิศวกรไฟฟ้า
นายกิตติพงษ์ จิระเดชกร ภฟก.12282

วิศวกรสุขาภิบาล
นายจีระสิทธิ์ ทิมสถิตย์ สย.8489

วิศวกรเครื่องกล

นายช่างเขียนแบบ
นางสาวช่อผกา อักพันธ์

แบบ บ้านพักอาศัย 2 ชั้น
แบบที่ 062
ชื่อบ้าน มหาลาภ

เจ้าของ

สถานที่

แบบแสดง
แปลนไฟฟ้าแสงสว่าง ชั้นล่าง
แปลนไฟฟ้าแสงสว่าง ชั้นบน

วันที่ :	เลขที่	รวม
30 พฤษภาคม 2557	E-03	3

แผ่นที่	รวมแผ่น
27	30

FILE :

รายการแก้ไขแบบ

ตารางที่ 1 แสดงการเลือกใช้ขนาดเครื่องสูบน้ำแบบอัตโนมัติสำหรับโครงการบ้านยิ้ม

ขนาดเครื่องสูบน้ำ (วัตต์)	จำนวนห้องน้ำของบ้าน	จำนวนชั้นของบ้าน
100	1 – 3	1 – 2
150	4	1 – 2
200	5	2 – 3
250	6	2 – 3
300	7	2 – 3

ตารางที่ 2 แสดงการเลือกใช้ขนาดถังเก็บน้ำแบบตั้งพื้นสำหรับโครงการบ้านยิ้ม

ชื่อ	จำนวนห้องนอนของบ้าน	ความจุ (ลบ.ม)
ถังเก็บน้ำ 1 (WT1)	1 – 2	1
ถังเก็บน้ำ 2 (WT2)	3 – 4	2
ถังเก็บน้ำ 3 (WT3)	5 – 6	3

ถังเก็บน้ำที่ใช้ ทำจากวัสดุไฟเบอร์กลาสเสริมแรงผลิตตามมาตรฐาน มอก. 435 – 2548

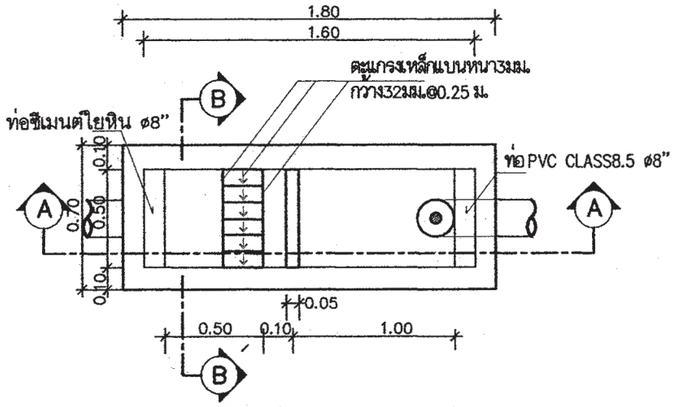

แปลนบ่อดักขยะและดักไขมัน

มาตราส่วน AS SHOWN

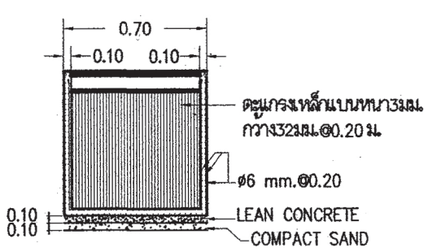

รูปตัด B–B

มาตราส่วน AS SHOWN

หมายถึง : บ่อตรวจคุณภาพน้ำ (ก่อนระบายลงสู่ท่อสาธารณะ)

: บ่อดักขยะและบ่อตรวจคุณภาพน้ำ (ก่อนระบายลงสู่ท่อสาธารณะ)

สัญลักษณ์ บ่อพัก : (ก่อนระบายลงสู่ท่อสาธารณะ)

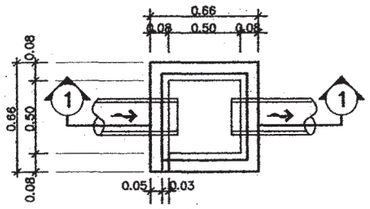

บ่อพักน้ำทิ้ง

มาตราส่วน AS SHOWN

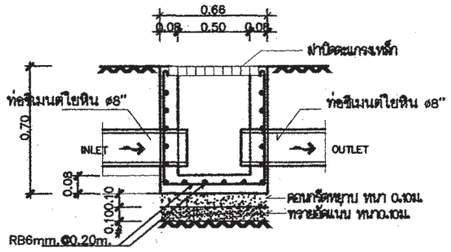

รูปตัด ①–①

มาตราส่วน AS SHOWN

ตารางที่ 3 แสดงการเลือกใช้ขนาดถังบำบัดน้ำเสียแบบฝังใต้ดินสำหรับโครงการบ้านยิ้ม

ชื่อ	จำนวนห้องนอนของบ้าน	ปริมาณการบำบัด(ลบ.ม./วัน)
ถังบำบัดน้ำเสีย 1 (WWTP 1)	1 – 2	1
ถังบำบัดน้ำเสีย 2 (WWTP 2)	3 – 4	2
ถังบำบัดน้ำเสีย 3 (WWTP 3)	5 – 6	3

ถังบำบัดน้ำเสียเป็นระบบเกรอะ – กรองไร้อากาศ ตัวถังทำจากวัสดุไฟเบอร์กลาสเสริมแรง สามารถรองรับปริมาณน้ำเสียได้ไม่น้อยกว่าตามที่กำหนดในตารางที่ 3 ที่ค่า BOD เข้าระบบไม่น้อยกว่า 250มิลลิกรัมต่อลิตร และค่า BOD ของน้ำที่ผ่านการบำบัดแล้วไม่เกิน 50มิลลิกรัมต่อลิตร

ตารางที่ 4 แสดงการเลือกใช้วัสดุท่อสำหรับโครงการบ้านยิ้ม

การใช้งาน	วัสดุ
ท่อประปา (CW)	ท่อ PVC Class 13.5 ผลิตตามมาตรฐาน มอก. 17 – 2532 ต่อด้วยน้ำยาประสานผลิตภัณฑ์เดียวกับผู้ผลิตท่อ
ท่อระบายน้ำโสโครก น้ำทิ้ง น้ำฝนและท่ออากาศ (S,W,RL,V)	ท่อ PVC Class 13.5 ผลิตตามมาตรฐาน มอก. 17 – 2532 ต่อด้วยน้ำยาประสานผลิตภัณฑ์เดียวกับผู้ผลิตท่อ

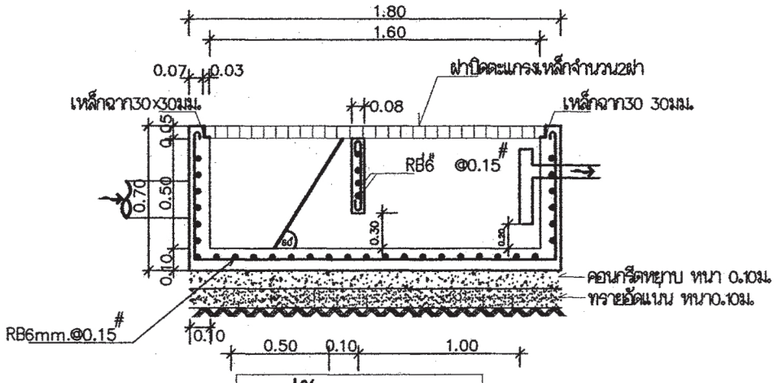

รูปตัด A–A

มาตราส่วน AS SHOWN

สำนักการ โยธา
กรุงเทพมหานคร

โครงการ

แบบบ้านยิ้มเพื่อประชาชน ระยะที่ 3

ตามนโยบาย

ม.ร.ว. สุขุมพันธุ์ บริพัตร
ผู้ว่าราชการกรุงเทพมหานคร

นายจุมพล สำเภาพล
รองผู้ว่าราชการกรุงเทพมหานคร

นางนินนาท ชลิตานนท์
ปลัดกรุงเทพมหานคร

ผู้อำนวยการสำนักการโยธา

รองผู้อำนวยการสำนักการโยธา
นายทวีศักดิ์ เลิศประพันธ์

ผู้อำนวยการสำนักงานออกแบบ
นายวัชรินทร์ บรรพต

หัวหน้ากลุ่มงานสถาปัตยกรรม
นายสินธุ์ชัย บุญปักษ์

หัวหน้ากลุ่มงานวิศวกรรมอาคาร
นายอริยะ เมฆะกูล

สถาปนิก
นางสาววรันธร ประสานสารกิจ ส.สถ.2378

วิศวกรโครงสร้าง
นายนรเทพ ชูพูล สย.7645

วิศวกรไฟฟ้า
นายกิตติพงษ์ จิระเดชกร ภฟก.12282

วิศวกรสุขาภิบาล
นายจีระสิทธิ์ ทิมสถิตย์ สย.8489

วิศวกรเครื่องกล

นายช่างเขียนแบบ
นายบุญชัย ว่องเจริญ

แบบ บ้านพักอาศัย 2 ชั้น

แบบที่ 062

ชื่อบ้าน มหาลาภ

เจ้าของ

สถานที่

แบบแสดง

รายการประกอบแบบสุขาภิบาล

วันที่ :	เลขที่	รวม
30 พฤษภาคม 2557	SN–01	3

แผ่นที่	รวมแผ่น
28	30

FILE :

รายการแก้ไขแบบ

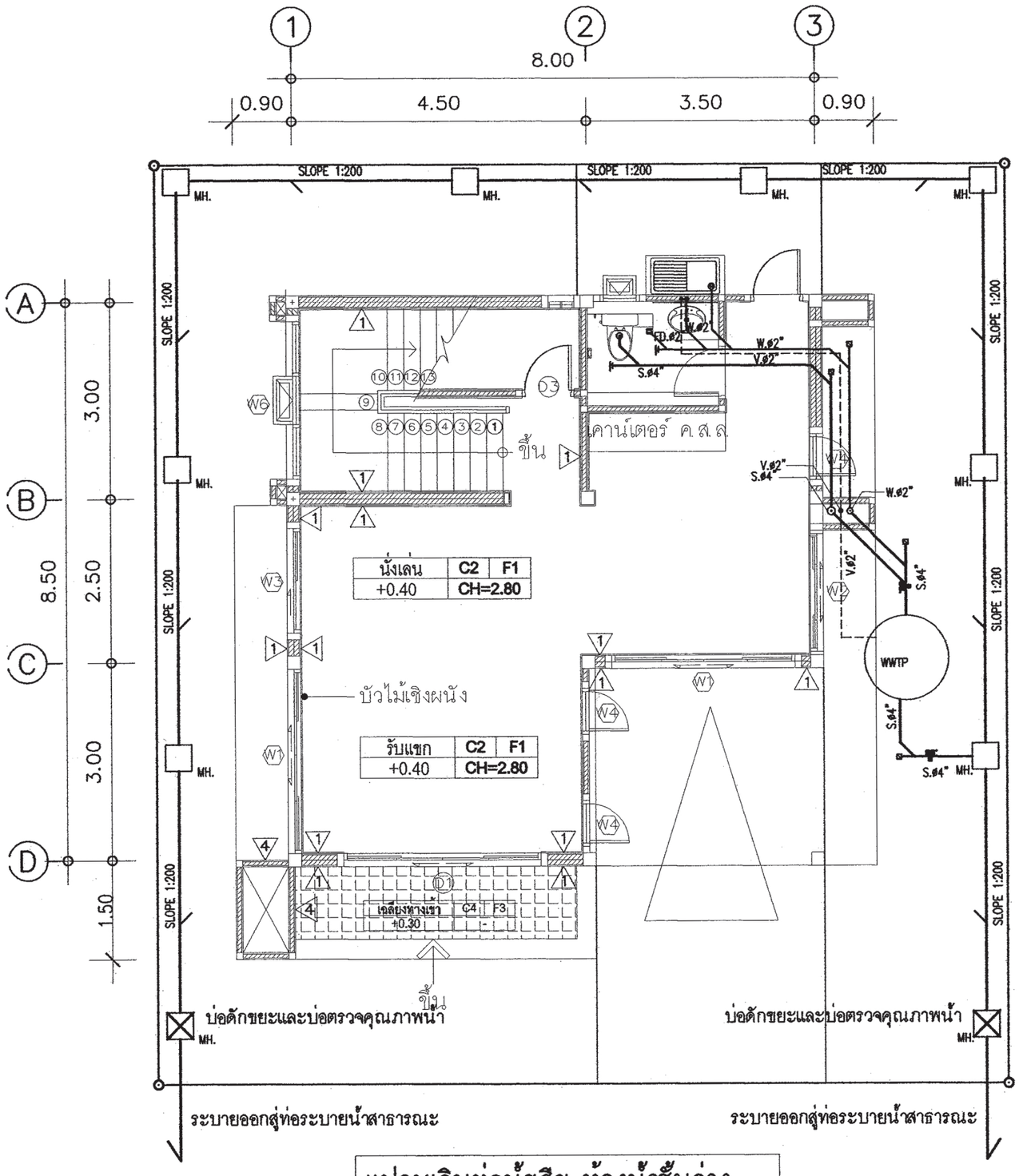

แปลนเดินท่อน้ำเสีย ห้องน้ำชั้นล่าง

1 : 75

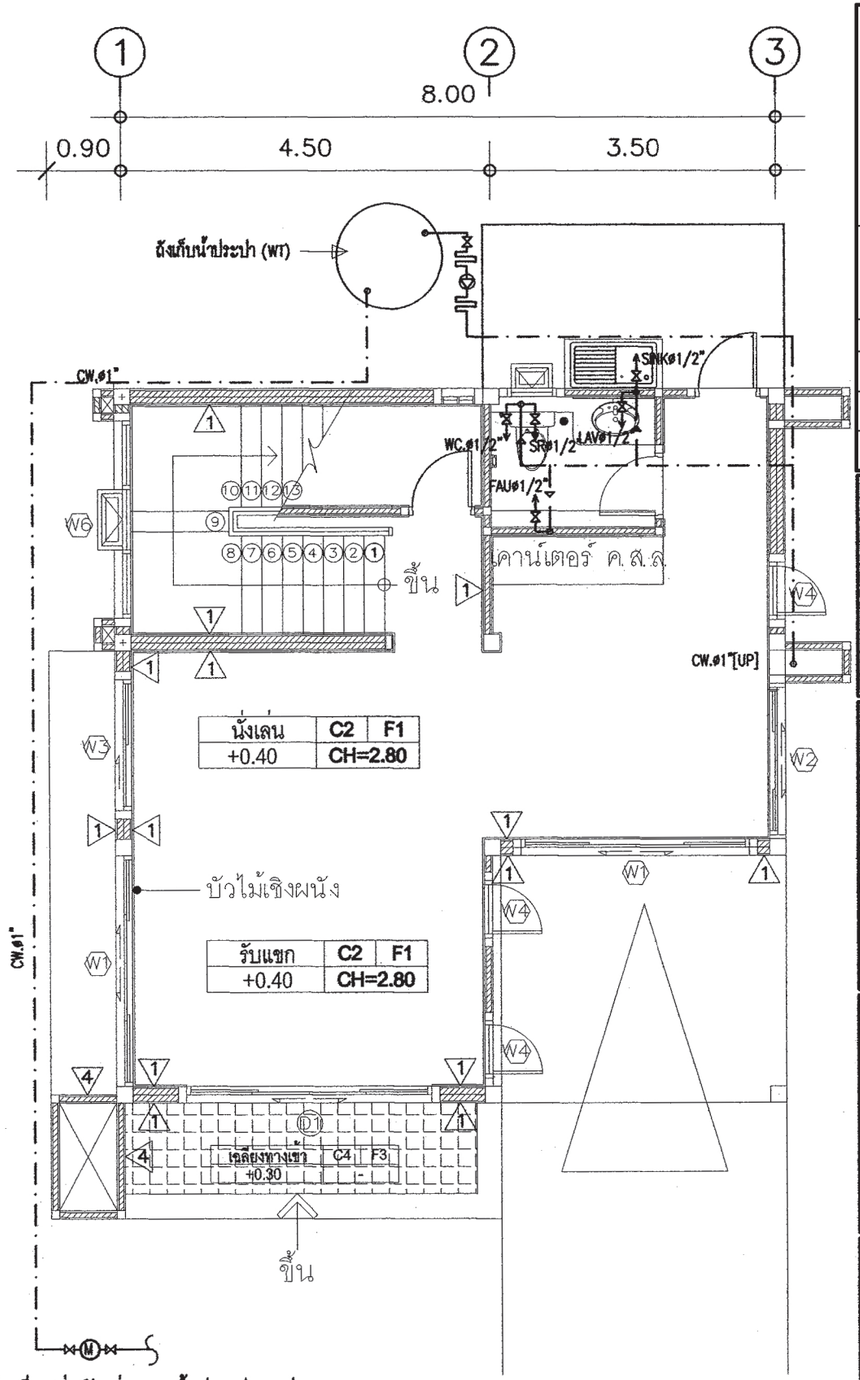

แปลนเดินท่อน้ำประปา ห้องน้ำชั้นล่าง

1 : 75

สำนักการ โยธา
กรุงเทพมหานคร

โครงการ
แบบบ้านยิ้มเพื่อประชาชน ระยะที่ 3

ตามนโยบาย
ม.ร.ว. สุขุมพันธุ์ บริพัตร
ผู้ว่าราชการกรุงเทพมหานคร
นายจุมพล สำเภาพล
รองผู้ว่าราชการกรุงเทพมหานคร
นางนินนาท ชลิตานนท์
ปลัดกรุงเทพมหานคร

ผู้อำนวยการสำนักการโยธา	
รองผู้อำนวยการสำนักการโยธา	
นายทวีศักดิ์ เลิศประพันธ์	
ผู้อำนวยการสำนักงานออกแบบ	
นายวัชรินทร์ บรรพต	
หัวหน้ากลุ่มงานสถาปัตยกรรม	
นายสินธุ์ชัย บุญปักษ์	
หัวหน้ากลุ่มงานวิศวกรรมอาคาร	
นายอริยะ เมฆะกูล	
สถาปนิก	
นางสาววรันธร ประสานสารกิจ	ส.สถ.2378
วิศวกรโครงสร้าง	
นายนรเทพ ชูพูล	สย.7645
วิศวกรไฟฟ้า	
นายกิตติพงษ์ จิระเดชกร	ภฟก.12282
วิศวกรสุขาภิบาล	
นายจีระสิทธิ์ ทิมสถิตย์	สย.8489
วิศวกรเครื่องกล	
นายช่างเขียนแบบ	
นายบุญชัย วองเจริญ	

แบบ บ้านพักอาศัย 2 ชั้น
แบบที่ 062
ชื่อบ้าน มหาลาภ
เจ้าของ
สถานที่

แบบแสดง
แปลนระบบสุขาภิบาล ชั้นล่าง
แปลนระบบประปา ชั้นล่าง

วันที่ :	เลขที่	รวม
30 พฤษภาคม 2557	SN-02	3

แผ่นที่	รวมแผ่น
29	30

FILE :

รายการแก้ไขแบบ

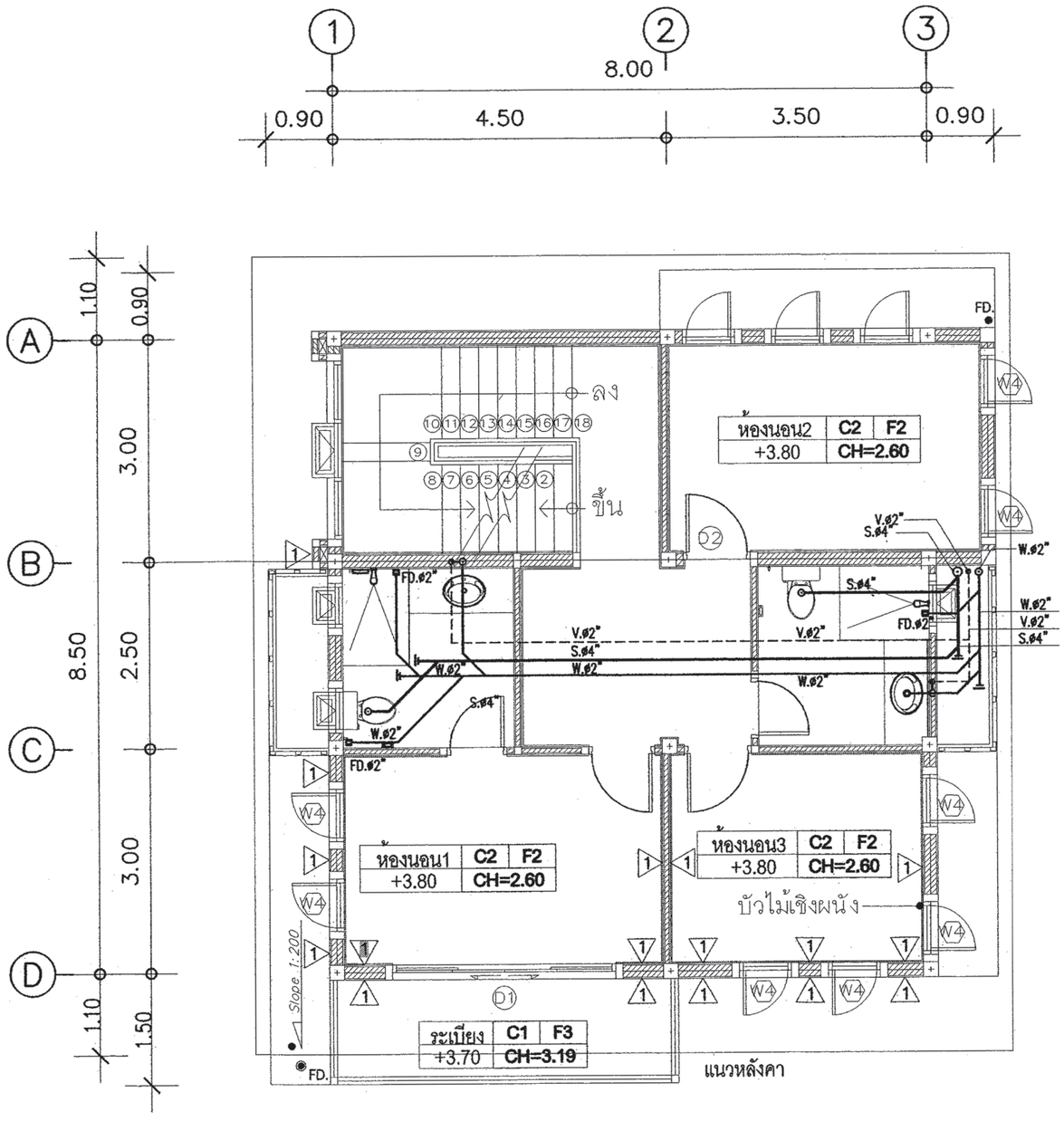

แปลนเดินท่อน้ำเสีย ห้องน้ำชั้นบน

1 : 75

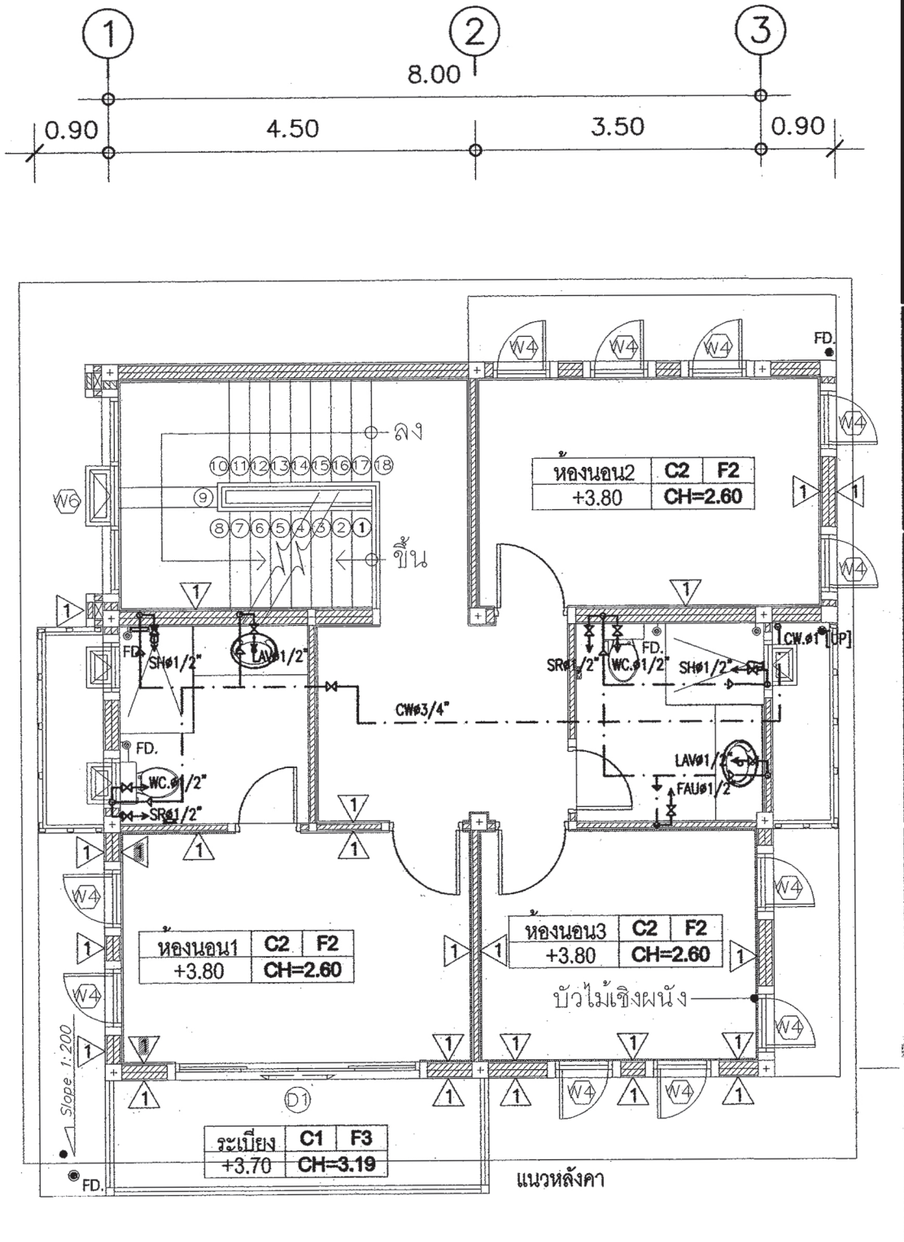

แปลนเดินท่อน้ำประปา ห้องน้ำชั้นบน

1 : 75

สำนักการ โยธา
กรุงเทพมหานคร

โครงการ
แบบบ้านยิ้มเพื่อประชาชน ระยะที่ 3

ตามนโยบาย
ม.ร.ว. สุขุมพันธุ์ บริพัตร
ผู้ว่าราชการกรุงเทพมหานคร
นายจุมพล สำเภาพล
รองผู้ว่าราชการกรุงเทพมหานคร
นางนิ่มนาท ชลิตานนท์
ปลัดกรุงเทพมหานคร

ผู้อำนวยการสำนักการโยธา	
รองผู้อำนวยการสำนักการโยธา	
นายทวีศักดิ์ เลิศประพันธ์	
ผู้อำนวยการสำนักงานออกแบบ	
นายวัชรินทร์ บรรพต	
หัวหน้ากลุ่มงานสถาปัตยกรรม	
นายสินธุ์ชัย บุญปักษ์	
หัวหน้ากลุ่มงานวิศวกรรมอาคาร	
นายธวัชชะ เมตะกุล	
สถาปนิก	
นางสาววรันธร ประสานสารกิจ	ส.สถ.2378
วิศวกรโครงสร้าง	
นายนนทพล ชูทุล	สย.7645
วิศวกรไฟฟ้า	
นายกิตติพงษ์ จิระเดชกร	ภพ.12282
วิศวกรสุขาภิบาล	
นายศิระสิทธิ์ ทิมสิทธ์	สย.8489
วิศวกรเครื่องกล	
นายช่างเขียนแบบ	
นายบุญชัย วังจริญ	

แบบ	บ้านพักอาศัย 2 ชั้น
แบบที่	062
ชื่อบ้าน	มหาลาภ
เจ้าของ	
สถานที่	

แบบแสดง
แปลนระบบสุขาภิบาล ชั้นบน
แปลนระบบประปา ชั้นบน

วันที่ :	แผ่นที่	รวม
30 พฤษภาคม 2557	SN-03	3

แผ่นที่	รวมแผ่น
30	30

FILE :

รายการแก้ไขแบบ

สารบัญแบบสถาปัตยกรรม

เลขที่	รายการ
A-01	สารบัญแบบ สัญลักษณ์ประกอบแบบ
A-02	รายการประกอบแบบ
A-03	แผนที่สังเขป, ผังบริเวณ
A-04	แปลนพื้นชั้นล่าง
A-05	แปลนพื้นชั้นบน
A-06	แปลนหลังคา
A-07	รูปด้าน 1
A-08	รูปด้าน 2 รูปด้าน 4
A-09	รูปด้าน 3
A-10	รูปตัด 1
A-11	รูปตัด 2
A-12	แปลนขยายห้องน้ำ 1,2
A-13	รูปตัดขยายห้องน้ำ 1 , 2
A-14	แปลนขยายบันได
A-15	รูปตัดขยายบันได
A-16	แบบขยายประตู
A-17	แบบขยายประตู-หน้าต่าง
A-18	แบบขยายหน้าต่าง ,มาตราฐานการติดตั้งสุขภัณฑ์

สารบัญแบบวิศวกรรม

เลขที่	รายการ
S-01	รายการประกอบแบบแบบโครงสร้าง
S-02	แปลนเสาเข็มและฐานราก , แปลนโครงสร้าง ชั้นล่าง
S-03	แปลนโครงสร้างชั้น 2 แปลนโครงสร้างรับโครงหลังคา
S-04	แปลนโครงสร้างหลังคา
S-05	แบบขยายโครงสร้าง 1
S-06	แบบขยายโครงสร้าง 2
S-07	แบบขยายโครงสร้าง 3
S-08	แบบขยายโครงสร้าง 4

สารบัญแบบไฟฟ้า

เลขที่	รายการ
E-01	สัญลักษณ์ระบบไฟฟ้าและ รายการ
E-02	แปลนระบบไฟฟ้าชั้นล่าง - ชั้นบน

สารบัญแบบสุขาภิบาล

เลขที่	รายการ
SN-01	รายการประกอบแบบสุขาภิบาล
SN-02	แปลนระบบสุขาภิบาล ชั้น 1
SN-03	แปลนระบบประปา ชั้น 1
SN-04	แปลนระบบสุขาภิบาล ชั้น 2
SN-05	แปลนระบบประปา ชั้น 2

สัญลักษณ์แบบ





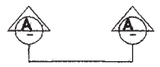

สัญลักษณ์	รายการ
A A-00	แสดงทิศทางรูปด้าน ดูรายละเอียด แผ่นที่ A-00
A-00	ดูรายละเอียด แผ่นที่ A-00
A 1 2	แสดงแนวเสาแนวตามตั้ง (A)-(A)
	แสดงแนวเสาแนวตามนอน (1)
A A	แสดงแนวตัด (A) (B)
	ดูรายละเอียดแผ่นที่ --
+0.00	แสดงระดับในรูปตัด
+0.00	แสดงระดับพื้นในรูปตัด
	รายละเอียดของแบบ แสดงข้อความลูกศรชี้ส่วนที่แสดงความหมาย
	แสดงแนวพิกัดเสา
	แสดงแนวเขตที่ดิน
	เส้นประ แสดงส่วนที่ถูกบัง หรือส่วนที่มองไม่เห็น
	ระยะจากศูนย์กลาง ถึง ศูนย์กลาง
	ระยะจากศูนย์กลาง ถึง ริม
	ระยะจากริม ถึง ริม
	แสดงแนวที่ถูกตัดขาด
	ช่องเปิดโล่ง
	ระดับดิน
	คอนกรีตหยาบ คอนกรีตเสริมเหล็ก
	ทราย
	ผนังก่ออิฐมอญครึ่งแผ่น (แปลน)
	ผนังก่ออิฐมอญเต็มแผ่น (แปลน)
	กระจก
	ผนังก่ออิฐมอญครึ่งแผ่น, เต็มแผ่น (รูปตัด)
G , M , FIX	กระจก , G= } M= } FIX=
ข	สัญลักษณ์ พื้น
ข	สัญลักษณ์ ผนัง
ข	สัญลักษณ์ ประตู
ข	สัญลักษณ์ หน้าต่าง
ข	สัญลักษณ์ ฝ้าเพดาน
	หิน
	ไม้โชว์ผิวไม้
	ไม้ไม่โชว์ผิวไม้

สำนักการ โยธา
กรุงเทพมหานคร

โครงการ
แบบบ้านยิ้มเพื่อประชาชน ระยะที่ 3

ตามนโยบาย
ม.ร.ว. สุขุมพันธุ์ บริพัตร
ผู้ว่าราชการกรุงเทพมหานคร
นายจุมพล สำเภาพล
รองผู้ว่าราชการกรุงเทพมหานคร
นางนินนาท ชลิตานนท์
ปลัดกรุงเทพมหานคร

ผู้อำนวยการสำนักการโยธา
รองผู้อำนวยการสำนักการโยธา
นายทวีศักดิ์ เลิศประพันธ์
ผู้อำนวยการสำนักงานออกแบบ
นายวัชรินทร์ บรรพต
หัวหน้ากลุ่มงานสถาปัตยกรรม
นายสินธุ์ชัย บุญปักษ์
หัวหน้ากลุ่มงานวิศวกรรมอาคาร
นายอริยะ เมฆะกูล

สถาปนิก
นายสินธุ์ชัย บุญปักษ์ ส.สถ.1722
นางนภินทร การุณสุนทวงษ์
วิศวกรโครงสร้าง
นายสัญญานิมิตร รุ่งเพชรเนียม สย.5154
วิศวกรไฟฟ้า
นายจรูญ มาสุขใจ ภฟก.2457
วิศวกรสุขาภิบาล
นายมนัสวี อารยะศิริ ภส.341
วิศวกรเครื่องกล

นายช่างเขียนแบบ
นางสิรกาญจน์ บุญอยู่

แบบ บ้านพักอาศัย 2 ชั้น
แบบที่ 063
ชื่อบ้าน มหาอุดม

เจ้าของ

สถานที่

แบบแสดง
สารบัญแบบ และ
สัญลักษณ์ประกอบแบบ

วันที่ :	เลขที่	รวม
30 พฤษภาคม 2557	A-01	18

แผ่นที่	รวมแผ่น
1	33

FILE :

รายการแก้ไขแบบ

รายการ โครงการแบบบ้านยิ้มเพื่อประชาชน (โครงการ 2)

รายละเอียดประกอบแบบ

1 งานสถาปัตยกรรม

1.1 งานวัสดุผิวพื้น

W1 พื้น คสล ปูกระเบื้องเซรามิค ชนิดปูพื้น กำหนดสีและขนาดภายหลัง
W2 พื้น คสล ปูปาร์เก้ไม้เนื้อแข็ง หรืออื่นๆ
W3 พื้น คสล ปูกระเบื้องเซรามิค ชนิดปูพื้น ผิวกันลื่น กำหนดสีและขนาดภายหลัง
W4 พื้น คสล ผสมน้ำยากันซึม ผิวซีเมนต์ขัดมัน
W5 พื้น คสล พร้อมทำระบบกันซึม ชนิดกันซึมหลังคา

1.2 งานผนัง

1 ผนังก่อคอนกรีตมวลเบา หรืออิฐมอญ ฉาบปูนเรียบ ทาสี
2 ผนังก่อคอนกรีตมวลเบา หรืออิฐมอญ ผิวกรุกระเบื้องเซรามิคชนิดบุผนัง เลยระดับฝ้าเพดาน อย่างน้อย 10 ซม
3 ผนังก่อคอนกรีตมวลเบา หรืออิฐมอญ กรุทับด้วยไม้สังเคราะห์
4 ผนังก่อคอนกรีตมวลเบา หรืออิฐมอญ กรุทับด้วยหินสังเคราะห์
5 ผนังก่อคอนกรีตมวลเบา หรืออิฐมอญ ฉาบปูนเรียบเซาะร่อง

1.3 งานฝ้าเพดาน

(P1) ฝ้าเพดานภายนอก แผ่นไฟเบอร์ซีเมนต์ ฉาบรอยต่อเรียบ ทาสี หากเป็นระแนง ให้กรุตาข่ายกันแมลง
(P2) ฝ้าเพดานภายใน แผ่นยิปซั่ม หนาไม่น้อยกวา 9 มม. ฉาบรอยต่อเรียบ ทาสี โครงเคร่าอลูมิเนียม
(P3) ฝ้าเพดานห้องน้ำ แผ่นยิปซั่มชนิดทนชื้น หนาไม่น้อยกว่า 9 มม. ฉาบรอยต่อเรียบ ทาสี โครงเคร่าอลูมิเนียม

1.4 งานประตู-หน้าต่าง -ตามแบบขยายประตูหน้าต่าง

1.5 งานสุขภัณฑ์ - ตามแบบขยายห้องน้ำ

1.6 งานบันไดและราวบันได - โครงสร้าง ค.ส.ล. วัสดุผิว และลูกกรง ตามแบบขยายบันได

1.7 งานสี

- สีทาภายนอก ใช้สีชนิดทาภายนอก
- สีทาภายใน ใช้สีชนิดทาภายใน
- สีทาเหล็ก และไม้ ใช้สีน้ำมัน

2 งานโครงสร้าง ดูรายละเอียดงานวิศวกรรมโครงสร้าง

3 งานระบบไฟฟ้า ดูรายละเอียดงานวิศวกรรมไฟฟ้า

4 งานระบบสุขาภิบาล ดูรายละเอียดงานวิศวกรรมสุขาภิบาล

ข้อกำหนด

- โครงสร้างที่คำนวณไว้ สามารถรับน้ำหนักผนังก่ออิฐมอญได้
- โครงสร้างที่คำนวณไว้ สามารถรับน้ำหนักหลังคาคอนกรีตได้
- ควรคำนึงถึงระบบกำจัดปลวกด้วย
- ระดับ ±0.00 ให้ยึดถือระดับถนนหน้าโครงการเป็นหลัก
- แบบผังบริเวณที่แสดงในแบบนี้ เป็นเพียงการแสดงระยะที่ดินที่น้อยที่สุด ที่แบบบ้านนั้นๆ สามารถปลูกสร้างได้ เจ้าของอาคารควรปรึกษาเจ้าหน้าที่ท้องถิ่นที่เกี่ยวข้องเพื่อความถูกต้องตามกฎหมายต่อไป

สำนักการ โยธา
กรุงเทพมหานคร

โครงการ
แบบบ้านยิ้มเพื่อประชาชน ระยะที่ 3

ตามนโยบาย
ม.ร.ว. สุขุมพันธุ์ บริพัตร
ผู้ว่าราชการกรุงเทพมหานคร
นายจุมพล สำเภาพล
รองผู้ว่าราชการกรุงเทพมหานคร
นางนินนาท ชลิตานนท์
ปลัดกรุงเทพมหานคร

ผู้อำนวยการสำนักการโยธา	
รองผู้อำนวยการสำนักการโยธา	
นายทวิศักดิ์ เลิศประพันธ์	
ผู้อำนวยการสำนักงานออกแบบ	
นายวัชรินทร์ บรรพต	
หัวหน้ากลุ่มงานสถาปัตยกรรม	
นายสินธุ์ชัย บุญบักษ์	
หัวหน้ากลุ่มงานวิศวกรรมอาคาร	
นายอวิชะ เมฆะกุล	
สถาปนิก	
นายสินธุ์ชัย บุญบักษ์ ส.ถ.1722	
นางนลินทร กรุณสุนทรงษ์	
วิศวกรโครงสร้าง	
นายสัญญานิมิตร รุ่งเพชรนิยม สย.5154	
วิศวกรไฟฟ้า	
นายจรูญ มาสุขใจ ภฟท.2457	
วิศวกรสุขาภิบาล	
นายมนัสวี อาจยะศิริ ภส.341	
วิศวกรเครื่องกล	
นายช่างเขียนแบบ	
นางสิงกาญจน์ บุญอยู่	

แบบ บ้านพักอาศัย 2 ชั้น
แบบที่ 063
ชื่อบ้าน มหาอุดม

เจ้าของ

สถานที่

แบบแสดง
รายการประกอบแบบ

วันที่ :	เลขที่	รวม
30 พฤษภาคม 2557	A-02	18

แผ่นที่	รวมแผ่น
2	33

FILE :

รายการแก้ไขแบบ

สำนักการ โยธา
กรุงเทพมหานคร

โครงการ

แบบบ้านยิ้มเพื่อประชาชน ระยะที่ 3

ตามนโยบาย

ม.ร.ว. สุขุมพันธุ์ บริพัตร
ผู้ว่าราชการกรุงเทพมหานคร

นายจุมพล สำเภาพล
รองผู้ว่าราชการกรุงเทพมหานคร

นางนินนาท ชลิตานนท์
ปลัดกรุงเทพมหานคร

ผู้อำนวยการสำนักการโยธา	
รองผู้อำนวยการสำนักการโยธา	
นายหริลักดิ์ เลิศประพันธ์	
ผู้อำนวยการสำนักงานออกแบบ	
นายวัรินทร์ บรรพต	
หัวหน้ากลุ่มงานสถาปัตยกรรม	
นายสินธุ์ชัย บุญบักษ์	
หัวหน้ากลุ่มงานวิศวกรรมอาคาร	
นายอริยะ เมฆะกุล	

สถาปนิก	
นายสินธุ์ชัย บุญบักษ์ ส.สถ.1722	
นางนภินทร กาญจนสุนทวงษ์	
วิศวกรโครงสร้าง	
นายสัญญาบัตร รุ่งพรรณิยม สย.5154	
วิศวกรไฟฟ้า	
นายชูญ มาตุปใจ ภฟก.2457	
วิศวกรสุขาภิบาล	
นายมนัสวี อาจยะศิริ ภส.341	
วิศวกรเครื่องกล	
นายช่างเขียนแบบ	
นางสิรกาญจน์ บุญอยู่	

แบบ บ้านพักอาศัย 2 ชั้น
แบบที่ 063
ชื่อบ้าน มหาอุตม

เจ้าของ

สถานที่

แบบแสดง
แผนที่สังเขป ผังบริเวณ

วันที่ :	เลขที่	รวม
30 พฤษภาคม 2557	A-03	18

แผ่นที่	รวมแผ่น
3	33

FILE :

รายการแก้ไขแบบ

แผนที่สังเขป

ผังบริเวณ

มาตราส่วน 1:75

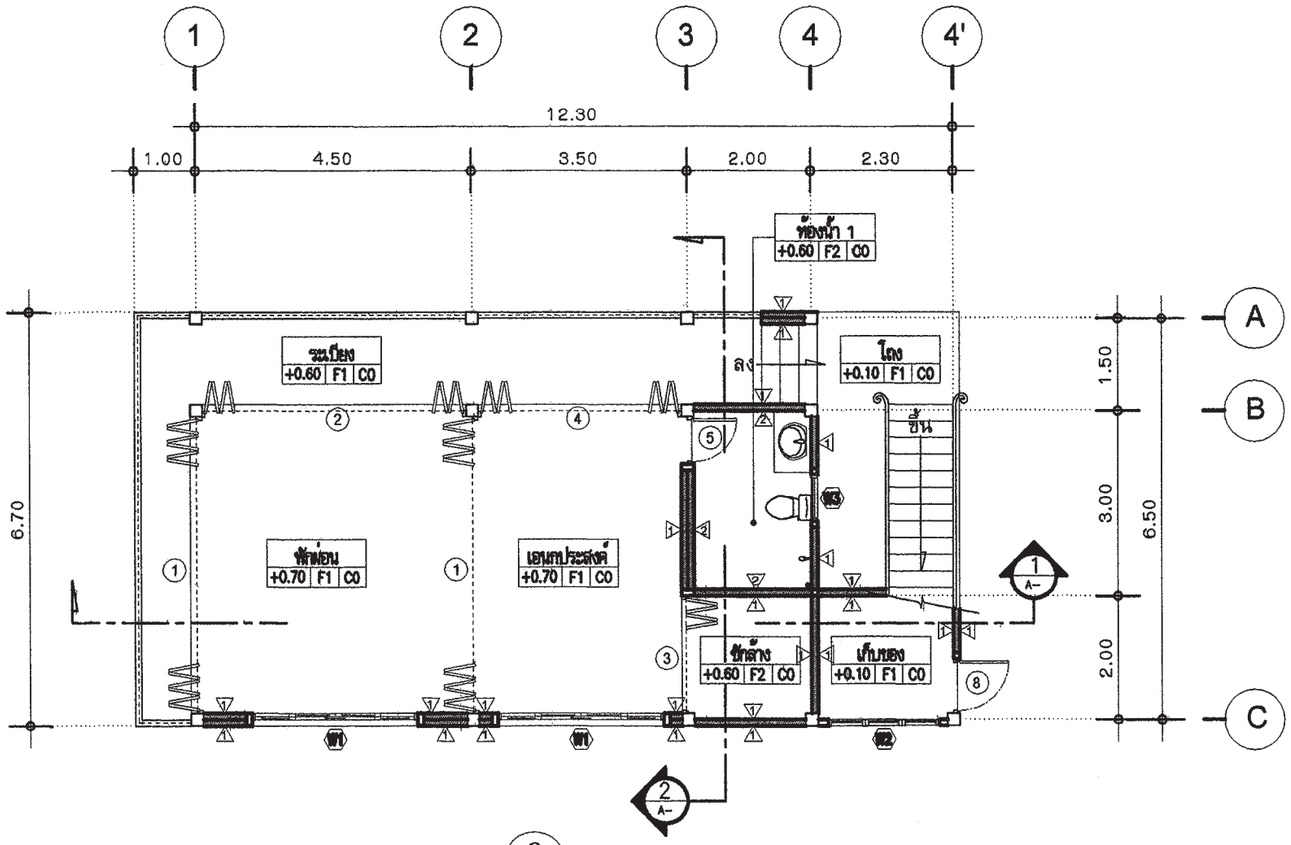

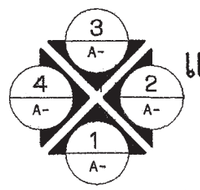

DIRECTION OF ELEVATION

แปลนพื้นชั้นล่าง

มาตราส่วน 1 : 100

สำนักการ โยธา
กรุงเทพมหานคร

โครงการ
แบบบ้านยิ้มเพื่อประชาชน ระยะที่ 3

ตามนโยบาย
ม.ร.ว. สุขุมพันธุ์ บริพัตร
ผู้ว่าราชการกรุงเทพมหานคร
นายจุมพล สำเภาพล
รองผู้ว่าราชการกรุงเทพมหานคร
นางนินนาท ชลิตานนท์
ปลัดกรุงเทพมหานคร

ผู้อำนวยการสำนักการโยธา	
รองผู้อำนวยการสำนักการโยธา	
นายทวิศักดิ์ เลิศประพันธ์	
ผู้อำนวยการสำนักงานออกแบบ	
นายวัรินทร์ บรรพต	
หัวหน้ากลุ่มงานสถาปัตยกรรม	
นายสินธุ์ชัย บุญปักษ์	
หัวหน้ากลุ่มงานวิศวกรรมอาคาร	
นายอริยะ เมธะกุล	
สถาปนิก	
นายสินธุ์ชัย บุญปักษ์ ส.สถ.1722	
นางนภินทร การุณสุนทรงษ์	
วิศวกรโครงสร้าง	
นายสัญญานิมิตร รุ่งพรชเนียม สย.5154	
วิศวกรไฟฟ้า	
นายรุญ มาสุขใจ ภฟก.2457	
วิศวกรสุขาภิบาล	
นายเนติ อาจยะศิริ ภส.341	
วิศวกรเครื่องกล	
นายช่างเขียนแบบ	
นางสิงกาญจน์ บุญอยู่	

แบบ บ้านพักอาศัย 2 ชั้น
แบบที่ 063
ชื่อบ้าน มหาอุดม

เจ้าของ

สถานที่

แบบแสดง
แปลนพื้นชั้นล่าง

วันที่ :	เลขที่	รวม
30 พฤษภาคม 2557	A-04	18

แผ่นที่	รวมแผ่น
4	33

FILE :

รายการแก้ไขแบบ

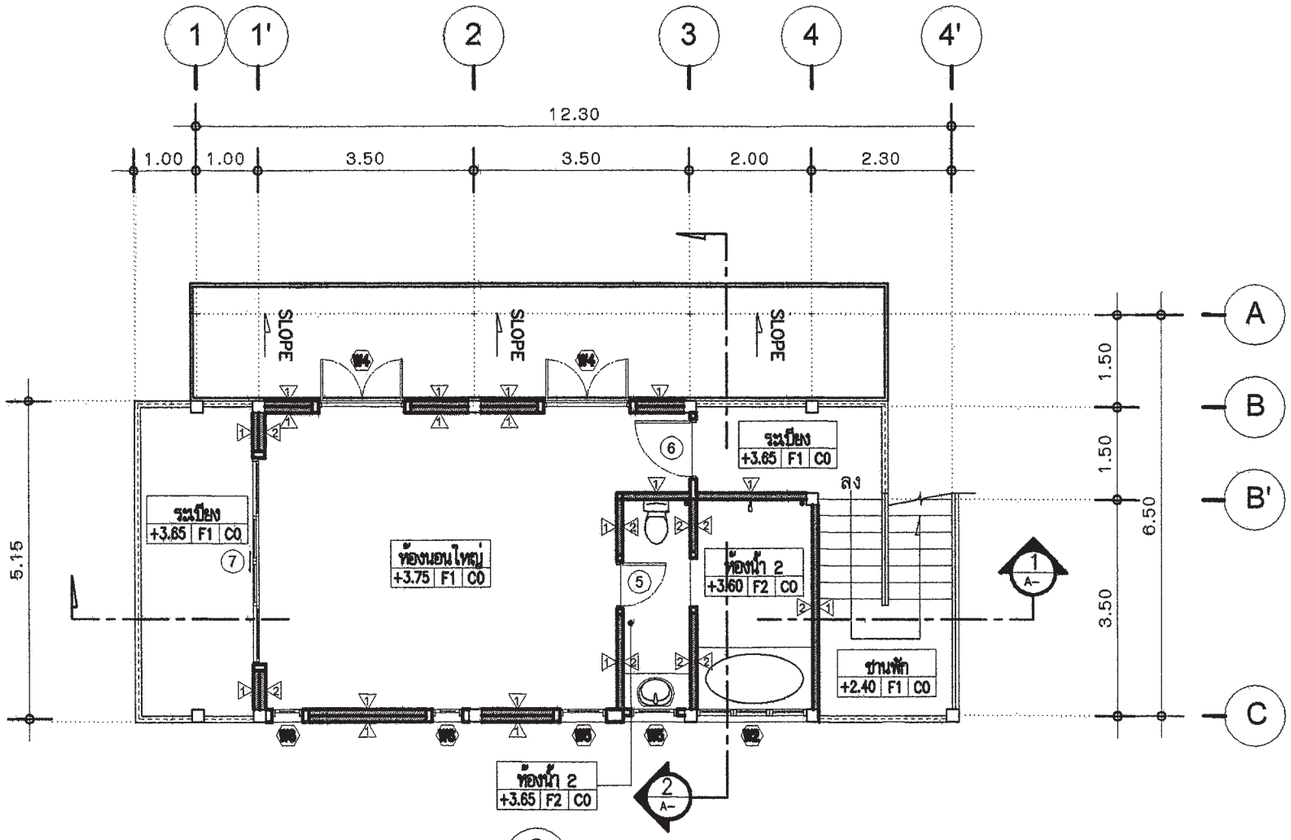

แปลนพื้นชั้นบน

มาตราส่วน 1 : 100

DIRECTION OF ELEVATION

สำนักการ โยธา
กรุงเทพมหานคร

โครงการ
แบบบ้านยิ้มเพื่อประชาชน ระยะที่ 3

ตามนโยบาย
ม.ร.ว. สุขุมพันธุ์ บริพัตร
ผู้ว่าราชการกรุงเทพมหานคร
นายจุมพล สำเภาพล
รองผู้ว่าราชการกรุงเทพมหานคร
นางนินนาท ชลิตานนท์
ปลัดกรุงเทพมหานคร

ผู้อำนวยการสำนักการโยธา	
รองผู้อำนวยการสำนักการโยธา	
นายหวิลักดิ์ เลิศประพันธ์	
ผู้อำนวยการสำนักงานออกแบบ	
นายวัชรินทร์ บรรพต	
หัวหน้ากลุ่มงานสถาปัตยกรรม	
นายสินธุ์ชัย บุญปักษ์	
หัวหน้ากลุ่มงานวิศวกรรมอาคาร	
นายอริยะ เมฆะกุล	
สถาปนิก	
นายสินธุ์ชัย บุญปักษ์ ส.สถ.1722	
นางนภินทร กรุณสุนทวงษ์	
วิศวกรโครงสร้าง	
นายอัญญานิมิตร รุ่งพรชเนียม สย.5154	
วิศวกรไฟฟ้า	
นายธรุญ มาสุขใจ ภฟก.2457	
วิศวกรสุขาภิบาล	
นายมนัสวี อารยะศิริ ภส.341	
วิศวกรเครื่องกล	
นายช่างเขียนแบบ	
นางสิงกาญจน์ บุญยู่	

แบบ บ้านพักอาศัย 2 ชั้น
แบบที่ 063
ชื่อบ้าน มหาอุดม

เจ้าของ

สถานที่

แบบแสดง
แปลนพื้นชั้นบน

วันที่ :	เลขที่	รวม
30 พฤษภาคม 2557	A-05	18

แผ่นที่	รวมแผ่น
5	33

FILE :

รายการแก้ไขแบบ

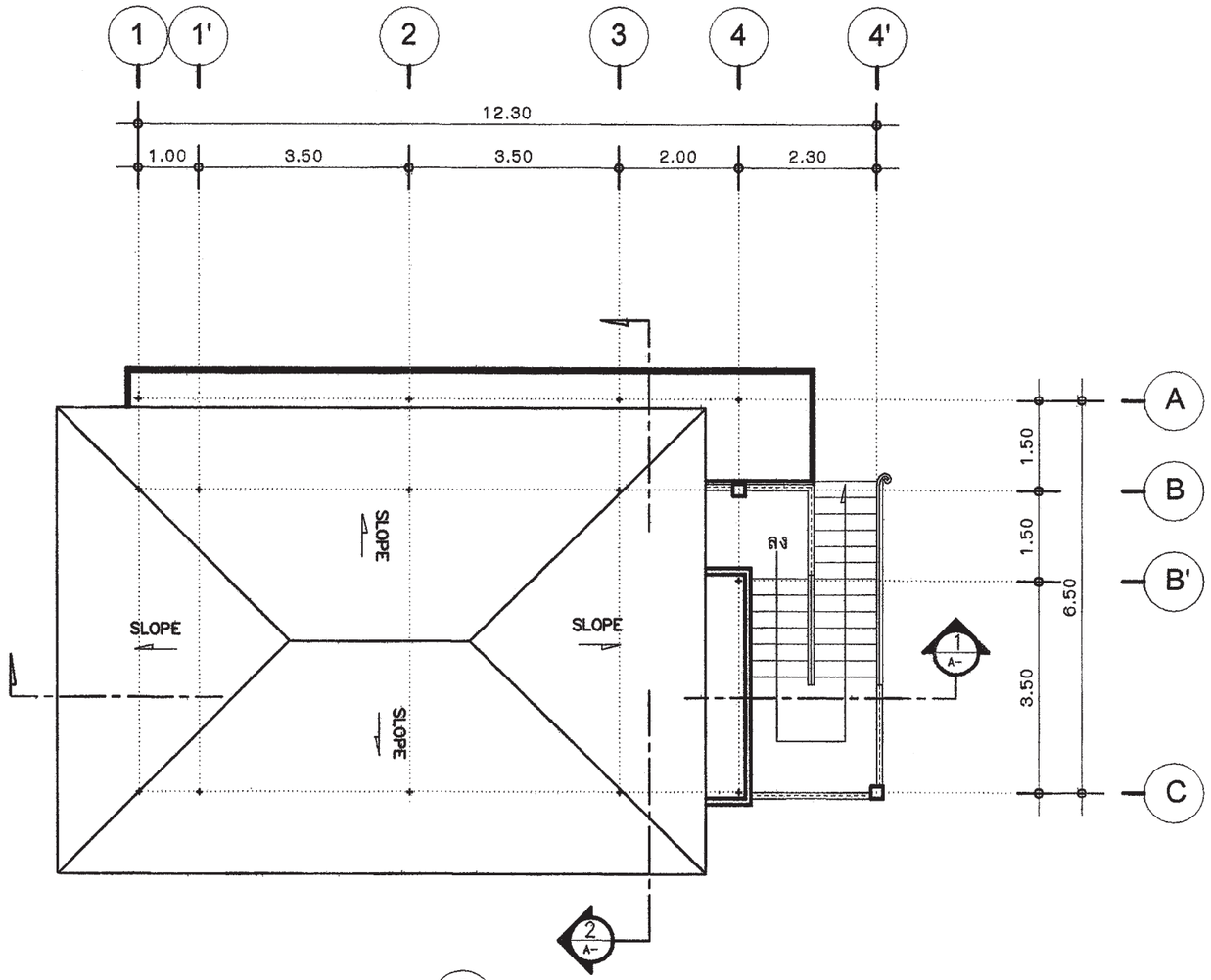



DIRECTION OF ELEVATION

แปลนหลังคา

มาตราส่วน 1 : 100

สำนักการ โยธา
กรุงเทพมหานคร

โครงการ

แบบบ้านยิ้มเพื่อประชาชน ระยะที่ 3

ตามนโยบาย

ม.ร.ว. สุขุมพันธุ์ บริพัตร
ผู้ว่าราชการกรุงเทพมหานคร

นายจุมพล สำเภาพล
รองผู้ว่าราชการกรุงเทพมหานคร

นางนินนาท ชลิตานนท์
ปลัดกรุงเทพมหานคร

ผู้อำนวยการสำนักการโยธา

รองผู้อำนวยการสำนักการโยธา
นายทวีศักดิ์ เลิศประพันธ์

ผู้อำนวยการสำนักงานออกแบบ
นายวัชรินทร์ บรรพต

หัวหน้ากลุ่มงานสถาปัตยกรรม
นายสินธุ์ชัย บุญปักษ์

หัวหน้ากลุ่มงานวิศวกรรมอาคาร
นายอริยะ เมฆะกุล

สถาปนิก
นายสินธุ์ชัย บุญปักษ์ ส.สถ.1722
นางนภินทร กรุณสุนทรงษ์

วิศวกรโครงสร้าง
นายสัญญานิมิตร รุ่งเพชรเนียม สย.5154

วิศวกรไฟฟ้า
นายจรูญ มาสุขใจ ภฟก.2457

วิศวกรสุขาภิบาล
นายมนัสวี อารยะศิริ ภส.341

วิศวกรเครื่องกล

นายช่างเขียนแบบ
นางสิงกาญจน์ บุญอยู่

แบบ บ้านพักอาศัย 2 ชั้น
แบบที่ 063
ชื่อบ้าน มหาอุดม

เจ้าของ

สถานที่

แบบแสดง
แปลนหลังคา

วันที่ :	เลขที่	รวม
30 พฤษภาคม 2557	A-06	18

แผ่นที่	รวมแผ่น
6	33

FILE :

รายการแก้ไขแบบ

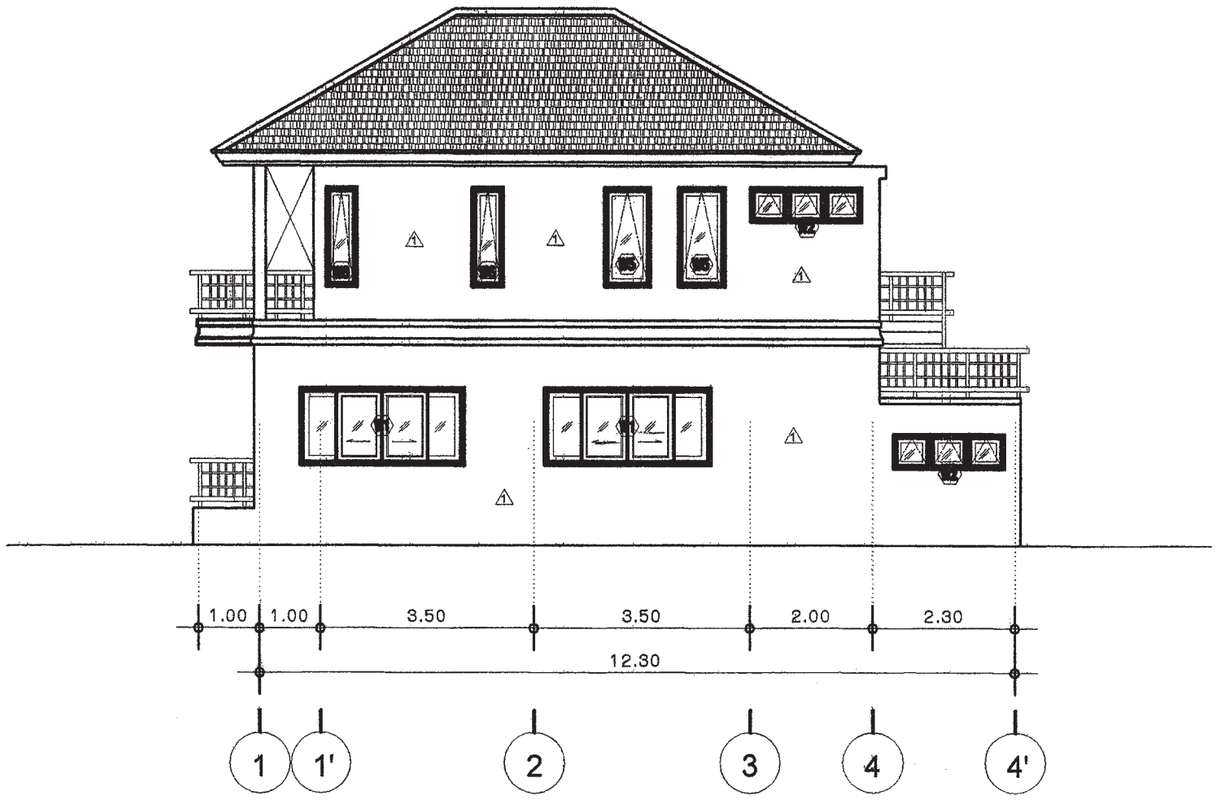

1
A-
DIRECTION OF ELEVATION

รูปด้าน 1

มาตราส่วน 1 : 100

สำนักการ โยธา
กรุงเทพมหานคร

โครงการ
แบบบ้านยิ้มเพื่อประชาชน ระยะที่ 3

ตามนโยบาย
ม.ร.ว. สุขุมพันธุ์ บริพัตร
ผู้ว่าราชการกรุงเทพมหานคร
นายจุมพล สำเภาพล
รองผู้ว่าราชการกรุงเทพมหานคร
นางนินนาท ชลิตานนท์
ปลัดกรุงเทพมหานคร

ผู้อำนวยการสำนักการโยธา	
รองผู้อำนวยการสำนักการโยธา	
นายทวีศักดิ์ เลิศประพันธ์	
ผู้อำนวยการสำนักงานออกแบบ	
นายรัชรินทร์ บรรพต	
หัวหน้ากลุ่มงานสถาปัตยกรรม	
นายสินธุ์ชัย บุญบักษ์	
หัวหน้ากลุ่มงานวิศวกรรมอาคาร	
นายอิยระ เมฆะกุล	
สถาปนิก	
นายสินธุ์ชัย บุญบักษ์ ส.สถ.1722	
นางนภินทร กรุณสุนทรงษ์	
วิศวกรโครงสร้าง	
นายสัญญานิมิตร รุ่งเพชรเนียม สย.5154	
วิศวกรไฟฟ้า	
นายชูญ มาสุขใจ ภฟท.2457	
วิศวกรสุขาภิบาล	
นายมนัสวี อารยะศิริ ภส.341	
วิศวกรเครื่องกล	
นายช่างเขียนแบบ	
นางสิรกาญจน์ บุญสุข	

แบบ บ้านพักอาศัย 2 ชั้น
แบบที่ 063
ชื่อบ้าน มหาอุตม

เจ้าของ

สถานที่

แบบแสดง
รูปด้าน 1

วันที่ :	เลขที่	รวม
30 พฤษภาคม 2557	A-07	18

แผ่นที่	รวมแผ่น
7	33

FILE :

รายการแก้ไขแบบ

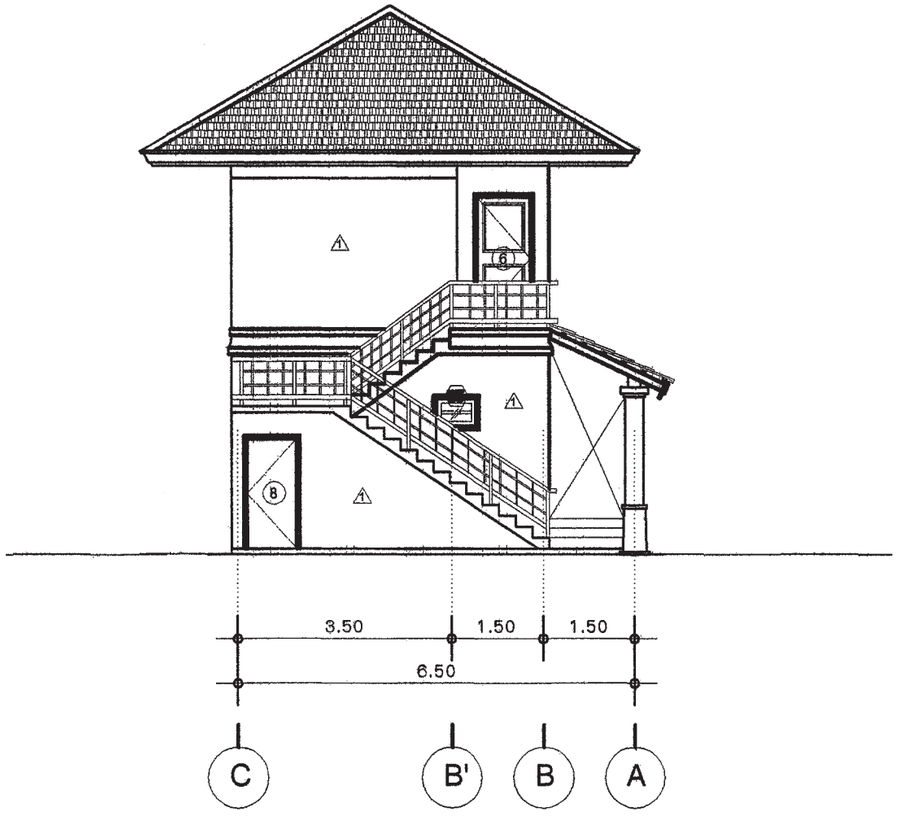



DIRECTION OF ELEVATION

รูปด้าน 2

มาตราส่วน 1 : 100

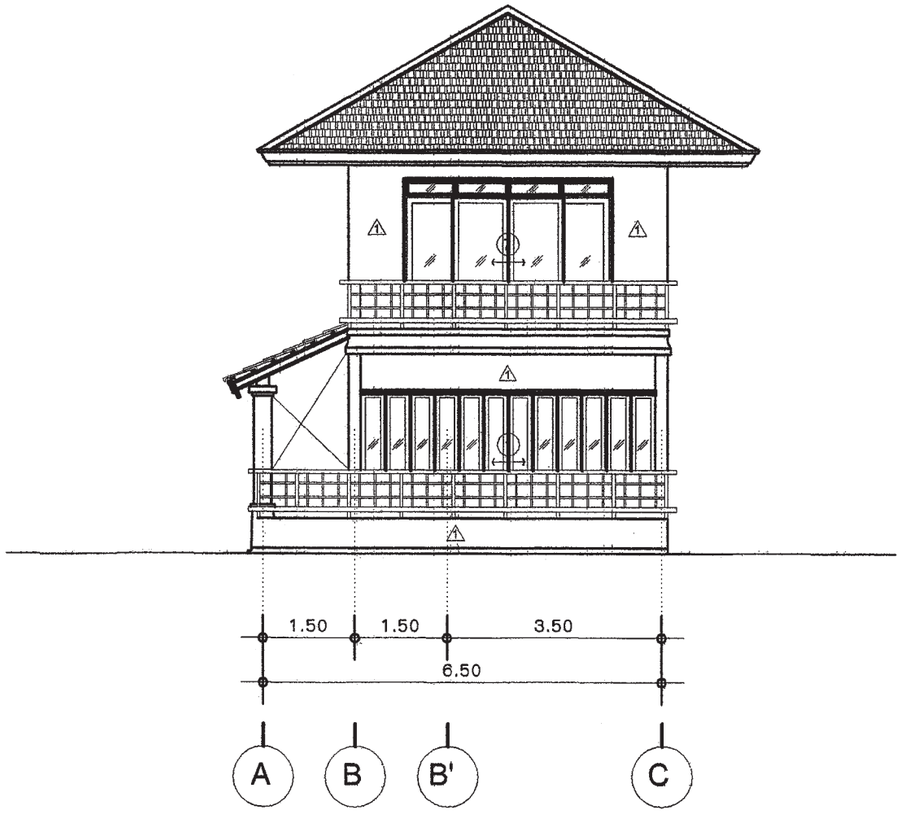



DIRECTION OF ELEVATION

รูปด้าน 4

มาตราส่วน 1 : 100

สำนักการ โยธา
กรุงเทพมหานคร

โครงการ

แบบบ้านยิ้มเพื่อประชาชน ระยะที่ 3

ตามนโยบาย

ม.ร.ว. สุขุมพันธุ์ บริพัตร
ผู้ว่าราชการกรุงเทพมหานคร

นายจุมพล สำเภาพล
รองผู้ว่าราชการกรุงเทพมหานคร

นางนินนาท ชลิตานนท์
ปลัดกรุงเทพมหานคร

ผู้อำนวยการสำนักการโยธา

รองผู้อำนวยการสำนักการโยธา
นายทวีศักดิ์ เลิศประพันธ์

ผู้อำนวยการสำนักงานออกแบบ
นายวัชรินทร์ บรรพต

หัวหน้ากลุ่มงานสถาปัตยกรรม
นายสินธุ์ชัย บุญปักษ์

หัวหน้ากลุ่มงานวิศวกรรมอาคาร
นายอริยะ เมฆะกุล

สถาปนิก
นายสินธุ์ชัย บุญปักษ์ ส.สถ.1722
นางนภินทร การุณสุนทวงษ์

วิศวกรโครงสร้าง
นายสัญญานิมิตร รุ่งเพชรเนียม สย.5154

วิศวกรไฟฟ้า
นายจรูญ มาสุขใจ ภฟก.2457

วิศวกรสุขาภิบาล
นายมนัสวี อารยะศิริ ภส.341

วิศวกรเครื่องกล

นายช่างเขียนแบบ
นางสิรกาญจน์ บุญอยู่

แบบ บ้านพักอาศัย 2 ชั้น
แบบที่ 063
ชื่อบ้าน มหาอุดม

เจ้าของ

สถานที่

แบบแสดง
รูปด้าน 2 รูปด้าน 4

วันที่ :	เลขที่	รวม
30 พฤษภาคม 2557	A-08	18

แผ่นที่	รวมแผ่น
8	33

FILE :

รายการแก้ไขแบบ

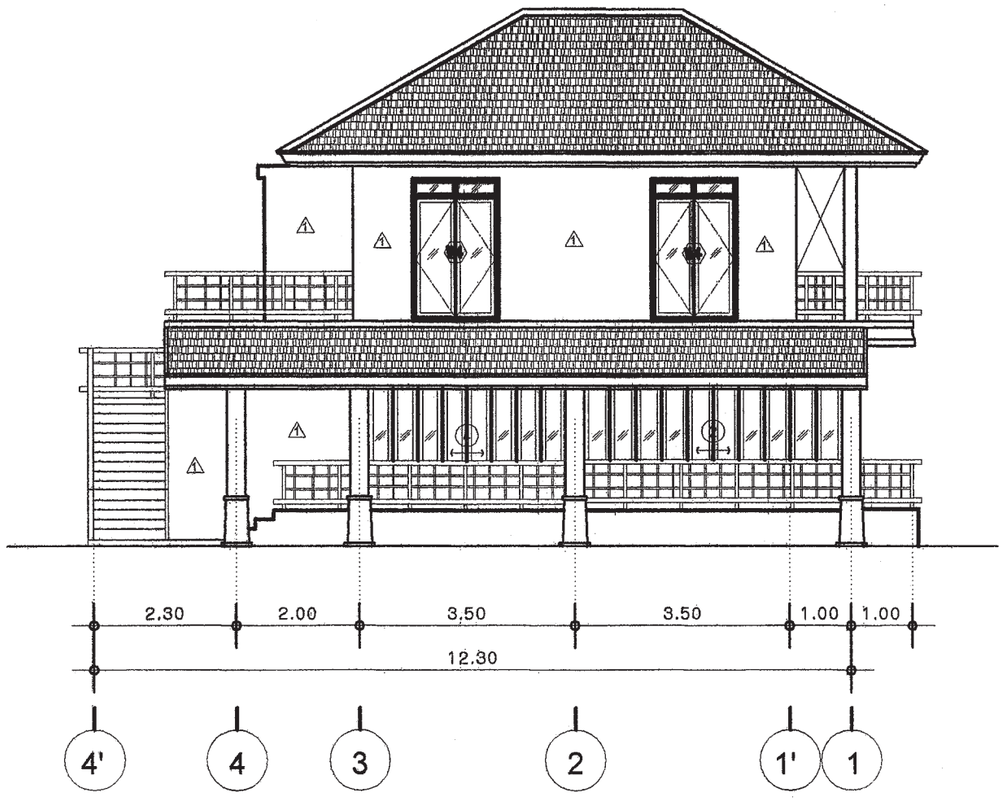

3
A-

DIRECTION OF ELEVATION

รูปด้าน 3

มาตราส่วน 1 : 100

สำนักการ โยธา
กรุงเทพมหานคร

โครงการ
แบบบ้านยิ้มเพื่อประชาชน ระยะที่ 3

ตามนโยบาย
ม.ร.ว. สุขุมพันธุ์ บริพัตร
ผู้ว่าราชการกรุงเทพมหานคร
นายจุมพล สำเภาพล
รองผู้ว่าราชการกรุงเทพมหานคร
นางนินนาท ชลิตานนท์
ปลัดกรุงเทพมหานคร

ผู้อำนวยการสำนักการโยธา	
รองผู้อำนวยการสำนักการโยธา	
นายทวีศักดิ์ เสิดประพันธ์	
ผู้อำนวยการสำนักงานออกแบบ	
นายวัชรินทร์ บวรพต	
หัวหน้ากลุ่มงานสถาปัตยกรรม	
นายสินธุ์ชัย บุญปักษ์	
หัวหน้ากลุ่มงานวิศวกรรมอาคาร	
นายอริยะ เงาะกูล	
สถาปนิก	
นายสินธุ์ชัย บุญปักษ์ ส.สถ.1722	
นางนันทนา กรุณสุนทรวงษ์	
วิศวกรโครงสร้าง	
นายสัญญานิมิตร รุ่งเพชรเนียม สย.5154	
วิศวกรไฟฟ้า	
นายจรูญ มาสุขใจ ภฟท.2457	
วิศวกรสุขาภิบาล	
นายมนัสวี อารยะศิริ ภส.341	
วิศวกรเครื่องกล	
นายช่างเขียนแบบ	
นางสิงกาญจน์ บุญยอุ่	

แบบ	บ้านพักอาศัย 2 ชั้น
แบบที่	063
ชื่อบ้าน	มหาอุดม
เจ้าของ	
สถานที่	

แบบแสดง
รูปด้าน 3

วันที่ :	เลขที่	รวม
30 พฤษภาคม 2557	A-09	18

แผ่นที่	รวมแผ่น
9	33

FILE :

รายการแก้ไขแบบ

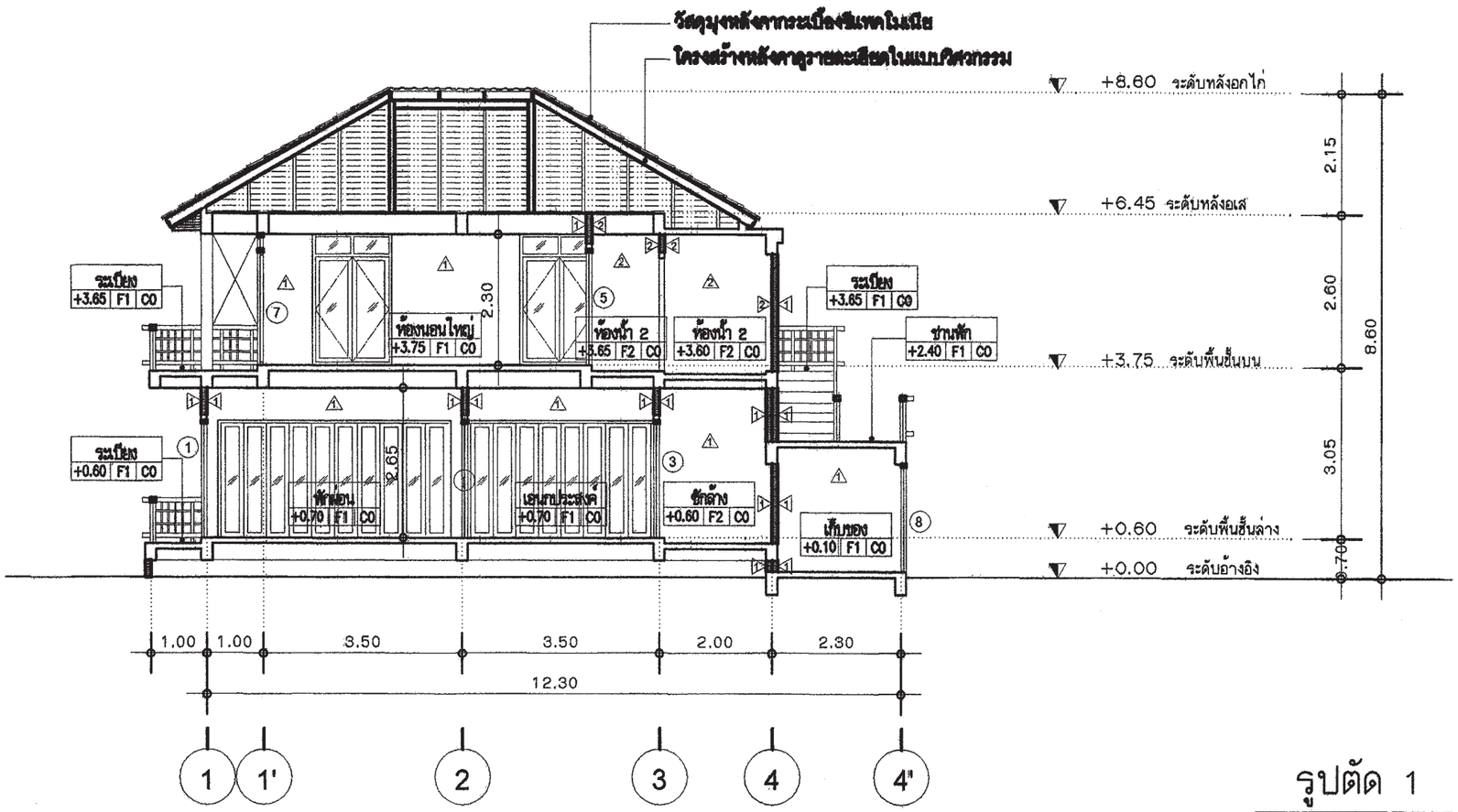

รูปตัด 1

มาตราส่วน 1 : 100

สำนักการ โยธา
กรุงเทพมหานคร

โครงการ
แบบบ้านยิ้มเพื่อประชาชน ระยะที่ 3

ตามนโยบาย
ม.ร.ว. สุขุมพันธุ์ บริพัตร
ผู้ว่าราชการกรุงเทพมหานคร
นายจุมพล สำเภาพล
รองผู้ว่าราชการกรุงเทพมหานคร
นางนินนาท ชลิตานนท์
ปลัดกรุงเทพมหานคร

ผู้อำนวยการสำนักการโยธา	
รองผู้อำนวยการสำนักการโยธา	
นายทวีลักดิ์ เลิศประพันธ์	
ผู้อำนวยการสำนักงานออกแบบ	
นายวัชรินทร์ บรรพต	
หัวหน้ากลุ่มงานสถาปัตยกรรม	
นายสินธุ์ชัย บุญบักษ์	
หัวหน้ากลุ่มงานวิศวกรรมอาคาร	
นายอริยะ เมฆะกุล	
สถาปนิก	
นายสินธุ์ชัย บุญบักษ์ ส.สถ.1722	
นางเกวินทร กรุงมสุนทวงษ์	
วิศวกรโครงสร้าง	
นายสัญญานิมิตร รุ่งเพชรเนียม สย.5154	
วิศวกรไฟฟ้า	
นายจรูญ มาสุขใจ ภฟก.2467	
วิศวกรสุขาภิบาล	
นายมณีวี อาระยะศิริ ภส.341	
วิศวกรเครื่องกล	
นายช่างเขียนแบบ	
นางสิรกาญจน์ บุญอยู่	

แบบ บ้านพักอาศัย 2 ชั้น
แบบที่ 063
ชื่อบ้าน มหาอุดม

เจ้าของ

สถานที่

แบบแสดง
รูปตัด 1

วันที่ :	เลขที่	รวม
30 พฤษภาคม 2557	A-10	18

แผ่นที่	รวมแผ่น
10	33

FILE :

รายการแก้ไขแบบ

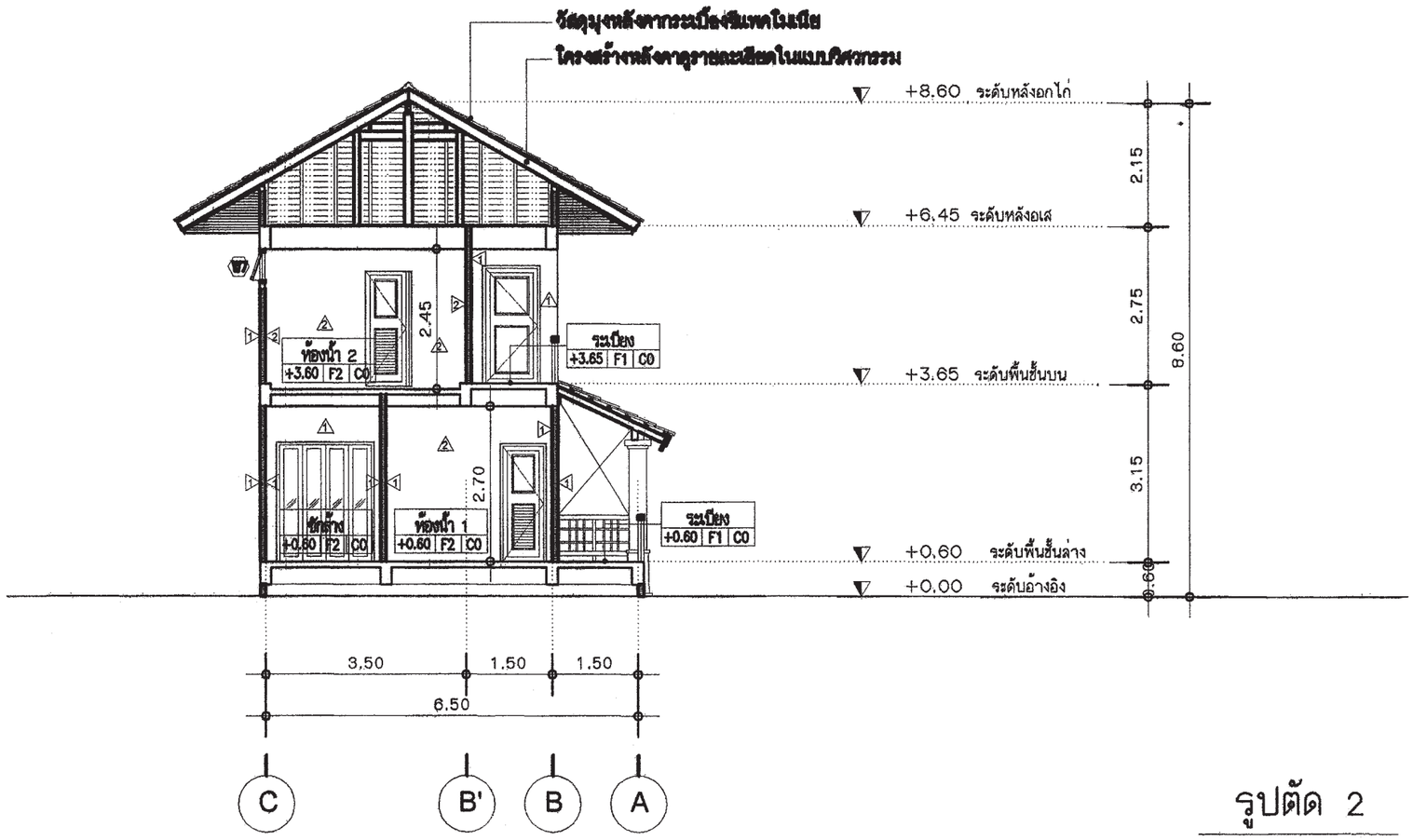

รูปตัด 2

มาตราส่วน 1 : 100

สำนักการ โยธา
กรุงเทพมหานคร

โครงการ

แบบบ้านยิ้มเพื่อประชาชน ระยะที่ 3

ตามนโยบาย

ม.ร.ว. สุขุมพันธุ์ บริพัตร
ผู้ว่าราชการกรุงเทพมหานคร

นายจุมพล สำเภาพล
รองผู้ว่าราชการกรุงเทพมหานคร

นางนินนาท ชลิตานนท์
ปลัดกรุงเทพมหานคร

ผู้อำนวยการสำนักการโยธา

รองผู้อำนวยการสำนักการโยธา
นายทวีศักดิ์ เลิศประพันธ์

ผู้อำนวยการสำนักงานออกแบบ
นายวัชรินทร์ บรรพต

หัวหน้ากลุ่มงานสถาปัตยกรรม
นายสินธุ์ชัย บุญปักษ์

หัวหน้ากลุ่มงานวิศวกรรมอาคาร
นายอริยะ เมฆะกุล

สถาปนิก
นายสินธุ์ชัย บุญปักษ์ ส.สถ.1722
นางนภินทร การุณสุนทรงษ์

วิศวกรโครงสร้าง
นายสัญญานิมิตร รุ่งเพชรเนียม สย.5154

วิศวกรไฟฟ้า
นายจรูญ มาสุขใจ ภฟก.2457

วิศวกรสุขาภิบาล
นายมนัสวี อารยะศิริ ภส.341

วิศวกรเครื่องกล

นายช่างเขียนแบบ
นางสิรกาญจน์ บุญอยู่

แบบ บ้านพักอาศัย 2 ชั้น
แบบที่ 063
ชื่อบ้าน มหาอุดม

เจ้าของ

สถานที่

แบบแสดง
รูปตัด 2

วันที่ :	เลขที่	รวม
30 พฤษภาคม 2557	A–11	18

แผ่นที่	รวมแผ่น
11	33

FILE :

รายการแก้ไขแบบ

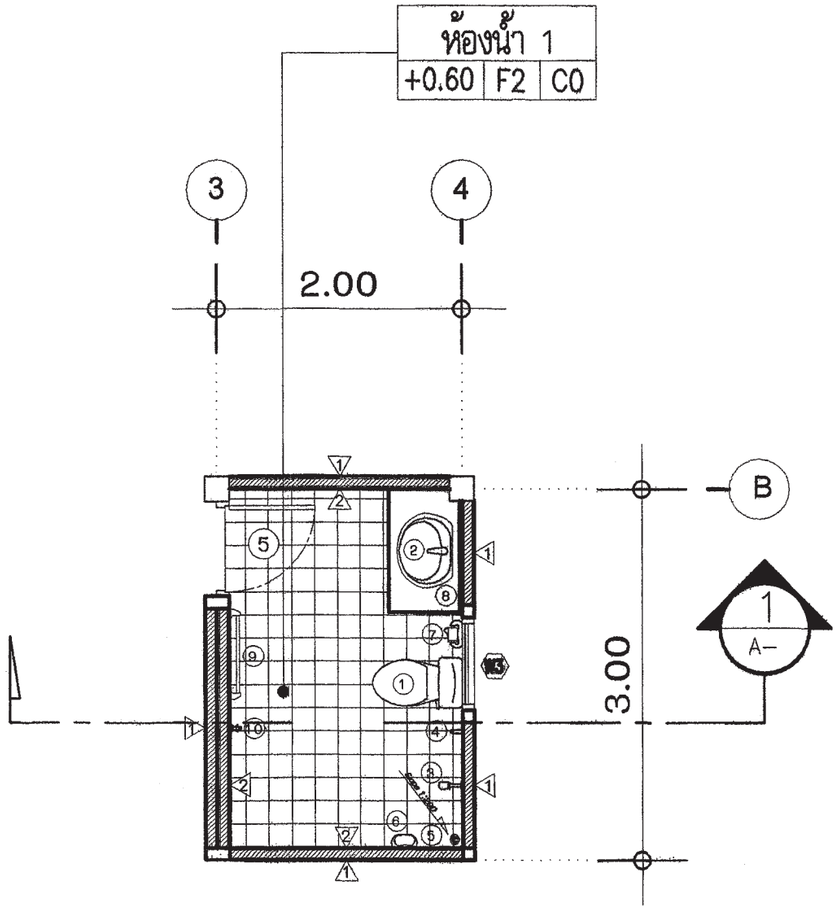

แปลนขยายห้องน้ำ 1

มาตราส่วน 1:50

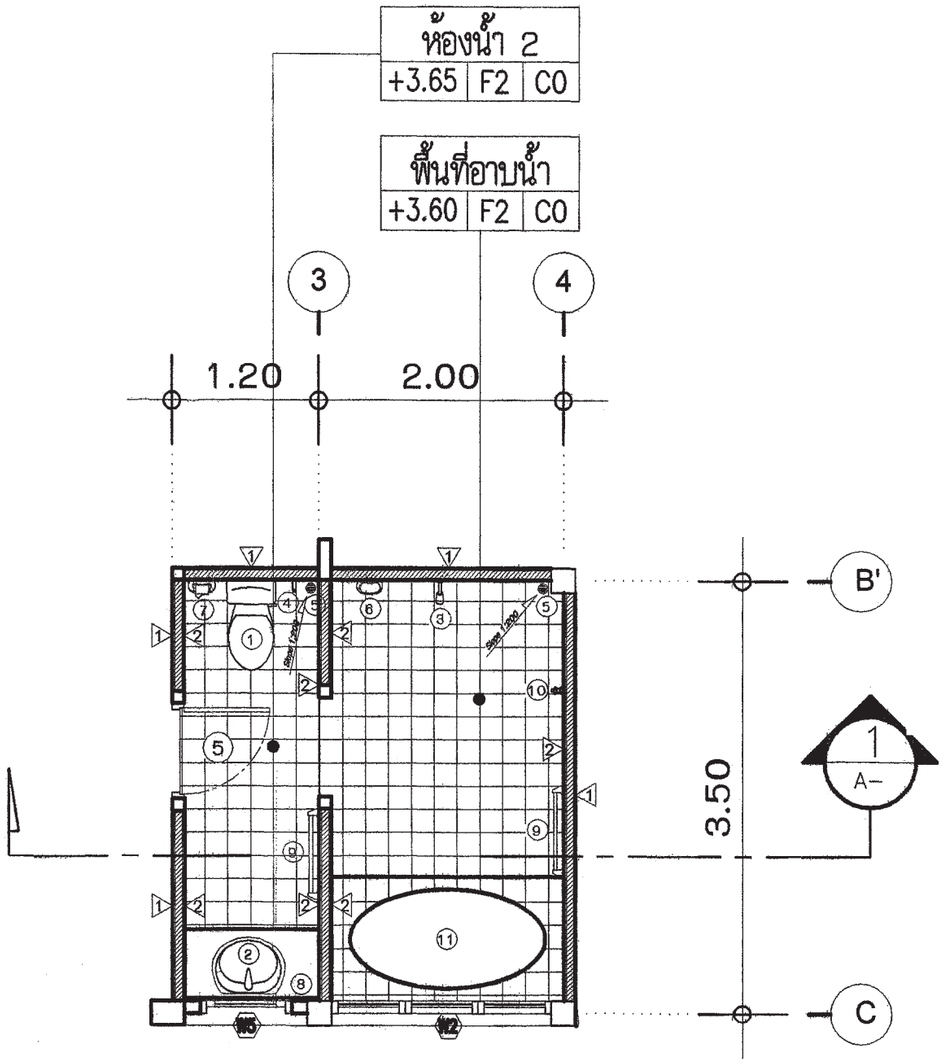

แปลนขยายห้องน้ำ 2

มาตราส่วน

สำนักการ โยธา
กรุงเทพมหานคร

โครงการ

แบบบ้านยิ้มเพื่อประชาชน ระยะที่ 3

ตามนโยบาย

ม.ร.ว. สุขุมพันธุ์ บริพัตร
ผู้ว่าราชการกรุงเทพมหานคร

นายจุมพล สำเภาพล
รองผู้ว่าราชการกรุงเทพมหานคร

นางนินนาท ชลิตานนท์
ปลัดกรุงเทพมหานคร

ผู้อำนวยการสำนักการโยธา	
รองผู้อำนวยการสำนักการโยธา	
นายทวีศักดิ์ เลิศประพันธ์	
ผู้อำนวยการสำนักงานออกแบบ	
นายวัชรินทร์ บรรพต	
หัวหน้ากลุ่มงานสถาปัตยกรรม	
นายสินธุ์ชัย บุญบักษ์	
หัวหน้ากลุ่มงานวิศวกรรมอาคาร	
นายอริยะ เมฆะกุล	
สถาปนิก	
นายสินธุ์ชัย บุญบักษ์ ส.สถ.1722	
นางนภินทร การุณสุนทรวงษ์	
วิศวกรโครงสร้าง	
นายสัญญานิมิตร รุ่งเพชรเนียม สย.5154	
วิศวกรไฟฟ้า	
นายจรูญ มาสูงใจ ภฟท.2457	
วิศวกรสุขาภิบาล	
นายมนัสวี อารยะศิริ ภส.341	
วิศวกรเครื่องกล	
นายช่างเขียนแบบ	
นางสิงกาญจน์ บุญอยู่	

แบบ บ้านพักอาศัย 2 ชั้น

แบบที่ 063

ชื่อบ้าน มหาอุดม

เจ้าของ

สถานที่

แบบแสดง

แปลนขยายห้องน้ำ 1,2

วันที่ :	เลขที่	รวม
30 พฤษภาคม 2557	A-12	18

แผ่นที่	รวมแผ่น
12	33

FILE :

รายการแก้ไขแบบ

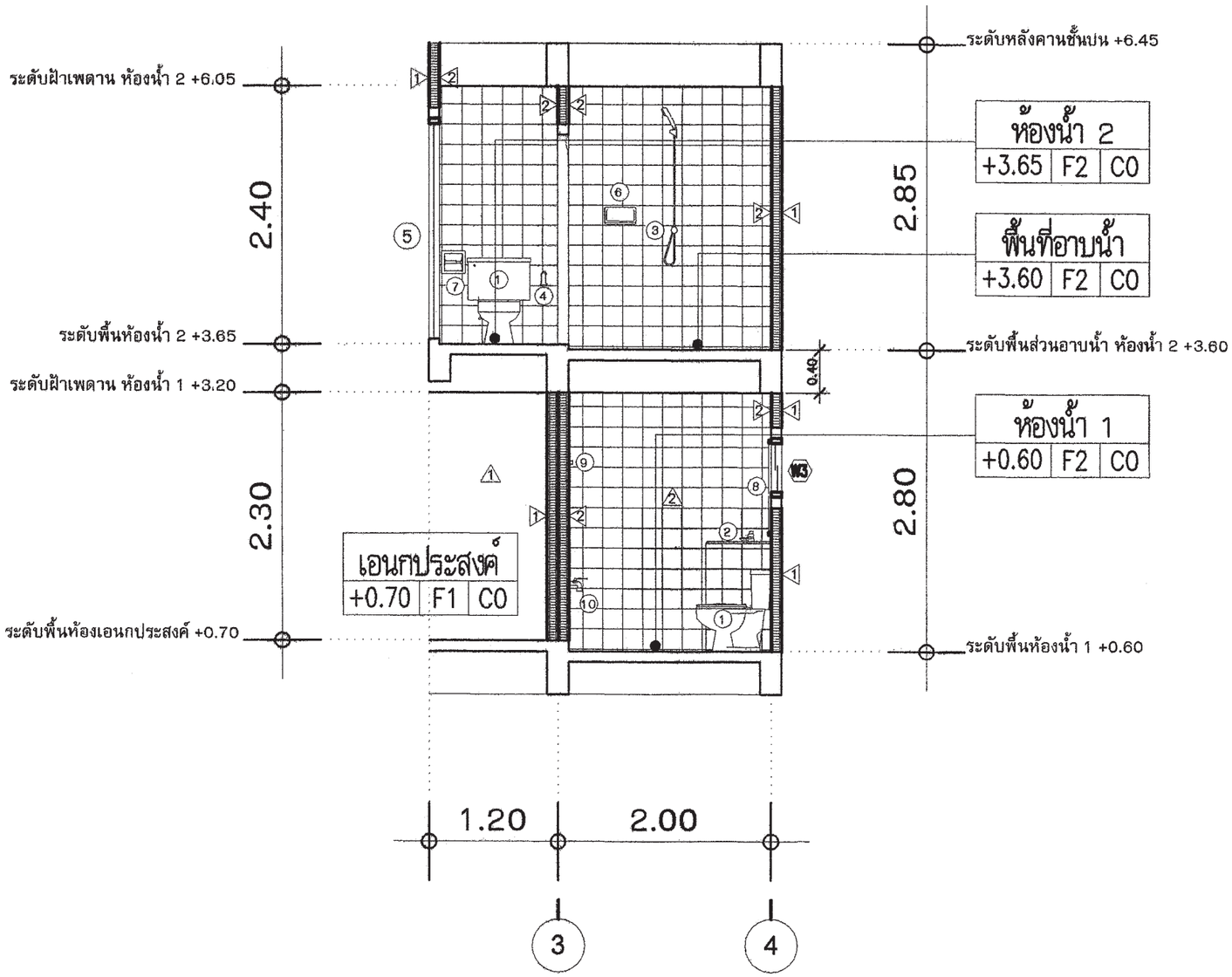

รูปตัดขยายห้องน้ำ 1 , 2

มาตราส่วน 1:50

สำนักการ โยธา
กรุงเทพมหานคร

โครงการ
แบบบ้านยิ้มเพื่อประชาชน ระยะที่ 3

ตามนโยบาย
ม.ร.ว. สุขุมพันธุ์ บริพัตร
ผู้ว่าราชการกรุงเทพมหานคร
นายจุมพล สำเภาพล
รองผู้ว่าราชการกรุงเทพมหานคร
นางนินนาท ชลิตานนท์
ปลัดกรุงเทพมหานคร

ผู้อำนวยการสำนักการโยธา	
รองผู้อำนวยการสำนักการโยธา	
นายทวีลักดี เลิศประพันธ์	
ผู้อำนวยการสำนักงานออกแบบ	
นายวัชรินทร์ บรรพต	
หัวหน้ากลุ่มงานสถาปัตยกรรม	
นายสินธุ์ชัย บุญบักษ์	
หัวหน้ากลุ่มงานวิศวกรรมอาคาร	
นายอธิยะ เมฆะกุล	
สถาปนิก	
นายสินธุ์ชัย บุญบักษ์ ส.สถ.1722	
นางนภินทร กรุณสุนทรงษ์	
วิศวกรโครงสร้าง	
นายสัญญานิมิตร รุ่งเพชรเนียม สย.5154	
วิศวกรไฟฟ้า	
นายธรุญ มาสุขใจ ภฟท.2457	
วิศวกรสุขาภิบาล	
นายมนัสวี อารยะศิริ ภส.344	
วิศวกรเครื่องกล	
นายช่างเขียนแบบ	
นางสิงกาญจน์ บุญสุข	

แบบ บ้านพักอาศัย 2 ชั้น
แบบที่ 063
ชื่อบ้าน มหาอุตม

เจ้าของ

สถานที่

แบบแสดง
รูปตัดขยายห้องน้ำ 1 , 2

วันที่ :	เลขที่	รวม
30 พฤษภาคม 2557	A-13	18

แผ่นที่	รวมแผ่น
13	33

FILE :

รายการแก้ไขแบบ

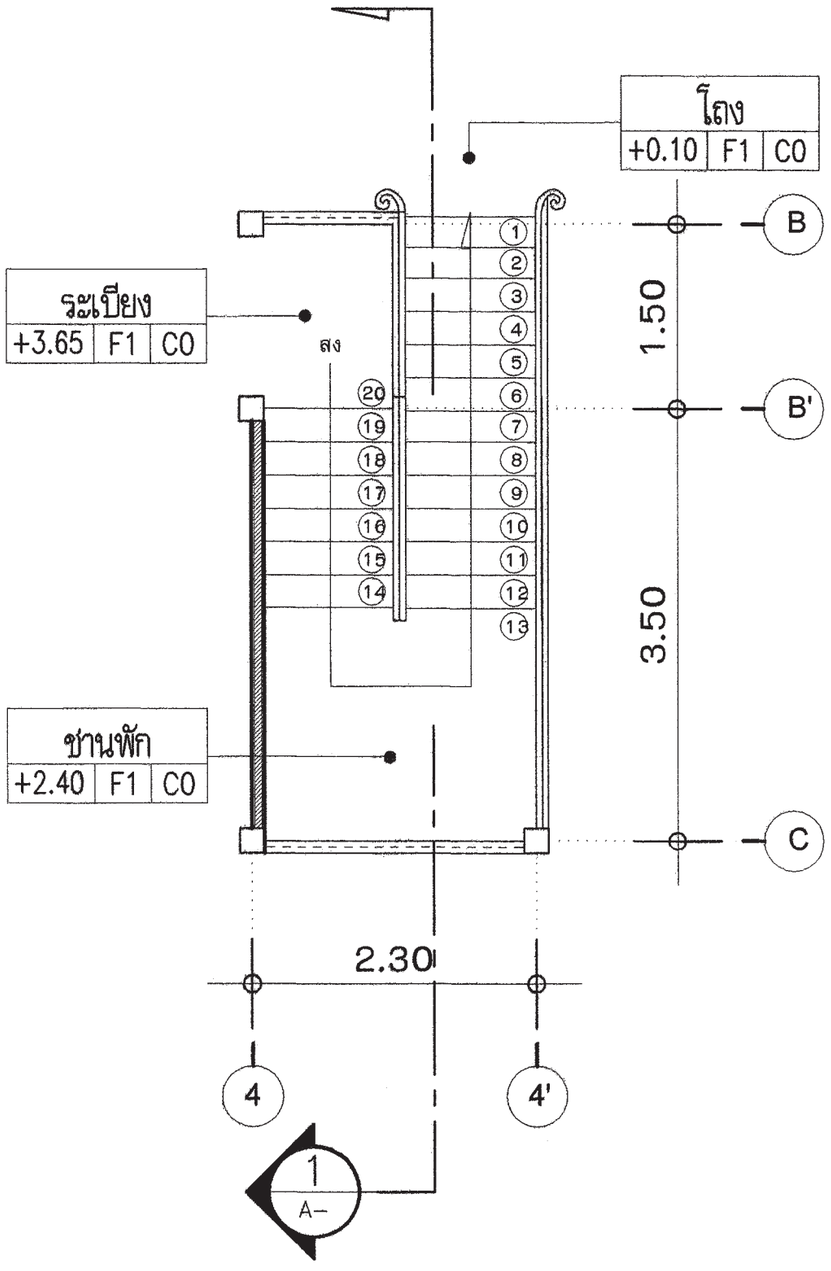

แปลนขยายบันได

มาตราส่วน 1:50

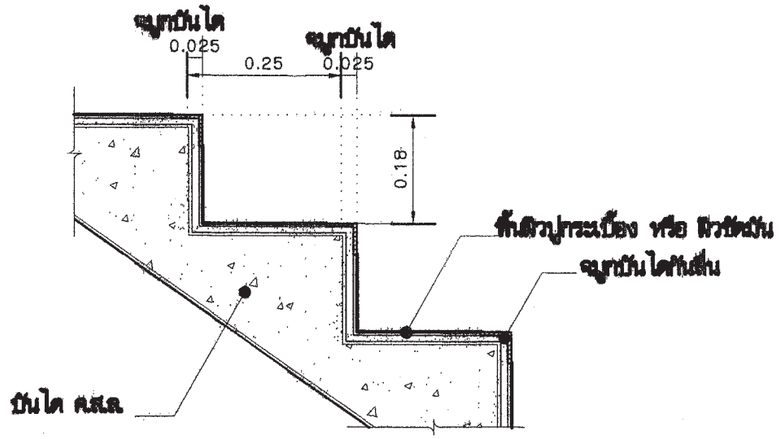

แบบขยายจมูกบันได

มาตราส่วน 1:10

สำนักการ โยธา
กรุงเทพมหานคร

โครงการ
แบบบ้านยิ้มเพื่อประชาชน ระยะที่ 3

ตามนโยบาย
ม.ร.ว. สุขุมพันธุ์ บริพัตร
ผู้ว่าราชการกรุงเทพมหานคร
นายจุมพล สำเภาพล
รองผู้ว่าราชการกรุงเทพมหานคร
นางนินนาท ชลิตานนท์
ปลัดกรุงเทพมหานคร

ผู้อำนวยการสำนักการโยธา	
รองผู้อำนวยการสำนักการโยธา	
นายทวีศักดิ์ เลิศประพันธ์	
ผู้อำนวยการสำนักงานออกแบบ	
นายรัชรินทร์ บรรพต	
หัวหน้ากลุ่มงานสถาปัตยกรรม	
นายสินธุ์ชัย บุญปักษ์	
หัวหน้ากลุ่มงานวิศวกรรมอาคาร	
นายอมร เมฆะกูล	
สถาปนิก	
นายสินธุ์ชัย บุญปักษ์ ส.สถ.1722	
นางนภินทร กรุณสุนทรวงษ์	
วิศวกรโครงสร้าง	
นายสัญญานิมิตร รุ่งเพชรเนียม สย.5154	
วิศวกรไฟฟ้า	
นายจรูญ มาสุขใจ ภฟ.12457	
วิศวกรสุขาภิบาล	
นายมนัสวี อาระยะสิริ สส.341	
วิศวกรเครื่องกล	
นายช่างเขียนแบบ	
นายสิงหกานุพงษ์ บุญยัง	

แบบ บ้านพักอาศัย 2 ชั้น
แบบที่ 063
ชื่อบ้าน มหาอุดม

เจ้าของ

สถานที่

แบบแสดง
แปลนขยายบันได

วันที่ :	เลขที่	รวม
30 พฤษภาคม 2557	A–14	18

แผ่นที่	รวมแผ่น
14	33

FILE :

รายการแก้ไขแบบ

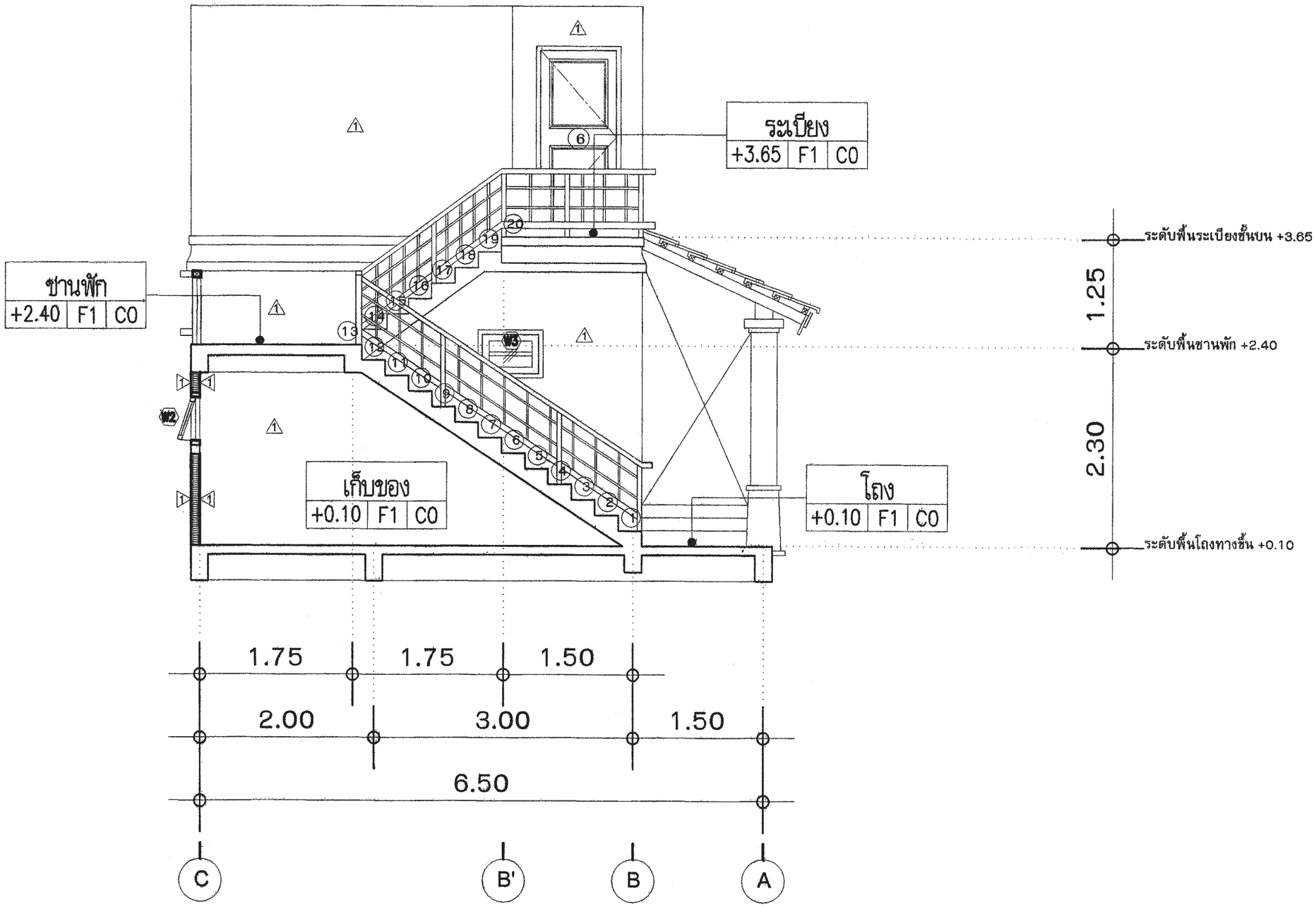

1 / A–

รูปตัดขยายบันได

มาตราส่วน 1:50

สำนักการ โยธา
กรุงเทพมหานคร

โครงการ

แบบบ้านยิ้มเพื่อประชาชน ระยะที่ 3

ตามนโยบาย

ม.ร.ว. สุขุมพันธุ์ บริพัตร
ผู้ว่าราชการกรุงเทพมหานคร

นายจุมพล สำเภาพล
รองผู้ว่าราชการกรุงเทพมหานคร

นางนินนาท ชลิตานนท์
ปลัดกรุงเทพมหานคร

ผู้อำนวยการสำนักการโยธา

รองผู้อำนวยการสำนักการโยธา
นายทวีศักดิ์ เลิศประพันธ์

ผู้อำนวยการสำนักงานออกแบบ
นายวัชรินทร์ บรรพต

หัวหน้ากลุ่มงานสถาปัตยกรรม
นายสินธุ์ชัย บุญปักษ์

หัวหน้ากลุ่มงานวิศวกรรมอาคาร
นายอริยะ เมฆะกุล

สถาปนิก
นายสินธุ์ชัย บุญปักษ์ ส.สถ.1722
นางนภินทร การุณสุนทรงษ์

วิศวกรโครงสร้าง
นายสัญญานิมิตร รุ่งเทพรเนียม สย.5154

วิศวกรไฟฟ้า
นายจรูญ มาสุขใจ ภฟก.2457

วิศวกรสุขาภิบาล
นายมนัสวี อารยะศิริ ภส.341

วิศวกรเครื่องกล

นายช่างเขียนแบบ
นางสิรกาญจน์ บุญอยู่

แบบ บ้านพักอาศัย 2 ชั้น
แบบที่ 063
ชื่อบ้าน มหาอุดม

เจ้าของ

สถานที่

แบบแสดง
รูปตัดขยายบันได

วันที่ :	เลขที่	รวม
30 พฤษภาคม 2557	A–15	18

แผ่นที่	รวมแผ่น
15	33

FILE :

รายการแก้ไขแบบ

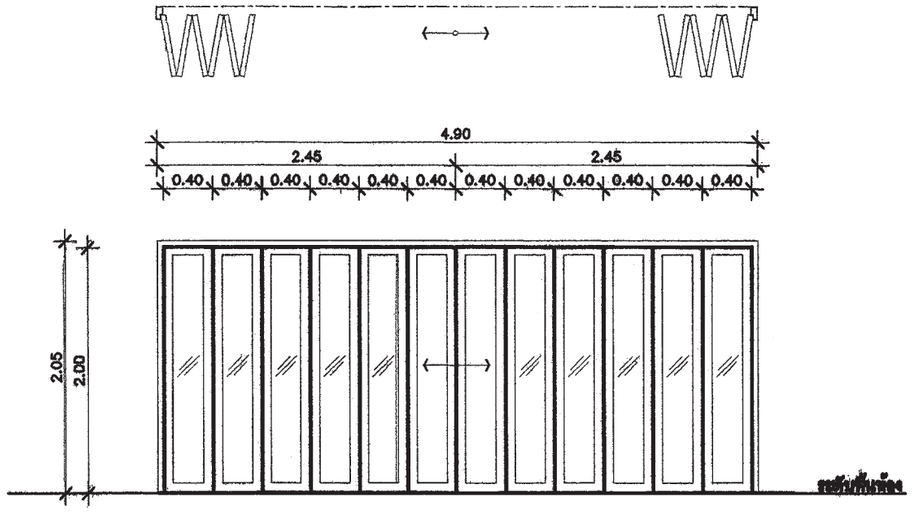

รายการ	ป1
ลักษณะบาน	บานเปิดพับ (บานเฟี้ยม)
วงกบ	ไม้เนื้อแข็ง 2" x 4"
กรอบบาน	ไม้เนื้อแข็ง
ลูกฟัก	กระจก
อุปกรณ์	บานพับ ลูกบิด กลอน ครบชุด

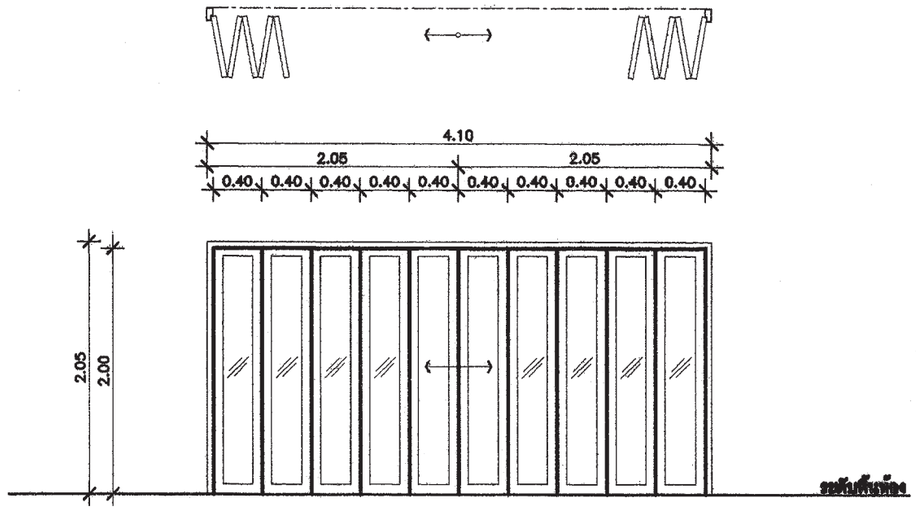

รายการ	ป2
ลักษณะบาน	บานเปิดพับ (บานเฟี้ยม)
วงกบ	ไม้เนื้อแข็ง 2" x 4"
กรอบบาน	ไม้เนื้อแข็ง
ลูกฟัก	กระจก
อุปกรณ์	บานพับ ลูกบิด กลอน ครบชุด

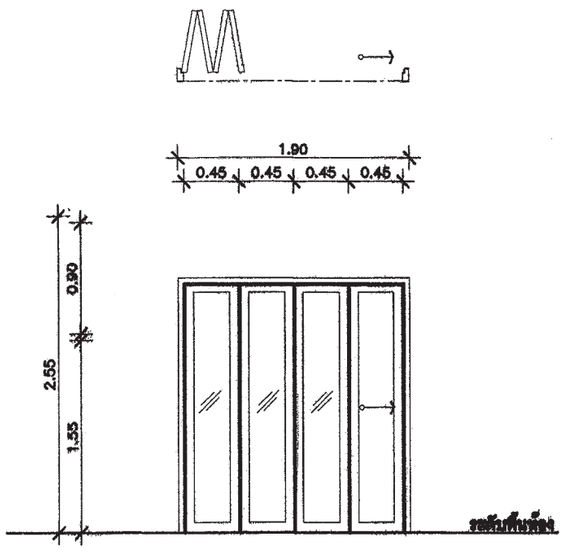

รายการ	ป3
ลักษณะบาน	บานเปิดพับ (บานเฟี้ยม)
วงกบ	ไม้เนื้อแข็ง 2" x 4"
กรอบบาน	ไม้เนื้อแข็ง
ลูกฟัก	กระจก
อุปกรณ์	บานพับ ลูกบิด กลอน ครบชุด

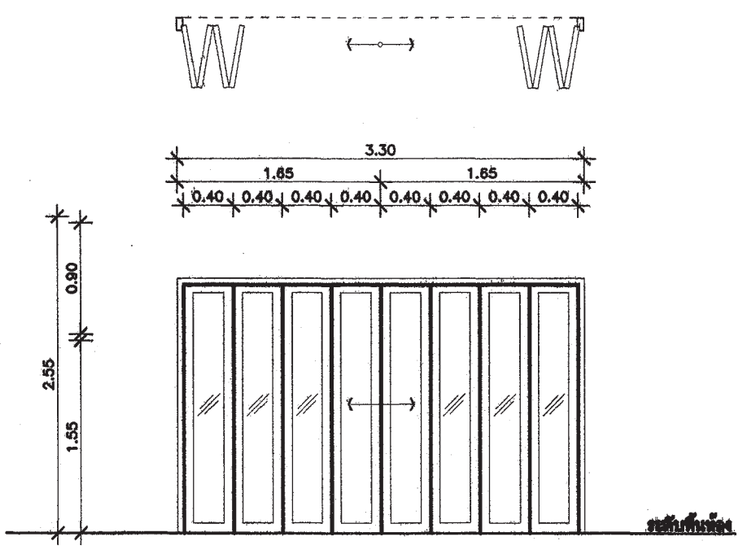

รายการ	ป4
ลักษณะบาน	บานเปิดพับ (บานเฟี้ยม)
วงกบ	ไม้เนื้อแข็ง 2" x 4"
กรอบบาน	ไม้เนื้อแข็ง
ลูกฟัก	กระจก
อุปกรณ์	บานพับ ลูกบิด กลอน ครบชุด

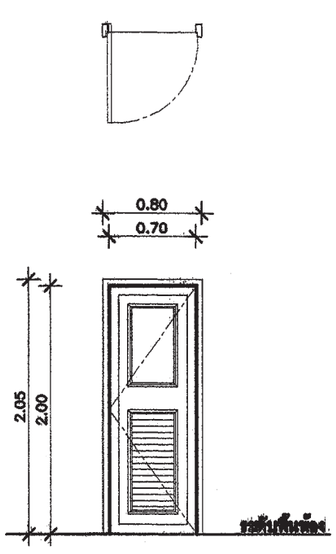

รายการ	ป5
ลักษณะบาน	บานเปิดเดี่ยว
วงกบ	ไม้เนื้อแข็ง 2" x 4"
กรอบบาน	ไม้เนื้อแข็ง
ลูกฟัก	ไม้เนื้อแข็ง
อุปกรณ์	บานพับ ลูกบิด กลอน ครบชุด

สำนักการ โยธา
กรุงเทพมหานคร

โครงการ
แบบบ้านยิ้มเพื่อประชาชน ระยะที่ 3

ตามนโยบาย
ม.ร.ว. สุขุมพันธุ์ บริพัตร
ผู้ว่าราชการกรุงเทพมหานคร
นายจุมพล สำเภาพล
รองผู้ว่าราชการกรุงเทพมหานคร
นางนินนาท ชลิตานนท์
ปลัดกรุงเทพมหานคร

ผู้อำนวยการสำนักการโยธา
รองผู้อำนวยการสำนักการโยธา
นายทวีศักดิ์ เลิศประพันธ์
ผู้อำนวยการสำนักงานออกแบบ
นายวัชรินทร์ บรรพต
หัวหน้ากลุ่มงานสถาปัตยกรรม
นายสินธุ์ชัย บุญบักษ์
หัวหน้ากลุ่มงานวิศวกรรมอาคาร
นายอริยะ เมฆะกูล

สถาปนิก
นายสินธุ์ชัย บุญบักษ์ ส.สถ.1722
นางนภินทร กรุณสุนทรงษ์
วิศวกรโครงสร้าง
นายสัญญานิมิตร รุ่งเพชรเนียม สย.5154
วิศวกรไฟฟ้า
นายจรูญ มาสุขใจ ภฟก.2457
วิศวกรสุขาภิบาล
นายมนัสวี อารยะศิริ ภส.341
วิศวกรเครื่องกล

นายช่างเขียนแบบ
นางสิรกาญจน์ บุญอยู่

แบบ บ้านพักอาศัย 2 ชั้น
แบบที่ 063
ชื่อบ้าน มหาอุดม
เจ้าของ
สถานที่

แบบแสดง
แบบขยายประตู

วันที่ :	เลขที่	รวม
30 พฤษภาคม 2557	A-16	18

แผ่นที่	รวมแผ่น
16	33

FILE :
รายการแก้ไขแบบ

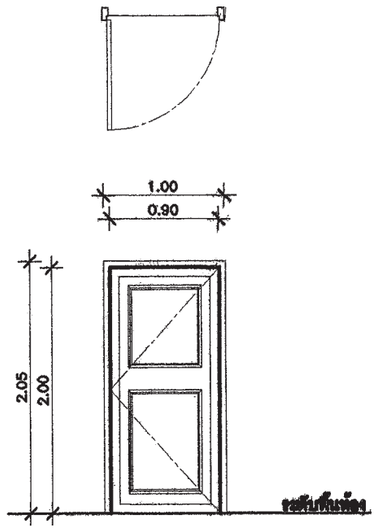

รายการ	ป6
ลักษณะบาน	บานเปิดเดี่ยว
วงกบ	ไม้เนื้อแข็ง 2" x 4"
กรอบบาน	ไม้เนื้อแข็ง
ลูกฟัก	ไม้เนื้อแข็ง
อุปกรณ์	บานพับ ลูกบิด กลอน ครบชุด

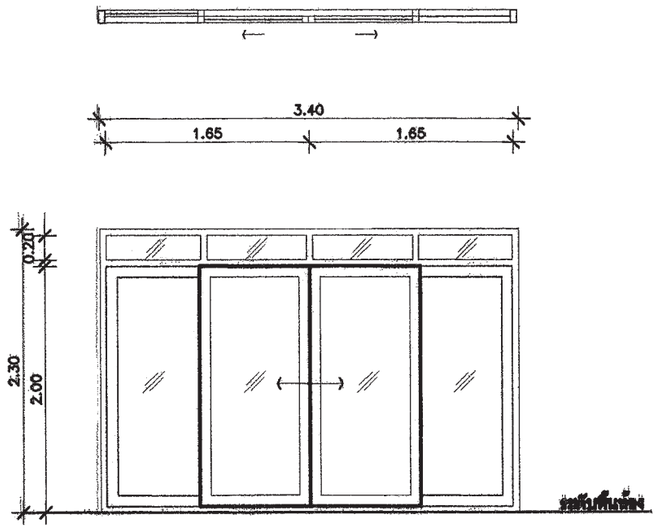

รายการ	ป7
ลักษณะบาน	บานเลื่อนคู่และกระจกติดตาย
วงกบ	2" x 4"
กรอบบาน	อลูมิเนียมอบสี
ลูกฟัก	กระจก
อุปกรณ์	บานพับ ลูกบิด กลอน ครบชุด

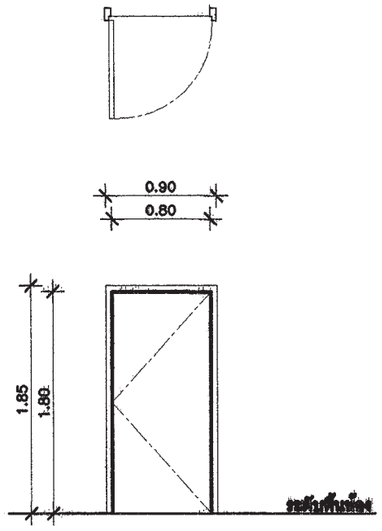

รายการ	ป8
ลักษณะบาน	บานเปิดเดี่ยว
วงกบ	ไม้เนื้อแข็ง 2" x 4"
กรอบบาน	ไม้เนื้อแข็ง
ลูกฟัก	ไม้เนื้อแข็ง
อุปกรณ์	บานพับ ลูกบิด กลอน ครบชุด

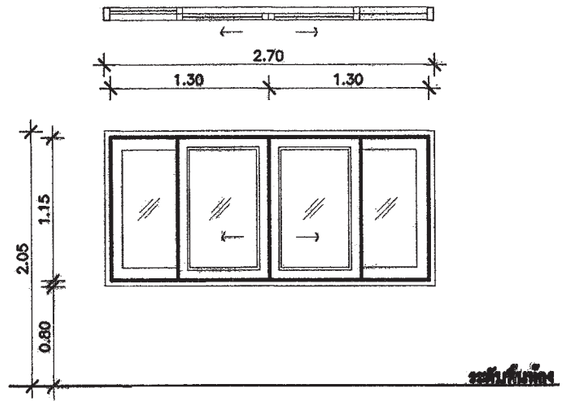

รายการ	น1
ลักษณะบาน	บานเลื่อนคู่และกระจกติดตาย
วงกบ	2" x 4"
กรอบบาน	อลูมิเนียมอบสี
ลูกฟัก	กระจก
อุปกรณ์	บานพับ ลูกบิด กลอน ครบชุด

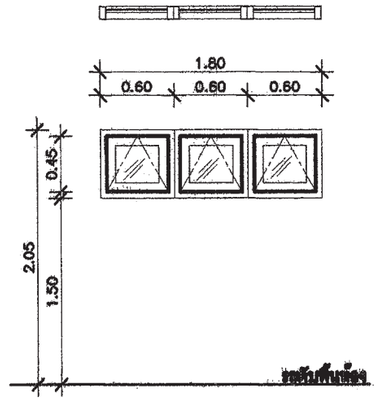

รายการ	น2
ลักษณะบาน	บานกระทุ้ง 3 บาน
วงกบ	ไม้เนื้อแข็ง 2" x 4"
กรอบบาน	ไม้เนื้อแข็ง
ลูกฟัก	กระจก
อุปกรณ์	บานพับ ลูกบิด กลอน ครบชุด

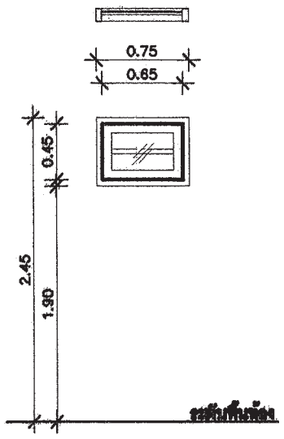

รายการ	น3
ลักษณะบาน	บานกระจกช้อน
วงกบ	ไม้เนื้อแข็ง 2" x 4"
กรอบบาน	ไม้เนื้อแข็ง
ลูกฟัก	กระจก
อุปกรณ์	บานพับ ลูกบิด กลอน ครบชุด

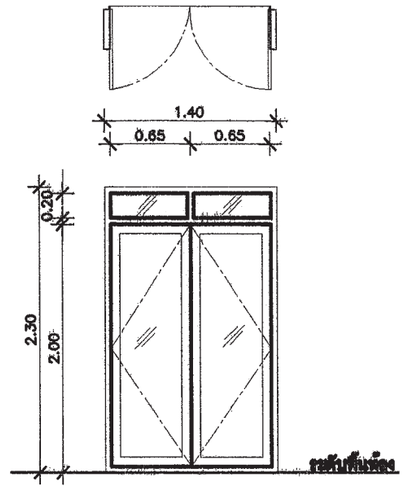

รายการ	น4
ลักษณะบาน	บานเปิดคู่และกระจกติดตาย
วงกบ	ไม้เนื้อแข็ง 2" x 4"
กรอบบาน	ไม้เนื้อแข็ง
ลูกฟัก	กระจก
อุปกรณ์	บานพับ ลูกบิด กลอน ศรบชุด

สำนักการ โยธา
กรุงเทพมหานคร

โครงการ
แบบบ้านยิ้มเพื่อประชาชน ระยะที่ 3

ตามนโยบาย
ม.ร.ว. สุขุมพันธุ์ บริพัตร
ผู้ว่าราชการกรุงเทพมหานคร
นายจุมพล สำเภาพล
รองผู้ว่าราชการกรุงเทพมหานคร
นางนินนาท ชลิตานนท์
ปลัดกรุงเทพมหานคร

ผู้อำนวยการสำนักการโยธา
รองผู้อำนวยการสำนักการโยธา
นายหิรัคกี้ เลิศประพันธ์
ผู้อำนวยการสำนักงานออกแบบ
นายรัชรินทร์ บรรพต
หัวหน้ากลุ่มงานสถาปัตยกรรม
นายสินชุชัย บุญปักษ์
หัวหน้ากลุ่มงานวิศวกรรมอาคาร
นายอธิชะ เมธะกุล

สถาปนิก
นายสินชุชัย บุญปักษ์ ส.ถ.1722
นางนลินทร กาญจนุทวงษ์
วิศวกรโครงสร้าง
นายสัญญาพินิตร รุ่งเพชรนิยม สย.5154
วิศวกรไฟฟ้า
นายรุญ มาสุขใจ ภฟก.2457
วิศวกรสุขาภิบาล
นายมนัสวี อายะสิริ ภส.341
วิศวกรเครื่องกล
นายช่างเขียนแบบ
นางสิรกาญจน์ บุญอยู่

แบบ บ้านพักอาศัย 2 ชั้น
แบบที่ 063
ชื่อบ้าน มหาอุดม

เจ้าของ

สถานที่

แบบแสดง
แบบขยายประตู- หน้าต่าง

วันที่ :	เลขที่	รวม
30 พฤษภาคม 2557	A-17	18

แผ่นที่	รวมแผ่น
17	33

FILE :

รายการแก้ไขแบบ

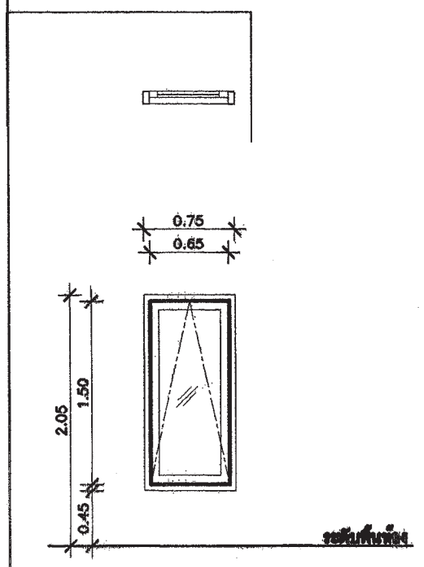

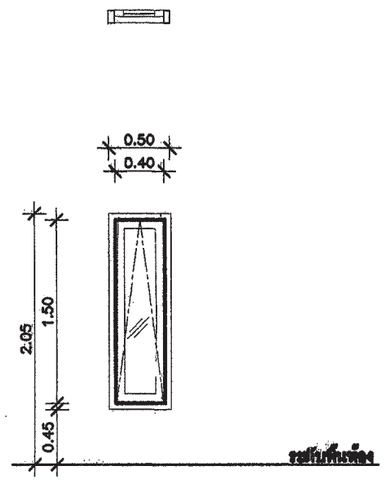

รายการ	น5
ลักษณะบาน	บานกระทุ้งเดี่ยว
วงกบ	ไม้เนื้อแข็ง 2" x 4"
กรอบบาน	ไม้เนื้อแข็ง
ลูกฟัก	กระจก
อุปกรณ์	บานพับ ลูกบิด กลอน ครบชุด

รายการ	น6
ลักษณะบาน	บานกระทุ้งเดี่ยว
วงกบ	ไม้เนื้อแข็ง 2" x 4"
กรอบบาน	ไม้เนื้อแข็ง
ลูกฟัก	กระจก
อุปกรณ์	บานพับ ลูกบิด กลอน ครบชุด

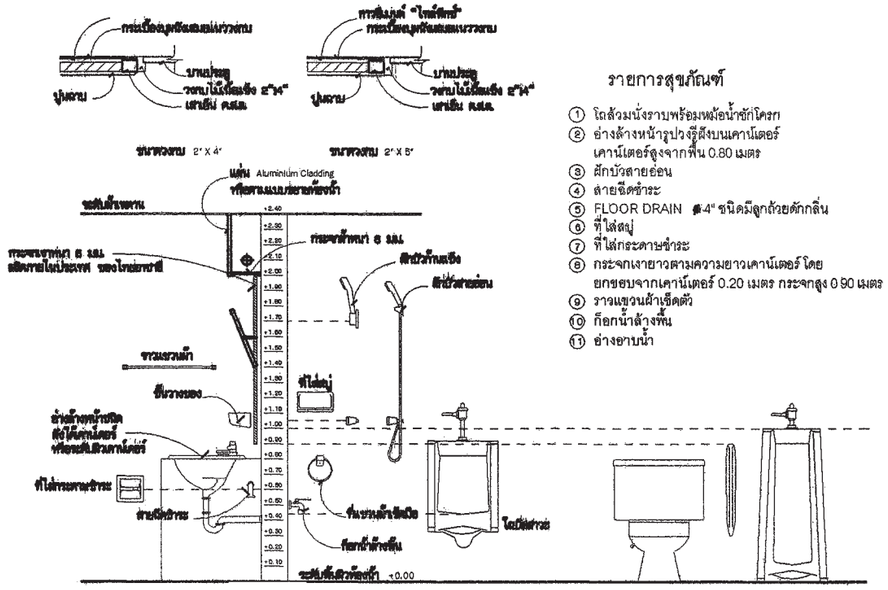

แสดงมาตรฐานการติดตั้งสุขภัณฑ์และอุปกรณ์

รายการสุขภัณฑ์

1. โถส้วมนั่งราบพร้อมหม้อน้ำชักโครก
2. อ่างล้างหน้ารูปวงรีฝังบนเคาน์เตอร์ เคาน์เตอร์สูงจากพื้น 0.80 เมตร
3. ฝักบัวสายอ่อน
4. สายชีดชำระ
5. FLOOR DRAIN ø 4" ชนิดมีลูกล้อยตักกลิ่น
6. ที่ใส่สบู่
7. ที่ใส่กระดาษชำระ
8. กระจกเงายาวตามความยาวเคาน์เตอร์ โดยยกขอบจากเคาน์เตอร์ 0.20 เมตร กระจกสูง 0.90 เมตร
9. ราวแขวนผ้าเช็ดตัว
10. ก๊อกน้ำล้างพื้น
11. อ่างอาบน้ำ

รายการประกอบแบบ ประตู-หน้าต่าง
- วงกบ กรอบบานอลูมิเนียมอบสี (จะระบุสีภายหลัง)
- ขนาดวงกบต้องเพียงพอที่จะรับน้ำหนักและแรงกระแทก
- กระจกที่ใช้จะระบุตัดแสงภายหลัง
- วัสดุ, อุปกรณ์ ,บานพับ ลูกบิด กลอน รางเลื่อน บานมุ้งลวด ครบชุด
- ก่อนติดตั้งประตูและหน้าต่าง จะต้องตรวจสอบ ระยะ ขนาดให้ถูกต้อง
จากสถานที่ก่อสร้างจริง
- ให้จัดทำเอ็น คอนกรีตเสริมเหล็ก รอบประตู และ หน้าต่าง 0.10 x 0.10 ม.
โดยรอบและเสริมเหล็ก ป-Ø 9 mm.@0.20 (ยกเว้นกรณีที่ด้านใดด้านหนึ่ง
ติดโสหรือติดโครงสร้าง) เหล็กยืน Ø 9 mm. 2 เส้น

สำนักการ โยธา
กรุงเทพมหานคร

โครงการ
แบบบ้านยิ้มเพื่อประชาชน ระยะที่ 3

ตามนโยบาย
ม.ร.ว. สุขุมพันธุ์ บริพัตร
ผู้ว่าราชการกรุงเทพมหานคร
นายจุมพล สำเภาพล
รองผู้ว่าราชการกรุงเทพมหานคร
นางนินนาท ชลิตานนท์
ปลัดกรุงเทพมหานคร

ผู้อำนวยการสำนักการโยธา	
รองผู้อำนวยการสำนักการโยธา	
นายทวีศักดิ์ เลิศประทันธ์	
ผู้อำนวยการสำนักงานออกแบบ	
นายวัชรินทร์ บรรพต	
หัวหน้ากลุ่มงานสถาปัตยกรรม	
นายสินสุชัย บุญบักษ์	
หัวหน้ากลุ่มงานวิศวกรรมอาคาร	
นายอริยะ เมฆะกูล	
สถาปนิก	
นายสินสุชัย บุญบักษ์ ส.สถ.1722	
นางนภินทร กรุณสุนทรชัย	
วิศวกรโครงสร้าง	
นายสัญญานิมิตร รุ่งเพชรเนียม สย.5154	
วิศวกรไฟฟ้า	
นายจุญ มาสุขใจ ภฟท.2457	
วิศวกรสุขาภิบาล	
นายมนัสวี อารยะศิริ สส.341	
วิศวกรเครื่องกล	
นายช่างเขียนแบบ	
นางสิรกาญจน์ บุญอยู่	

แบบ บ้านพักอาศัย 2 ชั้น
แบบที่ 063
ชื่อบ้าน มหาอุดม

เจ้าของ

สถานที่

แบบแสดง
แบบขยายหน้าต่าง
มาตรฐานการติดตั้งสุขภัณฑ์

วันที่	เล่มที่	รวม
30 กรกฎาคม 2557	A-18	18

แผ่นที่	รวมแผ่น
18	33

FILE :

รายการแก้ไขแบบ

รายการประกอบแบบด้านวิศวกรรมโยธา

1. ซีเมนต์

1.1 ส่วนผสมของโครงสร้างคอนกรีตเสริมเหล็กทั้งหมดต้องใช้ PORTLAND CEMENT ประเภทที่ 1 ที่มีคุณสมบัติตามมาตรฐานผลิตภัณฑ์อุตสาหกรรมเท่านั้น

1.2 ถ้าไม่ได้ระบุเป็นอย่างอื่น ต้องมีส่วนผสมของซีเมนต์ไม่น้อยกว่า325กิโลกรัมต่อคอนกรีตลูกบาศก์เมตร

2. คอนกรีต

2.1 คอนกรีตที่ใช้สำหรับงานโครงสร้างของอาคารเช่นเสาเข็ม , ฐานราก , เสา และพื้น ฯลฯ ต้องมีกำลังอัดประลัยไม่น้อยกว่า 180ksc เมื่ออายุ 28วัน โดยทดสอบจากแท่งคอนกรีตตัวอย่างรูปทรงกระบอก 150x300มม.

2.2 ADMIXTURE ที่ใช้ต้องมีคุณสมบัติตาม ASTM หรือ BS

3. งานเหล็ก

3.1 คุณสมบัติของเหล็กเสริมคอนกรีต มีดังนี้

ขนาดเหล็กเสริม mm.	ชั้นคุณภาพ	มาตรฐาน	หมายเหตุ
B6 , RB9 DB12 ขึ้นไป	SR-24 SD-40	มอก. 20-2543 มอก. 24-2548	

3.2 เหล็กรูปพรรณ , เหล็กกลวงสำหรับก่อสร้าง

3.2.1 เหล็กรูปพรรณที่จะใช้ต้องมีคุณสมบัติตาม มอก. 1227-2539 , มอก. 1228-2549 หรือ JIS เหล็กกลวงที่ใช้ต้องมีคุณสมบัติตาม มอก. 107-2533 หรือ JIS และเหล็กรูปพรรณเชื่อมประกอบจะต้องมีคุณสมบัติตาม มอก. 1303-2538

3.2.2 เหล็กรูปพรรณทั้งหมดต้องเป็นของใหม่ ไม่เคยใช้งานมาก่อน ตรงไม่บิดเบี้ยว ไม่มีรอยตำหนิ ไม่มีสนิมกร่อน ไม่เปื้อนสี หรือน้ำมัน

3.2.3 การต่อเหล็กรูปพรรณ ถ้าไม่จำเป็นจริงๆแล้วห้ามต่อ ในกรณีที่มีการต่อเหล็ก รอยต่อของเหล็กต้องมีกำลังมากกว่าหรือเท่ากับเหล็กที่ไม่มีรอยต่อ การต่อให้ต่อจุดเดียวเท่านั้น และการต่อให้เป็นไปตามมาตรฐาน AISC

3.2.4 การประกอบการติดตั้ง ให้ดำเนินการตามมาตรฐาน AISC หรือตามมาตรฐานสำหรับอาคารเหล็กรูปพรรณของ วสท. ที่ 1015-40

3.2.5 ผู้รับจ้างจะต้องทำ ค้ำยัน ยึดโครง ให้เพียงพอเพื่อยึดโครงสร้างให้แน่นหนาอยู่ในแนวและตำแหน่งที่ต้องการ

3.2.6 องค์อาคารที่วางทาบหรือต่อเชื่อมจะต้องวางให้แนบสนิทเต็มหน้า

3.2.7 การเชื่อมต่อทั้งหมดให้ใช้วิธีเชื่อมด้วยไฟฟ้าการ (ELECTRLC ARC WELDING) โดยตลอดผิวหน้าสัมผัสการเชื่อมให้เป็นไปตามมาตรฐาน AWS ขนาดของรอยเชื่อมต้องไม่น้อยกว่าความหนาของแผ่นเหล็ก

3.2.8 ถ้าไม่ได้กำหนดให้เป็นอย่างอื่น รอยต่อระหว่างชิ้นส่วนเหล็กต่างๆ ให้ใช้วิธีเชื่อมตะเข็บตลอดแนวชน

3.2.9 ผิวหน้าที่จะทำการเชื่อม ต้องสะอาดปราศจากสะเก็ดร่อน สนิมกรัน ไขมัน สี หรือสิ่งแปลกปลอมอื่นใด

3.2.10 ลวดเชื่อมต้องมีคุณสมบัติตาม มอก. หรือ AWS หรือ AISC

3.2.11 ให้ทาด้วยสีกันสนิมไม่น้อยกว่า 2 ชั้น คุณภาพเทียบเท่า RUST O-LEAM , JOTAN , SIKKENS

4. เสาเข็ม

4.1 เสาเข็มคอนกรีตอัดแรง เป็นเสาเข็มของ MP , GPS , GEL , CPM , T-COM หรือเทียบเท่า หรือเสาเข็มเจาะ(ตามแบบแสดง)

- เสาเข็มคอนกรีตอัดแรง ขนาด ⊙ -0.15x0.15ม.
- เสาเข็มคอนกรีตอัดแรง ขนาด I -0.18x0.18ม.พื้นที่หน้าตัดไม่น้อยกว่า 253 ตร.ซม.
- เสาเข็มคอนกรีตอัดแรง ขนาด I -0.22x0.22ม.พื้นที่หน้าตัดไม่น้อยกว่า 351 ตร.ซม.
- เสาเข็มคอนกรีตอัดแรง ขนาด I -0.26x0.26ม.พื้นที่หน้าตัดไม่น้อยกว่า 455 ตร.ซม.
- เสาเข็มเจาะ ขนาด ø0.35 ม.

4.2 กำลังรับน้ำหนักบรรทุกและความยาวเสาเข็มให้พิจารณาตามแบบรายละเอียด โดยความยาวเสาเข็มที่แท้จริง ณ ตำแหน่งที่ตั้งโครงการ อาจมีการเปลี่ยนแปลง แต่ทั้งนี้ให้กำหนดและตรวจสอบอีกครั้งโดยวิศวกรผู้ควบคุมงาน โดยเสาเข็มจะต้องมีกำลังรับน้ำหนักบรรทุกได้ไม่น้อยกว่าที่กำหนดตามแบบ

5. ระบบกันซึม

5.1 รายละเอียดและคุณสมบัติ

ส่วนของอาคาร	ชนิดและผลิตภัณฑ์	ผลิตภัณฑ์คุณภาพเทียบเท่า
- หลังคา ค.ส.ล. - ห้องน้ำ	น้ำยาเคมีแบบกันซึม	BRUSHBOND ของ FOSROC LANKO 225 ของ DAVCO

6. ทั่วไปและการเตรียมงาน

6.1 รายการประกอบแบบอื่นใดที่ไม่ได้กำหนดไว้ให้ถือปฏิบัติตาม "บทกำหนดทั่วไปสำหรับการก่อสร้างอาคารคอนกรีตเสริมเหล็กของ วสท. "เป็นเกณฑ์

6.2 เนื่องจากคุณสมบัติของดินในกรุงเทพมหานคร แต่ละพื้นที่เขตมีความแตกต่างกันในด้านความสามารถในการรับน้ำหนักบรรทุกและมีระดับความลึกของชั้นทรายที่แตกต่างกัน ฉะนั้นก่อนทำการก่อสร้างเจ้าของอาคารและผู้รับจ้างต้องตรวจสอบความเหมาะสมของความยาวเสาเข็ม เพื่อให้มีค่าการรับน้ำหนักบรรทุกของเสาเข็มได้ไม่น้อยกว่าแบบที่กำหนดไว้

6.3 หากมีอุปสรรคในการเข้าพื้นที่ก่อสร้าง อันจะทำให้เกิดผลกระทบความเดือดร้อนรำคาญ และเกิดความเสียหายจากการใช้เสาเข็มตอกกับอาคารข้างเคียง ให้สามารถใช้เสาเข็มเจาะเทียบเคียงความสามารถในการรับน้ำหนักบรรทุกได้

สำนักการ โยธา
กรุงเทพมหานคร

โครงการ
แบบบ้านยิ้มเพื่อประชาชน ระยะที่ 3

ตามนโยบาย
ม.ร.ว. สุขุมพันธุ์ บริพัตร
ผู้ว่าราชการกรุงเทพมหานคร
นายจุมพล สำเภาพล
รองผู้ว่าราชการกรุงเทพมหานคร
นางนินนาท ชลิตานนท์
ปลัดกรุงเทพมหานคร

ผู้อำนวยการสำนักการโยธา
รองผู้อำนวยการสำนักการโยธา
นายทวีศักดิ์ เลิศประพันธ์
ผู้อำนวยการสำนักงานออกแบบ
นายวัชรินทร์ บรรพต
หัวหน้ากลุ่มงานสถาปัตยกรรม
นายสินธุ์ชัย บุญบักษ์
หัวหน้ากลุ่มงานวิศวกรรมอาคาร
นายอริยะ เมฆะกูล

สถาปนิก
นายสินธุ์ชัย บุญบักษ์ ส.สถ.1722
นางนภินทร การุณสุนทรวงศ์
วิศวกรโครงสร้าง
นายสัญญานิมิต รุ่งเพชรเนียม สย.5154
วิศวกรไฟฟ้า
นายจรูญ มาสุขใจ ภฟ.2457
วิศวกรสุขาภิบาล
นายมนัสวี อารยะศิริ ภส.341
วิศวกรเครื่องกล
นายช่างเขียนแบบ
นายสุสวัฒน์ วงศ์เพิ่มเจริญ

แบบ บ้านพักอาศัย 2 ชั้น
แบบที่ 063
ชื่อบ้าน มหาอุดม
เจ้าของ
สถานที่

แบบแสดง
รายการประกอบแบบโครงสร้าง

วันที่ :	เลขที่	รวม
30 พฤษภาคม 2557	S-01	8

แผ่นที่	รวมแผ่น
19	33

FILE :

รายการแก้ไขแบบ

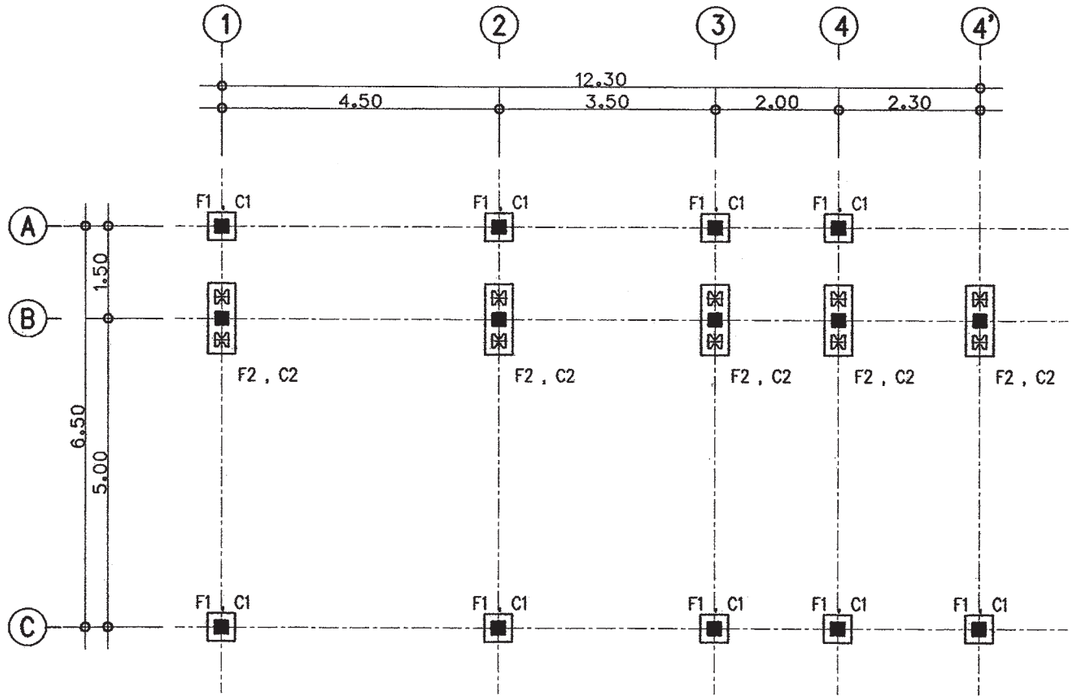

แปลนเสาเข็มและฐานราก

มาตราส่วน 1 : 100

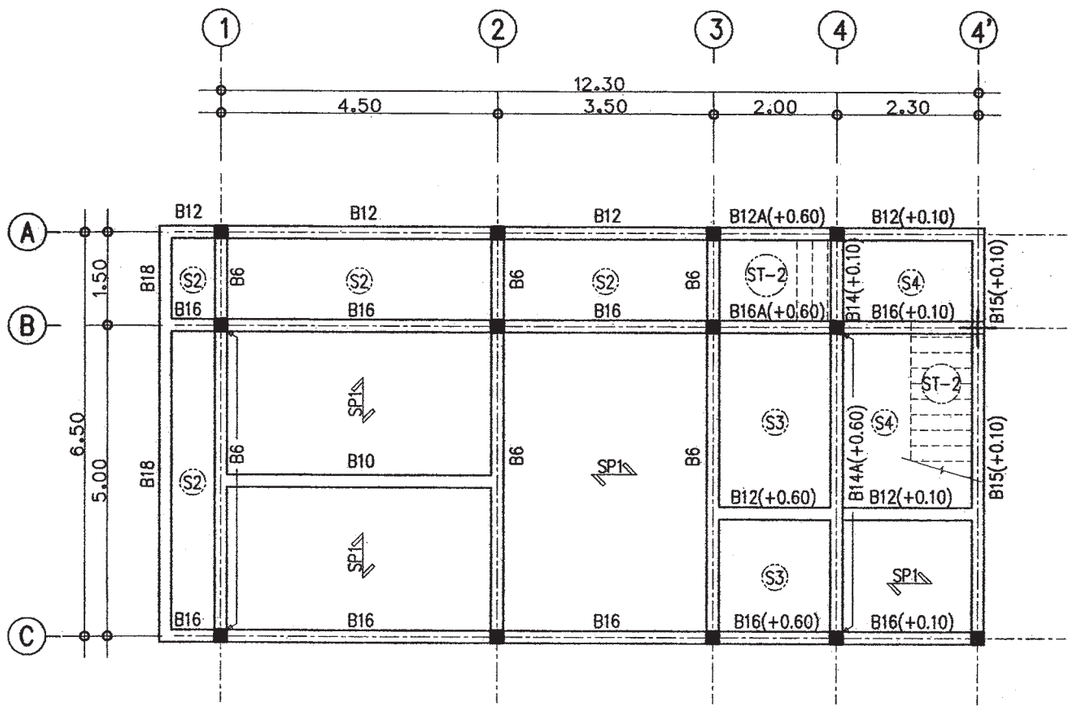

แปลนโครงสร้างชั้นล่าง

มาตราส่วน 1 : 100

สำนักการ โยธา
กรุงเทพมหานคร

โครงการ

แบบบ้านยิ้มเพื่อประชาชน ระยะที่ 3

ตามนโยบาย

ม.ร.ว. สุขุมพันธุ์ บริพัตร
ผู้ว่าราชการกรุงเทพมหานคร

นายจุมพล สำเภาพล
รองผู้ว่าราชการกรุงเทพมหานคร

นางนินนาท ชลิตานนท์
ปลัดกรุงเทพมหานคร

ผู้อำนวยการสำนักการโยธา

รองผู้อำนวยการสำนักการโยธา
นายทวีศักดิ์ เลิศประพันธ์

ผู้อำนวยการสำนักงานออกแบบ
นายวัชรินทร์ บรรพต

หัวหน้ากลุ่มงานสถาปัตยกรรม
นายสินธุ์ชัย บุญบักษ์

หัวหน้ากลุ่มงานวิศวกรรมอาคาร
นายอริยะ เมฆะกูล

สถาปนิก
นายสินธุ์ชัย บุญบักษ์ ส.สถ.1722
นางนภินทร กรุณสุนทรวงศ์

วิศวกรโครงสร้าง
นายสัญญานิมิต รุ่งเพชรเนียม สย.5154

วิศวกรไฟฟ้า
นายจรูญ มาสุขใจ ภฟก.2457

วิศวกรสุขาภิบาล
นายมนัศวี อารยะศิริ ภส.341

วิศวกรเครื่องกล

นายช่างเขียนแบบ
นายสุสวัฒน์ วงศ์เพิ่มเจริญ

แบบ บ้านพักอาศัย 2 ชั้น
แบบที่ 063
ชื่อบ้าน มหาอุดม

เจ้าของ

สถานที่

แบบแสดง
แปลนเสาเข็มและฐานราก
แปลนโครงสร้าง ชั้นล่าง

วันที่ :	เลขที่	รวม
30 พฤษภาคม 2557	S-02	8

แผ่นที่	รวมแผ่น
20	33

FILE :

รายการแก้ไขแบบ

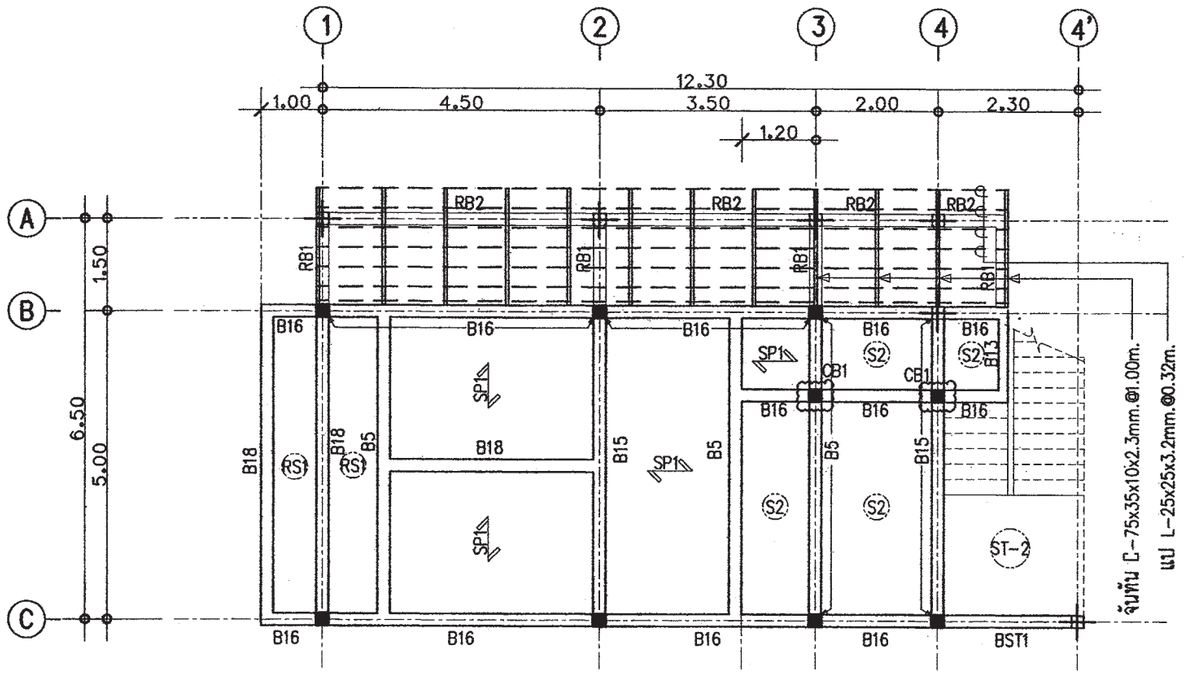

แปลนโครงสร้างชั้น 2

มาตราส่วน 1 : 100

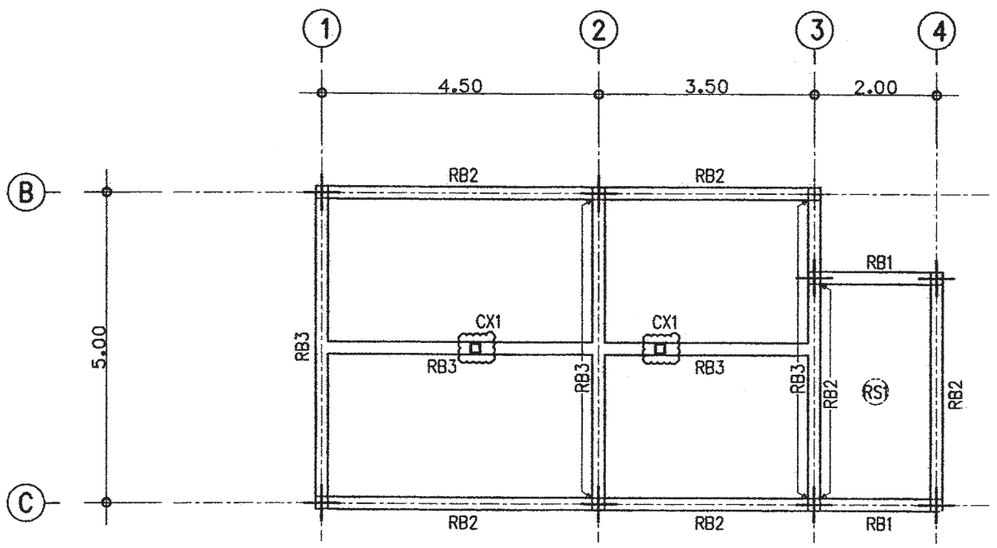

CX1 = ⌀ 150x150x4.5mm.

แปลนโครงสร้างรับโครงหลังคา

มาตราส่วน 1 : 100

สำนักการ โยธา
กรุงเทพมหานคร

โครงการ

แบบบ้านยิ้มเพื่อประชาชน ระยะที่ 3

ตามนโยบาย

ม.ร.ว. สุขุมพันธุ์ บริพัตร
ผู้ว่าราชการกรุงเทพมหานคร

นายจุมพล สำเภาพล
รองผู้ว่าราชการกรุงเทพมหานคร

นางนินนาท ชลิตานนท์
ปลัดกรุงเทพมหานคร

ผู้อำนวยการสำนักการโยธา

รองผู้อำนวยการสำนักการโยธา
นายทวิศักดิ์ เลิศประพันธ์

ผู้อำนวยการสำนักงานออกแบบ
นายวัชรินทร์ บรรพต

หัวหน้ากลุ่มงานสถาปัตยกรรม
นายสินธุ์ชัย บุญบักษ์

หัวหน้ากลุ่มงานวิศวกรรมอาคาร
นายอริยะ เมฆะกูล

สถาปนิก
นายสินธุ์ชัย บุญบักษ์ ส.สถ.1722
นางนภินทร กรุณสุนทรวงศ์

วิศวกรโครงสร้าง
นายสัญญานิมิต รุ่งเพชรเนียม ส.ย.5154

วิศวกรไฟฟ้า
นายจรูญ มาสุขใจ ภฟก.2457

วิศวกรสุขาภิบาล
นายมนัสวี อารยะศิริ ภส.341

วิศวกรเครื่องกล

นายช่างเขียนแบบ
นายสุสวัสดิ์ วงศ์เพิ่มเจริญ

แบบ บ้านพักอาศัย 2 ชั้น
แบบที่ 063
ชื่อบ้าน มหาอุดม

เจ้าของ

สถานที่

แบบแสดง
แปลนโครงสร้าง ชั้น 2
แปลนโครงสร้างรับโครงหลังคา

วันที่ :	เลขที่	รวม
30 พฤษภาคม 2557	S-03	8

แผ่นที่	รวมแผ่น
21	33

FILE :

รายการแก้ไขแบบ

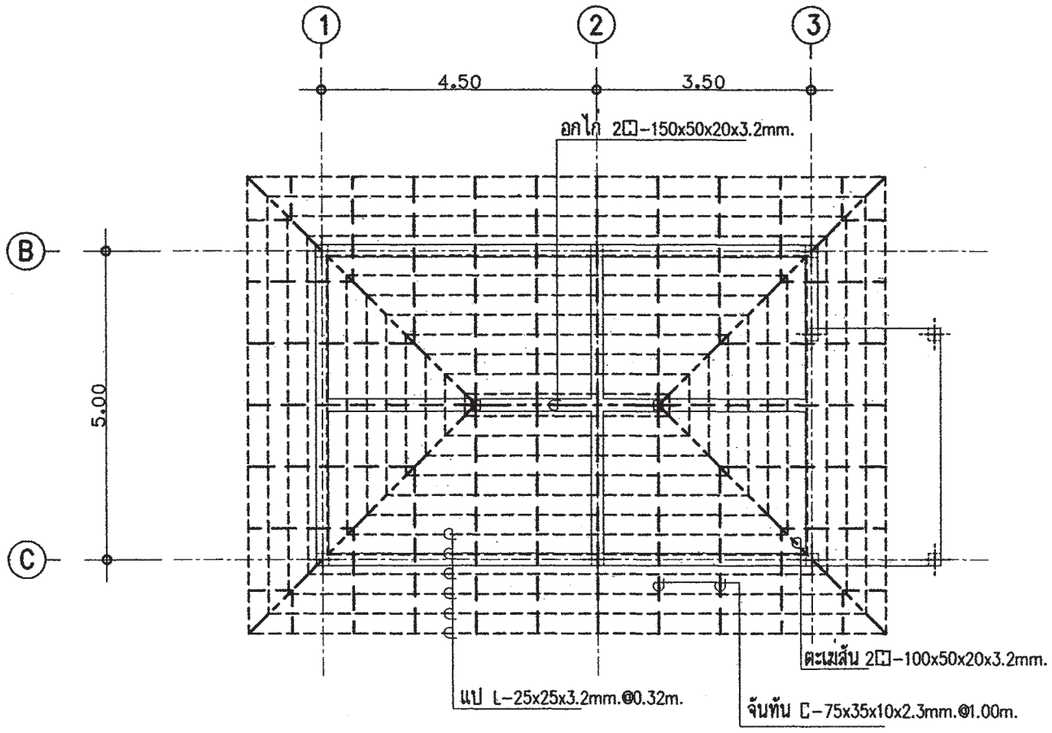

แปลนโครงสร้างหลังคา	
มาตราส่วน	1 : 100

สำนักการ โยธา
กรุงเทพมหานคร

โครงการ
แบบบ้านยิ้มเพื่อประชาชน ระยะที่ 3

ตามนโยบาย
ม.ร.ว. สุขุมพันธุ์ บริพัตร
ผู้ว่าราชการกรุงเทพมหานคร
นายจุมพล สำเภาพล
รองผู้ว่าราชการกรุงเทพมหานคร
นางนินนาท ชลิตานนท์
ปลัดกรุงเทพมหานคร

ผู้อำนวยการสำนักการโยธา
รองผู้อำนวยการสำนักการโยธา
นายทวีศักดิ์ เลิศประพันธ์
ผู้อำนวยการสำนักงานออกแบบ
นายวัชรินทร์ บรรพต
หัวหน้ากลุ่มงานสถาปัตยกรรม
นายสินธุ์ชัย บุญปักษ์
หัวหน้ากลุ่มงานวิศวกรรมอาคาร
นายอริยะ เมฆะกูล

สถาปนิก
นายสินธุ์ชัย บุญปักษ์ ส.สถ.1722
นางนภินทร กรุณสุนทรวงศ์
วิศวกรโครงสร้าง
นายสัญญานิมิต รุ่งเพชรเนียม สย.5154
วิศวกรไฟฟ้า
นายจรูญ มาสุขใจ ภฟก.2457
วิศวกรสุขาภิบาล
นายมนัสวี อารยะศิริ ภส.341
วิศวกรเครื่องกล
นายช่างเขียนแบบ
นายสุสวัสน์ วงศ์เพิ่มเจริญ

แบบ บ้านพักอาศัย 2 ชั้น
แบบที่ 063
ชื่อบ้าน มหาอุดม
เจ้าของ
สถานที่

แบบแสดง
แปลนโครงสร้างหลังคา

วันที่ :	เลขที่	รวม
30 พฤษภาคม 2557	S-04	8

แผ่นที่	รวมแผ่น
22	33

FILE :
รายการแก้ไขแบบ

หมายเหตุ

กรณีใช้ฐานราก เสาเข็มเจาะแทนฐานรากเสาเข็มตอก ให้ใช้เทียบเท่าดังนี้ F1=F1A , F2=F2A

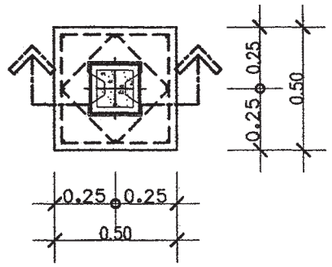

แบบขยาย	F1
มาตราส่วน	1 : 25

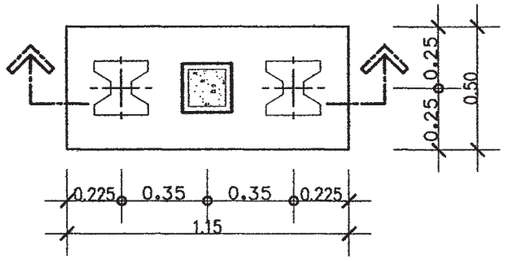

แบบขยาย	F2
มาตราส่วน	1 : 25

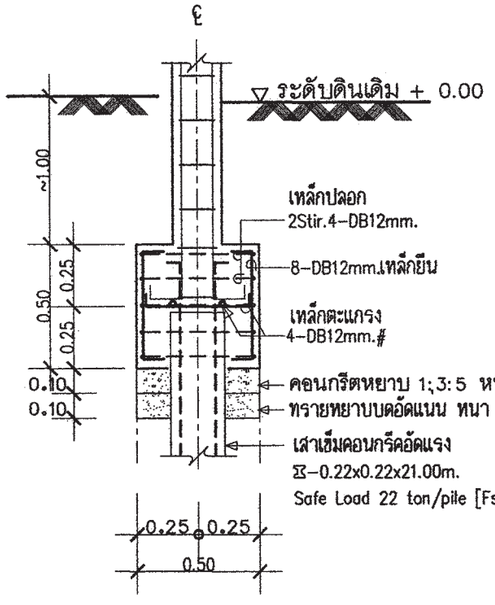

รูปตัด	F1
มาตราส่วน	1 : 25

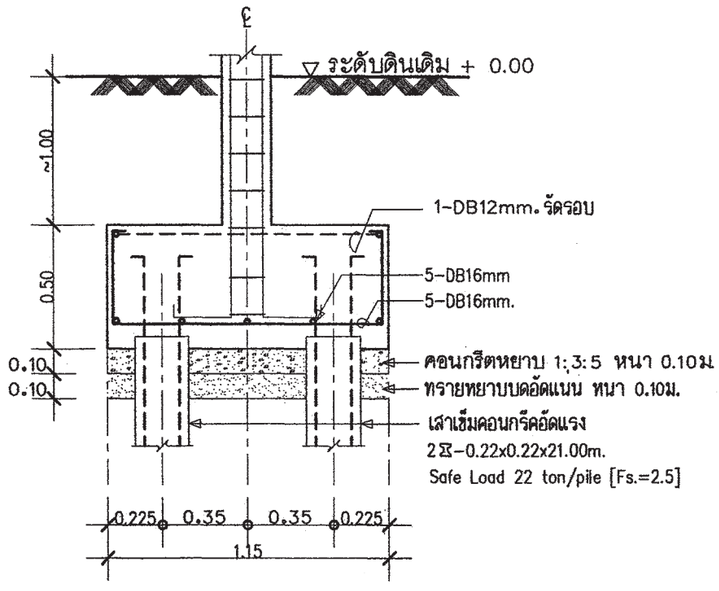

รูปตัด	F2
มาตราส่วน	1 : 25

พื้นชั้น 2 - หลังคา	↑	↑
พื้นชั้นล่าง - พื้นชั้น 2	↑	0.20 / 0.20 — 4-DB12mm. Stirø6mm.@0.15m.
ตอม่อ - พื้นชั้นล่าง	0.20 / 0.20 — 4-DB12mm. Stirø6mm.@0.15m.	0.25 / 0.25 — 8-DB12mm. 2-Stirø6mm.@0.15m.
FLOOR / COLUMN	C1	C2

สำนักการ โยธา
กรุงเทพมหานคร

โครงการ
แบบบ้านยิ้มเพื่อประชาชน ระยะที่ 3

ตามนโยบาย
ม.ร.ว. สุขุมพันธุ์ บริพัตร
ผู้ว่าราชการกรุงเทพมหานคร
นายจุมพล สำเภาพล
รองผู้ว่าราชการกรุงเทพมหานคร
นางนินนาท ชลิตานนท์
ปลัดกรุงเทพมหานคร

ผู้อำนวยการสำนักการโยธา
รองผู้อำนวยการสำนักการโยธา
นายพิศักดิ์ เลิศประพันธ์
ผู้อำนวยการสำนักงานออกแบบ
นายวัชรินทร์ บรรพต
หัวหน้ากลุ่มงานสถาปัตยกรรม
นายสินธุ์ชัย บุญบักษ์
หัวหน้ากลุ่มงานวิศวกรรมอาคาร
นายอริยะ เมฆะกุล

สถาปนิก
นายสินธุ์ชัย บุญบักษ์ ส.สถ.1722
นางนภินทร กรุณสุนทรวงศ์
วิศวกรโครงสร้าง
นายสัญญานิมิต รุ่งเพชรเนียม สย.5154
วิศวกรไฟฟ้า
นายจรูญ มาสุขใจ ภฟก.2457
วิศวกรสุขาภิบาล
นายมนัสวี อารยะศิริ ภส.341
วิศวกรเครื่องกล
นายช่างเขียนแบบ
นายสุสวัสดิ์ วงศ์เพิ่มเจริญ

แบบ บ้านพักอาศัย 2 ชั้น
แบบที่ 063
ชื่อบ้าน มหาอุดม
เจ้าของ
สถานที่

แบบแสดง
แบบขยายโครงสร้าง 1

วันที่ :	เลขที่	รวม
30 พฤษภาคม 2557	S-05	8

แผ่นที่	รวมแผ่น
23	33

FILE :

รายการแก้ไขแบบ

หมายเหตุ

กรณีใช้ฐานราก เสาเข็มเจาะแทนฐานรากเสาเข็มตอก
ให้ใช้เทียบเท่าดังนี้ F1=F1A , F2=F2A

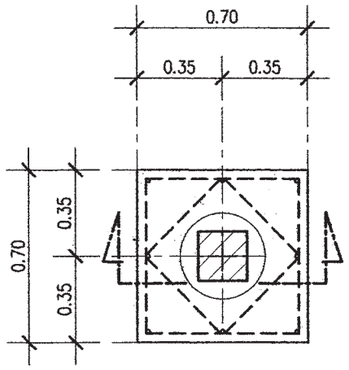

แบบขยาย F1A
มาตราส่วน 1 : 25

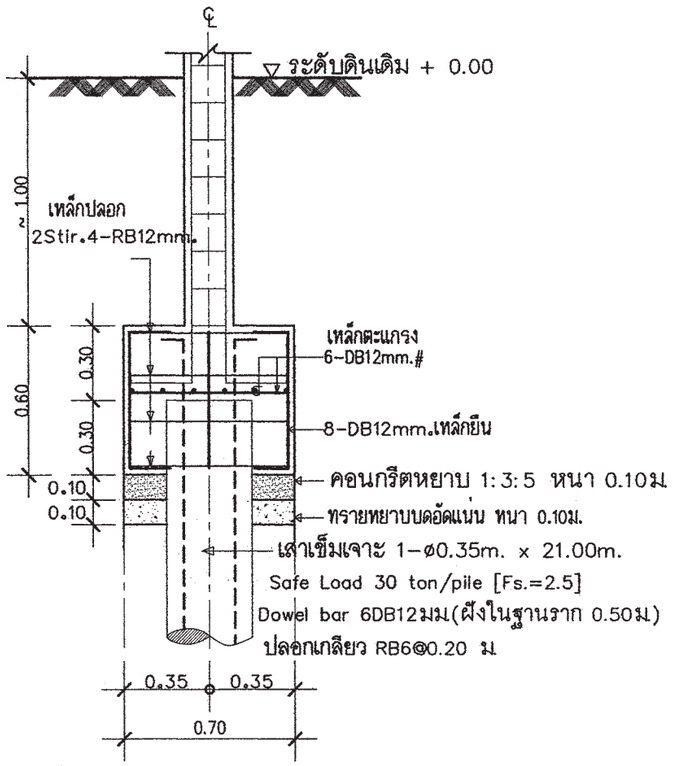

รูปตัด F1A
มาตราส่วน 1 : 25

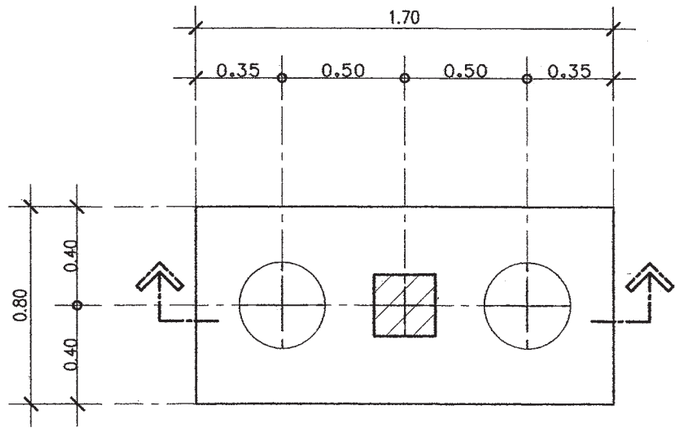

แบบขยาย F2A
มาตราส่วน 1 : 25

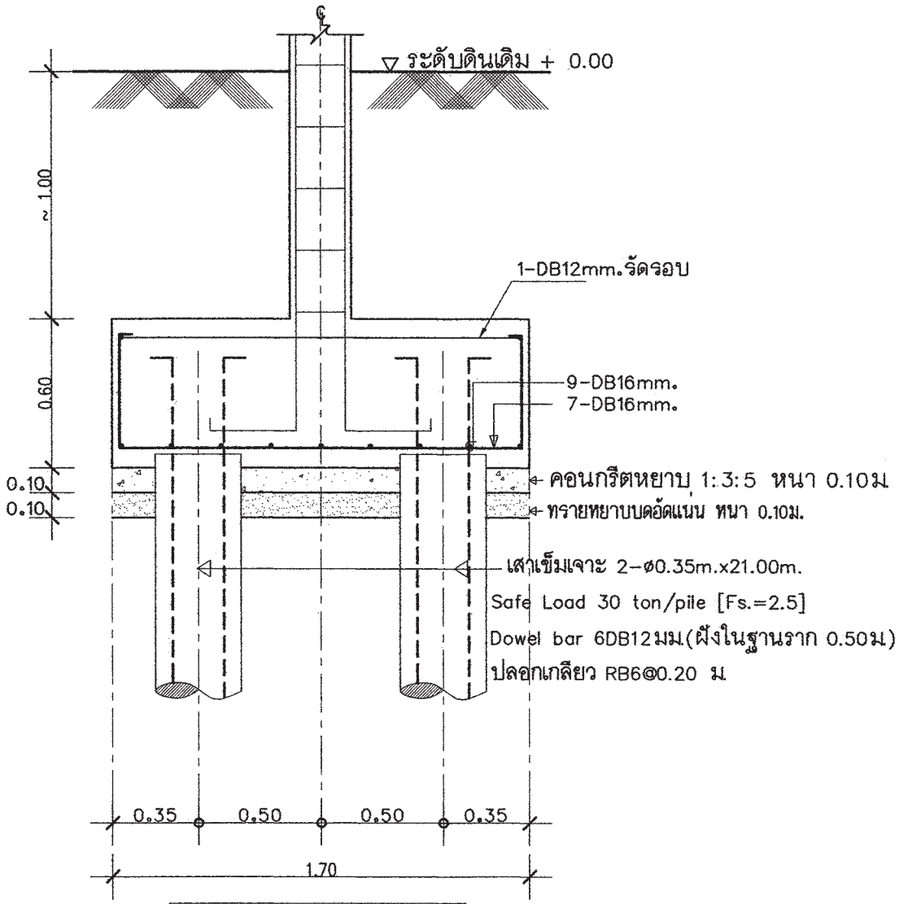

รูปตัด F2A
มาตราส่วน 1 : 25

สำนักการ โยธา
กรุงเทพมหานคร

โครงการ
แบบบ้านยิ้มเพื่อประชาชน ระยะที่ 3

ตามนโยบาย
ม.ร.ว. สุขุมพันธุ์ บริพัตร
ผู้ว่าราชการกรุงเทพมหานคร
นายจุมพล สำเภาพล
รองผู้ว่าราชการกรุงเทพมหานคร
นางนินนาท ชลิตานนท์
ปลัดกรุงเทพมหานคร

ผู้อำนวยการสำนักการโยธา	
รองผู้อำนวยการสำนักการโยธา	
นายพีรักดิ์ เสิดประพันธ์	
ผู้อำนวยการสำนักงานออกแบบ	
นายวัชรินทร์ บรรพต	
หัวหน้ากลุ่มงานสถาปัตยกรรม	
นายสินธุชัย บุญบักษ์	
หัวหน้ากลุ่มงานวิศวกรรมอาคาร	
นายศริยะ เงยะกุล	
สถาปนิก	
นายสินธุชัย บุญบักษ์ ส.ถ.1722	
นางนภินทร กรุณสุนทรวงศ์	
วิศวกรโครงสร้าง	
นายสัญญานิมิต รุจเพชรเนียม ว.ย.5154	
วิศวกรไฟฟ้า	
นายชาญ มาสุรใจ ภท.2457	
วิศวกรสุขาภิบาล	
นายมนัตรี อารยะศิริ ภส.341	
วิศวกรเครื่องกล	
นายช่างเขียนแบบ	
นายสุรศักดิ์ วงษ์เพ็งเจริญ	

แบบ บ้านพักอาศัย 2 ชั้น
แบบที่ 063
ชื่อบ้าน มหาอุดม
เจ้าของ
สถานที่

แบบแสดง
แบบขยายโครงสร้าง 2

วันที่ :	แบบที่	รวม
30 พฤษภาคม 2557	S-06	8

แผ่นที่	รวมแผ่น
24	33

FILE :

รายการแก้ไขแบบ

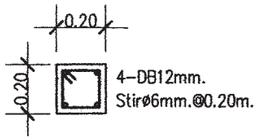

DETAIL CB1

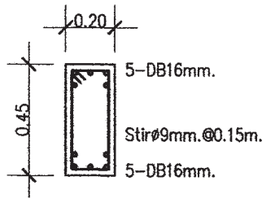

DETAIL B6

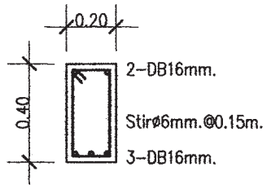

DETAIL B10 , RB3

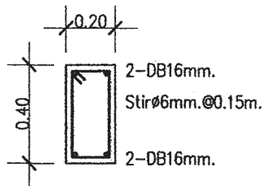

DETAIL B12 , RB2

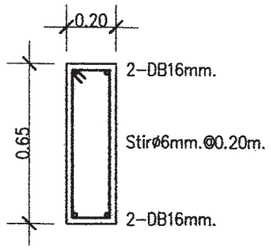

DETAIL B12A

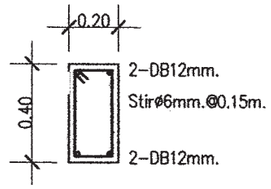

DETAIL B13 , RB1

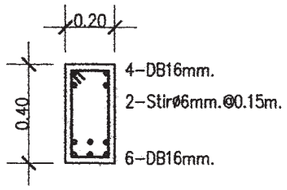

DETAIL B5,B14,B15

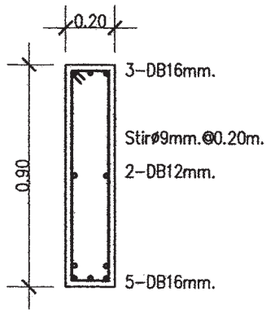

DETAIL B14A

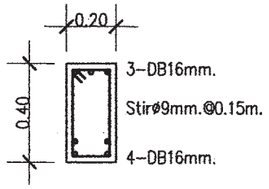

DETAIL B16

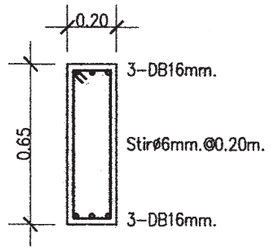

DETAIL B16A

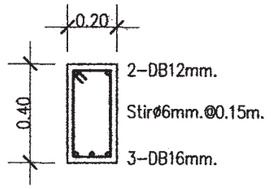

DETAIL B18

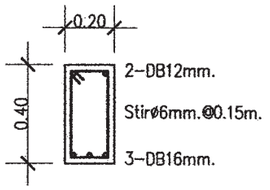

DETAIL BST1

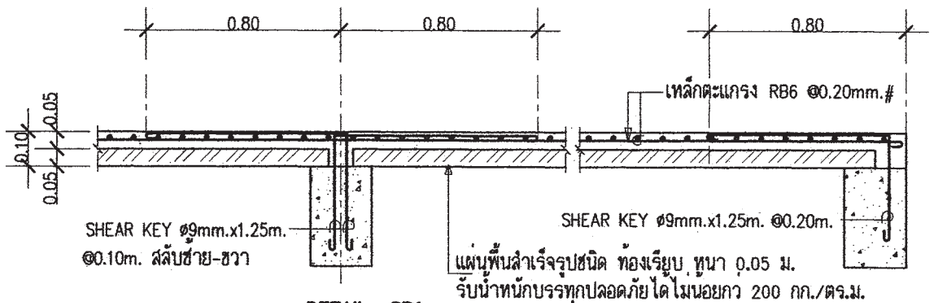

DETAIL SP1

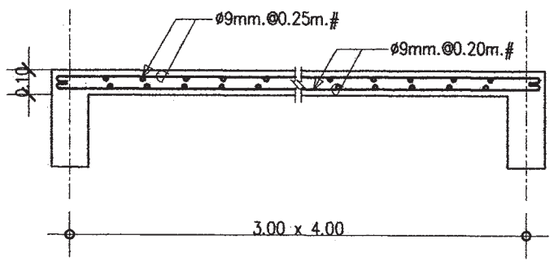

DETAIL RS1

สำนักการ โยธา
กรุงเทพมหานคร

โครงการ
แบบบ้านยิ้มเพื่อประชาชน ระยะที่ 3

ตามนโยบาย
ม.ร.ว. สุขุมพันธุ์ บริพัตร
ผู้ว่าราชการกรุงเทพมหานคร
นายจุมพล สำเภาพล
รองผู้ว่าราชการกรุงเทพมหานคร
นางนินนาท ชลิตานนท์
ปลัดกรุงเทพมหานคร

ผู้อำนวยการสำนักการโยธา
รองผู้อำนวยการสำนักการโยธา
นายทวีศักดิ์ เลิศประพันธ์
ผู้อำนวยการสำนักงานออกแบบ
นายวัชรินทร์ บรรพต
หัวหน้ากลุ่มงานสถาปัตยกรรม
นายสินธุ์ชัย บุญบักษ์
หัวหน้ากลุ่มงานวิศวกรรมอาคาร
นายอริยะ เมฆะกูล

สถาปนิก
นายสินธุ์ชัย บุญบักษ์ ส.สถ.1722
นางนภินทร กรุณสุนทรวงศ์
วิศวกรโครงสร้าง
นายสัญญานิมิต รุ่งเพชรเนียม สย.5154
วิศวกรไฟฟ้า
นายจรูญ มาสุขใจ ภฟก.2457
วิศวกรสุขาภิบาล
นายมนัสวี อารยะศิริ ภส.341
วิศวกรเครื่องกล
นายช่างเขียนแบบ
นายสุสวัสดิ์ วงศ์เพิ่มเจริญ

แบบ บ้านพักอาศัย 2 ชั้น
แบบที่ 063
ชื่อบ้าน มหาอุดม
เจ้าของ
สถานที่

แบบแสดง
แบบขยายโครงสร้าง 3

วันที่ :	เลขที่	รวม
30 พฤษภาคม 2557	S-07	8

แผ่นที่	รวมแผ่น
25	33

FILE :

รายการแก้ไขแบบ

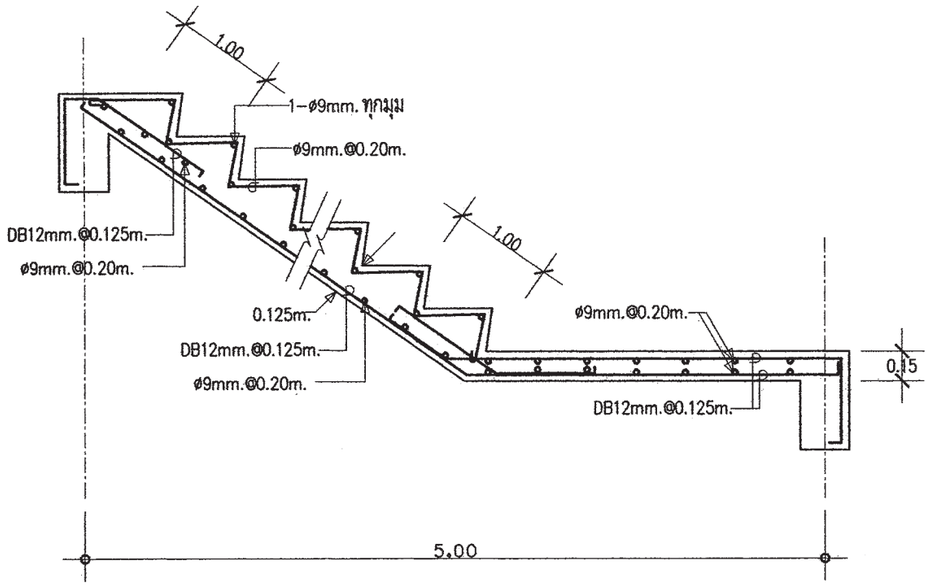

DETAIL ST-2 (ช่วงบน)

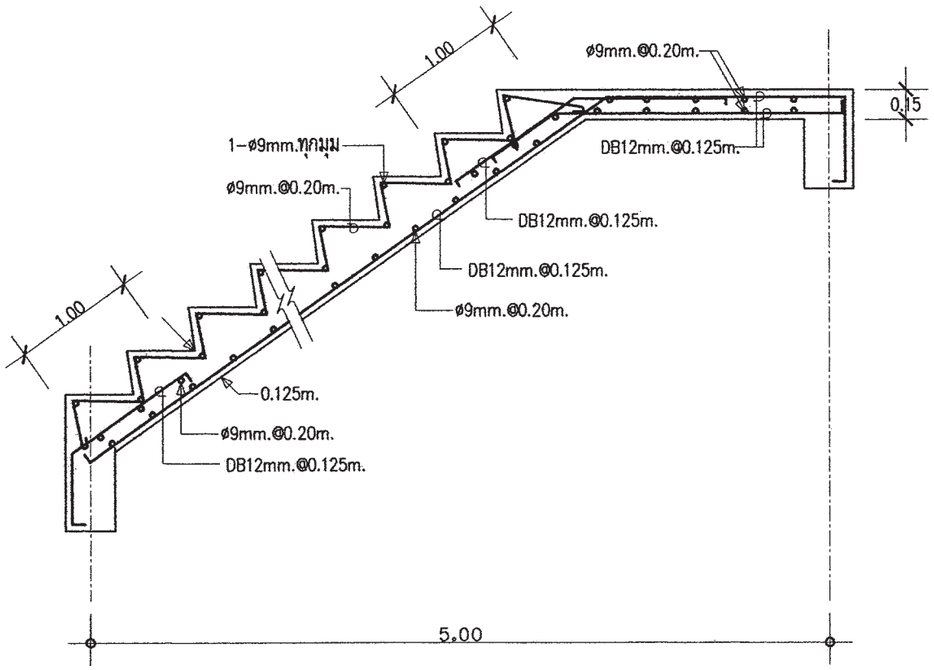

DETAIL ST-2 (ช่วงล่าง)

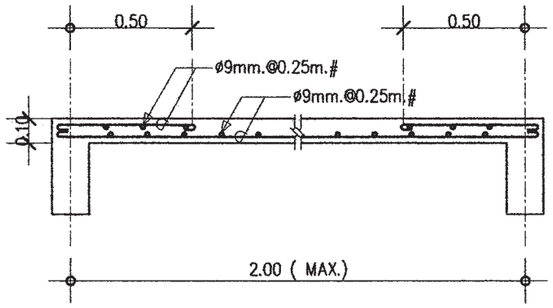

DETAIL S2

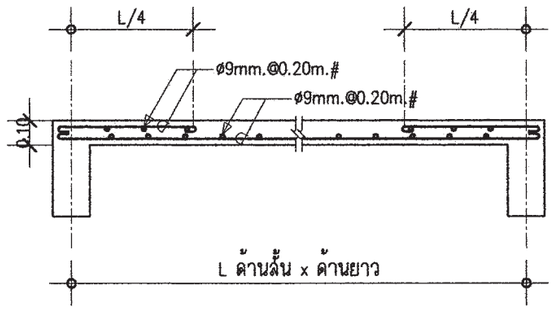

DETAIL S3

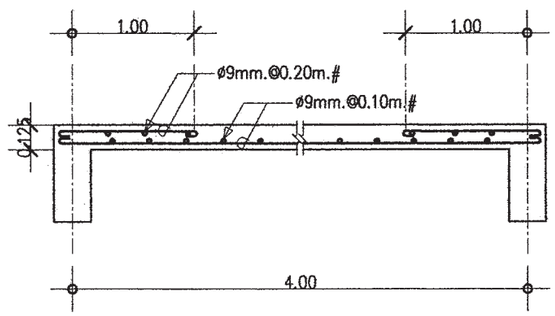

DETAIL S4

สำนักการ โยธา
กรุงเทพมหานคร

โครงการ
แบบบ้านยิ้มเพื่อประชาชน ระยะที่ 3

ตามนโยบาย
ม.ร.ว. สุขุมพันธุ์ บริพัตร
ผู้ว่าราชการกรุงเทพมหานคร
นายจุมพล สำเภาพล
รองผู้ว่าราชการกรุงเทพมหานคร
นางนินนาท ชลิตานนท์
ปลัดกรุงเทพมหานคร

ผู้อำนวยการสำนักการโยธา
รองผู้อำนวยการสำนักการโยธา
นายทวีศักดิ์ เลิศประพันธ์
ผู้อำนวยการสำนักงานออกแบบ
นายวัชรินทร์ บรรพต
หัวหน้ากลุ่มงานสถาปัตยกรรม
นายสินธุ์ชัย บุญบักษ์
หัวหน้ากลุ่มงานวิศวกรรมอาคาร
นายอริยะ เมฆะกุล

สถาปนิก
นายสินธุ์ชัย บุญบักษ์ ส.สถ.1722
นางนภินทร การุณสุนทรวงศ์
วิศวกรโครงสร้าง
นายสัญญานิมิต รุ่งเพชรเนียม ส.ย.5154
วิศวกรไฟฟ้า
นายจรูญ มาสุขใจ ภฟก.2457
วิศวกรสุขาภิบาล
นายมนัสวี อารยะศิริ ภส.341
วิศวกรเครื่องกล
นายช่างเขียนแบบ
นายสุสวัสดิ์ วงศ์เพ็ญเจริญ

แบบ บ้านพักอาศัย 2 ชั้น
แบบที่ 063
ชื่อบ้าน มหาอุดม
เจ้าของ
สถานที่

แบบแสดง
แบบขยายโครงสร้าง 4

วันที่ :	เลขที่	รวม
30 พฤษภาคม 2557	S-08	8

แผ่นที่	รวมแผ่น
26	33

FILE :

รายการแก้ไขแบบ

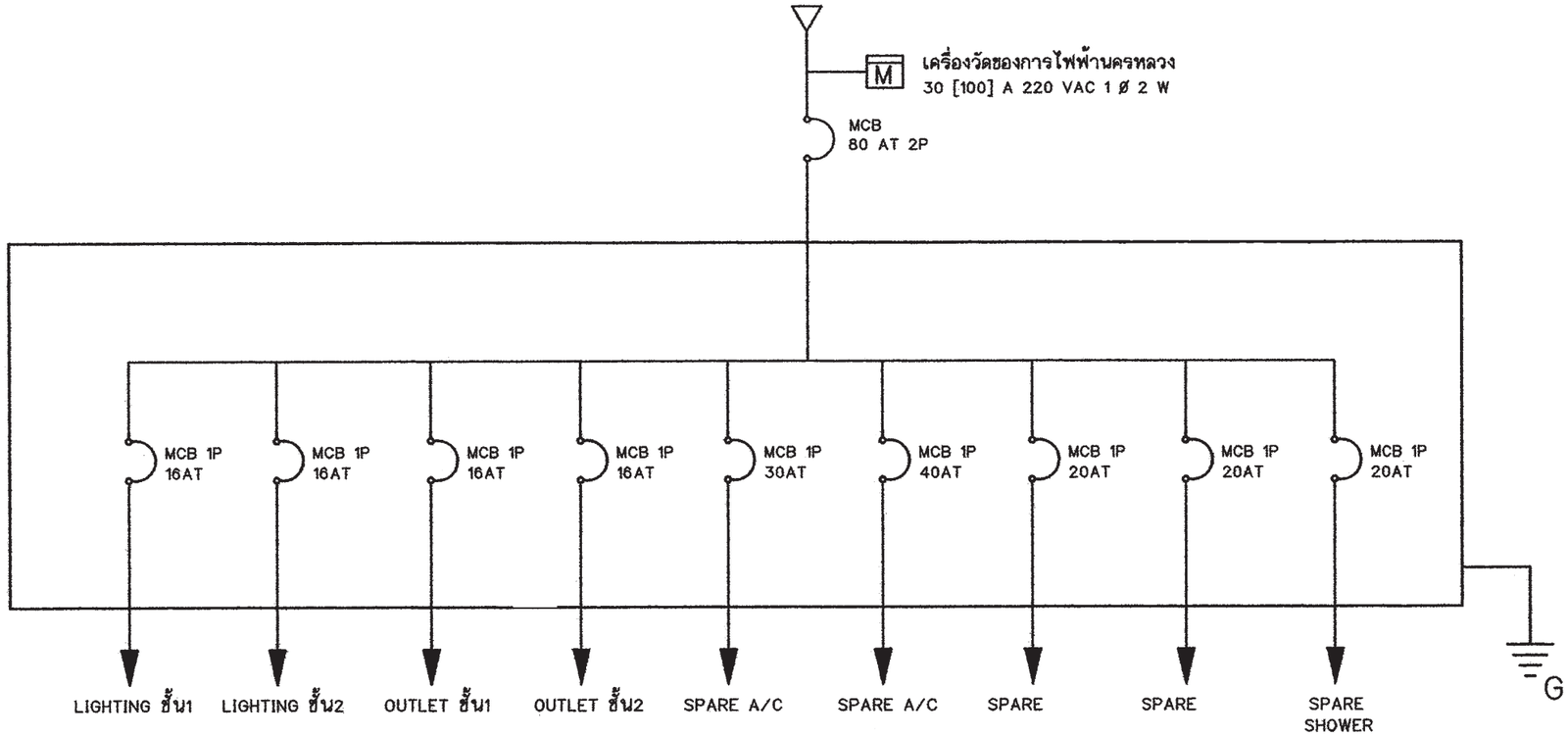

SINGLE LINE DIAGRAM

สัญลักษณ์ระบบไฟฟ้า

○	โคม DOWNLIGHT 1x11 W
◎	โคมกลมหลอด ฟลูออเรสเซนต์ 1x32 W พร้อมฝาครอบสีใส
▭	ดวงโคมหลอด ฟลูออเรสเซนต์ 1x18 W พร้อมฝาครอบสีใส
S	สวิตช์ไฟฟ้าแบบธรรมดา
S_3	สวิตช์ไฟฟ้าแบบ 3ทาง
⊖	เต้ารับไฟฟ้าแบบมีสายดิน
TV	เต้ารับทีวี
☎	เต้ารับโทรศัพท์
Ⓙ	กล่องต่อสายไฟ
◪	แผงจ่ายไฟ
MCB	MINIATURE CIRCUIT BREAKER

รายการระบบงานไฟฟ้า

- แผงจ่ายไฟเป็นกล่องเหล็ก
- สายไฟตามมาตรฐานอุตสาหกรรม
- เต้ารับไฟฟ้าแบบมีสายดิน
- สวิตช์ไฟฟ้าแบบธรรมดา และ สามทาง
- สายเมนวงจรย่อยขนาด 4 มม.^{2}
- สายไฟเข้าเต้ารับขนาด 2.5 มม.^{2}
- สายไฟเข้าดวงโคมขนาด 1 มม.^{2}
- การเดินสายร้อยในท่อร้อยสายฝังในผนังส่วนการเดินสายในฝ้าเพดานให้เดินร้อยท่อร้อยยึดติดกับเสาหรือคาน
- สายไฟเข้าเครื่องทำน้ำอุ่น 3500 W ขนาด 4 มม.^{2}
- สาย COAXIAL เข้าเต้ารับทีวีใช้ RG6
- สายโทรศัพท์เข้าเต้ารับโทรศัพท์ ขนาด 0.65 มม.
- การต่อลงดินต้องเป็นไปตามกฎของการไฟฟ้านครหลวง
- ทิ้งสายข้างหนึ่งไว้ในกล่องต่อสายในห้องนอน หรือ ห้องน้ำ อีกข้างหนึ่งต่อเข้ากับ CIRCUIT BREAKER ในแผงจ่ายไฟ

สำนักการ โยธา
กรุงเทพมหานคร

โครงการ
แบบบ้านยิ้มเพื่อประชาชน ระยะที่ 3

ตามนโยบาย
ม.ร.ว. สุขุมพันธุ์ บริพัตร
ผู้ว่าราชการกรุงเทพมหานคร
นายจุมพล สำเภาพล
รองผู้ว่าราชการกรุงเทพมหานคร
นางนินนาท ชลิตานนท์
ปลัดกรุงเทพมหานคร

ผู้อำนวยการสำนักการโยธา
รองผู้อำนวยการสำนักการโยธา
นายทวีศักดิ์ เลิศประพันธ์
ผู้อำนวยการสำนักงานออกแบบ
นายวัชรินทร์ บรรพต
หัวหน้ากลุ่มงานสถาปัตยกรรม
นายสินธุ์ชัย บุญบักษ์
หัวหน้ากลุ่มงานวิศวกรรมอาคาร
นายอริยะ เมฆะกูล

สถาปนิก
นายสินธุ์ชัย บุญบักษ์ ส.สถ.1722
นางนภินทร กรุณสุนทรวงศ์
วิศวกรโครงสร้าง
นายสัญญานิมิต รุ่งเพชรเนียม สย.5154
วิศวกรไฟฟ้า
นายจรูญ มาสุขใจ ภฟก.2457
วิศวกรสุขาภิบาล
นายมนัสวี อาระยะศิริ ภส.341
วิศวกรเครื่องกล
นายช่างเขียนแบบ
นางสาวช่อผกา ยักพันธ์

แบบ บ้านพักอาศัย 2 ชั้น
แบบที่ 063
ชื่อบ้าน มหาอุดม
เจ้าของ
สถานที่

แบบแสดง
สัญลักษณ์ระบบไฟฟ้า
รายการระบบไฟฟ้า

วันที่ :	เลขที่	รวม
30 พฤษภาคม 2557	E-01	2

แผ่นที่	รวมแผ่น
27	33

FILE :
รายการแก้ไขแบบ

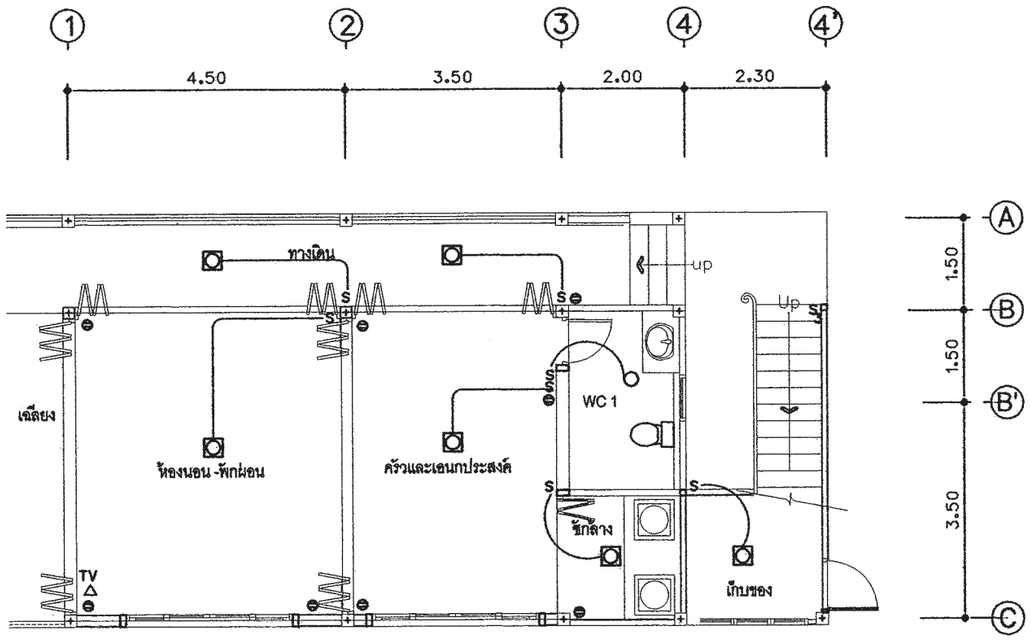

แปลนระบบไฟฟ้าแสงสว่าง เต้ารับไฟฟ้า โทรศัพท์ โทรทัศน์ ชั้นล่าง

มาตราส่วน 1 : 100

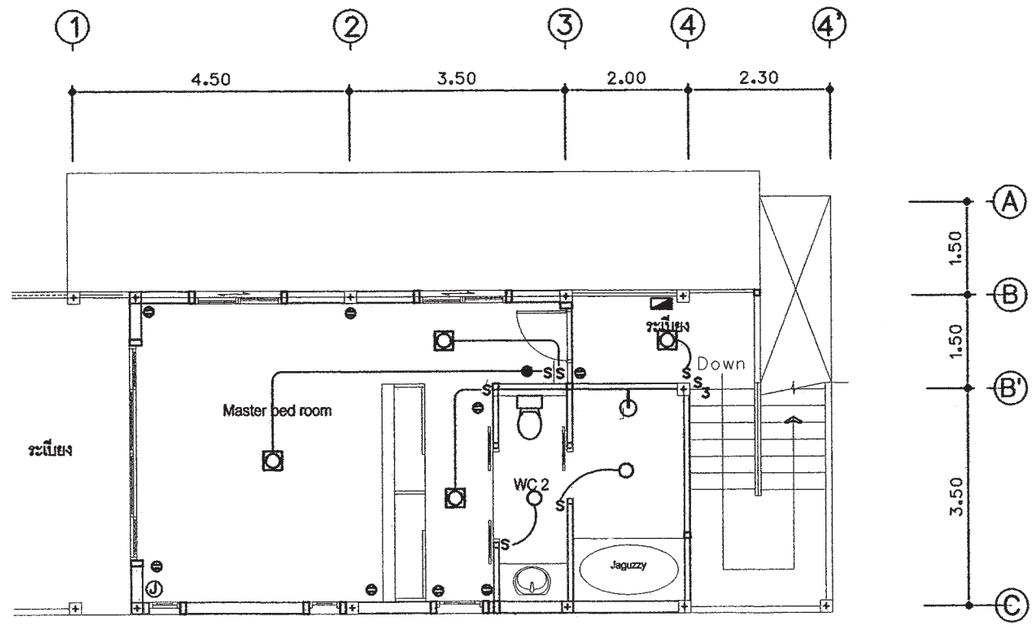

แปลนระบบไฟฟ้าแสงสว่าง เต้ารับไฟฟ้า โทรศัพท์ โทรทัศน์ ชั้นบน

มาตราส่วน 1 : 100

สำนักการ โยธา
กรุงเทพมหานคร

โครงการ
แบบบ้านยิ้มเพื่อประชาชน ระยะที่ 3

ตามนโยบาย
ม.ร.ว. สุขุมพันธุ์ บริพัตร
ผู้ว่าราชการกรุงเทพมหานคร
นายจุมพล สำเภาพล
รองผู้ว่าราชการกรุงเทพมหานคร
นางนินนาท ชลิตานนท์
ปลัดกรุงเทพมหานคร

ผู้อำนวยการสำนักการโยธา	
รองผู้อำนวยการสำนักการโยธา	
นายทวีศักดิ์ เมืองประดิษฐ์	
ผู้อำนวยการสำนักงานออกแบบ	
นายวัชรินทร์ บรรพต	
หัวหน้ากลุ่มงานสถาปัตยกรรม	
นายสินธุชัย บุญปักษ์	
หัวหน้ากลุ่มงานวิศวกรรมอาคาร	
นายอริชะ เมฆะกุล	

สถาปนิก	
นายสินธุชัย บุญปักษ์ ส.สถ.1722	
นางนภินทร กรุณสุนทรวงศ์	
วิศวกรโครงสร้าง	
นายสัญญานิมิต รุ่งพรรณนิยม ส.ย.5154	
วิศวกรไฟฟ้า	
นายธรุญ มาสุธโจ ภท.2457	
วิศวกรสุขาภิบาล	
นายมนัสวี อาระยะศิริ ภส.341	
วิศวกรเครื่องกล	
นายช่างเขียนแบบ	
นางสาวชมภา ยักษ์นันท์	

แบบ	บ้านพักอาศัย 2 ชั้น
แบบที่	063
ชื่อบ้าน	มหาอุดม
พิกัด	
สถานที่	

แบบแสดง
แปลนระบบไฟฟ้าแสงสว่าง เต้ารับไฟฟ้า โทรศัพท์ โทรทัศน์ ชั้นล่างและชั้นบน

วันที่ :	เลขที่	รวม
30 พฤษภาคม 2557	E-02	2

แผ่นที่	รวมแผ่น
28	33

FILE :

รายการแก้ไขแบบ

ตารางที่ 1 แสดงการเลือกใช้ขนาดเครื่องสูบน้ำแบบอัตโนมัติสำหรับโครงการบ้านยิ้ม

ขนาดเครื่องสูบน้ำ (วัตต์)	จำนวนห้องน้ำของบ้าน	จำนวนชั้นของบ้าน
100	1 - 3	1 - 2
150	4	1 - 2
200	5	2 - 3
250	6	2 - 3
300	7	2 - 3

ตารางที่ 2 แสดงการเลือกใช้ขนาดถังเก็บน้ำแบบตั้งพื้นสำหรับโครงการบ้านยิ้ม

ชื่อ	จำนวนห้องนอนของบ้าน	ความจุ (ลบ.ม.)
ถังเก็บน้ำ 1 (WT1)	1 - 2	1
ถังเก็บน้ำ 2 (WT2)	3 - 4	2
ถังเก็บน้ำ 3 (WT3)	5 - 6	3

ถังเก็บน้ำที่ใช้ ทำจากวัสดุไฟเบอร์กลาสเสริมแรงผลิตตามมาตรฐาน มอก. 435 - 2548

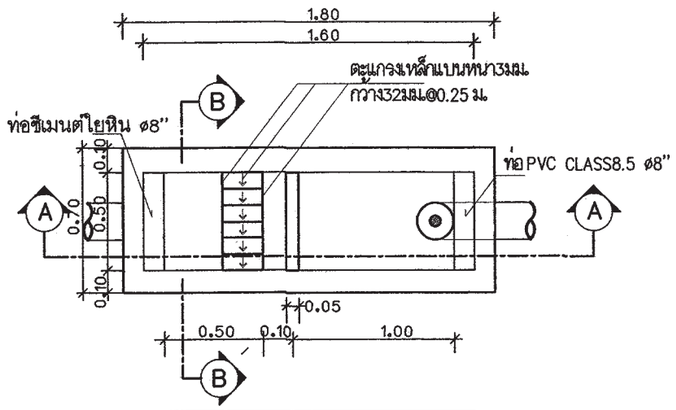

แปลนบ่อดักขยะและดักไขมัน

มาตราส่วน AS SHOWN

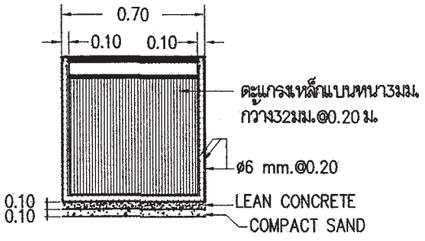

รูปตัด B-B

มาตราส่วน AS SHOWN

หมายถึง : บ่อตรวจคุณภาพน้ำ (ก่อนระบายลงสู่ท่อสาธารณะ)

: บ่อดักขยะและบ่อตรวจคุณภาพน้ำ (ก่อนระบายลงสู่ท่อสาธารณะ)

สัญลักษณ์ บ่อพัก : (ก่อนระบายลงสู่ท่อสาธารณะ)

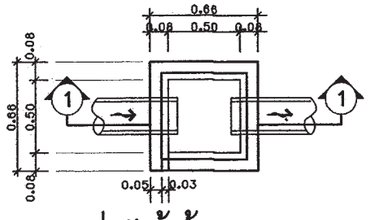

บ่อพักน้ำทิ้ง

มาตราส่วน AS SHOWN

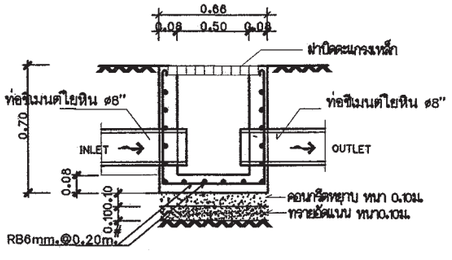

รูปตัด ①-①

มาตราส่วน AS SHOWN

ตารางที่ 3 แสดงการเลือกใช้ขนาดถังบำบัดน้ำเสียแบบฝังใต้ดินสำหรับโครงการบ้านยิ้ม

ชื่อ	จำนวนห้องนอนของบ้าน	ปริมาณการบำบัด(ลบ.ม./วัน)
ถังบำบัดน้ำเสีย 1 (WWTP 1)	1 - 2	1
ถังบำบัดน้ำเสีย 2 (WWTP 2)	3 - 4	2
ถังบำบัดน้ำเสีย 3 (WWTP 3)	5 - 6	3

ถังบำบัดน้ำเสียเป็นระบบเกรอะ - กรองไร้อากาศ ตัวถังทำจากวัสดุไฟเบอร์กลาสเสริมแรง สามารถรองรับปริมาณน้ำเสียได้ไม่น้อยกว่าตามที่กำหนดในตารางที่ 3 ที่ค่า BOD เข้าระบบไม่น้อยกว่า 250มิลลิกรัมต่อลิตร และค่า BOD ของน้ำที่ผ่านการบำบัดแล้วไม่เกิน 50มิลลิกรัมต่อลิตร

ตารางที่ 4 แสดงการเลือกใช้วัสดุท่อสำหรับโครงการบ้านยิ้ม

การใช้งาน	วัสดุ
ท่อประปา (CW)	ท่อ PVC Class 13.5 ผลิตตามมาตรฐาน มอก. 17 - 2532 ต่อด้วยน้ำยาประสานผลิตภัณฑ์เดียวกับผู้ผลิตท่อ
ท่อระบายน้ำโสโครก น้ำทิ้ง น้ำฝนและท่ออากาศ (S,W,RL,V)	ทอ PVC Class 13.5 ผลิตตามมาตรฐาน มอก. 17 - 2532 ต่อด้วยน้ำยาประสานผลิตภัณฑ์เดียวกับผู้ผลิตท่อ

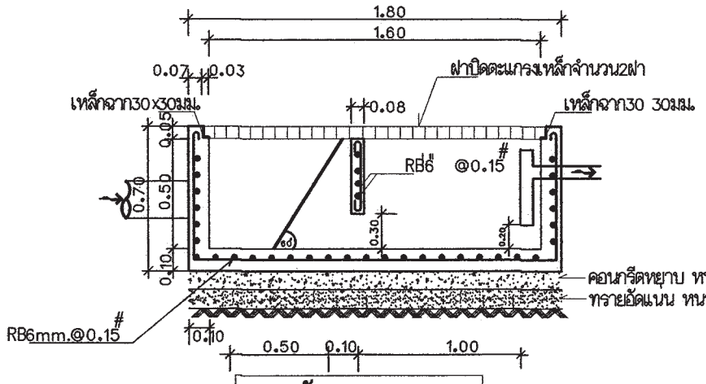

รูปตัด A-A

มาตราส่วน AS SHOWN

สำนักการ โยธา
กรุงเทพมหานคร

โครงการ

แบบบ้านยิ้มเพื่อประชาชน ระยะที่ 3

ตามนโยบาย

ม.ร.ว. สุขุมพันธุ์ บริพัตร
ผู้ว่าราชการกรุงเทพมหานคร

นายจุมพล สำเภาพล
รองผู้ว่าราชการกรุงเทพมหานคร

นางนินนาท ชลิตานนท์
ปลัดกรุงเทพมหานคร

ผู้อำนวยการสำนักการโยธา

รองผู้อำนวยการสำนักการโยธา
นายทวีศักดิ์ เลิศประพันธ์

ผู้อำนวยการสำนักงานออกแบบ
นายวัชรินทร์ บรรพต

หัวหน้ากลุ่มงานสถาปัตยกรรม
นายสินธุ์ชัย บุญบักษ์

หัวหน้ากลุ่มงานวิศวกรรมอาคาร
นายอริยะ เมฆะกูล

สถาปนิก
นายสินธุ์ชัย บุญบักษ์ ส.สถ.1722
นางนภินทร การุณสุนทรวงศ์

วิศวกรโครงสร้าง
นายสัญญานิมิต รุ่งเพชรเนียม สย.5154

วิศวกรไฟฟ้า
นายจรูญ มาสุขใจ ภฟก.2457

วิศวกรสุขาภิบาล
นายมนัสวี อารยะศิริ ภส.341

วิศวกรเครื่องกล

นายช่างเขียนแบบ
นางปุณยนุช ประกอบกิจ

แบบ บ้านพักอาศัย 2 ชั้น

แบบที่ 063

ชื่อบ้าน มหาอุดม

เจ้าของ

สถานที่

แบบแสดง

รายการประกอบแบบสุขาภิบาล

วันที่ :	เลขที่	รวม
30 พฤษภาคม 2557	SN-01	5

แผ่นที่	รวมแผ่น
29	33

FILE :

รายการแก้ไขแบบ

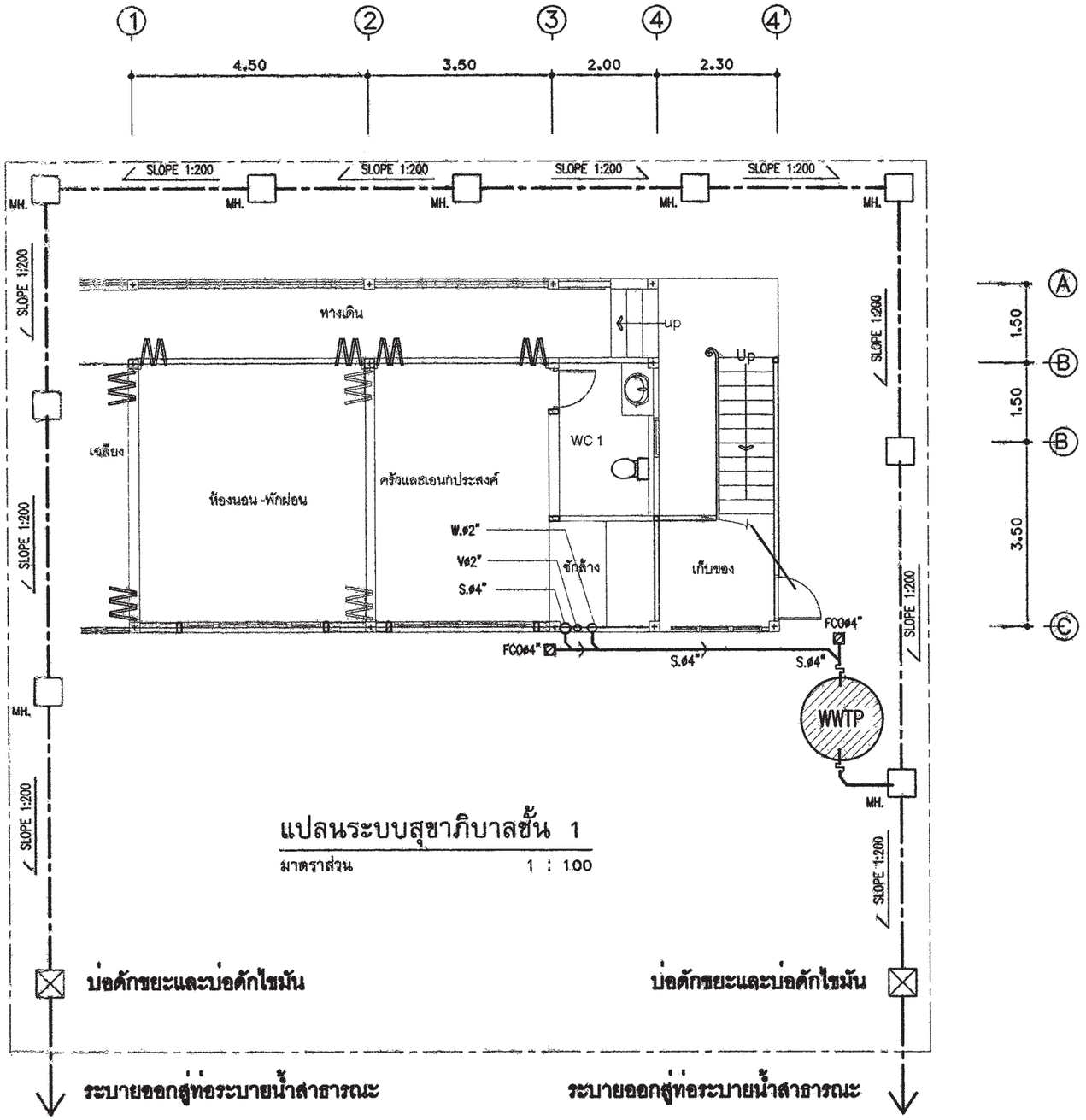

แปลนระบบสุขาภิบาลชั้น 1

มาตราส่วน 1 : 100

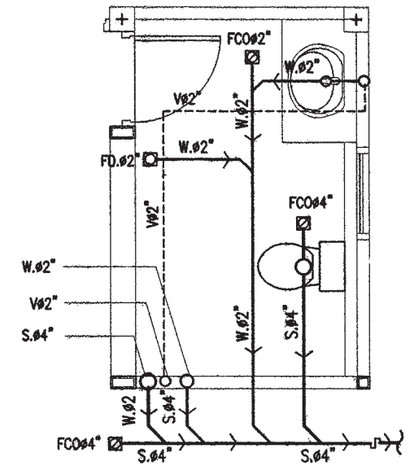

แบบขยายระบบสุขาภิบาลห้องน้ำ1

มาตราส่วน 1 : 50

สัญลักษณ์	อักษรย่อ	รายละเอียด
W	W	ท่อน้ำเสีย[PVC มอก. CLASS 8.5]
S	S	ท่อน้ำทิ้งล้วม [PVC มอก. CLASS 8.5]
V	V	ท่อระบายอากาศ [PVC มอก. CLASS 8.5]
⋈	⋈	จุดปลายท่อน้ำดี [ก๊อกน้ำ,STOP VALE]
	CW	ท่อน้ำดี[CW][PVC มอก. CLASS 13.5]
	—	แนวท่อใยหิน เส้นผ่าศูนย์กลาง 0.20 ม.
	—	แนวเขตที่ดิน
FD	FD	ท่อระบายน้ำที่พื้น[PVC มอก. CLASS 8.5]
RD	RD	ท่อระบายน้ำฝน[PVC มอก. CLASS 8.5]
	FCO	FLOOR CLEANOUT
M	M	มาตรวัดน้ำ
	P	ปั๊มน้ำ
MH.	—	บ่อพักน้ำทิ้งสำเร็จรูป ขนาด 0.40X0.40 ม.
	—	ถังบำบัดน้ำเสีย

หมายเหตุ

ผังบริเวณนี้เป็นเพียงตัวอย่างเพื่อประมาณราคา ค่าก่อสร้างส่วนประกอบอาคารเท่านั้น

ส่วนรายละเอียดของสถานที่จริง ให้กำหนดรายละเอียดขณะก่อสร้าง

ส่วนที่มิได้ปรากฏในแบบให้ปฏิบัติตาม พรบ.ควบคุมอาคารและ ข้อบัญญัติกรุงเทพมหานคร

สำนักการ โยธา
กรุงเทพมหานคร

โครงการ

แบบบ้านยิ้มเพื่อประชาชน ระยะที่ 3

ตามนโยบาย

ม.ร.ว. สุขุมพันธุ์ บริพัตร
ผู้ว่าราชการกรุงเทพมหานคร

นายจุมพล สำเภาพล
รองผู้ว่าราชการกรุงเทพมหานคร

นางนินนาท ชลิตานนท์
ปลัดกรุงเทพมหานคร

ผู้อำนวยการสำนักการโยธา

รองผู้อำนวยการสำนักการโยธา
นายทวีศักดิ์ เลิศประพันธ์

ผู้อำนวยการสำนักงานออกแบบ
นายวัชรินทร์ บรรพต

หัวหน้ากลุ่มงานสถาปัตยกรรม
นายสินธุ์ชัย บุญบักษ์

หัวหน้ากลุ่มงานวิศวกรรมอาคาร
นายอริยะ เมฆะกูล

สถาปนิก
นายสินธุ์ชัย บุญบักษ์ ส.สถ.1722
นางนภินทร การุณสุนทรวงศ์

วิศวกรโครงสร้าง
นายสัญญานิมิต รุ่งเพชรเนียม สย.5154

วิศวกรไฟฟ้า
นายจรูญ มาสุขใจ ภฟก.2457

วิศวกรสุขาภิบาล
นายมนัสวี อารยะศิริ ภส.341

วิศวกรเครื่องกล

นายช่างเขียนแบบ
นางปุณยนุช ประกอบกิจ

แบบ บ้านพักอาศัย 2 ชั้น

แบบที่ 063

ชื่อบ้าน มหาอุดม

เจ้าของ

สถานที่

แบบแสดง
แปลนระบบสุขาภิบาล ชั้น 1

วันที่ :	เลขที่	รวม
30 พฤษภาคม 2557	SN-02	5

แผ่นที่	รวมแผ่น
30	33

FILE :

รายการแก้ไขแบบ

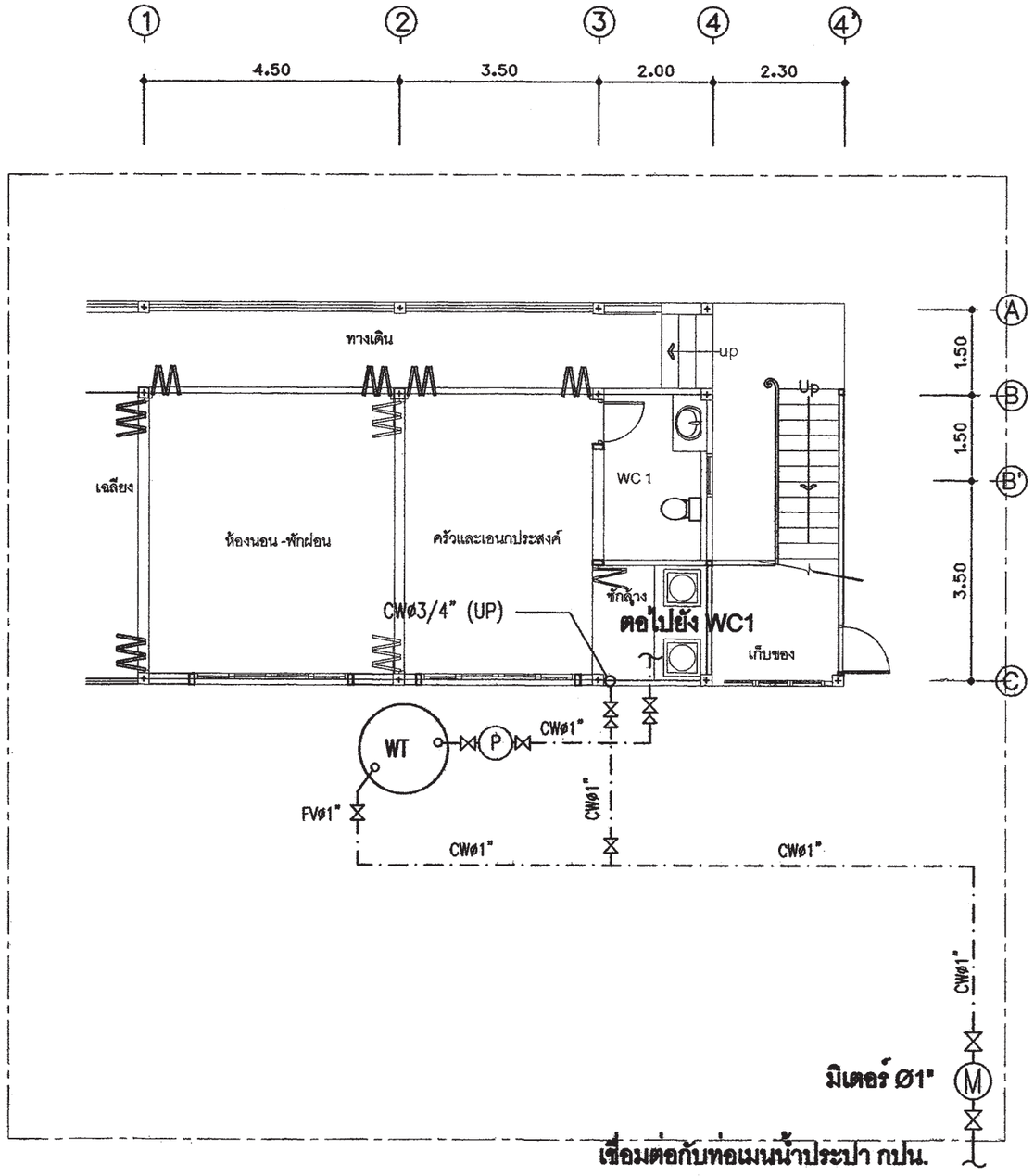

แปลนระบบประปาชั้นที่ 1

มาตราส่วน 1 : 100

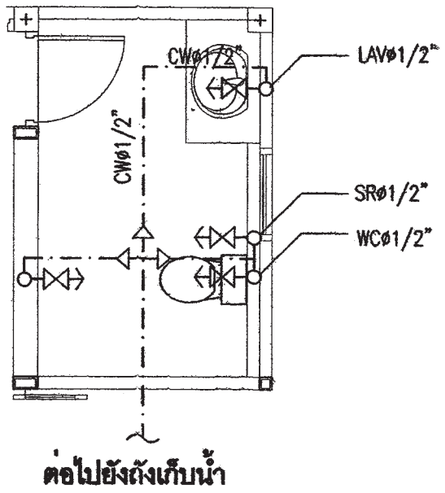

แบบขยายระบบประปาห้องน้ำ1

มาตราส่วน 1 : 50

สำนักการ โยธา
กรุงเทพมหานคร

โครงการ

แบบบ้านยิ้มเพื่อประชาชน ระยะที่ 3

ตามนโยบาย

ม.ร.ว. สุขุมพันธุ์ บริพัตร
ผู้ว่าราชการกรุงเทพมหานคร

นายจุมพล สำเภาพล
รองผู้ว่าราชการกรุงเทพมหานคร

นางนินนาท ชลิตานนท์
ปลัดกรุงเทพมหานคร

ผู้อำนวยการสำนักการโยธา	
รองผู้อำนวยการสำนักการโยธา	
นายทวีศักดิ์ เลิศประพันธ์	
ผู้อำนวยการสำนักงานออกแบบ	
นายวัชรินทร์ บรรพต	
หัวหน้ากลุ่มงานสถาปัตยกรรม	
นายสินธุ์ชัย บุญปักษ์	
หัวหน้ากลุ่มงานวิศวกรรมอาคาร	
นายอริยะ เมฆะกูล	
สถาปนิก	
นายสินธุ์ชัย บุญปักษ์ ส.สถ.1722	
นางนภินทร การุณสุนทรวงศ์	
วิศวกรโครงสร้าง	
นายสัญญานิมิต รุ่งเพชรเนียม ชย.5154	
วิศวกรไฟฟ้า	
นายจรูญ มาสุขใจ ภฟก.2457	
วิศวกรสุขาภิบาล	
นายมนัสวี อารยะศิริ ภส.341	
วิศวกรเครื่องกล	
นายช่างเขียนแบบ	
นางปุณยนุช ประกอบกิจ	

แบบ บ้านพักอาศัย 2 ชั้น
แบบที่ 063
ชื่อบ้าน มหาอุดม
เจ้าของ
สถานที่

แบบแสดง
แปลนระบบประปา ชั้น 1

วันที่ :	เลขที่	รวม
30 พฤษภาคม 2557	SN-03	5

แผ่นที่	รวมแผ่น
31	33

FILE :

รายการแก้ไขแบบ

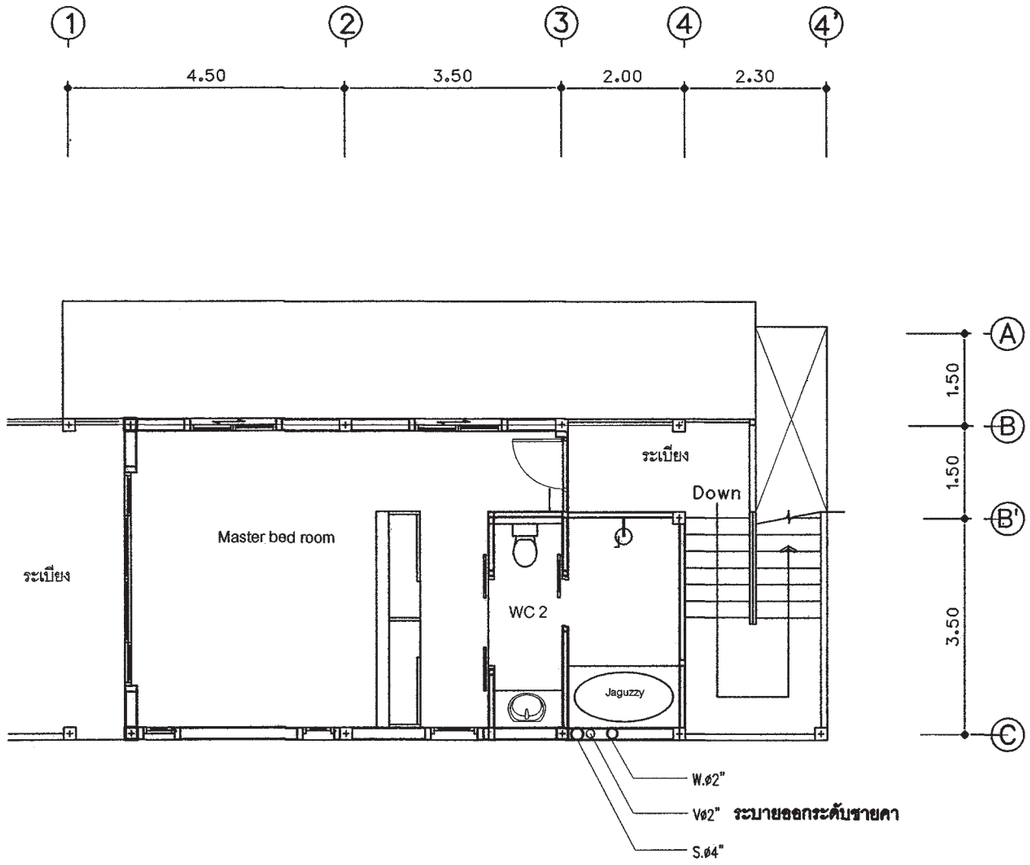

แปลนระบบสุขาภิบาลชั้นที่ 2

มาตราส่วน 1 : 100

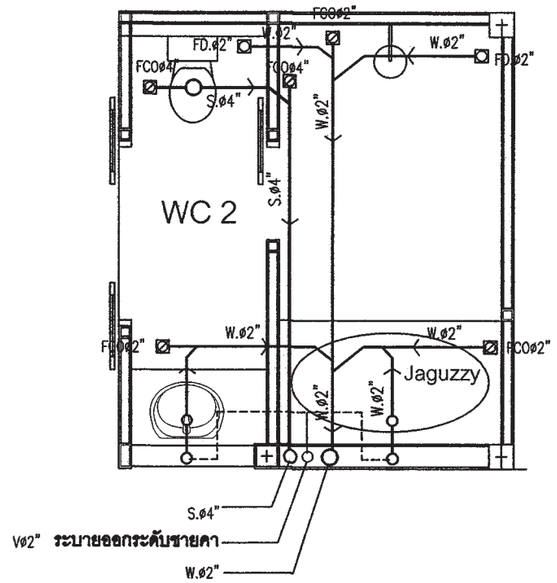

แบบขยายระบบสุขาภิบาลห้องน้ำ2

มาตราส่วน 1 : 50

สำนักการ โยธา
กรุงเทพมหานคร

โครงการ

แบบบ้านยิ้มเพื่อประชาชน ระยะที่ 3

ตามนโยบาย

ม.ร.ว. สุขุมพันธุ์ บริพัตร
ผู้ว่าราชการกรุงเทพมหานคร

นายจุมพล สำเภาพล
รองผู้ว่าราชการกรุงเทพมหานคร

นางนินนาท ชลิตานนท์
ปลัดกรุงเทพมหานคร

ผู้อำนวยการสำนักการโยธา	
รองผู้อำนวยการสำนักการโยธา	
นายทวีศักดิ์ เลิศประพันธ์	
ผู้อำนวยการสำนักงานออกแบบ	
นายวัชรินทร์ บรรพต	
หัวหน้ากลุ่มงานสถาปัตยกรรม	
นายสินธุ์ชัย บุญบักษ์	
หัวหน้ากลุ่มงานวิศวกรรมอาคาร	
นายอริยะ เมฆะกูล	
สถาปนิก	
นายสินธุ์ชัย บุญบักษ์ ส.สถ.1722	
นางนภินทร กาฐุณสุนทรวงศ์	
วิศวกรโครงสร้าง	
นายสัญญานิมิต รุ่งเพชรเนียม สย.5154	
วิศวกรไฟฟ้า	
นายจรูญ มาสุขใจ ภฟก.2457	
วิศวกรสุขาภิบาล	
นายมนัสวี อารยะศิริ ภส.341	
วิศวกรเครื่องกล	
นายช่างเขียนแบบ	
นางปุณยนุช ประกอบกิจ	

แบบ บ้านพักอาศัย 2 ชั้น

แบบที่ 063

ชื่อบ้าน มหาอุดม

เจ้าของ

สถานที่

แบบแสดง

แปลนระบบสุขาภิบาล ชั้น 2

วันที่ :	เลขที่	รวม
30 พฤษภาคม 2557	SN-04	5

แผ่นที่	รวมแผ่น
32	33

FILE :

รายการแก้ไขแบบ

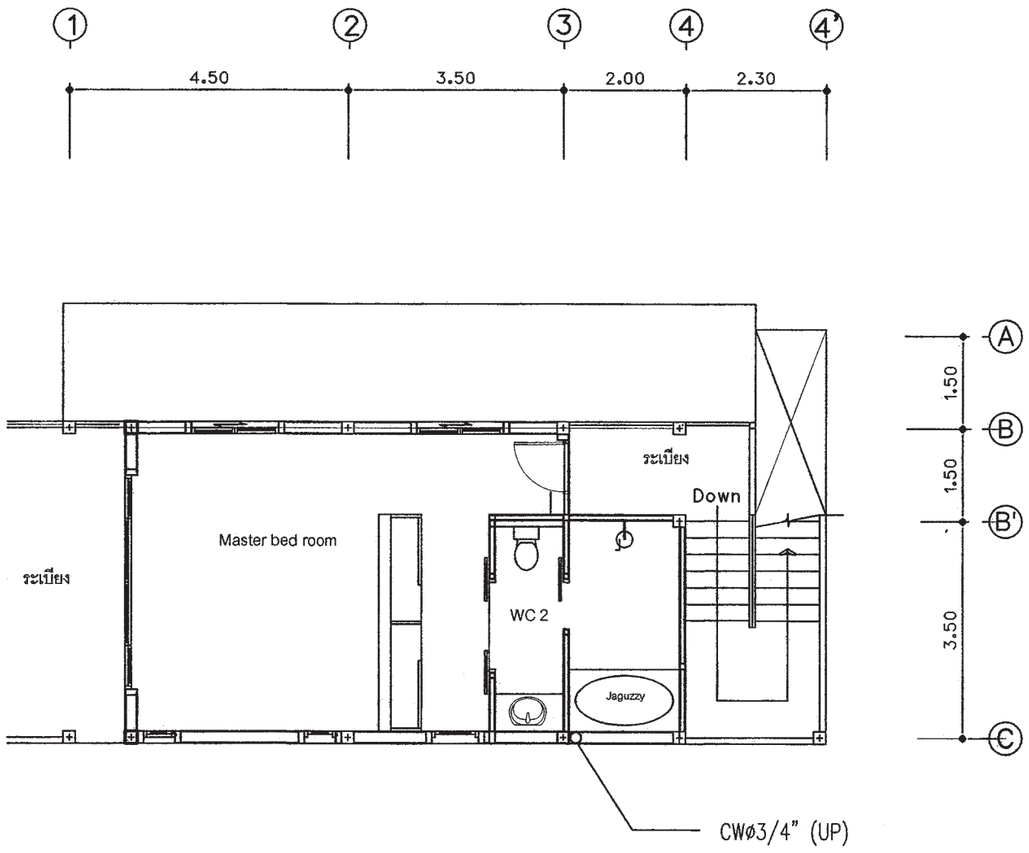

แปลนระบบประปาชั้นที่ 2

มาตราส่วน 1 : 100

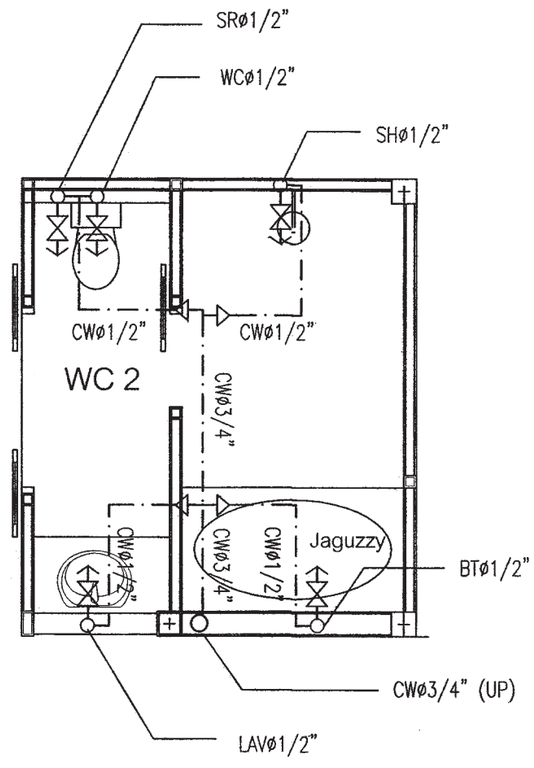

แบบขยายระบบประปาห้องน้ำ2

มาตราส่วน 1 : 50

สำนักการ โยธา
กรุงเทพมหานคร

โครงการ

แบบบ้านยิ้มเพื่อประชาชน ระยะที่ 3

ตามนโยบาย

ม.ร.ว. สุขุมพันธุ์ บริพัตร
ผู้ว่าราชการกรุงเทพมหานคร

นายจุมพล สำเภาพล
รองผู้ว่าราชการกรุงเทพมหานคร

นางนินนาท ชลิตานนท์
ปลัดกรุงเทพมหานคร

ผู้อำนวยการสำนักการโยธา	
รองผู้อำนวยการสำนักการโยธา	
นายทวีศักดิ์ เสิศประพันธ์	
ผู้อำนวยการสำนักงานออกแบบ	
นายวัชรินทร์ บรรพต	
หัวหน้ากลุ่มงานสถาปัตยกรรม	
นายสินธุชัย บุญบักษ์	
หัวหน้ากลุ่มงานวิศวกรรมอาคาร	
นายอธิชะ เมฆะทุต	

สถาปนิก	
นายสินธุชัย บุญบักษ์ ส.สถ.1722	
นางนภินทร กฤตุณสุนทรวงศ์	
วิศวกรโครงสร้าง	
นายสัญญานิมิต รุ่งเพชรเนียม สย.5154	
วิศวกรไฟฟ้า	
นายชรูญ มาสุรใจ ภพ.12457	
วิศวกรสุขาภิบาล	
นายธนัสวี อารยะศิริ ภส.341	
วิศวกรเครื่องกล	
นายช่างเขียนแบบ	
นางปุณยนุช ประกอบกิจ	

แบบ	บ้านพักอาศัย 2 ชั้น
แบบที่	063
ชื่อบ้าน	มหาอุดม
เจ้าของ	
สถานที่	

แบบแสดง		
แปลนระบบประปา ชั้น 2		
วันที่ : 30 พฤษภาคม 2557	แบบที่ SN-05	รวม 5
แผ่นที่ 33	รวมแผ่น 33	

FILE :

รายการแก้ไขแบบ

สารบัญแบบสถาปัตยกรรม

แผ่นที่	รายการ
A-01	สารบัญแบบ สัญลักษณ์ประกอบแบบ
A-02	รายละเอียดประกอบแบบ
A-03	ผังบริเวณ , แผนที่สังเขป
A-04	แปลนพื้นชั้นล่าง
A-05	แปลนพื้นชั้นบน
A-06	แปลนหลังคา
A-07	รูปด้าน 1 , รูปด้าน 2
A-08	รูปด้าน 3 , รูปด้าน 4
A-09	รูปตัด 1 , รูปตัด 2
A-10	แปลนขยายบันได
A-11	รูปตัดขยายบันได
A-12	แบบขยายห้องน้ำ
A-13	มาตรฐานการติดตั้งสุขภัณฑ์และอุปกรณ์
A-14	แบบขยายประตู- หน้าต่าง

สารบัญแบบวิศวกรรมโครงสร้าง

แผ่นที่	รายการ
S-01	รายการประกอบแบบโครงสร้าง
S-02	แปลนตำแหน่ง ฐานราก-เสา , แปลนคาน พื้น ชั้นล่าง
S-03	แปลนคาน พื้น ชั้นบน , แปลนโครงสร้างหลังคา
S-04	แบบขยายโครงสร้าง 1
S-05	แบบขยายโครงสร้าง 2
S-06	แบบขยายโครงสร้าง 3

สารบัญแบบวิศวกรรมไฟฟ้า

แผ่นที่	รายการ
E-01	สัญลักษณ์ระบบไฟฟ้า , รายการระบบไฟฟ้า
E-02	แปลนระบบไฟฟ้า ชั้นที่ 1 , แปลนระบบไฟฟ้าชั้นที่ 2

สารบัญแบบวิศวกรรมสุขาภิบาล

แผ่นที่	รายการ
SN-01	รายการประกอบแบบสุขาภิบาล
SN-02	แปลนระบบสุขาภิบาล ชั้นล่าง
SN-03	แปลนระบบประปา ชั้นล่าง
SN-04	แปลนระบบสุขาภิบาล ชั้นบน
SN-05	แปลนระบบประปา ชั้นบน

สัญลักษณ์ประกอบแบบ



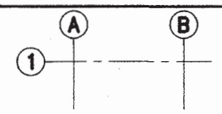

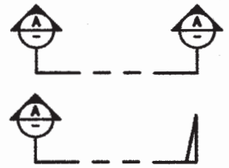

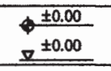

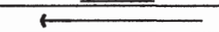

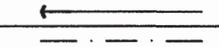

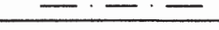



สัญลักษณ์	รายการ
A A-00	แสดงทิศทางรูปด้าน Ⓐ ดูรายละเอียด แผ่นที่ A - 00
A B 1	แสดงแนวเสาแนวตามตั้ง Ⓐ Ⓑ แสดงแนวเสาแนวตามนอน ①
A	แสดงแนวรูปตัด Ⓐ Ⓐ ดูรายละเอียด แผ่นที่ -
A	แสดงแนวรูปตัดขยาย Ⓐ ดูรายละเอียด แผ่นที่ -
±0.00	แสดงระดับในรูปตัด
±0.00	แสดงระดับพื้นในรูปตัด
	รายละเอียดของแบบ แสดงข้อความ ลูกศรชี้ส่วนที่ต้องการแสดงความหมาย
	แสดงแนวพิกัดเสา
	แสดงแนวเขตที่ดิน
	เส้นประ แสดงแนวของส่วนที่ถูกบัง หรือส่วนที่มองไม่เห็น
	ระยะจาก ศูนย์กลาง ถึง ศูนย์กลาง
	ระยะจาก ศูนย์กลาง ถึง ริม
	ระยะจาก ริม ถึง ริม
	แสดงแนวที่ถูกตัดขาด
	ช่องเปิดโล่ง
	ระดับดิน
	คอนกรีตทยาบ , คอนกรีตเสริมเหล็ก
	ทราย
	ผนังก่ออิฐมอญ ครึ่งแผ่น (แปลน)
	ผนังก่ออิฐมอญ เต็มแผ่น (แปลน)
	ผนังก่ออิฐมอญ ครึ่งแผ่น , เต็มแผ่น (รูปตัด)
G, M, FIX	กระจก , G กระจกใส , M กระจกเงา , FIX กระจกติดตาย
	สัญลักษณ์ พื้น
	สัญลักษณ์ ผนัง
	สัญลักษณ์ ประตู
	สัญลักษณ์ หน้าต่าง
	หิน
	ไม้ไสว่ผิวไม้
	ไม้ไม่ไสว่ผิวไม้

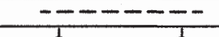

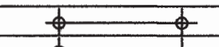

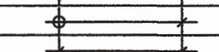

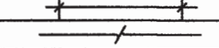

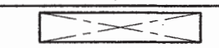









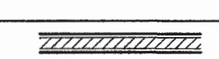

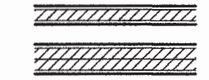

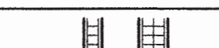

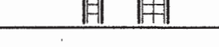





สำนักการ โยธา
กรุงเทพมหานคร

โครงการ
แบบบ้านยิ้มเพื่อประชาชน ระยะที่ 3

ตามนโยบาย
ม.ร.ว. สุขุมพันธุ์ บริพัตร
ผู้ว่าราชการกรุงเทพมหานคร
นายจุมพล สำเภาพล
รองผู้ว่าราชการกรุงเทพมหานคร
นางนินนาท ชลิตานนท์
ปลัดกรุงเทพมหานคร

ผู้อำนวยการสำนักการโยธา
รองผู้อำนวยการสำนักการโยธา
นายทวีศักดิ์ เลิศประพันธ์
ผู้อำนวยการสำนักงานออกแบบ
นายวัชรินทร์ บรรพต
หัวหน้ากลุ่มงานสถาปัตยกรรม
นายสินธุ์ชัย บุญปักษ์
หัวหน้ากลุ่มงานวิศวกรรมอาคาร
นายอริยะ เมฆะกูล
สถาปนิก
นายศิริศักดิ์ ชันติ ภสถ.5920
วิศวกรโครงสร้าง
นายวัณโณ บรัศไพบูลย์ สย.6633
วิศวกรไฟฟ้า
นายจรูญ มาสุขใจ ภฟก.2457
วิศวกรสุขาภิบาล
นายจิระสิทธิ์ ทิมสถิตย์ สย.8489
วิศวกรเครื่องกล
นายช่างเขียนแบบ
นายเอกรินทร์ กลิ่นระรื่น

แบบ บ้านพักอาศัย 2 ชั้น
แบบที่ 064
ชื่อบ้าน มะลุลี
เจ้าของ
สถานที่

แบบแสดง
สารบัญแบบ , สัญลักษณ์ประกอบแบบ

วันที่ :	เลขที่	รวม
30 พฤษภาคม 2557	A-01	14

แผ่นที่	รวมแผ่น
01	27

FILE :
รายการแก้ไขแบบ

รายการ โครงการ บ้านยิ้มเพื่อประชาชนระยะที่ 3

.....

รายละเอียดประกอบแบบ

1 งานสถาปัตยกรรม

1.1 งานวัสดุผิวพื้น

[1] พื้น คสล. ปูกระเบื้องเซรามิค ชนิดปูพื้น กำหนดสีและขนาดภายหลัง

[2] พื้น คสล. ปูปาร์เก้ไม้เนื้อแข็ง หรืออื่น ๆ

[3] พื้น คสล. ปูกระเบื้องเซรามิค ชนิดปูพื้น ผิวกันลื่น กำหนดสีและขนาดภายหลัง

[4] พื้น คสล. ผสมน้ำยากันซึม ผิวซีเมนต์ขัดมัน

[5] พื้น คสล. พร้อมทำระบบกันซึม ชนิดกันซึมหลังคา

1.2 งานผนัง

(1) ผนังก่ออคอนกรีตมวลเบา หรืออิฐมอญ ฉาบปูนเรียบ ทาสี

(2) ผนังก่ออคอนกรีตมวลเบา หรืออิฐมอญ ผิวกรุกระเบื้องเซรามิคชนิดปูผนัง เลยระดับฝ้าเพดานอย่างน้อย 10 ซม.

(3) ผนังก่ออคอนกรีตมวลเบา หรืออิฐมอญ กรุทับด้วยไม้สังเคราะห์

(4) ผนังก่ออคอนกรีตมวลเบา หรืออิฐมอญ กรุทับด้วยหินสังเคราะห์

(5) ผนังก่ออคอนกรีตมวลเบา หรืออิฐมอญ ฉาบปูนเรียบเซาะร่อง

1.3 งานฝ้าเพดาน

(1) ฝ้าเพดานภายนอก แผ่นไฟเบอร์ซีเมนต์ ฉาบรอยต่อเรียบ ทาสี หากเป็นระแนงให้กรุตาข่ายกันแมลง

(2) ฝ้าเพดานภายใน แผ่นยิปซั่ม หนาไม่น้อยกว่า 9 มม. ฉาบรอยต่อเรียบ ทาสี โครงเคร่าอลูมิเนียม

(3) ฝ้าเพดานห้องน้ำ แผ่นยิปซั่มชนิดทนชื้น หนาไม่น้อยกว่า 9 มม. ฉาบรอยต่อเรียบ ทาสี โครงเคร่าอลูมิเนียม

1.4 งานประตู – หน้าต่าง – ตามแบบขยายประตูหน้าต่าง

1.5 งานสุขภัณฑ์ – ตามแบบขยายห้องน้ำ

1.6 บันไดและราวบันได – โครงสร้าง คสล. วัสดุผิว และลูกกรง ตามแบบขยายบันได

1.7 งานสี

- สีทาภายนอก ใช้สีชนิดทาภายนอก
- สีทาภายใน ใช้สีชนิดทาภายใน
- สีทาเหล็ก และไม้ ใช้สีน้ำมัน

2 งานโครงสร้าง ดูรายละเอียดงานวิศวกรรมโครงสร้าง

3 งานระบบไฟฟ้า ดูรายละเอียดงานวิศวกรรมไฟฟ้า

4 งานระบบสุขาภิบาล ดูรายละเอียดงานวิศวกรรมสุขาภิบาล

ข้อกำหนด

- โครงสร้างที่คำนวณไว้ สามารถรับน้ำหนักผนังก่ออิฐมอญได้
- โครงสร้างที่คำนวณไว้ สามารถรับน้ำหนักหลังคาคอนกรีตได้
- ควรคำนึงถึงระบบกำจัดปลวกด้วย
- ระดับ +0.00 ให้ยึดถือระดับถนนหน้าโครงการเป็นหลัก

.....

สำนักการ โยธา
กรุงเทพมหานคร

โครงการ
แบบบ้านยิ้มเพื่อประชาชน ระยะที่ 3

ตามนโยบาย

ม.ร.ว. สุขุมพันธุ์ บริพัตร
ผู้ว่าราชการกรุงเทพมหานคร

นายจุมพล สำเภาพล
รองผู้ว่าราชการกรุงเทพมหานคร

นางนินนาท ชลิตานนท์
ปลัดกรุงเทพมหานคร

ผู้อำนวยการสำนักการโยธา	
รองผู้อำนวยการสำนักการโยธา	
นายทวีศักดิ์ เลิศประพันธ์	
ผู้อำนวยการสำนักงานออกแบบ	
นายวัชรินทร์ บรรพต	
หัวหน้ากลุ่มงานสถาปัตยกรรม	
นายสินธุ์ชัย บุญบักษ์	
หัวหน้ากลุ่มงานวิศวกรรมสถาปัตยกรรม	
นายธวัช เมฆะกูล	
สถาปนิก	
นายศิริศักดิ์ รันดี ภสถ.5920	
วิศวกรโครงสร้าง	
นายวัฒโน บรัศไพบูลย์ สย.6633	
วิศวกรไฟฟ้า	
นายจรูญ มาสุขใจ ภฟก.2457	
วิศวกรสุขาภิบาล	
นายจิระสิทธิ์ ทิมสถิตย์ สย.8489	
วิศวกรเครื่องกล	
นายช่างเขียนแบบ	
นายเอกรินทร์ กลิ่นระรื่น	

แบบ บ้านพักอาศัย 2 ชั้น
แบบที่ 064
ชื่อบ้าน มะลุลี

เจ้าของ

สถานที่

แบบแสดง
รายละเอียดประกอบแบบ

วันที่ :	เลขที่	รวม
30 พฤษภาคม 2557	A–02	14

แผ่นที่	รวมแผ่น
02	27

FILE :

รายการแก้ไขแบบ

แผนที่สังเขป

ผังบริเวณ

มาตราส่วน

สำนักการ โยธา
กรุงเทพมหานคร

โครงการ

แบบบ้านยิ้มเพื่อประชาชน ระยะที่ 3

ตามนโยบาย

ม.ร.ว. สุขุมพันธุ์ บริพัตร
ผู้ว่าราชการกรุงเทพมหานคร

นายจุมพล ลำเภาพล
รองผู้ว่าราชการกรุงเทพมหานคร

นางนินนาท ชลิตานนท์
ปลัดกรุงเทพมหานคร

ผู้อำนวยการสำนักการโยธา
รองผู้อำนวยการสำนักการโยธา
นายทวีศักดิ์ เสิศประพันธ์
ผู้อำนวยการสำนักงานออกแบบ
นายวัชรินทร์ บรรพต
หัวหน้ากลุ่มงานสถาปัตยกรรม
นายสินธุ์ชัย บุญบักษ์
หัวหน้ากลุ่มงานวิศวกรรมอาคาร
นายธวัชชะ เมตะกุล
สถาปนิก
นายศิริศักดิ์ ชันติ ภส.0.5920
วิศวกรโครงสร้าง
นายวัฒโณ บรัศไพบูลย์ สย.6633
วิศวกรไฟฟ้า
นายจรูญ มาสุขใจ ภฟ.0.2457
วิศวกรสุขาภิบาล
นายศิระสิทธิ์ ทิมสิทธย์ สย.8489
วิศวกรเครื่องกล
นายช่างเขียนแบบ
นายเอกรินทร์ กลิ่นระรื่น

แบบ บ้านพักอาศัย 2 ชั้น
แบบที่ 064
ชื่อบ้าน มะลุลี
เจ้าของ
สถานที่

แบบแสดง

ผังบริเวณ , แผนที่สังเขป

วันที่ :	เอกสารที่	รวม
30 พฤษภาคม 2557	A-03	14

แผ่นที่	รวมแผ่น
03	27

FILE :

รายการแก้ไขแบบ

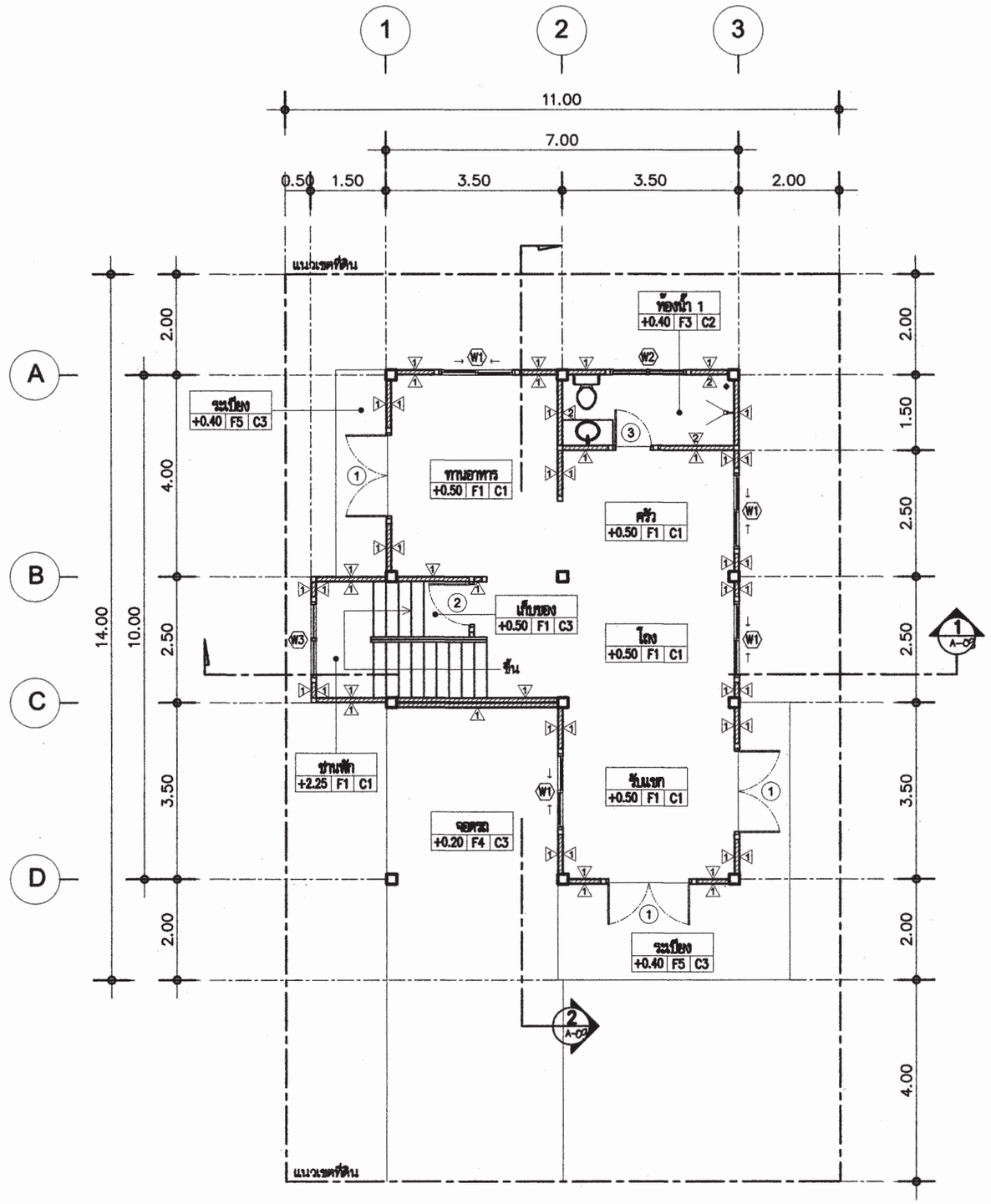

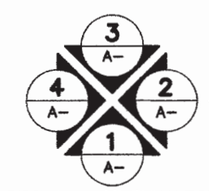

DIRECTION OF ELEVATION

แปลนพื้นชั้นล่าง

มาตราส่วน 1 : 100

สำนักการ โยธา
กรุงเทพมหานคร

โครงการ
แบบบ้านยิ้มเพื่อประชาชน ระยะที่ 3

ตามนโยบาย

ม.ร.ว. สุขุมพันธุ์ บริพัตร
ผู้ว่าราชการกรุงเทพมหานคร

นายจุมพล สำเภาพล
รองผู้ว่าราชการกรุงเทพมหานคร

นางนินนาท ชลิตานนท์
ปลัดกรุงเทพมหานคร

ผู้อำนวยการสำนักการโยธา	
รองผู้อำนวยการสำนักการโยธา	
นายทวีศักดิ์ เลิศประพันธ์	
ผู้อำนวยการสำนักงานออกแบบ	
นายวัชรินทร์ บรรพต	
หัวหน้ากลุ่มงานสถาปัตยกรรม	
นายสินธุ์ชัย บุญปักษ์	
หัวหน้ากลุ่มงานวิศวกรรมอาคาร	
นายอริยะ เมฆอุดล	
สถาปนิก	
นายศิริศักดิ์ รันดี ภส.ม.5920	
วิศวกรโครงสร้าง	
นายวัฒโณ บรัศโพบูลย์ สย.6633	
วิศวกรไฟฟ้า	
นายชูญ มาสุขใจ ภพ.ก.2457	
วิศวกรสุขาภิบาล	
นายศิระสิทธิ์ หิมสถิตย์ สย.8489	
วิศวกรเครื่องกล	
นายช่างเขียนแบบ	
นายเอกรินทร์ กลิ่นระรื่น	

แบบ	บ้านพักอาศัย 2 ชั้น
แบบที่	064
ชื่อบ้าน	มะลุลี
เจ้าของ	
สถานที่	
แบบแสดง	แปลนพื้นชั้นล่าง

วันที่ :	เลขที่	รวม
30 พฤษภาคม 2557	A-04	14

แผ่นที่	รวมแผ่น
04	27

FILE :

รายการแก้ไขแบบ

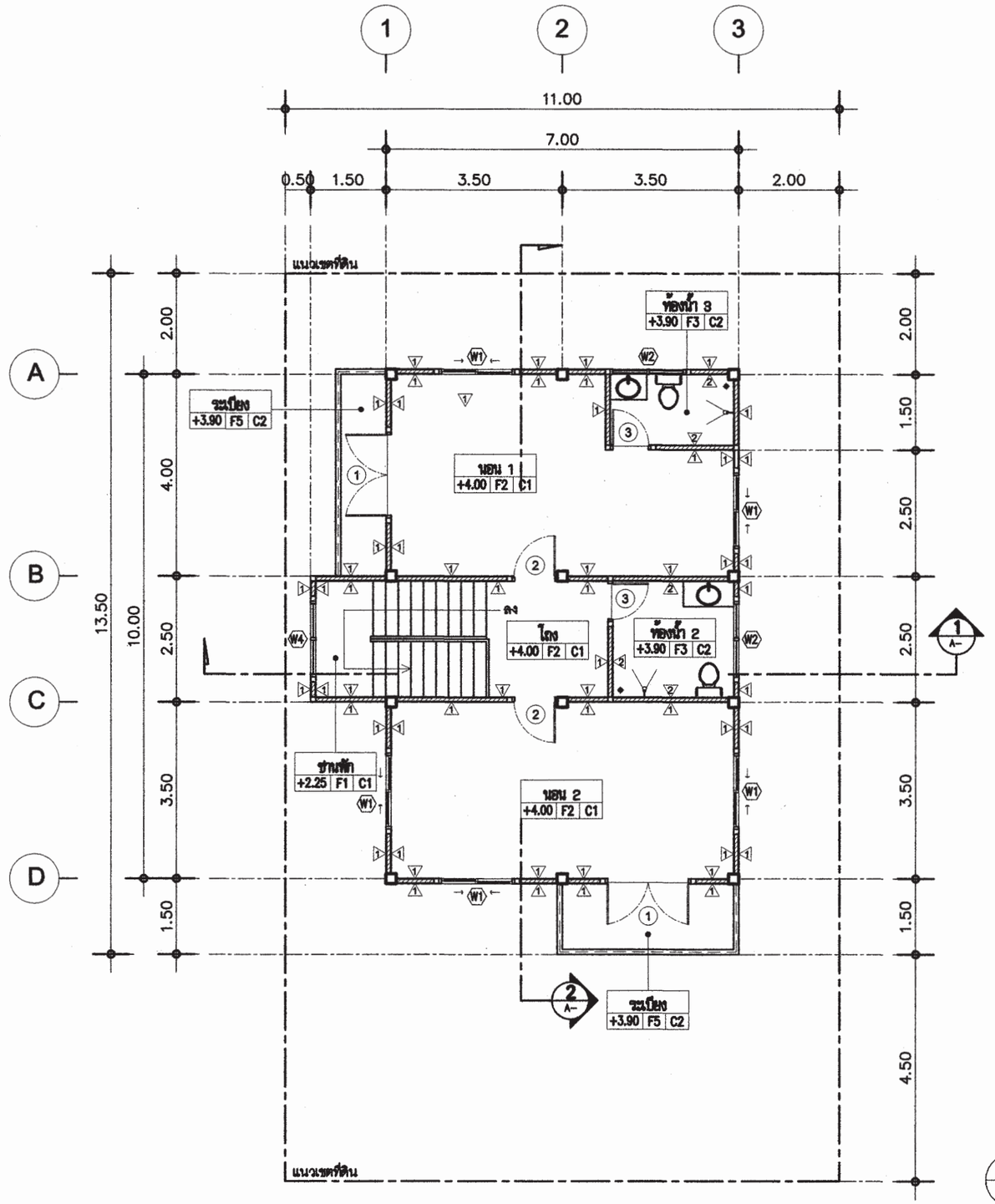



DIRECTION OF ELEVATION

แปลนพื้นชั้นบน

มาตราส่วน 1 : 100

สำนักการ โยธา
กรุงเทพมหานคร

โครงการ
แบบบ้านยิ้มเพื่อประชาชน ระยะที่ 3

ตามนโยบาย

ม.ร.ว. สุขุมพันธุ์ บริพัตร
ผู้ว่าราชการกรุงเทพมหานคร

นายจุมพล สำเภาพล
รองผู้ว่าราชการกรุงเทพมหานคร

นางนินนาท ชลิตานนท์
ปลัดกรุงเทพมหานคร

ผู้อำนวยการสำนักการโยธา	
รองผู้อำนวยการสำนักการโยธา	
นายทวีศักดิ์ เลิศประพันธ์	
ผู้อำนวยการสำนักงานออกแบบ	
นายวัชรินทร์ บรรพต	
หัวหน้ากลุ่มงานสถาปัตยกรรม	
นายสินธุ์ชัย บุญปักษ์	
หัวหน้ากลุ่มงานวิศวกรรมอาคาร	
นายอวิยะ เมฆะกุล	
สถาปนิก	
นายศิริศักดิ์ ชันติ ภสถ.5920	
วิศวกรโครงสร้าง	
นายวัฒโณ บริศไพบูลย์ สย.6633	
วิศวกรไฟฟ้า	
นายชูญ มาสุขใจ ภฟท.2457	
วิศวกรสุขาภิบาล	
นายชิระสิทธิ์ ทิมสเดช์ สย.8489	
วิศวกรเครื่องกล	
นายช่างเขียนแบบ	
นายเอกรินทร์ กลิ่นระรื่น	

แบบ	บ้านพักอาศัย 2 ชั้น
แบบที่	064
ชื่อบ้าน	มะลุลี
เจ้าของ	
สถานที่	

แบบแสดง
แปลนพื้นชั้นบน

วันที่ :	เลขที่	รวม
30 พฤษภาคม 2557	A-05	14

แผ่นที่	รวมแผ่น
05	27

FILE :

รายการแก้ไขแบบ

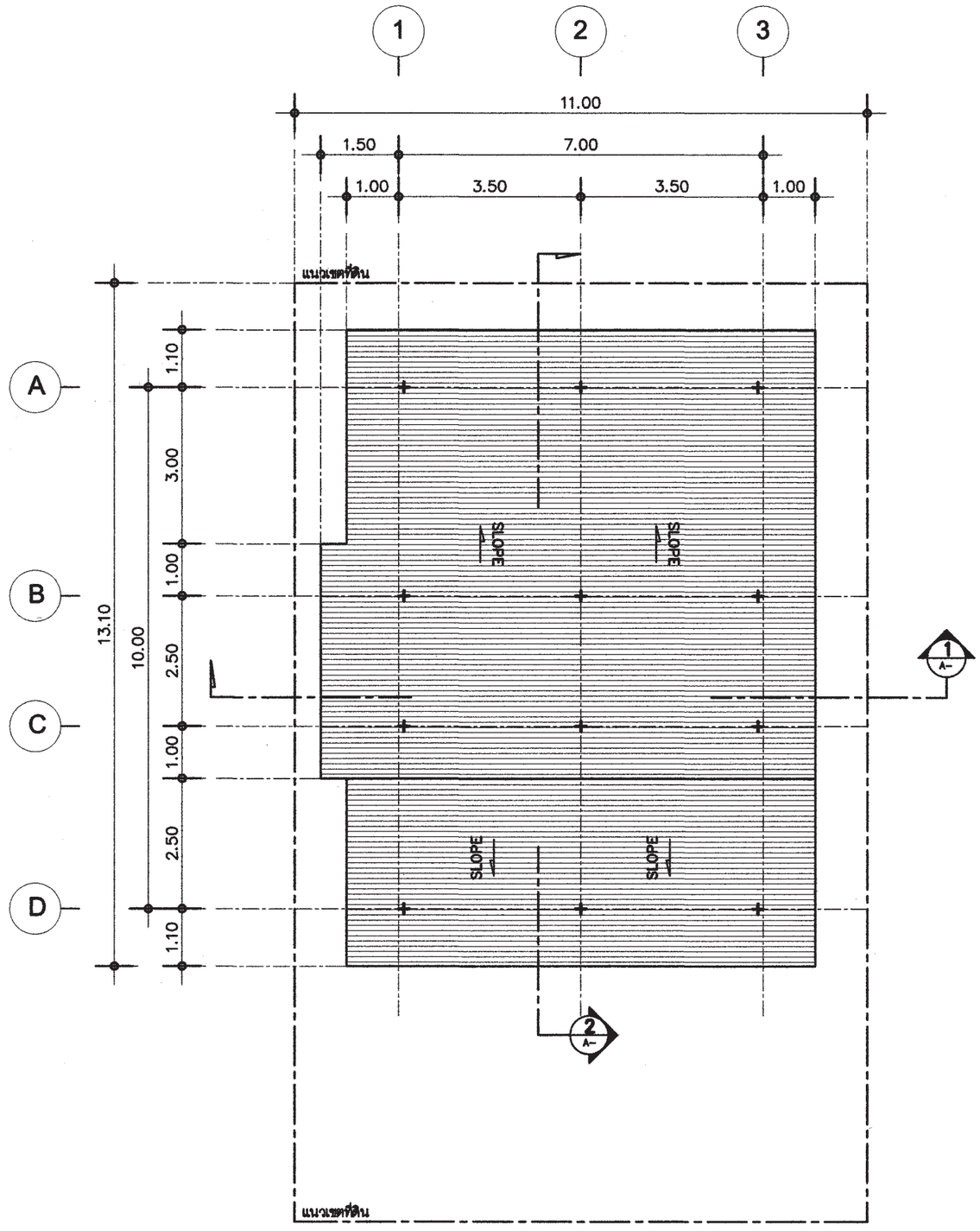



DIRECTION OF ELEVATION

แปลนหลังคา

มาตราส่วน 1 : 100

สำนักการ โยธา
กรุงเทพมหานคร

โครงการ
แบบบ้านยิ้มเพื่อประชาชน ระยะที่ 3

ตามนโยบาย

ม.ร.ว. สุขุมพันธุ์ บริพัตร
ผู้ว่าราชการกรุงเทพมหานคร

นายจุมพล ลำเภาพล
รองผู้ว่าราชการกรุงเทพมหานคร

นางนินนาท ชลิตานนท์
ปลัดกรุงเทพมหานคร

ผู้อำนวยการสำนักการโยธา	
รองผู้อำนวยการสำนักการโยธา	
นายทวีศักดิ์ เลิศประพันธ์	
ผู้อำนวยการสำนักงานออกแบบ	
นายวัชรินทร์ บรรพต	
หัวหน้ากลุ่มงานสถาปัตยกรรม	
นายสินธุ์ชัย บุญบักษ์	
หัวหน้ากลุ่มงานวิศวกรรมอาคาร	
นายอวิยะ เมฆะกุล	
สถาปนิก	
นายศิริศักดิ์ ชันติ ภสถ.5920	
วิศวกรโครงสร้าง	
นายวัฒโณ บรัศไพบูลย์ สย.6633	
วิศวกรไฟฟ้า	
นายจุญ มาสุขใจ ภฟก.2457	
วิศวกรสุขาภิบาล	
นายจิระสิทธิ์ ทิมสิตย์ สย.8489	
วิศวกรเครื่องกล	
นายช่างเขียนแบบ	
นายเอกวินทร์ กลิ่นระรื่น	

แบบ	บ้านพักอาศัย 2 ชั้น
แบบที่	064
ชื่อบ้าน	มะดุลี
เจ้าของ	
สถานที่	
แบบแสดง	แปลนหลังคา

วันที่ :	เลขที่	รวม
30 พฤษภาคม 2557	A-06	14

แผ่นที่	รวมแผ่น
06	27

FILE :

รายการแก้ไขแบบ



1
A–
DIRECTION OF ELEVATION

รูปด้าน 1

มาตราส่วน 1 : 100

2
A–
DIRECTION OF ELEVATION

รูปด้าน 2

มาตราส่วน 1 : 100

สำนักการ โยธา
กรุงเทพมหานคร

โครงการ
แบบบ้านยิ้มเพื่อประชาชน ระยะที่ 3

ตามนโยบาย
ม.ร.ว. สุขุมพันธุ์ บริพัตร
ผู้ว่าราชการกรุงเทพมหานคร
นายจุมพล ลำเภาพล
รองผู้ว่าราชการกรุงเทพมหานคร
นางนินนาท ชลิตานนท์
ปลัดกรุงเทพมหานคร

ผู้อำนวยการสำนักการโยธา	
รองผู้อำนวยการสำนักการโยธา	
นายพิวัฒน์ เลิศประพันธ์	
ผู้อำนวยการสำนักงานออกแบบ	
นายวัชรินทร์ บรรพต	
หัวหน้ากลุ่มงานสถาปัตยกรรม	
นายสินธุ์ชัย บุญปักษ์	
หัวหน้ากลุ่มงานวิศวกรรมอาคาร	
นายอริยะ เมฆะกุล	
สถาปนิก	
นายศิริศักดิ์ ขันดี ภสถ.5920	
วิศวกรโครงสร้าง	
นายวัฒโณ บรัศโพบูลย์ สย.6633	
วิศวกรไฟฟ้า	
นายจรูญ มาสุขใจ ภฟก.2457	
วิศวกรสุขาภิบาล	
นายจิระสิทธิ์ ทิมสมิตย์ สย.8489	
วิศวกรเครื่องกล	
นายช่างเขียนแบบ	
นายอภินทร์ กลิ่นระรื่น	

แบบ	บ้านพักอาศัย 2 ชั้น
แบบที่	064
ชื่อบ้าน	มะลุลี
เจ้าของ	
สถานที่	
แบบแสดง	รูปด้าน 1 , รูปด้าน 2

วันที่ :	แสดงที่	รวม
30 พฤษภาคม 2557	A–07	14

แผ่นที่	รวมแผ่น
07	27

FILE :

รายการแก้ไขแบบ

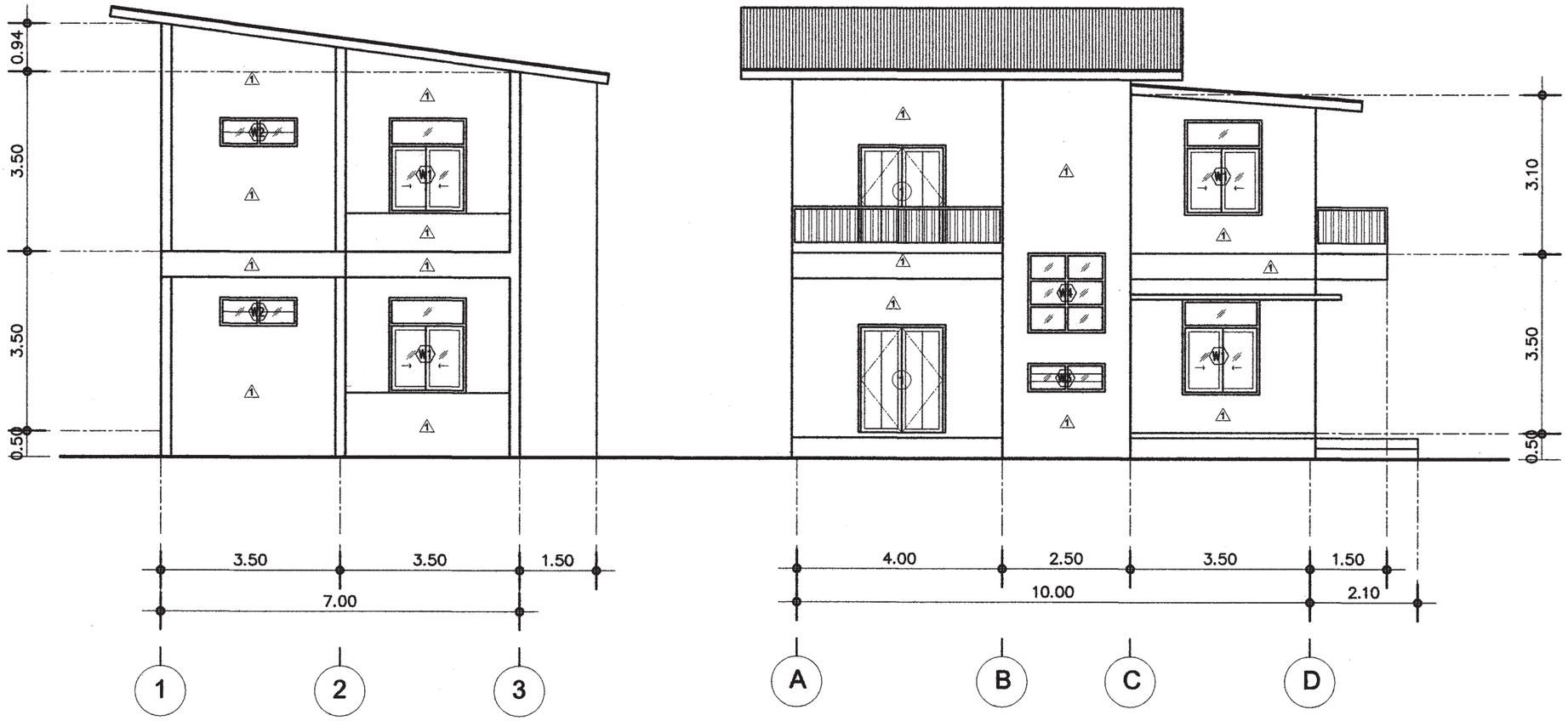



DIRECTION OF ELEVATION

รูปด้าน 3

มาตราส่วน 1 : 100



DIRECTION OF ELEVATION

รูปด้าน 4

มาตราส่วน 1 : 100

สำนักการ โยธา
กรุงเทพมหานคร

โครงการ

แบบบ้านยิ้มเพื่อประชาชน ระยะที่ 3

ตามนโยบาย

ม.ร.ว. สุขุมพันธุ์ บริพัตร
ผู้ว่าราชการกรุงเทพมหานคร

นายจุมพล สำเภาพล
รองผู้ว่าราชการกรุงเทพมหานคร

นางนินนาท ชลิตานนท์
ปลัดกรุงเทพมหานคร

ผู้อำนวยการสำนักการโยธา	
รองผู้อำนวยการสำนักการโยธา	
นายทวีศักดิ์ เลิศประพันธ์	
ผู้อำนวยการสำนักงานออกแบบ	
นายวัชรินทร์ บรรพต	
หัวหน้ากลุ่มงานสถาปัตยกรรม	
นายสินธุ์ชัย บุญบักษ์	
หัวหน้ากลุ่มงานวิศวกรรมอาคาร	
นายอริยะ เมฆะกุล	
สถาปนิก	
นายศิริศักดิ์ ชันติ ภสถ.5920	
วิศวกรโครงสร้าง	
นายวัณโณ บรัศไพบูลย์ สย.6633	
วิศวกรไฟฟ้า	
นายจรูญ มาสุขใจ ภฟก.2457	
วิศวกรสุขาภิบาล	
นายจิระสิทธิ์ ทิมสถิตย์ สย.8489	
วิศวกรเครื่องกล	
นายช่างเขียนแบบ	
นายเอกรินทร์ กลิ่นระรื่น	

แบบ บ้านพักอาศัย 2 ชั้น
แบบที่ 064
ชื่อบ้าน มะลุลี

เจ้าของ

สถานที่

แบบแสดง
รูปด้าน 3 , รูปด้าน 4

วันที่ :	เลขที่	รวม
30 พฤษภาคม 2557	A-08	14

แผ่นที่	รวมแผ่น
08	27

FILE :

รายการแก้ไขแบบ

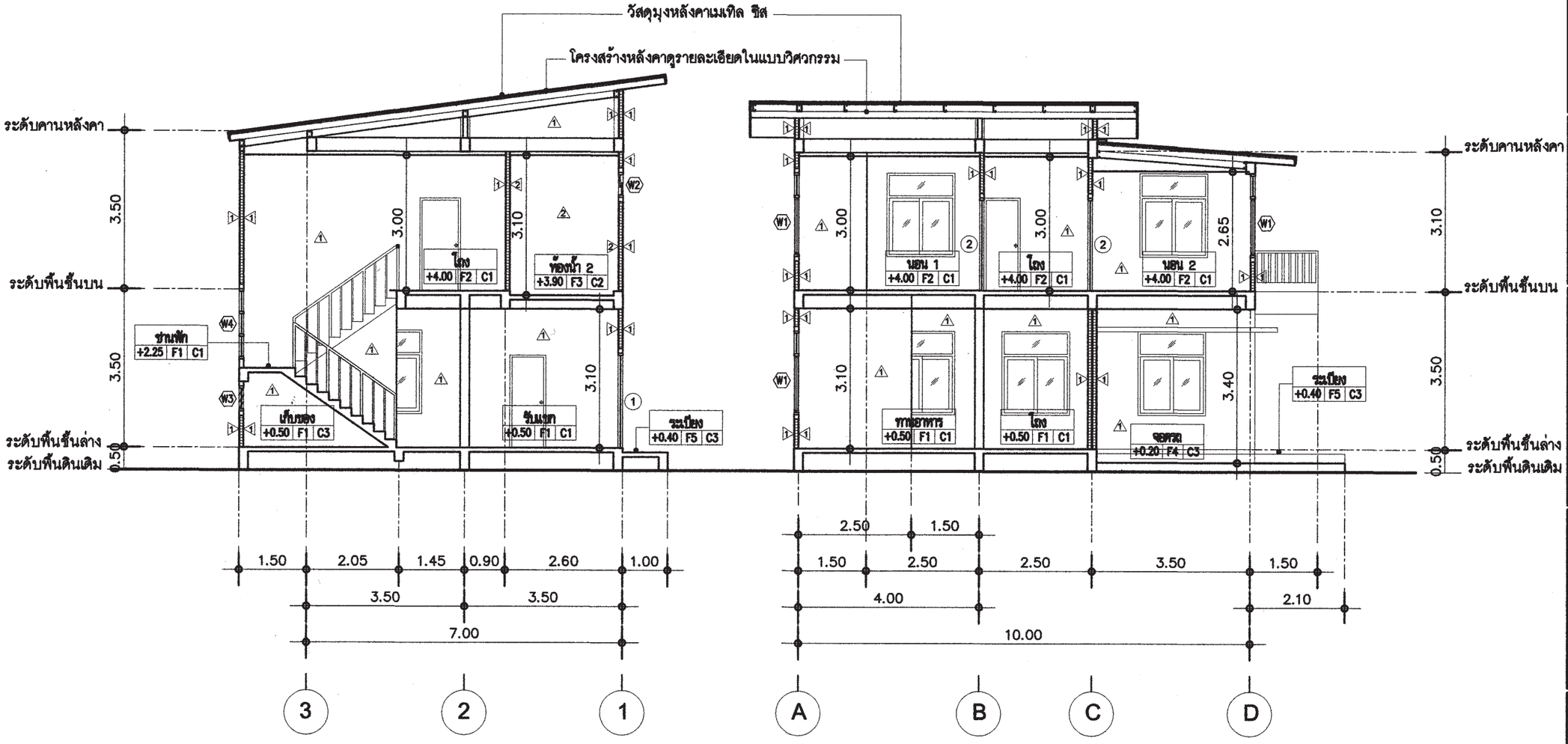

รูปตัด 1

มาตราส่วน 1 : 100

รูปตัด 2

มาตราส่วน 1 : 100

สำนักการ โยธา
กรุงเทพมหานคร

โครงการ
แบบบ้านยิ้มเพื่อประชาชน ระยะที่ 3

ตามนโยบาย
ม.ร.ว. สุขุมพันธุ์ บริพัตร
ผู้ว่าราชการกรุงเทพมหานคร
นายจุมพล สำเภาพล
รองผู้ว่าราชการกรุงเทพมหานคร
นางนินนาท ชลิตานนท์
ปลัดกรุงเทพมหานคร

ผู้อำนวยการสำนักการโยธา	
รองผู้อำนวยการสำนักการโยธา	
นายทวีศักดิ์ เลิศประพันธ์	
ผู้อำนวยการสำนักงานออกแบบ	
นายวัชรินทร์ บรรพต	
หัวหน้ากลุ่มงานสถาปัตยกรรม	
นายสินธุ์ชัย บุญบักษ์	
หัวหน้ากลุ่มงานวิศวกรรมอาคาร	
นายธวัช เมฆะกูล	
สถาปนิก	
นายศิริศักดิ์ รันดี ภสถ.5920	
วิศวกรโครงสร้าง	
นายวันโณ บรัศไพบูลย์ สย.6633	
วิศวกรไฟฟ้า	
นายชูญ มาสุขใจ ภฟท.2457	
วิศวกรสุขาภิบาล	
นายจิระศิทธิ์ ทิมสถิตย์ สย.8489	
วิศวกรเครื่องกล	
นายช่างเขียนแบบ	
นายเอกวินทร์ กลิ่นระรื่น	

แบบ บ้านพักอาศัย 2 ชั้น
แบบที่ 064
ชื่อบ้าน มะลุลี

เจ้าของ

สถานที่

แบบแสดง
รูปตัด 1 , รูปตัด 2

วันที่ :	เลขที่	รวม
30 พฤษภาคม 2557	A-09	14

แผ่นที่	รวมแผ่น
09	27

FILE :

รายการแก้ไขแบบ

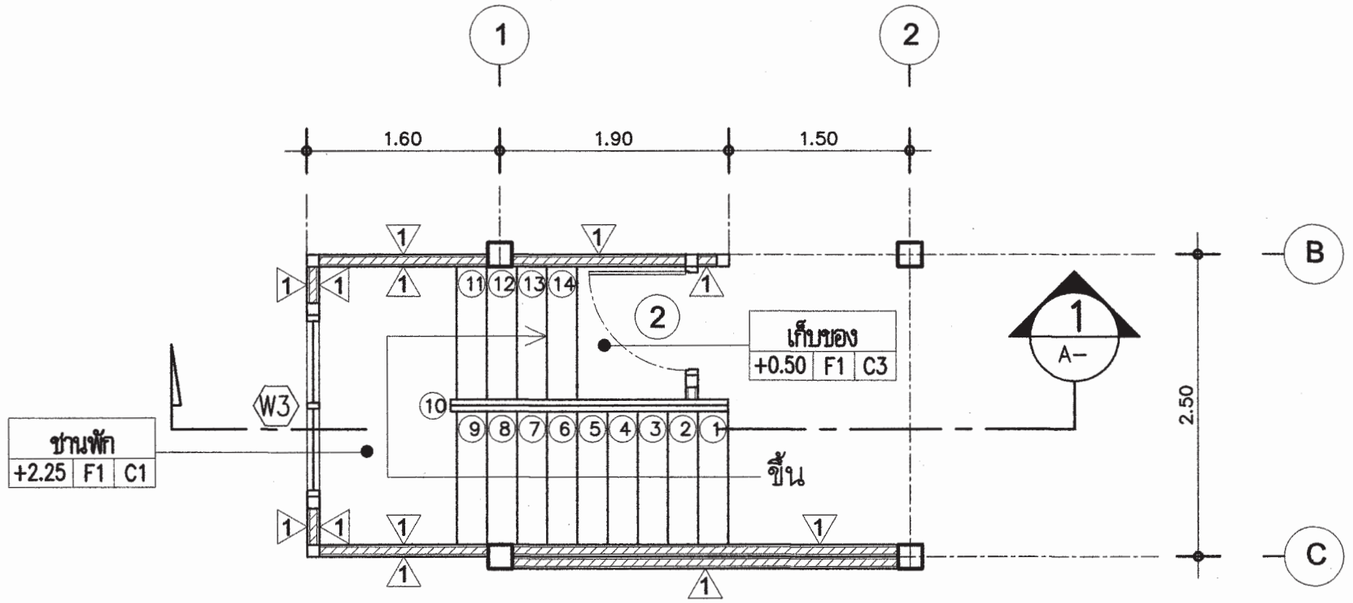

แปลนขยายบันไดชั้นล่าง

มาตราส่วน 1:50

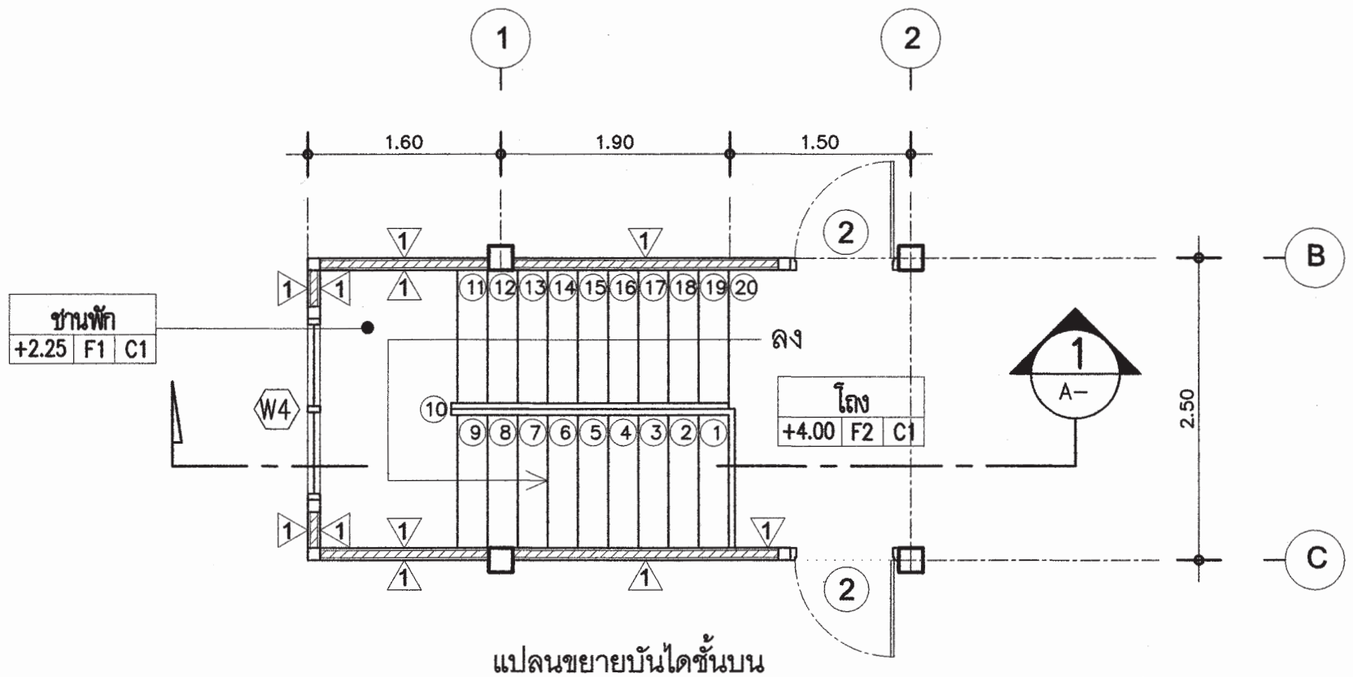

แปลนขยายบันไดชั้นบน

มาตราส่วน 1:50

สำนักการ โยธา
กรุงเทพมหานคร

โครงการ
แบบบ้านยิ้มเพื่อประชาชน ระยะที่ 3

ตามนโยบาย

ม.ร.ว. สุขุมพันธุ์ บริพัตร
ผู้ว่าราชการกรุงเทพมหานคร

นายจุมพล สำเภาพล
รองผู้ว่าราชการกรุงเทพมหานคร

นางนินนาท ชลิตานนท์
ปลัดกรุงเทพมหานคร

ผู้อำนวยการสำนักการโยธา	
รองผู้อำนวยการสำนักการโยธา	
นายทวีศักดิ์ เลิศประพันธ์	
ผู้อำนวยการสำนักงานออกแบบ	
นายวัชรินทร์ บรรพต	
หัวหน้ากลุ่มงานสถาปัตยกรรม	
นายสินธุ์ชัย บุญบักษ์	
หัวหน้ากลุ่มงานวิศวกรรมอาคาร	
นายอริยะ เมฆะกุล	
สถาปนิก	
นายศิริศักดิ์ ชันดี ภส.ถ.5920	
วิศวกรโครงสร้าง	
นายวัฒโณ บรัศไพบูลย์ สย.6633	
วิศวกรไฟฟ้า	
นายจรูญ มาสุขใจ ภฟ.ก.2457	
วิศวกรสุขาภิบาล	
นายจิระสิทธิ์ ทิมสถิตย์ สย.8489	
วิศวกรเครื่องกล	
นายช่างเขียนแบบ	
นายเอกรินทร์ กลิ่นระรื่น	

แบบ	บ้านพักอาศัย 2 ชั้น
แบบที่	064
ชื่อบ้าน	มะลุลี
เจ้าของ	
สถานที่	

แบบแสดง
แปลนขยายบันได

วันที่ :	เลขที่	รวม
30 พฤษภาคม 2557	A–10	14

แผ่นที่	รวมแผ่น
10	27

FILE :

รายการแก้ไขแบบ

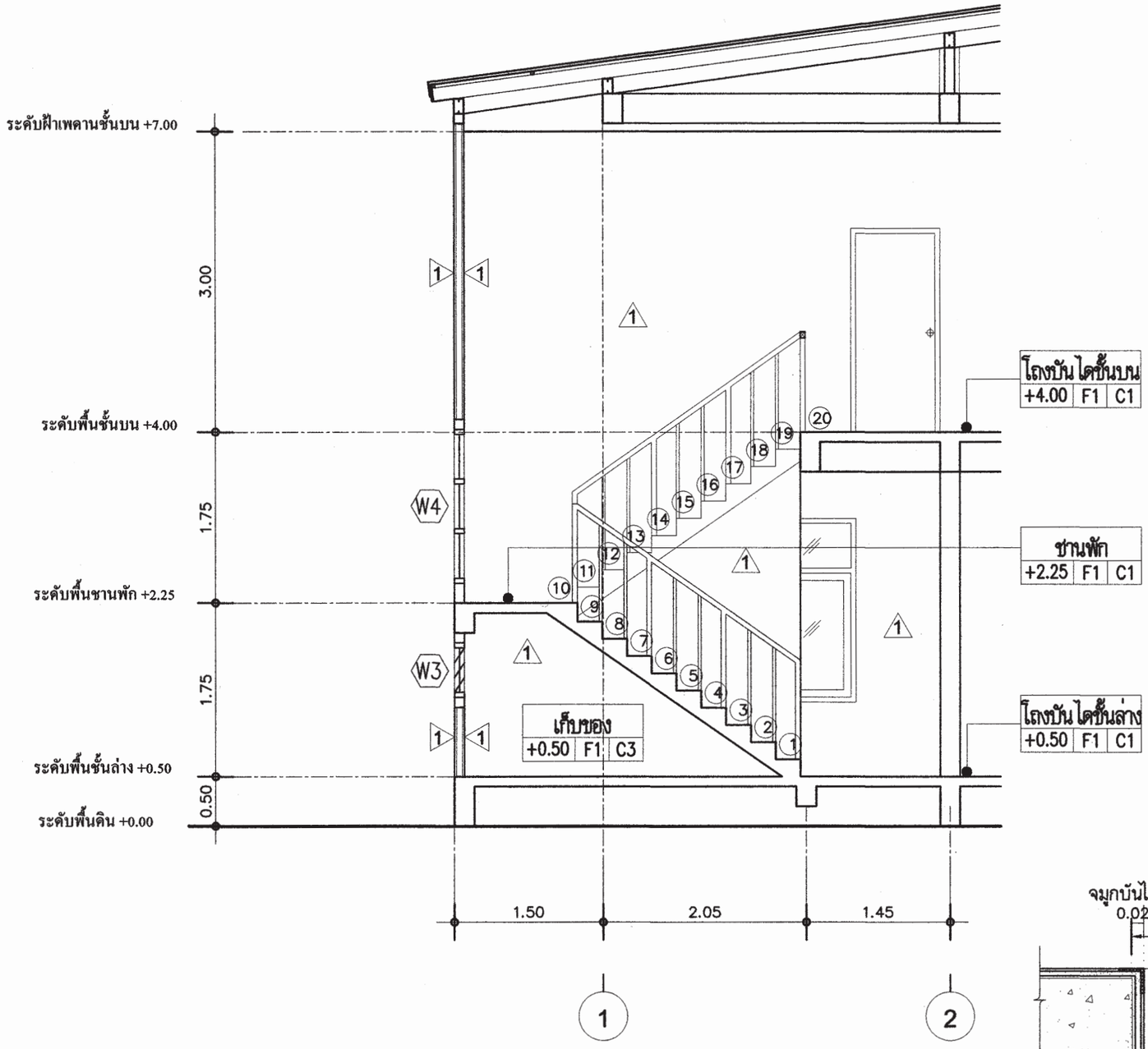

รูปตัดขยายบันได

มาตราส่วน 1:50

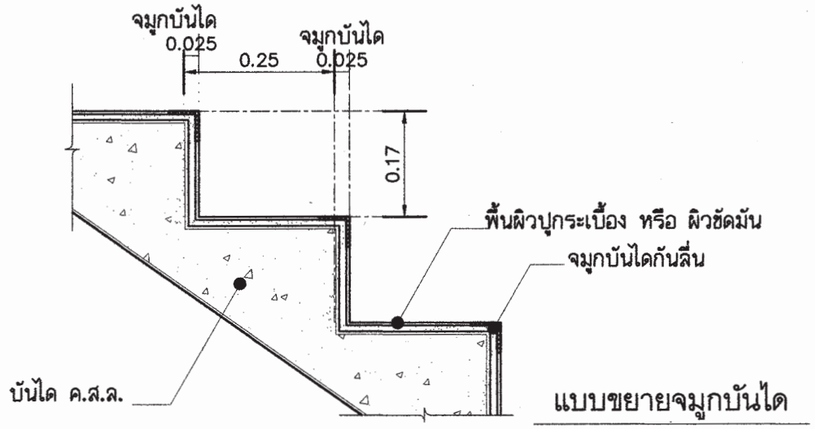

แบบขยายจมูกบันได

มาตราส่วน 1:10

สำนักการ โยธา
กรุงเทพมหานคร

โครงการ
แบบบ้านยิ้มเพื่อประชาชน ระยะที่ 3

ตามนโยบาย

ม.ร.ว. สุขุมพันธุ์ บริพัตร
ผู้ว่าราชการกรุงเทพมหานคร

นายจุมพล ลำเภาพล
รองผู้ว่าราชการกรุงเทพมหานคร

นางนินนาท ชลิตานนท์
ปลัดกรุงเทพมหานคร

ผู้อำนวยการสำนักการโยธา	
รองผู้อำนวยการสำนักการโยธา	
นายทวีศักดิ์ เสิศประพันธ์	
ผู้อำนวยการสำนักงานออกแบบ	
นายวัชรินทร์ บรรพต	
หัวหน้ากลุ่มงานสถาปัตยกรรม	
นายสินธุ์ชัย บุญบักษ์	
หัวหน้ากลุ่มงานวิศวกรรมอาคาร	
นายอริยะ เมฆะกุล	
สถาปนิก	
นายศิริศักดิ์ ธันดี ภส.5920	
วิศวกรโครงสร้าง	
นายวัฒโณ บรัศโพบูลย์ สย.6633	
วิศวกรไฟฟ้า	
นายจรูญ มาสุขใจ ภฟ.2457	
วิศวกรสุขาภิบาล	
นายจิระสิทธิ์ ทิมสถิตย์ สย.8489	
วิศวกรเครื่องกล	
นายช่างเขียนแบบ	
นายเอกรินทร์ กลิ่นระรื่น	

แบบ บ้านพักอาศัย 2 ชั้น
แบบที่ 064
ชื่อบ้าน มะลุลี

เจ้าของ

สถานที่

แบบแสดง
รูปตัดขยายบันได

วันที่ :	แผ่นที่	รวม
30 พฤษภาคม 2567	A–11	14

แผ่นที่	รวมแผ่น
11	27

FILE :

รายการแก้ไขแบบ

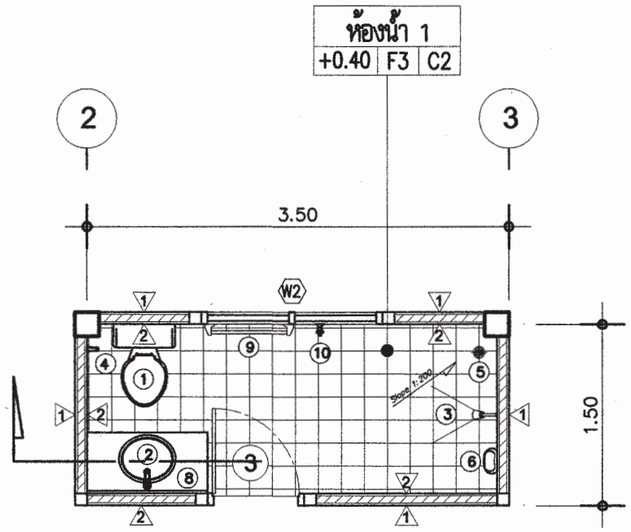

แปลนขยายห้องน้ำ 1
มาตราส่วน 1:50

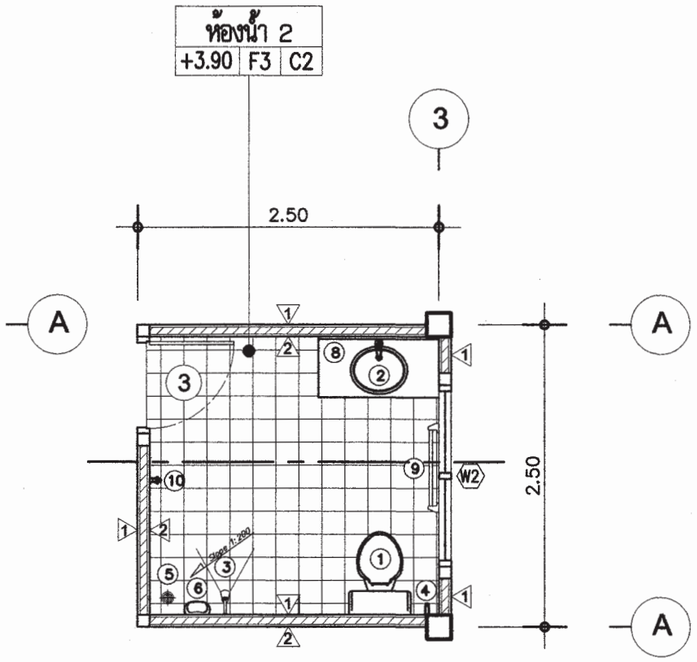

แปลนขยายห้องน้ำ 2
มาตราส่วน 1:50

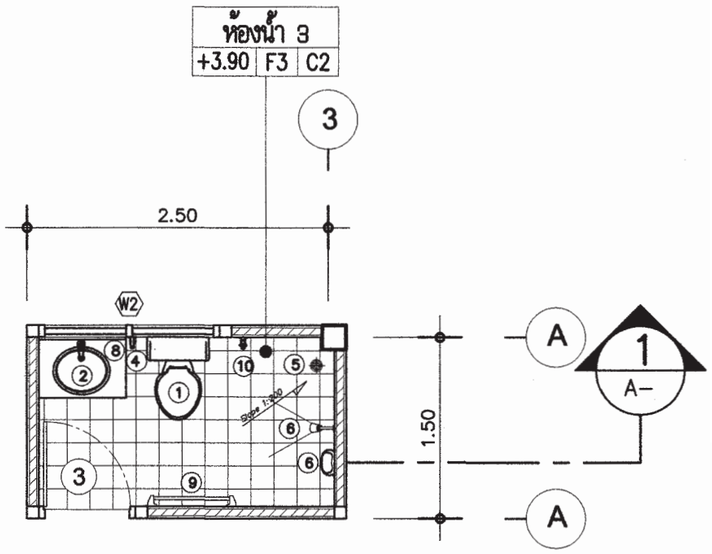

แปลนขยายห้องน้ำ 3
มาตราส่วน 1:50

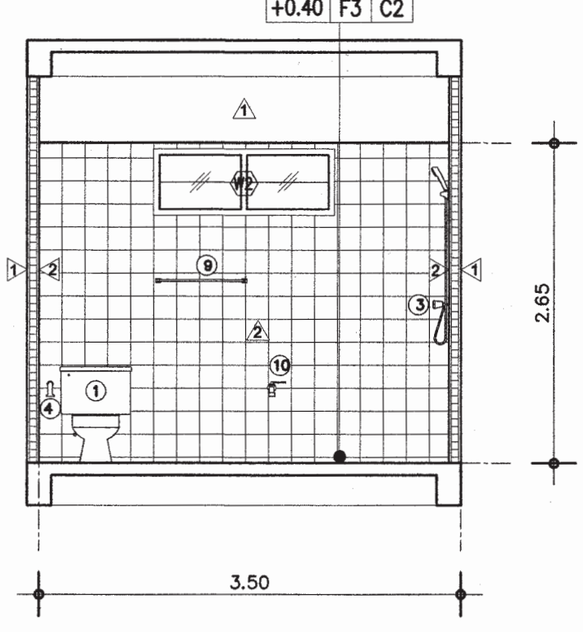

รูปตัดขยายห้องน้ำ 1
มาตราส่วน 1:50

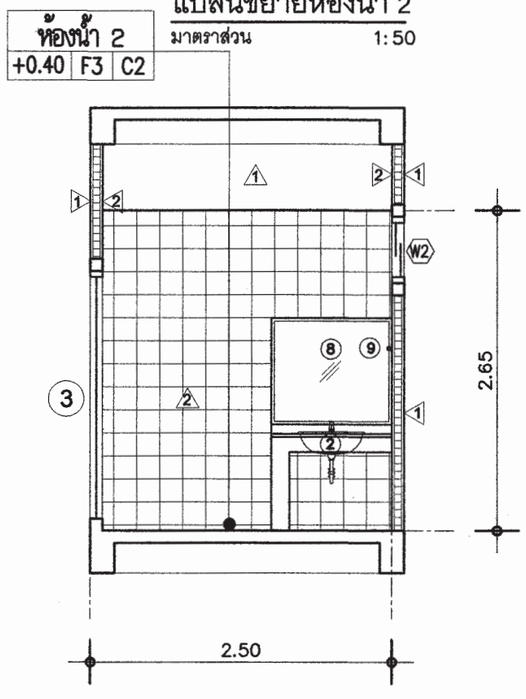

รูปตัดขยายห้องน้ำ 2
มาตราส่วน 1:50

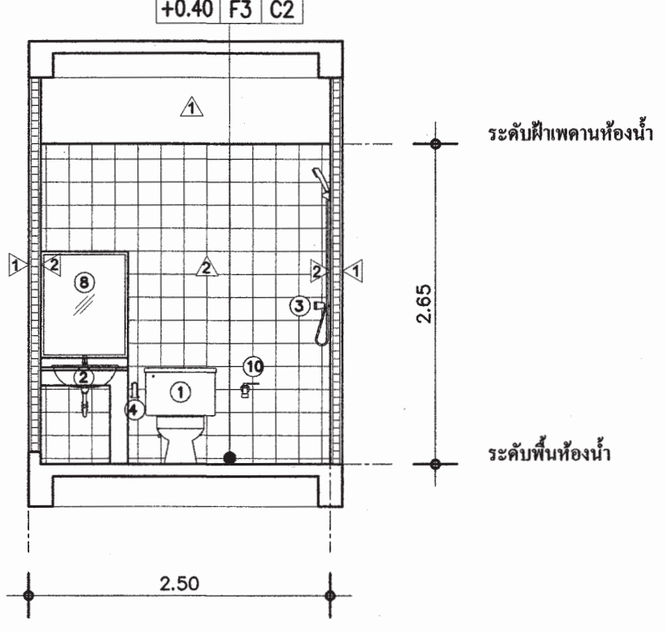

รูปตัดขยายห้องน้ำ 3
มาตราส่วน 1:50

สำนักการ โยธา
กรุงเทพมหานคร

โครงการ
แบบบ้านยิ้มเพื่อประชาชน ระยะที่ 3

ตามนโยบาย
ม.ร.ว. สุขุมพันธุ์ บริพัตร
ผู้ว่าราชการกรุงเทพมหานคร
นายจุมพล สำเภาพล
รองผู้ว่าราชการกรุงเทพมหานคร
นางนินนาท ชลิตานนท์
ปลัดกรุงเทพมหานคร

ผู้อำนวยการสำนักการโยธา
รองผู้อำนวยการสำนักการโยธา
นายทวีศักดิ์ เลิศประพันธ์
ผู้อำนวยการสำนักงานออกแบบ
นายวัชรินทร์ บรรพต
หัวหน้ากลุ่มงานสถาปัตยกรรม
นายสินธุ์ชัย บุญปักษ์
หัวหน้ากลุ่มงานวิศวกรรมอาคาร
นายอริยะ เมฆะกูล
สถาปนิก
นายศิริศักดิ์ ขันติ ภสถ.5920
วิศวกรโครงสร้าง
นายวัณโณ บรัศไพบูลย์ สย.6633
วิศวกรไฟฟ้า
นายจรูญ มาสุขใจ ภฟก.2457
วิศวกรสุขาภิบาล
นายจิระสิทธิ์ ทิมสถิตย์ สย.8489
วิศวกรเครื่องกล
นายช่างเขียนแบบ
นายเอกรินทร์ กลิ่นระรื่น

แบบ บ้านพักอาศัย 2 ชั้น
แบบที่ 064
ชื่อบ้าน มะลุลี
เจ้าของ
สถานที่
แบบแสดง
แบบขยายห้องน้ำ

วันที่ :	เลขที่	รวม
30 พฤษภาคม 2557	A–12	14

แผ่นที่	รวมแผ่น
12	27

FILE :
รายการแก้ไขแบบ

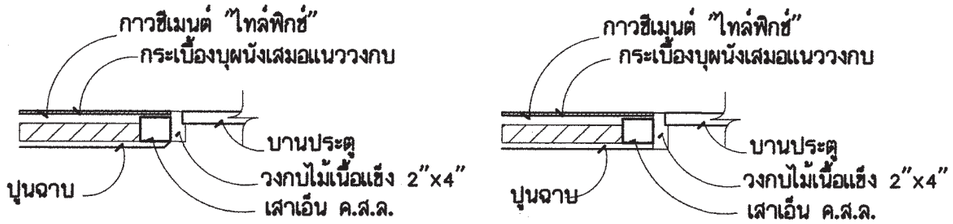

ขนาดวงกบ 2" X 4" ขนาดวงกบ 2" X 5"

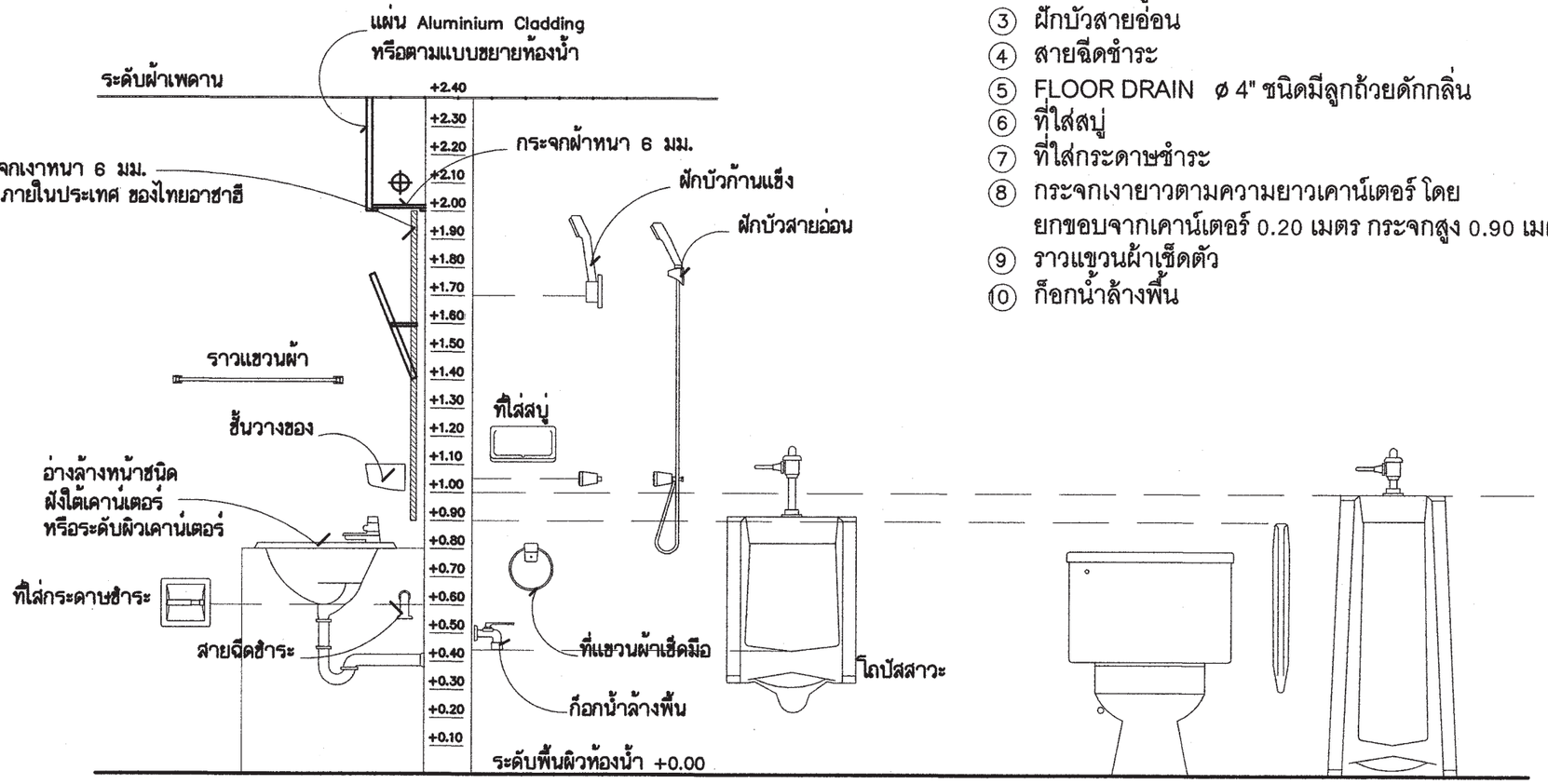

แสดงมาตรฐานการติดตั้งสุขภัณฑ์และอุปกรณ์

รายการสุขภัณฑ์

1. โถส้วมนั่งราบพร้อมหม้อน้ำชักโครก
2. อ่างล้างหน้ารูปวงรีฝังบนเคาน์เตอร์ เคาน์เตอร์สูงจากพื้น 0.80 เมตร
3. ฝักบัวสายอ่อน
4. สายฉีดชำระ
5. FLOOR DRAIN ø 4" ชนิดมีลูกถ้วยดักกลิ่น
6. ที่ใส่สบู่
7. ที่ใส่กระดาษชำระ
8. กระจกเงายาวตามความยาวเคาน์เตอร์ โดยยกขอบจากเคาน์เตอร์ 0.20 เมตร กระจกสูง 0.90 เมตร
9. ราวแขวนผ้าเช็ดตัว
10. ก๊อกน้ำล้างพื้น

สำนักการ โยธา
กรุงเทพมหานคร

โครงการ
แบบบ้านยิ้มเพื่อประชาชน ระยะที่ 3

ตามนโยบาย
ม.ร.ว. สุขุมพันธุ์ บริพัตร
ผู้ว่าราชการกรุงเทพมหานคร
นายจุมพล ลำเภาพล
รองผู้ว่าราชการกรุงเทพมหานคร
นางนิ่นนาท ชลิตานนท์
ปลัดกรุงเทพมหานคร

ผู้อำนวยการสำนักการโยธา	
รองผู้อำนวยการสำนักการโยธา	
นายทวีศักดิ์ เสิศประพันธ์	
ผู้อำนวยการสำนักงานออกแบบ	
นายวัชรินทร์ บรรพต	
หัวหน้ากลุ่มงานสถาปัตยกรรม	
นายสินธุ์ชัย บุญบักษ์	
หัวหน้ากลุ่มงานวิศวกรรมอาคาร	
นายอวิชะ เมฆะกุล	
สถาปนิก	
นายศิริศักดิ์ ชันตี ภสถ.5920	
วิศวกรโครงสร้าง	
นายวันโณ บรัศไพบูลย์ สย.6633	
วิศวกรไฟฟ้า	
นายจรูญ มาสุขใจ ภฟก.2457	
วิศวกรสุขาภิบาล	
นายจิระสิทธิ์ ทิมสิทย์ สย.6489	
วิศวกรเครื่องกล	
นายช่างเขียนแบบ	
นายเอกรินทร์ กลิ่นระรื่น	

แบบ บ้านพักอาศัย 2 ชั้น
แบบที่ 064
ชื่อบ้าน มะลุลี

เจ้าของ

สถานที่

แบบแสดง
มาตรฐานการติดตั้งสุขภัณฑ์และอุปกรณ์

วันที่ :	เลขที่	รวม
30 พฤษภาคม 2557	A-13	14

แผ่นที่	รวมแผ่น
13	27

FILE :

รายการแก้ไขแบบ

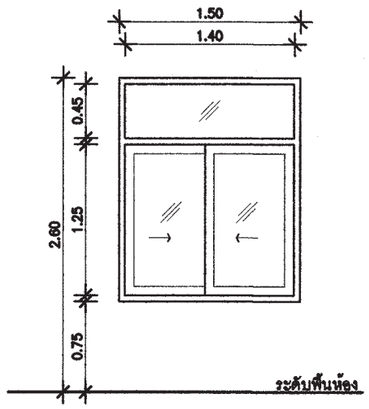

รายการ	W1
ลักษณะบาน	บานเลื่อนคู่ไปกลับและกระจกติดตาย
วงกบ	2" x 4"
กรอบบาน	อลูมิเนียมอบสี
ลูกฟัก	กระจก
อุปกรณ์	บานพับ ลูกบิด กลอน ครบชุด

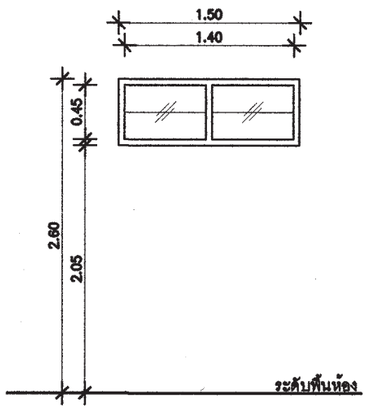

รายการ	W2
ลักษณะบาน	บานกระจกสลับติดตาย
วงกบ	ไม้เนื้อแข็ง 2" x 4"
กรอบบาน	ไม้เนื้อแข็ง
ลูกฟัก	กระจก
อุปกรณ์	บานพับ ลูกบิด กลอน ครบชุด

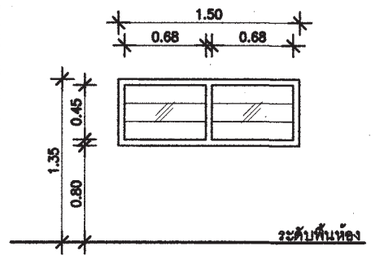

รายการ	W3
ลักษณะบาน	บานกระจกเกล็ดซ้อน
วงกบ	ไม้เนื้อแข็ง 2" x 4"
กรอบบาน	ไม้เนื้อแข็ง
ลูกฟัก	กระจก
อุปกรณ์	บานพับ ลูกบิด กลอน ครบชุด

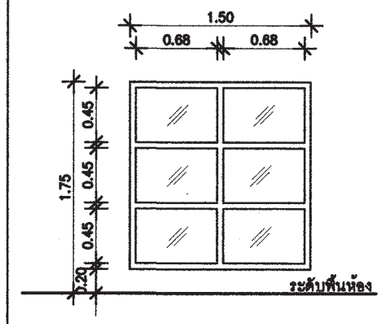

รายการ	W4
ลักษณะบาน	กระจกติดตาย
วงกบ	ไม้เนื้อแข็ง 2" x 4"
กรอบบาน	ไม้เนื้อแข็ง
ลูกฟัก	กระจก
อุปกรณ์	บานพับ ลูกบิด กลอน ครบชุด

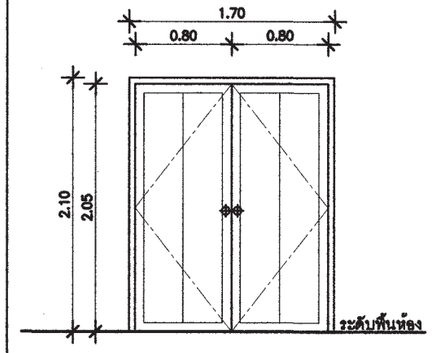

รายการ	ป1
ลักษณะบาน	บานเปิดคู่
วงกบ	ไม้เนื้อแข็ง 2" x 4"
กรอบบาน	ไม้เนื้อแข็ง
ลูกฟัก	ไม้เนื้อแข็ง
อุปกรณ์	บานพับ ลูกบิด กลอน ครบชุด

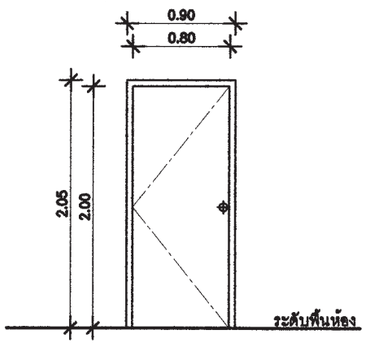

รายการ	ป2
ลักษณะบาน	บานเปิดเดี่ยว
วงกบ	ไม้เนื้อแข็ง 2" x 4"
กรอบบาน	ไม้เนื้อแข็ง
ลูกฟัก	ไม้เนื้อแข็ง
อุปกรณ์	บานพับ ลูกบิด กลอน ครบชุด

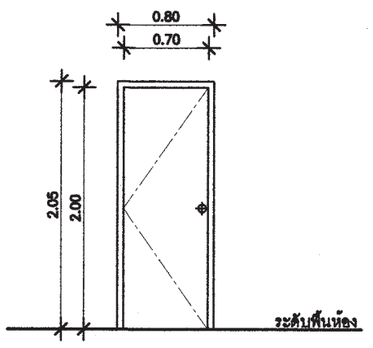

รายการ	ป3
ลักษณะบาน	บานเปิดเดี่ยว
วงกบ	ไม้เนื้อแข็ง 2" x 4"
กรอบบาน	ไม้เนื้ออัด
ลูกฟัก	ไม้อัดชนิดกันน้ำ
อุปกรณ์	บานพับ ลูกบิด กลอน ครบชุด

รายการประกอบแบบ ประตู-หน้าต่าง
- วงกบ กรอบบานอลูมิเนียมอบสี (จะระบุสีภายหลัง)
- ขนาดวงกบต้องเพียงพอที่จะรับน้ำหนักและแรงกระแทก
- กระจกที่ใช้จะระบุตัดแสงภายหลัง
- วัสดุ , อุปกรณ์ ,บานพับ ลูกบิด กลอน รางเลื่อน บานมุ้งลวด ครบชุด
- ก่อนติดตั้งประตูและหน้าต่าง จะต้องตรวจสอบ ระยะ ขนาดให้ถูกต้อง
จากสถานที่ก่อสร้างจริง
- ให้จัดทำเอ็น คอนกรีตเสริมเหล็ก รอบประตู และ หน้าต่าง 0.10 x 0.10 ม.
โดยรอบและเสริมเหล็ก ป-Ø 9 mm.@0.20 (ยกเว้นกรณีที่ด้านใดด้านหนึ่ง
ติดเสาหรือติดโครงสร้าง) เหล็กยืน Ø 9 mm. 2 เส้น

สำนักการ โยธา
กรุงเทพมหานคร

โครงการ
แบบบ้านยิ้มเพื่อประชาชน ระยะที่ 3

ตามนโยบาย
ม.ร.ว. สุขุมพันธุ์ บริพัตร
ผู้ว่าราชการกรุงเทพมหานคร
นายจุมพล สำเภาพล
รองผู้ว่าราชการกรุงเทพมหานคร
นางนินนาท ชลิตานนท์
ปลัดกรุงเทพมหานคร

ผู้อำนวยการสำนักการโยธา	
รองผู้อำนวยการสำนักการโยธา	
นายทวีศักดิ์ เสิศประพันธ์	
ผู้อำนวยการสำนักงานออกแบบ	
นายวัชรินทร์ บรรพต	
หัวหน้ากลุ่มงานสถาปัตยกรรม	
นายสินธุ์ชัย บุญบักษ์	
หัวหน้ากลุ่มงานวิศวกรรมอาคาร	
นายอริยะ เมฆะกุล	
สถาปนิก	
นายศิริศักดิ์ รันดี ภส.5920	
วิศวกรโครงสร้าง	
นายวัฒโณ บรัศโพบูลย์ สย.6633	
วิศวกรไฟฟ้า	
นายจรูญ มาสุขใจ ภพ.12457	
วิศวกรสุขาภิบาล	
นายจิระสิทธิ์ ทิมสิตย์ สย.8489	
วิศวกรเครื่องกล	
นายช่างเขียนแบบ	
นายยอกวินทร์ กลิ่นระรื่น	

แบบ	บ้านพักอาศัย 2 ชั้น
แบบที่	064
ชื่อบ้าน	มะลุลี
เจ้าของ	
สถานที่	
แบบแสดง	แบบขยายประตู-หน้าต่าง

วันที่ :	เดรที่	รวม
30 พฤษภาคม 2557	A-14	14

แผ่นที่	รวมแผ่น
14	27

FILE :

รายการแก้ไขแบบ

รายการประกอบแบบด้านวิศวกรรมโยธา

1. ซีเมนต์

1.1 ส่วนผสมของโครงสร้างคอนกรีตเสริมเหล็กทั้งหมดต้องใช้ PORTLAND CEMENT ประเภทที่ 1 ที่มีคุณสมบัติตามมาตรฐานผลิตภัณฑ์อุตสาหกรรมเท่านั้น

1.2 ถ้าไม่ได้ระบุเป็นอย่างอื่น ต้องมีส่วนผสมของซีเมนต์ไม่น้อยกว่า325กิโลกรัมต่อคอนกรีต1ลูกบาศก์เมตร

2. คอนกรีต

2.1 คอนกรีตที่ใช้สำหรับงานโครงสร้างของอาคารเช่นเสาเข็ม , ฐานราก , เสา และพื้น ฯลฯ ต้องมีกำลังอัดประลัยไม่น้อยกว่า 180ksc เมื่ออายุ 28วัน โดยทดสอบจากแท่งคอนกรีตตัวอย่างรูปทรงกระบอก 150x300มม.

2.2 ADMIXTURE ที่ใช้ต้องมีคุณสมบัติตาม ASTM หรือ BS

3. งานเหล็ก

3.1 คุณสมบัติของเหล็กเสริมคอนกรีต มีดังนี้

ขนาดเหล็กเสริม mm.	ชั้นคุณภาพ	มาตรฐาน	หมายเหตุ
RB6 , RB9	SR-24	มอก. 20-2543	
DB12 ขึ้นไป	SD-40	มอก. 24-2548	

3.2 เหล็กรูปพรรณ , เหล็กกลวงสำหรับก่อสร้าง

3.2.1 เหล็กรูปพรรณที่จะใช้ต้องมีคุณสมบัติตาม มอก. 1227-2539 , มอก. 1228-2549 หรือ JIS เหล็กกลวงที่ใช้ต้องมีคุณสมบัติตาม มอก. 107-2533 หรือ JIS และเหล็กรูปพรรณเชื่อมประกอบจะต้องมีคุณสมบัติตาม มอก. 1303-2538

3.2.2 เหล็กรูปพรรณทั้งหมดต้องเป็นของใหม่ ไม่เคยใช้งานมาก่อน ตรงไม่บิดเบี้ยว ไม่มีรอยตำหนิ ไม่มีสนิมกร่อน ไม่เปื้อนสี หรือน้ำมัน

3.2.3 การต่อเหล็กรูปพรรณ ถ้าไม่จำเป็นจริงๆแล้วห้ามต่อ ในกรณีที่มีการต่อเหล็ก รอยต่อของเหล็กต้องมีกำลังมากกว่าหรือเท่ากับเหล็กที่ไม่มีรอยต่อ การต่อให้ต่อจุดเดียวเท่านั้น และการต่อให้เป็นไปตามมาตรฐาน AISC

3.2.4 การประกอบการติดตั้ง ให้ดำเนินการตามมาตรฐาน AISC หรือตามมาตรฐานสำหรับอาคารเหล็กรูปพรรณของ วสท. ที่ 1015-40

3.2.5 ผู้รับจ้างจะต้องทำ ค้ำยัน ยึดโครง ให้เพียงพอเพื่อยึดโครงสร้างให้แน่นหนาอยู่ในแนวและตำแหน่งที่ต้องการ

3.2.6 องค์อาคารที่วางทาบหรือต่อเชื่อมจะต้องวางให้แนบสนิทเต็มหน้า

3.2.7 การเชื่อมต่อทั้งหมดให้ใช้วิธีเชื่อมด้วยไฟฟ้าการ (ELECTRLC ARC WELDING) โดยตลอดผิวหน้าสัมผัสการเชื่อมให้เป็นไปตามมาตรฐาน AWS ขนาดของรอยเชื่อมต้องไม่น้อยกว่าความหนาของแผ่นเหล็ก

3.2.8 ถ้าไม่ได้กำหนดให้เป็นอย่างอื่น รอยต่อระหว่างชิ้นส่วนเหล็กต่างๆ ให้ใช้วิธีเชื่อมตะเข็บตลอดแนวชน

3.2.9 ผิวหน้าที่จะทำการเชื่อม ต้องสะอาดปราศจากสะเก็ดร่อน สนิมกร่น ไขมัน สี หรือสิ่งแปลกปลอมอื่นใด

3.2.10 ลวดเชื่อมต้องมีคุณสมบัติตาม มอก. หรือ AWS หรือ AISC

3.2.11 ให้ทาด้วยสีกันสนิมไม่น้อยกว่า 2 ชั้น คุณภาพเทียบเท่า RUST O-LEAM , JOTAN , SIKKENS

4. เสาเข็ม

4.1 เสาเข็มคอนกรีตอัดแรง เป็นเสาเข็มของ MP , GPS , GEL , CPM , T-COM หรือเทียบเท่า หรือเสาเข็มเจาะ(ตามแบบแสดง)

- เสาเข็มคอนกรีตอัดแรง ขนาด ⊙ -0.15x0.15ม.
- เสาเข็มคอนกรีตอัดแรง ขนาด I -0.18x0.18ม.พื้นที่หน้าตัดไม่น้อยกว่า 253 ตร.ซม.
- เสาเข็มคอนกรีตอัดแรง ขนาด I -0.22x0.22ม.พื้นที่หน้าตัดไม่น้อยกว่า 351 ตร.ซม.
- เสาเข็มคอนกรีตอัดแรง ขนาด I -0.26x0.26ม.พื้นที่หน้าตัดไม่น้อยกว่า 455 ตร.ซม.
- เสาเข็มเจาะ ขนาด ⌀0.35 ม.

4.2 กำลังรับน้ำหนักบรรทุกและความยาวเสาเข็มให้พิจารณาตามแบบรายละเอียด โดยความยาวเสาเข็มที่แท้จริง ณ ตำแหน่งที่ตั้งโครงการ อาจมีการเปลี่ยนแปลง แต่ทั้งนี้ให้กำหนดและตรวจสอบอีกครั้งโดยวิศวกรผู้ควบคุมงาน โดยเสาเข็มจะต้องมีกำลังรับน้ำหนักบรรทุกได้ไม่น้อยกว่าที่กำหนดตามแบบ

5. ระบบกันซึม

5.1 รายละเอียดและคุณสมบัติ

ส่วนของอาคาร	ชนิดและผลิตภัณฑ์	ผลิตภัณฑ์คุณภาพเทียบเท่า
- หลังคา ค.ส.ล. - ห้องน้ำ	น้ำยาเคมีแบบกันซึม	BRUSHBOND ของ FOSROC LANKO 225 ของ DAVCO

6. ทั่วไปและการเตรียมงาน

6.1 รายการประกอบแบบอื่นใดที่ไม่ได้กำหนดไว้ให้ถือปฏิบัติตาม "บทกำหนดทั่วไปสำหรับการก่อสร้างอาคารคอนกรีตเสริมเหล็กของ วสท. "เป็นเกณฑ์

6.2 เนื่องจากคุณสมบัติของดินในกรุงเทพมหานคร แต่ละพื้นที่เขตมีความแตกต่างกันในด้านความสามารถในการรับน้ำหนักบรรทุกและมีระดับความลึกของชั้นทรายที่แตกต่างกัน ฉะนั้นก่อนทำการก่อสร้าง เจ้าของอาคารและผู้รับจ้างต้องตรวจสอบความเหมาะสมของความยาวเสาเข็ม เพื่อให้มีค่าการรับน้ำหนักบรรทุกของเสาเข็มได้ไม่น้อยกว่าแบบที่กำหนดไว้

6.3 หากมีอุปสรรคในการเข้าพื้นที่ก่อสร้าง อันจะทำให้เกิดผลกระทบความเดือดร้อนรำคาญ และเกิดความเสียหายจากการใช้เสาเข็มตอกกับอาคารข้างเคียง ให้สามารถใช้เสาเข็มเจาะเทียบเคียงความสามารถในการรับน้ำหนักบรรทุกได้

สำนักการ โยธา
กรุงเทพมหานคร

โครงการ
แบบบ้านยิ้มเพื่อประชาชน ระยะที่ 3

ตามนโยบาย

ม.ร.ว. สุขุมพันธุ์ บริพัตร	ผู้ว่าราชการกรุงเทพมหานคร
นายจุมพล สำเภาพล	รองผู้ว่าราชการกรุงเทพมหานคร
นางนินนาท ชลิตานนท์	ปลัดกรุงเทพมหานคร

ผู้อำนวยการสำนักการโยธา	
รองผู้อำนวยการสำนักการโยธา	
นายทวีศักดิ์ เสิศประพันธ์	
ผู้อำนวยการสำนักงานออกแบบ	
นายวีรินทร์ บรรพต	
หัวหน้ากลุ่มงานสถาปัตยกรรม	
นายสินธุชัย บุญปักษ์	
หัวหน้ากลุ่มงานวิศวกรรมอาคาร	
นายอริยะ เมฆะกุล	

สถาปนิก	
นายศิริศักดิ์ ชันตี ภสถ.5920	
วิศวกรโครงสร้าง	
นายวันโณ ปรัศโพบูลย์ สย.6633	
วิศวกรไฟฟ้า	
นายจรูญ มาสุรใจ ภฟก.2457	
วิศวกรสุขาภิบาล	
นายจิระสิทธิ์ ทิมสถิตย์ สย.8489	
วิศวกรเครื่องกล	
นายช่างเขียนแบบ	
นางสาวพิทักษ์กุล แสงพินิจ	

แบบ	บ้านพักอาศัย 2 ชั้น
แบบที่	064
ชื่อบ้าน	มะลุลี
เจ้าของ	
สถานที่	

แบบแสดง
รายการประกอบแบบโครงสร้าง

วันที่ :	เลขที่	รวม
30 พฤษภาคม 2557	S-01	6

แผ่นที่	รวมแผ่น
15	27

FILE :

รายการแก้ไขแบบ

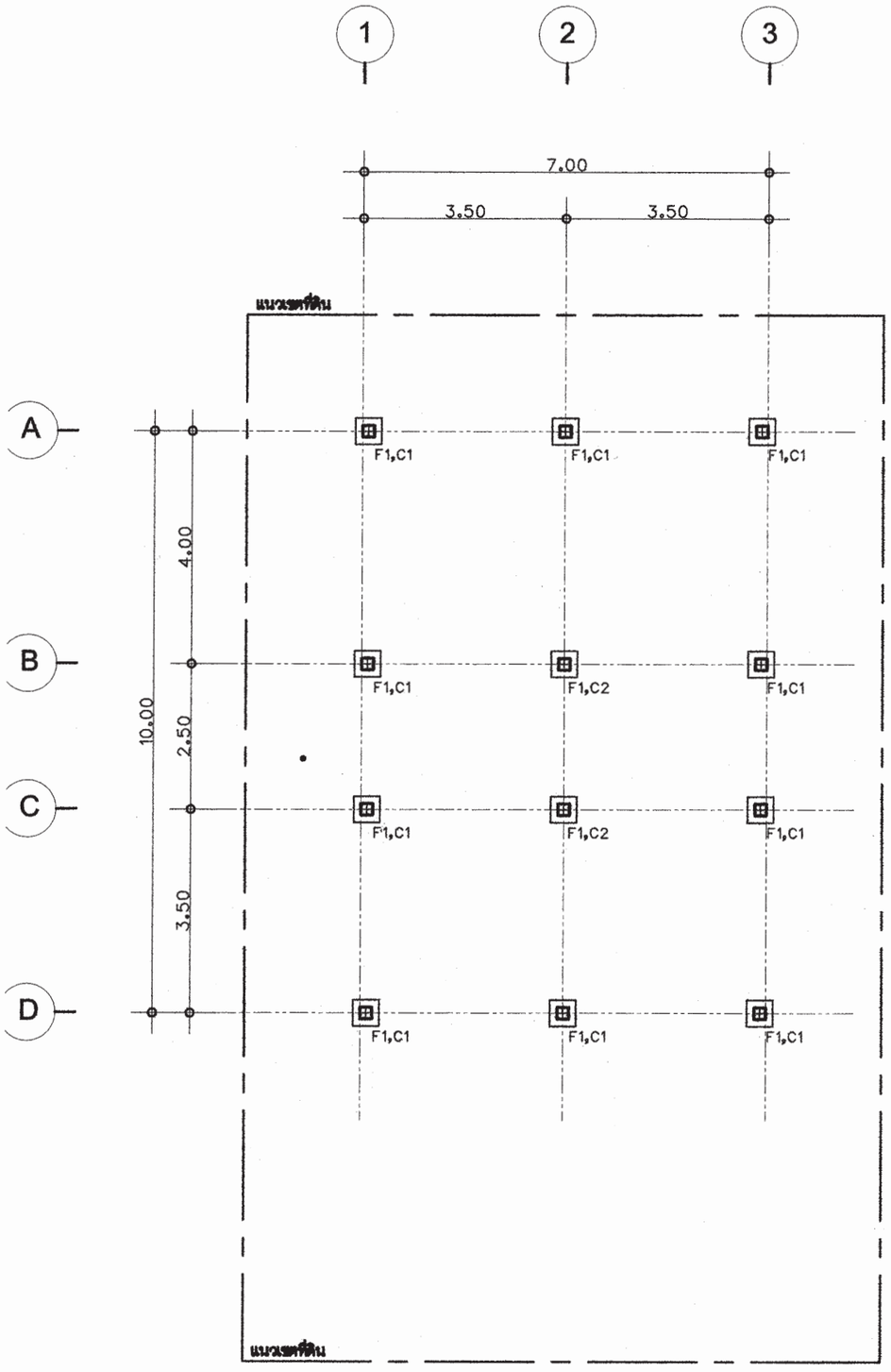

แปลนตำแหน่งฐานราก-เสา

มาตราส่วน 1 : 75

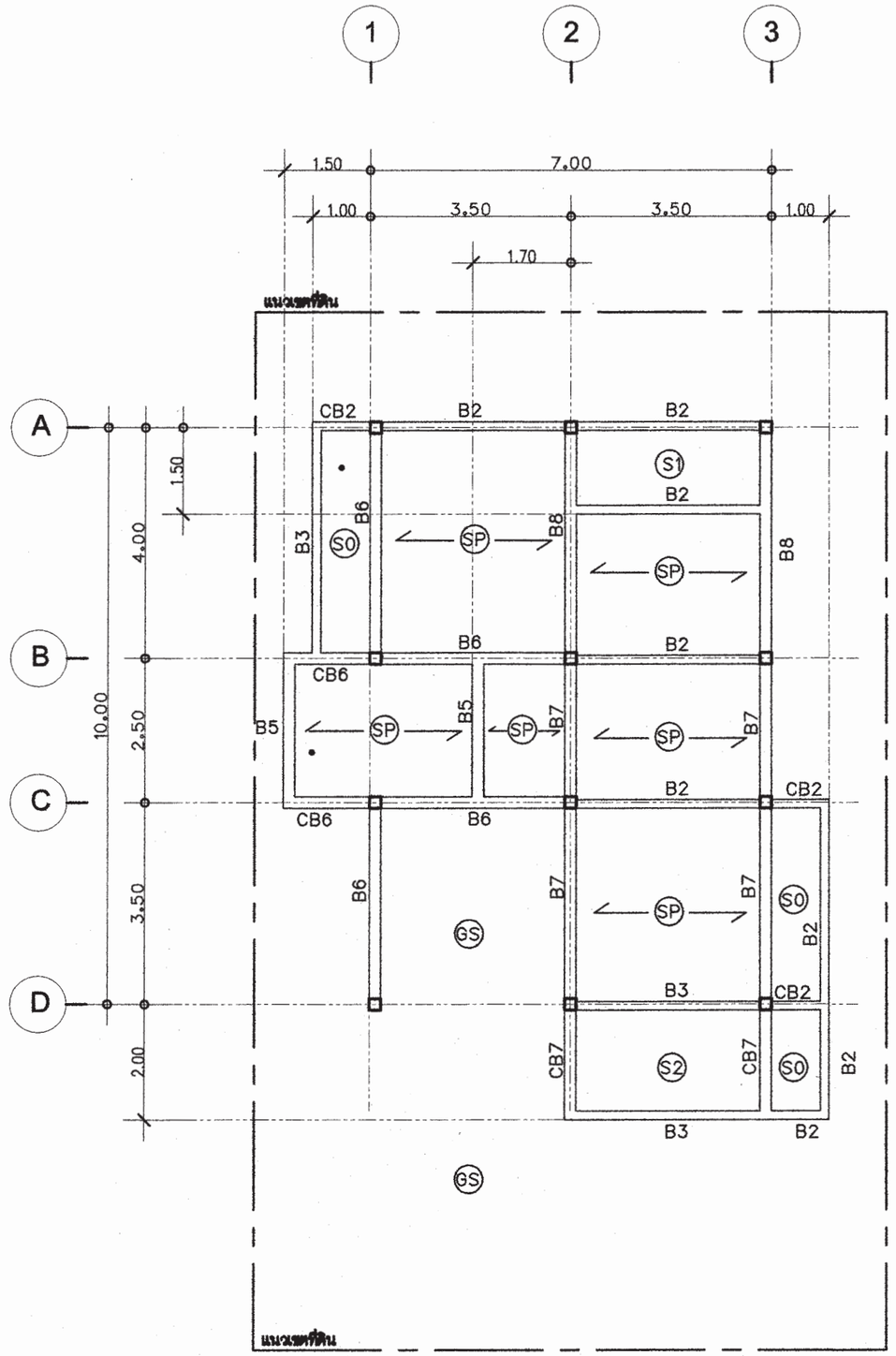

แปลนคาน,พื้นชั้นล่าง

มาตราส่วน 1 : 75

สำนักการ โยธา
กรุงเทพมหานคร

โครงการ
แบบบ้านยิ้มเพื่อประชาชน ระยะที่ 3

ตามนโยบาย
ม.ร.ว. สุขุมพันธุ์ บริพัตร
ผู้ว่าราชการกรุงเทพมหานคร
นายจุมพล สำเภาพล
รองผู้ว่าราชการกรุงเทพมหานคร
นางนินนาท ชลิตานนท์
ปลัดกรุงเทพมหานคร

ผู้อำนวยการสำนักการโยธา
รองผู้อำนวยการสำนักการโยธา
นายทวีศักดิ์ สิตประพันธ์
ผู้อำนวยการสำนักงานออกแบบ
นายรังสินทร์ บรรพต
หัวหน้ากลุ่มงานสถาปัตยกรรม
นายสินธุ์ชัย บุญบึกษ์
หัวหน้ากลุ่มงานวิศวกรรมอาคาร
นายอธิระ เผ่ะกุล

สถาปนิก
นายศิริศักดิ์ รันดี ภสถ.5920
วิศวกรโครงสร้าง
นายวันโณ ปรัศโพบูลย์ สย.6633
วิศวกรไฟฟ้า
นายธรรญ มาสุชโล ภฟก.2457
วิศวกรสุขาภิบาล
นายพิระสิทธิ์ ทิมสมิตย์ สย.5489
วิศวกรเครื่องกล
นายช่างเขียนแบบ
นางสาวพิทักษ์กุล แสงพินิจ

แบบ บ้านพักอาศัย 2 ชั้น
แบบที่ 064
ชื่อบ้าน มะลุลี
เจ้าของ
สถานที่

แบบแสดง
แปลนตำแหน่ง ฐานราก-เสา
แปลนคานพื้น ชั้นล่าง

วันที่ :	แบบที่	รวม
30 พฤษภาคม 2557	S-02	6

แผ่นที่	รวมแผ่น
16	27

FILE :
รายการแก้ไขแบบ

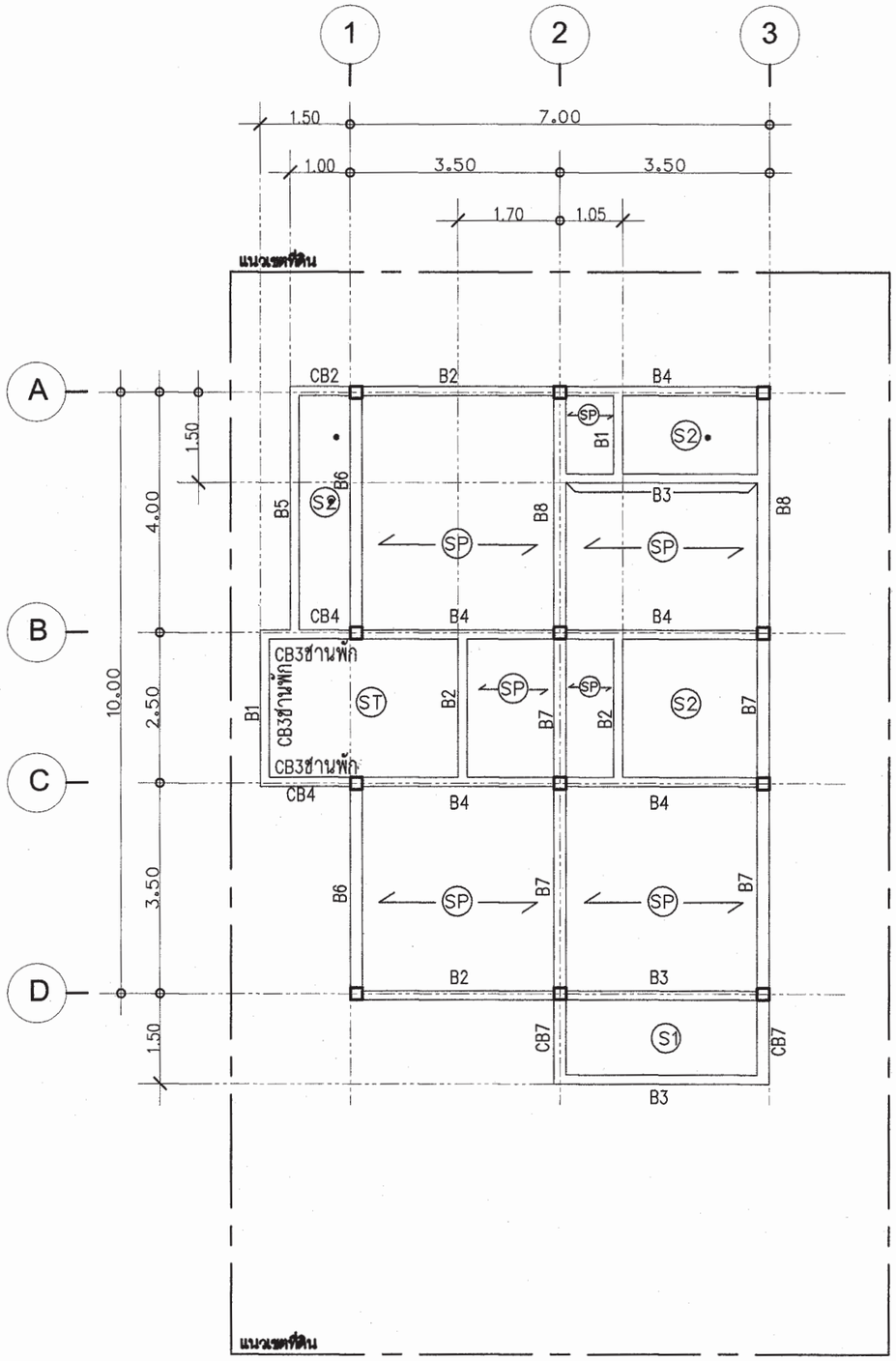

แปลนคาน,พื้นชั้นบน

มาตราส่วน 1 : 75

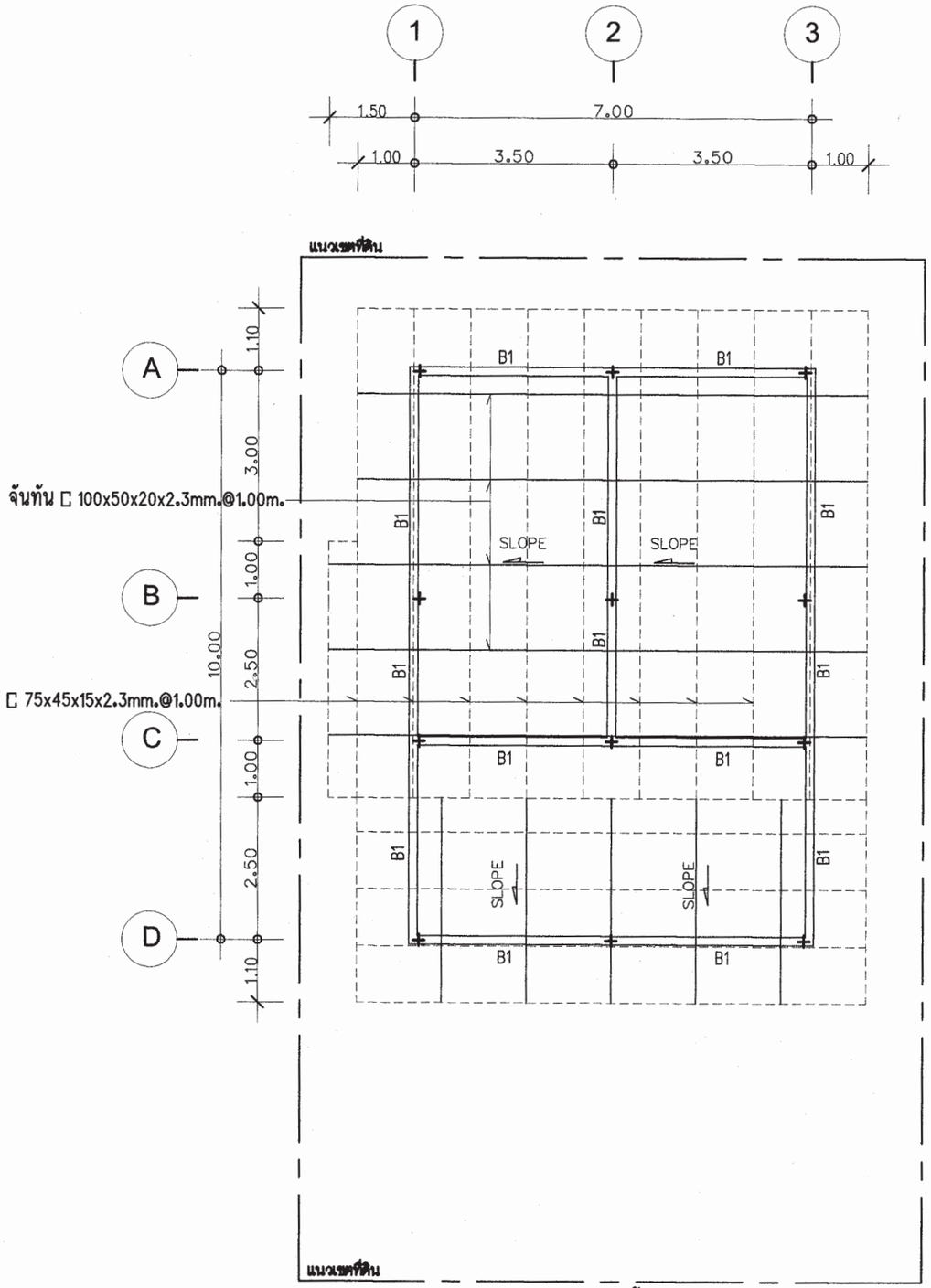

แปลนโครงสร้างหลังคา

มาตราส่วน 1 : 75

สำนักการ โยธา
กรุงเทพมหานคร

โครงการ
แบบบ้านยิ้มเพื่อประชาชน ระยะที่ 3

ตามนโยบาย
ม.ร.ว. สุขุมพันธุ์ บริพัตร
ผู้ว่าราชการกรุงเทพมหานคร
นายจุมพล สำเภาพล
รองผู้ว่าราชการกรุงเทพมหานคร
นางนินนาท ชลิตานนท์
ปลัดกรุงเทพมหานคร

ผู้อำนวยการสำนักการโยธา
รองผู้อำนวยการสำนักการโยธา
นายทวีศักดิ์ เสิศประพันธ์
ผู้อำนวยการสำนักงานออกแบบ
นายรัชพินทร์ บรรพต
หัวหน้ากลุ่มงานสถาปัตยกรรม
นายสินธุ์ชัย บุญปักษ์
หัวหน้ากลุ่มงานวิศวกรรมอาคาร
นายอริยะ เผาะกูล

สถาปนิก
นายศิริศักดิ์ ชันดี ภส.5920
วิศวกรโครงสร้าง
นายรัณโณ บรัศโพบูลย์ สย.6833
วิศวกรไฟฟ้า
นายจรูญ มาสุขใจ ภพ.2457
วิศวกรสุขาภิบาล
นายสิระสิทธิ์ ทิมสถิตย์ สย.8489
วิศวกรเครื่องกล
นายช่างเขียนแบบ
นางสาวพิทักษ์กุล แสงพินิจ

แบบ บ้านพักอาศัย 2 ชั้น
แบบที่ 064
ชื่อบ้าน มะลุลี
เจ้าของ
สถานที่

แบบแสดง
แปลนคานพื้น ชั้นบน
แปลนโครงสร้างหลังคา

วันที่ :	เลขที่	รวม
30 พฤษภาคม 2557	S-03	6

แผ่นที่	รวมแผ่น
17	27

FILE :

รายการแก้ไขแบบ

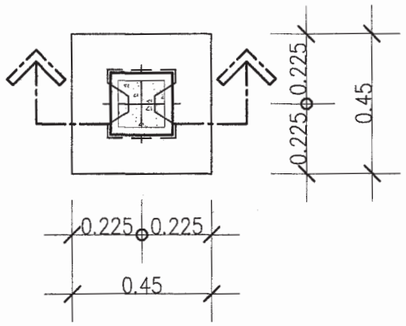

แบบขยาย F1

มาตราส่วน 1 : 25

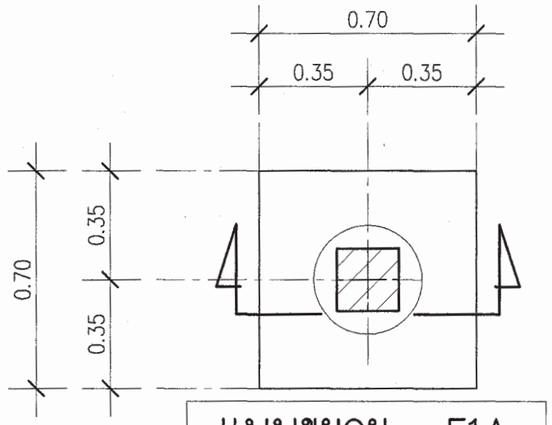

แบบขยาย F1A

มาตราส่วน 1 : 25

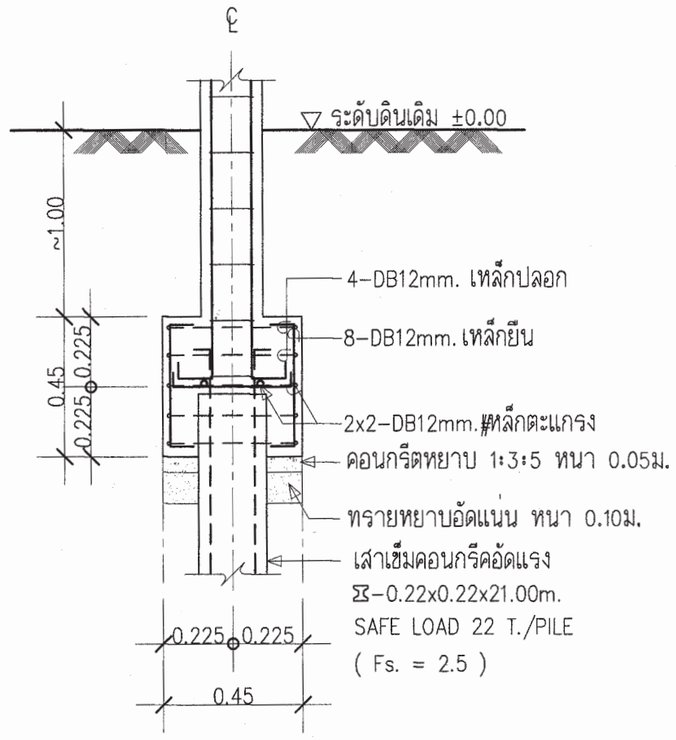

รูปตัด F1

มาตราส่วน 1 : 25

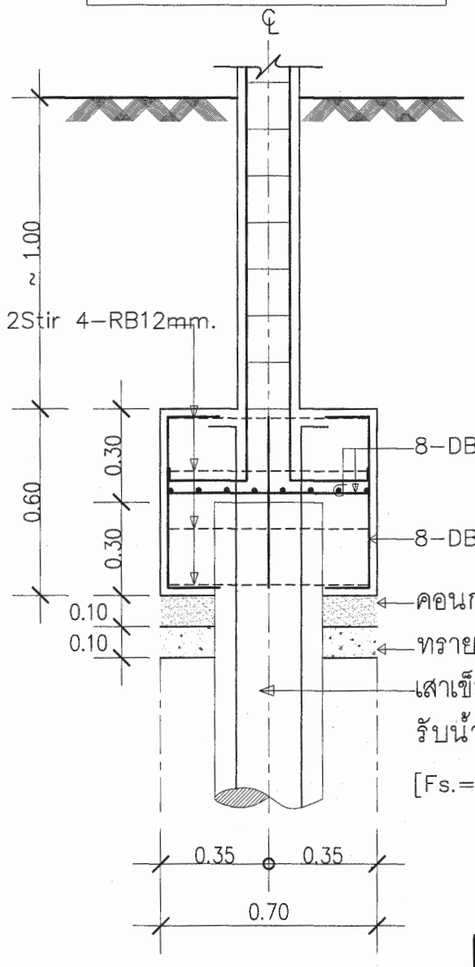

รูปตัด F1A

มาตราส่วน 1 : 25

หมายเหตุ

กรณีใช้ฐานราก เสาเข็มเจาะแทนฐานรากเสาเข็มตอก

ใช้ใช้เทียบดังนี้ F1=F1A , F2=F2A , F3=F3A

สำนักการ โยธา
กรุงเทพมหานคร

โครงการ

แบบบ้านยิ้มเพื่อประชาชน ระยะที่ 3

ตามนโยบาย

ม.ร.ว. สุขุมพันธุ์ บริพัตร
ผู้ว่าราชการกรุงเทพมหานคร

นายจุมพล สำเภาพล
รองผู้ว่าราชการกรุงเทพมหานคร

นางนินนาท ชลิตานนท์
ปลัดกรุงเทพมหานคร

ผู้อำนวยการสำนักการโยธา

รองผู้อำนวยการสำนักการโยธา
นายทวิศักดิ์ เลิศประพันธ์

ผู้อำนวยการสำนักงานออกแบบ
นายวัชรินทร์ บรรพต

หัวหน้ากลุ่มงานสถาปัตยกรรม
นายสินธุ์ชัย บุญปักษ์

หัวหน้ากลุ่มงานวิศวกรรมอาคาร
นายอริยะ เมฆะกูล

สถาปนิก
นายศิริศักดิ์ ชันติ ภสถ.5920

วิศวกรโครงสร้าง
นายวัณโณ บรัศไพบูลย์ สย.6633

วิศวกรไฟฟ้า
นายจรูญ มาสุขใจ ภฟก.2457

วิศวกรสุขาภิบาล
นายจิระสิทธิ์ ทิมสถิตย์ สย.8489

วิศวกรเครื่องกล

นายช่างเขียนแบบ
นางสาวพิทักษ์กุล แสงพินิจ

แบบ บ้านพักอาศัย 2 ชั้น
แบบที่ 064
ชื่อบ้าน มะลุลี
เจ้าของ
สถานที่

แบบแสดง
แบบขยายโครงสร้าง 1

วันที่ :	เลขที่	รวม
30 พฤษภาคม 2557	S-04	6

แผ่นที่	รวมแผ่น
18	27

FILE :

รายการแก้ไขแบบ

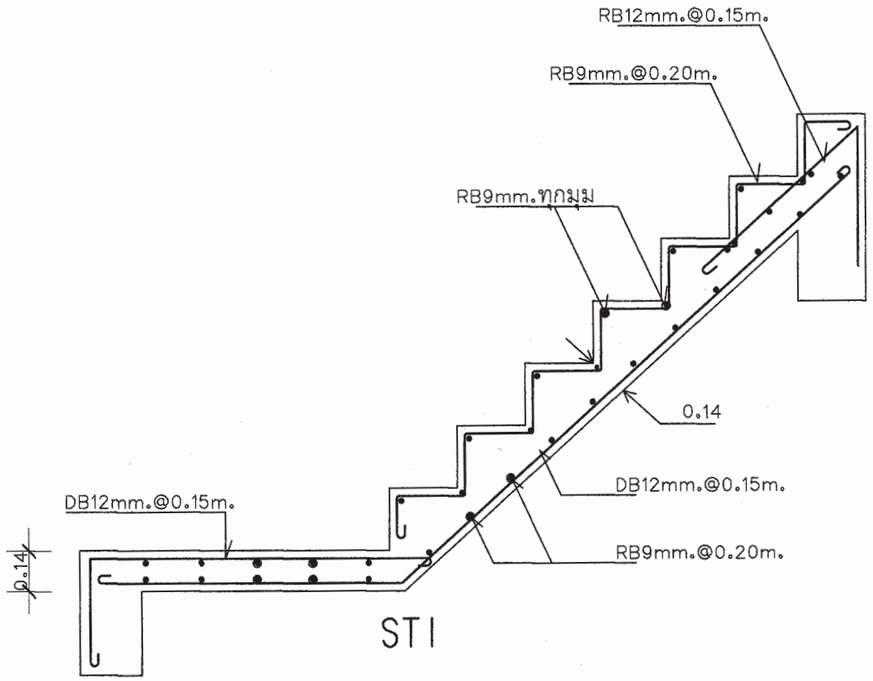

ST1

ST1

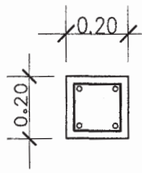

C1 ฐานราก-หลังคา 1:20

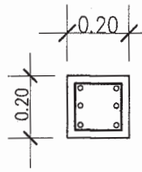

C2 ฐานราก-ชั้น2 1:20

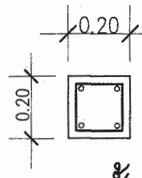

C2 ชั้น2-หลังคา 1:20

สำนักการ โยธา
กรุงเทพมหานคร

โครงการ
แบบบ้านยิ้มเพื่อประชาชน ระยะที่ 3

ตามนโยบาย

ม.ร.ว. สุขุมพันธุ์ บริพัตร
ผู้ว่าราชการกรุงเทพมหานคร

นายจุมพล ลำเภาพล
รองผู้ว่าราชการกรุงเทพมหานคร

นางนินนาท ชลิตานนท์
ปลัดกรุงเทพมหานคร

ผู้อำนวยการสำนักการโยธา	
รองผู้อำนวยการสำนักการโยธา	
นายทวีศักดิ์ เผิดประพันธ์	
ผู้อำนวยการสำนักงานออกแบบ	
นายวัรินทร์ บรรพต	
หัวหน้ากลุ่มงานสถาปัตยกรรม	
นายสินธุ์ชัย บุญปักษ์	
หัวหน้ากลุ่มงานวิศวกรรมอาคาร	
นายอธิยะ เมฆะกุล	
สถาปนิก	
นายศิริศักดิ์ ชันตี ภส.5920	
วิศวกรโครงสร้าง	
นายวันโน บรัศโพบูลย์ สย.6633	
วิศวกรไฟฟ้า	
นายจรูญ มาสุขใจ ภพ.2457	
วิศวกรสุขาภิบาล	
นายสิระสิทธิ์ ทิมสถิตย์ สย.8489	
วิศวกรเครื่องกล	
นายช่างเขียนแบบ	
นางสาวพิทักษ์กุล แสงทินิจ	

แบบ บ้านพักอาศัย 2 ชั้น
แบบที่ 064
ชื่อบ้าน มะลุลี

เจ้าของ

สถานที่

แบบแสดง
แบบขยายโครงสร้าง 2

วันที่ :	เลขที่	รวม
30 พฤษภาคม 2557	S-05	6

แผ่นที่	รวมแผ่น
19	27

FILE :

รายการแก้ไขแบบ

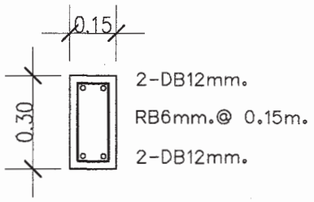

B1 1:20

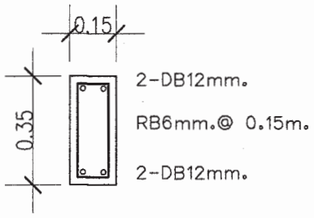

B2 1:20

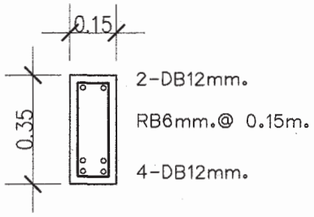

B3 1:20

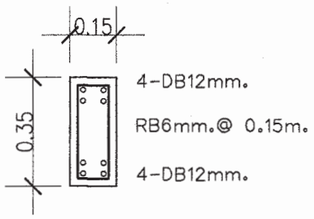

B4,CB4 1:20

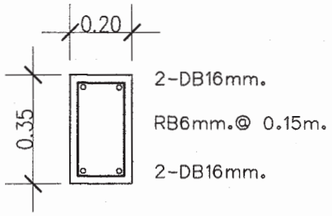

B5 1:20

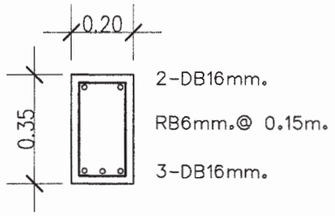

B6 1:20

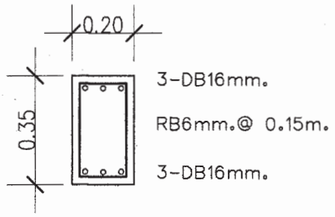

B7 1:20

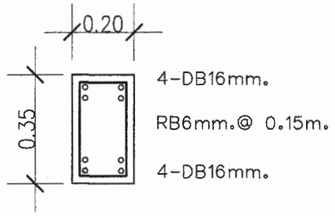

B8 1:20

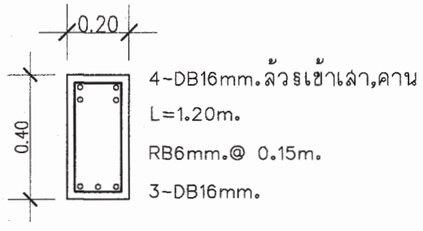

CB3,CB6,CB7 1:20

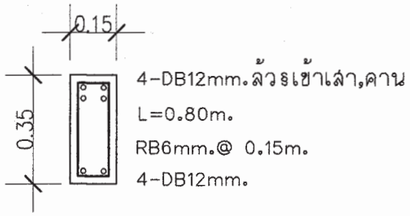

CB2,CB4 1:20

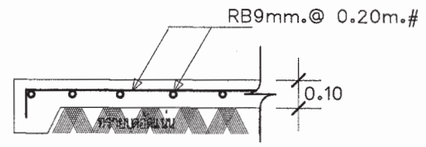

GS 1:20

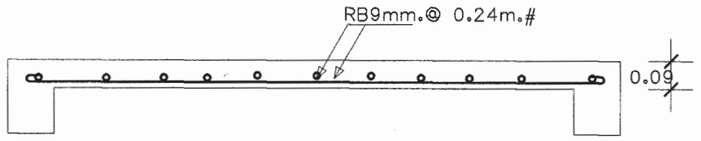

S0 1:20

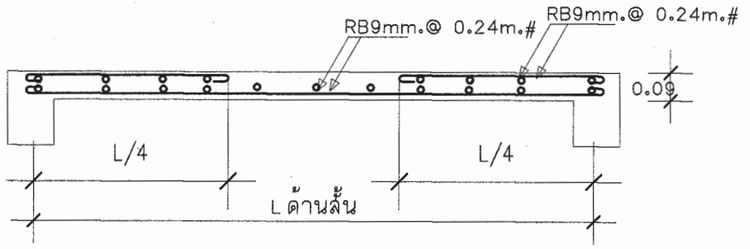

S1 1:20

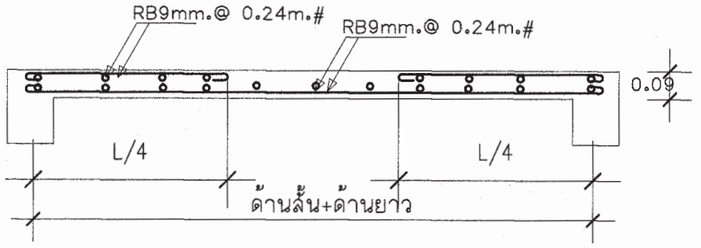

S2 1:20

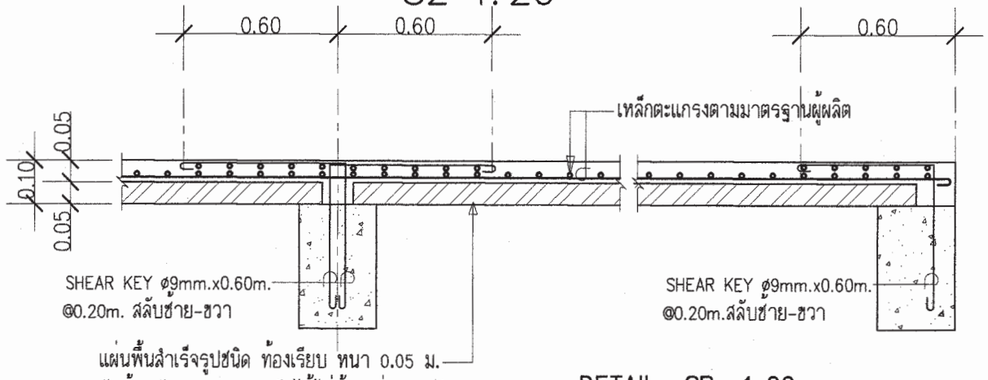

แผ่นพื้นสำเร็จรูปชนิด ท้องเรียบ หนา 0.05 ม.
รับน้ำหนักบรรทุกปลอดภัยได้ไม่น้อยกว่า 200 กก./ตร.ม.

DETAIL SP 1:20

สำนักการ โยธา
กรุงเทพมหานคร

โครงการ
แบบบ้านยิ้มเพื่อประชาชน ระยะที่ 3

ตามนโยบาย
ม.ร.ว. สุขุมพันธุ์ บริพัตร
ผู้ว่าราชการกรุงเทพมหานคร
นายจุมพล สำเภาพล
รองผู้ว่าราชการกรุงเทพมหานคร
นางนินนาท ชลิตานนท์
ปลัดกรุงเทพมหานคร

ผู้อำนวยการสำนักการโยธา	
รองผู้อำนวยการสำนักการโยธา	
นายทวีศักดิ์ เดิศประพันธ์	
ผู้อำนวยการสำนักงานออกแบบ	
นายวัชรินทร์ บรรพต	
หัวหน้ากลุ่มงานสถาปัตยกรรม	
นายสินธุ์ชัย บุญบักษ์	
หัวหน้ากลุ่มงานวิศวกรรมอาคาร	
นายอริยะ เมฆะบุตร	

สถาปนิก	
นายศิริศักดิ์ ชันติ ภส.5920	
วิศวกรโครงสร้าง	
นายวัฒโณ บรัศโพบูลย์ สย.6633	
วิศวกรไฟฟ้า	
นายจรูญ มาสุขใจ ภพ.2457	
วิศวกรสุขาภิบาล	
นายสิระสิทธิ์ ทิมสถิตย์ สย.8489	
วิศวกรเครื่องกล	
นายช่างเขียนแบบ	
นางสาวพิทักษ์กุล แสงพินิจ	

แบบ	บ้านพักอาศัย 2 ชั้น
แบบที่	064
ชื่อบ้าน	มะลุลี
เจ้าของ	
สถานที่	

แบบแสดง
แบบขยายโครงสร้าง 3

วันที่ :	เลขที่	รวม
30 พฤษภาคม 2557	S-06	6

แผ่นที่	รวมแผ่น
20	27

FILE :

รายการแก้ไขแบบ

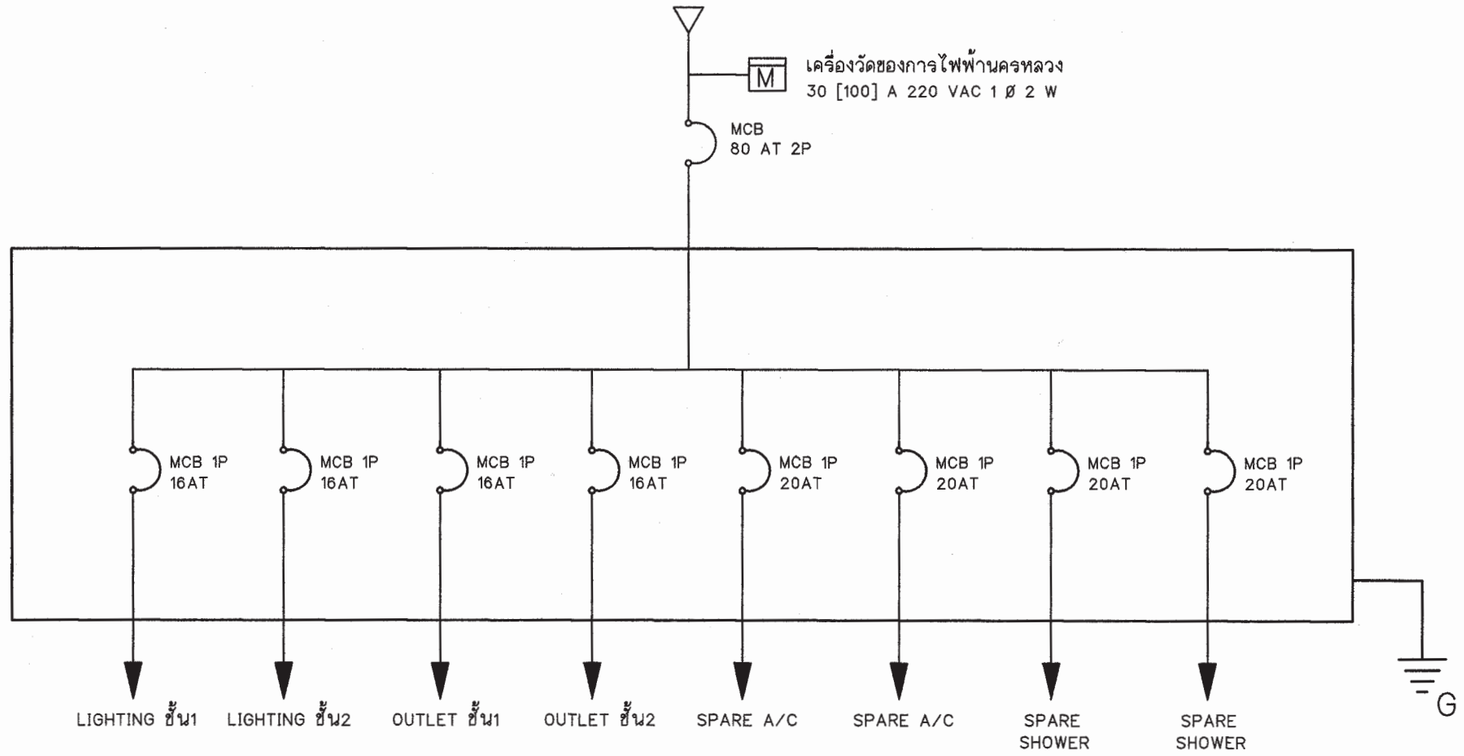

SINGLE LINE DIAGRAM

สัญลักษณ์ระบบไฟฟ้า

○	โคม DOWNLIGHT 1x11 W
◎	โคมกลมหลอด ฟลูออเรสเซนต์ 1x32 W พร้อมฝาครอบสีใส
▭	ดวงโคมหลอด ฟลูออเรสเซนต์ 1x18 W พร้อมฝาครอบสีใส
S	สวิตช์ไฟฟ้าแบบธรรมดา
S_3	สวิตช์ไฟฟ้าแบบ 3ทาง
⊖	เต้ารับไฟฟ้าแบบมีสายดิน
TV	เต้ารับทีวี
⏢	เต้ารับโทรศัพท์
Ⓙ	กล่องต่อสายไฟ
▬	แผงจ่ายไฟ
MCB	MINIATURE CIRCUIT BREAKER

รายการระบบงานไฟฟ้า

- แผงจ่ายไฟเป็นกล่องเหล็ก
- สายไฟตามมาตรฐานอุตสาหกรรม
- เต้ารับไฟฟ้าแบบมีสายดิน
- สวิตช์ไฟฟ้าแบบธรรมดา และ สามทาง
- สายเมนวงจรย่อยขนาด 4 มม.^{2}
- สายไฟเข้าเต้ารับขนาด 2.5 มม.^{2}
- สายไฟเข้าดวงโคมขนาด 1 มม.^{2}
- การเดินสายร้อยในท่อร้อยสายฝังในผนังส่วนการเดินสายในฝ้าเพดานให้เดินร้อยท่อร้อยยึดติดกับเสาหรือคาน
- สายไฟเข้าเครื่องทำน้ำอุ่น 3500 W ขนาด 4 มม.^{2}
- สาย COAXIAL เข้าเต้ารับทีวีใช้ RG6
- สายโทรศัพท์เข้าเต้ารับโทรศัพท์ ขนาด 0.65 มม.
- การต่อลงดินต้องเป็นไปตามกฎของการไฟฟ้านครหลวง
- ทิ้งสายข้างหนึ่งไว้ในกล่องต่อสายในห้องนอน หรือ ห้องน้ำ อีกข้างหนึ่งต่อเข้ากับ CIRCUIT BREAKER ในแผงจ่ายไฟ

สำนักการ โยธา
กรุงเทพมหานคร

โครงการ
แบบบ้านยิ้มเพื่อประชาชน ระยะที่ 3

ตามนโยบาย
ม.ร.ว. สุขุมพันธุ์ บริพัตร
ผู้ว่าราชการกรุงเทพมหานคร
นายจุมพล ลำเภาพล
รองผู้ว่าราชการกรุงเทพมหานคร
นางนินนาท ชลิตานนท์
ปลัดกรุงเทพมหานคร

ผู้อำนวยการสำนักการโยธา	
รองผู้อำนวยการสำนักการโยธา	
นายทวีศักดิ์ เลิศประพันธ์	
ผู้อำนวยการสำนักงานออกแบบ	
นายรัชรินทร์ บรรพต	
หัวหน้ากลุ่มงานสถาปัตยกรรม	
นายสินธุ์ชัย บุญบักษ์	
หัวหน้ากลุ่มงานวิศวกรรมอาคาร	
นายอธิยะ เมฆะกุล	
สถาปนิก	
นายศิริศักดิ์ ชันดี ภสถ.5920	
วิศวกรโครงสร้าง	
นายรัณโณ บรัศไพบูลย์ สย.6633	
วิศวกรไฟฟ้า	
นายจรูญ มาสุขใจ ภฟท.2457	
วิศวกรสุขาภิบาล	
นายพีระสิทธิ์ ทิมสถิตย์ สย.8489	
วิศวกรเครื่องกล	
นายช่างเขียนแบบ	
นายสมชาย กันนะสมบัติ	

แบบ	บ้านพักอาศัย 2 ชั้น
แบบที่	064
ชื่อบ้าน	มะลุลี
เจ้าของ	
สถานที่	

แบบแสดง สัญลักษณ์ระบบไฟฟ้า รายการระบบไฟฟ้า		
วันที่ : 30 พฤษภาคม 2557	เลขที่ E-01	รวม 2
แผ่นที่ 21	รวมแผ่น 27	

FILE :

รายการแก้ไขแบบ

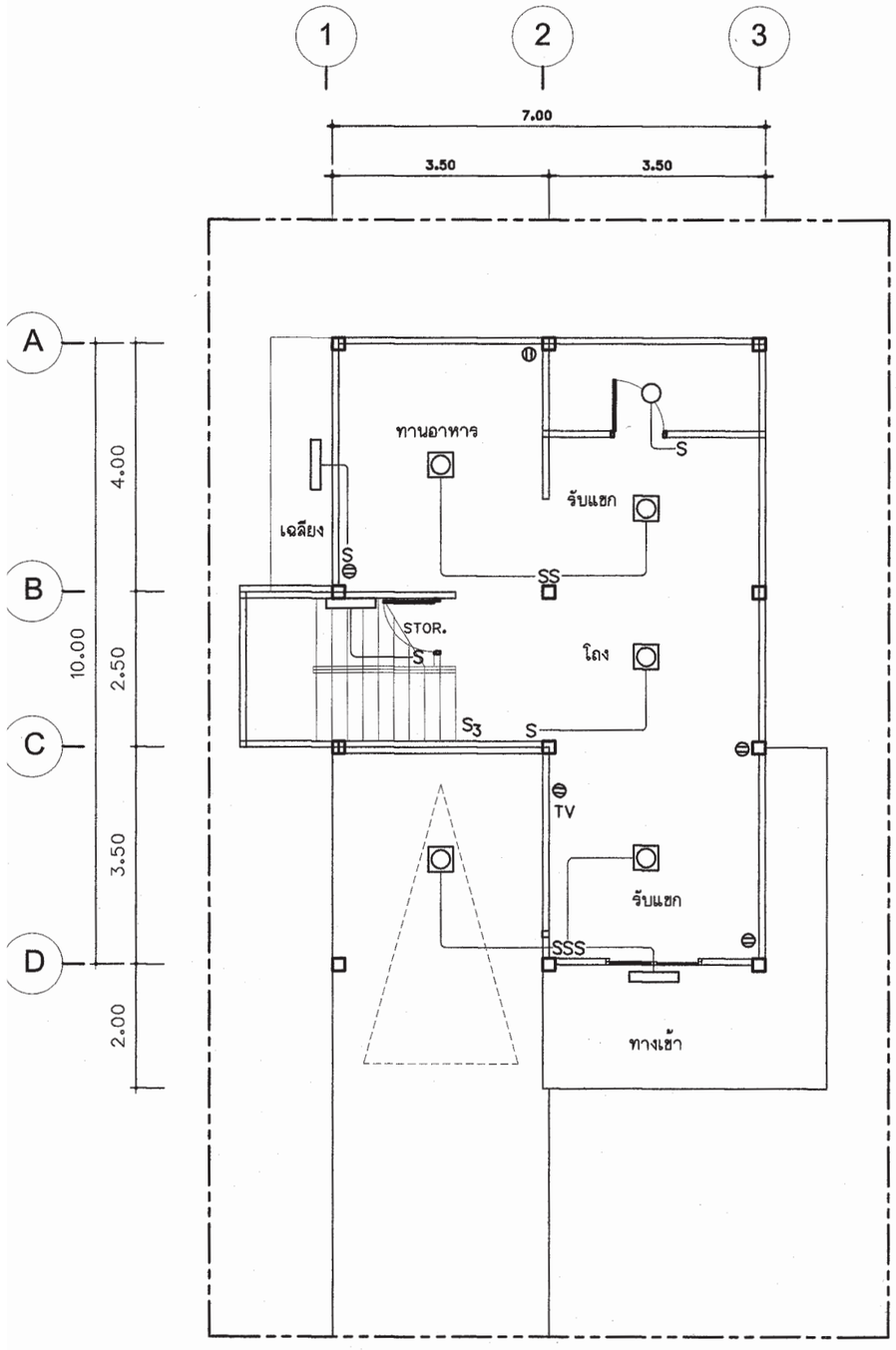

แปลนระบบไฟฟ้าแสงสว่าง-เต้ารับไฟฟ้า-โทรศัพท์-โทรทัศน์ ชั้น 1

มาตราส่วน 1 : 100

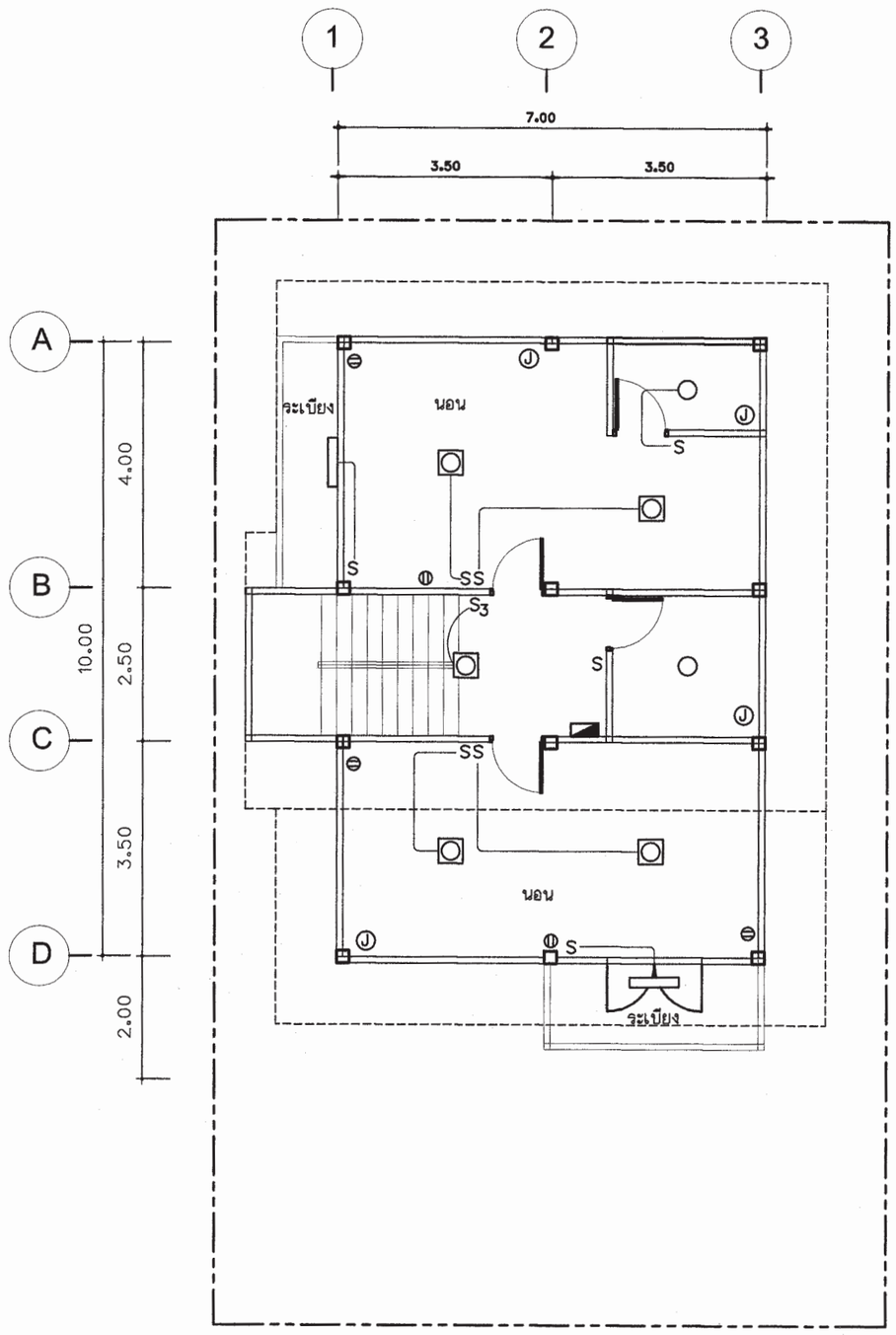

แปลนระบบไฟฟ้าแสงสว่าง-เต้ารับไฟฟ้า ชั้น 2

มาตราส่วน 1 : 100

สำนักการ โยธา
กรุงเทพมหานคร

โครงการ
แบบบ้านยิ้มเพื่อประชาชน ระยะที่ 3

ตามนโยบาย
ม.ร.ว. สุขุมพันธุ์ บริพัตร
ผู้ว่าราชการกรุงเทพมหานคร
นายจุมพล สำเภาพล
รองผู้ว่าราชการกรุงเทพมหานคร
นางนินนาท ชลิตานนท์
ปลัดกรุงเทพมหานคร

ผู้อำนวยการสำนักการโยธา	
รองผู้อำนวยการสำนักการโยธา	
นายทวีศักดิ์ เลิศประพันธ์	
ผู้อำนวยการสำนักงานออกแบบ	
นายวัชรินทร์ บรรพต	
หัวหน้ากลุ่มงานสถาปัตยกรรม	
นายสินธุ์ชัย บุญบักษ์	
หัวหน้ากลุ่มงานวิศวกรรมอาคาร	
นายอริยะ เมฆะกูล	
สถาปนิก	
นายศิริศักดิ์ ชินดี ภส.5920	
วิศวกรโครงสร้าง	
นายวัณโณ ปรัศโพบูลย์ สย.6633	
วิศวกรไฟฟ้า	
นายจรูญ มาสุขใจ ภฟ.2457	
วิศวกรสุขาภิบาล	
นายพีระสิทธิ์ ทิมสถิตย์ สย.8489	
วิศวกรเครื่องกล	
นายช่างเขียนแบบ	
นายสมชาย กันนะสมบัติ	

แบบ บ้านพักอาศัย 2 ชั้น
แบบที่ 064
ชื่อบ้าน มะลุลี

เจ้าของ

สถานที่

แบบแสดง
แปลนระบบไฟฟ้าชั้นที่ 1
แปลนระบบไฟฟ้าชั้นที่ 2

วันที่ :	แผ่นที่	รวม
30 พฤษภาคม 2557	E-02	2

แผ่นที่	รวมแผ่น
22	27

FILE :

รายการแก้ไขแบบ

ตารางที่ 1 แสดงการเลือกใช้ขนาดเครื่องสูบน้ำแบบอัตโนมัติสำหรับโครงการบ้านยิ้ม

ขนาดเครื่องสูบน้ำ (วัตต์)	จำนวนห้องน้ำของบ้าน	จำนวนชั้นของบ้าน
100	1 - 3	1 - 2
150	4	1 - 2
200	5	2 - 3
250	6	2 - 3
300	7	2 - 3

ตารางที่ 2 แสดงการเลือกใช้ขนาดถังเก็บน้ำแบบตั้งพื้นสำหรับโครงการบ้านยิ้ม

ชื่อ	จำนวนห้องนอนของบ้าน	ความจุ (ลบ.ม.)
ถังเก็บน้ำ 1 (WT1)	1 - 2	1
ถังเก็บน้ำ 2 (WT2)	3 - 4	2
ถังเก็บน้ำ 3 (WT3)	5 - 6	3

ถังเก็บน้ำที่ใช้ ทำจากวัสดุไฟเบอร์กลาสเสริมแรงผลิตตามมาตรฐาน มอก. 435 - 2548

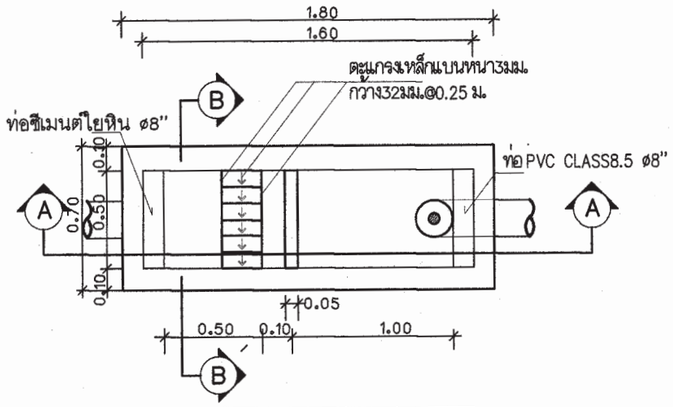

แปลนบ่อดักขยะและดักไขมัน

มาตราส่วน AS SHOWN

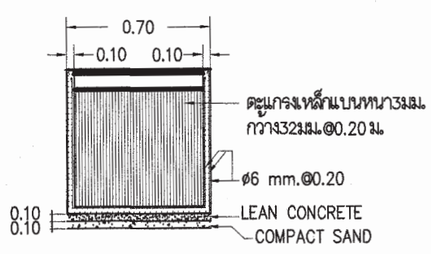

รูปตัด B-B

มาตราส่วน AS SHOWN

หมายถึง : บ่อตรวจคุณภาพน้ำ (ก่อนระบายลงสู่ท่อสาธารณะ)

: บ่อดักขยะและบ่อตรวจคุณภาพน้ำ (ก่อนระบายลงสู่ท่อสาธารณะ)

สัญลักษณ์ บ่อพัก : (ก่อนระบายลงสู่ท่อสาธารณะ)

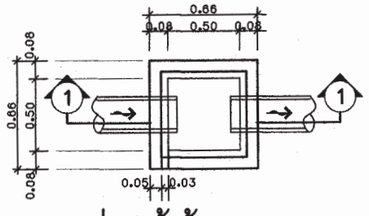

บ่อพักน้ำทิ้ง

มาตราส่วน AS SHOWN

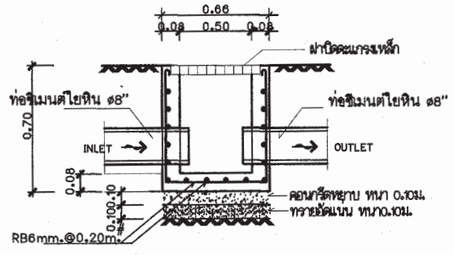

รูปตัด ①-①

มาตราส่วน AS SHOWN

ตารางที่ 3 แสดงการเลือกใช้ขนาดถังบำบัดน้ำเสียแบบฝังใต้ดินสำหรับโครงการบ้านยิ้ม

ชื่อ	จำนวนห้องนอนของบ้าน	ปริมาณการบำบัด(ลบ.ม./วัน)
ถังบำบัดน้ำเสีย 1 (WWTP 1)	1 - 2	1
ถังบำบัดน้ำเสีย 2 (WWTP 2)	3 - 4	2
ถังบำบัดน้ำเสีย 3 (WWTP 3)	5 - 6	3

ถังบำบัดน้ำเสียเป็นระบบเกรอะ - กรองไร้อากาศ ตัวถังทำจากวัสดุไฟเบอร์กลาสเสริมแรง สามารถรองรับปริมาณน้ำเสียได้ไม่น้อยกว่าตามที่กำหนดในตารางที่ 3 ที่ค่า BOD เข้าระบบไม่น้อยกว่า 250มิลลิกรัมต่อลิตร และค่า BOD ของน้ำที่ผ่านการบำบัดแล้วไม่เกิน 50มิลลิกรัมต่อลิตร

ตารางที่ 4 แสดงการเลือกใช้วัสดุท่อสำหรับโครงการบ้านยิ้ม

การใช้งาน	วัสดุ
ท่อประปา (CW)	ท่อ PVC Class 13.5 ผลิตตามมาตรฐาน มอก. 17 - 2532 ต่อด้วยน้ำยาประสานผลิตภัณฑ์เดียวกับผู้ผลิตท่อ
ท่อระบายน้ำโสโครก น้ำทิ้ง น้ำฝนและท่ออากาศ (S,W,RL,V)	ท่อ PVC Class 13.5 ผลิตตามมาตรฐาน มอก. 17 - 2532 ต่อด้วยน้ำยาประสานผลิตภัณฑ์เดียวกับผู้ผลิตท่อ

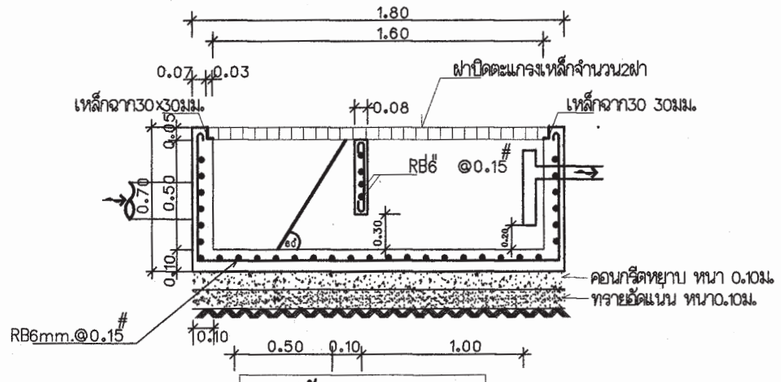

รูปตัด A-A

มาตราส่วน AS SHOWN

สำนักการ โยธา
กรุงเทพมหานคร

โครงการ
แบบบ้านยิ้มเพื่อประชาชน ระยะที่ 3

ตามนโยบาย
ม.ร.ว. สุขุมพันธุ์ บริพัตร
ผู้ว่าราชการกรุงเทพมหานคร
นายจุมพล ลำเภาพล
รองผู้ว่าราชการกรุงเทพมหานคร
นางนินนาท ชลิตานนท์
ปลัดกรุงเทพมหานคร

ผู้อำนวยการสำนักการโยธา	
รองผู้อำนวยการสำนักการโยธา	
นายทวีศักดิ์ เสิศประพันธ์	
ผู้อำนวยการสำนักงานออกแบบ	
นายวิชิรินทร์ บรรพต	
หัวหน้ากลุ่มงานสถาปัตยกรรม	
นายสินธุชัย มุญบักษ์	
หัวหน้ากลุ่มงานวิศวกรรมอาคาร	
นายธริยะ แสะกูล	
สถาปนิก	
นายศิริศักดิ์ รันดี ภสถ.5920	
วิศวกรโครงสร้าง	
นายวันโณ บรัศไพบูลย์ สย.6633	
วิศวกรไฟฟ้า	
นายจรูญ มาสุขใจ ภพก.2457	
วิศวกรสุขาภิบาล	
นายจิระสิทธิ์ ทิมสติตย์ สย.6489	
วิศวกรเครื่องกล	
นายช่างเขียนแบบ	
นางปุณยนุช ประกอบกิจ	

แบบ	บ้านพักอาศัย 2 ชั้น
แบบที่	064
ชื่อบ้าน	มะลุลี
เจ้าของ	
สถานที่	

แบบแสดง
รายการประกอบแบบสุขาภิบาล

วันที่ :	เลขที่	รวม
30 พฤษภาคม 2557	SN-01	5

แผ่นที่	รวมแผ่น
23	27

FILE :

รายการแก้ไขแบบ

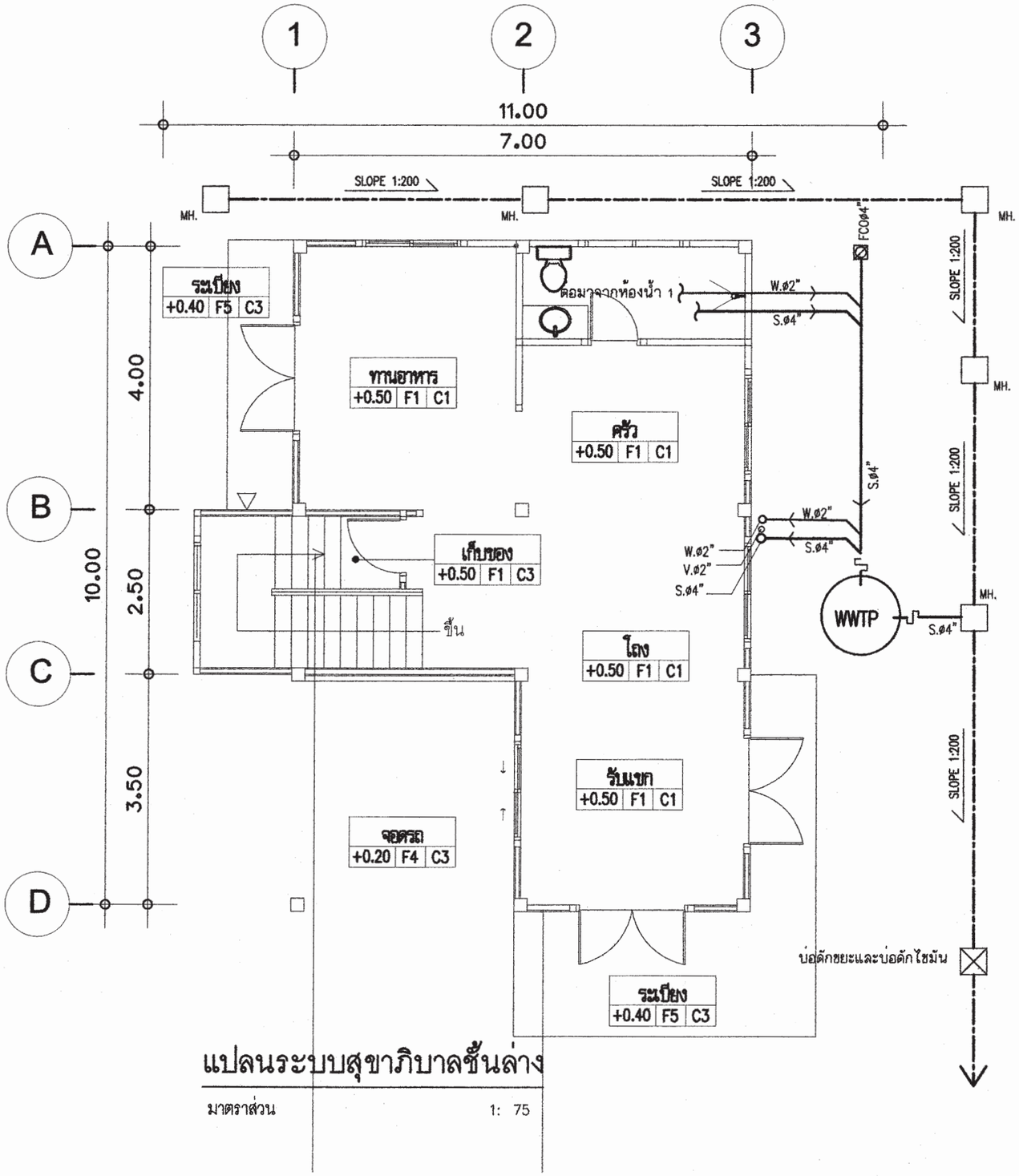

แปลนระบบสุขาภิบาลชั้นล่าง

มาตราส่วน 1: 75

สัญลักษณ์	อักษรย่อ	รายละเอียด
W	W	ท่อน้ำเสีย[PVC มอก. CLASS 8.5]
S	S	ท่อน้ำทิ้งส้วม [PVC มอก. CLASS 8.5]
V	V	ท่อระบายอากาศ [PVC มอก. CLASS 8.5]
⋈	⋈	จุดปลายท่อน้ำดี [ก๊อกน้ำSTOP VALE]
	CW	ท่อน้ำดี[CW][PVC มอก. CLASS 13.5]
	—	แนวท่อใยหิน เส้นผ่าศูนย์กลาง 0.20 ม.
	—	แนวเขตที่ดิน
FD	FD	ท่อระบายน้ำที่พื้น[PVC มอก. CLASS 8.5]
RD	RD	ท่อระบายน้ำฝน[PVC มอก. CLASS 8.5]
	FCO	FLOOR CLEANOUT
M	M	มาตรวัดน้ำ
P	P	ปั๊มน้ำ
MH.	—	บ่อพักน้ำทิ้งสำเร็จรูป ขนาด 0.40X0.40 ม.
	—	ถังบำบัดน้ำเสีย (WWTP)

หมายเหตุ

ผังบริเวณนี้เป็นเพียงตัวอย่างเพื่อประมาณราคา ค่าก่อสร้างส่วนประกอบอาคารเท่านั้น
ส่วนรายละเอียดของสถานที่จริง ให้กำหนดรายละเอียดขณะก่อสร้าง
ส่วนที่มิได้ปรากฏในแบบให้ปฏิบัติตาม พรบ.ควบคุมอาคารและ ข้อบัญญัติกรุงเทพมหานคร

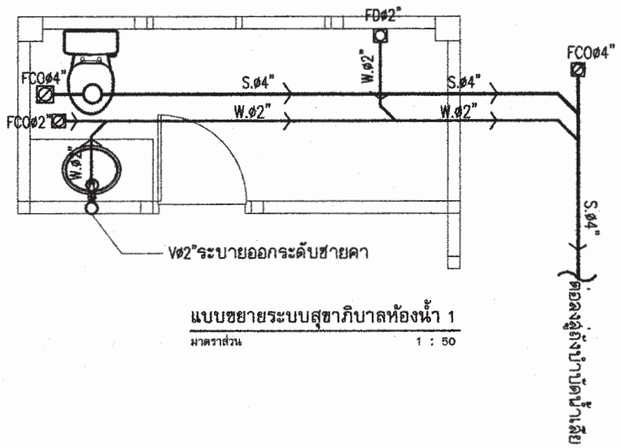

แบบขยายระบบสุขาภิบาลห้องน้ำ 1

มาตราส่วน 1 : 50

สำนักการ โยธา
กรุงเทพมหานคร

โครงการ

แบบบ้านยิ้มเพื่อประชาชน ระยะที่ 3

ตามนโยบาย

ม.ร.ว. สุขุมพันธุ์ บริพัตร
ผู้ว่าราชการกรุงเทพมหานคร

นายจุมพล สำเภาพล
รองผู้ว่าราชการกรุงเทพมหานคร

นางนินนาท ชลิตานนท์
ปลัดกรุงเทพมหานคร

ผู้อำนวยการสำนักการโยธา

รองผู้อำนวยการสำนักการโยธา
นายทวีศักดิ์ เลิศประพันธ์

ผู้อำนวยการสำนักงานออกแบบ
นายวัชรินทร์ บรรพต

หัวหน้ากลุ่มงานสถาปัตยกรรม
นายสินธุ์ชัย บุญปักษ์

หัวหน้ากลุ่มงานวิศวกรรมอาคาร
นายอริยะ เมฆะกูล

สถาปนิก
นายศิริศักดิ์ ชันติ ภสถ.5920

วิศวกรโครงสร้าง
นายวัณโณ บรัศไพบูลย์ สย.6633

วิศวกรไฟฟ้า
นายจรูญ มาสุขใจ ภฟก.2457

วิศวกรสุขาภิบาล
นายจีระสิทธิ์ ทิมสถิตย์ สย.6489

วิศวกรเครื่องกล

นายช่างเขียนแบบ
นางปุณยนุช ประกอบกิจ

แบบ บ้านพักอาศัย 2 ชั้น
แบบที่ 064
ชื่อบ้าน มะลุลี

เจ้าของ

สถานที่

แบบแสดง
แปลนระบบสุขาภิบาลชั้นล่าง

วันที่ :	เลขที่	รวม
30 พฤษภาคม 2557	SN-02	5

แผ่นที่	รวมแผ่น
24	27

FILE :

รายการแก้ไขแบบ

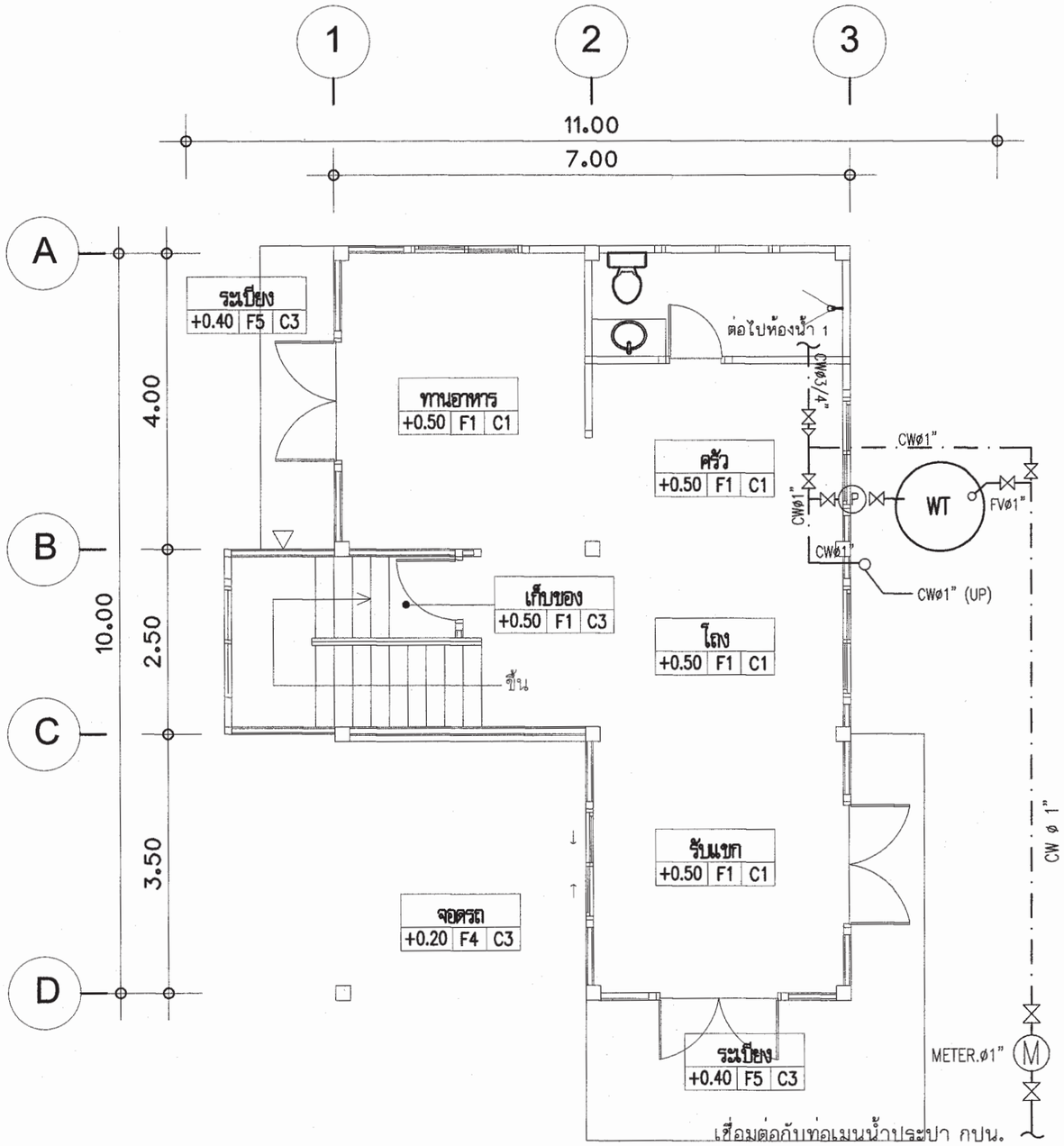

แปลนระบบประปาชั้นล่าง

มาตราส่วน 1 : 75

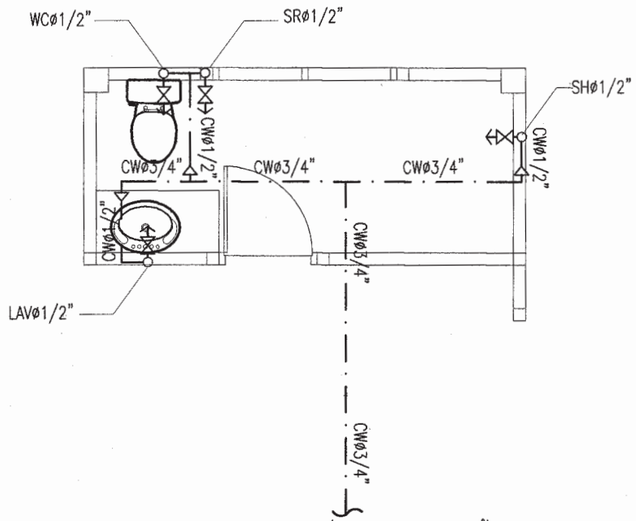

แบบขยายระบบประปาห้องน้ำ 1

มาตราส่วน 1:50

สำนักการ โยธา
กรุงเทพมหานคร

โครงการ
แบบบ้านยิ้มเพื่อประชาชน ระยะที่ 3

ตามนโยบาย
ม.ร.ว. สุขุมพันธุ์ บริพัตร
ผู้ว่าราชการกรุงเทพมหานคร
นายจุมพล สำเภาพล
รองผู้ว่าราชการกรุงเทพมหานคร
นางนินนาท ชลิตานนท์
ปลัดกรุงเทพมหานคร

ผู้อำนวยการสำนักการโยธา
รองผู้อำนวยการสำนักการโยธา
นายทวีศักดิ์ เลิศประพันธ์
ผู้อำนวยการสำนักงานออกแบบ
นายวัชรินทร์ บรรพต
หัวหน้ากลุ่มงานสถาปัตยกรรม
นายสินธุ์ชัย บุญปักษ์
หัวหน้ากลุ่มงานวิศวกรรมอาคาร
นายอริยะ เมฆะกูล

สถาปนิก
นายศิริศักดิ์ ขันติ ภสถ.5920
วิศวกรโครงสร้าง
นายวัณโณ บรัศไพบูลย์ สย.6633
วิศวกรไฟฟ้า
นายจรูญ มาสุขใจ ภฟก.2457
วิศวกรสุขาภิบาล
นายจีระสิทธิ์ ทิมสถิตย์ สย.8489
วิศวกรเครื่องกล
นายช่างเขียนแบบ
นางปุณยนุช ประกอบกิจ

แบบ บ้านพักอาศัย 2 ชั้น
แบบที่ 064
ชื่อบ้าน มะลุลี
เจ้าของ
สถานที่

แบบแสดง
แปลนระบบประปา ชั้นล่าง

วันที่ :	เลขที่	รวม
30 พฤษภาคม 2557	SN-03	5

แผ่นที่	รวมแผ่น
25	27

FILE :
รายการแก้ไขแบบ

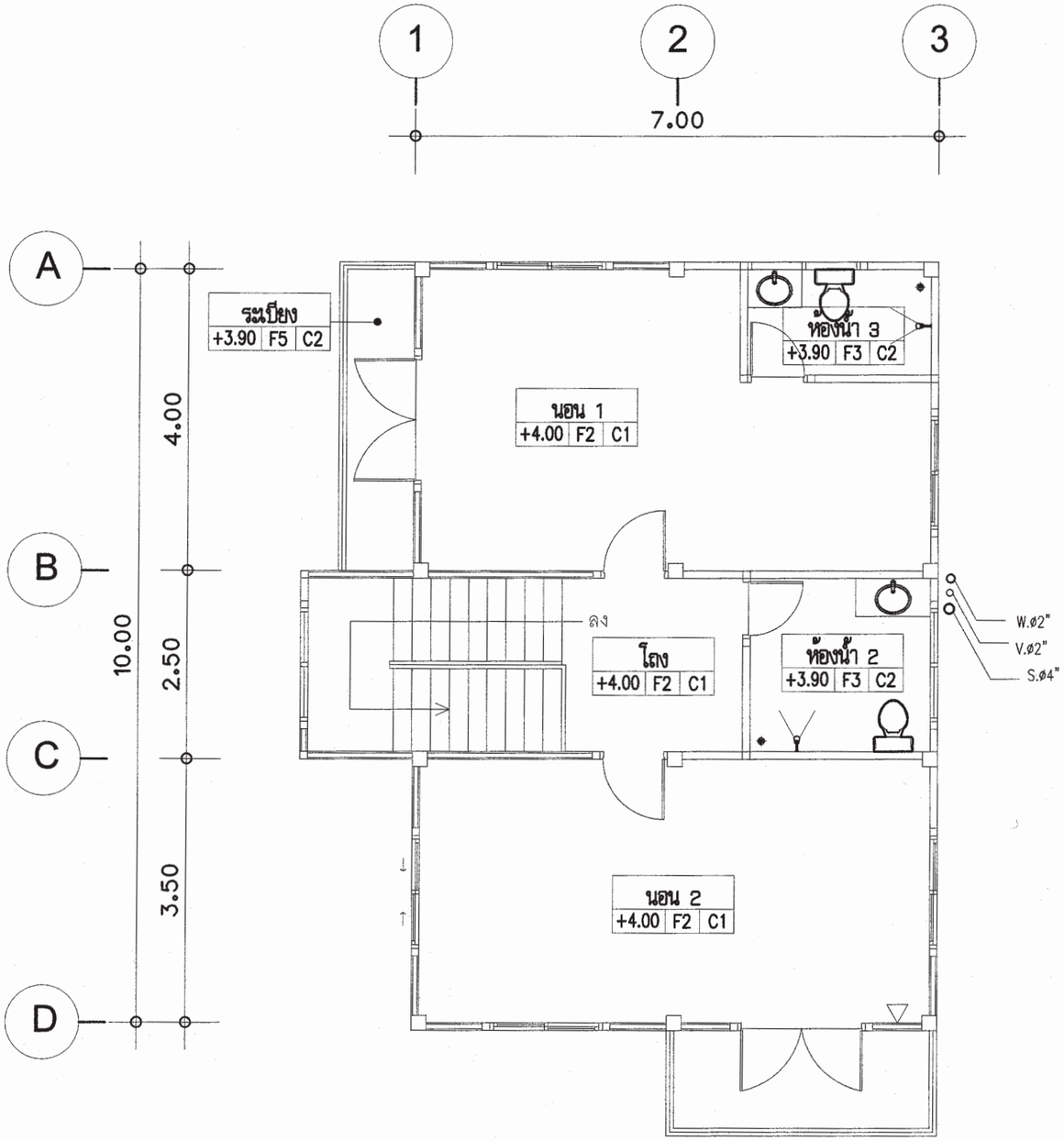

แปลนระบบสุขาภิบาลชั้นบน

มาตราส่วน 1:75

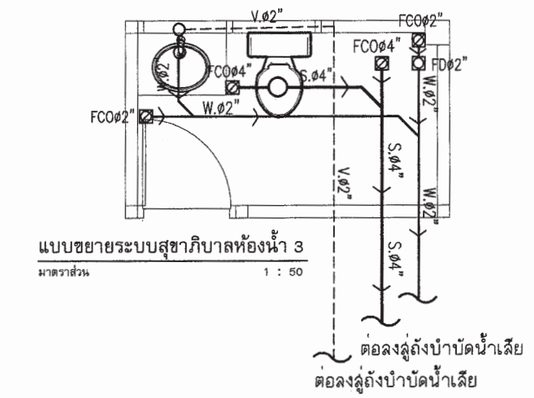

ต่อลงลู่ถังบำบัดน้ำเสีย

แบบขยายระบบสุขาภิบาลห้องน้ำ 3

มาตราส่วน 1 : 50

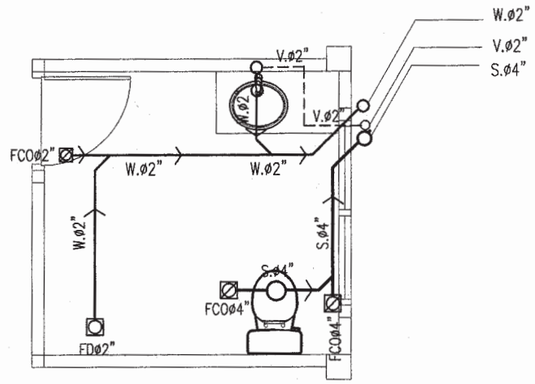

แบบขยายระบบสุขาภิบาลห้องน้ำ 2

มาตราส่วน 1 : 50

สำนักการ โยธา
กรุงเทพมหานคร

โครงการ
แบบบ้านยิ้มเพื่อประชาชน ระยะที่ 3

ตามนโยบาย
ม.ร.ว. สุขุมพันธุ์ บริพัตร
ผู้ว่าราชการกรุงเทพมหานคร
นายจุมพล ลำเภาพล
รองผู้ว่าราชการกรุงเทพมหานคร
นางนินนาท ชลิตานนท์
ปลัดกรุงเทพมหานคร

ผู้อำนวยการสำนักการโยธา	
รองผู้อำนวยการสำนักการโยธา	
นายทวิศักดิ์ เลิศประพันธ์	
ผู้อำนวยการสำนักงานออกแบบ	
นายวีรินทร์ บรรพต	
หัวหน้ากลุ่มงานสถาปัตยกรรม	
นายสินธุ์ชัย บุญปักษ์	
หัวหน้ากลุ่มงานวิศวกรรมอาคาร	
นายอริยะ เมฆะกูล	
สถาปนิก	
นายศิริศักดิ์ ชันดี ภสถ.5920	
วิศวกรโครงสร้าง	
นายวันโณ บรัศโพบูลย์ สย.6633	
วิศวกรไฟฟ้า	
นายจรูญ มาสุธใจ ภฟก.2457	
วิศวกรสุขาภิบาล	
นายศีระสิทธิ์ ทิมสถิตย์ สย.8489	
วิศวกรเครื่องกล	
นายช่างเขียนแบบ	
นางปุณยนุช ประกอบกิจ	

แบบ บ้านพักอาศัย 2 ชั้น
แบบที่ 064
ชื่อบ้าน มะลุลี
เจ้าของ
สถานที่

แบบแสดง
แปลนระบบสุขาภิบาลชั้น บน

วันที่ :	เลขที่	รวม
30 พฤษภาคม 2557	SN-04	5

แผ่นที่	รวมแผ่น
26	27

FILE :

รายการแก้ไขแบบ

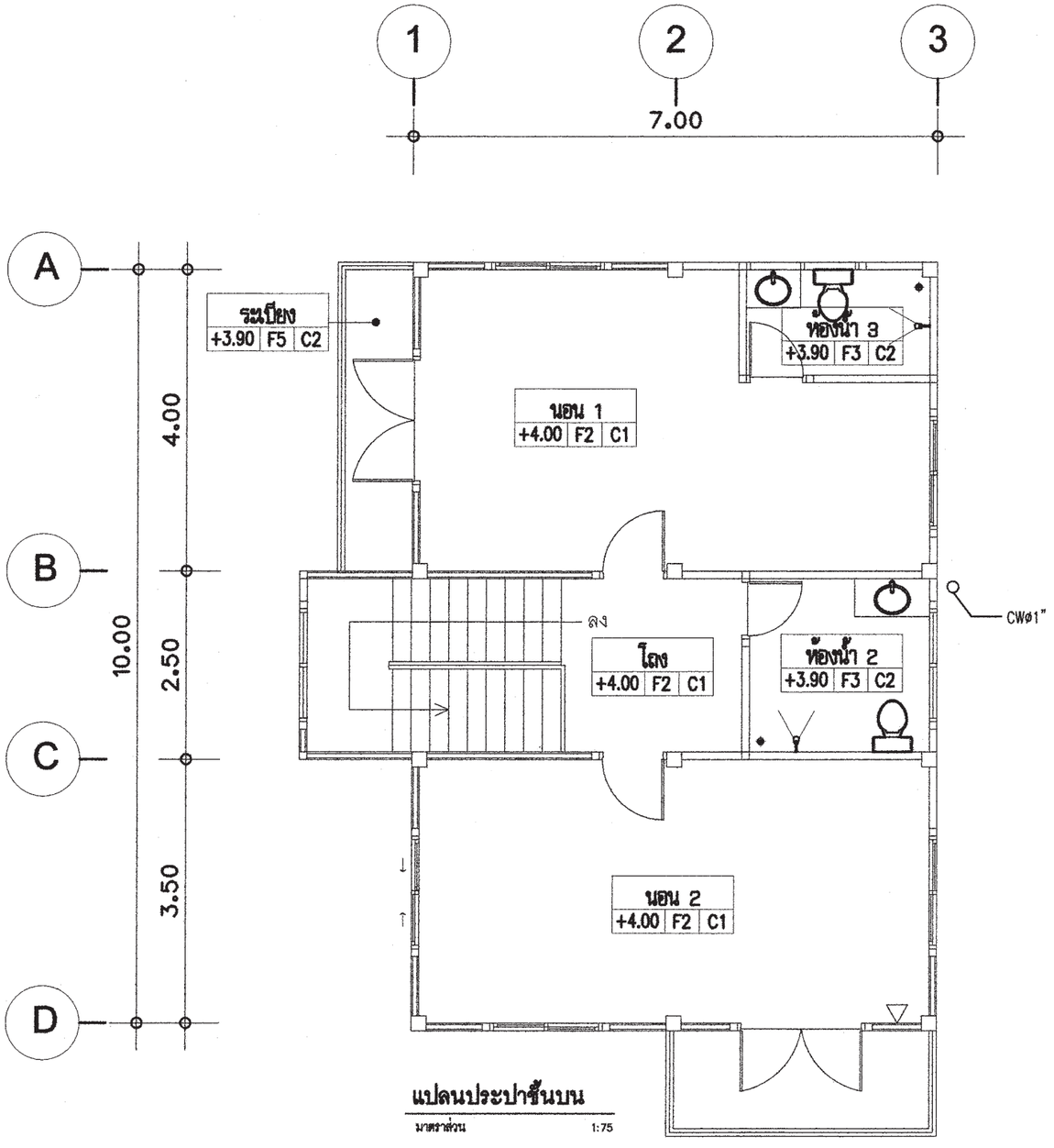

แปลนประปาชั้นบน

มาตราส่วน 1:75

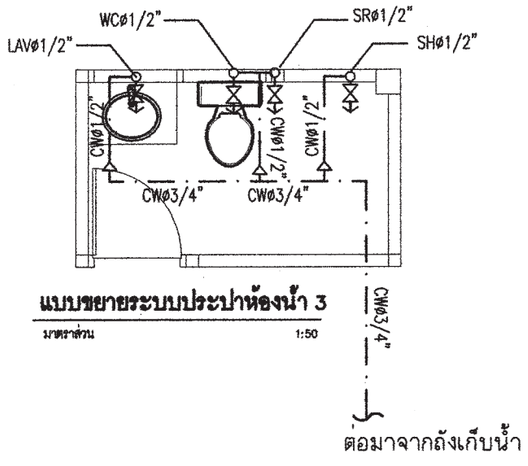

แบบขยายระบบประปาห้องน้ำ 3

มาตราส่วน 1:50

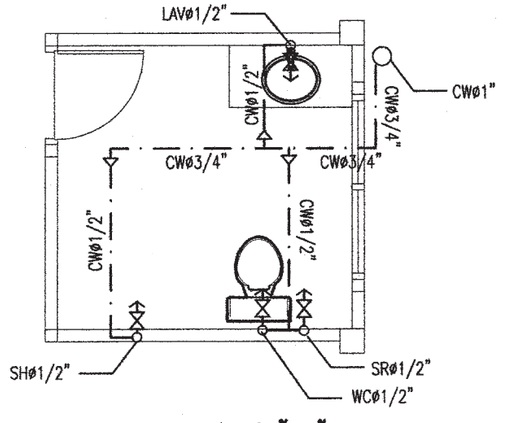

แบบขยายระบบประปาห้องน้ำ 2

มาตราส่วน 1:50

สำนักการ โยธา
กรุงเทพมหานคร

โครงการ

แบบบ้านยิ้มเพื่อประชาชน ระยะที่ 3

ตามนโยบาย

ม.ร.ว. สุขุมพันธุ์ บริพัตร
ผู้ว่าราชการกรุงเทพมหานคร

นายจุมพล สำเภาพล
รองผู้ว่าราชการกรุงเทพมหานคร

นางนินนาท ชลิตานนท์
ปลัดกรุงเทพมหานคร

ผู้อำนวยการสำนักการโยธา

รองผู้อำนวยการสำนักการโยธา
นายทวีศักดิ์ เลิศประพันธ์

ผู้อำนวยการสำนักงานออกแบบ
นายวัชรินทร์ บรรพต

หัวหน้ากลุ่มงานสถาปัตยกรรม
นายสินธุ์ชัย บุญบักษ์

หัวหน้ากลุ่มงานวิศวกรรมอาคาร
นายอริยะ เมฆะกุล

สถาปนิก
นายศิริศักดิ์ ชันติ ภสถ.5920

วิศวกรโครงสร้าง
นายวัณโณ บรัศไพบูลย์ สย.6633

วิศวกรไฟฟ้า
นายจรูญ มาสุขใจ ภฟก.2457

วิศวกรสุขาภิบาล
นายจิระสิทธิ์ ทิมสถิตย์ สย.8489

วิศวกรเครื่องกล

นายช่างเขียนแบบ
นางปุณยนุช ประกอบกิจ

แบบ บ้านพักอาศัย 2 ชั้น
แบบที่ 064
ชื่อบ้าน มะลุลี

เจ้าของ

สถานที่

แบบแสดง
แปลนประปาชั้นบน

วันที่ :	เลขที่	รวม
30 พฤษภาคม 2557	SN-05	5

แผ่นที่	รวมแผ่น
27	27

FILE :

รายการแก้ไขแบบ

สัญลักษณ์ประกอบแบบสถาปัตยกรรม

2	แนวศูนย์กลางเสาทางตั้ง
B	แนวศูนย์กลางเสาทางนอน
	ทิศเหนือ
	เส้นแสดงขอบเขตที่ดิน
	เส้นแสดงแนวศูนย์กลาง
	เส้นแสดงแนวที่ซ้อนหรือจะมีในอนาคตหรือ
	ของเดิมที่ต้องเคลื่อนย้ายออก
	เส้นแสดงระยะตัด
	ศูนย์กลางถึงศูนย์กลาง
	ศูนย์กลางถึงริม
	ริมถึงริม
+3.00	ระดับในแปลน
▽+3.00	ระดับในรูปตัด
3	พื้น
2	ผนัง
1	ฝ้าเพดาน
4	ประตู
5	หน้าต่าง

สัญลักษณ์ประกอบแบบสถาปัตยกรรม

	ดินถม
	ทรายหยาบอัดแน่น
	คอนกรีตเสริมเหล็ก
	ผนังก่ออิฐครึ่งแผ่น
	ผนังก่ออิฐเต็มแผ่น
	ผนังก่ออิฐเต็มหน้าเสา
	ผนังโครงเคร่าไม้
	ผนัง GLASS BLOCK
1 A-01	หมายเลขแสดงรูปด้าน
	สัญญลักษณ์แสดงรูปด้าน
	แสดงในแบบแผ่นที่
2	หมายเลขแสดงรูปด้าน
	สัญญลักษณ์แสดงรูปด้านในแผ่นเดียวกัน
2-1 A-01	หมายเลขแสดงรูปตัด
	สัญญลักษณ์แสดงแนวตัด
	แสดงในแบบแผ่นที่
T-1	หมายเลขแสดงรูปตัด
	สัญญลักษณ์แสดงแนวตัดในแผ่นเดียวกัน
D-1 A-01	หมายเลขแสดงแบบขยาย
	สัญญลักษณ์แสดงแบบขยาย
	แสดงในแบบแผ่นที่
D-3	หมายเลขแสดงแบบขยาย
	สัญญลักษณ์แสดงแบบขยายในแผ่นเดียวกัน

สารบัญแบบสถาปัตยกรรม

แผ่นที่	รายการ	แผ่นที่	รายการ
A-01	สัญลักษณ์ประกอบแบบ	A-18	แบบขยายถังป่าบัดน้ำเสีย-ถังดักไขมัน
A-02	รายการประกอบแบบ	A-19	แบบขยายบ่อพัก-ถังดักขยะ
A-03	ผังบริเวณ , แผนที่ตั้งแปล		
A-04	แปลนพื้นชั้นล่าง		
A-05	แปลนพื้นชั้นบน		
A-06	แปลนหลังคา		
A-07	รูปด้าน 1		
A-08	รูปด้าน 2		
A-09	รูปด้าน 3		
A-10	รูปด้าน 4		
A-11	รูปตัด A-A		
A-12	รูปตัด B-B		
A-13	แบบขยายบันไดและราวกันตก		
A-14	มาตรฐานการติดตั้งสุขภัณฑ์และอุปกรณ์		
A-15	แบบขยายห้องน้ำ		
A-16	แบบขยายประตู - หน้าต่าง		
A-17	แบบขยายประตู - หน้าต่าง		

สารบัญแบบวิศวกรรมไฟฟ้าและสื่อสาร

E-01	สัญลักษณ์ระบบไฟฟ้า , รายการระบบไฟฟ้า
E-02	แปลนระบบไฟฟ้าแสงสว่าง เต้ารับไฟฟ้า โทรศัพท์ โทรทัศน์ ชั้นล่าง
E-03	แปลนระบบไฟฟ้าแสงสว่าง เต้ารับไฟฟ้า โทรศัพท์ โทรทัศน์ ชั้นบน

สารบัญแบบวิศวกรรมโครงสร้าง

S-01	รายการประกอบแบบโครงสร้าง
S-02	แปลนตำแหน่งฐานราก
S-03	แปลนคาน พื้น ชั้นล่าง
S-04	แปลนคาน พื้น ชั้นบน
S-05	แปลนคานหลังคา
S-06	แปลนโครงหลังคาใหญ่
S-07	แปลนโครงหลังคาเล็ก
S-08	แบบขยายโครงสร้าง 1
S-09	แบบขยายโครงสร้าง 2
S-10	แบบขยายโครงสร้าง 3

สารบัญแบบวิศวกรรมสุขาภิบาล

SN-01	รายการประกอบแบบระบบสุขาภิบาล
SN-02	แปลนระบบสุขาภิบาล ชั้นล่าง
SN-03	แปลนระบบประปา ชั้นล่าง
SN-04	แปลนระบบสุขาภิบาล ชั้นบน
SN-05	แปลนระบบประปา ชั้นบน

สารบัญแบบวิศวกรรรมเครื่องกล

รายการพื้น

F1	พื้น คสล. ผิวปูกระเบื้องเซรามิค ชนิดปูพื้น กำหนดสีและขนาดภายหลัง
F2	พื้น คสล. ผิวปูปาร์เก้ไม้เนื้อแข็ง
F3	พื้น คสล. ผิวปูกระเบื้องเซรามิคผิวกันลื่น ชนิดปูพื้น กำหนดสีและขนาดภายหลัง
F4	พื้นซิเมนต์ ผิวขัดมัน ผสมน้ำยากันซึม
F5	พื้น คสล. พร้อมทำระบบกันซึม
F6	พื้น คสล. ผิวปูกระเบื้องแกรนิตโต้ กำหนดสีและขนาดภายหลัง

รายการฝ้าเพดาน

C1	ฝ้าเพดาน FIBER CEMENT BOARD ทาสีโครงเคร่าเหล็ก 1"x1" กรุตาข่ายกันแมลง
C2	ฝ้ายิบซั่มบอร์ดหนา 9มม. ฉาบเรียบทาสี โครงเคร่าโลหะ
C3	ฝ้ายิบซั่มบอร์ดกันชื้นหนา 9มม.ฉาบเรียบทาสี โครงเคร่าโลหะ

รายการผนัง

1	ผนังก่ออิฐมวลเบาฉาบปูนเรียบ ทาสี
2	ผนังก่ออิฐมวลเบาผิวกุรุกระเบื้องเซรามิคชนิดบุผนัง เลยระดับฝ้าเพดานอย่างน้อย 10 ซม.
3	ผนังก่ออิฐมวลเบา กรุทับด้วยไม้ฝาสังเคราะห์
4	ผนังก่ออิฐมวลเบา กรุทับด้วยหินสังเคราะห์
5	ผนังก่ออิฐมวลเบาฉาบปูนเรียบเซาะร่อง

หมายเหตุ - สีอาคารใช้ตามมาตรฐาน TOA SUPERSHIELD DURACLEAN หรือเทียบเท่า

หมายเหตุ

1. ระยะในแปลนเป็นระบบเมตริก หน่วยวัดเป็นเมตร
2. ระยะในแบบถือตัวเลขเป็นเกณฑ์ ห้ามวัด ประมาณหรือคาดคะเน
3. การก่อสร้างต้องเป็นไปตามมาตราฐานงานก่อสร้างกรมโยธาธิการ

สำนักการ โยธา
กรุงเทพมหานคร

โครงการ
แบบบ้านยิ้มเพื่อประชาชน ระยะที่ 3

ตามนโยบาย
ม.ร.ว. สุขุมพันธุ์ บริพัตร
ผู้ว่าราชการกรุงเทพมหานคร
นายจุมพล สำเภาพล
รองผู้ว่าราชการกรุงเทพมหานคร
นางนินนาท ชลิตานนท์
ปลัดกรุงเทพมหานคร

ผู้อำนวยการสำนักการโยธา	
รองผู้อำนวยการสำนักการโยธา	นายทวีศักดิ์ เลิศประพันธ์
ผู้อำนวยการสำนักงานออกแบบ	นายวัชรินทร์ บรรพต
หัวหน้ากลุ่มงานสถาปัตยกรรม	นายสินธุ์ชัย บุญบักษ์
หัวหน้ากลุ่มงานวิศวกรรมอาคาร	นายอริยะ เมฆะกูล
สถาปนิก	นายพิมเถศ เพ็ชร์คำ ส-สถ.2561
วิศวกรโครงสร้าง	นายชูเวช เสนปาน ภย.43016
วิศวกรไฟฟ้า	นายจรูญ มาสุขใจ ภฟก.2457
วิศวกรสุขาภิบาล	นายจีระลิทธิ์ พิมลถิตย์ สย. 8489
วิศวกรเครื่องกล	
นายช่างเขียนแบบ	นายอนุสรณ์ แฝงสีดำ

แบบ บ้านพักอาศัย 2 ชั้น
แบบที่ 065
ชื่อบ้าน มังกรทอง
เจ้าของ
สถานที่

แบบแสดง
สัญลักษณ์ประกอบแบบ

วันที่ :	เลขที่	รวม
ธันวาคม 2553	A-01	19

แผ่นที่	รวมแผ่น
01	37

FILE :

รายการแก้ไขแบบ
มิถุนายน 2557

รายการ โครงการแบบบ้านยิ้มเพื่อประชาชน ระยะที่ 3

.....

รายละเอียดประกอบแบบ

1 งานสถาปัตยกรรม

1.1 งานวัสดุผิวพื้น

1 พื้น คสล ปูกระเบื้องเซรามิค ชนิดปูพื้น กำหนดสีและขนาดภายหลัง

2 พื้น คสล ปูปาร์เก้ไม้เนื้อแข็ง

3 พื้น คสล ปูกระเบื้องเซรามิคผิวกันลื่น ชนิดปูพื้น กำหนดสีและขนาดภายหลัง

4 พื้นซีเมนต์ ผิวขัดมัน ผสมน้ำยากันซึม

5 พื้น คสล พร้อมทำระบบกันซึม

1.2 งานผนัง

1 ผนังก่ออิฐมวลเบาฉาบปูนเรียบ ทาสี

2 ผนังก่ออิฐมวลเบาผิวกรุกระเบื้องเซรามิคชนิดบุผนัง เลยระดับฝ้าเพดานอย่างน้อย 10 ซม

3 ผนังก่ออิฐมวลเบา กรุทับด้วยไม้สังเคราะห์

4 ผนังก่ออิฐมวลเบา กรุทับด้วยหินสังเคราะห์

5 ผนังก่ออิฐมวลเบาฉาบปูนเรียบเซาะร่อง

6 ผนังก่ออิฐมวลเบาฉาบปูนเรียบ หนา 0.20 ม

1.3 งานฝ้าเพดาน

1 ฝ้าเพดาน FIBER CEMENT BOARD ทาสี โครงเคร่าเหล็ก 1" x1" กรุตาข่ายกันแมลง

2 แผ่นยิปซั่ม หนา 9 มม ฉาบเรียบทาสี โครงเคร่าอลูมิเนียม

3 แผ่นยิปซั่มชนิดกันชื้น หนา 9 มม ฉาบเรียบทาสี โครงเคร่าอลูมิเนียม

1.4 งานประตู – หน้าต่าง – ตามแบบขยายประตูหน้าต่าง

1.5 งานสุขภัณฑ์ – ตามแบบขยายห้องน้ำ

1.6 บันไดและราวบันได – โครงสร้าง คสล วัสดุผิว และลูกกรง ตามแบบขยายบันได

1.7 งานสี

- สีทาภายนอก ใช้สีชนิดทาภายนอก
- สีทาภายใน ใช้สีชนิดทาภายใน
- สีทาเหล็ก และไม้ ใช้สีน้ำมัน

2 งานโครงสร้าง ดูรายละเอียดงานวิศวกรรมโครงสร้าง

3 งานระบบไฟฟ้า ดูรายละเอียดงานวิศวกรรมไฟฟ้า

4 งานระบบสุขาภิบาล ดูรายละเอียดงานวิศวกรรมสุขาภิบาล

ข้อกำหนด

- โครงสร้างที่คำนวณไว้ สามารถรับน้ำหนักผนังก่ออิฐมอญได้
- โครงสร้างที่คำนวณไว้ สามารถรับน้ำหนักหลังคาคอนกรีตได้
- ควรคำนึงถึงระบบกำจัดปลวกด้วย
- แบบรูป และรายการนี้ ใช้เฉพาะในเขตกรุงเทพมหานครเท่านั้น
- ระดับ +0.00 ให้ยึดถือระดับถนนหน้าโครงการเป็นหลัก

สำนักการ โยธา
กรุงเทพมหานคร

โครงการ
แบบบ้านยิ้มเพื่อประชาชน ระยะที่ 3

ตามนโยบาย
ม.ร.ว. สุขุมพันธุ์ บริพัตร
ผู้ว่าราชการกรุงเทพมหานคร
นายจุมพล สำเภาพล
รองผู้ว่าราชการกรุงเทพมหานคร
นางนินนาท ชลิตานนท์
ปลัดกรุงเทพมหานคร

ผู้อำนวยการสำนักการโยธา	
รองผู้อำนวยการสำนักการโยธา	
นายทวีลักดิ์ เลิศประพันธ์	
ผู้อำนวยการสำนักงานออกแบบ	
นายวัชรินทร์ บรรพต	
หัวหน้ากลุ่มงานสถาปัตยกรรม	
นายสินธุ์ชัย บุญปักษ์	
หัวหน้ากลุ่มงานวิศวกรรมอาคาร	
นายอริยะ เมฆะกูล	
สถาปนิก	
นายพิมเณศ เพ็ชร์คำ	ส-สถ.2561
วิศวกรโครงสร้าง	
นายชูเวช เสนปาน	ภย.43016
วิศวกรไฟฟ้า	
นายจรูญ มาสุขใจ	ภฟก.2457
วิศวกรสุขาภิบาล	
นายจิระสิทธิ์ ทิมสถิตย์	สย. 8489
วิศวกรเครื่องกล	
นายช่างเขียนแบบ	
นายอนุสรณ์ แฝงลีคำ	

แบบ บ้านพักอาศัย 2 ชั้น
แบบที่ 065
ชื่อบ้าน มังกรทอง
เจ้าของ
สถานที่

แบบแสดง
รายละเอียดประกอบแบบ

วันที่ :	เลขที่	รวม
ธันวาคม 2553	A-02	19

แผ่นที่	รวมแผ่น
02	37

FILE :

รายการแก้ไขแบบ
มิถุนายน 2557

แผนที่สังเขป

มาตราส่วน

ผังผริเวณ

มาตราส่วน

สำนักการ โยธา
กรุงเทพมหานคร

โครงการ

แบบบ้านยิ้มเพื่อประชาชน ระยะที่ 3

ตามนโยบาย

ม.ร.ว. สุขุมพันธุ์ บริพัตร
ผู้ว่าราชการกรุงเทพมหานคร

นายจุมพล สำเภาพล
รองผู้ว่าราชการกรุงเทพมหานคร

นางนินนาท ชลิตานนท์
ปลัดกรุงเทพมหานคร

ผู้อำนวยการสำนักการโยธา	
รองผู้อำนวยการสำนักการโยธา	
นายทวีศักดิ์ เลิศประพันธ์	
ผู้อำนวยการสำนักงานออกแบบ	
นายวัชรินทร์ บรรพต	
หัวหน้ากลุ่มงานสถาปัตยกรรม	
นายสินธุ์ชัย บุญบักษ์	
หัวหน้ากลุ่มงานวิศวกรรมอาคาร	
นายอริยะ เมฆะกูล	
สถาปนิก	
นายพิมเณศ เพ็ชร์ดำ	ส-สถ.2561
วิศวกรโครงสร้าง	
นายชูเวช เสนปาน	ภย.43016
วิศวกรไฟฟ้า	
นายจรูญ มาสุขใจ	ภฟก.2457
วิศวกรสุขาภิบาล	
นายจิระสิทธิ์ ทิมสถิตย์	สย. 8489
วิศวกรเครื่องกล	
นายช่างเขียนแบบ	
นายอนุสรณ์ แฝงลีคำ	

แบบ บ้านพักอาศัย 2 ชั้น
แบบที่ 065
ชื่อบ้าน มังกรทอง

เจ้าของ

สถานที่

แบบแสดง

แผนที่สังเขป,ผังบริเวณ

วันที่ :	เลขที่	รวม
ธันวาคม 2553	A-03	19

แผนที่	รวมแผน
03	37

FILE :

รายการแก้ไขแบบ

มิถุนายน 2557

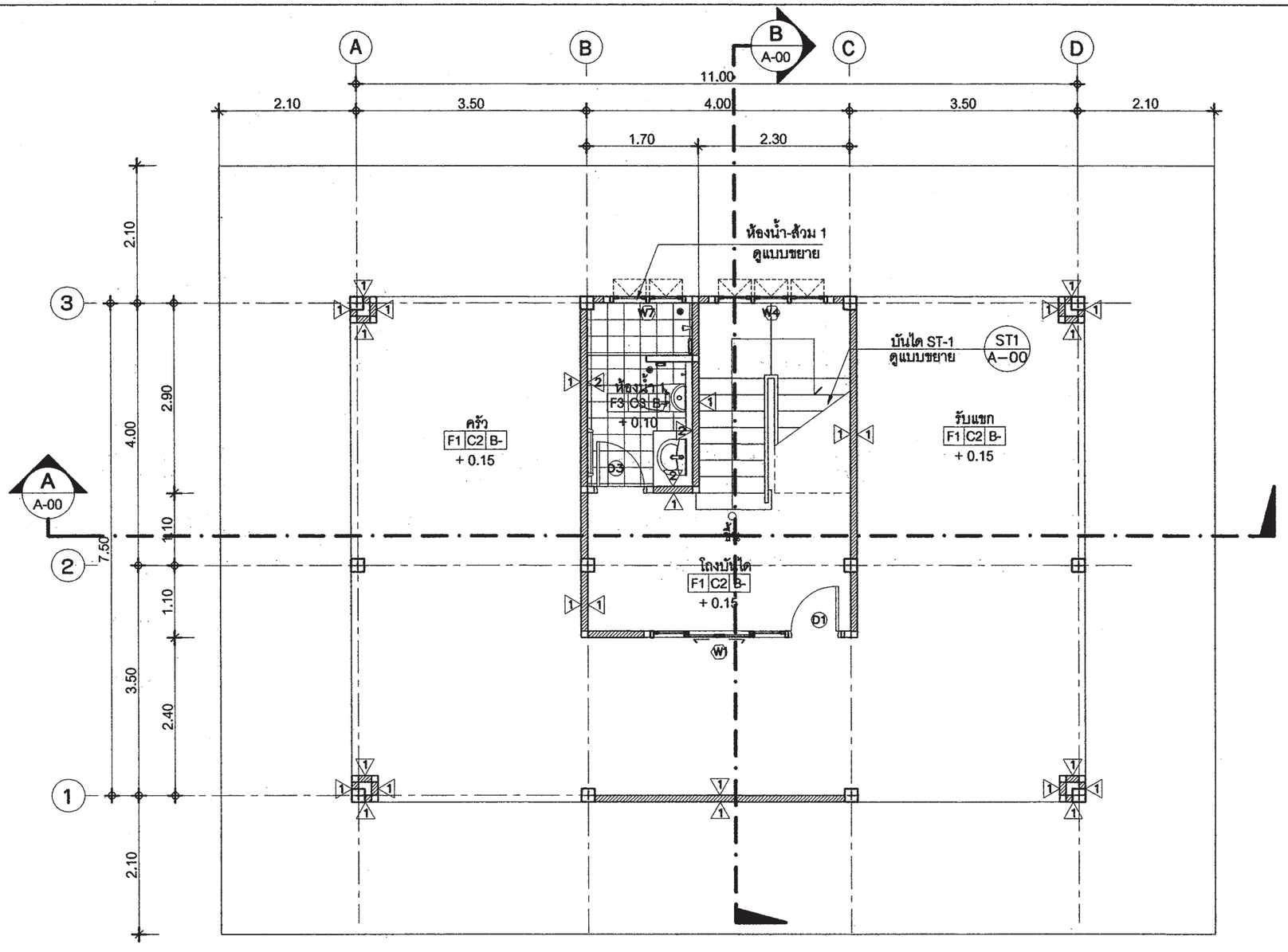

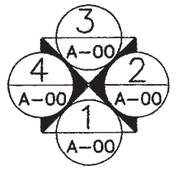

แปลนพื้น ชั้นล่าง

มาตราส่วน 1 : 75

สำนักการ โยธา
กรุงเทพมหานคร

โครงการ

แบบบ้านยิ้มเพื่อประชาชน ระยะที่ 3

ตามนโยบาย

ม.ร.ว. สุขุมพันธุ์ บริพัตร
ผู้ว่าราชการกรุงเทพมหานคร

นายจุมพล สำเภาพล
รองผู้ว่าราชการกรุงเทพมหานคร

นางนินนาท ชลิตานนท์
ปลัดกรุงเทพมหานคร

ผู้อำนวยการสำนักการโยธา	
รองผู้อำนวยการสำนักการโยธา	
นายทวีศักดิ์ เลิศประพันธ์	
ผู้อำนวยการสำนักงานออกแบบ	
นายวัชรินทร์ บรรพต	
หัวหน้ากลุ่มงานสถาปัตยกรรม	
นายสินธุ์ชัย บุญบักษ์	
หัวหน้ากลุ่มงานวิศวกรรมอาคาร	
นายอริยะ เมฆะกูล	
สถาปนิก	
นายพิมเณศ เพ็ชร์คำ	ส-สถ.2561
วิศวกรโครงสร้าง	
นายชูเวช เสนปาน	ภย.43016
วิศวกรไฟฟ้า	
นายจรูญ มาสุขใจ	ภฟก.2457
วิศวกรสุขาภิบาล	
นายจิระสิทธิ์ ทิมสถิตย์	สย. 8489
วิศวกรเครื่องกล	
นายช่างเขียนแบบ	
นายอนุสรณ์ แฝงสีคำ	

แบบ บ้านพักอาศัย 2 ชั้น
แบบที่ 065
ชื่อบ้าน มังกรทอง
เจ้าของ
สถานที่

แบบแสดง
แปลนพื้นชั้นล่าง

วันที่ :	เลขที่	รวม
ธันวาคม 2553	A-04	19

แผ่นที่	รวมแผ่น
04	37

FILE :

รายการแก้ไขแบบ
มิถุนายน 2557

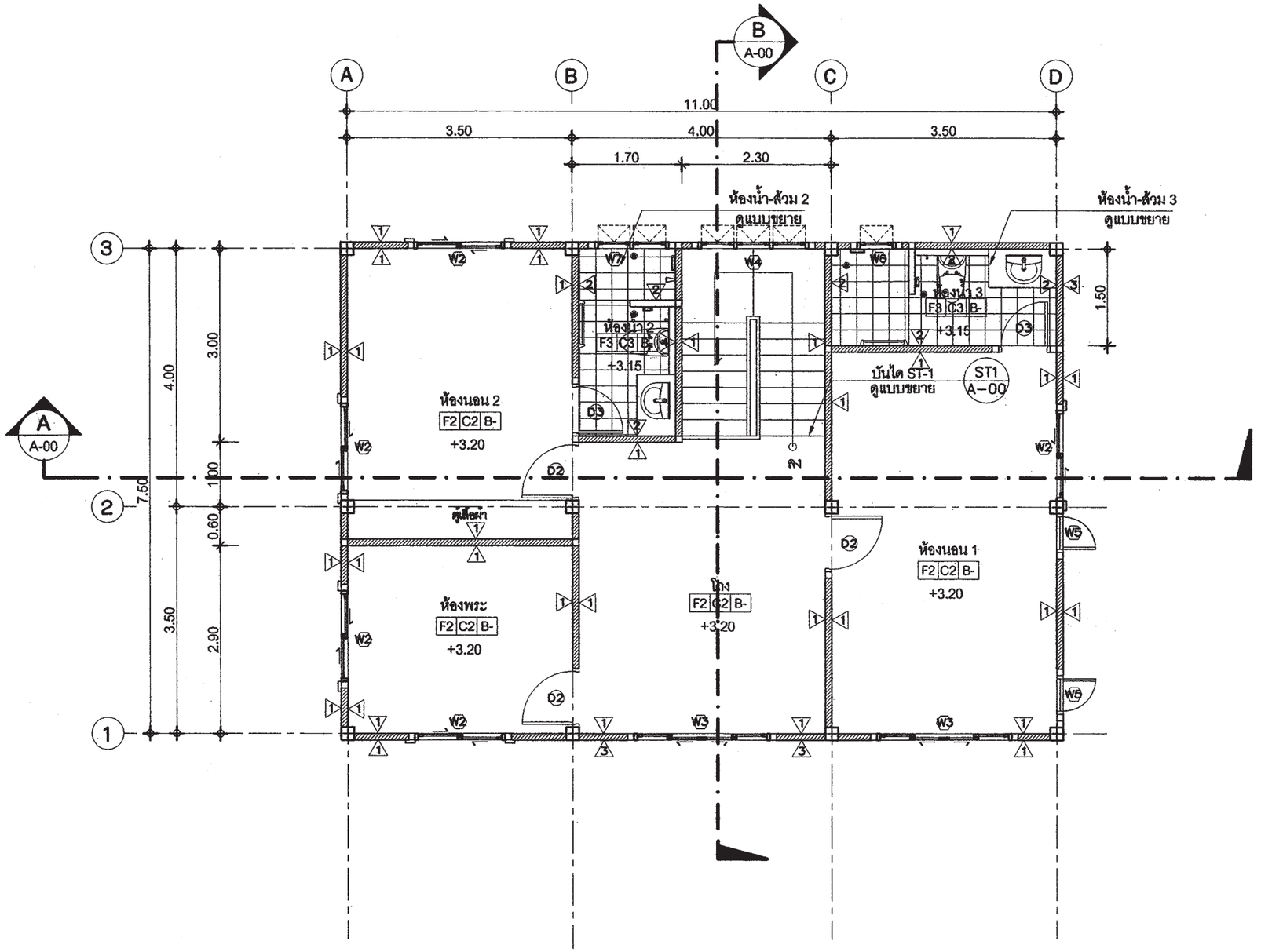

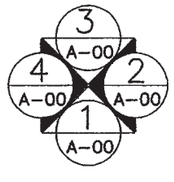

แปลนพื้นชั้นบน

มาตราส่วน 1 : 75

สำนักการ โยธา
กรุงเทพมหานคร

โครงการ
แบบบ้านยิ้มเพื่อประชาชน ระยะที่ 3

ตามนโยบาย
ม.ร.ว. สุขุมพันธุ์ บริพัตร
ผู้ว่าราชการกรุงเทพมหานคร
นายจุมพล สำเภาพล
รองผู้ว่าราชการกรุงเทพมหานคร
นางนินนาท ชลิตานนท์
ปลัดกรุงเทพมหานคร

ผู้อำนวยการสำนักการโยธา	
รองผู้อำนวยการสำนักการโยธา	
นายทวีศักดิ์ เลิศประพันธ์	
ผู้อำนวยการสำนักงานออกแบบ	
นายวัชรินทร์ บรรพต	
หัวหน้ากลุ่มงานสถาปัตยกรรม	
นายสินธุชัย บุญบักษ์	
หัวหน้ากลุ่มงานวิศวกรรมอาคาร	
นายอริยะ เมฆะกูล	
สถาปนิก	
นายพิมเฉศ เพ็ชร์ศำ	ส-สถ.2561
วิศวกรโครงสร้าง	
นายชูเวช เสนบ่าน	ภย.43016
วิศวกรไฟฟ้า	
นายจรูญ มาสุขใจ	ภฟก.2457
วิศวกรสุขาภิบาล	
นายจิระสิทธิ์ ทิมสถิตย์	สย. 8489
วิศวกรเครื่องกล	
นายช่างเขียนแบบ	
นายอนุสรณ์ แฝงสีดำ	

แบบ บ้านพักอาศัย 2 ชั้น
แบบที่ 065
ชื่อบ้าน มังกรทอง
เจ้าของ
สถานที่

แบบแสดง
แปลนพื้นชั้นบน

วันที่ :	เลขที่	รวม
ธันวาคม 2553	A-05	19

แผ่นที่	รวมแผ่น
05	37

FILE :

รายการแก้ไขแบบ
มิถุนายน 2557

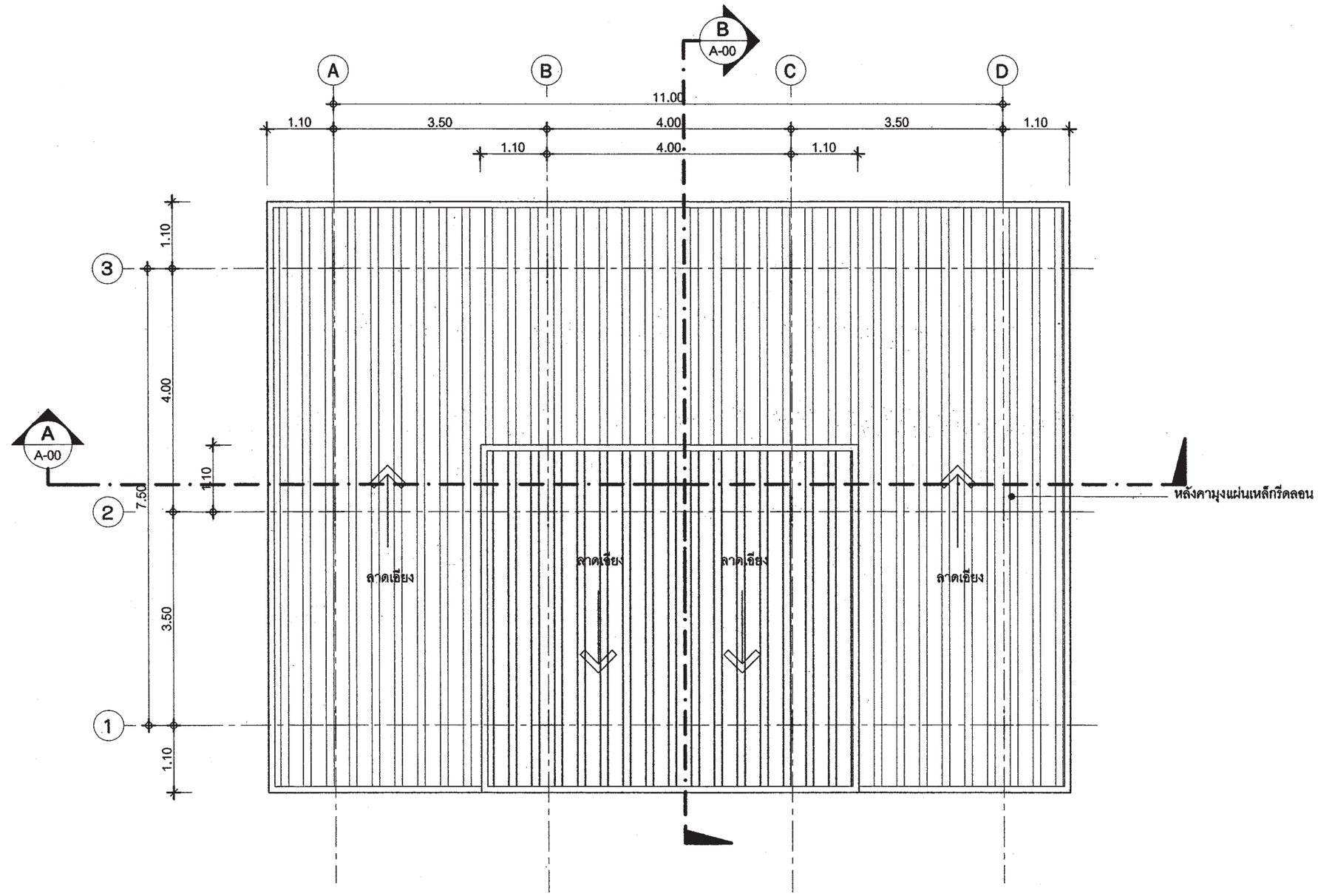

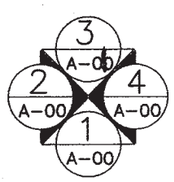

แปลนหลังคา

มาตราส่วน 1 : 75

สำนักการ โยธา
กรุงเทพมหานคร

โครงการ
แบบบ้านยิ้มเพื่อประชาชน ระยะที่ 3

ตามนโยบาย
ม.ร.ว. สุขุมพันธุ์ บริพัตร
ผู้ว่าราชการกรุงเทพมหานคร
นายจุมพล สำเภาพล
รองผู้ว่าราชการกรุงเทพมหานคร
นางนินนาท ชลิตานนท์
ปลัดกรุงเทพมหานคร

ผู้อำนวยการสำนักการโยธา	
รองผู้อำนวยการสำนักการโยธา	
นายทวีศักดิ์ เลิศประพันธ์	
ผู้อำนวยการสำนักงานออกแบบ	
นายวัชรินทร์ บรรพต	
หัวหน้ากลุ่มงานสถาปัตยกรรม	
นายสินธุ์ชัย บุญบักษ์	
หัวหน้ากลุ่มงานวิศวกรรมอาคาร	
นายอรียะ เมฆะกูล	
สถาปนิก	
นายพิมเณศ เพ็ชร์คำ	ส-สถ.2561
วิศวกรโครงสร้าง	
นายชูเวช เสนปาน	ภย.43016
วิศวกรไฟฟ้า	
นายจรูญ มาสุขใจ	ภฟก.2457
วิศวกรสุขาภิบาล	
นายจิระสิทธิ์ ทิมสถิตย์	สย. 8489
วิศวกรเครื่องกล	
นายช่างเขียนแบบ	
นายอนุสรณ์ แฝงสีดำ	

แบบ บ้านพักอาศัย 2 ชั้น
แบบที่ 065
ชื่อบ้าน มังกรทอง
เจ้าของ
สถานที่

แบบแสดง
แปลนหลังคา

วันที่ :	เลขที่	รวม
ธันวาคม 2553	A-06	19

แผ่นที่	รวมแผ่น
06	37

FILE :

รายการแก้ไขแบบ
มิถุนายน 2557

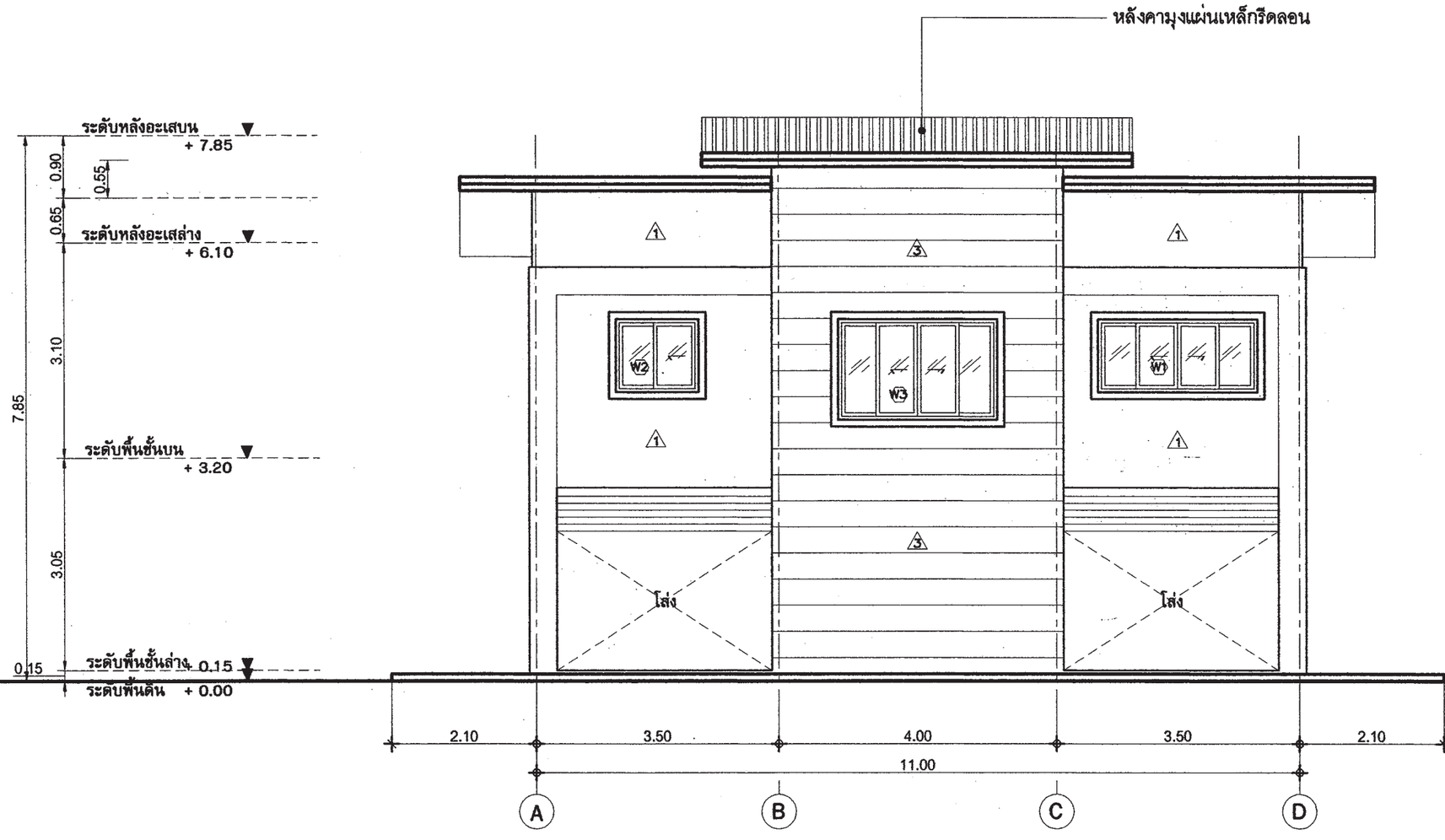

รูปด้าน - 1

มาตราส่วน 1 : 75

สำนักการ โยธา
กรุงเทพมหานคร

โครงการ
แบบบ้านยิ้มเพื่อประชาชน ระยะที่ 3

ตามนโยบาย
ม.ร.ว. สุขุมพันธุ์ บริพัตร
ผู้ว่าราชการกรุงเทพมหานคร
นายจุมพล สำเภาพล
รองผู้ว่าราชการกรุงเทพมหานคร
นางนินนาท ชลิตานนท์
ปลัดกรุงเทพมหานคร

ผู้อำนวยการสำนักการโยธา	
รองผู้อำนวยการสำนักการโยธา	
นายศรีสักดิ์ เลิศประพันธ์	
ผู้อำนวยการสำนักงานออกแบบ	
นายวัชรินทร์ บรรพต	
หัวหน้ากลุ่มงานสถาปัตยกรรม	
นายสันธุชัย บุญปัก	
หัวหน้ากลุ่มงานวิศวกรรมอาคาร	
นายอริยะ เมฆะกุล	
สถาปนิก	
นายพิเมธ เพียซ้ำ	ส.-สถ. 2561
วิศวกรโครงสร้าง	
นายภูเวช เลิบบาน	ภย. 43016
วิศวกรไฟฟ้า	
นายจรูญ มาสุขใจ	ภฟก. 2457
วิศวกรสุขาภิบาล	
นายจิระสิทธิ์ ริมสถิตย์	ภย. 8489
วิศวกรเครื่องกล	
นายช่างเขียนแบบ	
นายอนุศรณ์ แฝงสีดำ	

แบบ บ้านพักอาศัย 2 ชั้น
แบบที่ 065
ชื่อบ้าน มังกรทอง
เจ้าของ
สถานที่

แบบแสดง
รูปด้าน 1

วันที่ :	แผ่นที่	รวม
สิงหาคม 2563	A-07	19

แผ่นที่	รวมแผ่น
07	37

FILE :

รายการแก้ไขแบบ
มิถุนายน 2567

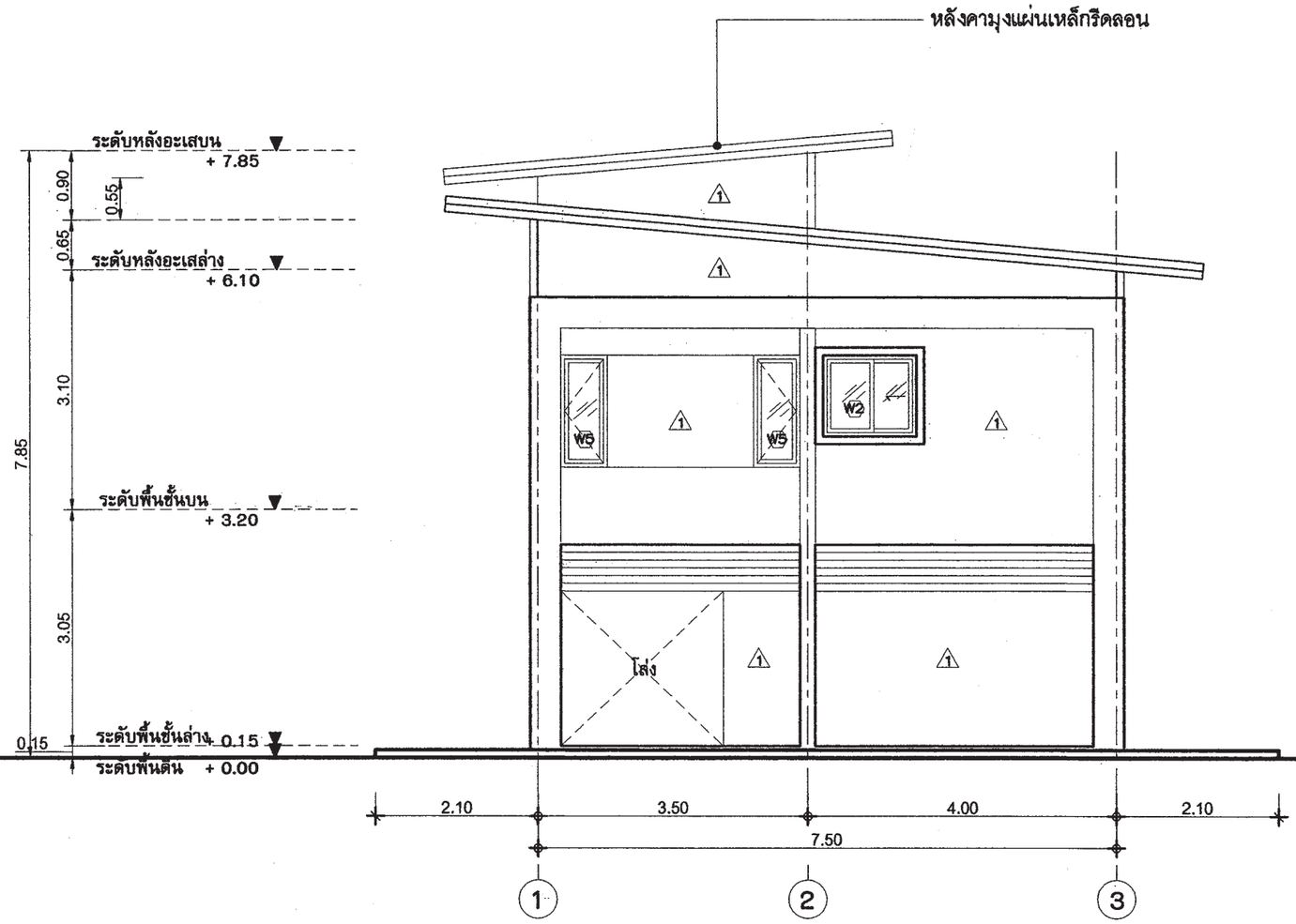

รูปด้าน - 2

มาตราส่วน 1 : 75

สำนักการ โยธา
กรุงเทพมหานคร

โครงการ
แบบบ้านยิ้มเพื่อประชาชน ระยะที่ 3

ตามนโยบาย
ม.ร.ว. สุขุมพันธุ์ บริพัตร
ผู้ว่าราชการกรุงเทพมหานคร
นายจุมพล สำเภาพล
รองผู้ว่าราชการกรุงเทพมหานคร
นางนินนาท ชลิตานนท์
ปลัดกรุงเทพมหานคร

ผู้อำนวยการสำนักการโยธา
รองผู้อำนวยการสำนักการโยธา
นายทวีศักดิ์ เลิศประพันธ์
ผู้อำนวยการสำนักงานออกแบบ
นายวัชรินทร์ บรรพต
หัวหน้ากลุ่มงานสถาปัตยกรรม
นายสินธุ์ชัย บุญปักษ์
หัวหน้ากลุ่มงานวิศวกรรมอาคาร
นายอริยะ เมฆะกูล
สถาปนิก
นายพิมเณศ เพ็ชร์คำ ส-สถ.2561
วิศวกรโครงสร้าง
นายชูเวช เสนปาน กย.43016
วิศวกรไฟฟ้า
นายจรูญ มาสุขใจ ภฟก.2457
วิศวกรสุขาภิบาล
นายจิระสิทธิ์ ทิมสถิตย์ สย. 8489
วิศวกรเครื่องกล
นายช่างเขียนแบบ
นายอนุสรณ์ แฝงสีคำ

แบบ บ้านพักอาศัย 2 ชั้น
แบบที่ 065
ชื่อบ้าน มังกรทอง
เจ้าของ
สถานที่

แบบแสดง
รูปด้าน 2

วันที่ :	เลขที่	รวม
ธันวาคม 2553	A-08	19

แผ่นที่	รวมแผ่น
08	37

FILE :
รายการแก้ไขแบบ
มิถุนายน 2557

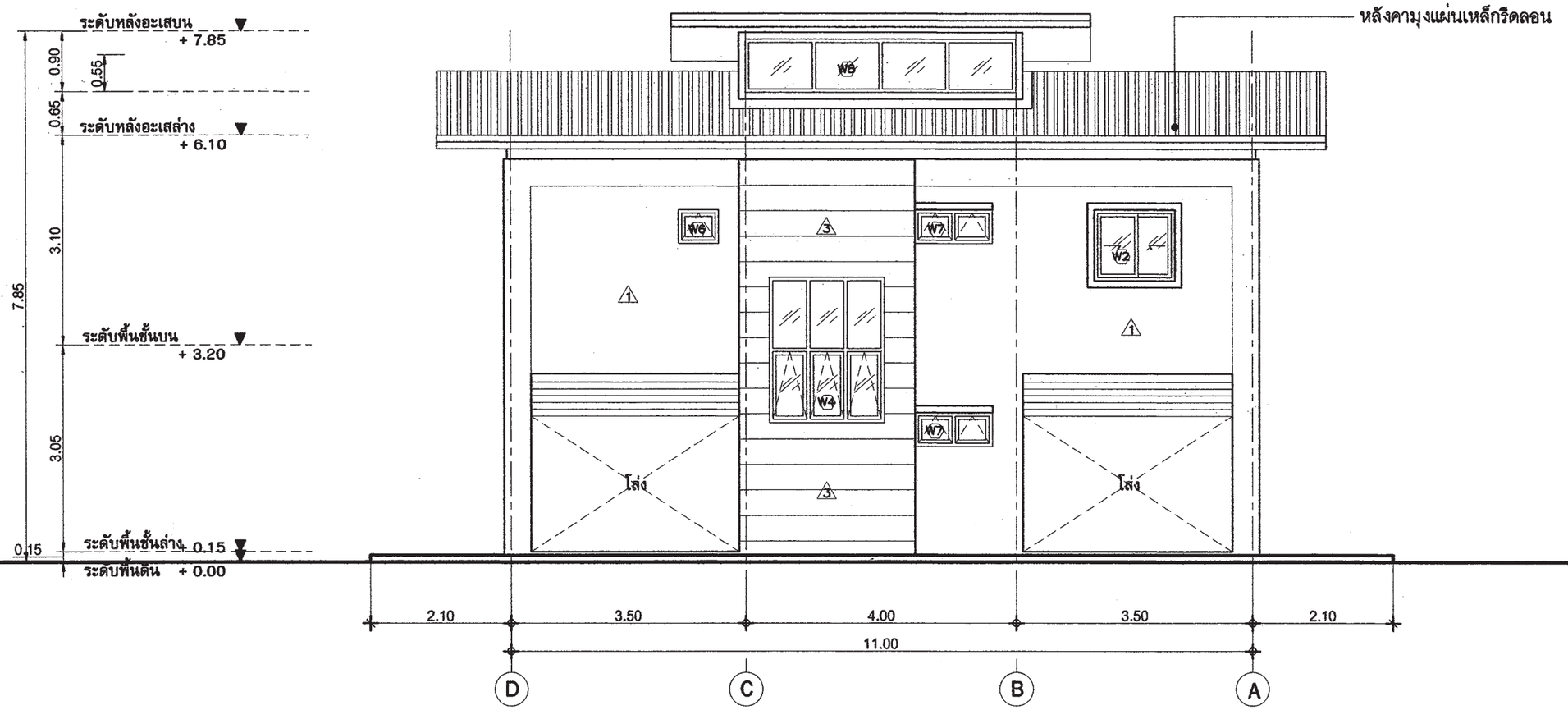

รูปด้าน - 3

มาตราส่วน 1 : 75

สำนักการ โยธา
กรุงเทพมหานคร

โครงการ

แบบบ้านยิ้มเพื่อประชาชน ระยะที่ 3

ตามนโยบาย

ม.ร.ว. สุขุมพันธุ์ บริพัตร
ผู้ว่าราชการกรุงเทพมหานคร

นายจุมพล สำเภาพล
รองผู้ว่าราชการกรุงเทพมหานคร

นางนินนาท ชลิตานนท์
ปลัดกรุงเทพมหานคร

ผู้อำนวยการสำนักการโยธา	
รองผู้อำนวยการสำนักการโยธา	
นายกวีศักดิ์ เลิศประพันธ์	
ผู้อำนวยการสำนักงานออกแบบ	
นายวัชรินทร์ บรรพต	
หัวหน้ากลุ่มงานสถาปัตยกรรม	
นายสันธุชัย บุญบำรุง	
หัวหน้ากลุ่มงานวิศวกรรมอาคาร	
นายอธิยะ เมฆะกุล	
สถาปนิก	
นายพิเชฐ เพียรดำ	ส.-สถ. 2561
วิศวกรโครงสร้าง	
นายภูเวช เลิศปาน	ยย. 43016
วิศวกรไฟฟ้า	
นายจรูญ มาสุขใจ	ภฟก. 2457
วิศวกรสุขาภิบาล	
นายจิระสิทธิ์ ทิมสถิตย์	ยย. 8489
วิศวกรเครื่องกล	
นายช่างเขียนแบบ	
นายอนุสรณ์ แฝงลือดำ	

แบบ บ้านพักอาศัย 2 ชั้น
แบบที่ 065
ชื่อบ้าน มังกรทอง
เจ้าของ
สถานที่

แบบแสดง
รูปด้าน 3

วันที่ :	เลขที่	รวม
สิงหาคม 2553	A-09	19

แผ่นที่	รวมแผ่น
09	37

FILE :

รายการแก้ไขแบบ
มิถุนายน 2557

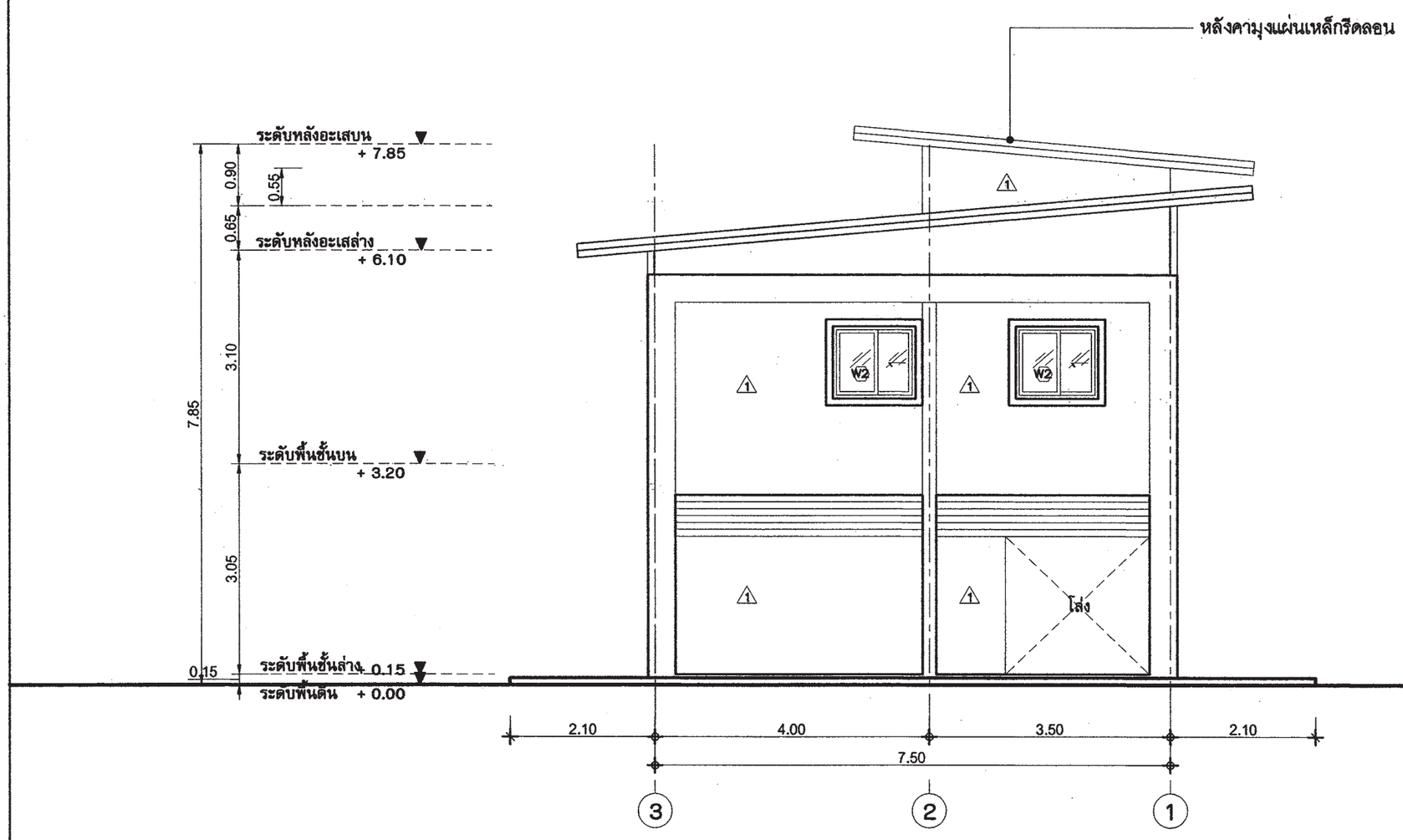

รูปด้าน - 4

มาตราส่วน 1 : 75

สำนักการ โยธา
กรุงเทพมหานคร

โครงการ
แบบบ้านยิ้มเพื่อประชาชน ระยะที่ 3

ตามนโยบาย
ม.ร.ว. สุขุมพันธุ์ บริพัตร
ผู้ว่าราชการกรุงเทพมหานคร
นายจุมพล สำเภาพล
รองผู้ว่าราชการกรุงเทพมหานคร
นางนินนาท ชลิตานนท์
ปลัดกรุงเทพมหานคร

ผู้อำนวยการสำนักการโยธา	
รองผู้อำนวยการสำนักการโยธา	
นายทวิศักดิ์ เลิศประพันธ์	
ผู้อำนวยการสำนักงานออกแบบ	
นายวัชรินทร์ บรรทด	
หัวหน้ากลุ่มงานสถาปัตยกรรม	
นายสินธุ์ชัย บุญบักษ์	
หัวหน้ากลุ่มงานวิศวกรรมอาคาร	
นายอริยะ เมฆะกูล	
สถาปนิก	
นายพิมเฉด เพ็ชร์คำ	ส-สถ.2561
วิศวกรโครงสร้าง	
นายชูเวช เสนปาน	ภย.43016
วิศวกรไฟฟ้า	
นายจรูญ มาสุขใจ	ภฟก.2457
วิศวกรสุขาภิบาล	
นายจิระสิทธิ์ ทิมสถิตย์	สย. 8489
วิศวกรเครื่องกล	
นายช่างเขียนแบบ	
นายอนุสรณ์ แฝงสีคำ	

แบบ บ้านพักอาศัย 2 ชั้น
แบบที่ 065
ชื่อบ้าน มังกรทอง
เจ้าของ
สถานที่

แบบแสดง
รูปด้าน 4

วันที่ :	เลขที่	รวม
ธันวาคม 2553	A-10	19

แผ่นที่	รวมแผ่น
10	37

FILE :

รายการแก้ไขแบบ
มิถุนายน 2557

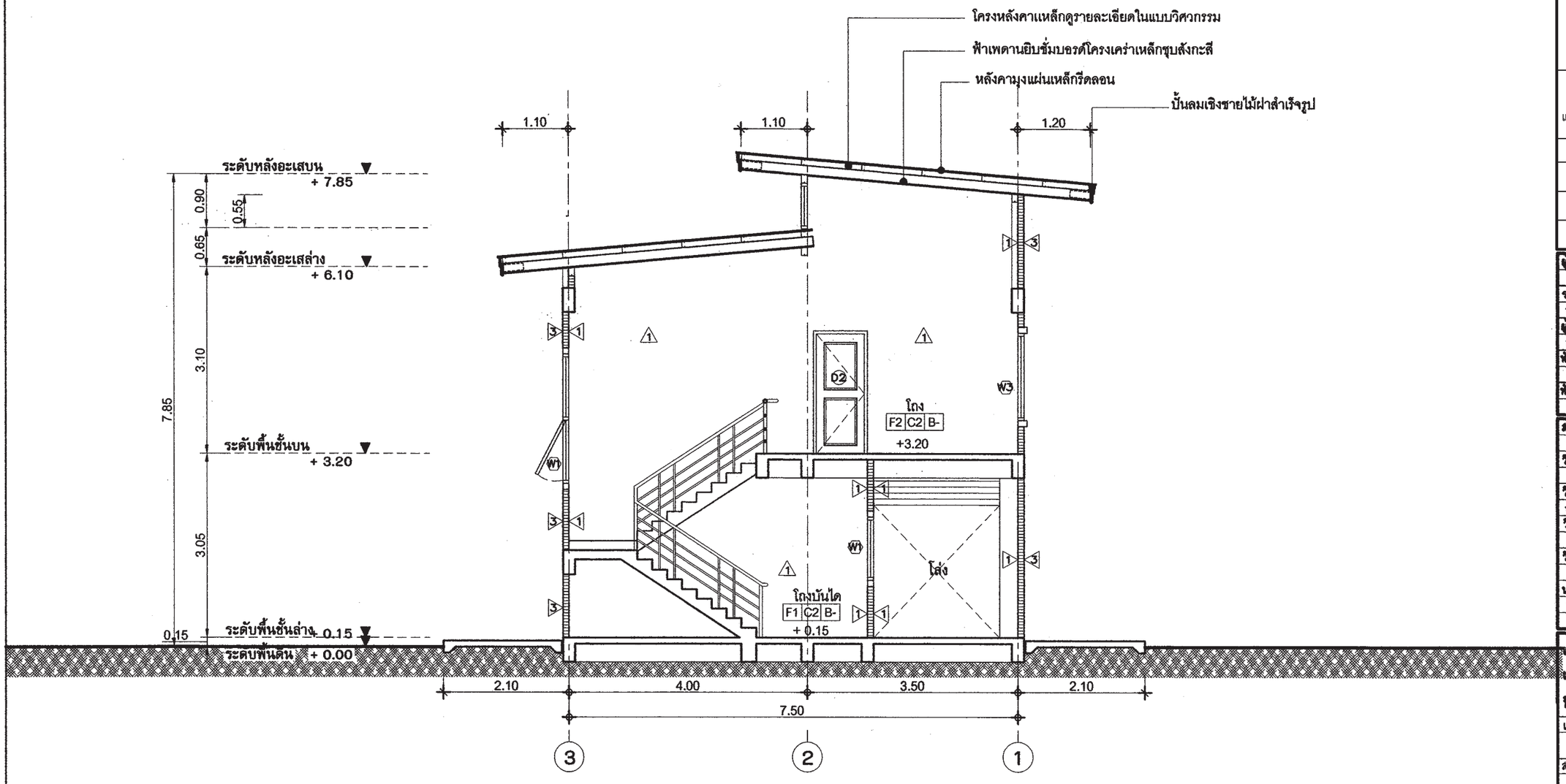

รูปตัด - A-A

มาตราส่วน 1 : 75

สำนักการ โยธา
กรุงเทพมหานคร

โครงการ
แบบบ้านยิ้มเพื่อประชาชน ระยะที่ 3

ตามนโยบาย
ม.ร.ว. สุขุมพันธุ์ บริพัตร
ผู้ว่าราชการกรุงเทพมหานคร
นายจุมพล สำเภาพล
รองผู้ว่าราชการกรุงเทพมหานคร
นางนินนาท ชลิตานนท์
ปลัดกรุงเทพมหานคร

ผู้อำนวยการสำนักการโยธา
รองผู้อำนวยการสำนักการโยธา
นายทวีศักดิ์ เลิศประพันธ์
ผู้อำนวยการสำนักงานออกแบบ
นายวัชรินทร์ บรรพต
หัวหน้ากลุ่มงานสถาปัตยกรรม
นายสินธุชัย บุญบักษ์
หัวหน้ากลุ่มงานวิศวกรรมอาคาร
นายอริยะ เมฆะกูล
สถาปนิก
นายพิมเณศ เพ็ชร์ดำ ส-สถ.2561
วิศวกรโครงสร้าง
นายชูเวช เสนปาน ภย.43016
วิศวกรไฟฟ้า
นายจรูญ มาสุขใจ ภฟก.2457
วิศวกรสุขาภิบาล
นายจิระสิทธิ์ ทิมสถิตย์ สย. 8489
วิศวกรเครื่องกล
นายช่างเขียนแบบ
นายอนุสรณ์ แฝงสีดำ

แบบ บ้านพักอาศัย 2 ชั้น
แบบที่ 065
ชื่อบ้าน มังกรทอง
เจ้าของ
สถานที่

แบบแสดง
รูปตัด A-A

วันที่ :	เลขที่	รวม
ธันวาคม 2553	A-11	19

แผ่นที่	รวมแผ่น
11	37

FILE :

รายการแก้ไขแบบ
มิถุนายน 2557

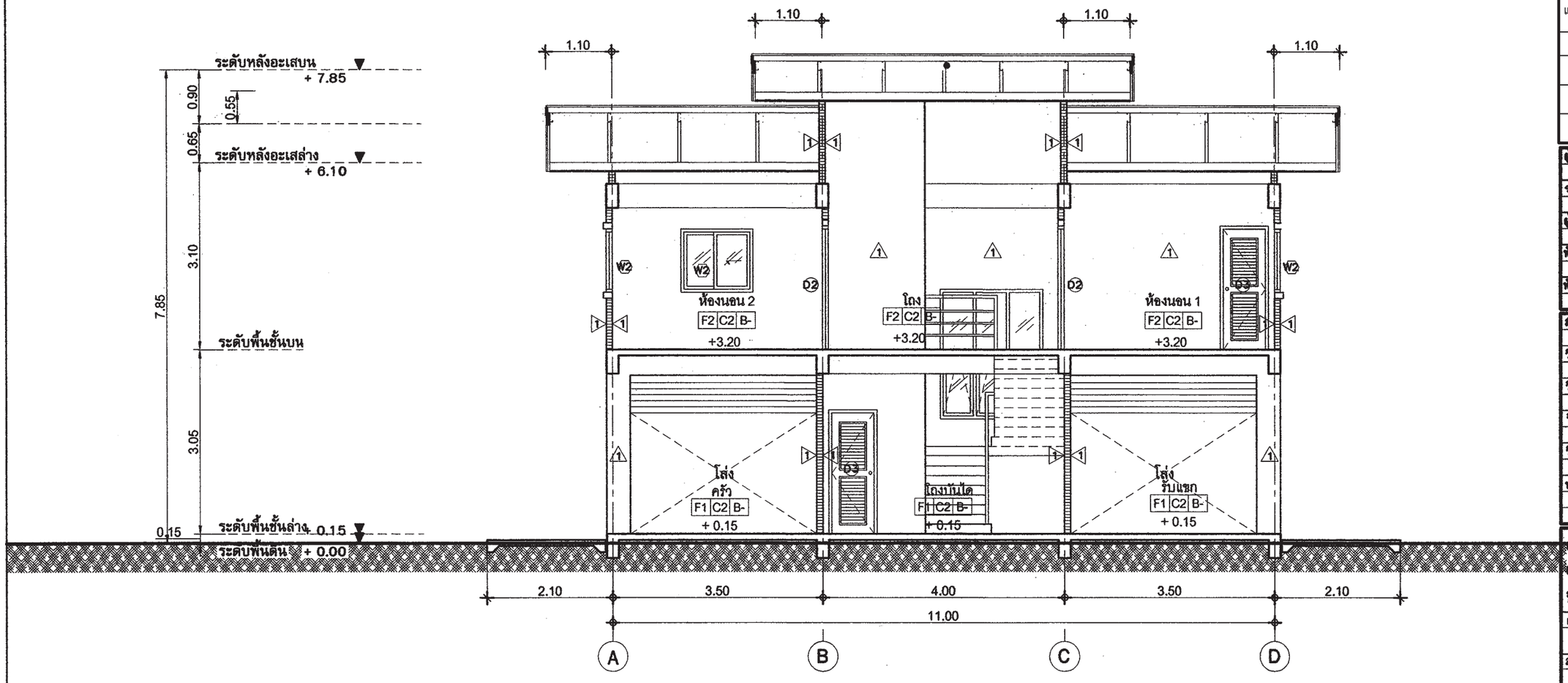

รูปตัด - B-B

มาตราส่วน 1 : 75

สำนักการ โยธา
กรุงเทพมหานคร

โครงการ
แบบบ้านยิ้มเพื่อประชาชน ระยะที่ 3

ตามนโยบาย
ม.ร.ว. สุขุมพันธุ์ บริพัตร
ผู้ว่าราชการกรุงเทพมหานคร
นายจุมพล สำเภาพล
รองผู้ว่าราชการกรุงเทพมหานคร
นางนินนาท ชลิตานนท์
ปลัดกรุงเทพมหานคร

ผู้อำนวยการสำนักการโยธา	
รองผู้อำนวยการสำนักการโยธา	
นายทวิศักดิ์ เลิศประพันธ์	
ผู้อำนวยการสำนักงานออกแบบ	
นายวัชรินทร์ บรรพต	
หัวหน้ากลุ่มงานสถาปัตยกรรม	
นายสินธุ์ชัย บุญบักษ์	
หัวหน้ากลุ่มงานวิศวกรรมอาคาร	
นายอริยะ เมฆะกูล	
สถาปนิก	
นายพิมเมศ เพ็ชร์ดำ	ส-สถ.2561
วิศวกรโครงสร้าง	
นายชูเวช เสนปาน	ภย.43016
วิศวกรไฟฟ้า	
นายจรูญ มาสุขใจ	ภฟก.2457
วิศวกรสุขาภิบาล	
นายจีระสิทธิ์ ทิมสถิตย์	สย. 8489
วิศวกรเครื่องกล	
นายช่างเขียนแบบ	
นายอนุสรณ์ แฝงสีดำ	

แบบ บ้านพักอาศัย 2 ชั้น
แบบที่ 065
ชื่อบ้าน มังกรทอง
เจ้าของ
สถานที่

แบบแสดง
รูปตัด B-B

วันที่ :	เลขที่	รวม
ธันวาคม 2553	A-12	19

แผ่นที่	รวมแผ่น
12	37

FILE :

รายการแก้ไขแบบ
มิถุนายน 2557

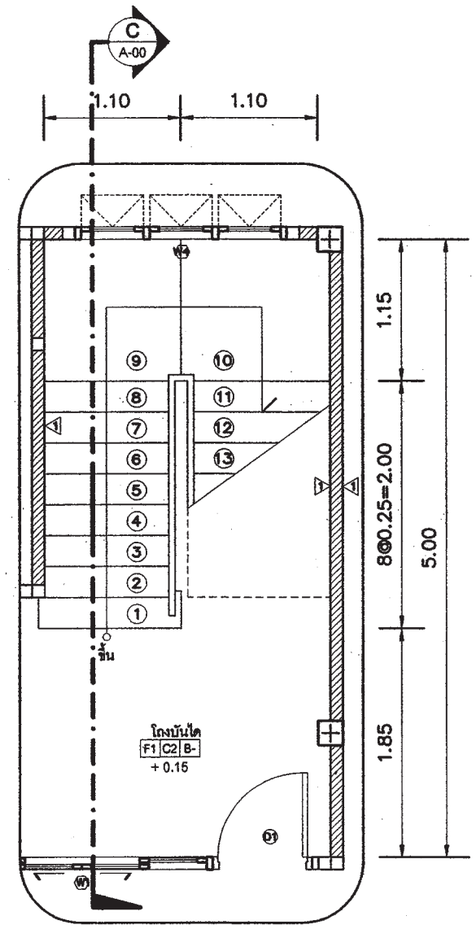

ขยายแปลนบันได ST-1 ชั้น 1

มาตราส่วน 1 : 50

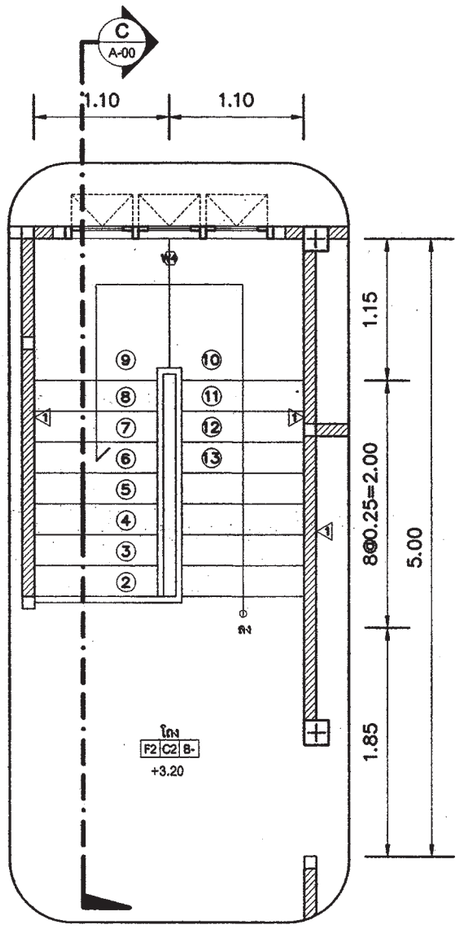

ขยายแปลนบันได ST-1 ชั้น 2

มาตราส่วน 1 : 50

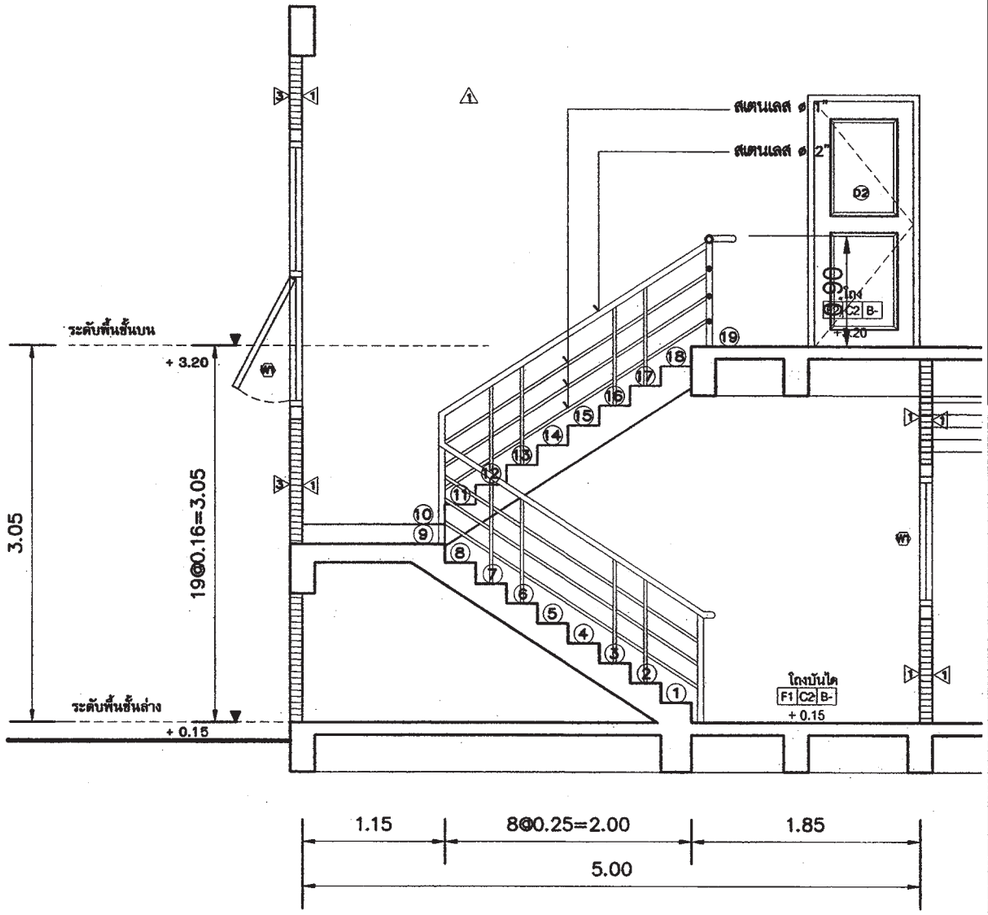

รูปตัด C-C

มาตราส่วน 1 : 50

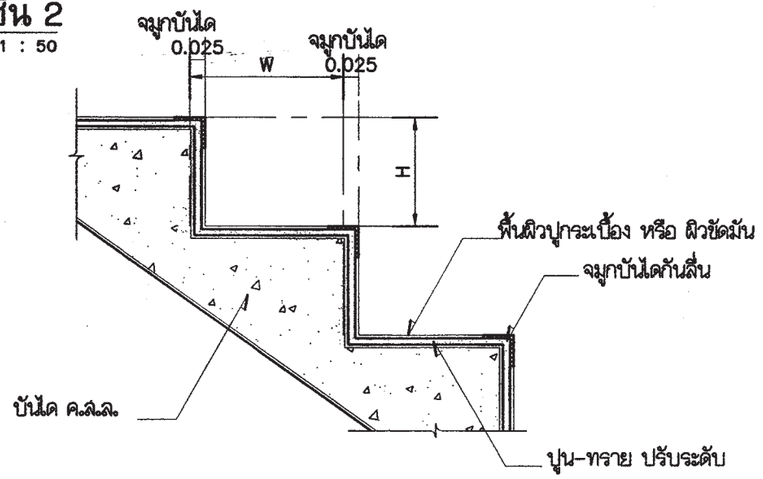

แบบขยายจมูกบันได

มาตราส่วน 1:10

สำนักการ โยธา
กรุงเทพมหานคร

โครงการ
แบบบ้านยิ้มเพื่อประชาชน ระยะที่ 3

ตามนโยบาย
ม.ร.ว. สุขุมพันธุ์ บริพัตร
ผู้ว่าราชการกรุงเทพมหานคร
นายจุมพล สำเภาพล
รองผู้ว่าราชการกรุงเทพมหานคร
นางนินนาท ชลิตานนท์
ปลัดกรุงเทพมหานคร

ผู้อำนวยการสำนักการโยธา
รองผู้อำนวยการสำนักการโยธา
นายทวิศักดิ์ เลิศประพันธ์
ผู้อำนวยการสำนักงานออกแบบ
นายวัชรินทร์ บรรพต
หัวหน้ากลุ่มงานสถาปัตยกรรม
นายสินธุ์ชัย บุญบักษ์
หัวหน้ากลุ่มงานวิศวกรรมอาคาร
นายอริยะ เมฆะกูล

สถาปนิก
นายพิมเตศ เพ็ชร์ดำ ส-สถ.2561
วิศวกรโครงสร้าง
นายชูเวช เสนปาน กย.43016
วิศวกรไฟฟ้า
นายจรูญ มาสุขใจ ภฟก.2457
วิศวกรสุขาภิบาล
นายจีระลิทธิ์ ทิมสถิตย์ สย. 8489
วิศวกรเครื่องกล
นายช่างเขียนแบบ
นายอนุสรณ์ แฝงสีดำ

แบบ บ้านพักอาศัย 2 ชั้น
แบบที่ 065
ชื่อบ้าน มังกรทอง
เจ้าของ
สถานที่

แบบแสดง
ขยายบันได

วันที่ :	เลขที่	รวม
ธันวาคม 2553	A-13	19

แผ่นที่	รวมแผ่น
13	37

FILE :
รายการแก้ไขแบบ
มิถุนายน 2557

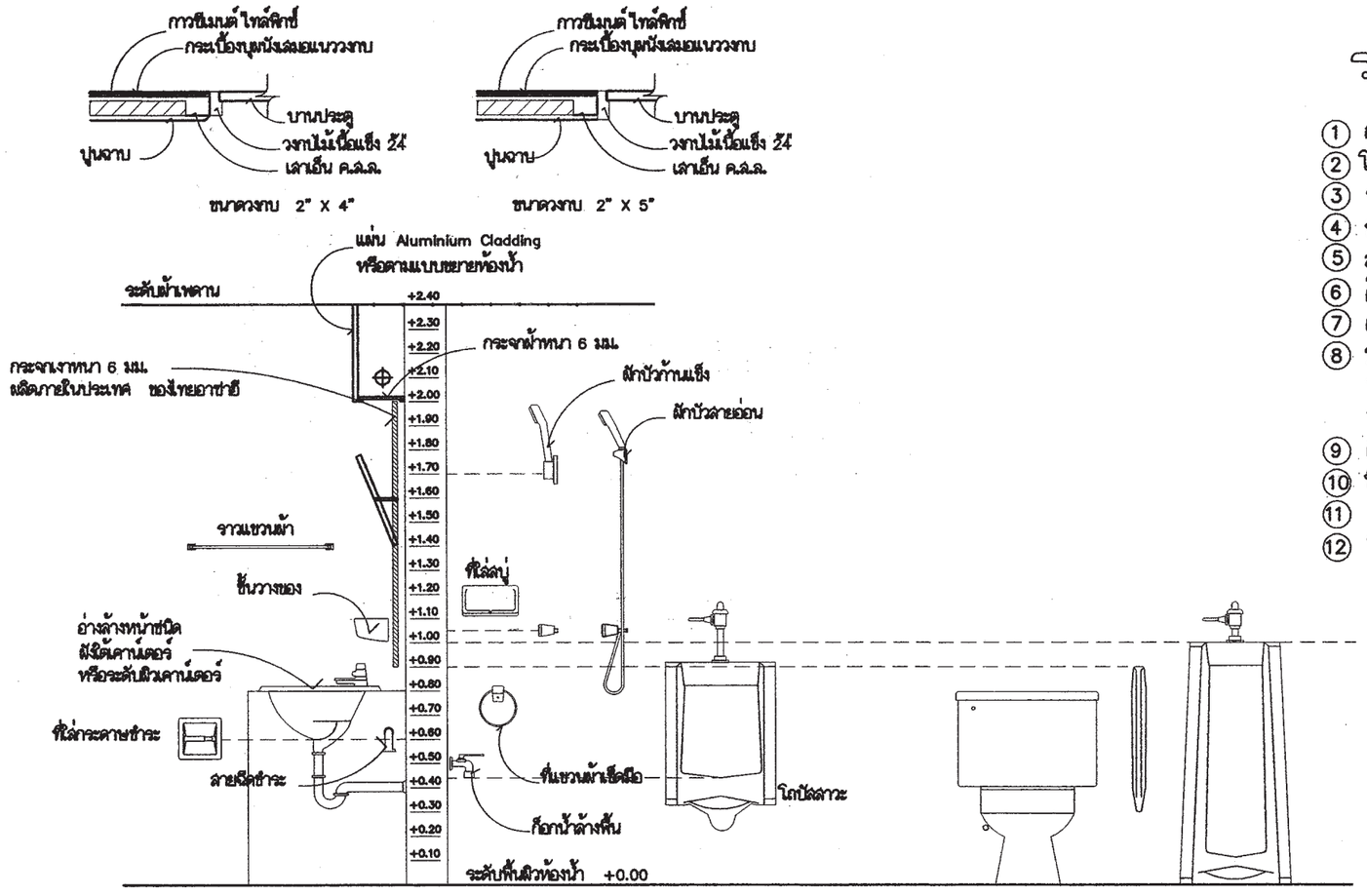

แสดงมาตรฐานการติดตั้งสุขภัณฑ์และอุปกรณ์

รายการสุขภัณฑ์

1. อ่างล้างหน้าชนิดวางใต้เคาน์เตอร์รูปไข่
2. โถสุขภัณฑ์ ชนิดนั่งราบ
3. ราวแขวนผ้า
4. ที่ใส่สบู่
5. สายฉีดชำระ
6. ก๊อกน้ำล้างพื้น
7. กระจกเงา
8. รูระบายน้ำทิ้งที่พื้น
   ของ อเมริกันสแตนดาร์ด PVC.
   หรือ COTTO หรือคุณภาพเทียบเท่า
9. ฝักบัวสายอ่อน
10. ที่ใส่กระดาษชำระ ชนิดฝังผนัง
11. ก๊อกอ่างล้างหน้า
12. โถปัสสาวะ

สำนักการ โยธา
กรุงเทพมหานคร

โครงการ
แบบบ้านยิ้มเพื่อประชาชน ระยะที่ 3

ตามนโยบาย
ม.ร.ว. สุขุมพันธุ์ บริพัตร
ผู้ว่าราชการกรุงเทพมหานคร
นายจุมพล สำเภาพล
รองผู้ว่าราชการกรุงเทพมหานคร
นางนินนาท ชลิตานนท์
ปลัดกรุงเทพมหานคร

ผู้อำนวยการสำนักการโยธา	
รองผู้อำนวยการสำนักการโยธา	
นายทวีศักดิ์ เลิศประพันธ์	
ผู้อำนวยการสำนักงานออกแบบ	
นายวัชรินทร์ บรรพต	
หัวหน้ากลุ่มงานสถาปัตยกรรม	
นายสินธุชัย บุญบักษ์	
หัวหน้ากลุ่มงานวิศวกรรมอาคาร	
นายอริยะ เมฆะกูล	
สถาปนิก	
นายพิมเผด เพ็ชร์คำ	ส-สถ.2561
วิศวกรโครงสร้าง	
นายชูเวช เสนปาน	ภย.43016
วิศวกรไฟฟ้า	
นายจรูญ มาสุขใจ	ภฟก.2457
วิศวกรสุขาภิบาล	
นายจิระสิทธิ์ ทิมสุติตย์	สย. 8489
วิศวกรเครื่องกล	
นายช่างเขียนแบบ	
นายอนุสรณ์ แฝงสีคำ	

แบบ บ้านพักอาศัย 2 ชั้น
แบบที่ 065
ชื่อบ้าน มังกรทอง
เจ้าของ
สถานที่

แบบแสดง
มาตรฐานการติดตั้งสุขภัณฑ์
และอุปกรณ์

วันที่ :	เลขที่	รวม
ธันวาคม 2553	A-14	19

แผ่นที่	รวมแผ่น
14	37

FILE :

รายการแก้ไขแบบ
มิถุนายน 2557

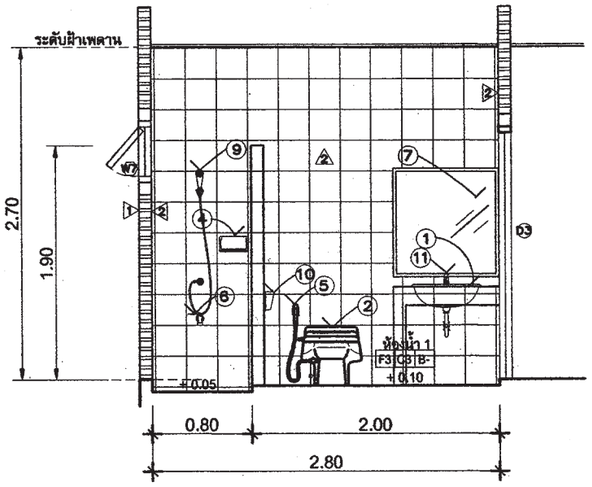

แบบรูปตัด D-D

มาตราส่วน 1 : 50

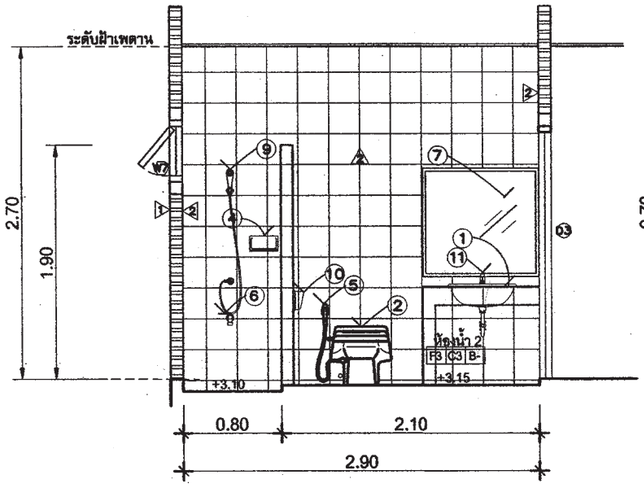

แบบรูปตัด E-E

มาตราส่วน 1 : 50

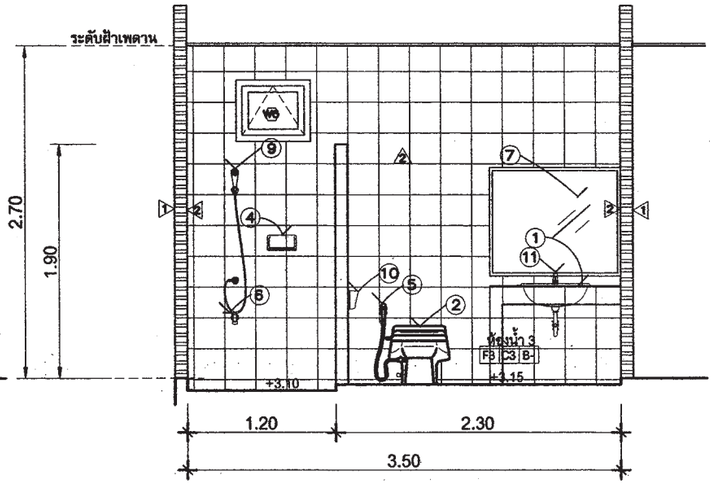

แบบรูปตัด F-F

มาตราส่วน 1 : 50

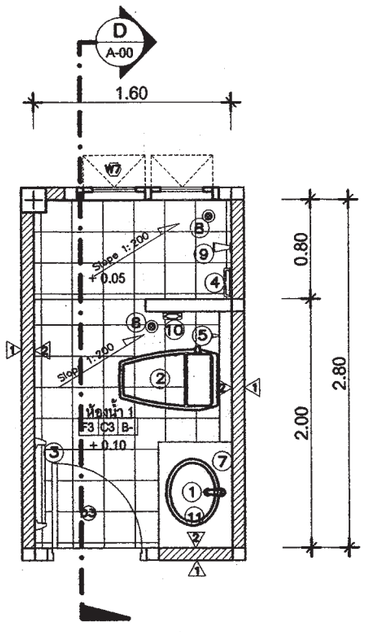

ขยายแปลนห้องน้ำ-ห้องส้วม 1

มาตราส่วน 1 : 50

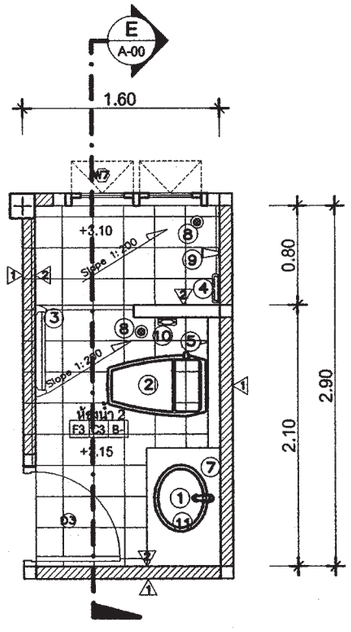

ขยายแปลนห้องน้ำ-ห้องส้วม 2

มาตราส่วน 1 : 50

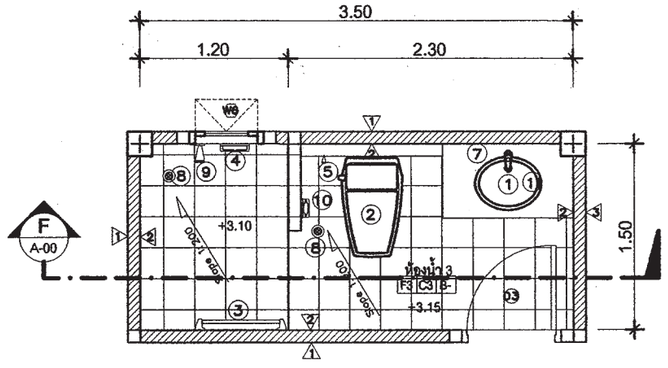

ขยายแปลนห้องน้ำ-ห้องส้วม 3

มาตราส่วน 1 : 50

สำนักการ โยธา
กรุงเทพมหานคร

โครงการ
แบบบ้านยิ้มเพื่อประชาชน ระยะที่ 3

ตามนโยบาย
ม.ร.ว. สุขุมพันธุ์ บริพัตร
ผู้ว่าราชการกรุงเทพมหานคร
นายจุมพล สำเภาพล
รองผู้ว่าราชการกรุงเทพมหานคร
นางนินนาท ชลิตานนท์
ปลัดกรุงเทพมหานคร

ผู้อำนวยการสำนักการโยธา	
รองผู้อำนวยการสำนักการโยธา	
นายทวีศักดิ์ เลิศประพันธ์	
ผู้อำนวยการสำนักงานออกแบบ	
นายวัชรินทร์ บรรพต	
หัวหน้ากลุ่มงานสถาปัตยกรรม	
นายสินธุชัย บุญบักษ์	
หัวหน้ากลุ่มงานวิศวกรรมอาคาร	
นายอริยะ เมฆะกูล	
สถาปนิก	
นายพิมเผศ เพ็ชร์คำ	ส-สถ.256
วิศวกรโครงสร้าง	
นายชูเวช เสนปาน	ภย.43016
วิศวกรไฟฟ้า	
นายจรูญ มาสุขใจ	ภฟก.2457
วิศวกรสุขาภิบาล	
นายจิระสิทธิ์ ทิมสถิตย์	สย. 8489
วิศวกรเครื่องกล	
นายช่างเขียนแบบ	
นายอนุสรณ์ แฝงสีดำ	

แบบ บ้านพักอาศัย 2 ชั้น
แบบที่ 065
ชื่อบ้าน มังกรทอง
เจ้าของ
สถานที่

แบบแสดง
ขยายห้องน้ำ

วันที่ :	เลขที่	รวม
สิงหาคม 2553	A-15	19

แผ่นที่	รวมแผ่น
15	37

FILE :

รายการแก้ไขแบบ
มิถุนายน 2557

สัญลักษณ์	D1 W1
ลักษณะบาน	ประตูบานเปิดเดี่ยวพร้อมหน้าต่างบานเลื่อน
วงกบ	อลูมิเนียมเคลือบสี
กรอบบาน	อลูมิเนียมเคลือบสี
ลูกฟัก	กระจกใสเขียวตัดแสง หนา 6 มม.
หมายเหตุ	ติดตั้งอุปกรณ์ประกอบบานครบชุด

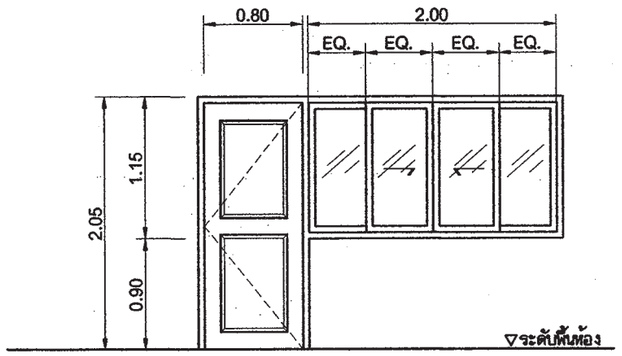

สัญลักษณ์	D2
ลักษณะบาน	ประตูบานเปิดเดียว
วงกบ	ไม้เนื้อแข็ง 2"X5" ทาสีน้ำมัน
กรอบบาน	กรอบบาน HDF(ไม้เทียม)
ลูกฟัก	บานลูกฟัก HDF(ไม้เทียม)
หมายเหตุ	ติดตั้งอุปกรณ์ประกอบบานครบชุด

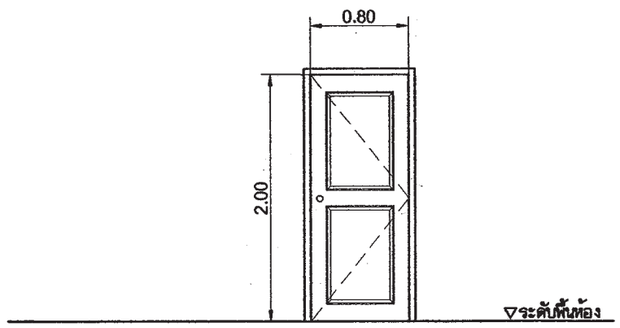

สัญลักษณ์	D3
ลักษณะบาน	ประตูบานเปิดเดียว
วงกบ	ไม้เนื้อแข็ง 2"X5" ทาสีน้ำมัน
กรอบบาน	กรอบบาน HDF(ไม้เทียม)
ลูกฟัก	บานลูกฟัก HDF(ไม้เทียม) มีช่องเกล็ด
หมายเหตุ	ติดตั้งอุปกรณ์ประกอบบานครบชุด

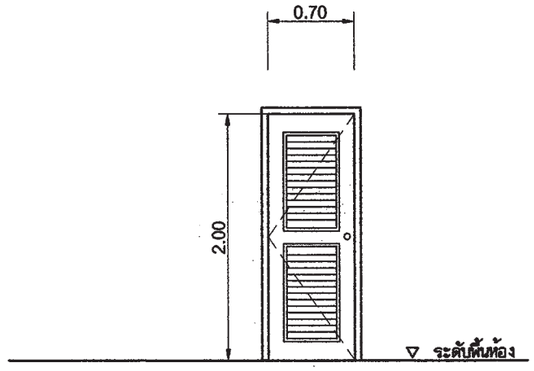

สัญลักษณ์	W1
ลักษณะบาน	หน้าต่างบานเลื่อน
วงกบ	อลูมิเนียมเคลือบสี
กรอบบาน	อลูมิเนียมเคลือบสี
ลูกฟัก	กระจกใสเขียวตัดแสง หนา 6 มม.
หมายเหตุ	ติดตั้งอุปกรณ์ประกอบบานครบชุด

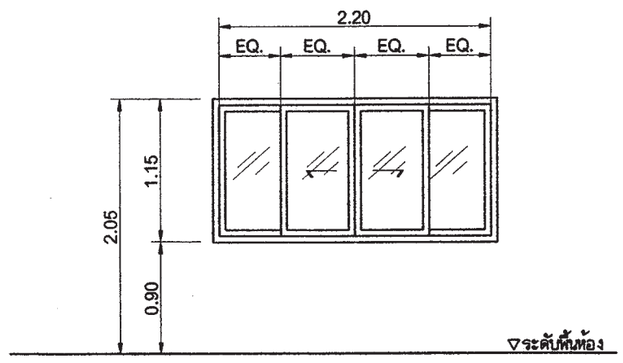

สัญลักษณ์	W2
ลักษณะบาน	หน้าต่างบานเลื่อน
วงกบ	อลูมิเนียมเคลือบสี
กรอบบาน	อลูมิเนียมเคลือบสี
ลูกฟัก	กระจกใสเขียวตัดแสง หนา 6 มม.
หมายเหตุ	ติดตั้งอุปกรณ์ประกอบบานครบชุด

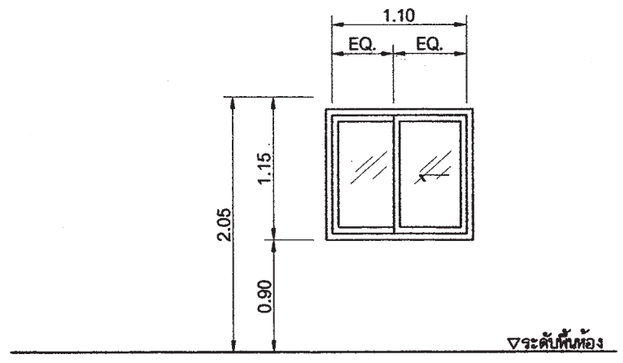

สัญลักษณ์	W3
ลักษณะบาน	หน้าต่างบานเลื่อน
วงกบ	อลูมิเนียมเคลือบสี
กรอบบาน	อลูมิเนียมเคลือบสี
ลูกฟัก	กระจกใสเขียวตัดแสง หนา 6 มม.
หมายเหตุ	ติดตั้งอุปกรณ์ประกอบบานครบชุด

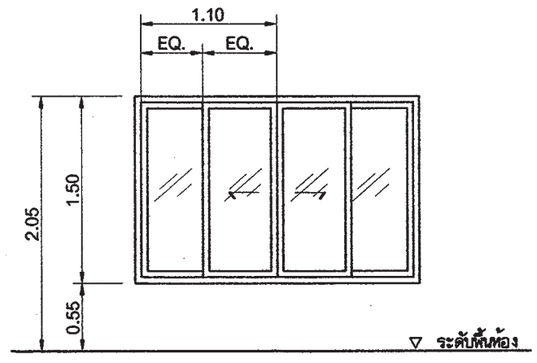

สำนักการ โยธา
กรุงเทพมหานคร

โครงการ
แบบบ้านยิ้มเพื่อประชาชน ระยะที่ 3

ตามนโยบาย
ม.ร.ว. สุขุมพันธุ์ บริพัตร
ผู้ว่าราชการกรุงเทพมหานคร
นายจุมพล สำเภาพล
รองผู้ว่าราชการกรุงเทพมหานคร
นางนินนาท ชลิตานนท์
ปลัดกรุงเทพมหานคร

ผู้อำนวยการสำนักการโยธา	
รองผู้อำนวยการสำนักการโยธา	
นายทวีศักดิ์ เลิศประพันธ์	
ผู้อำนวยการสำนักงานออกแบบ	
นายวัชรินทร์ บรรพต	
หัวหน้ากลุ่มงานสถาปัตยกรรม	
นายสินธุ์ชัย บุญปักษ์	
หัวหน้ากลุ่มงานวิศวกรรมอาคาร	
นายอริยะ เมฆะกูล	
สถาปนิก	
นายพิมเณศ เพ็ชร์คำ	ส-สถ.256
วิศวกรโครงสร้าง	
นายชูเวช เสนปาน	ภย.43016
วิศวกรไฟฟ้า	
นายจรูญ มาสุขใจ	ภฟก.2457
วิศวกรสุขาภิบาล	
นายจีระสิทธิ์ ทิมสถิตย์	สย. 8489
วิศวกรเครื่องกล	
นายช่างเขียนแบบ	
นายอนุสรณ์ แฝงสีดำ	

แบบ บ้านพักอาศัย 2 ชั้น
แบบที่ 065
ชื่อบ้าน มังกรทอง
เจ้าของ
สถานที่

แบบแสดง
ขยายประตู หน้าต่าง

วันที่ :	เลขที่	รวม
ธันวาคม 2553	A-16	19

แผ่นที่	รวมแผ่น
16	37

FILE :

รายการแก้ไขแบบ
มิถุนายน 2557

สัญลักษณ์	W4
ลักษณะบาน	หน้าต่างบานกระทุ้งพร้อมช่องแสงกระจกติดตาย
วงกบ	อลูมิเนียมเคลือบสี
กรอบบาน	อลูมิเนียมเคลือบสี
ลูกฟัก	กระจกใสเขียวตัดแสง หนา 6 มม.
หมายเหตุ	ติดตั้งอุปกรณ์ประกอบบานครบชุด

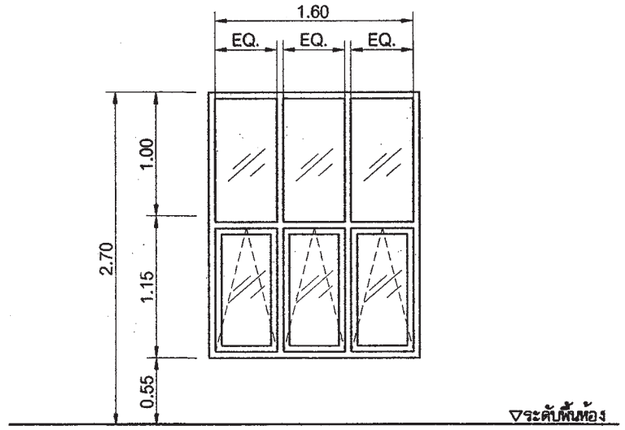

สัญลักษณ์	W5
ลักษณะบาน	หน้าต่างบานเปิดเดี่ยว
วงกบ	อลูมิเนียมเคลือบสี
กรอบบาน	อลูมิเนียมเคลือบสี
ลูกฟัก	กระจกใสเขียวตัดแสง หนา 6 มม.
หมายเหตุ	ติดตั้งอุปกรณ์ประกอบบานครบชุด

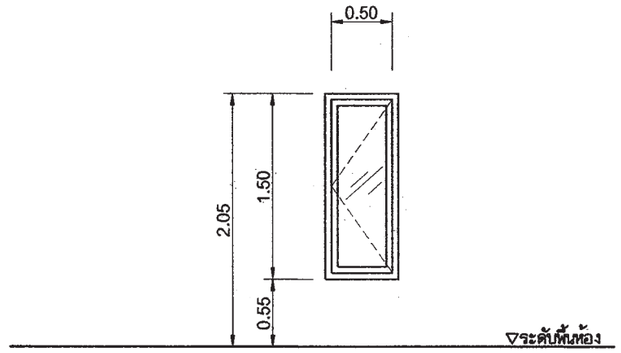

สัญลักษณ์	W6
ลักษณะบาน	หน้าต่างบานกระทุ้ง
วงกบ	อลูมิเนียมเคลือบสี
กรอบบาน	อลูมิเนียมเคลือบสี
ลูกฟัก	กระจกใสเขียวตัดแสง หนา 6 มม.
หมายเหตุ	ติดตั้งอุปกรณ์ประกอบบานครบชุด

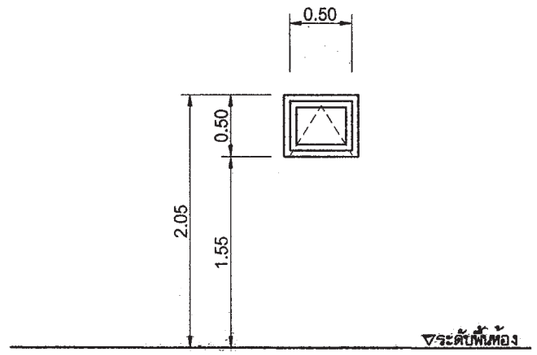

สัญลักษณ์	W7
ลักษณะบาน	หน้าต่างบานกระทุ้ง
วงกบ	อลูมิเนียมเคลือบสี
กรอบบาน	อลูมิเนียมเคลือบสี
ลูกฟัก	กระจกใสเขียวตัดแสง หนา 6 มม.
หมายเหตุ	ติดตั้งอุปกรณ์ประกอบบานครบชุด

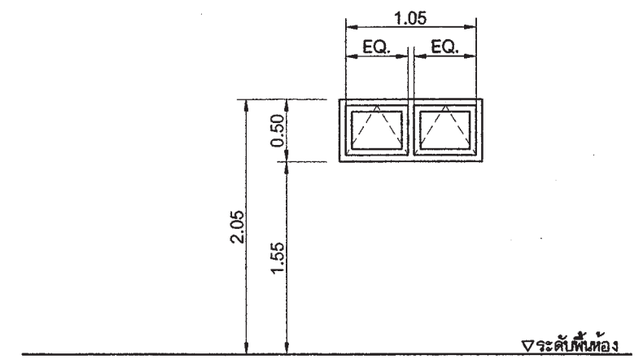

สัญลักษณ์	W8
ลักษณะบาน	ช่องแสงกระจกติดตาย
วงกบ	อลูมิเนียมเคลือบสี
กรอบบาน	อลูมิเนียมเคลือบสี
ลูกฟัก	กระจกใสเขียวตัดแสง หนา 6 มม.
หมายเหตุ	ติดตั้งอุปกรณ์ประกอบบานครบชุด

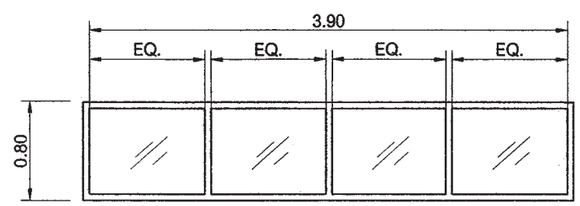

สัญลักษณ์	
ลักษณะบาน	
วงกบ	
กรอบบาน	
ลูกฟัก	
หมายเหตุ	

สำนักการ โยธา
กรุงเทพมหานคร

โครงการ
แบบบ้านยิ้มเพื่อประชาชน ระยะที่ 3

ตามนโยบาย
ม.ร.ว. สุขุมพันธุ์ บริพัตร
ผู้ว่าราชการกรุงเทพมหานคร
นายจุมพล สำเภาพล
รองผู้ว่าราชการกรุงเทพมหานคร
นางนินนาท ชลิตานนท์
ปลัดกรุงเทพมหานคร

ผู้อำนวยการสำนักการโยธา	
รองผู้อำนวยการสำนักการโยธา	
นายทวีศักดิ์ เลิศประพันธ์	
ผู้อำนวยการสำนักงานออกแบบ	
นายวัชรินทร์ บรรพต	
หัวหน้ากลุ่มงานสถาปัตยกรรม	
นายสินธุ์ชัย บุญปักษ์	
หัวหน้ากลุ่มงานวิศวกรรมอาคาร	
นายอริยะ เมฆะกูล	
สถาปนิก	
นายพิมเณศ เพ็ชร์คำ	ส-สถ.256
วิศวกรโครงสร้าง	
นายชูเวช เสนปาน	ภย.43016
วิศวกรไฟฟ้า	
นายจรูญ มาสุขใจ	ภฟก.2457
วิศวกรสุขาภิบาล	
นายจีระสิทธิ์ ทิมสถิตย์	สย. 8489
วิศวกรเครื่องกล	
นายช่างเขียนแบบ	
นายอนุสรณ์ แฝงสีคำ	

แบบ บ้านพักอาศัย 2 ชั้น
แบบที่ 065
ชื่อบ้าน มังกรทอง
เจ้าของ
สถานที่

แบบแสดง
ขยายประตู หน้าต่าง

วันที่ :	เลขที่	รวม
ธันวาคม 2553	A-17	19

แผ่นที่	รวมแผ่น
17	37

FILE :

รายการแก้ไขแบบ
มิถุนายน 2557

SPECIFICATION TABLE			
No.	ITEM		CONTENT
1	CAPACITY		
	1.1	SOLID SEPARATION CHAMBER	0.900 m^3
	1.2	AERATION CHAMBER	0.504 m^3
	1.3	SEDIMENTATION CHAMBER	0.161 m^3
	1.4	TOTAL	1.565 m^3
2	MATERIAL		
	2.1	CHAMBER	FRP
	2.2	SEPARATION PLATE , BAFFLE	FRP
	2.3	AIR TRANSFER PIPE	PVC
	2.4	DIFFUSER TUBE	PP
	2.5	MANHOLE COVER	ABS
	2.6	INFLOW , OUTFLOW PIPE	PVC(ø100mm.)
	2.7	AIR BLOWER	45L/MIN (1UNIT)

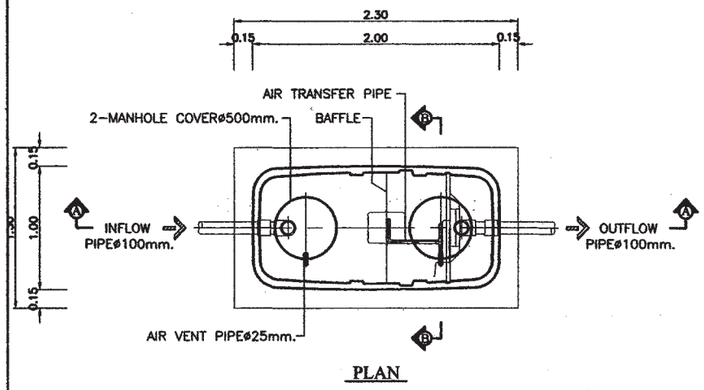

PLAN

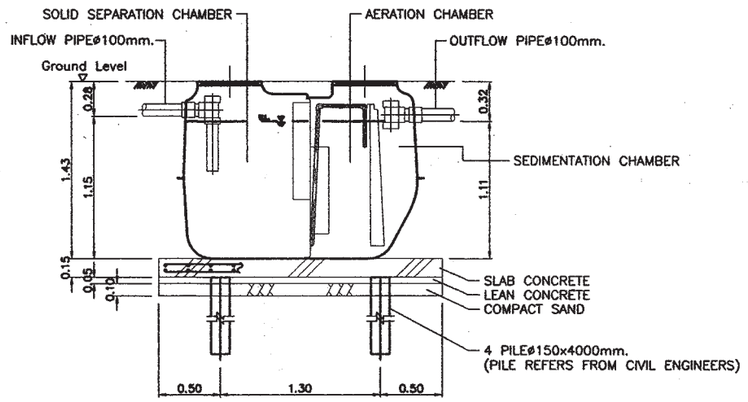

SECTION A-A

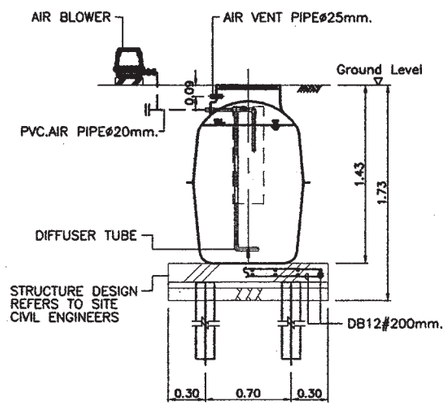

SECTION B-B

แบบถังดักไขมัน (GREASE TRAP)

MODEL	HEIGHT (mm.)	WIDTH (mm.)	LENGTH (mm.)	INLET (mm.)	OUTLET (mm.)	PIPE SIZE (inch)
SAN 30 GT	400	340	460	127	180	2"
SAN 60 GT	400	440	620	127	180	2"
SAN 130 GT	400	550	970	127	180	2"
SAN 1200 GT	1200	750	1600	130	200	2"
SAN 2000 GT	1200	950	2100	130	200	2"
SAN 3000 GT	1200	1200	2500	130	200	2"
SAN 4000 GT	1500	1200	2560	130	200	2"
SAN 5000 GT	1500	1300	2950	130	200	2"
SAN 6000 GT	1500	1400	3300	130	200	2"

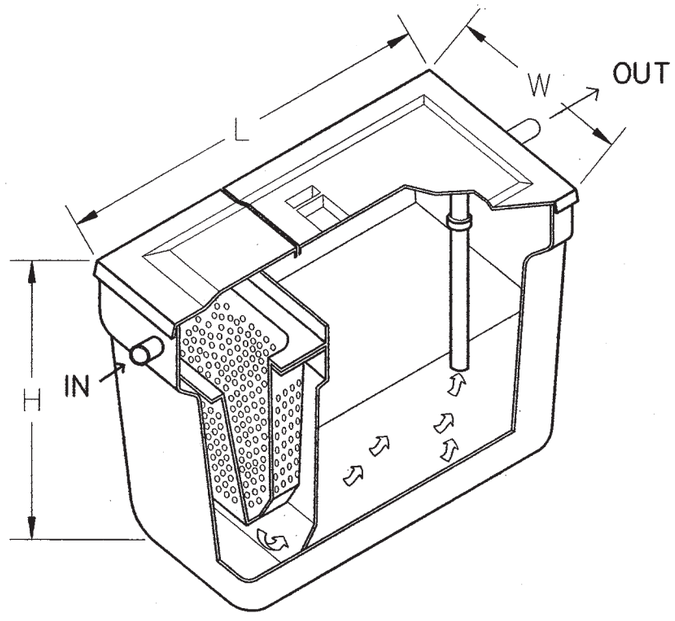

สำนักการ โยธา
กรุงเทพมหานคร

โครงการ
แบบบ้านยิ้มเพื่อประชาชน ระยะที่ 3

ตามนโยบาย
ม.ร.ว. สุขุมพันธุ์ บริพัตร
ผู้ว่าราชการกรุงเทพมหานคร
นายจุมพล สำเภาพล
รองผู้ว่าราชการกรุงเทพมหานคร
นางนินนาท ชลิตานนท์
ปลัดกรุงเทพมหานคร

ผู้อำนวยการสำนักการโยธา
รองผู้อำนวยการสำนักการโยธา
นายทวีศักดิ์ เลิศประพันธ์
ผู้อำนวยการสำนักงานออกแบบ
นายวัชรินทร์ บรรพต
หัวหน้ากลุ่มงานสถาปัตยกรรม
นายสินธุ์ชัย บุญบักษ์
หัวหน้ากลุ่มงานวิศวกรรมอาคาร
นายอริยะ เมฆะกุล
สถาปนิก
นายพิมเณศ เพ็ชร์คำ ส-สถ.256
วิศวกรโครงสร้าง
นายชูเวช เสนปาน ภย.43016
วิศวกรไฟฟ้า
นายจรูญ มาสุขใจ ภฟก.2457
วิศวกรสุขาภิบาล
นายจิระสิทธิ์ ทิมสถิตย์ สย. 8489
วิศวกรเครื่องกล
นายช่างเขียนแบบ
นายอนุสรณ์ แฝงสีดำ

แบบ บ้านพักอาศัย 2 ชั้น
แบบที่ 065
ชื่อบ้าน มังกรทอง
เจ้าของ
สถานที่

แบบแสดง
ถังบำบัดน้ำเสีย ถังดักไขมัน

วันที่ :	เลขที่	รวม
ธันวาคม 2553	A-18	19

แผ่นที่	รวมแผ่น
18	37

FILE :
รายการแก้ไขแบบ
มิถุนายน 2557

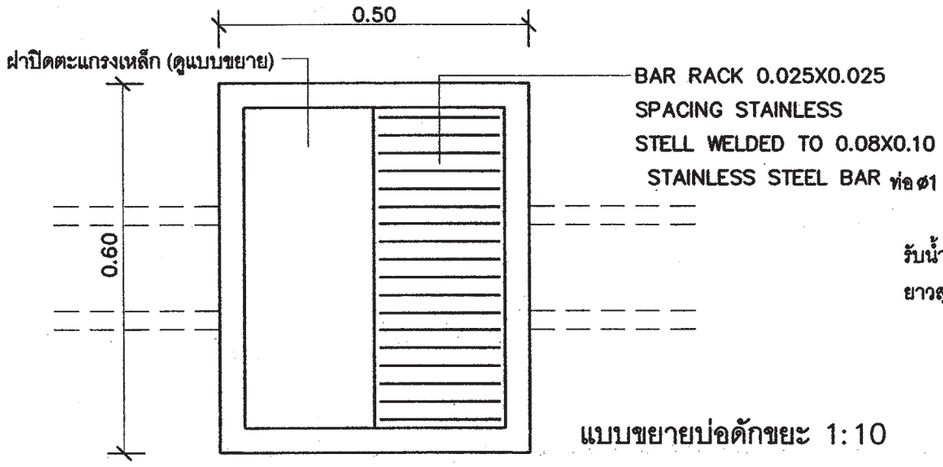

แบบขยายบ่อดักขยะ 1:10

แปลน

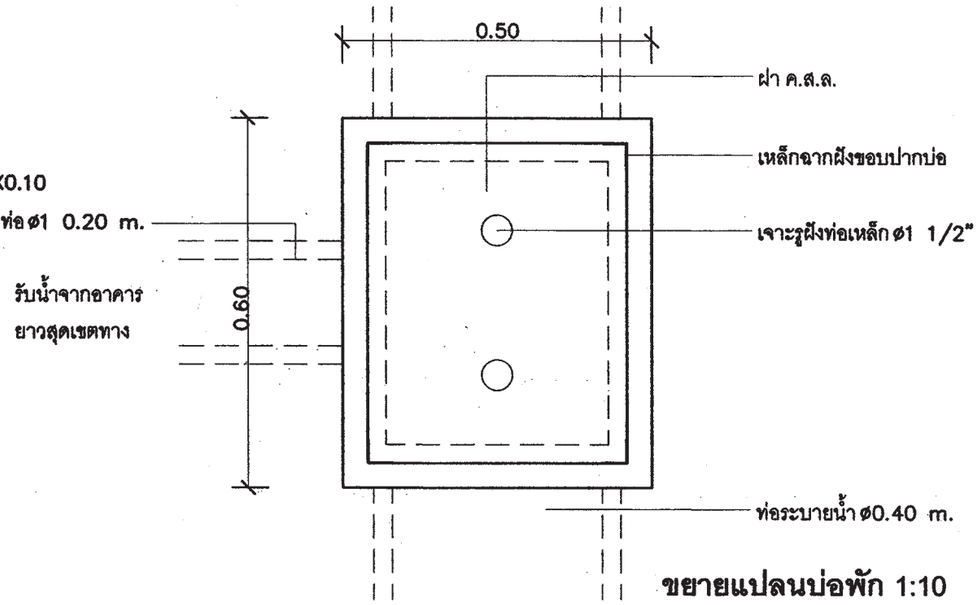

ขยายแปลนบ่อพัก 1:10

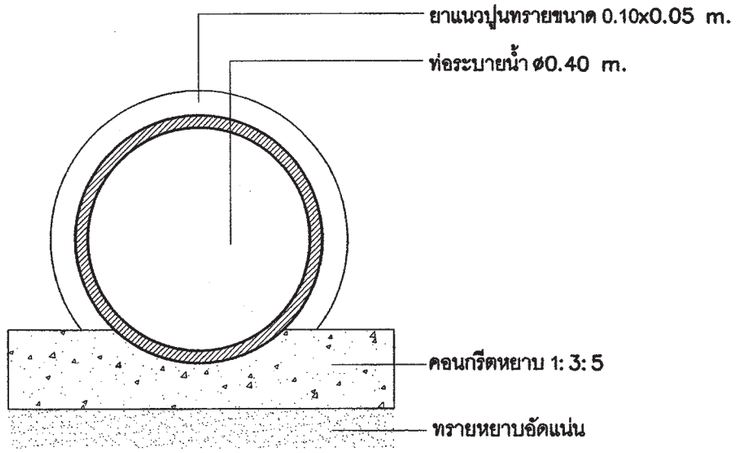

แบบขยายท่อระบายน้ำ 1:10

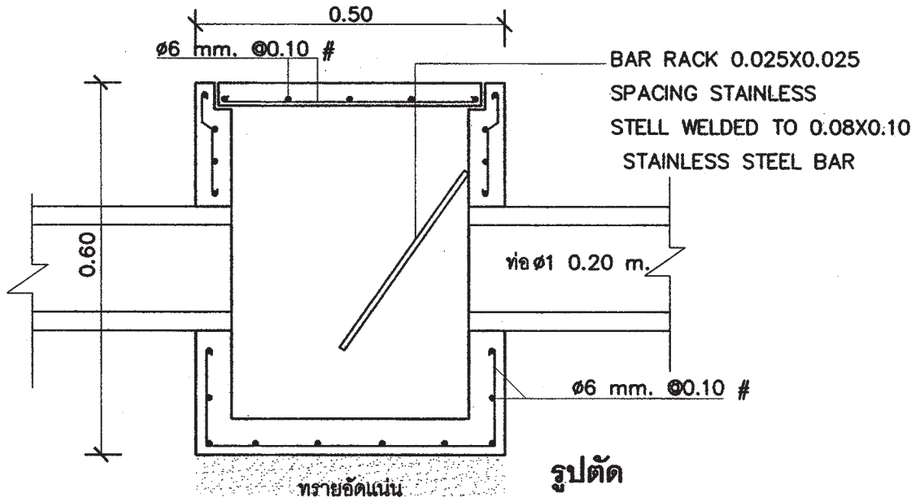

รูปตัด

สำนักการ โยธา
กรุงเทพมหานคร

โครงการ
แบบบ้านยิ้มเพื่อประชาชน ระยะที่ 3

ตามนโยบาย
ม.ร.ว. สุขุมพันธุ์ บริพัตร
ผู้ว่าราชการกรุงเทพมหานคร
นายจุมพล สำเภาพล
รองผู้ว่าราชการกรุงเทพมหานคร
นางนินนาท ชลิตานนท์
ปลัดกรุงเทพมหานคร

ผู้อำนวยการสำนักการโยธา	
รองผู้อำนวยการสำนักการโยธา	
นายทวีศักดิ์ เลิศประพันธ์	
ผู้อำนวยการสำนักงานออกแบบ	
นายวัชรินทร์ บรรพต	
หัวหน้ากลุ่มงานสถาปัตยกรรม	
นายลินธุชัย บุญบักษ์	
หัวหน้ากลุ่มงานวิศวกรรมอาคาร	
นายอริยะ เมฆะกูล	
สถาปนิก	
นายพิมเลศ เพ็ชร์คำ	ส-สถ.256
วิศวกรโครงสร้าง	
นายชูเวช เสนปาน	ภย.43016
วิศวกรไฟฟ้า	
นายจรูญ มาสุขใจ	ภฟก.2457
วิศวกรสุขาภิบาล	
นายจีระสิทธิ์ ทิมสถิตย์	สย. 8489
วิศวกรเครื่องกล	
นายช่างเขียนแบบ	
นายอนุสรณ์ แฝงสีคำ	

แบบ บ้านพักอาศัย 2 ชั้น
แบบที่ 065
ชื่อบ้าน มังกรทอง
เจ้าของ
สถานที่

แบบแสดง
บ่อพัก ถังดักขยะ

วันที่ :	เลขที่	รวม
ธันวาคม 2553	A-19	19

แผ่นที่	รวมแผ่น
19	37

FILE :

รายการแก้ไขแบบ
มิถุนายน 2557

รายการประกอบแบบด้านวิศวกรรมโยธา

1. ซีเมนต์

1.1 ส่วนผสมของโครงสร้างคอนกรีตเสริมเหล็กทั้งหมดต้องใช้ PORTLAND CEMENT ประเภทที่ 1 ที่มีคุณสมบัติตามมาตรฐานผลิตภัณฑ์อุตสาหกรรมเท่านั้น

1.2 ถ้าไม่ได้ระบุเป็นอย่างอื่น ต้องมีส่วนผสมของซีเมนต์ไม่น้อยกว่า325กิโลกรัมต่อคอนกรีตลูกบาศ์กเมตร

2. คอนกรีต

2.1 คอนกรีตที่ใช้สำหรับงานโครงสร้างของอาคารเช่นเสาเข็ม , ฐานราก , เสา และพื้น ฯลฯ ต้องมีกำลังอัดประลัยไม่น้อยกว่า 180ksc เมื่ออายุ 28วัน โดยทดสอบจากแท่งคอนกรีตตัวอย่างรูปทรงกระบอก 150x300มม.

2.2 ADMIXTURE ที่ใช้ต้องมีคุณสมบัติตาม ASTM หรือ BS

3. งานเหล็ก

3.1 คุณสมบัติของเหล็กเสริมคอนกรีต มีดังนี้

ขนาดเหล็กเสริม mm.	ชั้นคุณภาพ	มาตรฐาน	หมายเหตุ
RB6 , RB9 DB12 ขึ้นไป	SR-24 SD-40	มอก. 20-2543 มอก. 24-2548	

3.2 เหล็กรูปพรรณ , เหล็กกลวงสำหรับก่อสร้าง

3.2.1 เหล็กรูปพรรณที่จะใช้ต้องมีคุณสมบัติตาม มอก. 1227-2539 , มอก. 1228-2549 หรือ JIS เหล็กกลวงที่ใช้ต้องมีคุณสมบัติตาม มอก. 107-2533 หรือ JIS และเหล็กรูปพรรณเชื่อมประกอบจะต้องมีคุณสมบัติตาม มอก. 1303-2538

3.2.2 เหล็กรูปพรรณทั้งหมดต้องเป็นของใหม่ ไม่เคยใช้งานมาก่อน ตรงไม่บิดเบี้ยว ไม่มีจอยต์หนี ไม่มีสนิมกร่อน ไม่เปื้อนสี หรือน้ำมัน

3.2.3 การต่อเหล็กรูปพรรณ ถ้าไม่จำเป็นจริงๆแล้วห้ามต่อ ในกรณีที่มีการต่อเหล็ก รอยต่อของเหล็กต้องมีกำลังมากกว่าหรือเท่ากับเหล็กที่ไม่มีรอยต่อ การต่อให้ต่อจุดเดียวเท่านั้น และการต่อให้เป็นไปตามมาตรฐาน AISC

3.2.4 การประกอบการติดตั้ง ให้ดำเนินการตามมาตรฐาน AISC หรือตามมาตรฐานสำหรับอาคารเหล็กรูปพรรณของ วสท. ที่ 1015-40

3.2.5 ผู้รับจ้างจะต้องทำ ค้ำยัน ยึดโครง ให้เพียงพอเพื่อยึดโครงสร้างให้แน่นหนาอยู่ในแนวและตำแหน่งที่ต้องการ

3.2.6 องค์อาคารที่วางทาบหรือต่อเชื่อมจะต้องวางให้แนบสนิทเต็มหน้า

3.2.7 การเชื่อมต่อทั้งหมดให้ใช้วิธีเชื่อมด้วยไฟฟ้าการ (ELECTRLC ARC WELDING) โดยตลอดผิวหน้าสัมผัสการเชื่อมให้เป็นไปตามมาตรฐาน AWS ขนาดของจอยเชื่อมต้องไม่น้อยกว่าความหนาของแผ่นเหล็ก

3.2.8 ถ้าไม่ได้กำหนดให้เป็นอย่างอื่น จอยต่อระหว่างชิ้นส่วนเหล็กต่างๆ ให้ใช้วิธีเชื่อมตะเข็บตลอดแนวชน

3.2.9 ผิวหน้าที่จะทำการเชื่อม ต้องสะอาดปราศจากสะเก็ดร่อน สนิมกร่อน ไขมัน,สี หรือสิ่งแปลกปลอมอื่นใด

3.2.10 ลวดเชื่อมต้องมีคุณสมบัติตาม มอก. หรือ AWS หรือ AISC

3.2.11 ให้ทาด้วยสีกันสนิมไม่น้อยกว่า 2 ชั้น คุณภาพเทียบเท่า RUST O-LEAM , JOTAN , SIKKENS

4. เสาเข็ม

4.1 เสาเข็มคอนกรีตอัดแรง เป็นเสาเข็มของ MP , GPS , GEL , CPM , T-COM หรือเทียบเท่า หรือเสาเข็มเจาะ(ตามแบบแสดง)

- เสาเข็มคอนกรีตอัดแรง ขนาด ⊙ -0.15x0.15ม.
- เสาเข็มคอนกรีตอัดแรง ขนาด I -0.18x0.18ม.พื้นที่หน้าตัดไม่น้อยกว่า 253 ตร.ซม.
- เสาเข็มคอนกรีตอัดแรง ขนาด I -0.22x0.22ม.พื้นที่หน้าตัดไม่น้อยกว่า 351 ตร.ซม.
- เสาเข็มคอนกรีตอัดแรง ขนาด I -0.26x0.26ม.พื้นที่หน้าตัดไม่น้อยกว่า 455 ตร.ซม.
- เสาเข็มเจาะ ขนาด ⌀0.35 ม.

4.2 กำลังรับน้ำหนักบรรทุกและความยาวเสาเข็มให้พิจารณาตามแบบรายละเอียด โดยความยาวเสาเข็มที่แท้จริง ณ ตำแหน่งที่ตั้งโครงการ อาจมีการเปลี่ยนแปลง แต่ทั้งนี้ให้กำหนดและตรวจสอบอีกครั้งโดยวิศวกรผู้ควบคุมงาน โดยเสาเข็มจะต้องมีกำลังรับน้ำหนักบรรทุกได้ไม่น้อยกว่าที่กำหนดตามแบบ

5. ระบบกันซึม

5.1 รายละเอียดและคุณสมบัติ

ส่วนของอาคาร	ชนิดและผลิตภัณฑ์	ผลิตภัณฑ์คุณภาพเทียบเท่า
- หลังคา ค.ส.ล. - ห้องน้ำ	น้ำยาเคมีแบบกันซึม	BRUSHBOND ของ FOSROC LANKO 225 ของ DAVCO

6. ทั่วไปและการเตรียมงาน

6.1 รายการประกอบแบบอื่นใดที่ไม่ได้กำหนดไว้ให้ถือปฏิบัติตาม "บทกำหนดทั่วไปสำหรับการก่อสร้างอาคารคอนกรีตเสริมเหล็กของ วสท. "เป็นเกณฑ์

6.2 เนื่องจากคุณสมบัติของดินในกรุงเทพมหานคร แต่ละพื้นที่เขตมีความแตกต่างกันในด้านความสามารถในการรับน้ำหนักบรรทุกและมีระดับความลึกของชั้นทรายที่แตกต่างกัน ฉะนั้นก่อนทำการก่อสร้างเจ้าของอาคารและผู้รับจ้างต้องตรวจสอบความเหมาะสมของความยาวเสาเข็ม เพื่อให้มีค่าการรับน้ำหนักบรรทุกของเสาเข็มได้ไม่น้อยกว่าแบบที่กำหนดไว้

6.3 หากมีอุปสรรคในการเข้าพื้นที่ก่อสร้าง อันจะทำให้เกิดผลกระทบความเดือดร้อนรำคาญ และเกิดความเสียหายจากการใช้เสาเข็มตอกกับอาคารข้างเคียง ให้สามารถใช้เสาเข็มเจาะเทียบเคียงความสามารถในการรับน้ำหนักบรรทุกได้

สำนักการ โยธา
กรุงเทพมหานคร

โครงการ
แบบบ้านยั่งยืนเพื่อประชาชน ระยะที่ 3

ตามนโยบาย
ม.ร.ว. สุขุมพันธุ์ บริพัตร
ผู้ว่าราชการกรุงเทพมหานคร
นายจุมพล สำเภาพล
รองผู้ว่าราชการกรุงเทพมหานคร
นางนิ่มนาท ชลิตานนท์
ปลัดกรุงเทพมหานคร

ผู้อำนวยการสำนักการโยธา	
รองผู้อำนวยการสำนักการโยธา	
นายทวีศักดิ์ เลิศประพันธ์	
ผู้อำนวยการสำนักงานออกแบบ	
นายวัชรินทร์ บุรพพ	
หัวหน้ากลุ่มงานสถาปัตยกรรม	
นายสินธุชัย บุญปักษ์	
หัวหน้ากลุ่มงานวิศวกรรมอาคาร	
นายอธิระ เมฆะกุล	
สถาปนิก	
นายพิพัฒนศ เศรียร์ดำ ส.ถ.2569	
วิศวกรโครงสร้าง	
นายชูเกียรติ เสนปาน ภย.43016	
วิศวกรไฟฟ้า	
นายจรูญ มาสุขใจ ภพ.2457	
วิศวกรสุขาภิบาล	
นายจิระสิทธิ์ พิมสิทธิ์ สย.8489	
วิศวกรเครื่องกล	
นายช่างเขียนแบบ	
นายอุทร บุรณะสน	

แบบ	บ้านพักอาศัย 2 ชั้น
แบบที่	065
ชื่อบ้าน	มังกรทอง
เจ้าของ	
สถานที่	
แบบแสดง	รายการประกอบแบบโครงสร้าง

วันที่ :	เลขที่	รวม
30 พฤษภาคม 2557	S-01	10

แผ่นที่	รวมแผ่น
20	37

FILE :

รายการแก้ไขแบบ

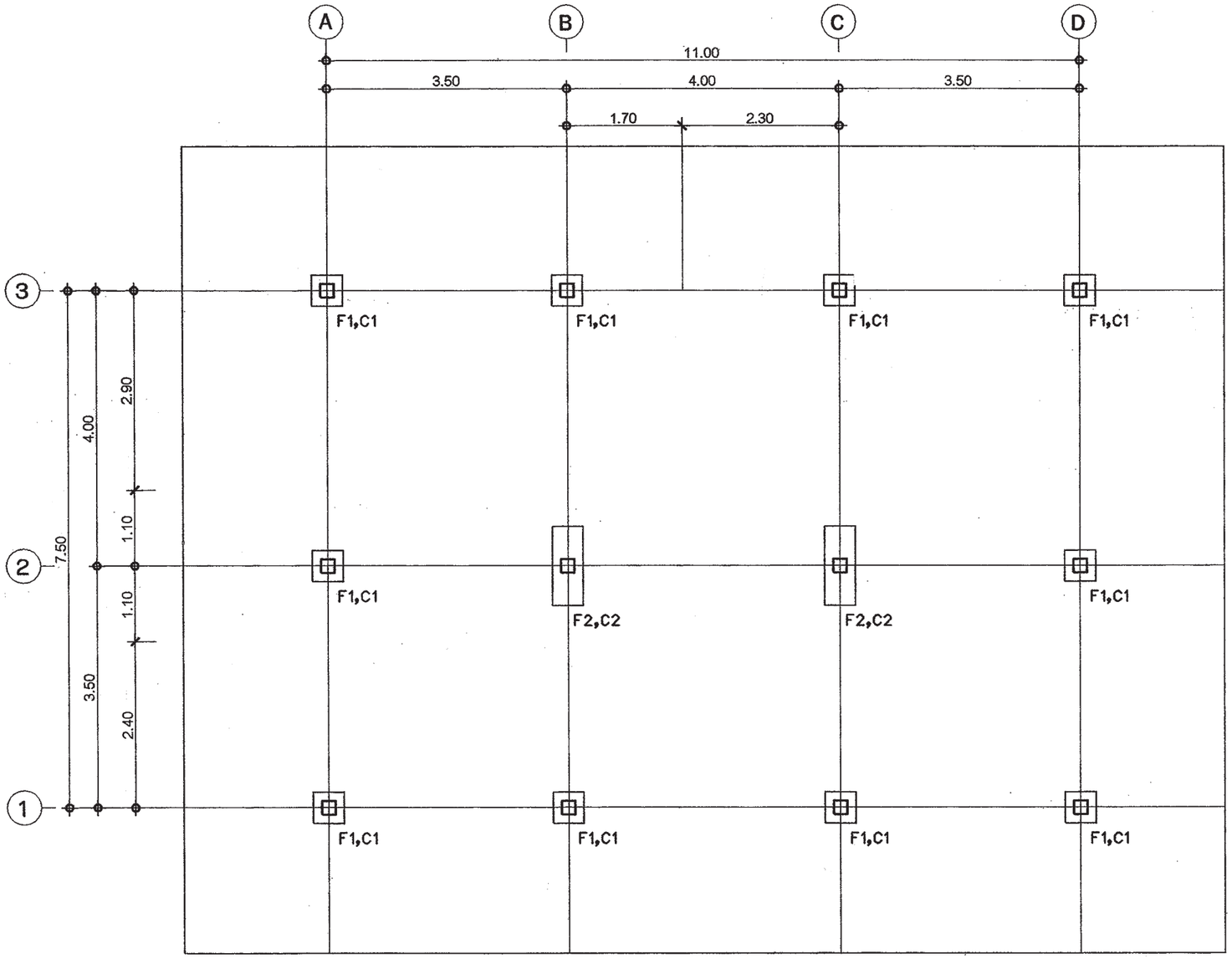

แปลนฐานราก-เสาตอม่อ

มาตราส่วน 1:75

สำนักการ โยธา
กรุงเทพมหานคร

โครงการ
แบบบ้านยั่งยืนเพื่อประชาชน ระยะที่ 3

ตามนโยบาย
ม.ร.ว. สุขุมพันธุ์ บริพัตร
ผู้ว่าราชการกรุงเทพมหานคร
นายจุมพล สำเภาพล
รองผู้ว่าราชการกรุงเทพมหานคร
นางนินนาท ชลิตานนท์
ปลัดกรุงเทพมหานคร

ผู้อำนวยการสำนักการโยธา	
รองผู้อำนวยการสำนักการโยธา	
นายทวีศักดิ์ เลิศประพันธ์	
ผู้อำนวยการสำนักงานออกแบบ	
นายวัชรินทร์ บรรพต	
หัวหน้ากลุ่มงานสถาปัตยกรรม	
นายสินธุชัย บุญปักษ์	
หัวหน้ากลุ่มงานวิศวกรรมอาคาร	
นายอธิระ เมธะกุล	
สถาปนิก	
นายพิพัฒน์ เพ็ชร์ดำ ส.ถ.2561	
วิศวกรโครงสร้าง	
นายชูเวช เสนปาน ภย.43016	
วิศวกรไฟฟ้า	
นายจรูญ มาสุขใจ ภฟ.2457	
วิศวกรสุขาภิบาล	
นายปิยะสิทธิ์ หิมมิตร์ สย.8489	
วิศวกรเครื่องกล	
นายช่างเขียนแบบ	
นายอุทร บุรณะเสน	

แบบ บ้านพักอาศัย 2 ชั้น
แบบที่ 065
ชื่อบ้าน มังกรทอง

เจ้าของ

สถานที่

แบบแสดง
แปลนต้นแหน่งฐานราก

วันที่ :	เลขที่	รวม
30 พฤษภาคม 2557	S-02	10

แผ่นที่	รวมแผ่น
21	37

FILE :

รายการแก้ไขแบบ

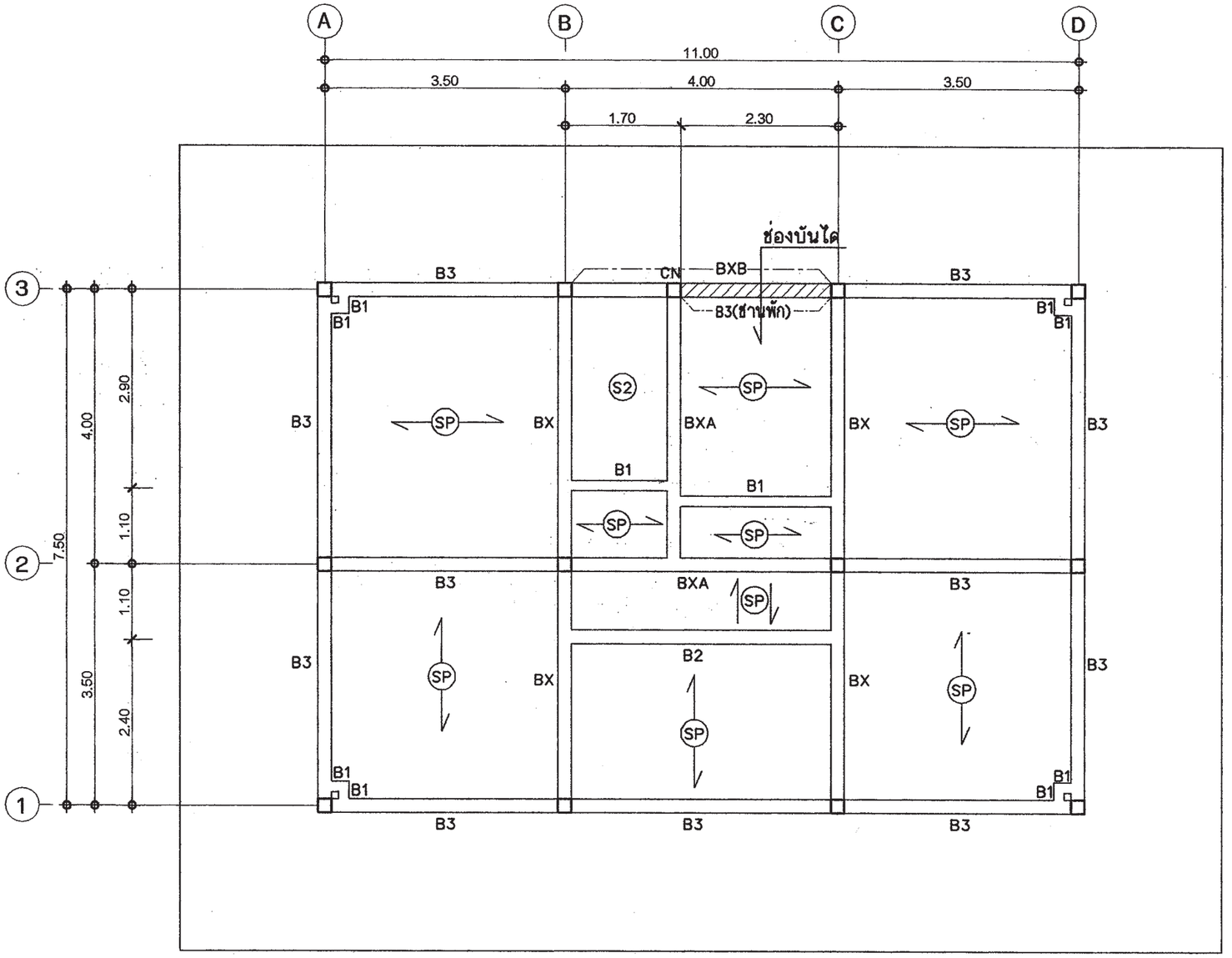

แปลนเสา-คาน-พื้น ชั้นล่าง

มาตราส่วน 1:75

สำนักการ โยธา
กรุงเทพมหานคร

โครงการ
แบบบ้านยิ้มเพื่อประชาชน ระยะที่ 3

ตามนโยบาย
ม.ร.ว. สุขุมพันธุ์ บริพัตร
ผู้ว่าราชการกรุงเทพมหานคร
นายจุมพล สำเภาพล
รองผู้ว่าราชการกรุงเทพมหานคร
นางนินนาท ชลิตานนท์
ปลัดกรุงเทพมหานคร

ผู้อำนวยการสำนักการโยธา
รองผู้อำนวยการสำนักการโยธา
นายทวีศักดิ์ เลิศประพันธ์
ผู้อำนวยการสำนักงานออกแบบ
นายวัชรินทร์ บรรพต
หัวหน้ากลุ่มงานสถาปัตยกรรม
นายสินธุ์ชัย บุญปักษ์
หัวหน้ากลุ่มงานวิศวกรรมอาคาร
นายอริยะ เมฆะกุล
สถาปนิก
นายพิชมณศ เพ็ชร์คำ ส.สถ.2561
วิศวกรโครงสร้าง
นายชูเวช เสนปาน ภย.43016
วิศวกรไฟฟ้า
นายจรูญ มาสุขใจ ภฟก.2457
วิศวกรสุขาภิบาล
นายจีระสิทธิ์ ทิมสถิตย์ สย.8489
วิศวกรเครื่องกล
นายช่างเขียนแบบ
นายอุทร บุรณะเสน

แบบ บ้านพักอาศัย 2 ชั้น
แบบที่ 065
ชื่อบ้าน มังกรทอง
เจ้าของ
สถานที่
แบบแสดง
แปลนคาน - พื้น ชั้นล่าง

วันที่ :	เลขที่	รวม
30 พฤษภาคม 2557	S-03	10

แผ่นที่	รวมแผ่น
2/2	3/7

FILE :
รายการแก้ไขแบบ

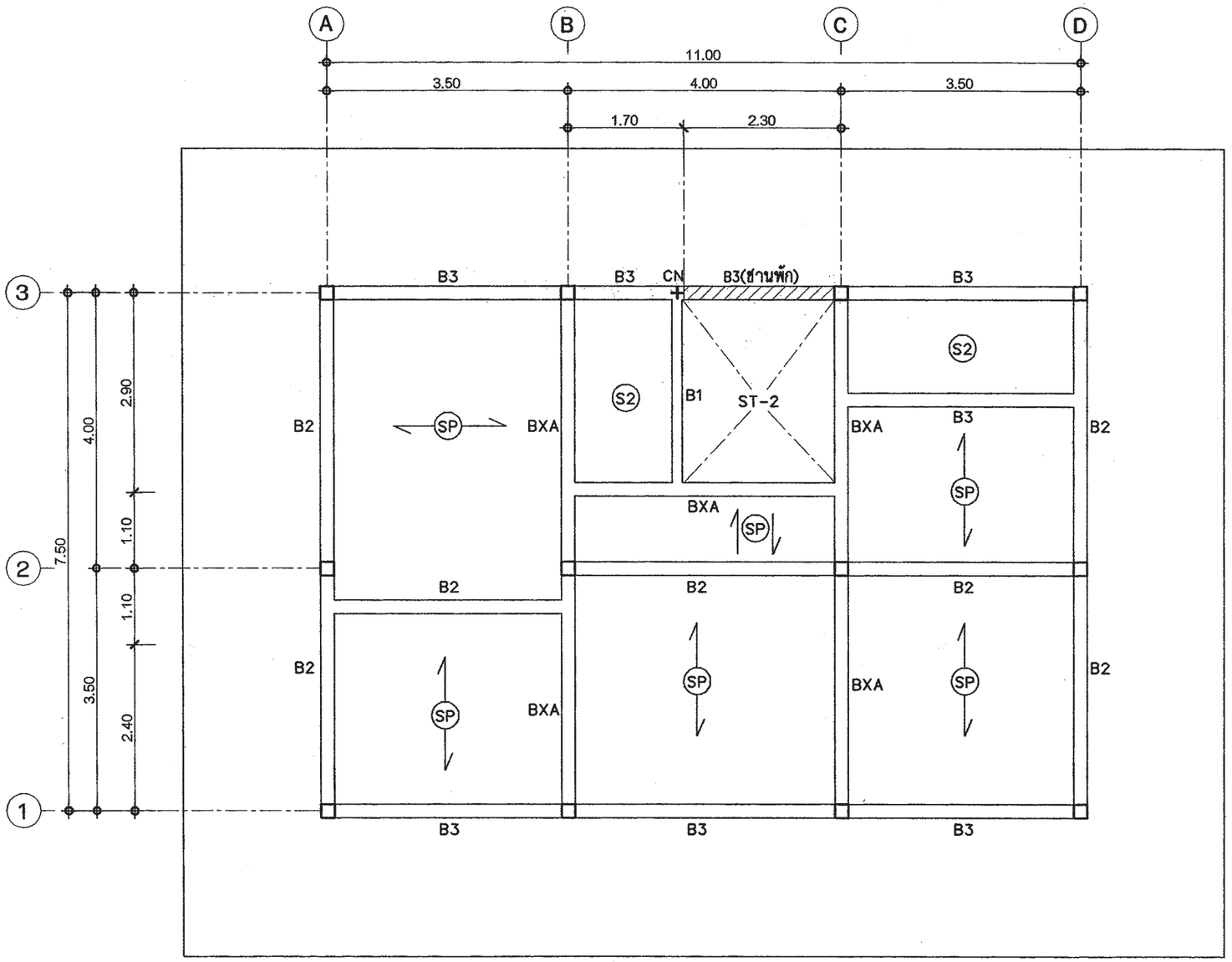

แปลนเสา-คาน-พื้น ชั้นบน

มาตราส่วน 1:75

สำนักการ โยธา
กรุงเทพมหานคร

โครงการ
แบบบ้านยั่งยืนเพื่อประชาชน ระยะที่ 3

ตามนโยบาย
ม.ร.ว. สุขุมพันธุ์ บริพัตร
ผู้ว่าราชการกรุงเทพมหานคร
นายจุมพล สำเภาพล
รองผู้ว่าราชการกรุงเทพมหานคร
นางนิ่มนาท ชลิตานนท์
ปลัดกรุงเทพมหานคร

ผู้อำนวยการสำนักการโยธา	
รองผู้อำนวยการสำนักการโยธา	
นายทวีศักดิ์ เลิศประพันธ์	
ผู้อำนวยการสำนักงานออกแบบ	
นายวัชรินทร์ บรรพต	
หัวหน้ากลุ่มงานสถาปัตยกรรม	
นายสินธุชัย บุญปัทม์	
หัวหน้ากลุ่มงานวิศวกรรมอาคาร	
นายอธิชะ เมฆะกุล	
สถาปนิก	
นายพิรัฒณ์ เพ็ชรัลดำ ส.ค.ก.12568	
วิศวกรโครงสร้าง ปร.ผ.	
นายชูเกียรติ เสนปาน ภย.43016	
วิศวกรไฟฟ้า	
นายจรูญ มาสุขใจ ภฟ.12457	
วิศวกรสุขาภิบาล	
นายศิระสิทธิ์ หิมสถิตย์ สย.8489	
วิศวกรเครื่องกล	
นายช่างเขียนแบบ	
นายอุทร บุรณะเสน	

แบบ บ้านพักอาศัย 2 ชั้น
แบบที่ 065
ชื่อบ้าน มังกรทอง

เจ้าของ

สถานที่

แบบแสดง
แปลนคาน พื้น ชั้นบน

วันที่ :	เลขที่	รวม
30 พฤษภาคม 2557	S-04	10

แผ่นที่	รวมแผ่น
23	37

FILE :

รายการนำไปแบบ

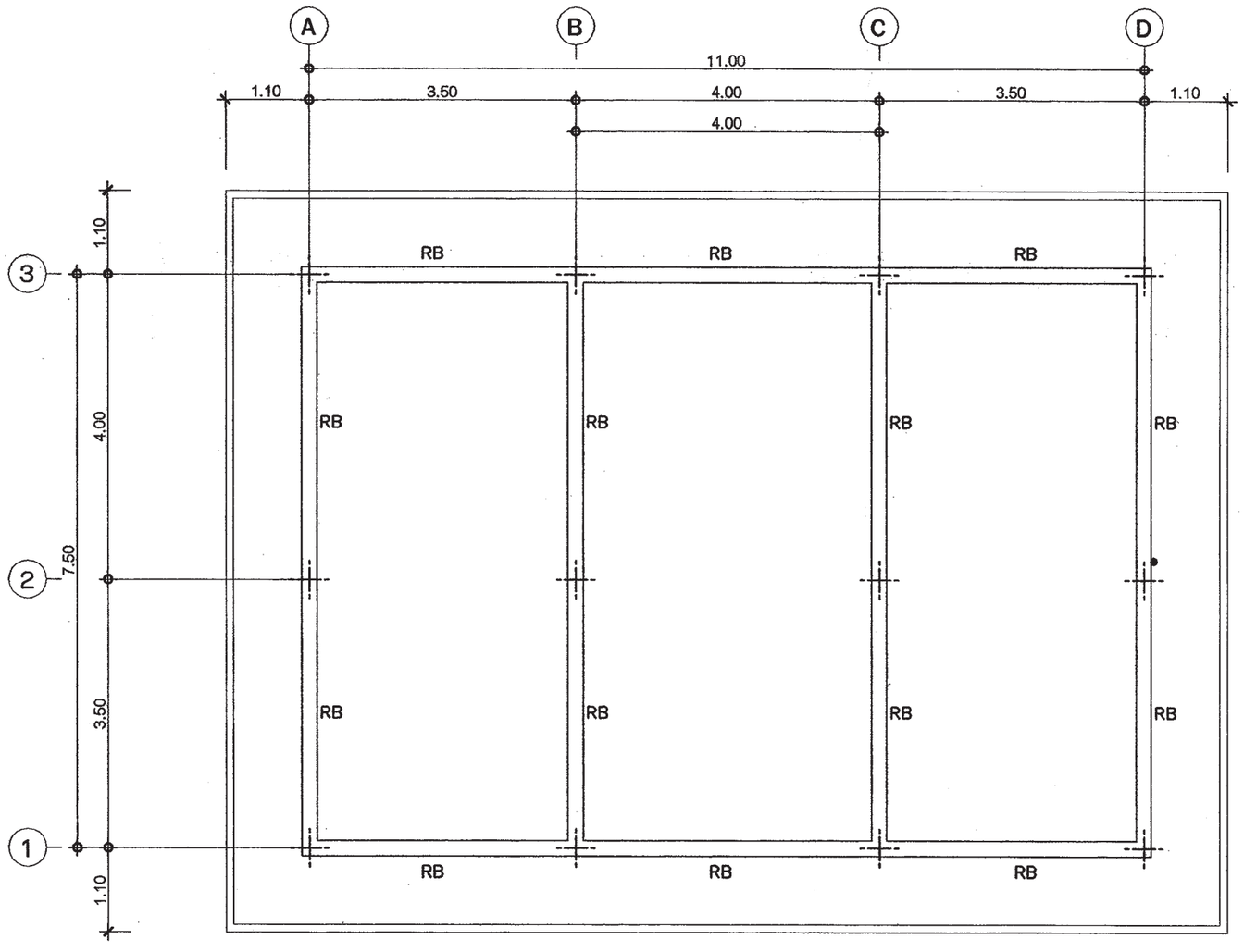

แปลนหลังคา

มาตราส่วน 1:75

สำนักการ โยธา
กรุงเทพมหานคร

โครงการ

แบบบ้านยิ้มเพื่อประชาชน ระยะที่ 3

ตามนโยบาย

ม.ร.ว. สุขุมพันธุ์ บริพัตร
ผู้ว่าราชการกรุงเทพมหานคร

นายจุมพล สำเภาพล
รองผู้ว่าราชการกรุงเทพมหานคร

นางนินนาท ชลิตานนท์
ปลัดกรุงเทพมหานคร

ผู้อำนวยการสำนักการโยธา

รองผู้อำนวยการสำนักการโยธา
นายทวีศักดิ์ เลิศประพันธ์

ผู้อำนวยการสำนักงานออกแบบ
นายวัชรินทร์ บรรพต

หัวหน้ากลุ่มงานสถาปัตยกรรม
นายสินธุ์ชัย บุญปักษ์

หัวหน้ากลุ่มงานวิศวกรรมอาคาร
นายอริยะ เมฆะกูล

สถาปนิก
นายพิชมณศ เพ็ชร์คำ ส.สถ.2561

วิศวกรโครงสร้าง
นายชูเวช เสนปาน ภย.43016

วิศวกรไฟฟ้า
นายจรูญ มาสุขใจ ภฟก.2457

วิศวกรสุขาภิบาล
นายจิระสิทธิ์ ทิมสถิตย์ สย.8489

วิศวกรเครื่องกล

นายช่างเขียนแบบ
นายอุทร บุรณะเสน

แบบ บ้านพักอาศัย 2 ชั้น
แบบที่ 065
ชื่อบ้าน มังกรทอง

เจ้าของ

สถานที่

แบบแสดง
แปลนคานหลังคา

วันที่ :	เลขที่	รวม
30 พฤษภาคม 2557	S-05	10

แผ่นที่	รวมแผ่น
24	37

FILE :

รายการแก้ไขแบบ

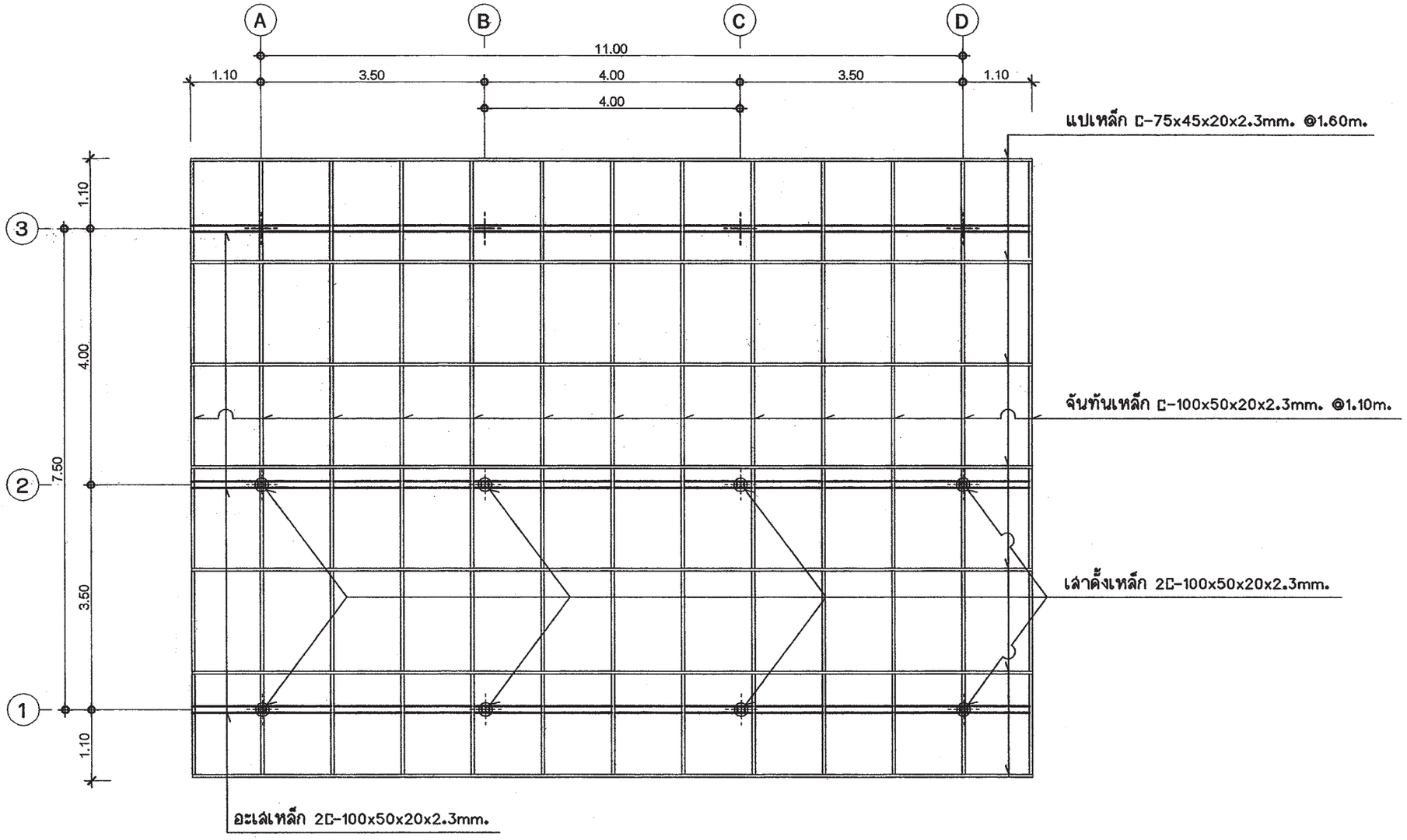

แปลนโครงหลังคาใหญ่

มาตราส่วน 1:75

สำนักการโยธา
กรุงเทพมหานคร

โครงการ
แบบบ้านยิ้มเพื่อประชาชน ระยะที่ 3

ตามนโยบาย
ม.ร.ว. สุขุมพันธุ์ บริพัตร
ผู้ว่าราชการกรุงเทพมหานคร
นายจุมพล สำเภาพล
รองผู้ว่าราชการกรุงเทพมหานคร
นางนินนาท ชลิตานนท์
ปลัดกรุงเทพมหานคร

ผู้อำนวยการสำนักการโยธา
รองผู้อำนวยการสำนักการโยธา
นายทวิศักดิ์ เลิศประพันธ์
ผู้อำนวยการสำนักงานออกแบบ
นายวัชรินทร์ บรรพต
หัวหน้ากลุ่มงานสถาปัตยกรรม
นายสินธุ์ชัย บุญปักษ์
หัวหน้ากลุ่มงานวิศวกรรมอาคาร
นายอริยะ เมฆะกูล
สถาปนิก
นายพิชมณศ เพ็ชร์คำ ส.สถ.2561
วิศวกรโครงสร้าง
นายชูเวช เสนปาน ภย.43016
วิศวกรไฟฟ้า
นายจรูญ มาสุขใจ ภฟก.2457
วิศวกรสุขาภิบาล
นายจีระสิทธิ์ ทิมสถิตย์ สย.8489
วิศวกรเครื่องกล
นายช่างเขียนแบบ
นายอุทร บุรณะเสน

แบบ บ้านพักอาศัย 2 ชั้น
แบบที่ 065
ชื่อบ้าน มังกรทอง
เจ้าของ
สถานที่
แบบแสดง
แปลนคานหลังคาใหญ่

วันที่ :	เลขที่	รวม
30 พฤษภาคม 2557	S-06	10

แผ่นที่	รวมแผ่น
25	37

FILE :
รายการแก้ไขแบบ

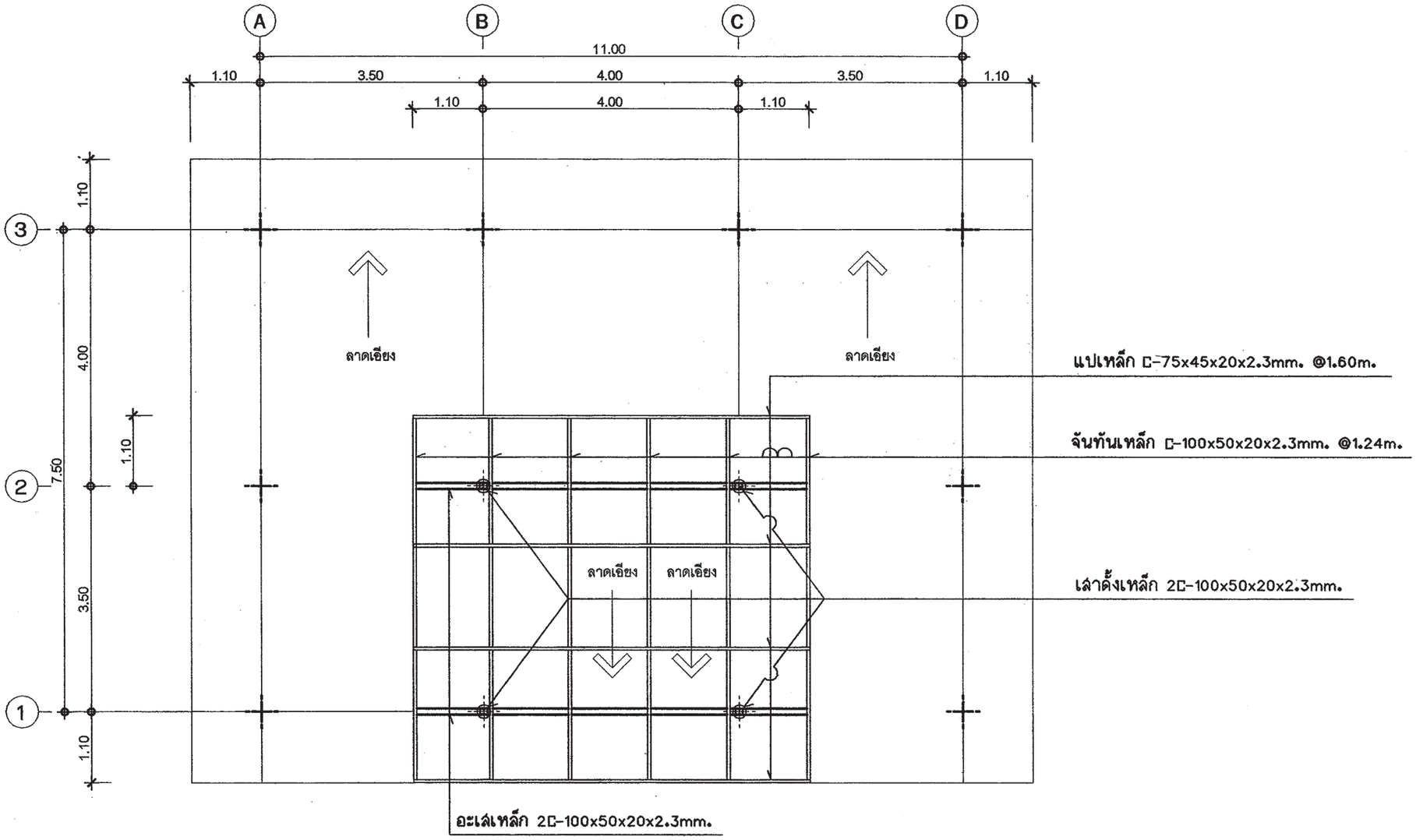

แปลนโครงหลังคาเหล็ก

มาตราส่วน 1:75

สำนักการ โยธา
กรุงเทพมหานคร

โครงการ
แบบบ้านยั่งยืนเพื่อประชาชน ระยะที่ 3

ตามนโยบาย
ม.ร.ว. สุขุมพันธุ์ บริพัตร
ผู้ว่าราชการกรุงเทพมหานคร
นายจุมพล สำเภาพล
รองผู้ว่าราชการกรุงเทพมหานคร
นางนิ่มนาท ชลิตานนท์
ปลัดกรุงเทพมหานคร

ผู้อำนวยการสำนักการโยธา	
รองผู้อำนวยการสำนักการโยธา	
นายทวีศักดิ์ เลิศประพันธ์	
ผู้อำนวยการสำนักงานออกแบบ	
นายวัชรินทร์ บรรพต	
หัวหน้ากลุ่มงานสถาปัตยกรรม	
นายสินธุชัย บุญปักษ์	
หัวหน้ากลุ่มงานวิศวกรรมอาคาร	
นายอธิระ เมธะกูล	
สถาปนิก	
นายพิรเดช เพ็ชร์สำ ส.สถ.2561	
วิศวกรโครงสร้าง	
นายชูเวช เสนบ้าน ภ.น.43016	
วิศวกรไฟฟ้า	
นายจรูญ มาสุขใจ ภพ.12457	
วิศวกรสุขาภิบาล	
นายศิระสิทธิ์ ทิมสิตย์ ส.ย.8489	
วิศวกรเครื่องกล	
นายช่างเขียนแบบ	
นายอุทร บุรณะเสน	

แบบ บ้านพักอาศัย 2 ชั้น
แบบที่ 065
ชื่อบ้าน มังกรทอง

เจ้าของ

สถานที่

แบบแสดง
แปลนโครงหลังคาเหล็ก

วันที่ :	เลขที่	รวม
30 พฤษภาคม 2557	S-07	10

แผ่นที่	รวมแผ่น
2.6	37

FILE :

รายการแก้ไขแบบ

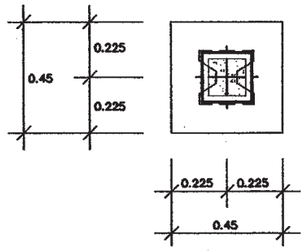

ขยายแปลน F1

มาตราส่วน 1:25

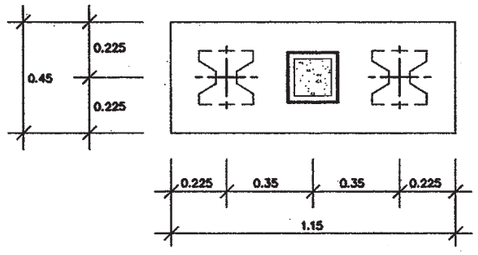

ขยายแปลน F2

มาตราส่วน 1:25

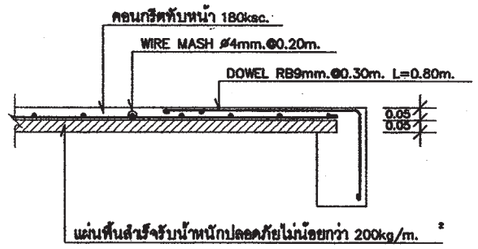

SP 1:25

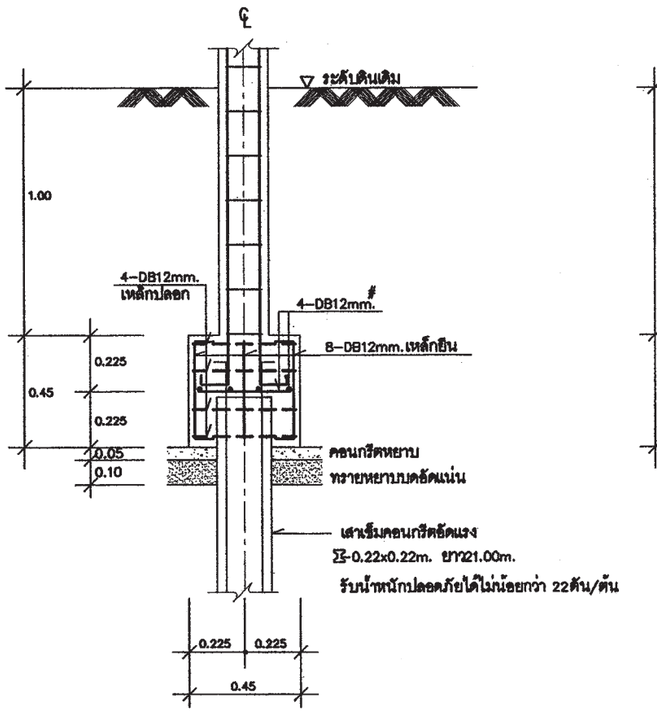

ขยายรูปตัด F1

มาตราส่วน 1:25

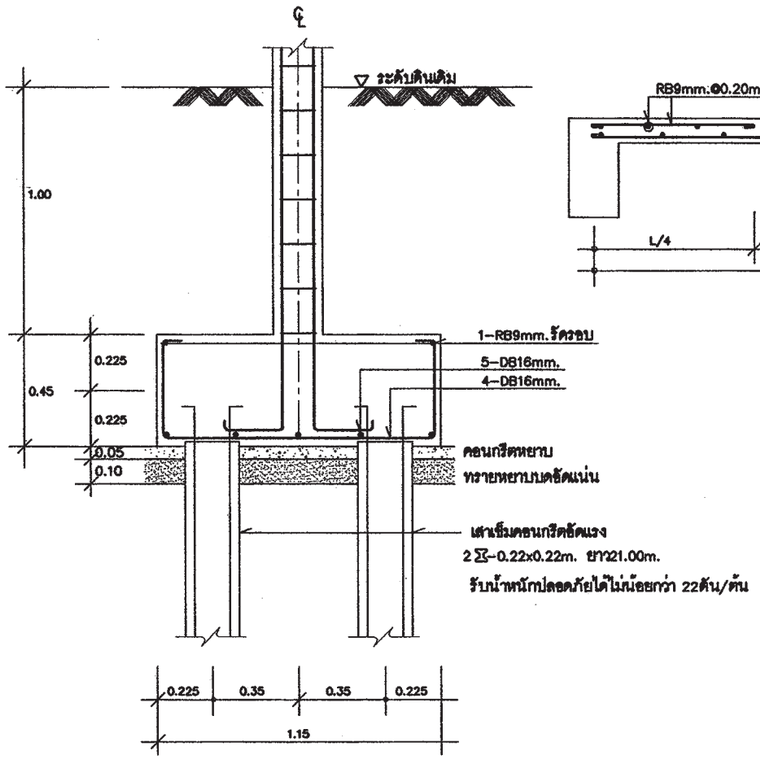

ขยายรูปตัด F2

มาตราส่วน 1:25

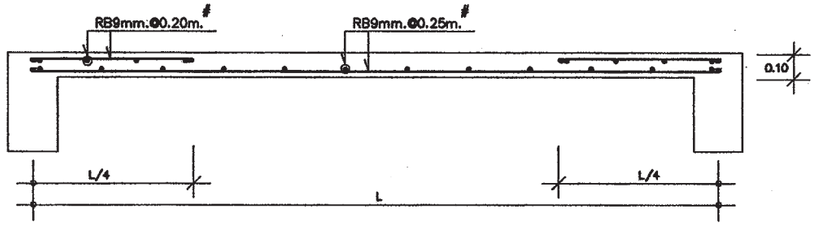

S2 1:25

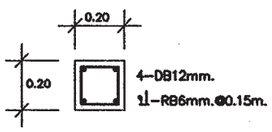

CN 1:25

หมายเหตุ

กรณีใช้ฐานราก เสาเข็มเจาะแทนฐานรากเสาเข็มตอก

ให้ใช้เทียบเท่าดังนี้ F1=F1A , F2=F2A , F3=F3A

สำนักการโยธา
กรุงเทพมหานคร

โครงการ
แบบบ้านยิ้มเพื่อประชาชน ระยะที่ 3

ตามนโยบาย
ม.ร.ว. สุขุมพันธุ์ บริพัตร
ผู้ว่าราชการกรุงเทพมหานคร
นายจุมพล สำเภาพล
รองผู้ว่าราชการกรุงเทพมหานคร
นางนินนาท ชลิตานนท์
ปลัดกรุงเทพมหานคร

ผู้อำนวยการสำนักการโยธา
รองผู้อำนวยการสำนักการโยธา
นายทวีศักดิ์ เลิศประพันธ์
ผู้อำนวยการสำนักงานออกแบบ
นายวัชรินทร์ บรรทต
หัวหน้ากลุ่มงานสถาปัตยกรรม
นายสินธุ์ชัย บุญบักษ์
หัวหน้ากลุ่มงานวิศวกรรมอาคาร
นายอริยะ เมฆะกูล
สถาปนิก
นายพิชมณศ เพ็ชร์คำ ส.สถ.2561
วิศวกรโครงสร้าง
นายชูเวช เสนปาน ภย.43016
วิศวกรไฟฟ้า
นายจรูญ มาสุขใจ ภฟก.2457
วิศวกรสุขาภิบาล
นายจิระสิทธิ์ ทิมสถิตย์ สย.8489
วิศวกรเครื่องกล
นายช่างเขียนแบบ
นายอุทร บุรณะเสน

แบบ บ้านพักอาศัย 2 ชั้น
แบบที่ 065
ชื่อบ้าน มังกรทอง
เจ้าของ
สถานที่

แบบแสดง
แบบขยายโครงสร้าง 1

วันที่ :	เลขที่	รวม
30 พฤษภาคม 2557	S-08	10

แผ่นที่	รวมแผ่น
27	37

FILE :
รายการแก้ไขแบบ

หมายเหตุ

กรณีใช้ฐานราก เสาเข็มเจาะแทนฐานรากเสาเข็มตอก

ให้ใช้เทียบเท่าดังนี้ F1=F1A , F2=F2A , F3=F3A

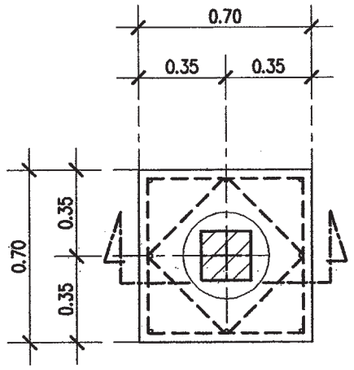

แบบขยาย	F1A
มาตราส่วน	1 : 25

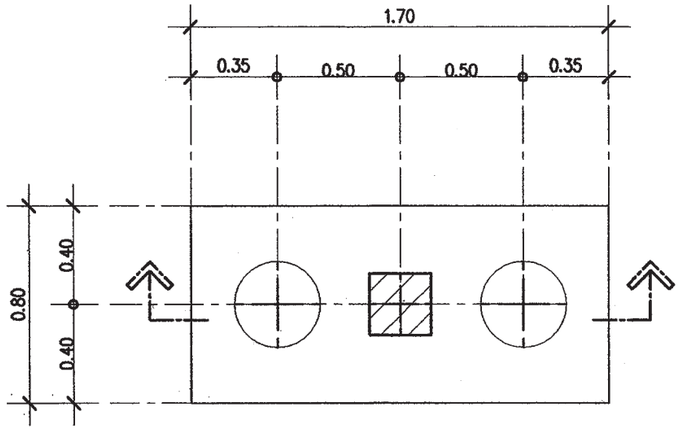

แบบขยาย	F2A
มาตราส่วน	1 : 25

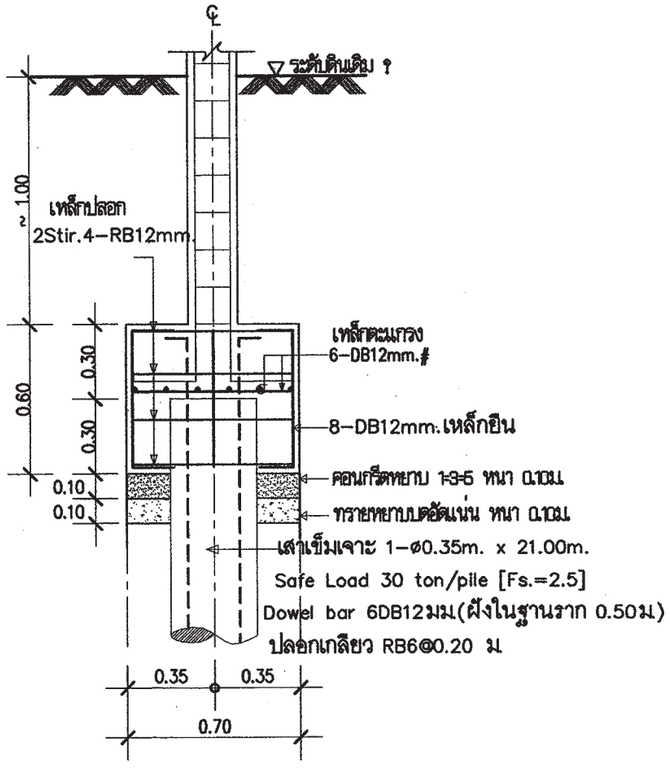

รูปตัด	F1A
มาตราส่วน	1 : 25

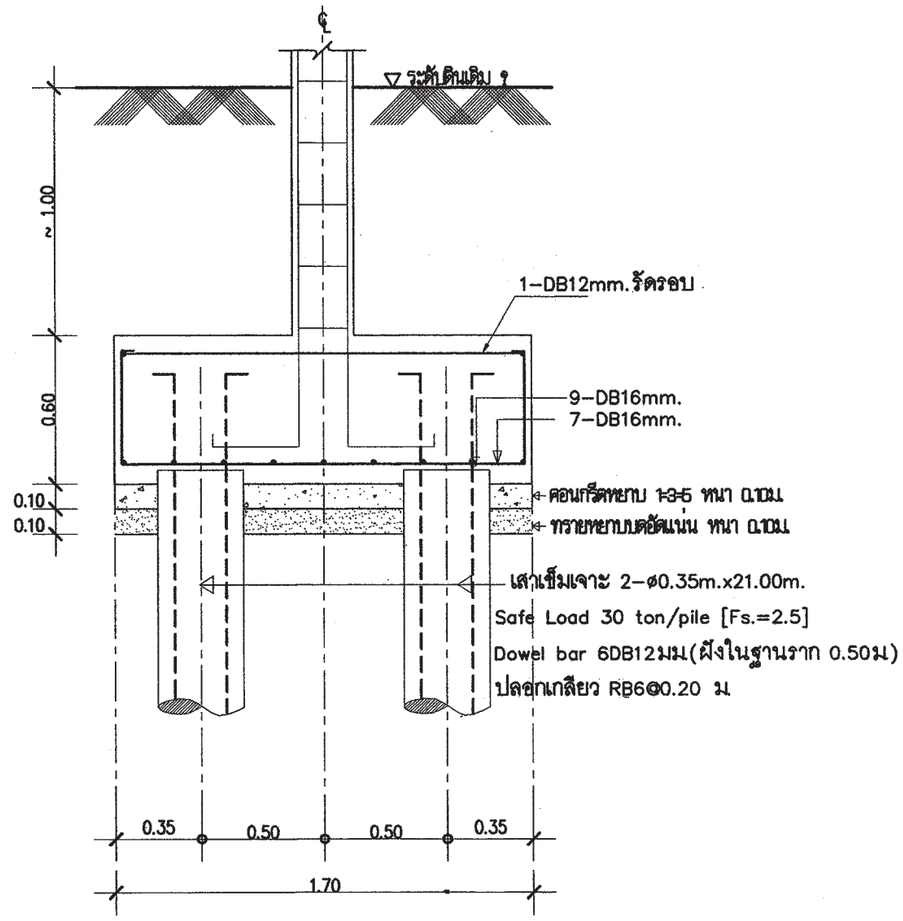

รูปตัด	F2A
มาตราส่วน	1 : 25

สำนักการ โยธา
กรุงเทพมหานคร

โครงการ
แบบบ้านยิ้มเพื่อประชาชน ระยะที่ 3

ตามนโยบาย
ม.ร.ว. สุขุมพันธุ์ บริพัตร
ผู้ว่าราชการกรุงเทพมหานคร
นายจุมพล สำเภาพล
รองผู้ว่าราชการกรุงเทพมหานคร
นางนินนาท ชลิตานนท์
ปลัดกรุงเทพมหานคร

ผู้อำนวยการสำนักการโยธา
รองผู้อำนวยการสำนักการโยธา
นายทวีศักดิ์ เลิศประพันธ์
ผู้อำนวยการสำนักงานออกแบบ
นายวัชรินทร์ บรรทด
หัวหน้ากลุ่มงานสถาปัตยกรรม
นายสินธุ์ชัย บุญบีกษ์
หัวหน้ากลุ่มงานวิศวกรรมอาคาร
นายอริยะ เมฆะกุล
สถาปนิก
นายพิมณศ เพ็ชร์คำ ส.สถ.2561
วิศวกรโครงสร้าง
นายชูเวช เสนปาน ภย.43016
วิศวกรไฟฟ้า
นายจรูญ มาสุขใจ ภฟา.2457
วิศวกรสุขาภิบาล
นายจีระสิทธิ์ ทิมสถิตย์ สย.8489
วิศวกรเครื่องกล
นายช่างเขียนแบบ
นายอุทร บูรณะเสน

แบบ บ้านพักอาศัย 2 ชั้น
แบบที่ 065
ชื่อบ้าน มังกรทอง
เจ้าของ
สถานที่
แบบแสดง
แบบขยายโครงสร้าง 2

วันที่ :	เลขที่	รวม
30 พฤษภาคม 2557	S-09	10

แผ่นที่	รวมแผ่น
28	37

FILE :
รายการแก้ไขแบบ

พื้นชั้น2–หลังคา		
พื้นชั้นล่าง–พื้นชั้น2		0.20 / 0.20 / 4–DB12mm. / ป–RB6mm.@0.15m.
ตอม่อ–พื้นชั้นล่าง	0.20 / 0.20 / 4–DB12mm. / ป–RB6mm.@0.15m.	0.25 / 0.25 / 8–DB12mm. / 2ป–RB6mm.@0.15m.
พื้น / เสา	C1	C2

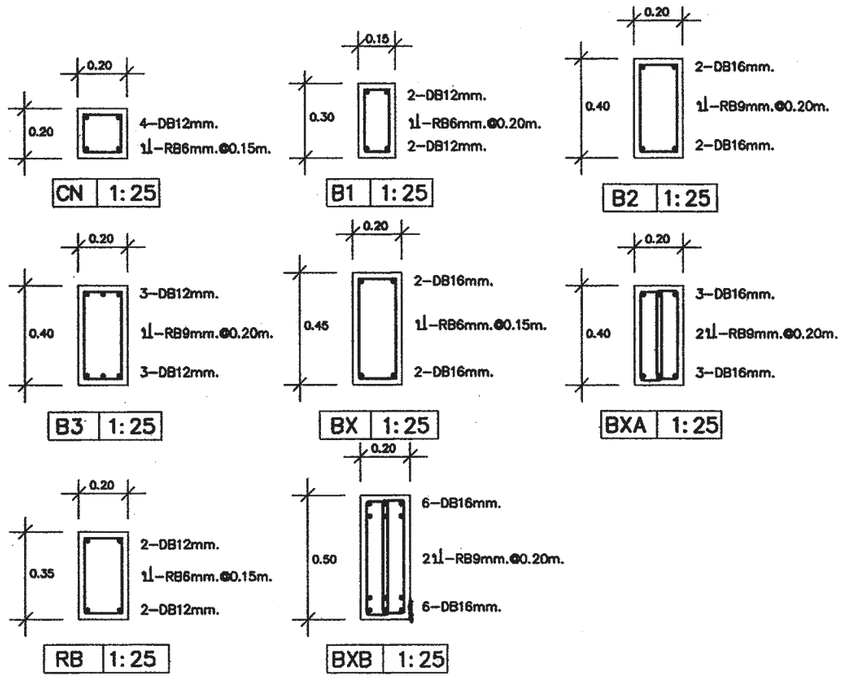

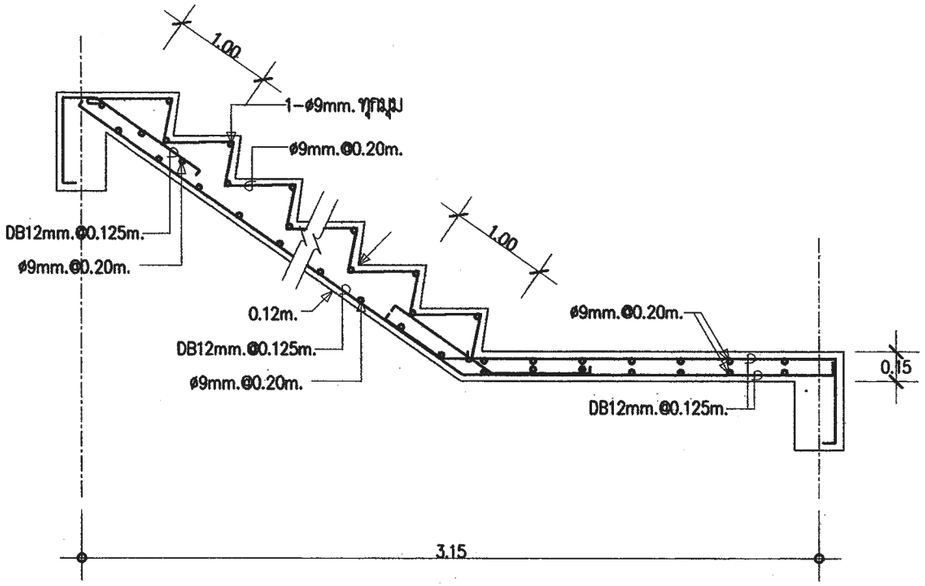

DETAIL ST–2 (ช่วงบน)

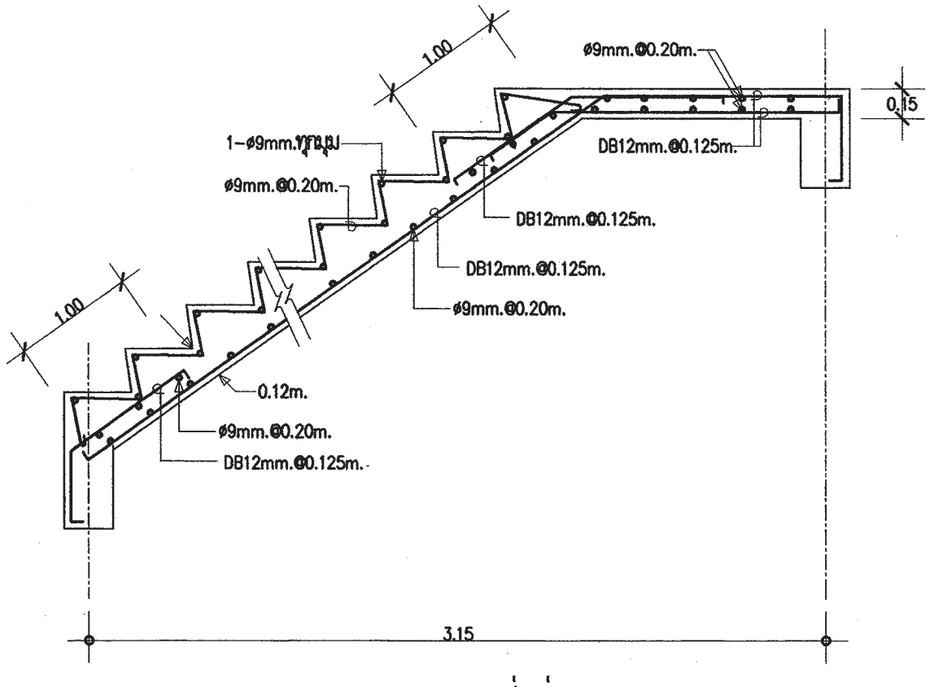

DETAIL ST–2 (ช่วงล่าง)

สำนักการ โยธา
กรุงเทพมหานคร

โครงการ
แบบบ้านยิ้มเพื่อประชาชน ระยะที่ 3

ตามนโยบาย
ม.ร.ว. สุขุมพันธุ์ บริพัตร
ผู้ว่าราชการกรุงเทพมหานคร
นายจุมพล สำเภาพล
รองผู้ว่าราชการกรุงเทพมหานคร
นางนินนาท ชลิตานนท์
ปลัดกรุงเทพมหานคร

ผู้อำนวยการสำนักการโยธา
รองผู้อำนวยการสำนักการโยธา
นายทวีศักดิ์ เลิศประพันธ์
ผู้อำนวยการสำนักงานออกแบบ
นายวัชรินทร์ บรรพต
หัวหน้ากลุ่มงานสถาปัตยกรรม
นายสินธุ์ชัย บุญปักษ์
หัวหน้ากลุ่มงานวิศวกรรมอาคาร
นายอริยะ เมฆะกูล
สถาปนิก
นายพิชมณศ เพ็ชร์คำ ส.สถ.2561
วิศวกรโครงสร้าง
นายชูเวช เสนปาน ภย.43016
วิศวกรไฟฟ้า
นายจรูญ มาสุขใจ ภฟก.2457
วิศวกรสุขาภิบาล
นายจีระสิทธิ์ ทิมสถิตย์ สย.8489
วิศวกรเครื่องกล
นายช่างเขียนแบบ
นายอุทร บุรณะเสน

แบบ บ้านพักอาศัย 2 ชั้น
แบบที่ 065
ชื่อบ้าน มังกรทอง
เจ้าของ
สถานที่
แบบแสดง
แบบขยายโครงสร้าง 3

วันที่ :	เลขที่	รวม
30 พฤษภาคม 2557	S–10	10

แผ่นที่	รวมแผ่น
29	37

FILE :
รายการแก้ไขแบบ

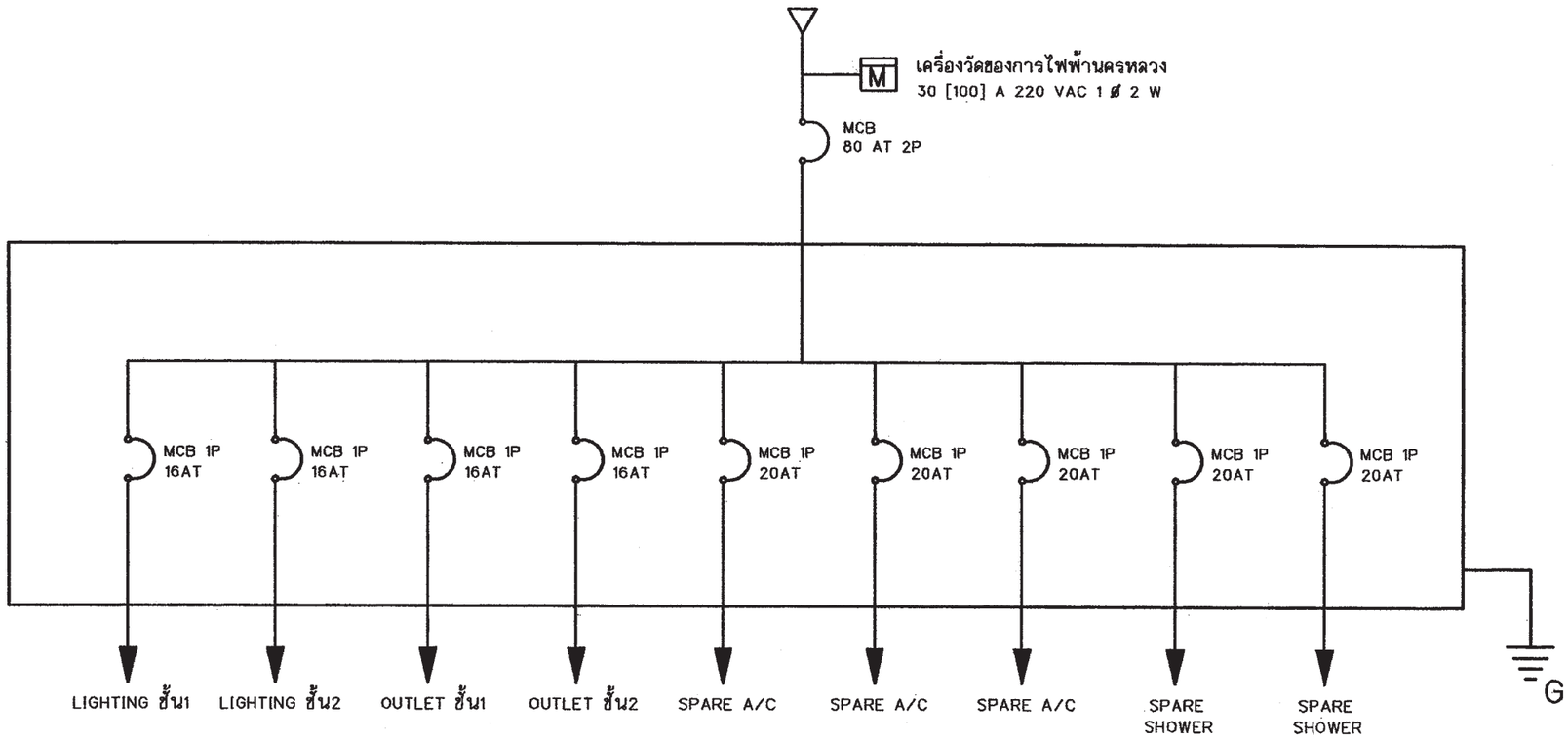

SINGLE LINE DIAGRAM

สัญลักษณ์ระบบไฟฟ้า

○	โคม DOWNLIGHT 1x11 W
◎	โคมกลมหลอด ฟลูออเรสเซนต์ 1x32 W พร้อมฝาครอบสีใส
▭	ดวงโคมหลอด ฟลูออเรสเซนต์ 1x18 W พร้อมฝาครอบสีใส
S	สวิตช์ไฟฟ้าแบบธรรมดา
S_3	สวิตช์ไฟฟ้าแบบ 3ทาง
⊖	เต้ารับไฟฟ้าแบบมีสายดิน
TV	เต้ารับทีวี
⊠	เต้ารับโทรศัพท์
Ⓙ	กล่องต่อสายไฟ
◪	แผงจ่ายไฟ
MCB	MINIATURE CIRCUIT BREAKER

รายการระบบงานไฟฟ้า

- แผงจ่ายไฟเป็นกล่องเหล็ก
- สายไฟตามมาตรฐานอุตสาหกรรม
- เต้ารับไฟฟ้าแบบมีสายดิน
- สวิตช์ไฟฟ้าแบบธรรมดา และ สามทาง
- สายเมนวงจรย่อยขนาด 4 มม.^{2}
- สายไฟเข้าเต้ารับขนาด 2.5 มม.^{2}
- สายไฟเข้าดวงโคมขนาด 1 มม.^{2}
- การเดินสายร้อยในท่อร้อยสายฝังในผนังส่วนการเดินสายในฝ้าเพดานให้เดินร้อยท่อร้อยยึดติดกับเสาหรือคาน
- สายไฟเข้าเครื่องทำน้ำอุ่น 3500 W ขนาด 4 มม.^{2}
- สาย COAXIAL เข้าเต้ารับทีวีใช้ RG6
- สายโทรศัพท์เข้าเต้ารับโทรศัพท์ ขนาด 0.65 มม.
- การต่อลงดินต้องเป็นไปตามกฎของการไฟฟ้านครหลวง
- ทิ้งสายข้างหนึ่งไว้ในกล่องต่อสายในห้องนอน หรือ ห้องน้ำ อีกข้างหนึ่งต่อเข้ากับ CIRCUIT BREAKER ในแผงจ่ายไฟ

สำนักการ โยธา
กรุงเทพมหานคร

โครงการ
แบบบ้านยิ้มเพื่อประชาชน ระยะที่ 3

ตามนโยบาย
ม.ร.ว. สุขุมพันธุ์ บริพัตร
ผู้ว่าราชการกรุงเทพมหานคร
นายจุมพล สำเภาพล
รองผู้ว่าราชการกรุงเทพมหานคร
นางนินนาท ชลิตานนท์
ปลัดกรุงเทพมหานคร

ผู้อำนวยการสำนักการโยธา	
รองผู้อำนวยการสำนักการโยธา	
นายทวีศักดิ์ เลิศประพันธ์	
ผู้อำนวยการสำนักงานออกแบบ	
นายวัชรินทร์ บรรพต	
หัวหน้ากลุ่มงานสถาปัตยกรรม	
นายสินธุ์ชัย บุญปักษ์	
หัวหน้ากลุ่มงานวิศวกรรมอาคาร	
นายอริยะ เมฆะกุล	
สถาปนิก	
นายพิสมณศ เพ็ชร์คำ ส.สถ.2561	
วิศวกรโครงสร้าง	
นายชูเวช เสนปาน ภย.43016	
วิศวกรไฟฟ้า	
นายจรูญ มาสุขใจ ภฟก.2457	
วิศวกรสุขาภิบาล	
นายจีระสิทธิ์ ทิมสถิตย์ สย.6489	
วิศวกรเครื่องกล	
นายช่างเขียนแบบ	
นายสมชาย กันนะสมบัติ	

แบบ บ้านพักอาศัย 2 ชั้น
แบบที่ 065
ชื่อบ้าน มังกรทอง
เจ้าของ
สถานที่

แบบแสดง
สัญลักษณ์ระบบไฟฟ้า
รายการระบบไฟฟ้า

วันที่ :	เลขที่	รวม
30 พฤษภาคม 2557	E-01	3

แผ่นที่	รวมแผ่น
30	37

FILE :
รายการแก้ไขแบบ

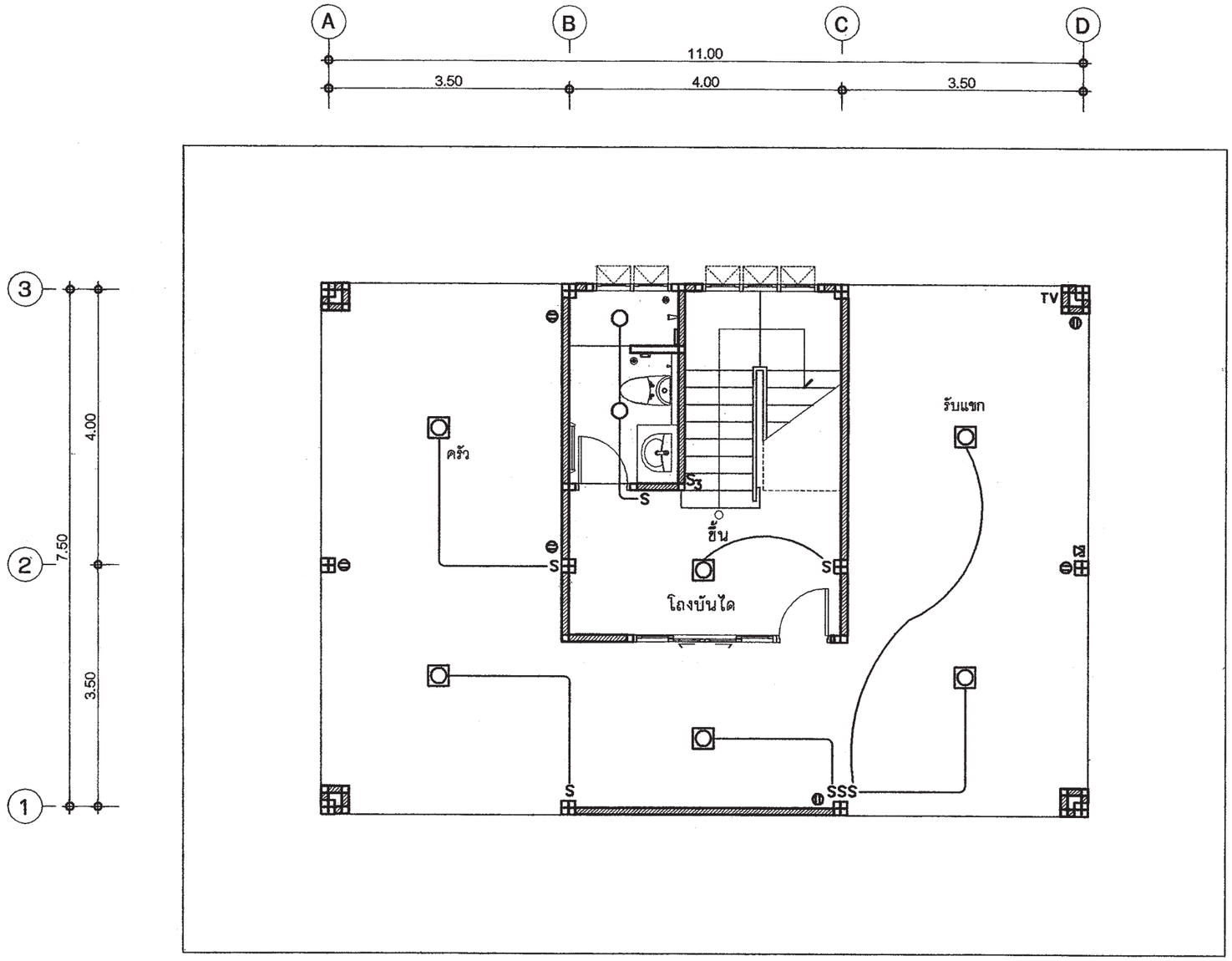

แปลนระบบไฟฟ้าแสงสว่าง-เต้ารับไฟฟ้า-โทรศัพท์-โทรทัศน์ ชั้นล่าง

มาตราส่วน 1 : 75

สำนักการ โยธา
กรุงเทพมหานคร

โครงการ
แบบบ้านยิ้มเพื่อประชาชน ระยะที่ 3

ตามนโยบาย
ม.ร.ว. สุขุมพันธุ์ บริพัตร
ผู้ว่าราชการกรุงเทพมหานคร
นายจุมพล สำเภาพล
รองผู้ว่าราชการกรุงเทพมหานคร
นางนินนาท ชลิตานนท์
ปลัดกรุงเทพมหานคร

ผู้อำนวยการสำนักการโยธา
รองผู้อำนวยการสำนักการโยธา
นายทวีศักดิ์ เลิศประพันธ์
ผู้อำนวยการสำนักงานออกแบบ
นายวัชรินทร์ บรรพต
หัวหน้ากลุ่มงานสถาปัตยกรรม
นายสินธุ์ชัย บุญปักษ์
หัวหน้ากลุ่มงานวิศวกรรมอาคาร
นายอริยะ เมฆะกุล
สถาปนิก
นายพิชมณศ เพ็ชร์คำ ส.สถ.2561
วิศวกรโครงสร้าง
นายชูเวช เสนปาน ภย.43016
วิศวกรไฟฟ้า
นายจรูญ มาสุขใจ ภฟก.2457
วิศวกรสุขาภิบาล
นายจีระสิทธิ์ ทิมสถิตย์ สย.6489
วิศวกรเครื่องกล
นายช่างเขียนแบบ
นายสมชาย กันนะสมบัติ

แบบ บ้านพักอาศัย 2 ชั้น
แบบที่ 065
ชื่อบ้าน มังกรทอง
เจ้าของ
สถานที่

แบบแสดง
แปลนระบบไฟฟ้าแสงสว่าง-เต้ารับไฟฟ้า
โทรศัพท์-โทรทัศน์ ชั้นล่าง

วันที่ :	เลขที่	รวม
30 พฤษภาคม 2557	E-02	3

แผ่นที่	รวมแผ่น
31	37

FILE :
รายการแก้ไขแบบ

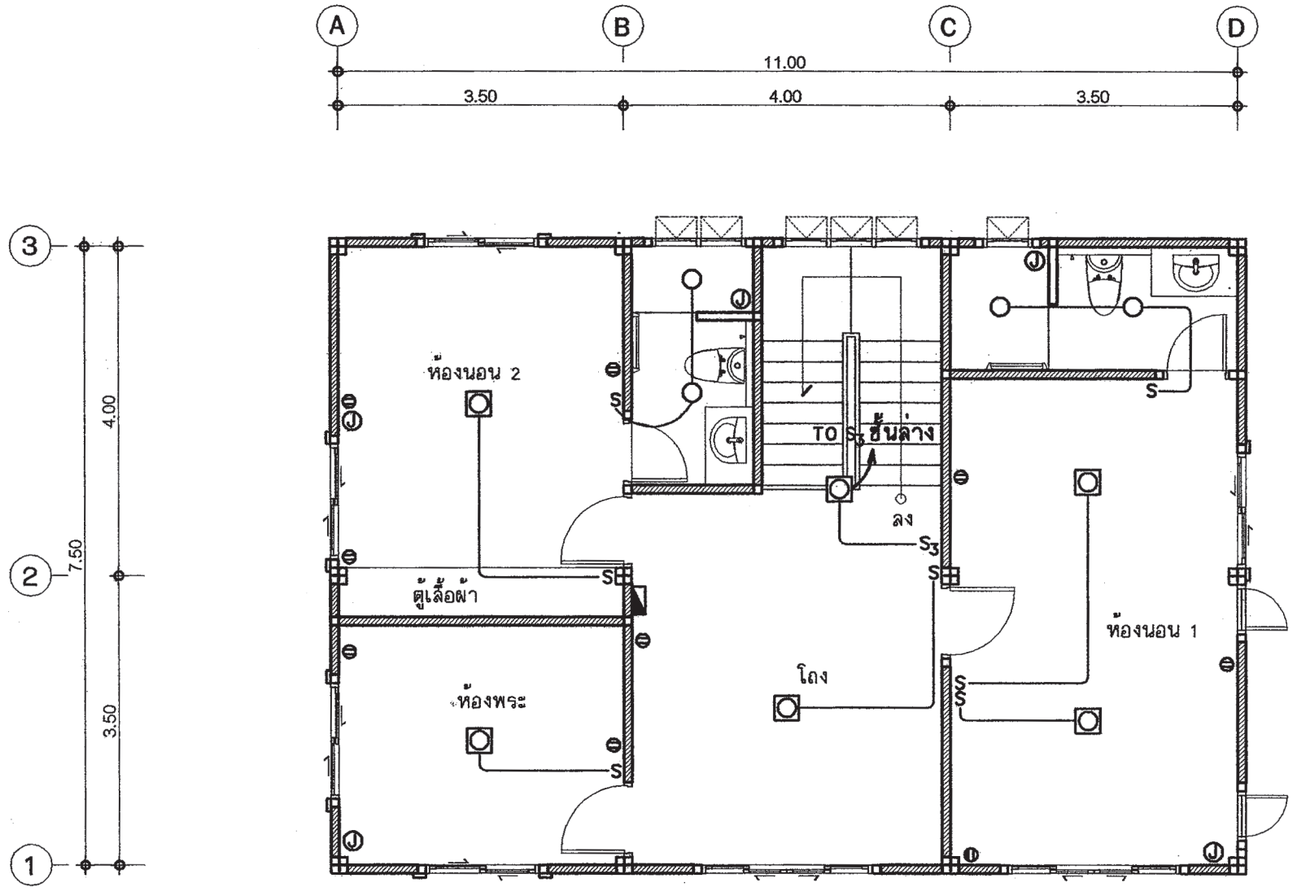

แปลนระบบไฟฟ้าแสงสว่าง-เต้ารับไฟฟ้า ชั้นบน

มาตราส่วน 1 : 75

สำนักการ โยธา
กรุงเทพมหานคร

โครงการ
แบบบ้านยิ้มเพื่อประชาชน ระยะที่ 3

ตามนโยบาย
ม.ร.ว. สุขุมพันธุ์ บริพัตร
ผู้ว่าราชการกรุงเทพมหานคร
นายจุมพล สำเภาพล
รองผู้ว่าราชการกรุงเทพมหานคร
นางนินนาท ชลิตานนท์
ปลัดกรุงเทพมหานคร

ผู้อำนวยการสำนักการโยธา
รองผู้อำนวยการสำนักการโยธา
นายทวีศักดิ์ เลิศประพันธ์
ผู้อำนวยการสำนักงานออกแบบ
นายวัชรินทร์ บรรทด
หัวหน้ากลุ่มงานสถาปัตยกรรม
นายสินธุ์ชัย บุญปักษ์
หัวหน้ากลุ่มงานวิศวกรรมอาคาร
นายอริยะ เมฆะกูล
สถาปนิก
นายพิชมณศ เพ็ชร์คำ ส.สถ.2561
วิศวกรโครงสร้าง
นายชูวช เสนปาน ภย.43016
วิศวกรไฟฟ้า
นายจรูญ มาสุขใจ ภฟก.2457
วิศวกรสุขาภิบาล
นายจีระสิทธิ์ ทิมสถิตย์ สย.8489
วิศวกรเครื่องกล
นายช่างเขียนแบบ
นายสมชาย กันนะสมบัติ

แบบ บ้านพักอาศัย 2 ชั้น
แบบที่ 065
ชื่อบ้าน มังกรทอง
เจ้าของ
สถานที่

แบบแสดง
แปลนระบบไฟฟ้าแสงสว่าง
เต้ารับไฟฟ้า ชั้นบน

วันที่ :	เลขที่	รวม
30 พฤษภาคม 2557	E-03	3

แผ่นที่	รวมแผ่น
32	37

FILE :
รายการแก้ไขแบบ

ตารางที่ 1 แสดงการเลือกใช้ขนาดเครื่องสูบน้ำแบบอัตโนมัติสำหรับโครงการบ้านยิ้ม

ขนาดเครื่องสูบน้ำ (วัตต์)	จำนวนห้องน้ำของบ้าน	จำนวนชั้นของบ้าน
100	1 – 3	1 – 2
150	4	1 – 2
200	5	2 – 3
250	6	2 – 3
300	7	2 – 3

ตารางที่ 2 แสดงการเลือกใช้ขนาดถังเก็บน้ำแบบตั้งพื้นสำหรับโครงการบ้านยิ้ม

ชื่อ	จำนวนห้องนอนของบ้าน	ความจุ (ลบ.ม.)
ถังเก็บน้ำ 1 (WT1)	1 – 2	1
ถังเก็บน้ำ 2 (WT2)	3 – 4	2
ถังเก็บน้ำ 3 (WT3)	5 – 6	3

ถังเก็บน้ำที่ใช้ ทำจากวัสดุไฟเบอร์กลาสเสริมแรงผลิตตามมาตรฐาน มอก. 435 – 2548

ตารางที่ 3 แสดงการเลือกใช้ขนาดถังบำบัดน้ำเสียแบบฝังใต้ดินสำหรับโครงการบ้านยิ้ม

ชื่อ	จำนวนห้องนอนของบ้าน	ปริมาณการบำบัด(ลบ.ม./วัน)
ถังบำบัดน้ำเสีย 1 (WWTP 1)	1 – 2	1
ถังบำบัดน้ำเสีย 2 (WWTP 2)	3 – 4	2
ถังบำบัดน้ำเสีย 3 (WWTP 3)	5 – 6	3

ถังบำบัดน้ำเสียเป็นระบบเกรอะ – กรองไร้อากาศ ตัวถังทำจากวัสดุไฟเบอร์กลาสเสริมแรง สามารถรองรับปริมาณน้ำเสียได้ไม่น้อยกว่าตามที่กำหนดในตารางที่ 3 ที่ค่า BOD เข้าระบบไม่น้อยกว่า 250มิลลิกรัมต่อลิตร และค่า BOD ของน้ำที่ผ่านการบำบัดแล้วไม่เกิน 50มิลลิกรัมต่อลิตร

ตารางที่ 4 แสดงการเลือกใช้วัสดุท่อสำหรับโครงการบ้านยิ้ม

การใช้งาน	วัสดุ
ท่อประปา (CW)	ท่อ PVC Class 13.5 ผลิตตามมาตรฐาน มอก. 17 – 2532 ต่อด้วยน้ำยาประสานผลิตภัณฑ์เดียวกับผู้ผลิตท่อ
ท่อระบายน้ำโสโครก น้ำทิ้ง น้ำฝนและท่ออากาศ (S,W,RL,V)	ท่อ PVC Class 13.5 ผลิตตามมาตรฐาน มอก. 17 – 2532 ต่อด้วยน้ำยาประสานผลิตภัณฑ์เดียวกับผู้ผลิตท่อ

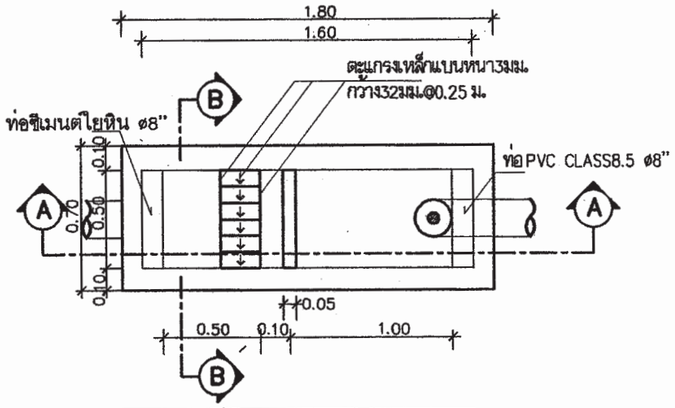

แปลนบ่อดักขยะและดักไขมัน

มาตราส่วน AS SHOWN

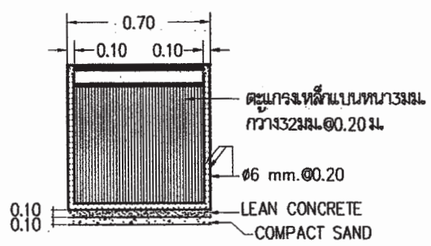

รูปตัด B–B

มาตราส่วน AS SHOWN

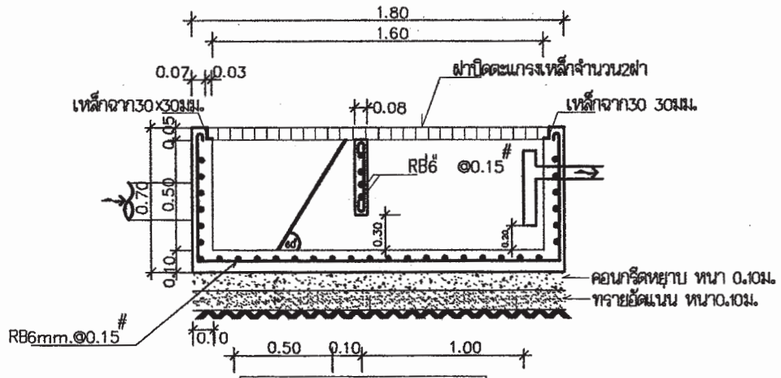

รูปตัด A–A

มาตราส่วน AS SHOWN

หมายถึง : บ่อตรวจคุณภาพน้ำ (ก่อนระบายลงสู่ท่อสาธารณะ)

: บ่อดักขยะและบ่อตรวจคุณภาพน้ำ (ก่อนระบายลงสู่ท่อสาธารณะ)

สัญลักษณ์ บ่อพัก : (ก่อนระบายลงสู่ท่อสาธารณะ)

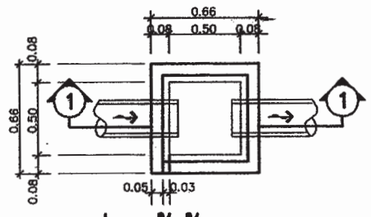

บ่อพักน้ำทิ้ง

มาตราส่วน AS SHOWN

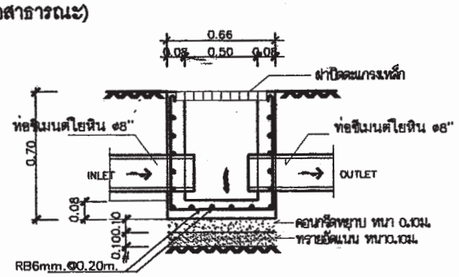

รูปตัด ①–①

มาตราส่วน AS SHOWN

สำนักการโยธา
กรุงเทพมหานคร

โครงการ
แบบบ้านยิ้มเพื่อประชาชน ระยะที่ 3

ตามนโยบาย
ม.ร.ว. สุขุมพันธุ์ บริพัตร
ผู้ว่าราชการกรุงเทพมหานคร
นายจุมพล สำเภาพล
รองผู้ว่าราชการกรุงเทพมหานคร
นางนินนาท ชลิตานนท์
ปลัดกรุงเทพมหานคร

ผู้อำนวยการสำนักการโยธา
รองผู้อำนวยการสำนักการโยธา
นายทวีศักดิ์ เลิศประพันธ์
ผู้อำนวยการสำนักงานออกแบบ
นายวัชรินทร์ บรรทต
หัวหน้ากลุ่มงานสถาปัตยกรรม
นายสินธุ์ชัย บุญปักษ์
หัวหน้ากลุ่มงานวิศวกรรมอาคาร
นายอริยะ เมฆะกูล
สถาปนิก
นายพิชเณศ เพ็ชร์คำ ส.สถ.2561
วิศวกรโครงสร้าง
นายชูเวช เสนปาน ภย.43016
วิศวกรไฟฟ้า
นายจรูญ มาสุขใจ ภฟ.2457
วิศวกรสุขาภิบาล
นายจิระสิทธิ์ ทิมสถิตย์ สย.8489
วิศวกรเครื่องกล
นายช่างเขียนแบบ
นางปุณยนุช ประกอบกิจ

แบบ บ้านพักอาศัย 2 ชั้น
แบบที่ 065
ชื่อบ้าน มังกรทอง
เจ้าของ
สถานที่

แบบแสดง
รายการประกอบแบบสุขาภิบาล

วันที่ :	เลขที่	รวม
30 พฤษภาคม 2557	SN–01	5

แผ่นที่	รวมแผ่น
33	37

FILE :
รายการแก้ไขแบบ

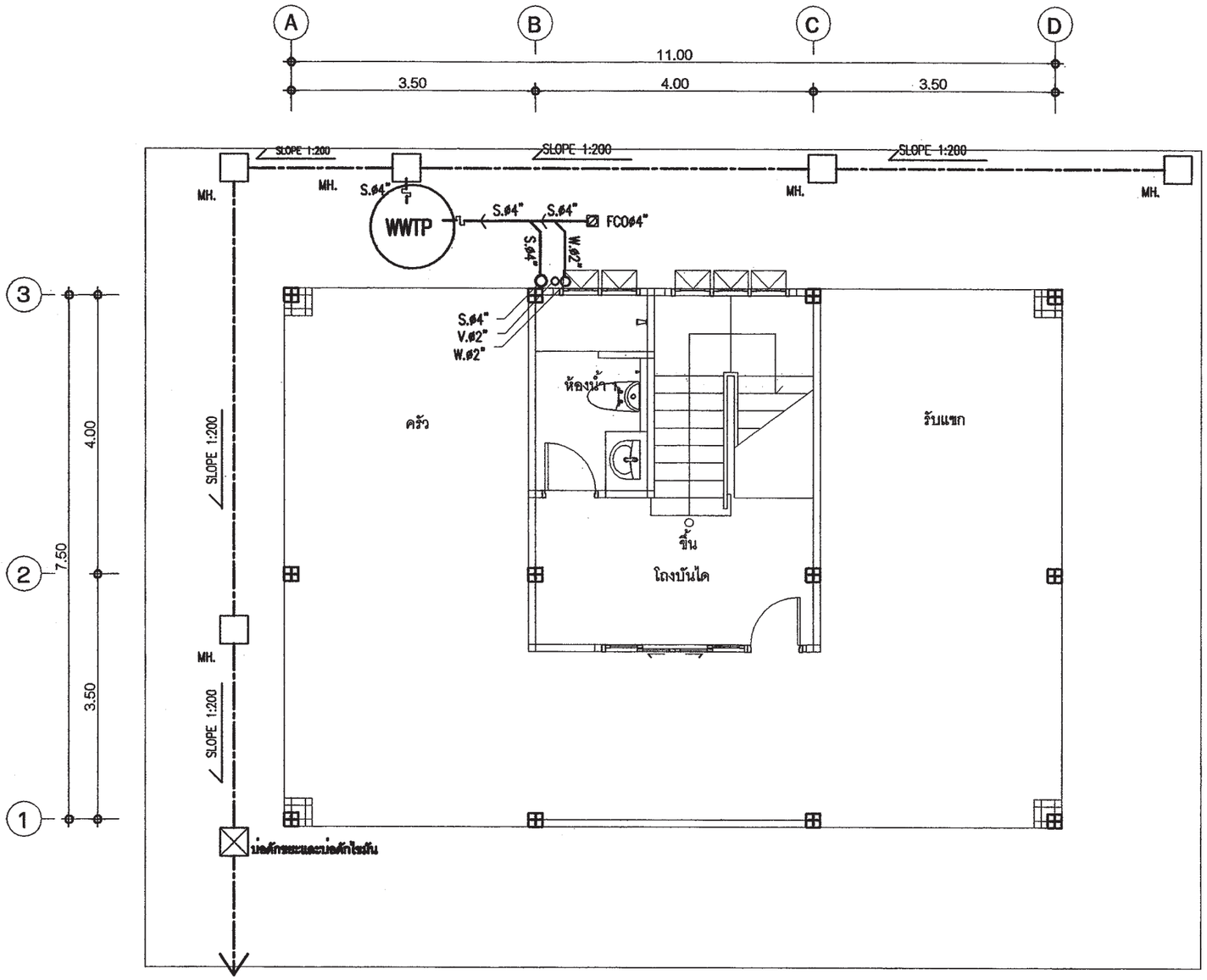

แปลนระบบสุขาภิบาลชั้นล่าง

มาตราส่วน 1:75

สัญลักษณ์	อักษรย่อ	รายละเอียด
W	W	ท่อน้ำเสีย[PVC มอก. CLASS 8.5]
S	S	ท่อน้ำทิ้งส้วม [PVC มอก. CLASS 8.5]
V	V	ท่อระบายอากาศ [PVC มอก. CLASS 8.5]
⋈	⋈	จุดปลายท่อน้ำดี [ก๊อกน้ำSTOP VALE]
	CW	ท่อน้ำดี[CW][PVC มอก. CLASS 13.5]
	—	แนวท่อใยหิน เส้นผ่าศูนย์กลาง 0.20 ม.
	—	แนวเขตที่ดิน
FD	FD	ท่อระบายน้ำที่พื้น[PVC มอก. CLASS 8.5]
RD	RD	ท่อระบายน้ำฝน[PVC มอก. CLASS 8.5]
	FCO	FLOOR CLEANOUT
M	M	มาตรวัดน้ำ
	P	ปั๊มน้ำ
MH.	—	บ่อพักน้ำทิ้งสำเร็จรูป ขนาด 0.40X0.40 ม.
	—	ถังบำบัดน้ำเสีย (WWTP)

หมายเหตุ

ผังบริเวณนี้เป็นเพียงตัวอย่างเพื่อประมาณราคา ค่าก่อสร้างส่วนประกอบอาคารเท่านั้น

ส่วนรายละเอียดของสถานที่จริง ให้กำหนดรายละเอียดขณะก่อสร้าง

ส่วนที่มิได้ปรากฏในแบบให้ปฏิบัติตาม พรบ.ควบคุมอาคารและ ข้อบัญญัติกรุงเทพมหานคร

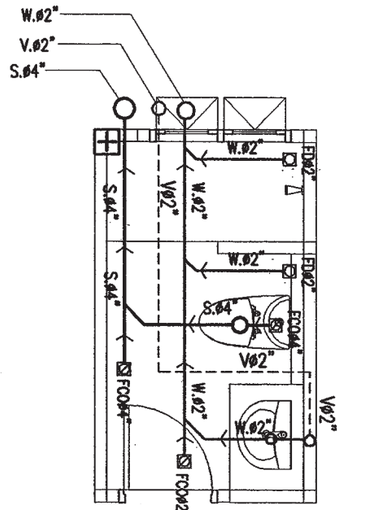

แบบขยายระบบสุขาภิบาลห้องน้ำ 1

มาตราส่วน 1 : 50

สำนักการโยธา
กรุงเทพมหานคร

โครงการ
แบบบ้านยิ้มเพื่อประชาชน ระยะที่ 3

ตามนโยบาย
ม.ร.ว. สุขุมพันธุ์ บริพัตร
ผู้ว่าราชการกรุงเทพมหานคร
นายจุมพล สำเภาพล
รองผู้ว่าราชการกรุงเทพมหานคร
นางนินนาท ชลิตานนท์
ปลัดกรุงเทพมหานคร

ผู้อำนวยการสำนักการโยธา
รองผู้อำนวยการสำนักการโยธา
นายทวีศักดิ์ เลิศประพันธ์
ผู้อำนวยการสำนักงานออกแบบ
นายวัชรินทร์ บรรพต
หัวหน้ากลุ่มงานสถาปัตยกรรม
นายสินธุ์ชัย บุญปักษ์
หัวหน้ากลุ่มงานวิศวกรรมอาคาร
นายอริยะ เมฆะกูล
สถาปนิก
นายพิชมณศ เพ็ชร์คำ ส.สถ.2561
วิศวกรโครงสร้าง
นายชูเวช เสนปาน ภย.43016
วิศวกรไฟฟ้า
นายจรูญ มาสุขใจ ภฟก.2457
วิศวกรสุขาภิบาล
นายจีระสิทธิ์ พิมสถิตย์ สย.8489
วิศวกรเครื่องกล
นายช่างเขียนแบบ
นางปุณยนุช ประกอบกิจ

แบบ บ้านพักอาศัย 2 ชั้น
แบบที่ 065
ชื่อบ้าน มังกรทอง
เจ้าของ
สถานที่
แบบแสดง
แปลนระบบสุขาภิบาลชั้นล่าง

วันที่ :	เลขที่	รวม
30 พฤษภาคม 2557	SN-02	5

แผ่นที่	รวมแผ่น
34	37

FILE :
รายการแก้ไขแบบ

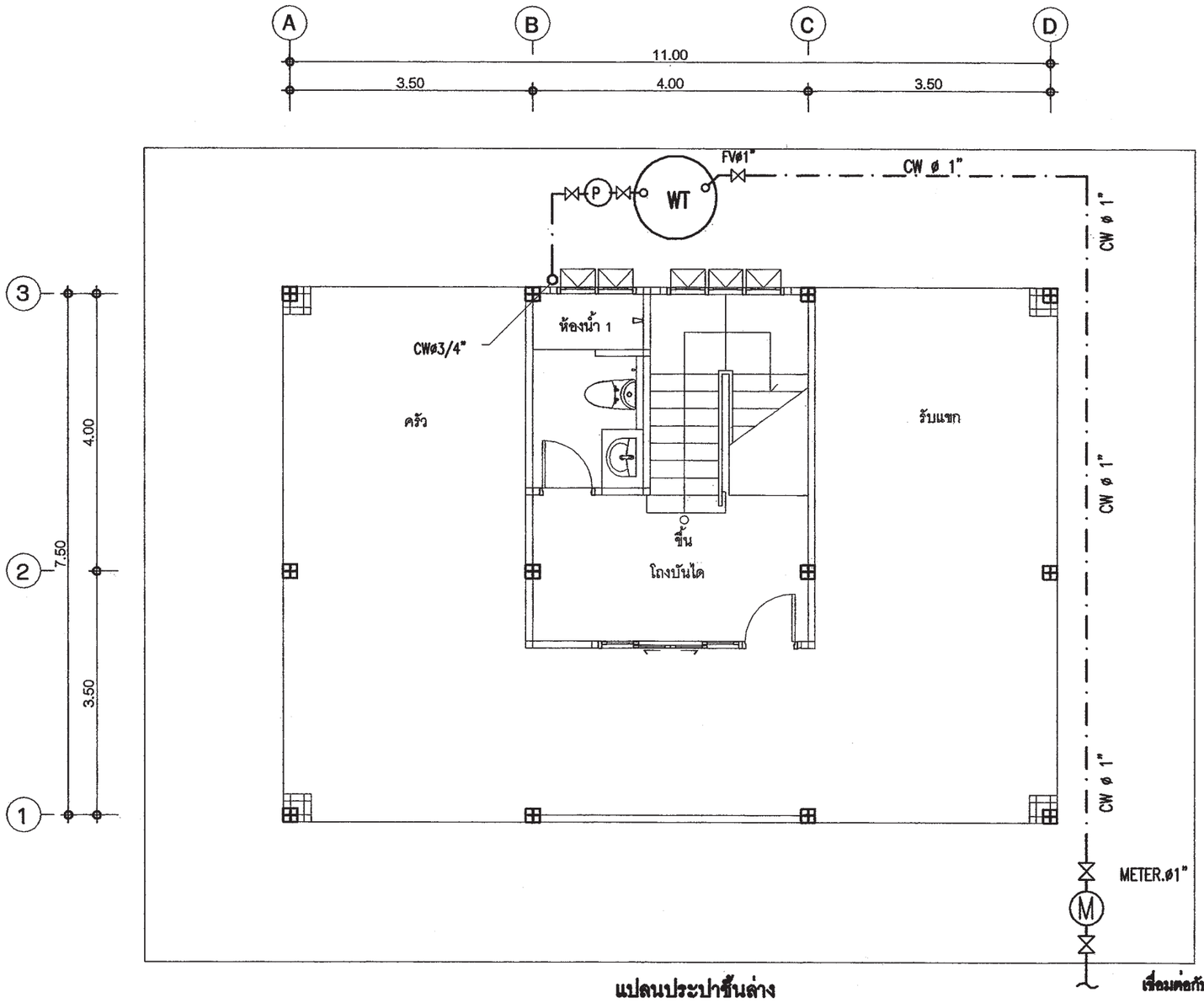

เชื่อมต่อกับท่อเมนน้ำประปา กปน.

แปลนประปาชั้นล่าง

มาตราส่วน 1:75

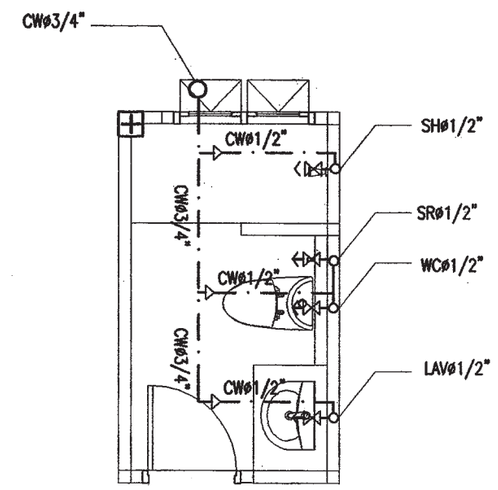

แบบขยายระบบประปาห้องน้ำ 1

มาตราส่วน 1:50

สำนักการ โยธา
กรุงเทพมหานคร

โครงการ

แบบบ้านยิ้มเพื่อประชาชน ระยะที่ 3

ตามนโยบาย

ม.ร.ว. สุขุมพันธุ์ บริพัตร
ผู้ว่าราชการกรุงเทพมหานคร

นายจุมพล สำเภาพล
รองผู้ว่าราชการกรุงเทพมหานคร

นางนินนาท ชลิตานนท์
ปลัดกรุงเทพมหานคร

ผู้อำนวยการสำนักการโยธา

รองผู้อำนวยการสำนักการโยธา
นายทวีศักดิ์ เลิศประดับธ์

ผู้อำนวยการสำนักงานออกแบบ
นายวัชรินทร์ บรรทด

หัวหน้ากลุ่มงานสถาปัตยกรรม
นายสินธุ์ชัย บุญบักษ์

หัวหน้ากลุ่มงานวิศวกรรมอาคาร
นายอริยะ เมฆะกุล

สถาปนิก
นายพิชมณศ เพ็ชร์คำ ส.สถ.2561

วิศวกรโครงสร้าง
นายชูเวช เสนปาน ภย.43016

วิศวกรไฟฟ้า
นายจรูญ มาสุขใจ ภฟ.2457

วิศวกรสุขาภิบาล
นายจีระสิทธิ์ ทิมสถิตย์ สย.8489

วิศวกรเครื่องกล

นายช่างเขียนแบบ
นางปุณยนุช ประกอบกิจ

แบบ บ้านพักอาศัย 2 ชั้น
แบบที่ 065
ชื่อบ้าน มังกรทอง

เจ้าของ

สถานที่

แบบแสดง
แปลนประปาชั้นล่าง

วันที่ :	เลขที่	รวม
30 พฤษภาคม 2557	SN-03	5

แผ่นที่	รวมแผ่น
35	37

FILE :

รายการแก้ไขแบบ

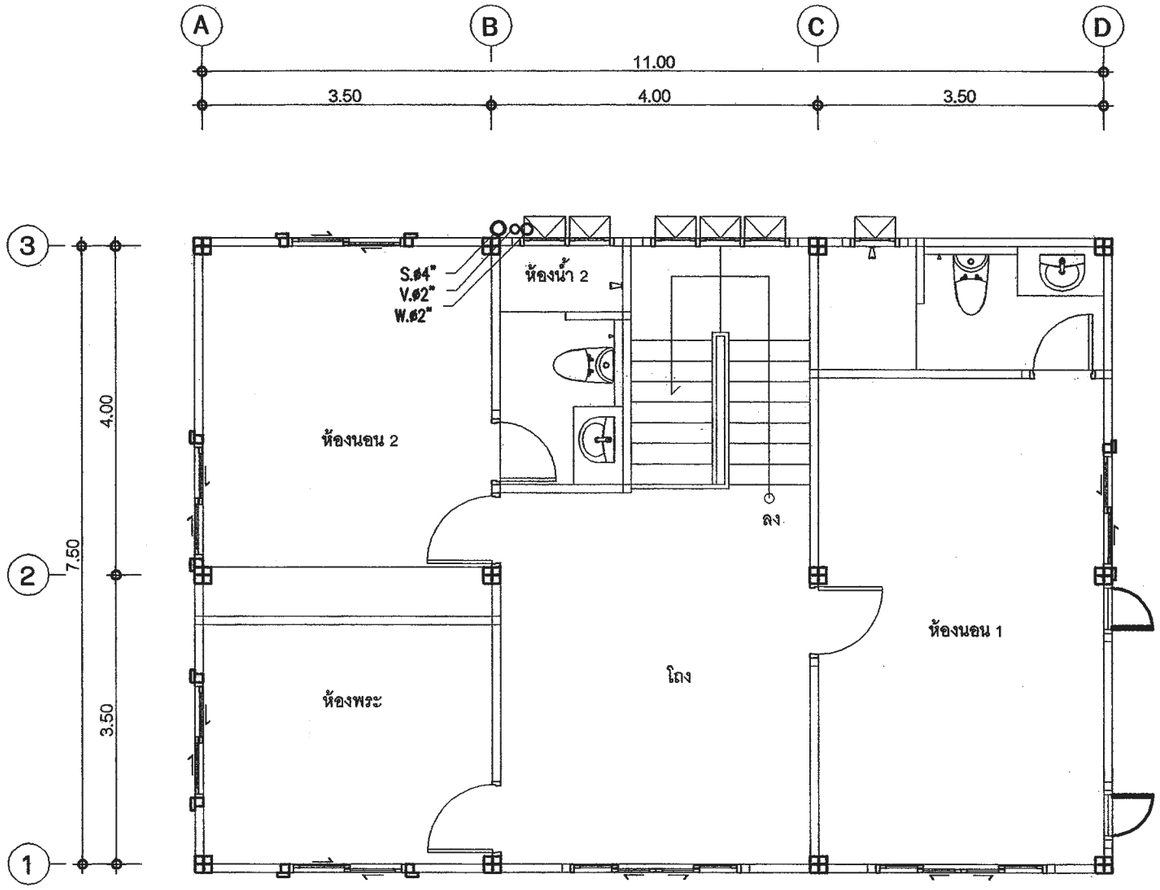

แปลนระบบสุขาภิบาลชั้นบน

มาตราส่วน 1:75

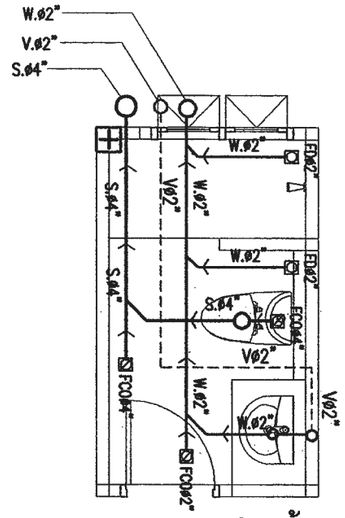

แบบขยายระบบสุขาภิบาลห้องน้ำ2

มาตราส่วน 1 : 50

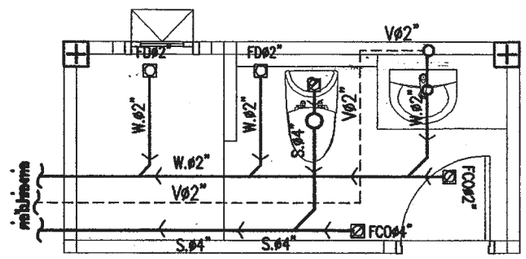

แบบขยายระบบสุขาภิบาลห้องน้ำ3

มาตราส่วน 1 : 50

สำนักการ โยธา
กรุงเทพมหานคร

โครงการ

แบบบ้านยิ้มเพื่อประชาชน ระยะที่ 3

ตามนโยบาย

ม.ร.ว. สุขุมพันธุ์ บริพัตร
ผู้ว่าราชการกรุงเทพมหานคร

นายจุมพล สำเภาพล
รองผู้ว่าราชการกรุงเทพมหานคร

นางนินนาท ชลิตานนท์
ปลัดกรุงเทพมหานคร

ผู้อำนวยการสำนักการโยธา

รองผู้อำนวยการสำนักการโยธา
นายทวีศักดิ์ เลิศประพันธ์

ผู้อำนวยการสำนักงานออกแบบ
นายวัชรินทร์ บรรพต

หัวหน้ากลุ่มงานสถาปัตยกรรม
นายสินธุ์ชัย บุญปักษ์

หัวหน้ากลุ่มงานวิศวกรรมอาคาร
นายอริยะ เมฆะกูล

สถาปนิก
นายพิชมณศ เพ็ชร์คำ ส.สถ.2561

วิศวกรโครงสร้าง
นายชูเวช เสนปาน ภย.43016

วิศวกรไฟฟ้า
นายจรูญ มาสุขใจ ภฟก.2457

วิศวกรสุขาภิบาล
นายจีระสิทธิ์ ทิมสถิตย์ สย.8489

วิศวกรเครื่องกล

นายช่างเขียนแบบ
นางปุณยนุช ประกอบกิจ

แบบ บ้านพักอาศัย 2 ชั้น
แบบที่ 065
ชื่อบ้าน มังกรทอง

เจ้าของ

สถานที่

แบบแสดง
แปลนระบบสุขาภิบาลชั้นบน

วันที่ :	เลขที่	รวม
30 พฤษภาคม 2557	SN-04	5

แผ่นที่	รวมแผ่น
36	37

FILE :

รายการแก้ไขแบบ

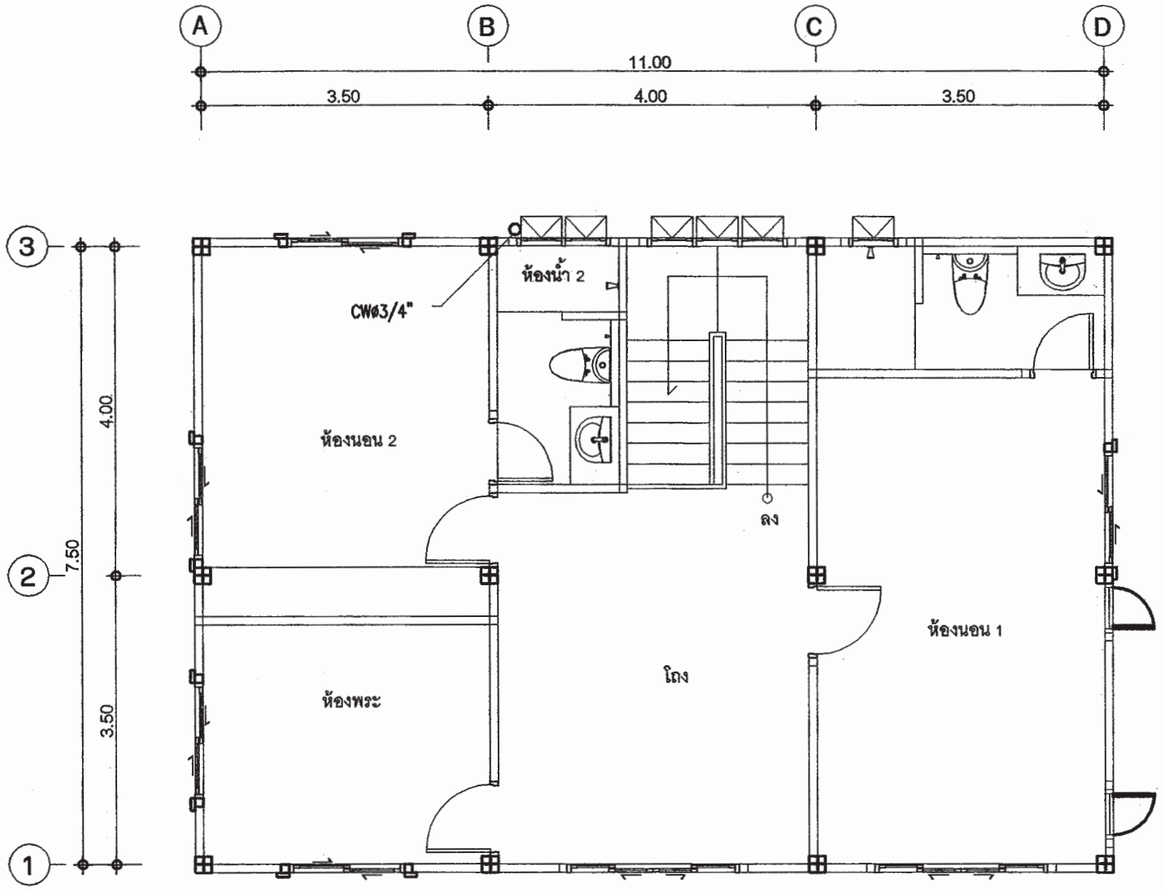

แปลนประปาชั้นบน

มาตราส่วน 1:75

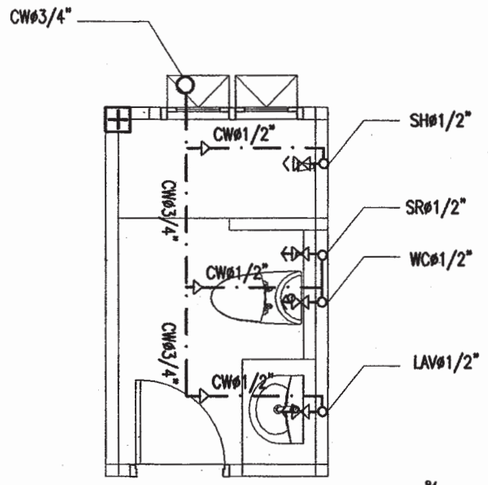

แบบขยายระบบประปาห้องน้ำ2

มาตราส่วน 1 : 50

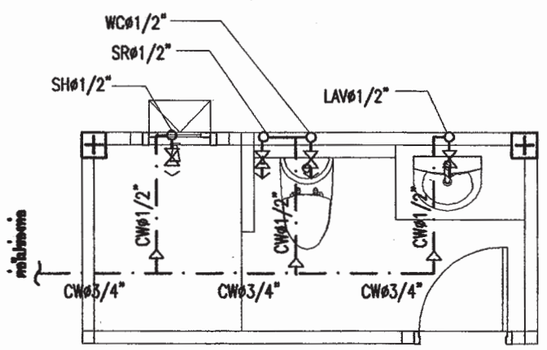

แบบขยายระบบประปาห้องน้ำ3

มาตราส่วน 1 : 50

สำนักการ โยธา
กรุงเทพมหานคร

โครงการ

แบบบ้านยิ้มเพื่อประชาชน ระยะที่ 3

ตามนโยบาย

ม.ร.ว. สุขุมพันธุ์ บริพัตร
ผู้ว่าราชการกรุงเทพมหานคร

นายจุมพล สำเภาพล
รองผู้ว่าราชการกรุงเทพมหานคร

นางนิ่มนาท ชลิตานนท์
ปลัดกรุงเทพมหานคร

ผู้อำนวยการสำนักการโยธา	
รองผู้อำนวยการสำนักการโยธา	
นายทวิศักดิ์ เมืองประพันธ์	
ผู้อำนวยการสำนักงานออกแบบ	
นายวัชรินทร์ บรรพต	
หัวหน้ากลุ่มงานสถาปัตยกรรม	
นายสินธุ์ชัย บุญปักษ์	
หัวหน้ากลุ่มงานวิศวกรรมอาคาร	
นายอิระ เมฆะคุต	
สถาปนิก	
นายพิพัฒน์ เพ็ชร์ดำ ส.ส.ก.25คป	
วิศวกรโครงสร้าง	
นายชูเวช เสนปาน ภย.43016	
วิศวกรไฟฟ้า	
นายจรูญ มาสุรใจ ภฟ.2457	
วิศวกรสุขาภิบาล	
นายจิระสิทธิ์ ทิมสมิตย์ สย.8489	
วิศวกรเครื่องกล	
นายช่างเขียนแบบ	
นางปุณยนุช ประกอบใจ	

แบบ บ้านพักอาศัย 2 ชั้น
แบบที่ 065
ชื่อบ้าน มังกรทอง

เจ้าของ

สถานที่

แบบแสดง
แปลนประปาชั้นบน

วันที่ :	เลขที่	รวม
30 พฤษภาคม 2557	SN-05	5

แผ่นที่	รวมแผ่น
37	37

FILE :

รายการแก้ไขแบบ

สารบัญแบบสถาปัตยกรรม

เลขที่	รายการ
A-01	สารบัญแบบ สัญลักษณ์ประกอบแบบ
A-02	รายการประกอบแบบ
A-03	แผนที่สังเขป, ผังบริเวณ
A-04	แปลนพื้นชั้น 1 และ แปลนพื้นชั้น 2
A-05	แปลนหลังคา
A-06	รูปด้าน 1 รูปด้าน 4
A-07	รูปด้าน 2 รูปด้าน 3
A-08	รูปตัด A-A
A-09	รูปตัด B-B
A-10	แบบขยายห้องน้ำ-ส้วม 1 แบบขยายห้องน้ำ-ส้วม 2
A-11	แบบขยายห้องน้ำ-ส้วม 3
A-12	แบบขยายแปลนบันได
A-13	รูปตัดขยายบันได F-F
A-14	แบบขยายประตู
A-15	แบบขยายหน้าต่าง

สารบัญแบบวิศวกรรม

เลขที่	รายการ
S-01	รายการประกอบแบบแบบโครงสร้าง
S-02	แปลนฐานราก เสาเข็ม แปลนโครงสร้างชั้นล่าง
S-03	แปลนโครงสร้างชั้น2 แปลนโครงสร้างรับโครงหลังคา
S-04	แปลนโครงสร้างหลังคา
S-05	แบบขยายโครงสร้าง 1
S-06	แบบขยายโครงสร้าง 2
S-07	แบบขยายโครงสร้าง 3
S-08	แบบขยายโครงสร้าง 4

สารบัญแบบไฟฟ้า

เลขที่	รายการ
E-01	สัญลักษณ์ระบบไฟฟ้าและ รายการ
E-02	แปลนระบบไฟฟ้าชั้นล่าง - ชั้นบน

สารบัญแบบสุขาภิบาล

เลขที่	รายการ
SN-01	รายการประกอบแบบสุขาภิบาล
SN-02	แปลนระบบสุขาภิบาล ชั้นล่าง
SN-03	แปลนระบบประปา ชั้นล่าง
SN-04	แปลนระบบสุขาภิบาล ชั้น 2
SN-05	แปลนระบบประปา ชั้น 2

สัญลักษณ์แบบ







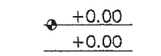



สัญลักษณ์	รายการ
A A-00	แสดงทิศทางรูปด้าน ดูรายละเอียด แผ่นที่ A-00
	ดูรายละเอียด แผ่นที่ A-00
A 1 2	แสดงแนวเสาแนวตามตั้ง (A)-(A)
	แสดงแนวเสาแนวตามนอน (1)
A A	แสดงแนวตัด (A) (B)
	ดูรายละเอียดแผ่นที่ --
+0.00	แสดงระดับในรูปตัด
+0.00	แสดงระดับพื้นในรูปตัด
	รายละเอียดของแบบ แสดงข้อความลูกศรชี้ส่วนที่แสดงความหมาย
	แสดงแนวพิกัดเสา
	แสดงแนวเขตที่ดิน
	เส้นประ แสดงส่วนที่ถูกบัง หรือส่วนที่มองไม่เห็น
	ระยะจากศูนย์กลาง ถึง ศูนย์กลาง
	ระยะจากศูนย์กลาง ถึง ริม
	ระยะจากริม ถึง ริม
	แสดงแนวที่ถูกตัดขาด
	ช่องเปิดโล่ง
	ระดับดิน
	คอนกรีตหยาบ คอนกรีตเสริมเหล็ก
	ทราย
	ผนังก่ออิฐมอญครึ่งแผ่น (แปลน)
	ผนังก่ออิฐมอญเต็มแผ่น (แปลน)
	กระจก
	ผนังก่ออิฐมอญครึ่งแผ่น, เต็มแผ่น (รูปตัด)
G , M , FIX	กระจก, G= } M= } FIX=
ข	สัญลักษณ์ พื้น
ข	สัญลักษณ์ ผนัง
ข	สัญลักษณ์ ประตู
ข	สัญลักษณ์ หน้าต่าง
ข	สัญลักษณ์ ฝ้าเพดาน
	หิน
	ไม้โชว์ผิวไม้
	ไม้ไม่โชว์ผิวไม้







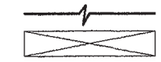

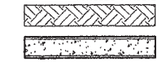

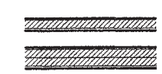

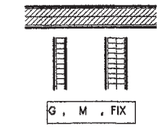



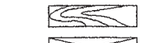

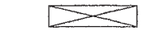

สำนักการ โยธา
กรุงเทพมหานคร

โครงการ
แบบบ้านยิ้มเพื่อประชาชน ระยะที่ 3

ตามนโยบาย
ม.ร.ว. สุขุมพันธุ์ บริพัตร
ผู้ว่าราชการกรุงเทพมหานคร
นายจุมพล สำเภาพล
รองผู้ว่าราชการกรุงเทพมหานคร
นางนินนาท ชลิตานนท์
ปลัดกรุงเทพมหานคร

ผู้อำนวยการสำนักการโยธา
รองผู้อำนวยการสำนักการโยธา
นายทวีศักดิ์ เลิศประพันธ์
ผู้อำนวยการสำนักงานออกแบบ
นายวัชรินทร์ บรรพต
หัวหน้ากลุ่มงานสถาปัตยกรรม
นายสินธุ์ชัย บุญปักษ์
หัวหน้ากลุ่มงานวิศวกรรมอาคาร
นายอริยะ เม่ฆะกุล

สถาปนิก
นายอนุศักดิ์ แสงสังข์สิทธิ์ ส.สถ 2495
วิศวกรโครงสร้าง
นายดิชา คงศรี สย.5244
วิศวกรไฟฟ้า
นายจรูญ มาสุขใจ ภฟก.2457
วิศวกรสุขาภิบาล
นายจิระสิทธิ์ ทิมสถิตย์ สย.8489
วิศวกรเครื่องกล

นายช่างเขียนแบบ
นางสิรกาญจน์ บุญอยู่

แบบ บ้านพักอาศัย 2 ชั้น
แบบที่ 066
ชื่อบ้าน มาลัยนงนุช

เจ้าของ

สถานที่

แบบแสดง
สารบัญแบบ และ
สัญลักษณ์ประกอบแบบ

วันที่ :	เลขที่	รวม
30 พฤษภาคม 2557	A-01	17

แผ่นที่	รวมแผ่น
1	30

FILE :

รายการแก้ไขแบบ

รายการ โครงการแบบบ้านยิ้มเพื่อประชาชน (โครงการ 2)

รายละเอียดประกอบแบบ

1 งานสถาปัตยกรรม

1.1 งานวัสดุผิวพื้น

W1 พื้น คสล ปูกระเบื้องเซรามิค ชนิดปูพื้น กำหนดสีและขนาดภายหลัง
W2 พื้น คสล ปูปาร์เก้ไม้เนื้อแข็ง หรือวัสดุอื่นๆ
W3 พื้น คสล ปูกระเบื้องเซรามิค ชนิดปูพื้น ผิวกันลื่น กำหนดสีและขนาดภายหลัง
W4 พื้น คสล ผสมน้ำยากันซึม ผิวซีเมนต์ขัดมัน
W5 พื้น คสล พร้อมทำระบบกันซึม ชนิดกันซึมหลังคา

1.2 งานผนัง

1 ผนังก่ออิฐมอญ ฉาบปูนเรียบ ทาสี
2 ผนังก่ออิฐมอญ ผิวกรุกระเบื้องเซรามิคชนิดบุผนัง เลยระดับฝ้าเพดาน อย่างน้อย 10 ซม
3 ผนังก่ออิฐมอญ กรุทับดว้ยไม้สังเคราะห์
4 ผนังก่ออิฐมอญ กรุทับดว้ยหินสังเคราะห์
5 ผนังก่ออิฐมอญ ฉาบปูนเรียบเซาะรอง

1.3 งานฝ้าเพดาน

CH ฝ้าเพดานภายนอก แผ่นไฟเบอร์ซีเมนต์ ฉาบรอยต่อเรียบ ทาสี หากเป็นระแนง ให้กรุตาข่ายกันแมลง
CH2 ฝ้าเพดานภายใน แผ่นยิปซั่ม หนาไม่น้อยกวา 9 มม ฉาบรอยต่อเรียบ ทาสี โครงเคร่าอลูมิเนียม
CH3 ฝ้าเพดานห้องน้ำ แผ่นยิปซั่มชนิดทนชื้น หนาไม่น้อยกว่า 9 มม ฉาบรอยต่อเรียบ ทาสี โครงเคร่าอลูมิเนียม

1.4 งานประตู- หน้าต่าง – ตามแบบขยายประตูหน้าต่าง

1.5 งานสุขภัณฑ์ – ตามแบบขยายห้องน้ำ

1.6 งานบันไดและราวบันได – โครงสร้าง คสล วัสดุผิว และลูกกรง ตามแบบขยายบันได

1.7 งานสี

- สีทาภายนอก ใช้สีชนิดทาภายนอก
- สีทาภายใน ใช้สีชนิดทาภายใน
- สีทาเหล็ก และไม้ ใช้สีน้ำมัน

2 งานโครงสร้าง ดูรายละเอียดงานวิศวกรรมโครงสร้าง

3 งานระบบไฟฟ้า ดูรายละเอียดงานวิศวกรรมไฟฟ้า

4 งานระบบสุขาภิบาล ดูรายละเอียดงานวิศวกรรมสุขาภิบาล

ข้อกำหนด

- โครงสร้างที่คำนวณไว้ สามารถรับน้ำหนักผนังก่ออิฐมอญได้
- โครงสร้างที่คำนวณไว้ สามารถรับน้ำหนักหลังคาคอนกรีตได้
- ควรคำนึงถึงระบบกำจัดปลวกด้วย
- ระดับ ±0.00 ให้ยึดถือระดับถนนหน้าโครงการเป็นหลัก
- แบบผังบริเวณที่แสดงในแบบนี้ เป็นเพียงการแสดงระยะที่ดินที่น้อยที่สุด ที่แบบบ้านนั้นๆ สามารถปลูกสร้างได้ เจ้าของอาคารควรปรึกษาเจ้าหน้าที่ท้องถิ่นที่เกี่ยวข้องเพื่อความถูกต้องตามกฎหมายต่อไป

สำนักการ โยธา
กรุงเทพมหานคร

โครงการ
แบบบ้านยิ้มเพื่อประชาชน ระยะที่ 3

ตามนโยบาย
ม.ร.ว. สุขุมพันธุ์ บริพัตร
ผู้ว่าราชการกรุงเทพมหานคร
นายจุมพล สำเภาพล
รองผู้ว่าราชการกรุงเทพมหานคร
นางนินนาท ชลิตานนท์
ปลัดกรุงเทพมหานคร

ผู้อำนวยการสำนักการโยธา	
รองผู้อำนวยการสำนักการโยธา	
นายทวีศักดิ์ เดิดประพันธ์	
ผู้อำนวยการสำนักงานออกแบบ	
นายรัชชินทร์ บวรพัต	
หัวหน้ากลุ่มงานสถาปัตยกรรม	
นายสินธุชัย บุญปักษ์	
หัวหน้ากลุ่มงานวิศวกรรมอาคาร	
นายอริยะ เมฆะกุล	
สถาปนิก	
นายอนุศักดิ์ แสงสังวิสิทธิ์ ส.ถ.ก 2495	
วิศวกรโครงสร้าง	
นายสิชา คงศรี ส.ย.5244	
วิศวกรไฟฟ้า	
นายชูญ มาสุรใจ ภฟก.2457	
วิศวกรสุขาภิบาล	
นายจิระสิทธิ์ ริมสลิตย์ ส.ย.8489	
วิศวกรเครื่องกล	
นายช่างเขียนแบบ	
นางสิงกาญจน์ บุญอยู่	

แบบ บ้านพักอาศัย 2 ชั้น
แบบที่ 066
ชื่อบ้าน มาลัยนงนุช

เจ้าของ

สถานที่

แบบแสดง
รายการประกอบแบบ

วันที่ :	เลขที่	รวม
30 พฤษภาคม 2557	A–02	17

แผ่นที่	รวมแผ่น
2	30

FILE :

รายการแก้ไขแบบ

แผนที่สังเขป

ผังบริเวณ

มาตราส่วน 1:75

สำนักการ โยธา
กรุงเทพมหานคร

โครงการ

แบบบ้านยิ้มเพื่อประชาชน ระยะที่ 3

ตามนโยบาย

ม.ร.ว. สุขุมพันธุ์ บริพัตร
ผู้ว่าราชการกรุงเทพมหานคร

นายจุมพล สำเภาพล
รองผู้ว่าราชการกรุงเทพมหานคร

นางนินนาท ชลิตานนท์
ปลัดกรุงเทพมหานคร

ผู้อำนวยการสำนักการโยธา	
รองผู้อำนวยการสำนักการโยธา	
นายทวีศักดิ์ เลิศประพันธ์	
ผู้อำนวยการสำนักงานออกแบบ	
นายรังสินทร์ บรรหต	
หัวหน้ากลุ่มงานสถาปัตยกรรม	
นายสินธุ์ชัย บุญปักษ์	
หัวหน้ากลุ่มงานวิศวกรรมอาคาร	
นายอวิยะ เมฆะกุล	
สถาปนิก	
นายอนุศักดิ์ แสงสังขลิขิธ ส.ถก 2495	
วิศวกรโครงสร้าง	
นายศิรา คงศรี สย.5244	
วิศวกรไฟฟ้า	
นายบุญ มาสุขใจ ภฟท.2457	
วิศวกรสุขาภิบาล	
นายชิระสิทธิ์ ทิมสลิตย์ สย.6489	
วิศวกรเครื่องกล	
นายช่างเขียนแบบ	
นางสิรกาญจน์ บุญอยู่	

แบบ บ้านพักอาศัย 2 ชั้น
แบบที่ 066
ชื่อบ้าน มาลัยนงนุช

ตำแหน่ง

สถานที่

แบบแสดง
ผังบริเวณ แผนที่สังเขป

วันที่ :	แผ่นที่	รวม
30 พฤษภาคม 2557	A-03	17

แผ่นที่	รวมแผ่น
3	30

FILE :

รายการแก้ไขแบบ

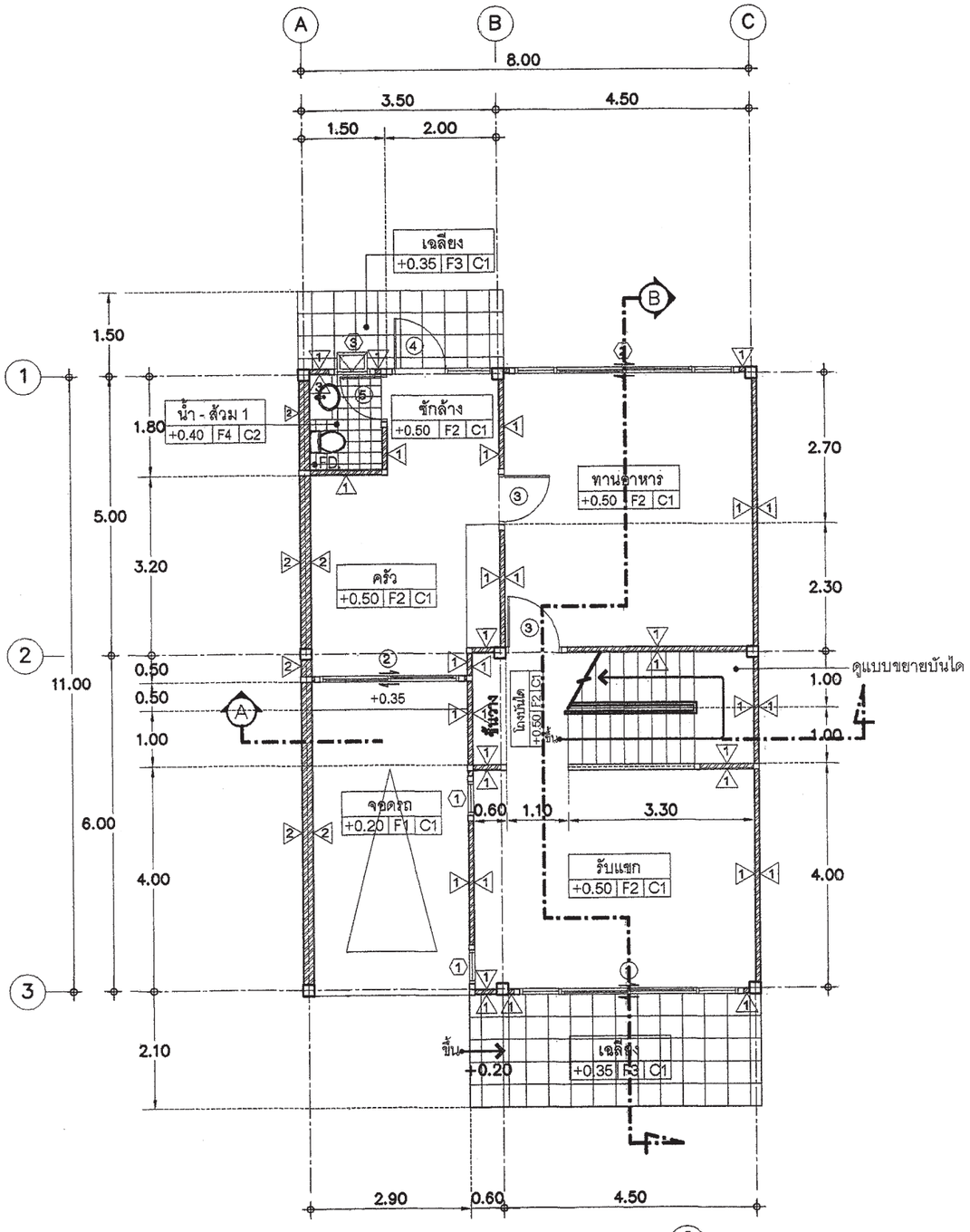

แปลนพื้นชั้นที่ 1

มาตราส่วน 1:100

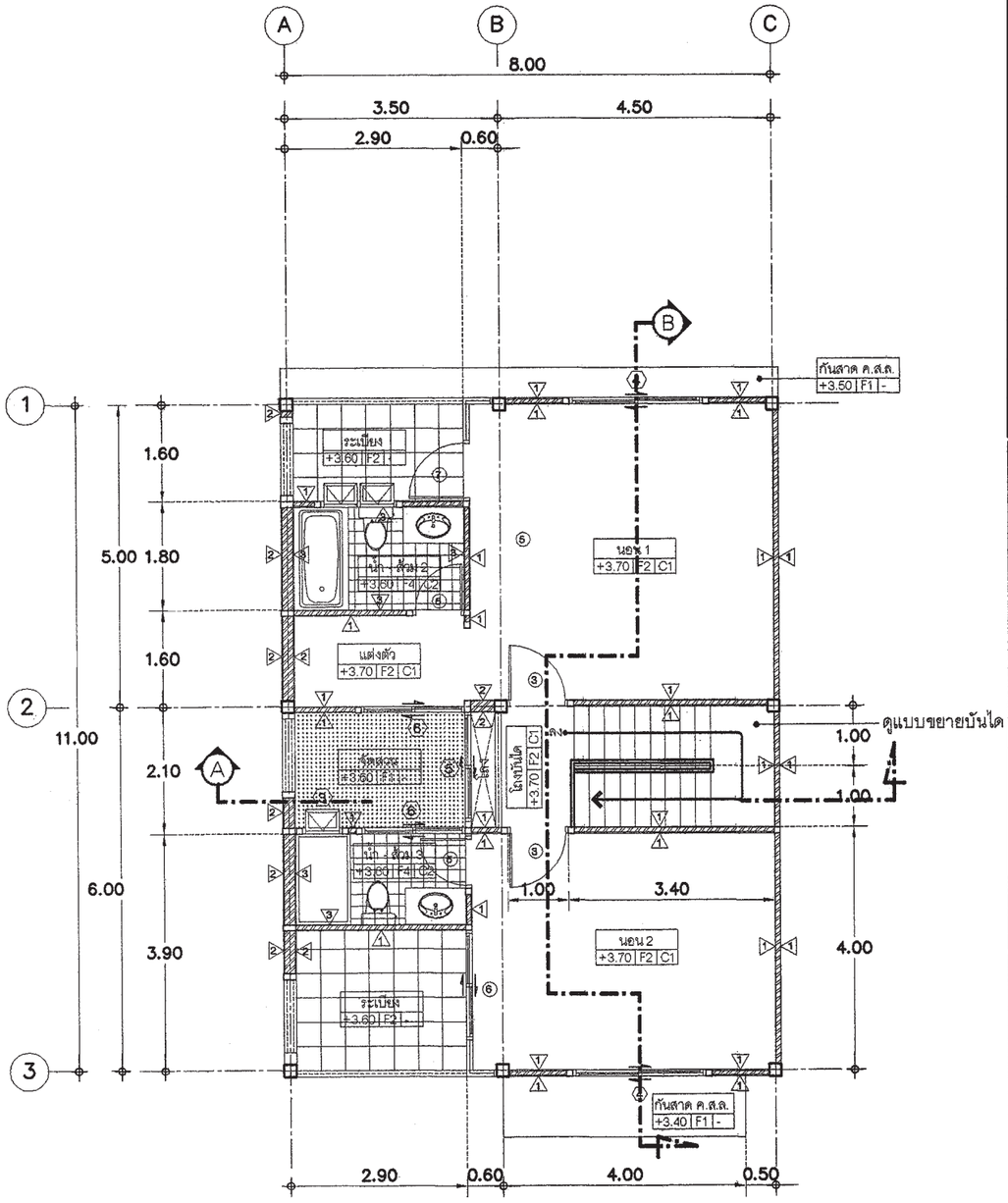

แปลนพื้นชั้นที่ 2

มาตราส่วน 1:100

DIRECTION OF ELEVATION

สำนักการ โยธา
กรุงเทพมหานคร

โครงการ

แบบบ้านยิ้มเพื่อประชาชน ระยะที่ 3

ตามนโยบาย

ม.ร.ว. สุขุมพันธุ์ บริพัตร
ผู้ว่าราชการกรุงเทพมหานคร

นายจุมพล สำเภาพล
รองผู้ว่าราชการกรุงเทพมหานคร

นางนินนาท ชลิตานนท์
ปลัดกรุงเทพมหานคร

ผู้อำนวยการสำนักการโยธา	
รองผู้อำนวยการสำนักการโยธา	
นายทวีศักดิ์ เลิศประพันธ์	
ผู้อำนวยการสำนักงานออกแบบ	
นายวัชรินทร์ บรรพต	
หัวหน้ากลุ่มงานสถาปัตยกรรม	
นายสินธุชัย บุญปักษ์	
หัวหน้ากลุ่มงานวิศวกรรมอาคาร	
นายอริยะ เมฆะกุล	

สถาปนิก	
นายอนุศักดิ์ แสงสังสิทธิ์ ส.ถ.ล. 2495	
วิศวกรโครงสร้าง	
นายดิชา คงศรี สย.5244	
วิศวกรไฟฟ้า	
นายธฤญ มาสุขใจ ภท.2457	
วิศวกรสุขาภิบาล	
นายจิระสิทธิ์ ทิมสิตย์ สย.8489	
วิศวกรเครื่องกล	
นายช่างเขียนแบบ	
นางสิรกาญจน์ บุญอยู่	

แบบ บ้านพักอาศัย 2 ชั้น
แบบที่ 066
ชื่อบ้าน มาลัยนงนุช

เจ้าของ

สถานที่

แบบแสดง
แปลนพื้นชั้น 1
แปลนพื้นชั้น 2

วันที่ :	เลขที่	รวม
30 พฤษภาคม 2557	A-04	15

แผ่นที่	รวมแผ่น
4	30

FILE :

รายการแก้ไขแบบ

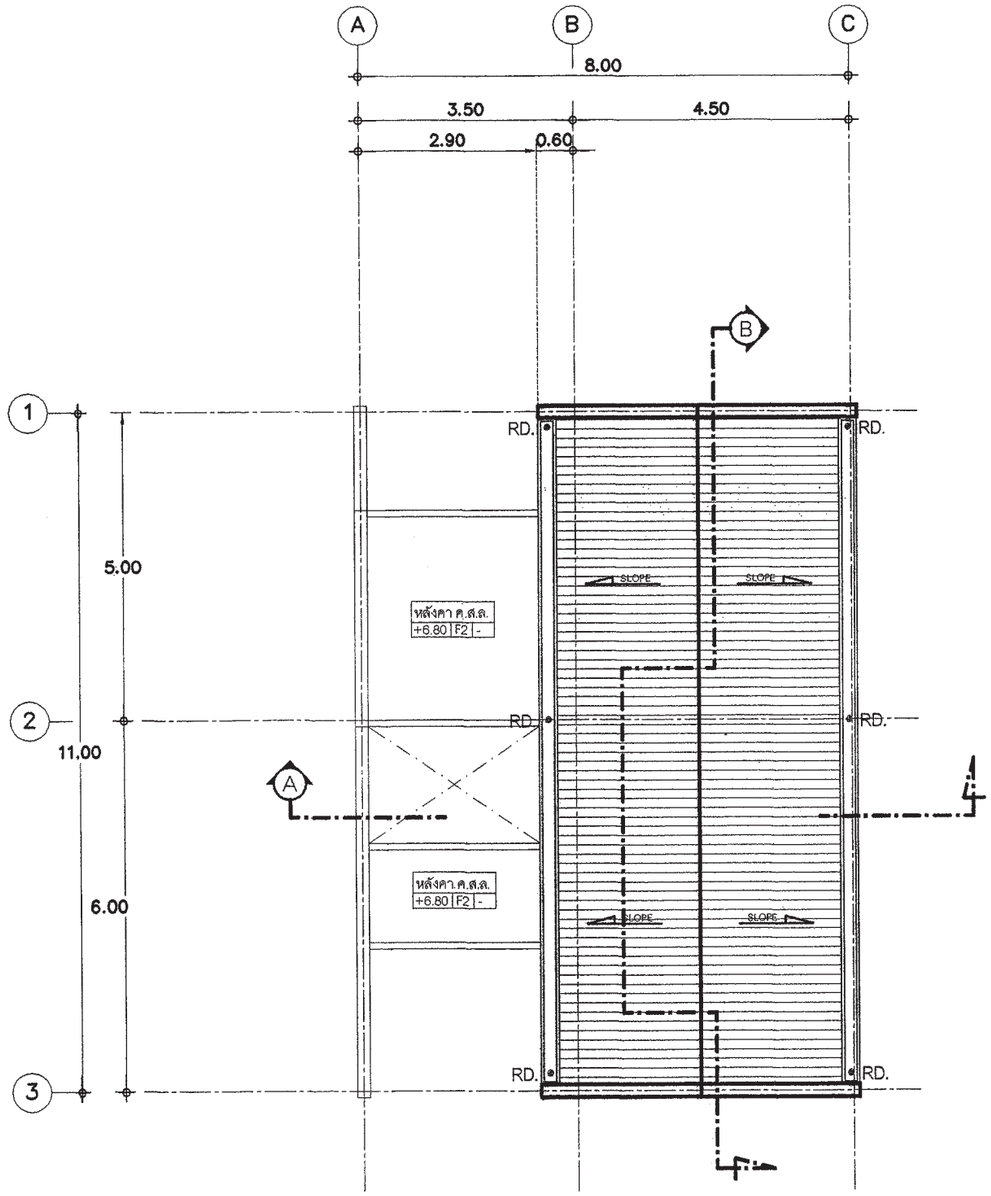

แปลนหลังคา

มาตราส่วน 1:100

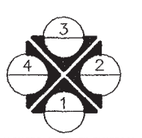

DIRECTION OF ELEVATION

สำนักการ โยธา
กรุงเทพมหานคร

โครงการ

แบบบ้านยิ้มเพื่อประชาชน ระยะที่ 3

ตามนโยบาย

ม.ร.ว. สุขุมพันธุ์ บริพัตร
ผู้ว่าราชการกรุงเทพมหานคร

นายจุมพล สำเภาพล
รองผู้ว่าราชการกรุงเทพมหานคร

นางนินนาท ชลิตานนท์
ปลัดกรุงเทพมหานคร

ผู้อำนวยการสำนักการโยธา

รองผู้อำนวยการสำนักการโยธา
นายทวีศักดิ์ เลิศประพันธ์

ผู้อำนวยการสำนักงานออกแบบ
นายวัชรินทร์ บรรพต

หัวหน้ากลุ่มงานสถาปัตยกรรม
นายสินธุ์ชัย บุญปักษ์

หัวหน้ากลุ่มงานวิศวกรรมอาคาร
นายอริยะ เมฆะกูล

สถาปนิก
นายอนุศักดิ์ แสงสังข์สิทธิ์ ส.สถ 2495

วิศวกรโครงสร้าง
นายศิชา คงศรี สย.5244

วิศวกรไฟฟ้า
นายจรูญ มาสุขใจ ภฟก.2457

วิศวกรสุขาภิบาล
นายจิระสิทธิ์ ทิมสถิตย์ สย.8489

วิศวกรเครื่องกล

นายช่างเขียนแบบ
นางสิรกาญจน์ บุญอยู่

แบบ บ้านพักอาศัย 2 ชั้น
แบบที่ 066
ชื่อบ้าน มาลัยนงนุช

เจ้าของ

สถานที่

แบบแสดง
แปลนหลังคา

วันที่ :	เลขที่	รวม
30 พฤษภาคม 2557	A-05	15

แผ่นที่	รวมแผ่น
5	30

FILE :

รายการแก้ไขแบบ

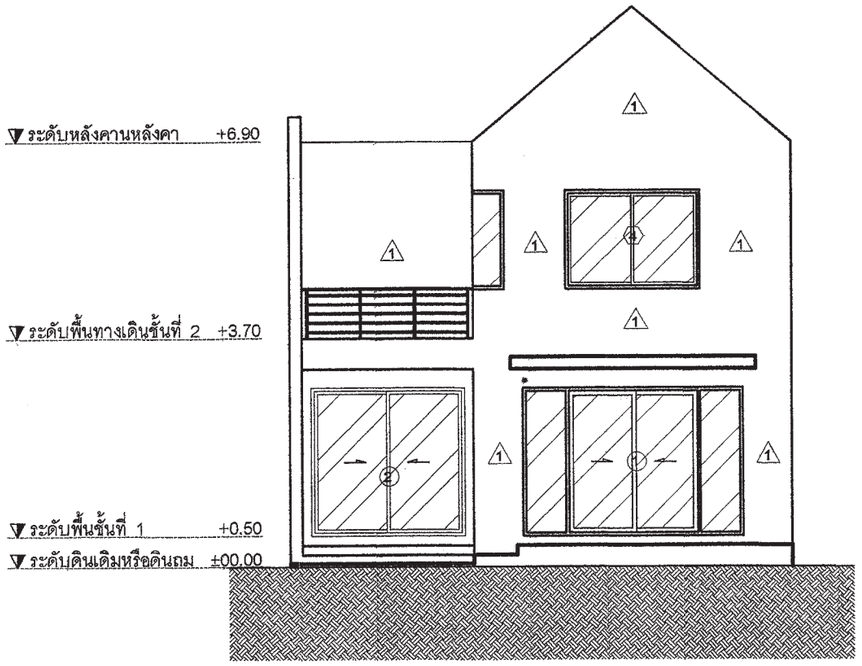

รูปด้าน 1

มาตราส่วน 1:100

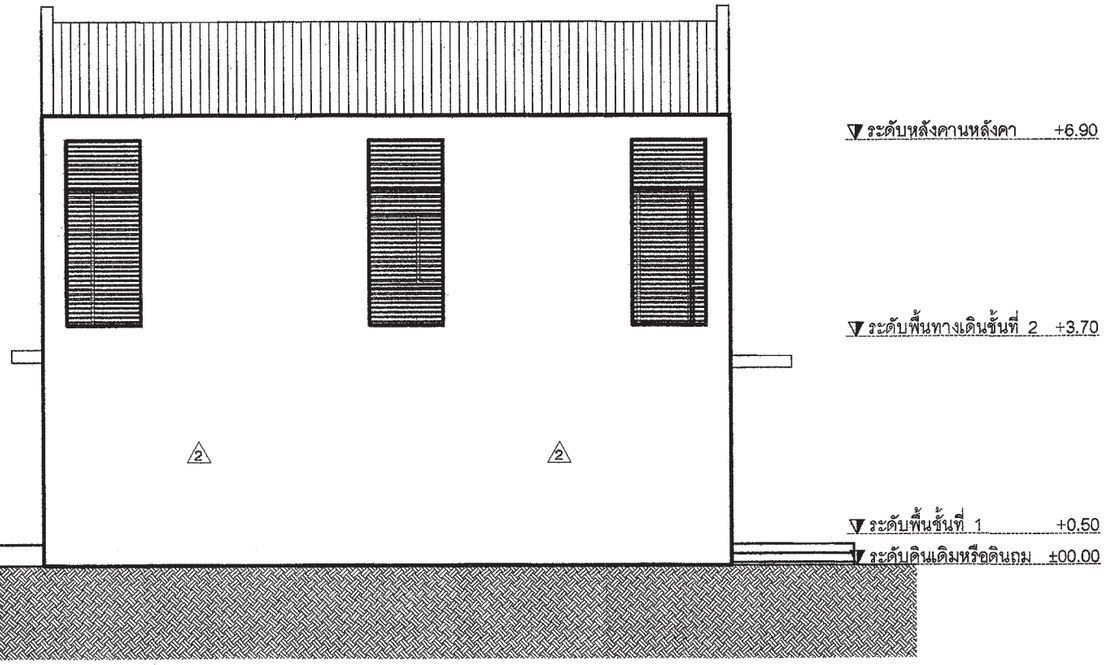

รูปด้าน 4

มาตราส่วน 1:100

สำนักการ โยธา
กรุงเทพมหานคร

โครงการ

แบบบ้านยิ้มเพื่อประชาชน ระยะที่ 3

ตามนโยบาย

ม.ร.ว. สุขุมพันธุ์ บริพัตร
ผู้ว่าราชการกรุงเทพมหานคร

นายจุมพล สำเภาพล
รองผู้ว่าราชการกรุงเทพมหานคร

นางนินนาท ชลิตานนท์
ปลัดกรุงเทพมหานคร

ผู้อำนวยการสำนักการโยธา	
รองผู้อำนวยการสำนักการโยธา	
นายทวีศักดิ์ เลิศประพันธ์	
ผู้อำนวยการสำนักงานออกแบบ	
นายรัชชินทร์ บรรพต	
หัวหน้ากลุ่มงานสถาปัตยกรรม	
นายสินธุ์ชัย บุญปักษ์	
หัวหน้ากลุ่มงานวิศวกรรมอาคาร	
นายอริยะ เมฆะกุล	
สถาปนิก	
นายอนุศักดิ์ แสงสังข์สิทธิ์ ส.สถ 2495	
วิศวกรโครงสร้าง	
นายศิชา คงชวี สย.5244	
วิศวกรไฟฟ้า	
นายจรูญ มาสุขใจ ภฟก.2457	
วิศวกรสุขาภิบาล	
นายชีระสิทธิ์ ริมสถิตย์ สย.8489	
วิศวกรเครื่องกล	
นายช่างเขียนแบบ	
นางสิรกาญจน์ บุญอยู่	

แบบ บ้านพักอาศัย 2 ชั้น
แบบที่ 066
ชื่อบ้าน มาลัยนงนุช

เจ้าของ

สถานที่

แบบแสดง
รูปด้าน 1
รูปด้าน 4

วันที่ :	เลขที่	รวม
30 พฤษภาคม 2557	A-06	15

แผ่นที่	รวมแผ่น
6	30

FILE :

รายการแก้ไขแบบ

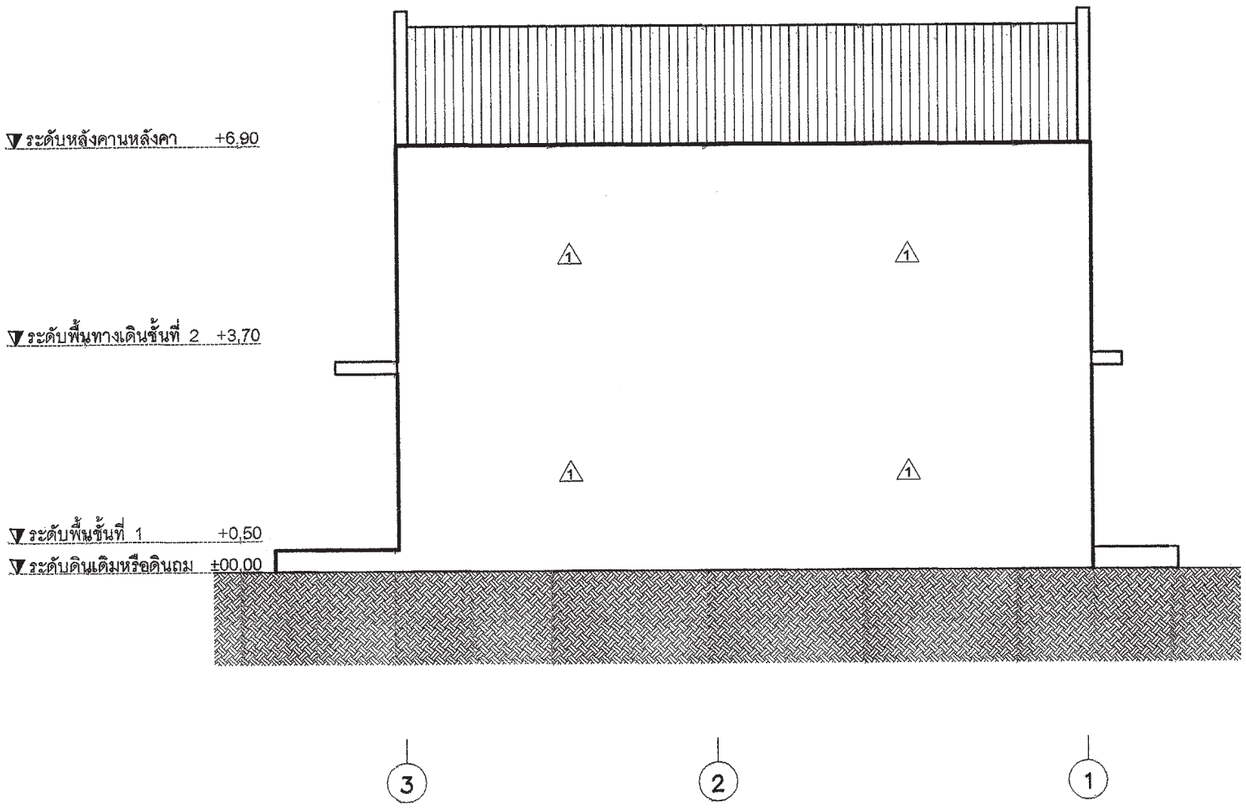

รูปด้าน 2

มาตราส่วน 1:100

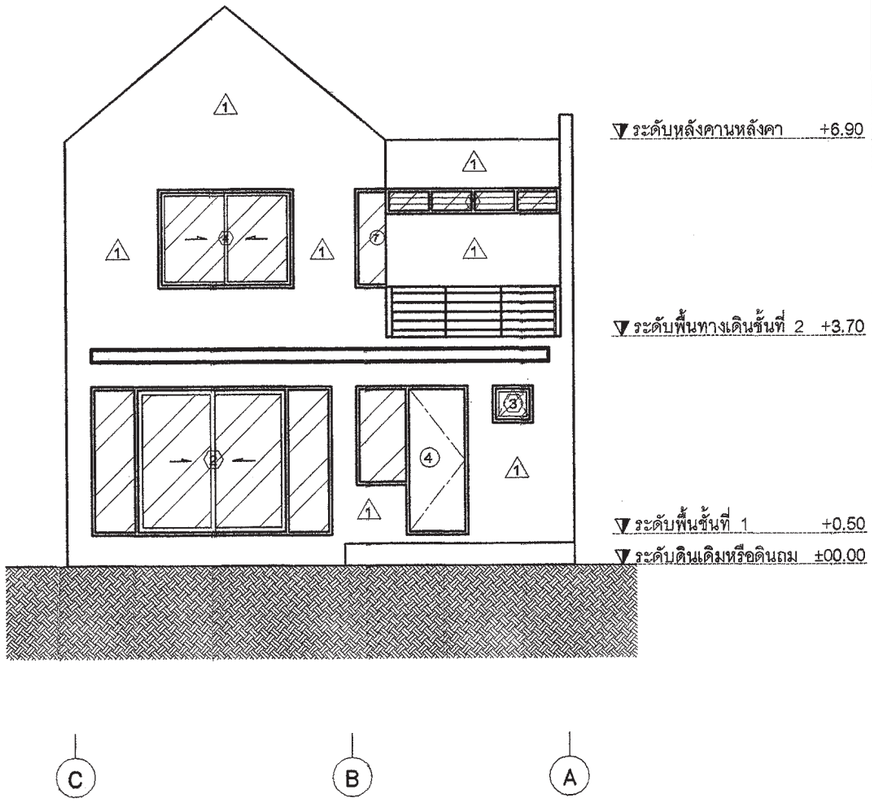

รูปด้าน 3

มาตราส่วน 1:100

สำนักการ โยธา
กรุงเทพมหานคร

โครงการ

แบบบ้านยิ้มเพื่อประชาชน ระยะที่ 3

ตามนโยบาย

ม.ร.ว. สุขุมพันธุ์ บริพัตร
ผู้ว่าราชการกรุงเทพมหานคร

นายจุมพล สำเภาพล
รองผู้ว่าราชการกรุงเทพมหานคร

นางนินนาท ชลิตานนท์
ปลัดกรุงเทพมหานคร

ผู้อำนวยการสำนักการโยธา	
รองผู้อำนวยการสำนักการโยธา	
นายทวีศักดิ์ เลิศประพันธ์	
ผู้อำนวยการสำนักงานออกแบบ	
นายวิชินทร์ บรรพต	
หัวหน้ากลุ่มงานสถาปัตยกรรม	
นายสินธุ์ชัย บุญปักษ์	
หัวหน้ากลุ่มงานวิศวกรรมอาคาร	
นายอิยะ เมฆะกุล	
สถาปนิก	
นายอนุศักดิ์ แสงสังข์สิทธิ์ ส.ถ.ล 2495	
วิศวกรโครงสร้าง	
นายสิขา คงศรี สย.5244	
วิศวกรไฟฟ้า	
นายชูญ มาสุขใจ ภท.2457	
วิศวกรสุขาภิบาล	
นายจิระสิทธิ์ ทิมสลิตย์ สย.8489	
วิศวกรเครื่องกล	
นายช่างเขียนแบบ	
นางสิรกาญจน์ บุญอยู่	

แบบ บ้านพักอาศัย 2 ชั้น
แบบที่ 066
ชื่อบ้าน มาลัยนงนุช

เจ้าของ

สถานที่

แบบแสดง
รูปด้าน 2
รูปด้าน 3

วันที่ :	เลขที่	รวม
30 พฤษภาคม 2567	A-07	15

แผ่นที่	รวมแผ่น
7	30

FILE :

รายการแก้ไขแบบ

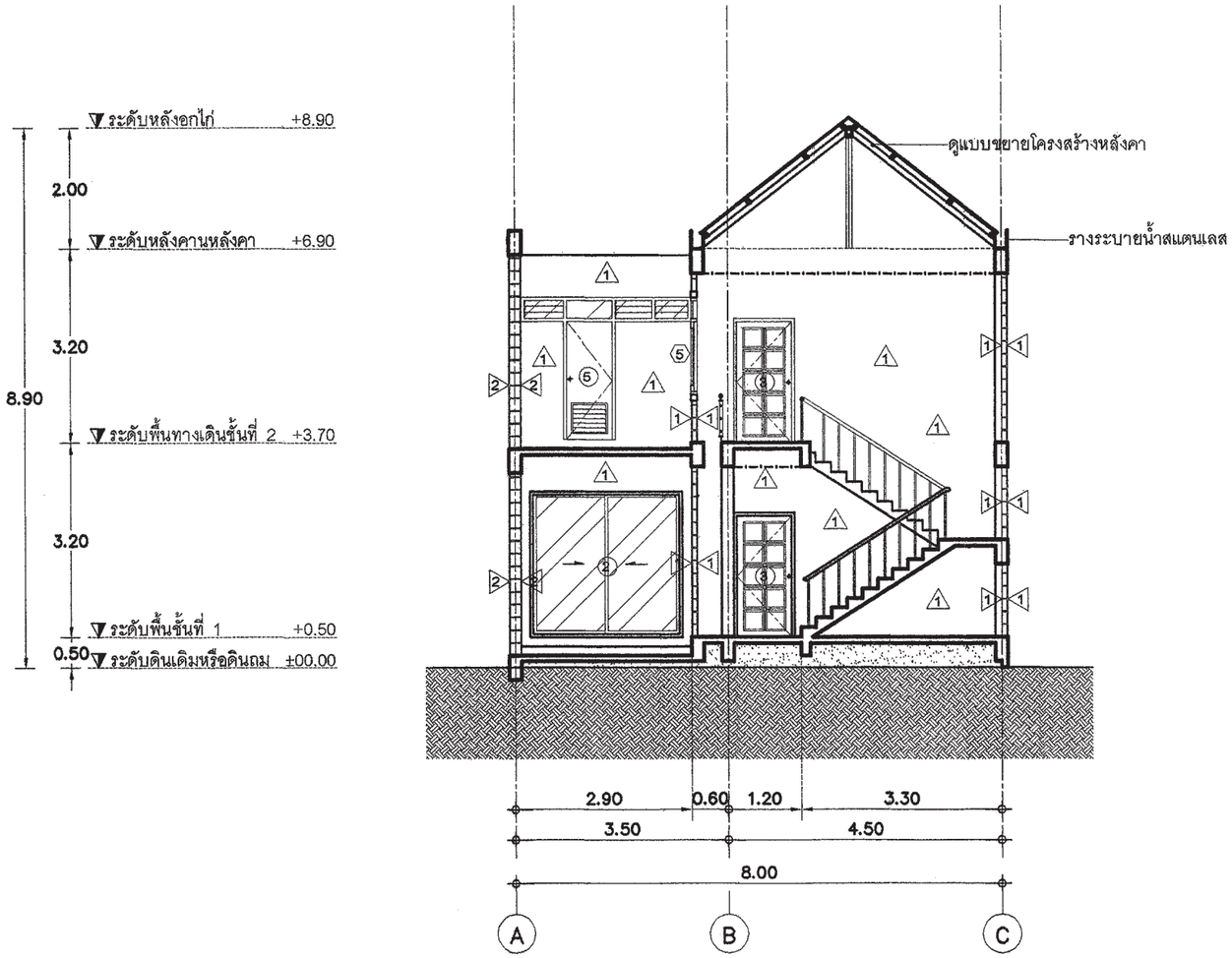

รูปตัด A - A

มาตราส่วน 1:100

สำนักการ โยธา
กรุงเทพมหานคร

โครงการ

แบบบ้านยิ้มเพื่อประชาชน ระยะที่ 3

ตามนโยบาย

ม.ร.ว. สุขุมพันธุ์ บริพัตร
ผู้ว่าราชการกรุงเทพมหานคร

นายจุมพล สำเภาพล
รองผู้ว่าราชการกรุงเทพมหานคร

นางนินนาท ชลิตานนท์
ปลัดกรุงเทพมหานคร

ผู้อำนวยการสำนักการโยธา

รองผู้อำนวยการสำนักการโยธา
นายทวีศักดิ์ เลิศประพันธ์

ผู้อำนวยการสำนักงานออกแบบ
นายวัชรินทร์ บรรพต

หัวหน้ากลุ่มงานสถาปัตยกรรม
นายสินธุ์ชัย บุญปักษ์

หัวหน้ากลุ่มงานวิศวกรรมอาคาร
นายอริยะ เมฆะกูล

สถาปนิก
นายอนุศักดิ์ แสงสังข์สิทธิ์ ส.สถ 2495

วิศวกรโครงสร้าง
นายดิชา คงศรี สย.5244

วิศวกรไฟฟ้า
นายจรูญ มาสุขใจ ภฟก.2457

วิศวกรสุขาภิบาล
นายจีระสิทธิ์ ทิมสถิตย์ สย.8489

วิศวกรเครื่องกล

นายช่างเขียนแบบ
นางสิรกาญจน์ บุญอยู่

แบบ บ้านพักอาศัย 2 ชั้น
แบบที่ 066
ชื่อบ้าน มาลัยนงนุช

เจ้าของ

สถานที่

แบบแสดง

รูปตัด A–A

วันที่ :	เลขที่	รวม
30 พฤษภาคม 2557	A–08	15

แผ่นที่	รวมแผ่น
8	30

FILE :

รายการแก้ไขแบบ

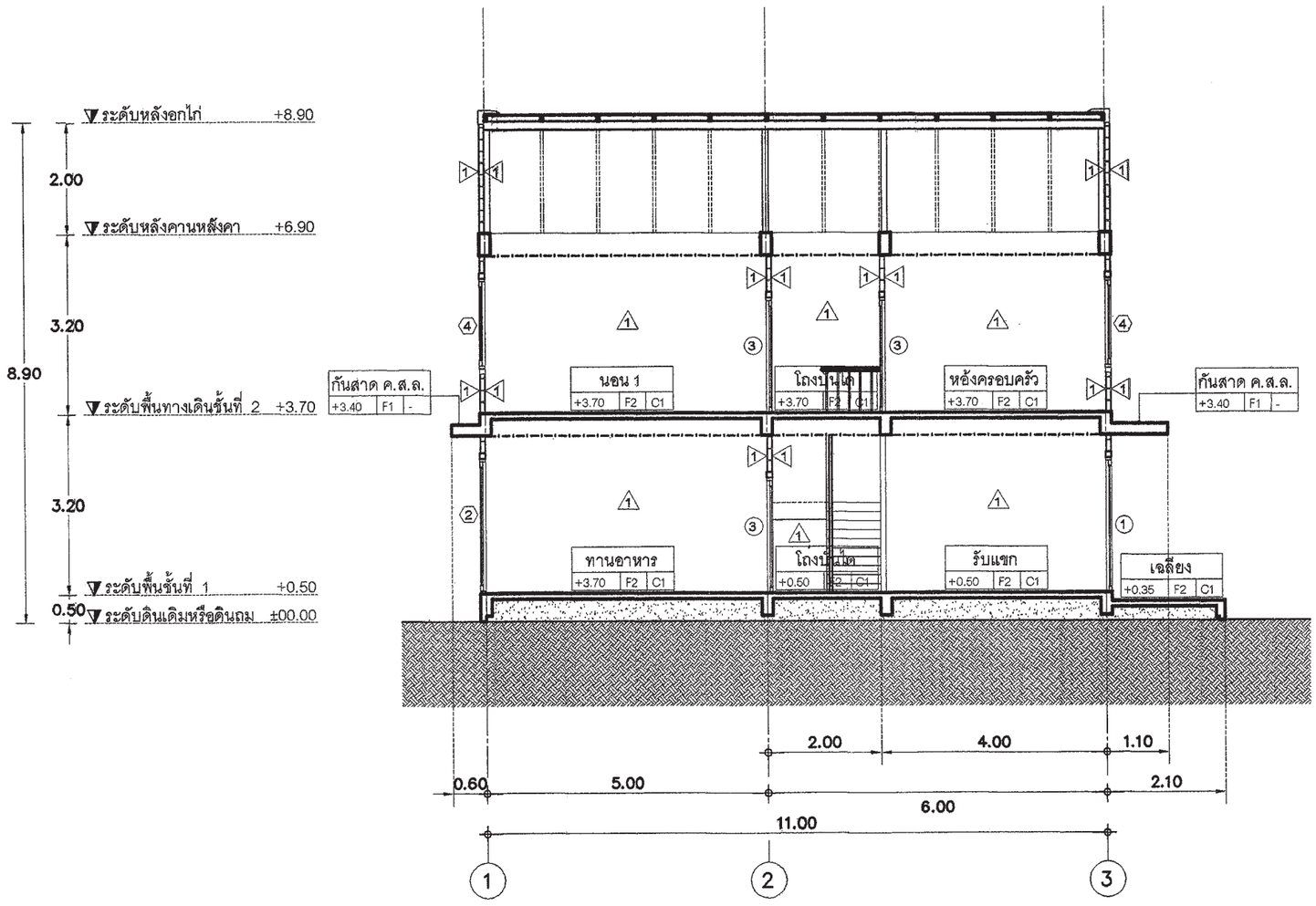

รูปตัด B - B

มาตราส่วน 1:100

สำนักการ โยธา
กรุงเทพมหานคร

โครงการ

แบบบ้านยิ้มเพื่อประชาชน ระยะที่ 3

ตามนโยบาย

ม.ร.ว. สุขุมพันธุ์ บริพัตร
ผู้ว่าราชการกรุงเทพมหานคร

นายจุมพล สำเภาพล
รองผู้ว่าราชการกรุงเทพมหานคร

นางนินนาท ชลิตานนท์
ปลัดกรุงเทพมหานคร

ผู้อำนวยการสำนักการโยธา	
รองผู้อำนวยการสำนักการโยธา	
นายทวีลักษ์ เลิศประพันธ์	
ผู้อำนวยการสำนักงานออกแบบ	
นายวีรชินทร์ บรรพต	
หัวหน้ากลุ่มงานสถาปัตยกรรม	
นายสินชุชัย บุญปักษ์	
หัวหน้ากลุ่มงานวิศวกรรมอาคาร	
นายอริยะ เมฆะกุล	
สถาปนิก	
นายอนุสักดิ์ แสงสังข์สิทธิ์ ส.ค.ก. 2495	
วิศวกรโครงสร้าง	
นายดิชา คงศรี ส.ย.5244	
วิศวกรไฟฟ้า	
นายสุญญ มาสุรใจ ภพ.2457	
วิศวกรสุขาภิบาล	
นายจิระสิทธิ์ ทิมสิงห์ ส.ย.6489	
วิศวกรเครื่องกล	
นายช่างเขียนแบบ	
นางสิรกาญจน์ บุญอยู่	

แบบ บ้านพักอาศัย 2 ชั้น
แบบที่ 066
ชื่อบ้าน มาลัยนงนุช

เจ้าของ

สถานที่

แบบแสดง
รูปตัด B–B

วันที่ :	เลขที่	รวม
30 พฤษภาคม 2557	A–09	15

แผ่นที่	รวมแผ่น
9	30

FILE :

รายการแก้ไขแบบ

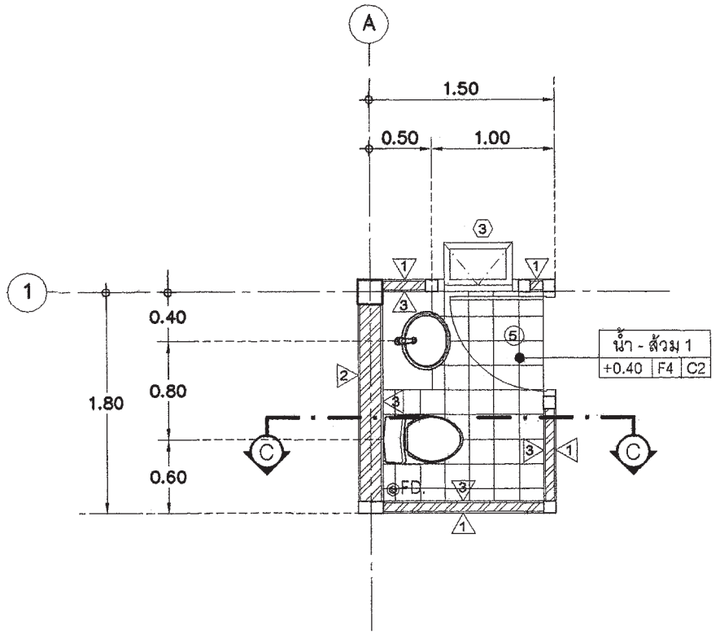

แบบขยายห้องน้ำ - ส้วม 1

มาตราส่วน 1:50

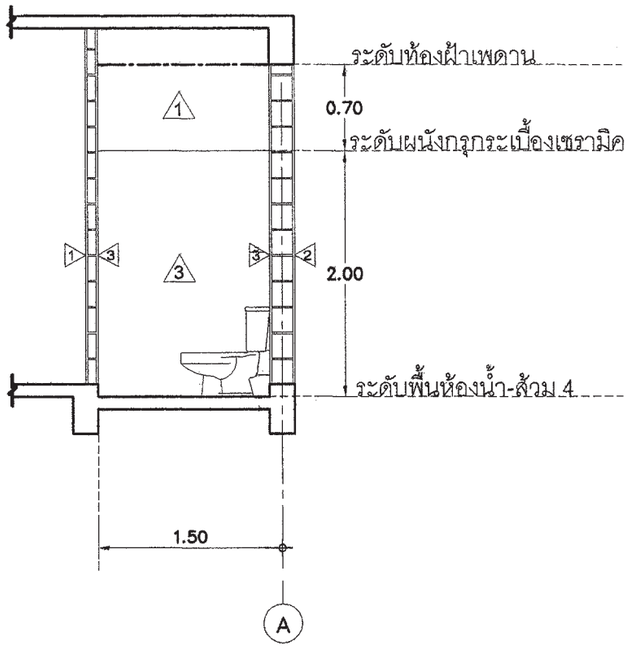

แบบขยายห้องน้ำ - ส้วม 1

มาตราส่วน 1:50

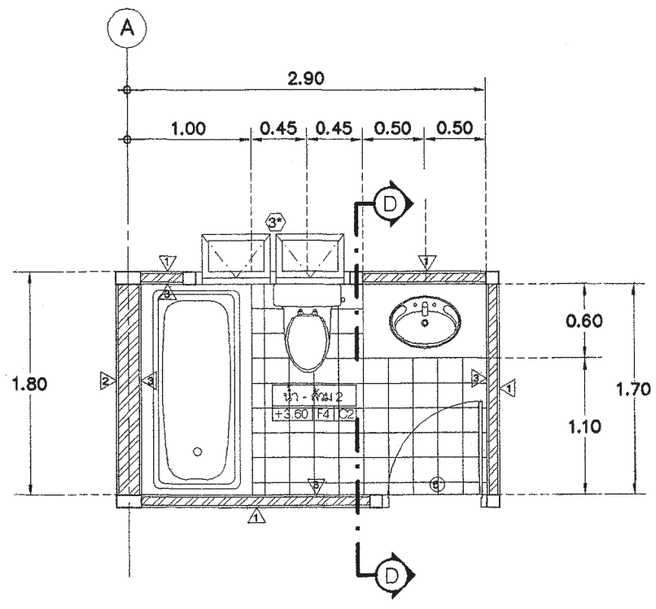

แบบขยายห้องน้ำ - ส้วม 2

มาตราส่วน 1:50

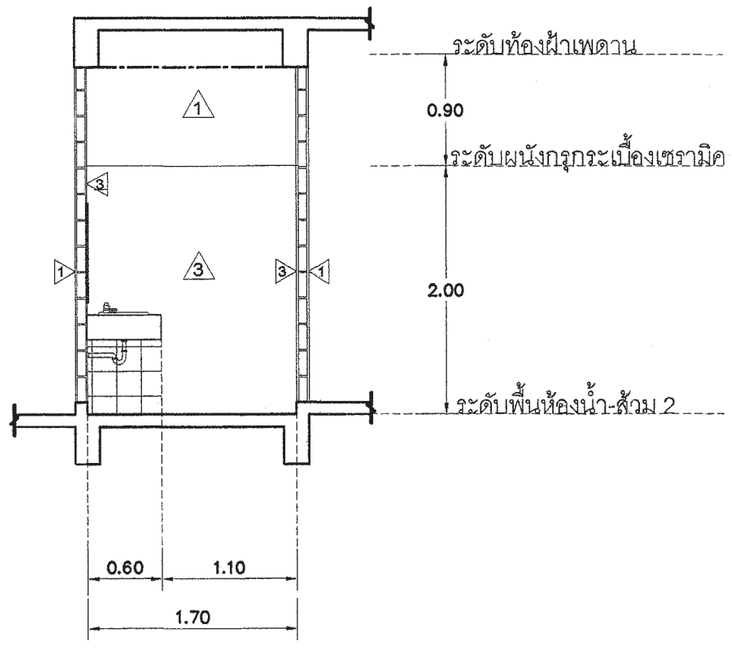

รูปตัดห้องน้ำ - ส้วม 2 (D-D)

มาตราส่วน 1:50

สำนักการ โยธา
กรุงเทพมหานคร

โครงการ

แบบบ้านยิ้มเพื่อประชาชน ระยะที่ 3

ตามนโยบาย

ม.ร.ว. สุขุมพันธุ์ บริพัตร
ผู้ว่าราชการกรุงเทพมหานคร

นายจุมพล สำเภาพล
รองผู้ว่าราชการกรุงเทพมหานคร

นางนินนาท ชลิตานนท์
ปลัดกรุงเทพมหานคร

ผู้อำนวยการสำนักการโยธา

รองผู้อำนวยการสำนักการโยธา
นายทวีศักดิ์ เลิศประพันธ์

ผู้อำนวยการสำนักงานออกแบบ
นายวัชรินทร์ บรรพต

หัวหน้ากลุ่มงานสถาปัตยกรรม
นายสินธุ์ชัย บุญปักษ์

หัวหน้ากลุ่มงานวิศวกรรมอาคาร
นายอริยะ เมฆะกูล

สถาปนิก
นายอนุศักดิ์ แสงสังข์สิทธิ์ ส.สถ 2495

วิศวกรโครงสร้าง
นายศิชา คงศรี สย.5244

วิศวกรไฟฟ้า
นายจรูญ มาสุขใจ ภฟก.2457

วิศวกรสุขาภิบาล
นายจิระสิทธิ์ พิมสถิตย์ สย.8489

วิศวกรเครื่องกล

นายช่างเขียนแบบ
นางสิรกาญจน์ บุญอยู่

แบบ บ้านพักอาศัย 2 ชั้น
แบบที่ 066
ชื่อบ้าน มาลัยนงนุช

เจ้าของ

สถานที่

แบบแสดง
แบบขยายห้องน้ำ – ส้วม 1
แบบขยายห้องน้ำ – ส้วม 2

วันที่ :	เลขที่	รวม
30 พฤษภาคม 2557	A-10	15

แผ่นที่	รวมแผ่น
10	30

FILE :

รายการแก้ไขแบบ

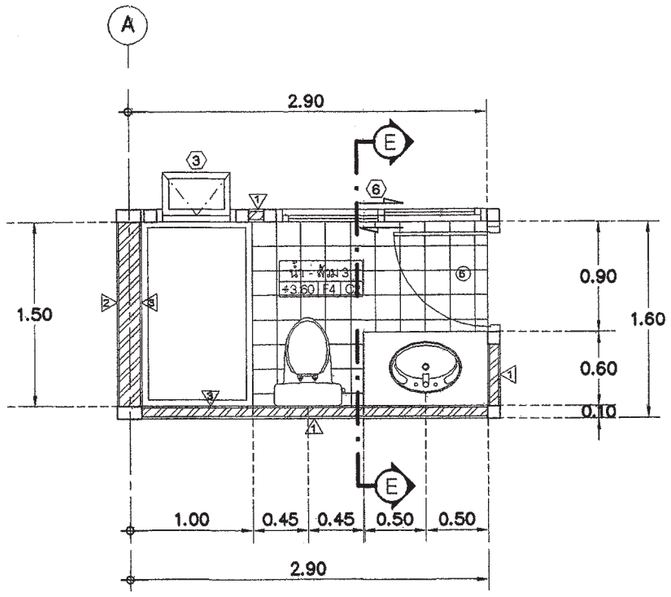

แบบขยายห้องน้ำ - ส้วม 3

มาตราส่วน 1:50

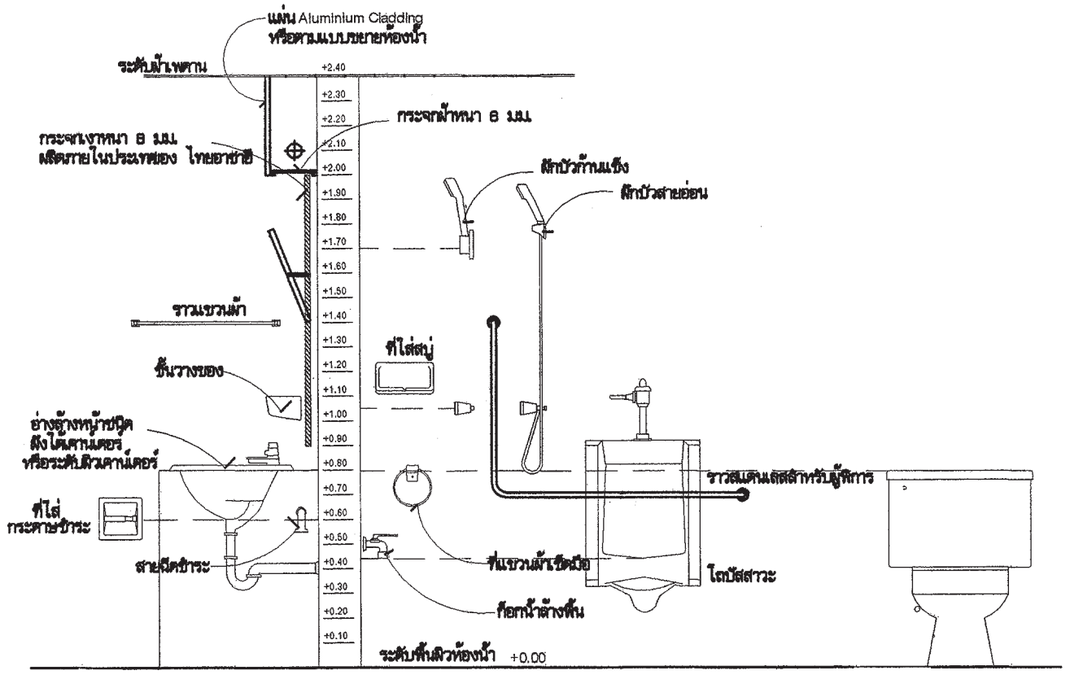

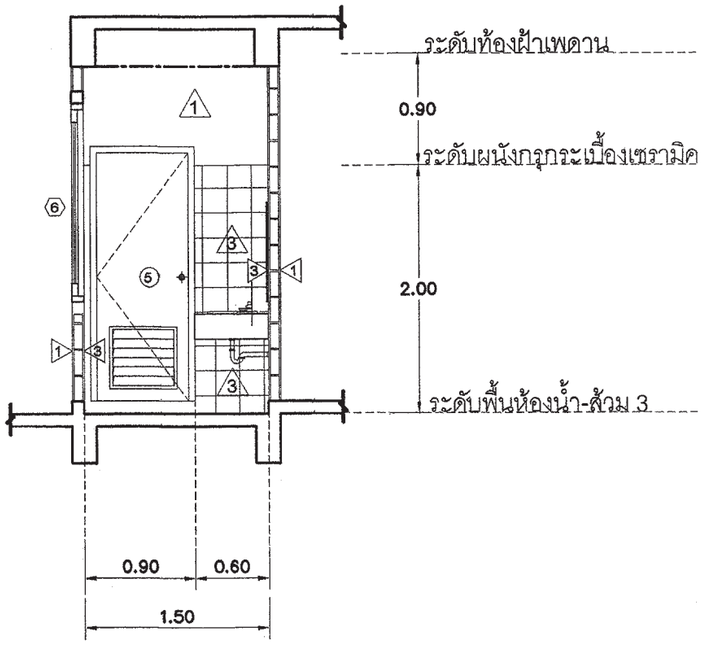

รูปตัดห้องน้ำ - ส้วม 3 (E-E)

มาตราส่วน

แสดงมาตรฐานการติดตั้งสุขภัณฑ์และอุปกรณ์

สำนักการ โยธา
กรุงเทพมหานคร

โครงการ
แบบบ้านยิ้มเพื่อประชาชน ระยะที่ 3

ตามนโยบาย
ม.ร.ว. สุขุมพันธุ์ บริพัตร
ผู้ว่าราชการกรุงเทพมหานคร
นายจุมพล สำเภาพล
รองผู้ว่าราชการกรุงเทพมหานคร
นางนินนาท ชลิตานนท์
ปลัดกรุงเทพมหานคร

ผู้อำนวยการสำนักการโยธา	
รองผู้อำนวยการสำนักการโยธา	
นายทวีศักดิ์ เลิศประพันธ์	
ผู้อำนวยการสำนักงานออกแบบ	
นายวีรินทร์ บรรพต	
หัวหน้ากลุ่มงานสถาปัตยกรรม	
นายสินธุชัย บุญปักษ์	
หัวหน้ากลุ่มงานวิศวกรรมอาคาร	
นายอริยะ เมฆะกุล	
สถาปนิก	
นายอนุศักดิ์ แสงสังรัศมี ส.ถ. 2495	
วิศวกรโครงสร้าง	
นายศิชา คงศิริ ส.ย.5244	
วิศวกรไฟฟ้า	
นายจรูญ มาสุรใจ ภฟก.2457	
วิศวกรสุขาภิบาล	
นายชัยวชิรพงศ์ ทิพเสถียร์ ส.ย.8489	
วิศวกรเครื่องกล	
นายช่างเขียนแบบ	
นางสิงกาญจน์ บุญอยู่	

แบบ บ้านพักอาศัย 2 ชั้น
แบบที่ 066
ชื่อบ้าน มาลัยนงนุช

เจ้าของ

สถานที่

แบบแสดง
แบบขยายห้องน้ำ – ส้วม 3

วันที่ :	เลขที่	รวม
30 พฤษภาคม 2557	A-11	15

แผ่นที่	รวมแผ่น
11	30

FILE :

รายการแก้ไขแบบ

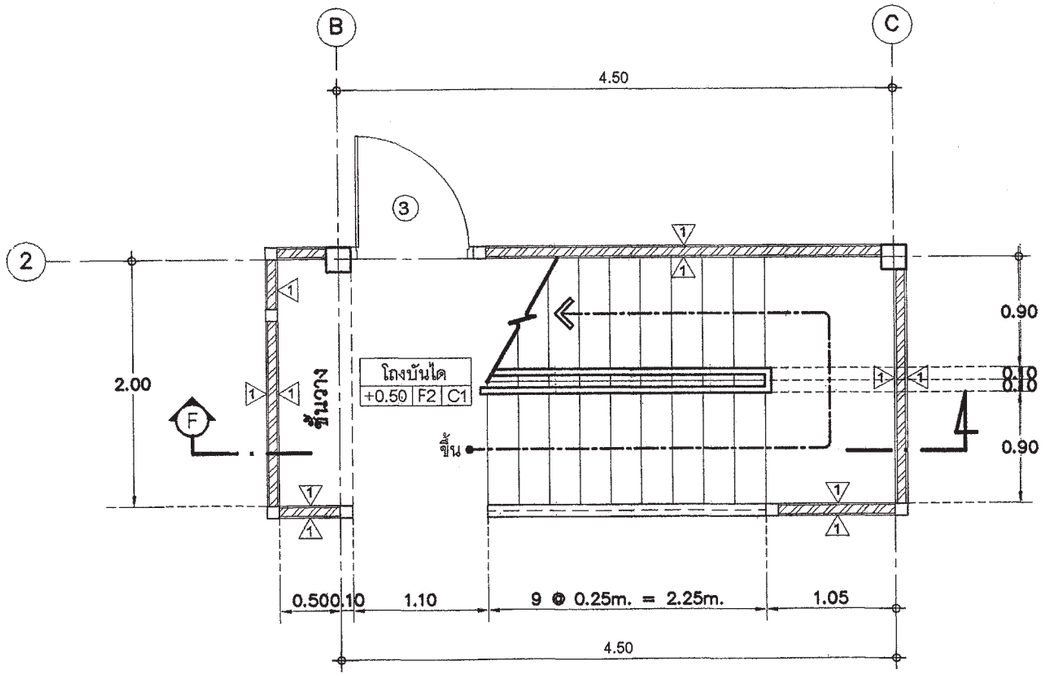

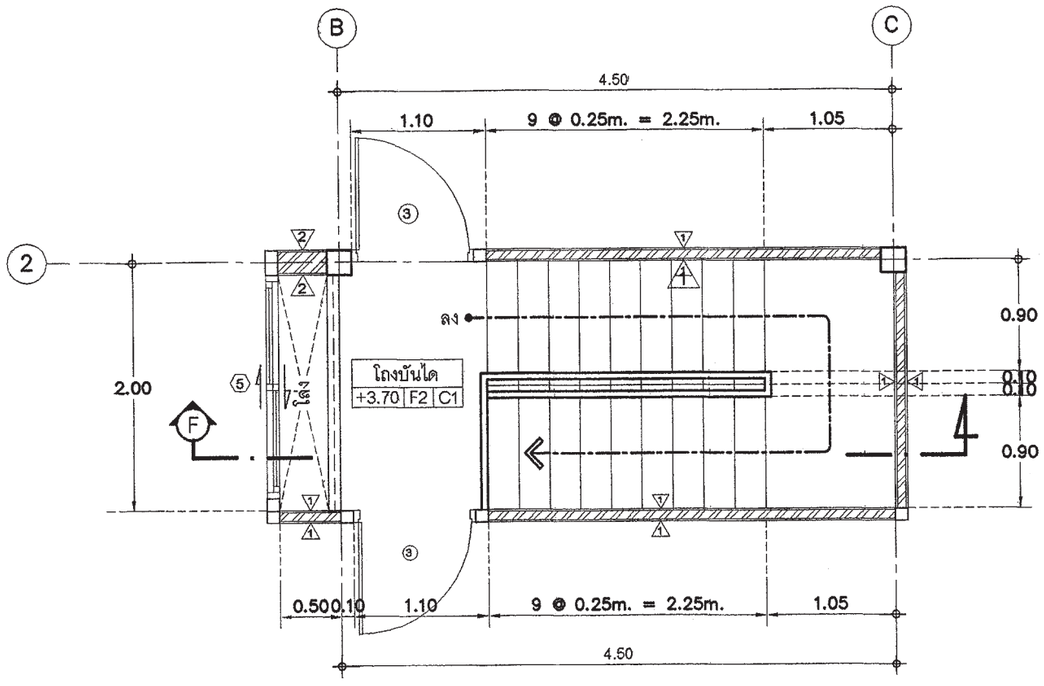

สำนักการ โยธา
กรุงเทพมหานคร

โครงการ

แบบบ้านยิ้มเพื่อประชาชน ระยะที่ 3

ตามนโยบาย

ม.ร.ว. สุขุมพันธุ์ บริพัตร
ผู้ว่าราชการกรุงเทพมหานคร

นายจุมพล สำเภาพล
รองผู้ว่าราชการกรุงเทพมหานคร

นางนินนาท ชลิตานนท์
ปลัดกรุงเทพมหานคร

ผู้อำนวยการสำนักการโยธา	
รองผู้อำนวยการสำนักการโยธา	
นายทวีศักดิ์ เดิศประพันธ์	
ผู้อำนวยการสำนักงานออกแบบ	
นายวัชรินทร์ บวรพัต	
หัวหน้ากลุ่มงานสถาปัตยกรรม	
นายสินธุ์ชัย บุญปักษ์	
หัวหน้ากลุ่มงานวิศวกรรมอาคาร	
นายอริยะ เมฆะกุล	
สถาปนิก	
นายอนุศักดิ์ แสงสังวิสิทธิ์ ส.ส.ท 2495	
วิศวกรโครงสร้าง	
นายสิชา คงศรี สย.5244	
วิศวกรไฟฟ้า	
นายจรูญ มาสุขใจ ภฟท.2457	
วิศวกรสุขาภิบาล	
นายจิระสิทธิ์ ทิมสลิตย์ สย.6489	
วิศวกรเครื่องกล	
นายช่างเขียนแบบ	
นางสิริกาญจน์ บุญอยู่	

แบบ บ้านพักอาศัย 2 ชั้น
แบบที่ 066
ชื่อบ้าน มาลัยนงนุช

เจ้าของ

สถานที่

แบบแสดง
แบบขยายแปลนบันได

วันที่ :	เลขที่	รวม
30 พฤษภาคม 2557	A-12	15

แผ่นที่	รวมแผ่น
12	30

FILE :

รายการแก้ไขแบบ

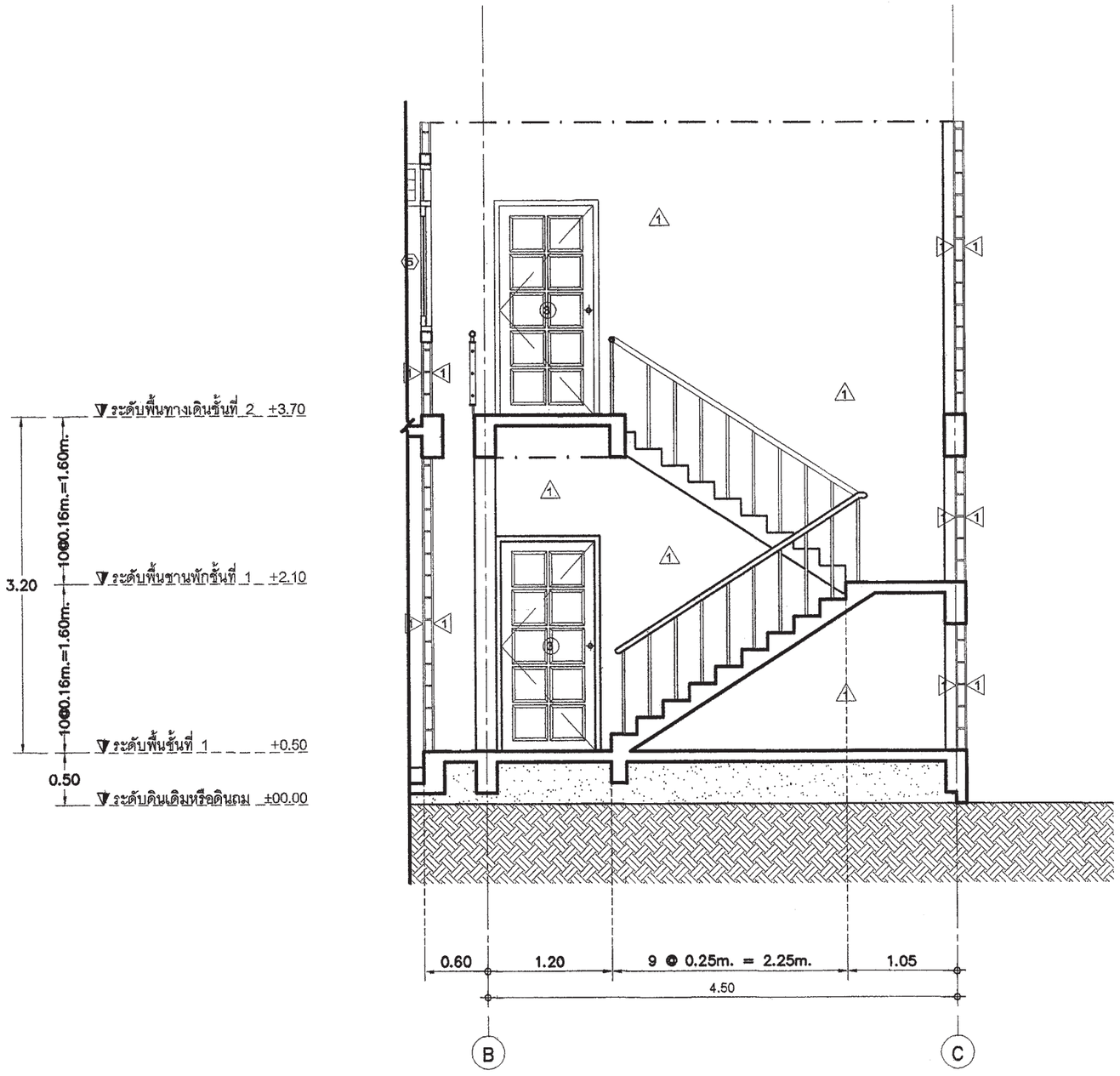

รูปตัดบันได (F-F)

มาตราส่วน 1:50

สำนักการ โยธา
กรุงเทพมหานคร

โครงการ

แบบบ้านยิ้มเพื่อประชาชน ระยะที่ 3

ตามนโยบาย

ม.ร.ว. สุขุมพันธุ์ บริพัตร
ผู้ว่าราชการกรุงเทพมหานคร

นายจุมพล สำเภาพล
รองผู้ว่าราชการกรุงเทพมหานคร

นางนินนาท ชลิตานนท์
ปลัดกรุงเทพมหานคร

ผู้อำนวยการสำนักการโยธา

รองผู้อำนวยการสำนักการโยธา
นายทวีศักดิ์ เลิศประพันธ์

ผู้อำนวยการสำนักงานออกแบบ
นายวัชรินทร์ บรรพต

หัวหน้ากลุ่มงานสถาปัตยกรรม
นายสินธุ์ชัย บุญปักษ์

หัวหน้ากลุ่มงานวิศวกรรมอาคาร
นายอริยะ เมฆะกูล

สถาปนิก
นายอนุศักดิ์ แสงสังข์สิทธิ์ ส.สถ 2495

วิศวกรโครงสร้าง
นายดิชา คงศรี สย.5244

วิศวกรไฟฟ้า
นายจรูญ มาสุขใจ ภฟก.2457

วิศวกรสุขาภิบาล
นายจิระสิทธิ์ ทิมสถิตย์ สย.8489

วิศวกรเครื่องกล

นายช่างเขียนแบบ
นางสิรกาญจน์ บุญอยู่

แบบ บ้านพักอาศัย 2 ชั้น
แบบที่ 066
ชื่อบ้าน มาลัยนงนุช

เจ้าของ

สถานที่

แบบแสดง

รูปตัดบันได (F – F)

วันที่ :	เลขที่	รวม
30 พฤษภาคม 2557	A-13	15

แผ่นที่	รวมแผ่น
13	30

FILE :

รายการแก้ไขแบบ

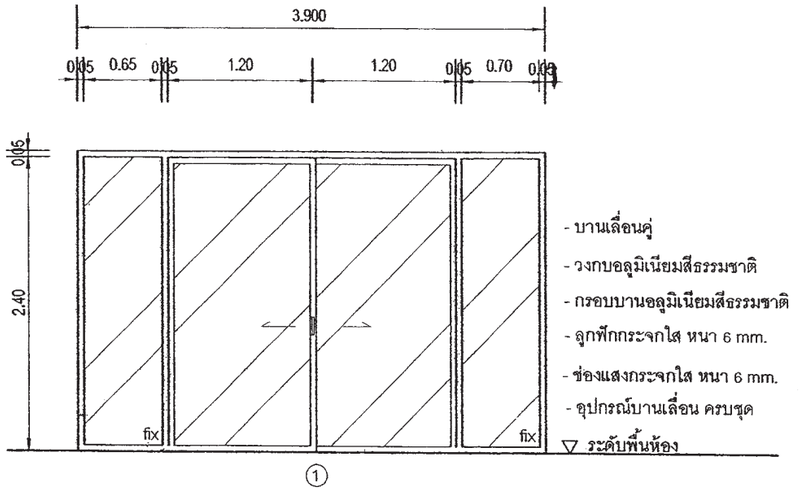

①

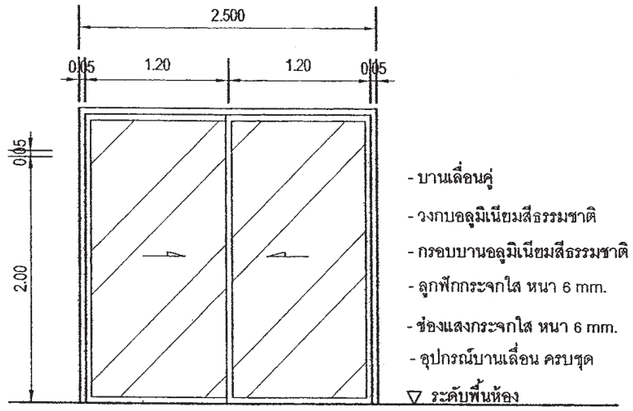

②

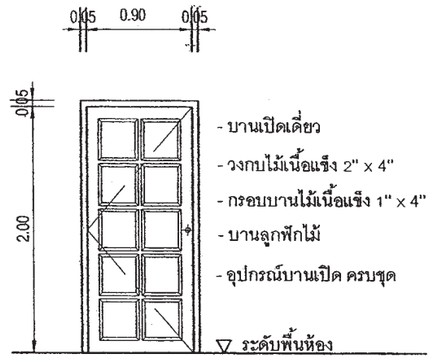

③

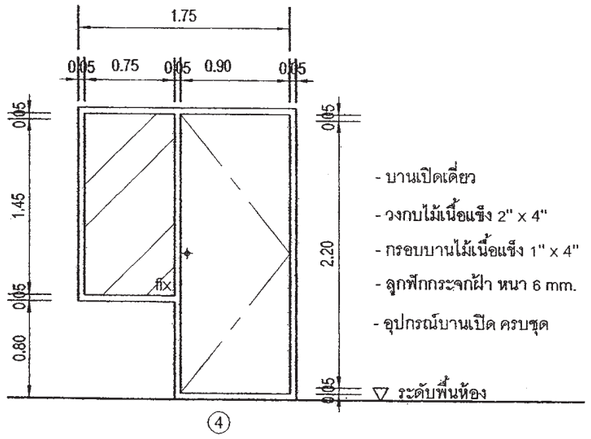

④

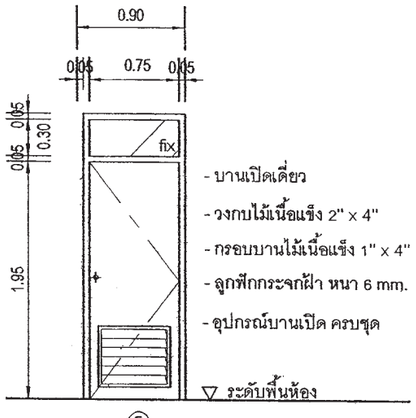

⑤

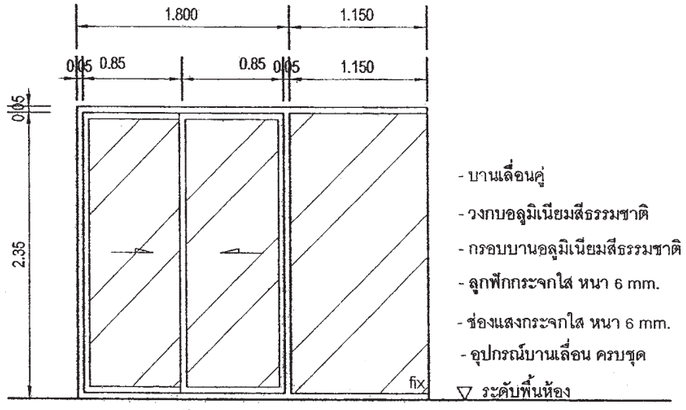

⑥

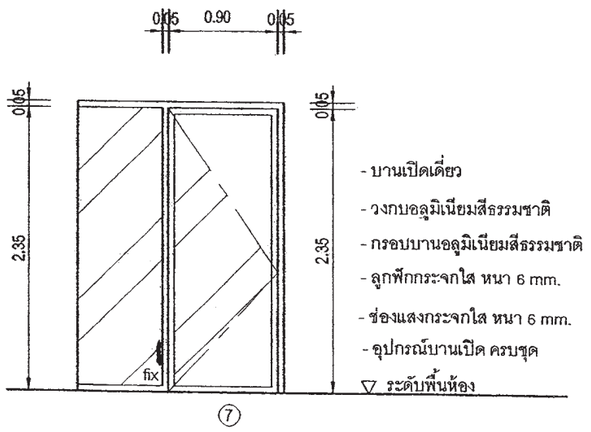

⑦

สำนักการ โยธา
กรุงเทพมหานคร

โครงการ

แบบบ้านยิ้มเพื่อประชาชน ระยะที่ 3

ตามนโยบาย

ม.ร.ว. สุขุมพันธุ์ บริพัตร
ผู้ว่าราชการกรุงเทพมหานคร

นายจุมพล สำเภาพล
รองผู้ว่าราชการกรุงเทพมหานคร

นางนินนาท ชลิตานนท์
ปลัดกรุงเทพมหานคร

ผู้อำนวยการสำนักการโยธา

รองผู้อำนวยการสำนักการโยธา
นายทวีศักดิ์ เลิศประพันธ์

ผู้อำนวยการสำนักงานออกแบบ
นายวัชรินทร์ บรรพต

หัวหน้ากลุ่มงานสถาปัตยกรรม
นายสินธุ์ชัย บุญปักษ์

หัวหน้ากลุ่มงานวิศวกรรมอาคาร
นายอริยะ เมฆะกูล

สถาปนิก
นายอนุศักดิ์ แสงลังข์สิทธิ์ ส.สถ 2495

วิศวกรโครงสร้าง
นายดิชา ดงศรี สย.5244

วิศวกรไฟฟ้า
นายจรูญ มาสุขใจ ภฟก.2457

วิศวกรสุขาภิบาล
นายจิระสิทธิ์ ทิมสถิตย์ สย.8489

วิศวกรเครื่องกล

นายช่างเขียนแบบ
นางสิรกาญจน์ บุญอยู่

แบบ บ้านพักอาศัย 2 ชั้น
แบบที่ 066
ชื่อบ้าน มาลัยนงนุช

เจ้าของ

สถานที่

แบบแสดง
แบบขยายประตู

วันที่ :	เลขที่	รวม
30 พฤษภาคม 2557	A-14	15

แผ่นที่	รวมแผ่น
14	30

FILE :

รายการแก้ไขแบบ

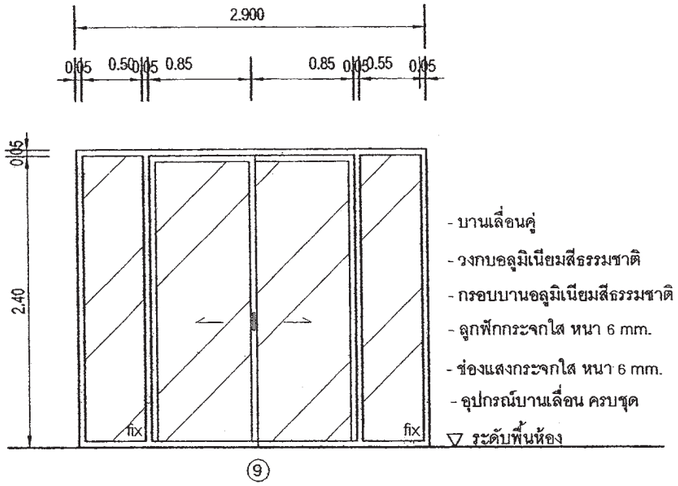

- บานเลื่อนคู่
- วงกบอลูมิเนียมสีธรรมชาติ
- กรอบบานอลูมิเนียมสีธรรมชาติ
- ลูกฟักกระจกใส หนา 6 mm.
- ช่องแสงกระจกใส หนา 6 mm.
- อุปกรณ์บานเลื่อน ครบชุด

▽ ระดับพื้นห้อง

⑨

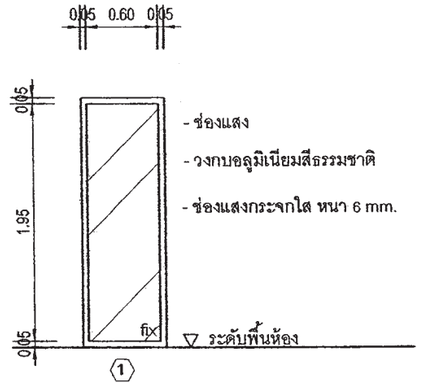

- ช่องแสง
- วงกบอลูมิเนียมสีธรรมชาติ
- ช่องแสงกระจกใส หนา 6 mm.

▽ ระดับพื้นห้อง

①

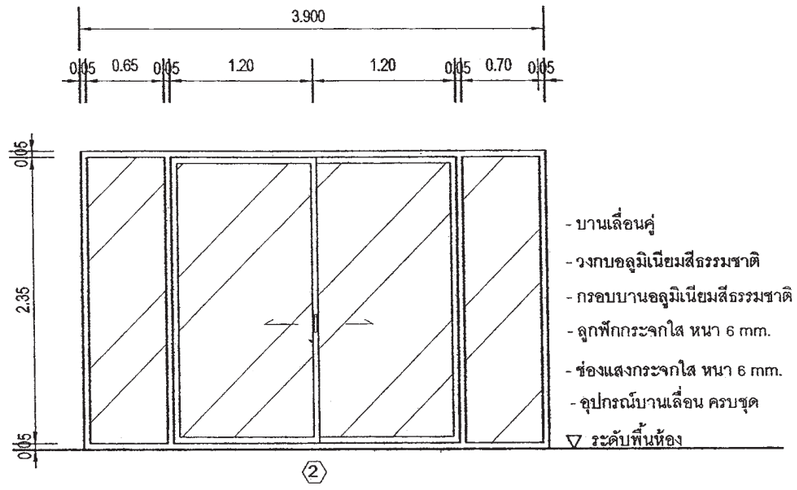

- บานเลื่อนคู่
- วงกบอลูมิเนียมสีธรรมชาติ
- กรอบบานอลูมิเนียมสีธรรมชาติ
- ลูกฟักกระจกใส หนา 6 mm.
- ช่องแสงกระจกใส หนา 6 mm.
- อุปกรณ์บานเลื่อน ครบชุด

▽ ระดับพื้นห้อง

②

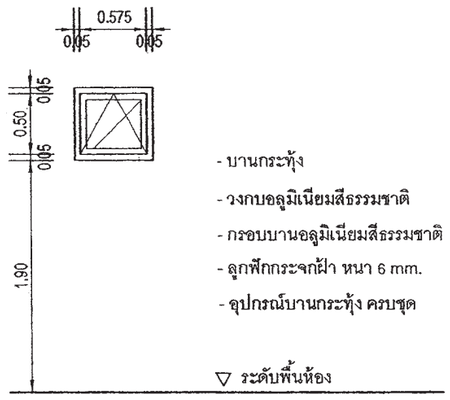

- บานกระทุ้ง
- วงกบอลูมิเนียมสีธรรมชาติ
- กรอบบานอลูมิเนียมสีธรรมชาติ
- ลูกฟักกระจกฝ้า หนา 6 mm.
- อุปกรณ์บานกระทุ้ง ครบชุด

▽ ระดับพื้นห้อง

③

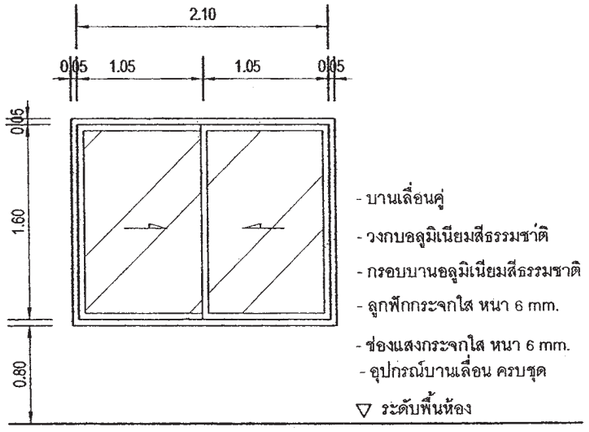

- บานเลื่อนคู่
- วงกบอลูมิเนียมสีธรรมชาติ
- กรอบบานอลูมิเนียมสีธรรมชาติ
- ลูกฟักกระจกใส หนา 6 mm.
- ช่องแสงกระจกใส หนา 6 mm.
- อุปกรณ์บานเลื่อน ครบชุด

▽ ระดับพื้นห้อง

④

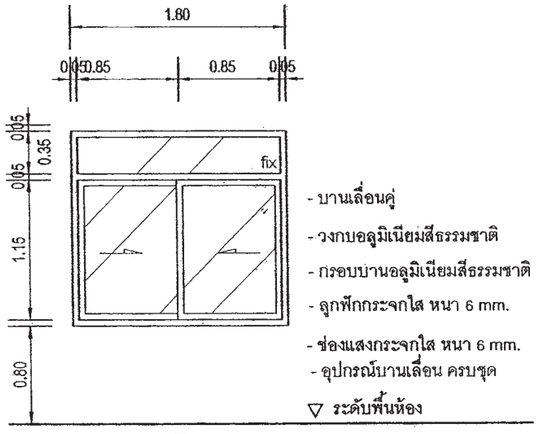

- บานเลื่อนคู่
- วงกบอลูมิเนียมสีธรรมชาติ
- กรอบบานอลูมิเนียมสีธรรมชาติ
- ลูกฟักกระจกใส หนา 6 mm.
- ช่องแสงกระจกใส หนา 6 mm.
- อุปกรณ์บานเลื่อน ครบชุด

▽ ระดับพื้นห้อง

⑤

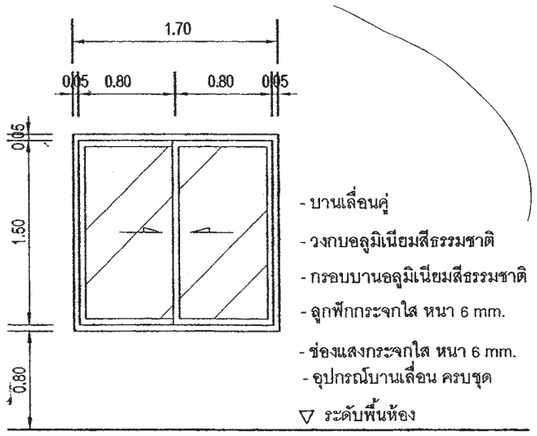

- บานเลื่อนคู่
- วงกบอลูมิเนียมสีธรรมชาติ
- กรอบบานอลูมิเนียมสีธรรมชาติ
- ลูกฟักกระจกใส หนา 6 mm.
- ช่องแสงกระจกใส หนา 6 mm.
- อุปกรณ์บานเลื่อน ครบชุด

▽ ระดับพื้นห้อง

⑥

สำนักการ โยธา
กรุงเทพมหานคร

โครงการ

แบบบ้านยิ้มเพื่อประชาชน ระยะที่ 3

ตามนโยบาย

ม.ร.ว. สุขุมพันธุ์ บริพัตร
ผู้ว่าราชการกรุงเทพมหานคร

นายจุมพล สำเภาพล
รองผู้ว่าราชการกรุงเทพมหานคร

นางนินนาท ชลิตานนท์
ปลัดกรุงเทพมหานคร

ผู้อำนวยการสำนักการโยธา

รองผู้อำนวยการสำนักการโยธา
นายทวีศักดิ์ เลิศประพันธ์

ผู้อำนวยการสำนักงานออกแบบ
นายวัชรินทร์ บรรพต

หัวหน้ากลุ่มงานสถาปัตยกรรม
นายสินธุ์ชัย บุญปักษ์

หัวหน้ากลุ่มงานวิศวกรรมอาคาร
นายอริยะ เมฆะกูล

สถาปนิก
นายอนุศักดิ์ แสงสังข์สิทธิ์ ส.สถ 2495

วิศวกรโครงสร้าง
นายดิชา คงศรี สย.5244

วิศวกรไฟฟ้า
นายจรูญ มาสุขใจ ภฟก.2457

วิศวกรสุขาภิบาล
นายจิระสิทธิ์ ทิมสถิตย์ สย.8489

วิศวกรเครื่องกล

นายช่างเขียนแบบ
นางสิรกาญจน์ บุญอยู่

แบบ บ้านพักอาศัย 2 ชั้น
แบบที่ 066
ชื่อบ้าน มาลัยนงนุช

เจ้าของ

สถานที่

แบบแสดง
แบบขยายหน้าต่าง

วันที่ :	เลขที่	รวม
30 พฤษภาคม 2557	A-15	15

แผ่นที่	รวมแผ่น
15	30

FILE :

รายการแก้ไขแบบ

รายการประกอบแบบด้านวิศวกรรมโยธา

1. ซีเมนต์

1.1 ส่วนผสมของโครงสร้างคอนกรีตเสริมเหล็กทั้งหมดต้องใช้ PORTLAND CEMENT ประเภทที่ 1 ที่มีคุณสมบัติตามมาตรฐานผลิตภัณฑ์อุตสาหกรรมเท่านั้น

1.2 ถ้าไม่ได้ระบุเป็นอย่างอื่น ต้องมีส่วนผสมของซีเมนต์ไม่น้อยกว่า325กิโลกรัมต่อคอนกรีต1 ลูกบาศก์เมตร

2. คอนกรีต

2.1 คอนกรีตที่ใช้สำหรับงานโครงสร้างของอาคารเช่นเสาเข็ม , ฐานราก , เสา และพื้น ฯลฯ ต้องมีกำลังอัดประลัยไม่น้อยกว่า 180ksc เมื่ออายุ 28วัน โดยทดสอบจากแท่งคอนกรีตตัวอย่างรูปทรงกระบอก 150x300มม.

2.2 ADMIXTURE ที่ใช้ต้องมีคุณสมบัติตาม ASTM หรือ BS

3. งานเหล็ก

3.1 คุณสมบัติของเหล็กเสริมคอนกรีต มีดังนี้

ขนาดเหล็กเสริม mm.	ชั้นคุณภาพ	มาตรฐาน	หมายเหตุ
RB6 , RB9 DB12 ขึ้นไป	SR-24 SD-40	มอก. 20-2543 มอก. 24-2548	

3.2 เหล็กรูปพรรณ , เหล็กกลวงสำหรับก่อสร้าง

3.2.1 เหล็กรูปพรรณที่จะใช้ต้องมีคุณสมบัติตาม มอก. 1227-2539 , มอก. 1228-2549 หรือ JIS เหล็กกลวงที่ใช้ต้องมีคุณสมบัติตาม มอก. 107-2533 หรือ JIS และเหล็กรูปพรรณเชื่อมประกอบจะต้องมีคุณสมบัติตาม มอก. 1303-2538

3.2.2 เหล็กรูปพรรณทั้งหมดต้องเป็นของใหม่ ไม่เคยใช้งานมาก่อน ตรงไม่บิดเบี้ยว ไม่มีรอยตำหนิ ไม่มีสนิมกร่อน ไม่เปื้อนสี หรือน้ำมัน

3.2.3 การต่อเหล็กรูปพรรณ ถ้าไม่จำเป็นจริงๆแล้วห้ามต่อ ในกรณีที่มีการต่อเหล็ก รอยต่อของเหล็กต้องมีกำลังมากกว่าหรือเท่ากับเหล็กที่ไม่มีรอยต่อ การต่อให้ต่อจุดเดียวเท่านั้น และการต่อให้เป็นไปตามมาตรฐาน AISC

3.2.4 การประกอบการติดตั้ง ให้ดำเนินการตามมาตรฐาน AISC หรือตามมาตรฐานสำหรับอาคารเหล็กรูปพรรณของ วสท. ที่ 1015-40

3.2.5 ผู้รับจ้างจะต้องทำ ค้ำยัน ยึดโครง ให้เพียงพอเพื่อยึดโครงสร้างให้แน่นหนาอยู่ในแนวและตำแหน่งที่ต้องการ

3.2.6 องค์อาคารที่วางทาบหรือต่อเชื่อมจะต้องวางให้แนบสนิทเต็มหน้า

3.2.7 การเชื่อมต่อทั้งหมดให้ใช้วิธีเชื่อมด้วยไฟฟ้าการ (ELECTRLC ARC WELDING) โดยตลอดผิวหน้าสัมผัสการเชื่อมให้เป็นไปตามมาตรฐาน AWS ขนาดของรอยเชื่อมต้องไม่น้อยกว่าความหนาของแผ่นเหล็ก

3.2.8 ถ้าไม่ได้กำหนดให้เป็นอย่างอื่น รอยต่อระหว่างชิ้นส่วนเหล็กต่างๆ ให้ใช้วิธีเชื่อมตะเข็บตลอดแนวชน

3.2.9 ผิวหน้าที่จะทำการเชื่อม ต้องสะอาดปราศจากสะเก็ดร่อน สนิมกรัน ไขมัน สี หรือสิ่งแปลกปลอมอื่นใด

3.2.10 ลวดเชื่อมต้องมีคุณสมบัติตาม มอก. หรือ AWS หรือ AISC

3.2.11 ให้ทาด้วยสีกันสนิมไม่น้อยกว่า 2 ชั้น คุณภาพเทียบเท่า RUST O-LEAM , JOTAN , SIKKENS

4. เสาเข็ม

4.1 เสาเข็มคอนกรีตอัดแรง เป็นเสาเข็มของ MP , GPS , GEL , CPM , T-COM หรือเทียบเท่า หรือเสาเข็มเจาะ(ตามแบบแสดง)

- เสาเข็มคอนกรีตอัดแรง ขนาด ⊙ -0.15x0.15ม.
- เสาเข็มคอนกรีตอัดแรง ขนาด I-0.18x0.18ม. พื้นที่หน้าตัดไม่น้อยกว่า 253 ตร.ซม.
- เสาเข็มคอนกรีตอัดแรง ขนาด I-0.22x0.22ม. พื้นที่หน้าตัดไม่น้อยกว่า 351 ตร.ซม.
- เสาเข็มคอนกรีตอัดแรง ขนาด I-0.26x0.26ม. พื้นที่หน้าตัดไม่น้อยกว่า 455 ตร.ซม.
- เสาเข็มเจาะ ขนาด ø0.35 ม.

4.2 กำลังรับน้ำหนักบรรทุกและความยาวเสาเข็มให้พิจารณาตามแบบรายละเอียด โดยความยาวเสาเข็มที่แท้จริง ณ ตำแหน่งที่ตั้งโครงการ อาจมีการเปลี่ยนแปลง แต่ทั้งนี้ให้กำหนดและตรวจสอบอีกครั้งโดยวิศวกรผู้ควบคุมงาน โดยเสาเข็มจะต้องมีกำลังรับน้ำหนักบรรทุกได้ไม่น้อยกว่าที่กำหนดตามแบบ

5. ระบบกันซึม

5.1 รายละเอียดและคุณสมบัติ

ส่วนของอาคาร	ชนิดและผลิตภัณฑ์	ผลิตภัณฑ์คุณภาพเทียบเท่า
- หลังคา ค.ส.ล. - ห้องน้ำ	น้ำยาเคมีแบบกันซึม	BRUSHBOND ของ FOSROC LANKO 225 ของ DAVCO

6. ทั่วไปและการเตรียมงาน

6.1 รายการประกอบแบบอื่นใดที่ไม่ได้กำหนดไว้ให้ถือปฏิบัติตาม บทกำหนดทั่วไปสำหรับการก่อสร้างอาคารคอนกรีตเสริมเหล็กของ วสท. เป็นเกณฑ์

6.2 เนื่องจากคุณสมบัติของดินในกรุงเทพมหานคร แต่ละพื้นที่เขตมีความแตกต่างกันในด้านความสามารถในการรับน้ำหนักบรรทุกและมีระดับความลึกของชั้นทรายที่แตกต่างกัน ฉะนั้นก่อนทำการก่อสร้างเจ้าของอาคารและผู้รับจ้างต้องตรวจสอบความเหมาะสมของความยาวเสาเข็ม เพื่อให้มีค่าการรับน้ำหนักบรรทุกของเสาเข็มได้ไม่น้อยกว่าแบบที่กำหนดไว้

6.3 หากมีอุปสรรคในการเข้าพื้นที่ก่อสร้าง อันจะทำให้เกิดผลกระทบความเดือดร้อนรำคาญ และเกิดความเสียหายจากการใช้เสาเข็มตอกกับอาคารข้างเคียง ให้สามารถใช้เสาเข็มเจาะเทียบเคียงความสามารถในการรับน้ำหนักบรรทุกได้

สำนักการ โยธา
กรุงเทพมหานคร

โครงการ
แบบบ้านยิ้มเพื่อประชาชน ระยะที่ 3

ตามนโยบาย
ม.ร.ว. สุขุมพันธุ์ บริพัตร
ผู้ว่าราชการกรุงเทพมหานคร
นายจุมพล สำเภาพล
รองผู้ว่าราชการกรุงเทพมหานคร
นางนินนาท ชลิตานนท์
ปลัดกรุงเทพมหานคร

ผู้อำนวยการสำนักการโยธา
รองผู้อำนวยการสำนักการโยธา
นายทวีศักดิ์ เลิศประพันธ์
ผู้อำนวยการสำนักงานออกแบบ
นายวัชรินทร์ บรรพต
หัวหน้ากลุ่มงานสถาปัตยกรรม
นายสินธุ์ชัย บุญปักษ์
หัวหน้ากลุ่มงานวิศวกรรมอาคาร
นายอริยะ เมฆะกุล
สถาปนิก
นายอนุศักดิ์ แสงสังข์สิทธิ์ ส.สถ.2495
วิศวกรโครงสร้าง
นายดิชา คงศรี สย.5244
วิศวกรไฟฟ้า
นายจรูญ มาสุขใจ ภฟก.2457
วิศวกรสุขาภิบาล
นายจีระสิทธิ์ ทิมสถิตย์ สย.8489
วิศวกรเครื่องกล
นายช่างเขียนแบบ
นายสุวัฒน์ วงศ์เพิ่มเจริญ
นายเฉลิมพันธ์ กล่องชู

แบบ บ้านพักอาศัย 2 ชั้น
แบบที่ 066
ชื่อบ้าน มาลัยนงนุช
เจ้าของ
สถานที่

แบบแสดง
รายการประกอบแบบโครงสร้าง

วันที่ :	เลขที่	รวม
30 พฤษภาคม 2557	S-01	8

แผ่นที่	รวมแผ่น
16	30

FILE :
รายการแก้ไขแบบ

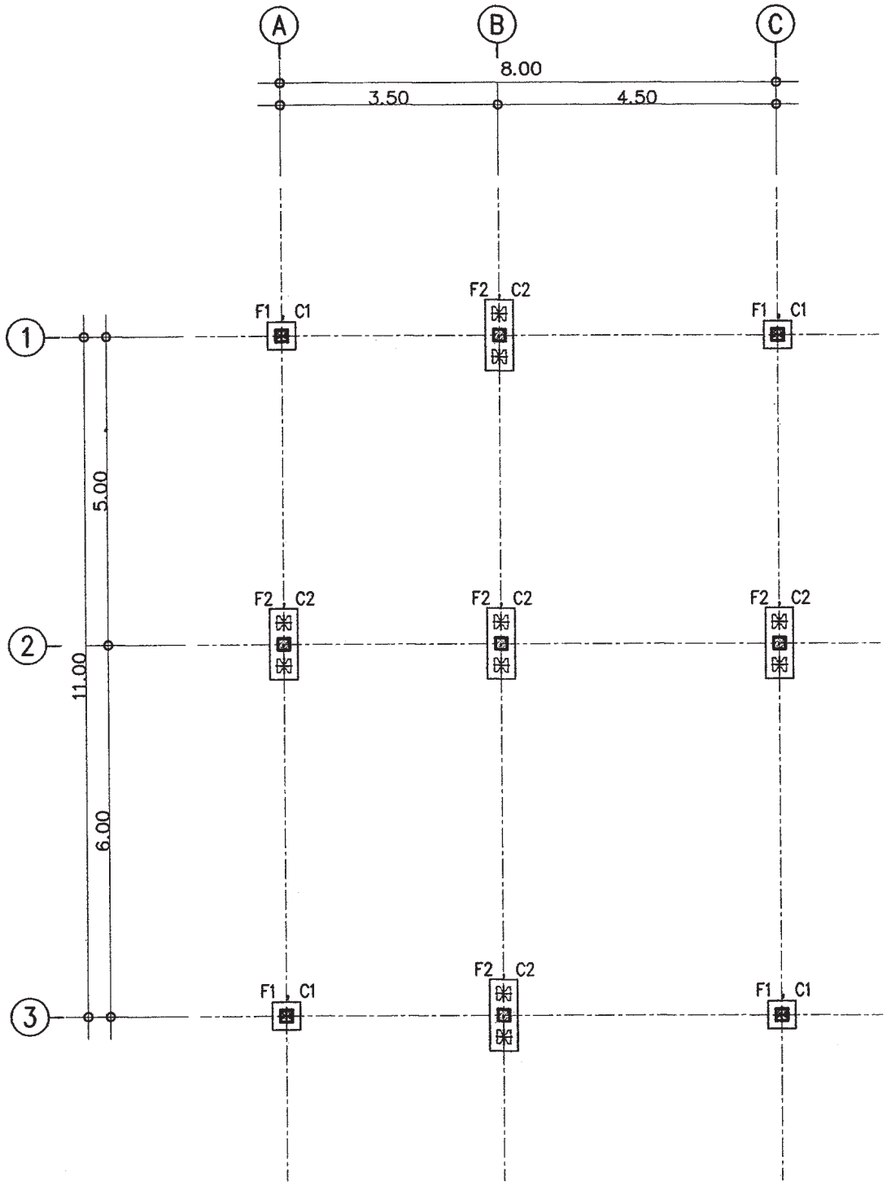

แปลนเสาเข็มและฐานราก

มาตราส่วน 1 : 100

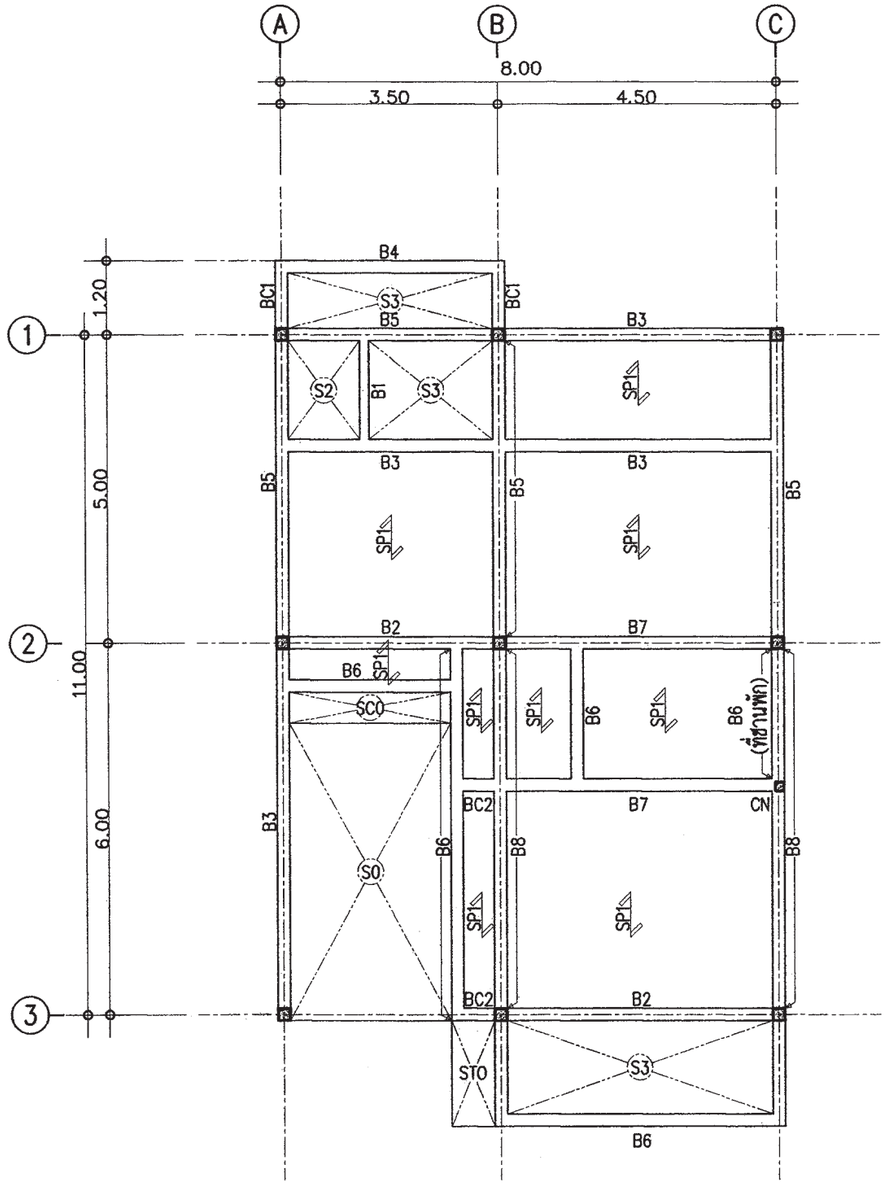

แปลนโครงสร้างชั้นล่าง

มาตราส่วน 1 : 100

สำนักการ โยธา
กรุงเทพมหานคร

โครงการ

แบบบ้านยิ้มเพื่อประชาชน ระยะที่ 3

ตามนโยบาย

ม.ร.ว. สุขุมพันธุ์ บริพัตร
ผู้ว่าราชการกรุงเทพมหานคร

นายจุมพล สำเภาพล
รองผู้ว่าราชการกรุงเทพมหานคร

นางนินนาท ชลิตานนท์
ปลัดกรุงเทพมหานคร

ผู้อำนวยการสำนักการโยธา

รองผู้อำนวยการสำนักการโยธา
นายทวีศักดิ์ เลิศประพันธ์

ผู้อำนวยการสำนักงานออกแบบ
นายวัชรินทร์ บรรพต

หัวหน้ากลุ่มงานสถาปัตยกรรม
นายสินธุ์ชัย บุญปักษ์

หัวหน้ากลุ่มงานวิศวกรรมอาคาร
นายอริยะ เมฆะกุล

สถาปนิก
นายอนุศักดิ์ แสงสังข์สิทธิ์ ส.สถ.2495

วิศวกรโครงสร้าง
นายดิชา คงศรี สย.5244

วิศวกรไฟฟ้า
นายจรูญ มาสุขใจ ภฟก.2457

วิศวกรสุขาภิบาล
นายจิระสิทธิ์ ทิมสถิตย์ สย.8489

วิศวกรเครื่องกล

นายช่างเขียนแบบ
นายสุวัฒน์ วงศ์เพิ่มเจริญ
นายเฉลิมพันธ์ กล่องชู

แบบ บ้านพักอาศัย 2 ชั้น
แบบที่ 066
ชื่อบ้าน มาลัยนงนุช

เจ้าของ

สถานที่

แบบแสดง
แปลนฐานราก เสาเข็ม
แปลนโครงสร้างชั้นล่าง

วันที่ :	เลขที่	รวม
30 พฤษภาคม 2557	S-02	8

แผ่นที่	รวมแผ่น
17	30

FILE :

รายการแก้ไขแบบ

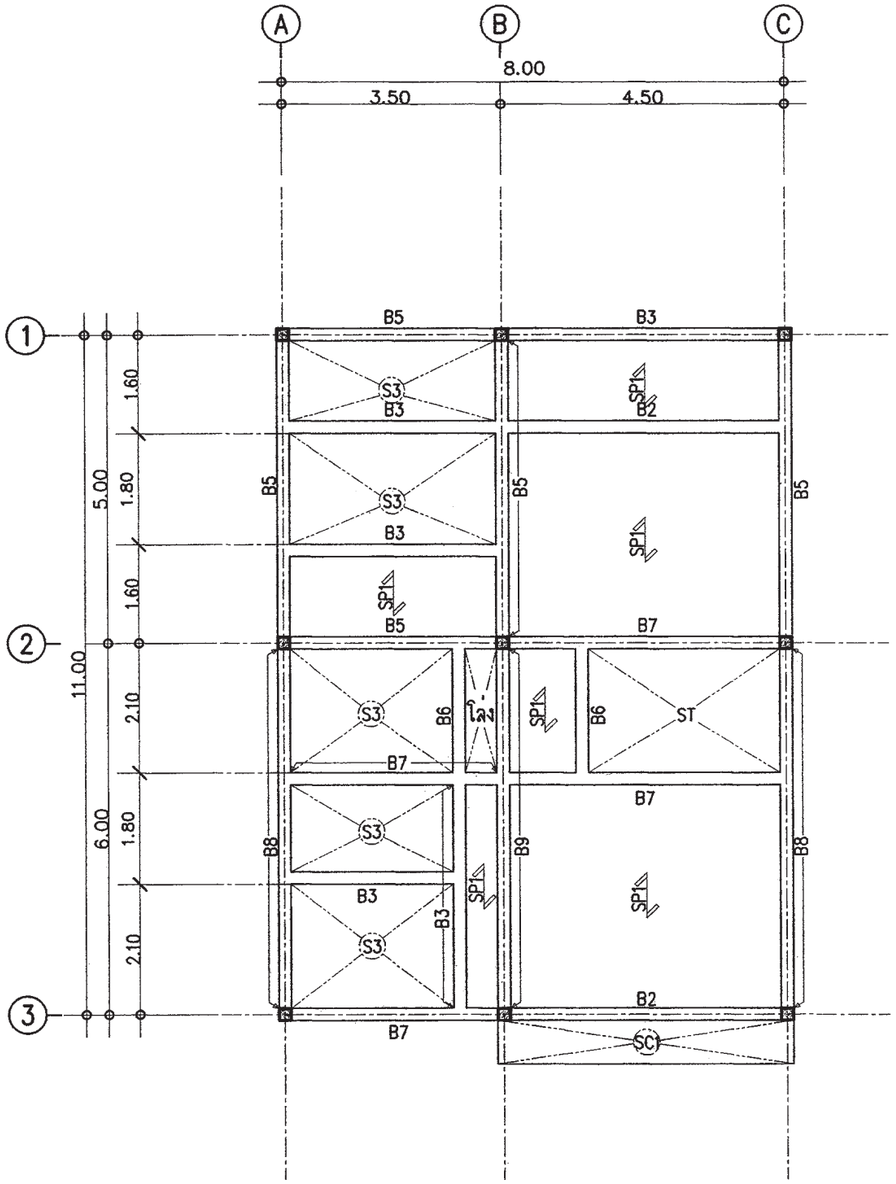

แปลนโครงสร้างชั้น 2

มาตราส่วน 1 : 100

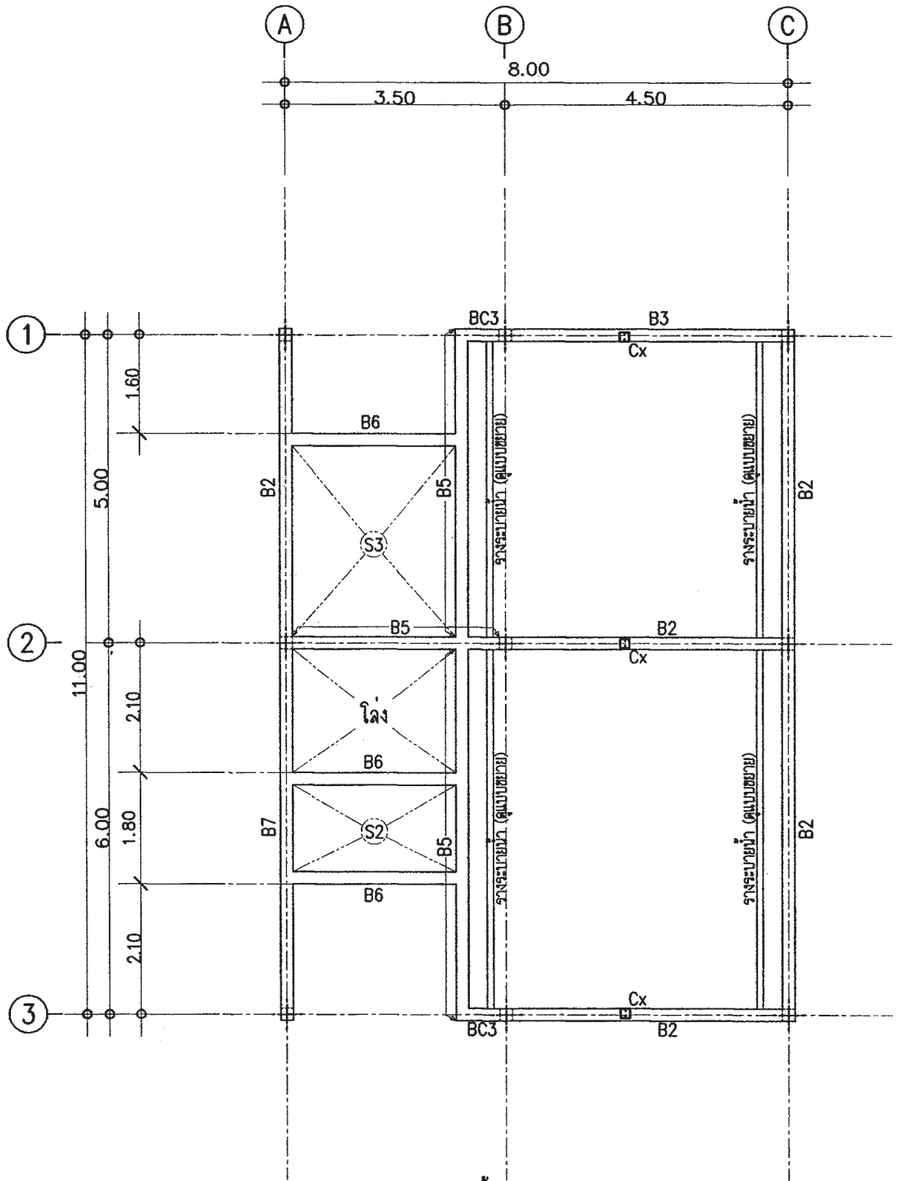

Cx (ตั้ง) = 2[ฉ-150x50x20x3.2mm.

แปลนโครงสร้างรับโครงหลังคา

มาตราส่วน 1 : 100

สำนักการ โยธา
กรุงเทพมหานคร

โครงการ

แบบบ้านยิ้มเพื่อประชาชน ระยะที่ 3

ตามนโยบาย

ม.ร.ว. สุขุมพันธุ์ บริพัตร
ผู้ว่าราชการกรุงเทพมหานคร

นายจุมพล สำเภาพล
รองผู้ว่าราชการกรุงเทพมหานคร

นางนินนาท ชลิตานนท์
ปลัดกรุงเทพมหานคร

ผู้อำนวยการสำนักการโยธา	
รองผู้อำนวยการสำนักการโยธา	
นายทวีศักดิ์ เลิศประพันธ์	
ผู้อำนวยการสำนักงานออกแบบ	
นายวีรินทร์ บรรพต	
หัวหน้ากลุ่มงานสถาปัตยกรรม	
นายสินธุ์ชัย บุญปักษ์	
หัวหน้ากลุ่มงานวิศวกรรมอาคาร	
นายธีระ เผดะถุล	

สถาปนิก	
นายอนุศักดิ์ แสงสังข์สิทธิ์ ส.ส.ท.2495	
วิศวกรโครงสร้าง	
นายศิรา คงศิ สย.5244	
วิศวกรไฟฟ้า	
นายจรูญ มาสุขใจ ภพ.2457	
วิศวกรสุขาภิบาล	
นายจีระศิทธิ์ หิมสถิตย์ สย.8489	
วิศวกรเครื่องกล	
นายช่างเขียนแบบ	
นายสุวัฒน์ วงศ์เพิ่มเจริญ	
นายเฉลิมพันธ์ กล่องรู	

แบบ บ้านพักอาศัย 2 ชั้น
แบบที่ 066
ชื่อบ้าน มาลัยนงนุช

เจ้าของ

สถานที่

แบบแสดง
แปลนโครงสร้าง ชั้น 2
แปลนโครงสร้างรับโครงหลังคา

วันที่ :	เลขที่	รวม
30 พฤษภาคม 2557	S-03	8

แผ่นที่	รวมแผ่น
18	30

FILE :

รายการแก้ไขแบบ

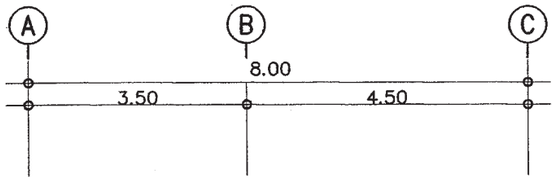

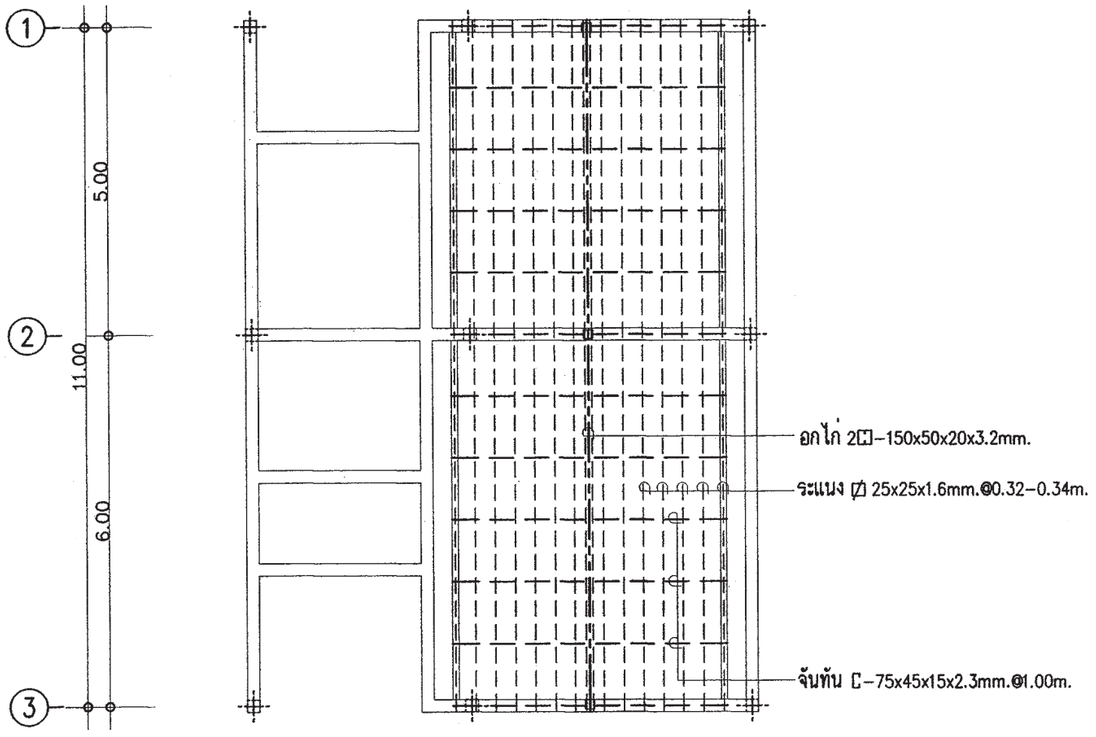

แปลนโครงสร้างหลังคา

มาตราส่วน 1 : 100

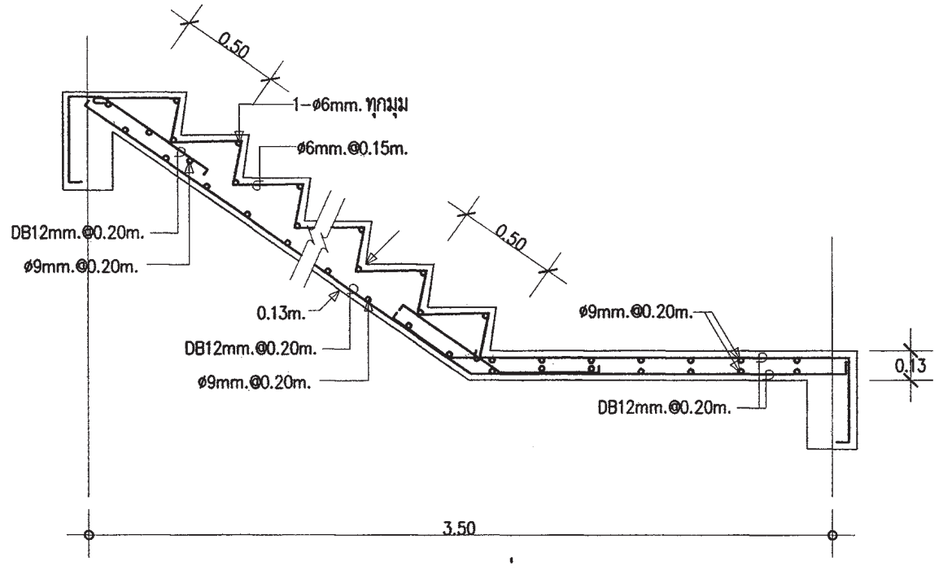

DETAIL ST-1 (ช่วงบน)

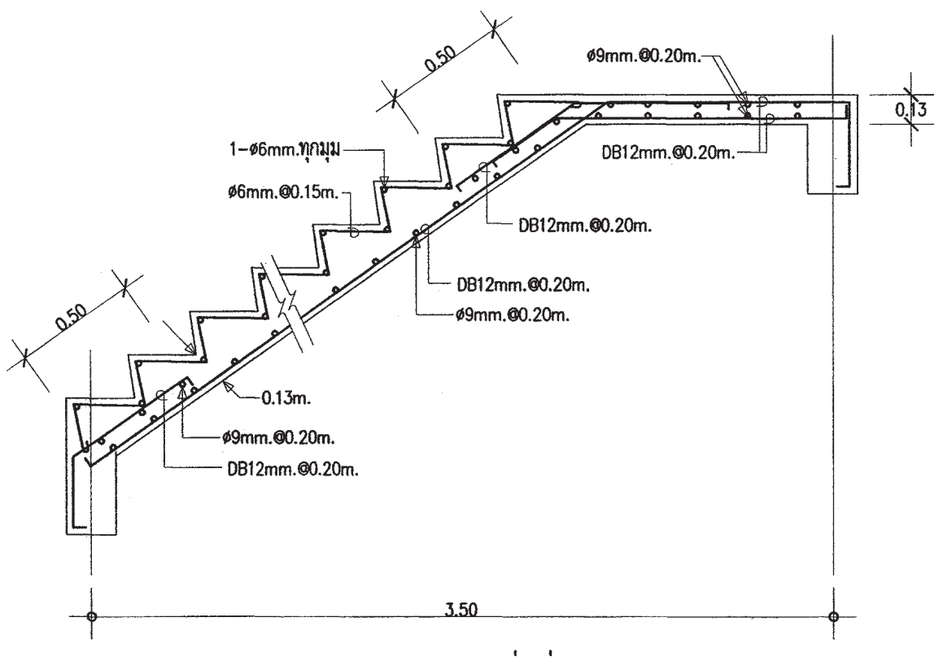

DETAIL ST-1 (ช่วงล่าง)

สำนักการ โยธา
กรุงเทพมหานคร

โครงการ
แบบบ้านยิ้มเพื่อประชาชน ระยะที่ 3

ตามนโยบาย
ม.ร.ว. สุขุมพันธุ์ บริพัตร
ผู้ว่าราชการกรุงเทพมหานคร
นายจุมพล สำเภาพล
รองผู้ว่าราชการกรุงเทพมหานคร
นางนินนาท ชลิตานนท์
ปลัดกรุงเทพมหานคร

ผู้อำนวยการสำนักการโยธา	
รองผู้อำนวยการสำนักการโยธา	
นายทวีศักดิ์ เลิศประพันธ์	
ผู้อำนวยการสำนักงานออกแบบ	
นายวัชรินทร์ บรรพต	
หัวหน้ากลุ่มงานสถาปัตยกรรม	
นายสินธุ์ชัย บุญปักษ์	
หัวหน้ากลุ่มงานวิศวกรรมอาคาร	
นายธริยะ เมฆะกุล	

สถาปนิก	
นายอนุศักดิ์ แสงสังข์สิทธิ์ ส.ถ.2495	
วิศวกรโครงสร้าง	
นายศิรา คงศรี สย.5244	
วิศวกรไฟฟ้า	
นายจรูญ มาสุขใจ ภฟก.2457	
วิศวกรสุขาภิบาล	
นายจิระสิทธิ์ หิมเสถียร์ สย.8489	
วิศวกรเครื่องกล	
นายช่างเขียนแบบ	
นายสุวัฒน์ วงศ์เพิ่มเจริญ	
นายเฉลิมพันธ์ กล่องรู	

แบบ บ้านพักอาศัย 2 ชั้น
แบบที่ 066
ชื่อบ้าน มาลัยนงนุช
เจ้าของ
สถานที่

แบบแสดง
แปลนโครงสร้างหลังคา

วันที่ :	เลขที่	รวม
30 พฤษภาคม 2557	S-04	8

แผ่นที่	รวมแผ่น
19	30

FILE :

รายการแก้ไขแบบ

COLUMN	C1	C2
หลังคา		
ชั้น2		
ชั้น1		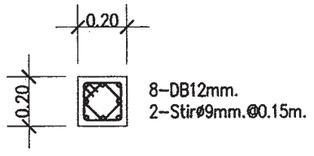
ตอม่อ	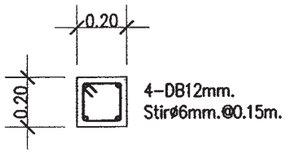	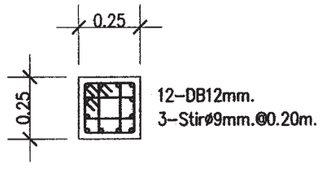

แบบขยายเสา

มาตราส่วน 1 : 25

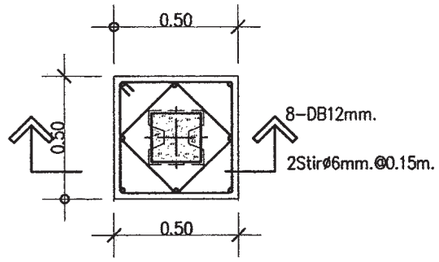

แบบขยาย F1

มาตราส่วน 1 : 25

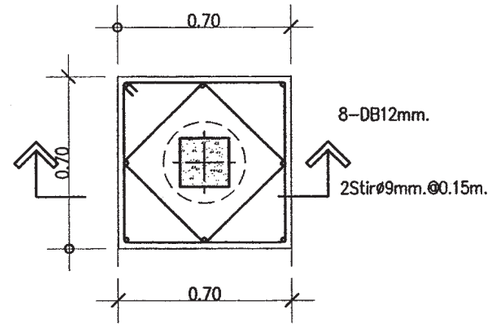

แบบขยาย F1A

มาตราส่วน 1 : 25

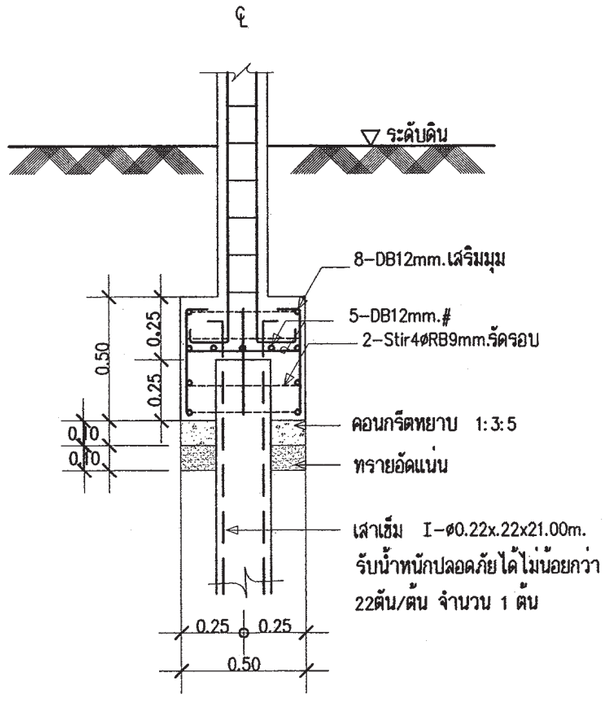

รูปตัด F1

มาตราส่วน 1 : 25

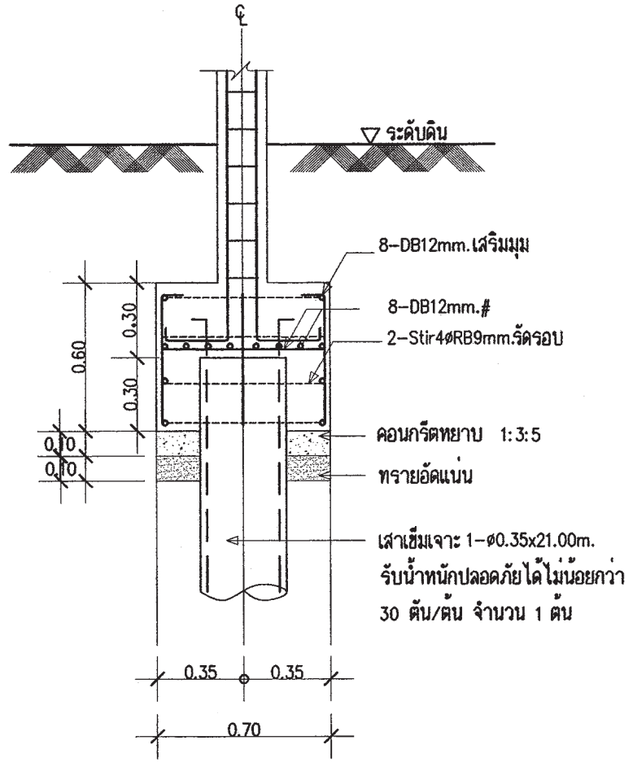

รูปตัด F1A

มาตราส่วน 1 : 25

สำนักการ โยธา
กรุงเทพมหานคร

โครงการ
แบบบ้านยิ้มเพื่อประชาชน ระยะที่ 3

ตามนโยบาย
ม.ร.ว. สุขุมพันธุ์ บริพัตร
ผู้ว่าราชการกรุงเทพมหานคร
นายจุมพล สำเภาพล
รองผู้ว่าราชการกรุงเทพมหานคร
นางนินนาท ชลิตานนท์
ปลัดกรุงเทพมหานคร

ผู้อำนวยการสำนักการโยธา
รองผู้อำนวยการสำนักการโยธา
นายทวีศักดิ์ เลิศประพันธ์
ผู้อำนวยการสำนักงานออกแบบ
นายวัชรินทร์ บรรพต
หัวหน้ากลุ่มงานสถาปัตยกรรม
นายสินธุ์ชัย บุญปักษ์
หัวหน้ากลุ่มงานวิศวกรรมอาคาร
นายอริยะ เมฆะกูล

สถาปนิก
นายอนุศักดิ์ แสงสังข์สิทธิ์ ส.สถ.2495
วิศวกรโครงสร้าง
นายดิชา คงศรี สย.5244
วิศวกรไฟฟ้า
นายจรูญ มาสุขใจ ภฟก.2457
วิศวกรสุขาภิบาล
นายจีระสิทธิ์ ทิมสถิตย์ สย.8489
วิศวกรเครื่องกล
นายช่างเขียนแบบ
นายสุวัฒน์ วงศ์เพิ่มเจริญ
นายเฉลิมพันธ์ กล่องชู

แบบ บ้านพักอาศัย 2 ชั้น
แบบที่ 066
ชื่อบ้าน มาลัยนงนุช
เจ้าของ
สถานที่

แบบแสดง
แบบขยายโครงสร้าง 1

วันที่ :	เลขที่	รวม
30 พฤษภาคม 2557	S-05	8

แผ่นที่	รวมแผ่น
20	30

FILE :

รายการแก้ไขแบบ

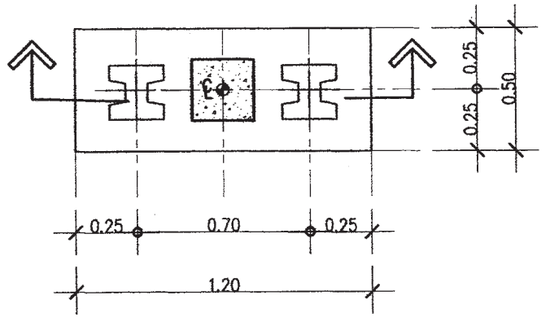

แบบขยาย	F2
มาตราส่วน	1 : 25

หมายเหตุ

กรณีใช้ฐานราก เสาเข็มเจาะแทนฐานรากเสาเข็มตอก

ใช้ใช้เทียบดังนี้ F1=F1A , F2=F2A , F3=F3A

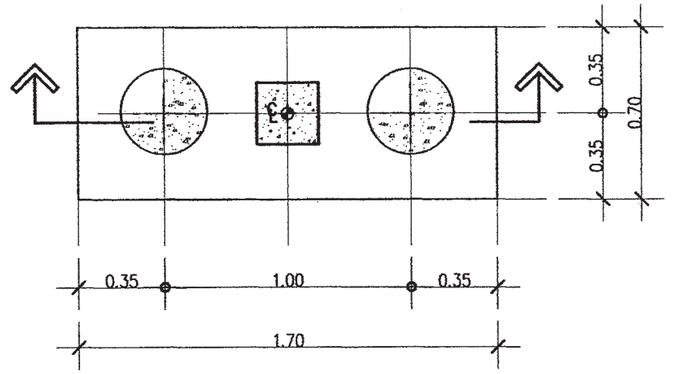

แบบขยาย	F2A
มาตราส่วน	1 : 25

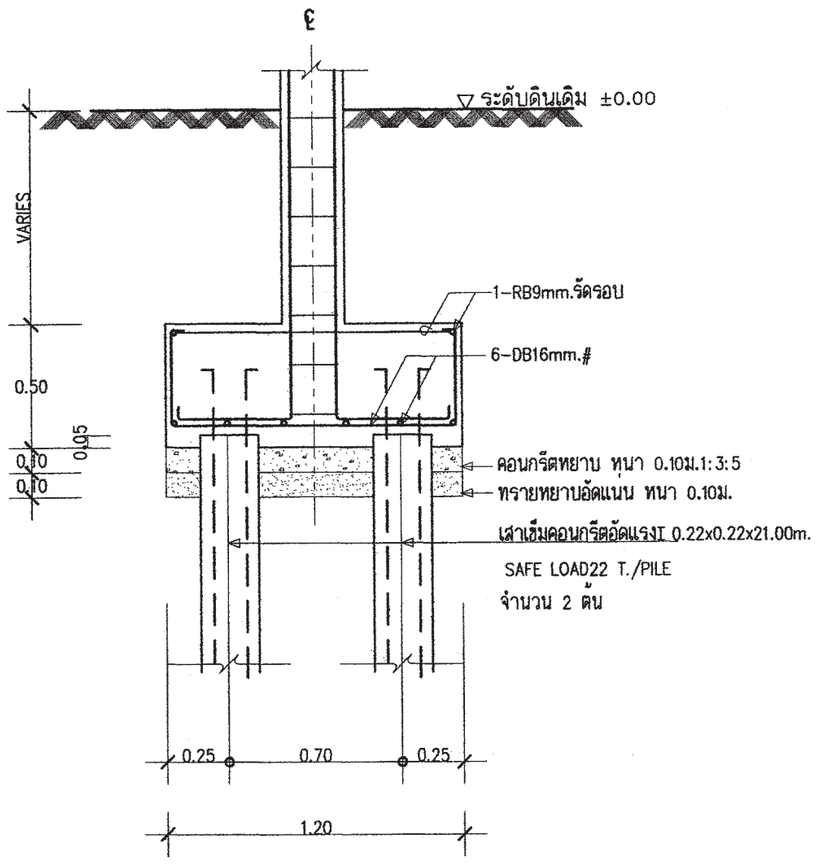

รูปตัด	F2
มาตราส่วน	1 : 25

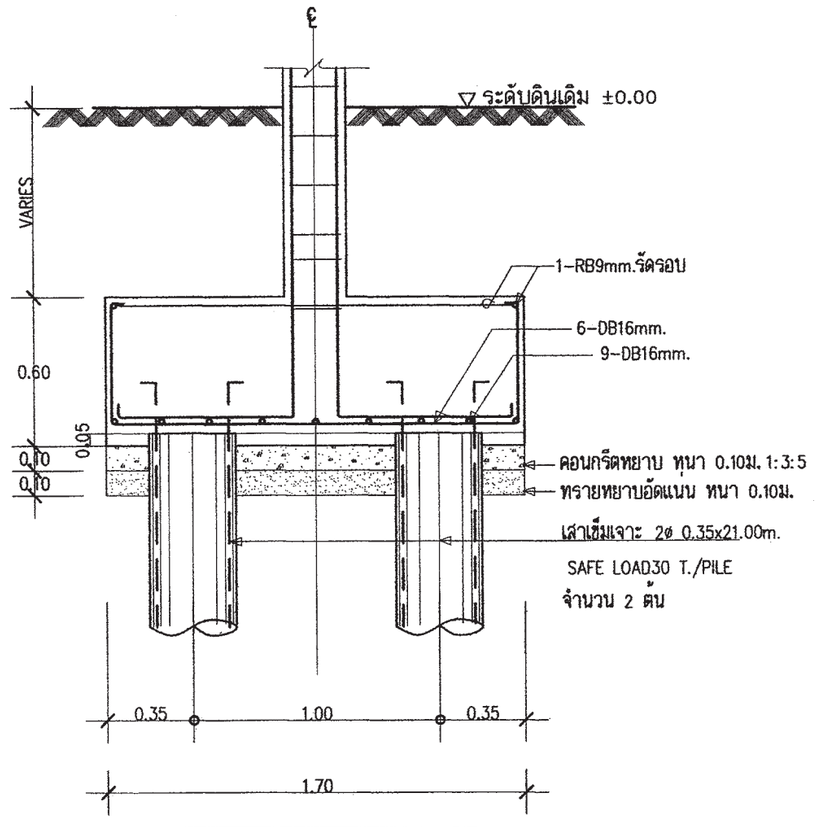

รูปตัด	F2A
มาตราส่วน	1 : 25

สำนักการ โยธา
กรุงเทพมหานคร

โครงการ

แบบบ้านยิ้มเพื่อประชาชน ระยะที่ 3

ตามนโยบาย

ม.ร.ว. สุขุมพันธุ์ บริพัตร
ผู้ว่าราชการกรุงเทพมหานคร

นายจุมพล สำเภาพล
รองผู้ว่าราชการกรุงเทพมหานคร

นางนินนาท ชลิตานนท์
ปลัดกรุงเทพมหานคร

ผู้อำนวยการสำนักการโยธา

รองผู้อำนวยการสำนักการโยธา
นายทวีศักดิ์ เลิศประพันธ์

ผู้อำนวยการสำนักงานออกแบบ
นายวัชรินทร์ บรรพต

หัวหน้ากลุ่มงานสถาปัตยกรรม
นายสินธุ์ชัย บุญปักษ์

หัวหน้ากลุ่มงานวิศวกรรมอาคาร
นายอริยะ เมฆะกูด

สถาปนิก
นายอนุศักดิ์ แสงสังข์สิทธิ์ ส.สถ.2495

วิศวกรโครงสร้าง
นายดิชา คงศรี สย.5244

วิศวกรไฟฟ้า
นายจรูญ มาสุขใจ ภพ.2457

วิศวกรสุขาภิบาล
นายจีระสิทธิ์ พิมสถิตย์ สย.8489

วิศวกรเครื่องกล

นายช่างเขียนแบบ
นายสุวัฒน์ วงศ์เพิ่มเจริญ
นายเฉลิมพันธ์ กล่องชู

แบบ บ้านพักอาศัย 2 ชั้น
แบบที่ 066
ชื่อบ้าน มาลัยนงนุช

เจ้าของ

สถานที่

แบบแสดง
แบบขยายโครงสร้าง 2

วันที่ :	เลขที่	รวม
30 พฤษภาคม 2557	S-06	8

แผ่นที่	รวมแผ่น
21	30

FILE :

รายการแก้ไขแบบ

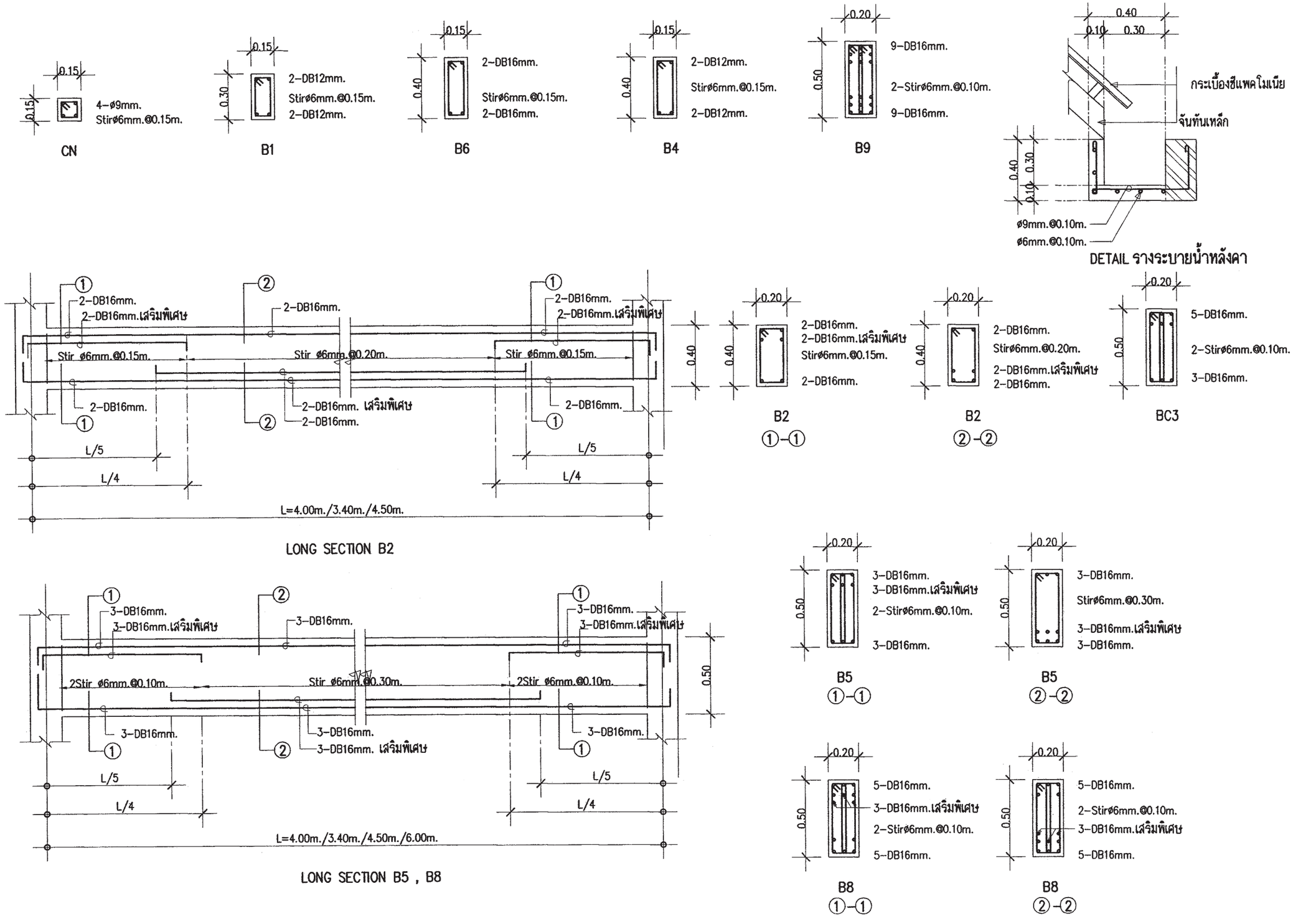

สำนักการ โยธา
กรุงเทพมหานคร

โครงการ
แบบบ้านยิ้มเพื่อประชาชน ระยะที่ 3

ตามนโยบาย
ม.ร.ว. สุขุมพันธุ์ บริพัตร
ผู้ว่าราชการกรุงเทพมหานคร
นายจุมพล สำเภาพล
รองผู้ว่าราชการกรุงเทพมหานคร
นางนินนาท ชลิตานนท์
ปลัดกรุงเทพมหานคร

ผู้อำนวยการสำนักการโยธา
รองผู้อำนวยการสำนักการโยธา
นายทวิศักดิ์ เลิศประพันธ์
ผู้อำนวยการสำนักงานออกแบบ
นายวัชรินทร์ บรรพต
หัวหน้ากลุ่มงานสถาปัตยกรรม
นายสินธุ์ชัย บุญปักษ์
หัวหน้ากลุ่มงานวิศวกรรมอาคาร
นายอริยะ เมฆะกูล

สถาปนิก
นายอนุศักดิ์ แสงสังข์สิทธิ์ ส.สถ.2495
วิศวกรโครงสร้าง
นายศิชา คงศรี สย.5244
วิศวกรไฟฟ้า
นายจรูญ มาสุขใจ ภฟก.2457
วิศวกรสุขาภิบาล
นายจิระสิทธิ์ ทิมสถิตย์ สย.8489
วิศวกรเครื่องกล
นายช่างเขียนแบบ
นายสุวัฒน์ วงศ์เพิ่มเจริญ
นายเฉลิมพันธ์ กล่องชู

แบบ บ้านพักอาศัย 2 ชั้น
แบบที่ 066
ชื่อบ้าน มาลัยนงนุช
เจ้าของ
สถานที่

แบบแสดง
แบบขยายโครงสร้าง 3

วันที่ :	เลขที่	รวม
30 พฤษภาคม 2557	S-07	8

แผ่นที่	รวมแผ่น
22	30

FILE :
รายการแก้ไขแบบ

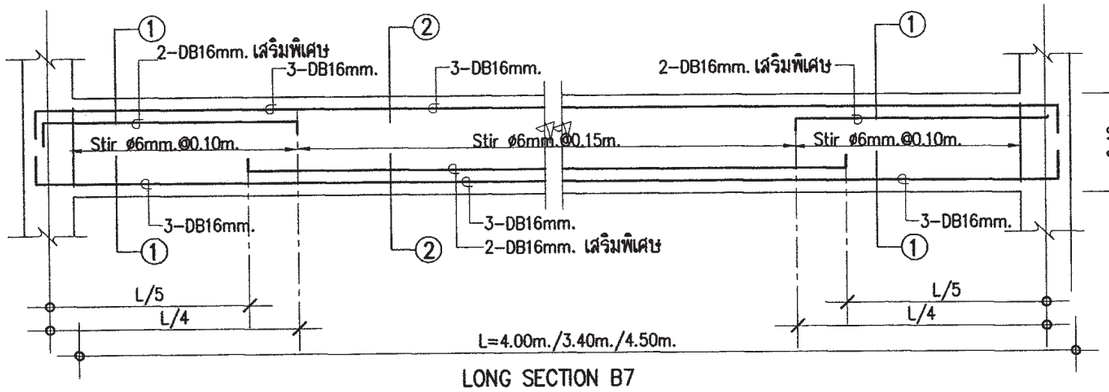

LONG SECTION B7

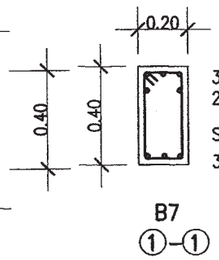

B7
①-①

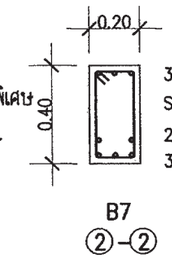

B7
②-②

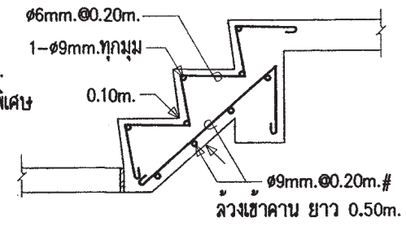

DETAIL STO

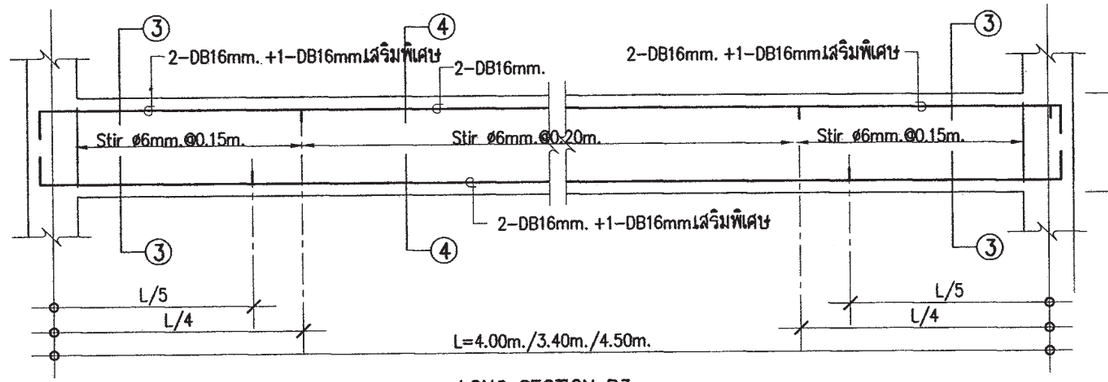

LONG SECTION B3

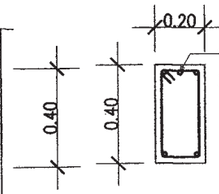

B3
③-③

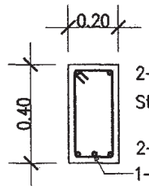

B3
④-④

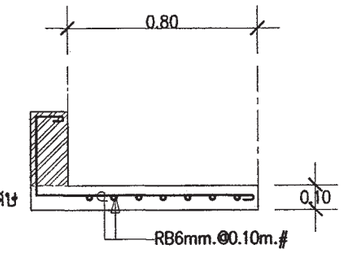

SC0

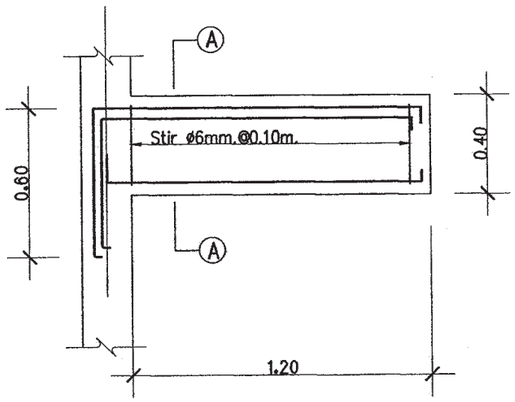

DETAIL S1

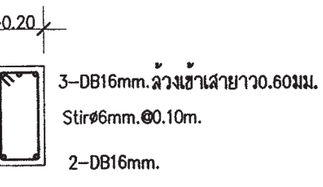

BC1 (A – A)

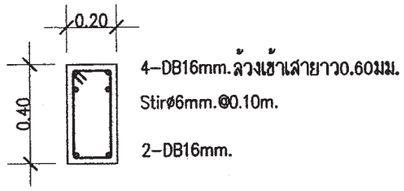

BC2 (A – A)

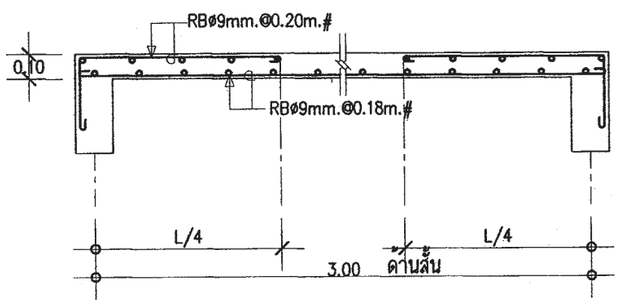

DETAIL S3

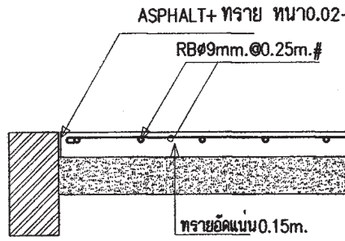

DETAIL SO

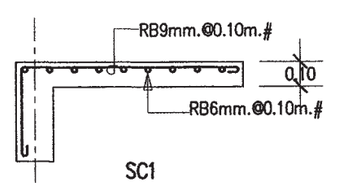

SC1

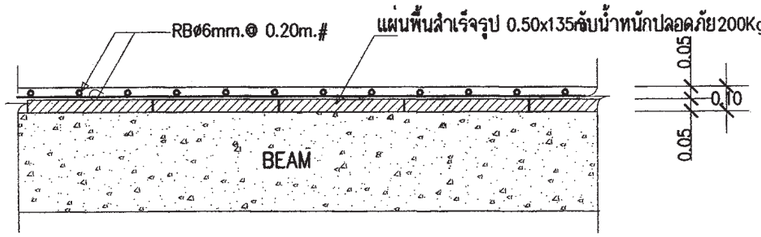

DETAIL SP1

สำนักการ โยธา
กรุงเทพมหานคร

โครงการ
แบบบ้านยิ้มเพื่อประชาชน ระยะที่ 3

ตามนโยบาย
ม.ร.ว. สุขุมพันธุ์ บริพัตร
ผู้ว่าราชการกรุงเทพมหานคร
นายจุมพล สำเภาพล
รองผู้ว่าราชการกรุงเทพมหานคร
นางนินนาท ชลิตานนท์
ปลัดกรุงเทพมหานคร

ผู้อำนวยการสำนักการโยธา	
รองผู้อำนวยการสำนักการโยธา	
นายทรงศักดิ์ เลิศประพันธ์	
ผู้อำนวยการสำนักงานออกแบบ	
นายรังสินทร์ บรรพต	
หัวหน้ากลุ่มงานสถาปัตยกรรม	
นายสินธุชัย บุญปักษ์	
หัวหน้ากลุ่มงานวิศวกรรมอาคาร	
นายธรียะ เมละกุล	
สถาปนิก	
นายอนุศักดิ์ แสงสังขสิทธิ์ ส.สถ.2495	
วิศวกรโครงสร้าง	
นายศิรา คงศรี สย.5244	
วิศวกรไฟฟ้า	
นายจรูญ มาสุธโจ ภพ.2457	
วิศวกรสุขาภิบาล	
นายจิระสิทธิ์ หิมสถิตย์ สย.8489	
วิศวกรเครื่องกล	
นายช่างเขียนแบบ	
นายสุวัฒน์ วงศ์เพิ่มจริญ	
นายเฉลิมพันธ์ กล่องรู	

แบบ	บ้านพักอาศัย 2 ชั้น
แบบที่	066
ชื่อบ้าน	มาลัยนงนุช
เจ้าของ	
สถานที่	

แบบแสดง	แบบขยายโครงสร้าง 4

วันที่ :	เลขที่	รวม
30 พฤษภาคม 2557	S-08	8

แผ่นที่	รวมแผ่น
23	30

FILE :

รายการแก้ไขแบบ

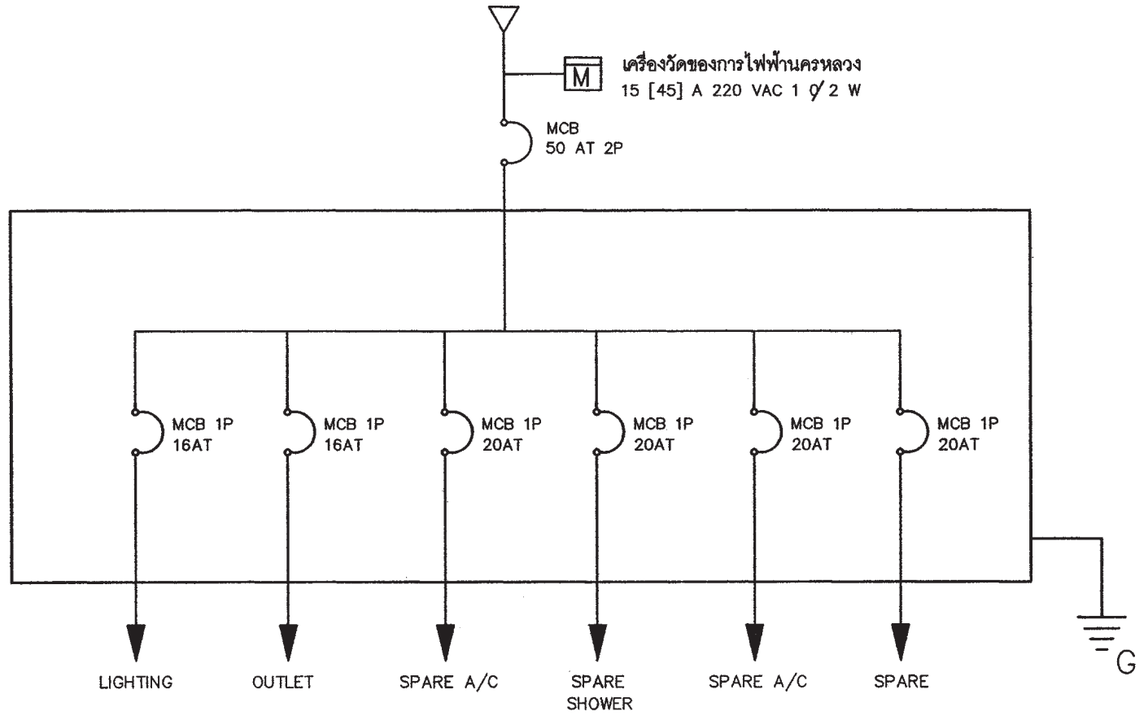

SINGLE LINE DIAGRAM

สัญลักษณ์ระบบไฟฟ้า

○	โคม DOWNLIGHT 1x11 W
◎	โคมกลมหลอด ฟลูออเรสเซนต์ 1x32 W พร้อมฝาครอบสีใส
▭	ดวงโคมหลอด ฟลูออเรสเซนต์ 1x18 W พร้อมฝาครอบสีใส
S	สวิตช์ไฟฟ้าแบบธรรมดา
S_3	สวิตช์ไฟฟ้าแบบ 3ทาง
⊖	เต้ารับไฟฟ้าแบบมีสายดิน
TV	เต้ารับทีวี
⏃	เต้ารับโทรศัพท์
Ⓙ	กล่องต่อสายไฟ
▬	แผงจ่ายไฟ
MCB	MINIATURE CIRCUIT BREAKER

รายการระบบงานไฟฟ้า

- แผงจ่ายไฟเป็นกล่องเหล็ก
- สายไฟตามมาตรฐานอุตสาหกรรม
- เต้ารับไฟฟ้าแบบมีสายดิน
- สวิตช์ไฟฟ้าแบบธรรมดา และ สามทาง
- สายแมนวงจรย่อยขนาด 4 มม^2
- สายไฟเข้าเต้ารับขนาด 2.5 มม^2
- สายไฟเข้าดวงโคมขนาด 1 มม^2
- การเดินสายร้อยในท่อร้อยสายฝังในผนังส่วนการเดินสายในฝ้าเพดานให้เดินร้อยท่อร้อยยึดติดกับเสาหรือคาน
- สายไฟเข้าเครื่องทำน้ำอุ่น 3500 W ขนาด 4 มม^2
- สาย COAXIAL เข้าเต้ารับทีวีใช้ RG6
- สายโทรศัพท์เข้าเต้ารับโทรศัพท์ ขนาด 0.65 มม
- การต่อลงดินต้องเป็นไปตามกฎของการไฟฟ้านครหลวง
- ทิ้งสายข้างหนึ่งไว้ในกล่องต่อสายในห้องนอน หรือ ห้องน้ำ อีกข้างหนึ่งต่อเข้ากับ CIRCUIT BREAKER ในแผงจ่ายไฟ

สำนักการ โยธา
กรุงเทพมหานคร

โครงการ
แบบบ้านยิ้มเพื่อประชาชน ระยะที่ 3

ตามนโยบาย
ม.ร.ว. สุขุมพันธุ์ บริพัตร
ผู้ว่าราชการกรุงเทพมหานคร
นายจุมพล สำเภาพล
รองผู้ว่าราชการกรุงเทพมหานคร
นางนินนาท ชลิตานนท์
ปลัดกรุงเทพมหานคร

ผู้อำนวยการสำนักการโยธา	
รองผู้อำนวยการสำนักการโยธา	
นายทวีศักดิ์ เลิศประพันธ์	
ผู้อำนวยการสำนักงานออกแบบ	
นายวีรินทร์ บรรพต	
หัวหน้ากลุ่มงานสถาปัตยกรรม	
นายสินธุชัย บุญปักษ์	
หัวหน้ากลุ่มงานวิศวกรรมอาคาร	
นายธริยะ เมฆะกุล	
สถาปนิก	
นายอนุศักดิ์ แสงสังข์สิทธิ์ ส.ส.ก.2495	
วิศวกรโครงสร้าง	
นายศิรา คงศรี สย.5244	
วิศวกรไฟฟ้า	
นายจรูญ มาสุขใจ ภพก.2457	
วิศวกรสุขาภิบาล	
นายจิระสิทธิ์ หิมะสถิตย์ สย.8489	
วิศวกรเครื่องกล	
นายช่างเขียนแบบ	
นายสมชาย กันนะสมบัติ	

แบบ บ้านพักอาศัย 2 ชั้น
แบบที่ 066
ชื่อบ้าน มาลัยนงนุช

เจ้าของ

สถานที่

แบบแสดง
สัญลักษณ์ระบบไฟฟ้า
รายการระบบไฟฟ้า

วันที่ :	เลขที่	รวม
30 พฤษภาคม 2557	E-01	2

แผ่นที่	รวมแผ่น
24	30

FILE :

รายการแก้ไขแบบ

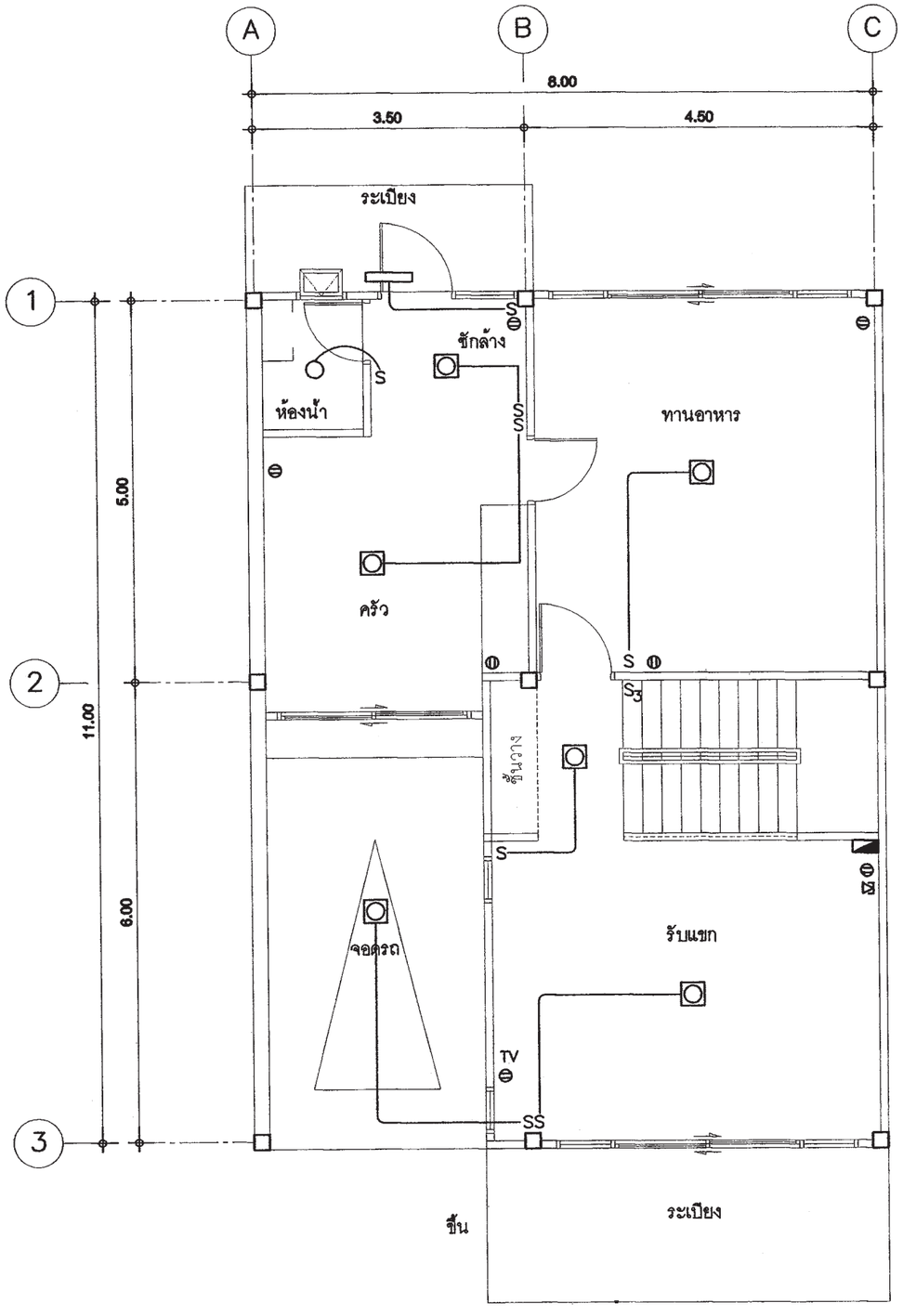

แปลนระบบไฟฟ้าแสงสว่าง– เต้ารับไฟฟ้า– โทรศัพท์– โทรทัศน์ ชั้นล่าง

มาตราส่วน 1 : 75

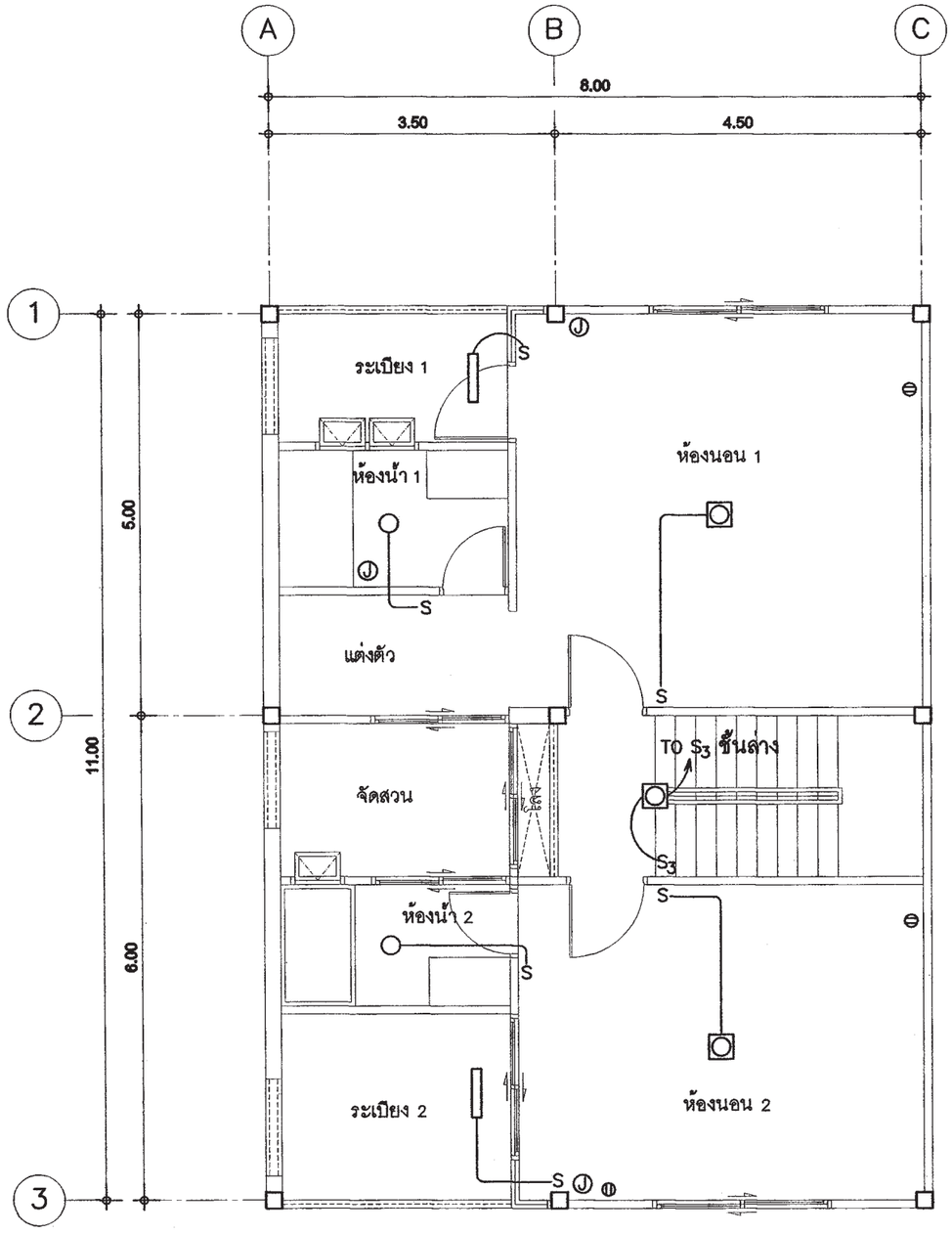

แปลนระบบไฟฟ้าแสงสว่าง– เต้ารับไฟฟ้า ชั้น 2

มาตราส่วน 1 : 75

สำนักการ โยธา
กรุงเทพมหานคร

โครงการ
แบบบ้านยิ้มเพื่อประชาชน ระยะที่ 3

ตามนโยบาย
ม.ร.ว. สุขุมพันธุ์ บริพัตร
ผู้ว่าราชการกรุงเทพมหานคร
นายจุมพล สำเภาพล
รองผู้ว่าราชการกรุงเทพมหานคร
นางนินนาท ชลิตานนท์
ปลัดกรุงเทพมหานคร

ผู้อำนวยการสำนักการโยธา	
รองผู้อำนวยการสำนักการโยธา	
นายทวีศักดิ์ เลิศประพันธ์	
ผู้อำนวยการสำนักงานออกแบบ	
นายรัชรินทร์ บรรหต	
หัวหน้ากลุ่มงานสถาปัตยกรรม	
นายสินธุชัย บุญปักษ์	
หัวหน้ากลุ่มงานวิศวกรรมอาคาร	
นายอิยะ เมฆะกุล	
สถาปนิก	
นายอนุศักดิ์ แสงสังข์สิทธิ์ ส.ส.ก.2495	
วิศวกรโครงสร้าง	
นายศิชา คงศรี สย.5244	
วิศวกรไฟฟ้า	
นายจรูญ มาสุธโจ ภพ.2457	
วิศวกรสุขาภิบาล	
นายจิระสิทธิ์ ทิมสดิตย์ สย.8485	
วิศวกรเครื่องกล	
นายช่างเขียนแบบ	
นายสมชาย กันนะสมบัติ	

แบบ บ้านพักอาศัย 2 ชั้น
แบบที่ 066
ชื่อบ้าน มาลัยนงนุช
เจ้าของ
สถานที่

แบบแสดง
แปลนระบบไฟฟ้า ชั้นล่าง
แปลนระบบไฟฟ้า ชั้นบน

วันที่ :	แผ่นที่	รวม
30 พฤษภาคม 2557	E–02	2

แผ่นที่	รวมแผ่น
25	30

FILE :
รายการแก้ไขแบบ

ตารางที่ 1 แสดงการเลือกใช้ขนาดเครื่องสูบน้ำแบบอัตโนมัติสำหรับโครงการบ้านยิ้ม

ขนาดเครื่องสูบน้ำ (วัตต์)	จำนวนห้องน้ำของบ้าน	จำนวนชั้นของบ้าน
100	1 – 3	1 – 2
150	4	1 – 2
200	5	2 – 3
250	6	2 – 3
300	7	2 – 3

ตารางที่ 2 แสดงการเลือกใช้ขนาดถังเก็บน้ำแบบตั้งพื้นสำหรับโครงการบ้านยิ้ม

ชื่อ	จำนวนห้องนอนของบ้าน	ความจุ (ลบ.ม.)
ถังเก็บน้ำ 1 (WT1)	1 – 2	1
ถังเก็บน้ำ 2 (WT2)	3 – 4	2
ถังเก็บน้ำ 3 (WT3)	5 – 6	3

ถังเก็บน้ำที่ใช้ ทำจากวัสดุไฟเบอร์กลาสเสริมแรงผลิตตามมาตรฐาน มอก. 435 – 2548

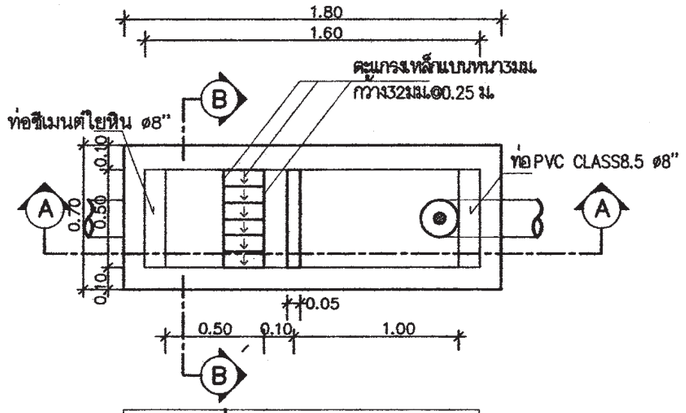

แปลนบ่อดักขยะและดักไขมัน

มาตราส่วน AS SHOWN

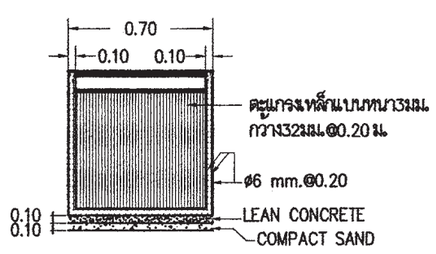

รูปตัด B–B

มาตราส่วน AS SHOWN

หมายถึง : บ่อตรวจคุณภาพน้ำ (ก่อนระบายลงสู่ท่อสาธารณะ)

: บ่อดักขยะและบ่อตรวจคุณภาพน้ำ (ก่อนระบายลงสู่ท่อสาธารณะ)

สัญลักษณ์ บ่อพัก : (ก่อนระบายลงสู่ท่อสาธารณะ)

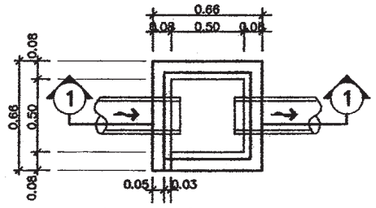

บ่อพักน้ำทิ้ง

มาตราส่วน AS SHOWN

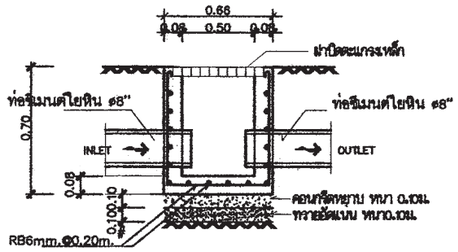

รูปตัด ①–①

มาตราส่วน AS SHOWN

ตารางที่ 3 แสดงการเลือกใช้ขนาดถังบำบัดน้ำเสียแบบฝังใต้ดินสำหรับโครงการบ้านยิ้ม

ชื่อ	จำนวนห้องนอนของบ้าน	ปริมาณการบำบัด(ลบ.ม./วัน)
ถังบำบัดน้ำเสีย 1 (WWTP 1)	1 – 2	1
ถังบำบัดน้ำเสีย 2 (WWTP 2)	3 – 4	2
ถังบำบัดน้ำเสีย 3 (WWTP 3)	5 – 6	3

ถังบำบัดน้ำเสียเป็นระบบเกรอะ – กรองไร้อากาศ ตัวถังทำจากวัสดุไฟเบอร์กลาสเสริมแรง สามารถรองรับปริมาณน้ำเสียได้ไม่น้อยกว่าตามที่กำหนดในตารางที่ 3 ที่ค่า BOD เข้าระบบไม่น้อยกว่า 250มิลลิกรัมต่อลิตร และค่า BOD ของน้ำที่ผ่านการบำบัดแล้วไม่เกิน 50มิลลิกรัมต่อลิตร

ตารางที่ 4 แสดงการเลือกใช้วัสดุท่อสำหรับโครงการบ้านยิ้ม

การใช้งาน	วัสดุ
ท่อประปา (CW)	ท่อ PVC Class 13.5 ผลิตตามมาตรฐาน มอก. 17 – 2532 ต่อด้วยน้ำยาประสานผลิตภัณฑ์เดียวกับผู้ผลิตท่อ
ท่อระบายน้ำโสโครก น้ำทิ้ง น้ำฝนและท่ออากาศ (S,W,RL,V)	ท่อ PVC Class 13.5 ผลิตตามมาตรฐาน มอก. 17 – 2532 ต่อด้วยน้ำยาประสานผลิตภัณฑ์เดียวกับผู้ผลิตท่อ

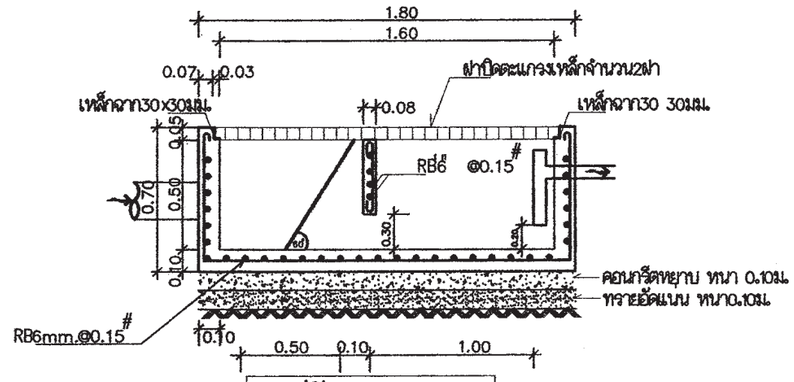

รูปตัด A–A

มาตราส่วน AS SHOWN

สำนักการ โยธา
กรุงเทพมหานคร

โครงการ

แบบบ้านยิ้มเพื่อประชาชน ระยะที่ 3

ตามนโยบาย

ม.ร.ว. สุขุมพันธุ์ บริพัตร
ผู้ว่าราชการกรุงเทพมหานคร

นายจุมพล สำเภาพล
รองผู้ว่าราชการกรุงเทพมหานคร

นางนินนาท ชลิตานนท์
ปลัดกรุงเทพมหานคร

ผู้อำนวยการสำนักการโยธา

รองผู้อำนวยการสำนักการโยธา
นายทวีศักดิ์ เลิศประพันธ์

ผู้อำนวยการสำนักงานออกแบบ
นายรัชรินทร์ บรรพต

หัวหน้ากลุ่มงานสถาปัตยกรรม
นายสินธุ์ชัย บุญปักษ์

หัวหน้ากลุ่มงานวิศวกรรมอาคาร
นายอริยะ เมฆะกุล

สถาปนิก
นายอนุศักดิ์ แสงสังข์สิทธิ์ ส.สถ.2495

วิศวกรโครงสร้าง
นายศิชา คงศรี สย.5244

วิศวกรไฟฟ้า
นายจรูญ มาสุขใจ ภพ.2457

วิศวกรสุขาภิบาล
นายจีระสิทธิ์ ทิมสถิตย์ สย.8489

วิศวกรเครื่องกล

นายช่างเขียนแบบ
นางปุณยนุช ประกอบกิจ

แบบ บ้านพักอาศัย 2 ชั้น

แบบที่ 066

ชื่อบ้าน มาลัยนงนุช

เจ้าของ

สถานที่

แบบแสดง

รายการประกอบแบบสุขาภิบาล

วันที่ :	เลขที่	รวม
30 พฤษภาคม 2557	SN–01	5

แผ่นที่	รวมแผ่น
26	30

FILE :

รายการแก้ไขแบบ

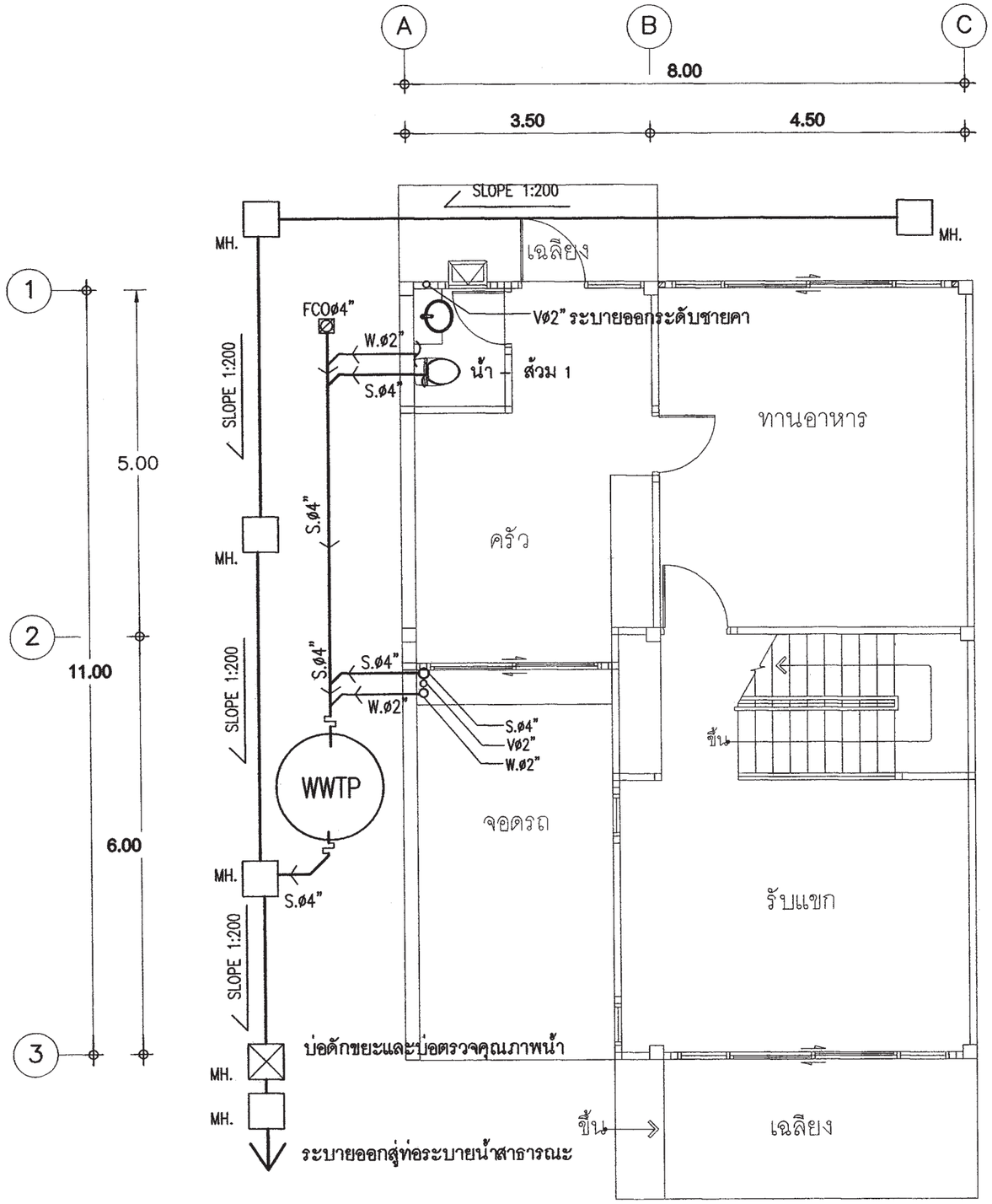

สัญลักษณ์	อักษรย่อ	รายละเอียด
W	W	ท่อน้ำเสีย[PVC มอก. CLASS 8.5]
S	S	ท่อน้ำทิ้งส้วม [PVC มอก. CLASS 8.5]
V	V	ท่อระบายอากาศ [PVC มอก. CLASS 8.5]
⋈	⋈	จุดปลายท่อน้ำดี [ก๊อกน้ำSTOP VALE]
	CW	ท่อน้ำดี[CW][PVC มอก. CLASS 13.5]
	—	แนวท่อใยหิน เส้นผ่าศูนย์กลาง 0.20 ม.
	—	แนวเขตที่ดิน
FD	FD	ท่อระบายน้ำที่พื้น[PVC มอก. CLASS 8.5]
RD	RD	ท่อระบายน้ำฝน[PVC มอก. CLASS 8.5]
	FCO	FLOOR CLEANOUT
M	M	มาตรวัดน้ำ
P	P	ปั๊มน้ำ
MH.	—	บ่อพักน้ำทิ้งสำเร็จรูป ขนาด 0.40X0.40 ม.
		ถังบำบัดน้ำเสีย (WWTP)

หมายเหตุ

ผังบริเวณนี้เป็นเพียงตัวอย่างเพื่อประมาณราคา ค่าก่อสร้างส่วนประกอบอาคารเท่านั้น
ส่วนรายละเอียดของสถานที่จริง ให้กำหนดรายละเอียดขณะก่อสร้าง
ส่วนที่มิได้ปรากฏในแบบให้ปฏิบัติตาม พรบ.ควบคุมอาคารและ ข้อบัญญัติกรุงเทพมหานคร

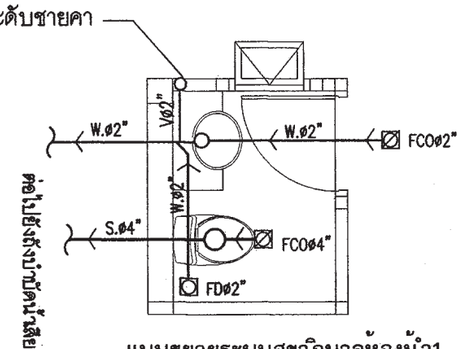

แบบขยายระบบสุขาภิบาลห้องน้ำ1

มาตราส่วน 1 : 50

แปลนระบบสุขาภิบาลชั้นล่าง

มาตราส่วน 1 : 100

สำนักการ โยธา
กรุงเทพมหานคร

โครงการ
แบบบ้านยิ้มเพื่อประชาชน ระยะที่ 3

ตามนโยบาย
ม.ร.ว. สุขุมพันธุ์ บริพัตร
ผู้ว่าราชการกรุงเทพมหานคร
นายจุมพล สำเภาพล
รองผู้ว่าราชการกรุงเทพมหานคร
นางนินนาท ชลิตานนท์
ปลัดกรุงเทพมหานคร

ผู้อำนวยการสำนักการโยธา
รองผู้อำนวยการสำนักการโยธา
นายทวีศักดิ์ เลิศประพันธ์
ผู้อำนวยการสำนักงานออกแบบ
นายวัชรินทร์ บรรพต
หัวหน้ากลุ่มงานสถาปัตยกรรม
นายสินธุ์ชัย บุญปักษ์
หัวหน้ากลุ่มงานวิศวกรรมอาคาร
นายอริยะ เมฆะกุล

สถาปนิก
นายอนุศักดิ์ แสงสังข์สิทธิ์ ส.สถ.2495
วิศวกรโครงสร้าง
นายดิชา คงศรี สย.5244
วิศวกรไฟฟ้า
นายจรูญ มาสุขใจ ภฟก.2457
วิศวกรสุขาภิบาล
นายจีระสิทธิ์ ทิมสถิตย์ สย.8489
วิศวกรเครื่องกล

นายช่างเขียนแบบ
นางปุณยนุช ประกอบกิจ

แบบ บ้านพักอาศัย 2 ชั้น
แบบที่ 066
ชื่อบ้าน มาลัยนงนุช
เจ้าของ
สถานที่

แบบแสดง
แปลนระบบสุขาภิบาล ชั้นล่าง

วันที่ :	เลขที่	รวม
30 พฤษภาคม 2557	SN-02	5

แผ่นที่	รวมแผ่น
27	30

FILE :

รายการแก้ไขแบบ

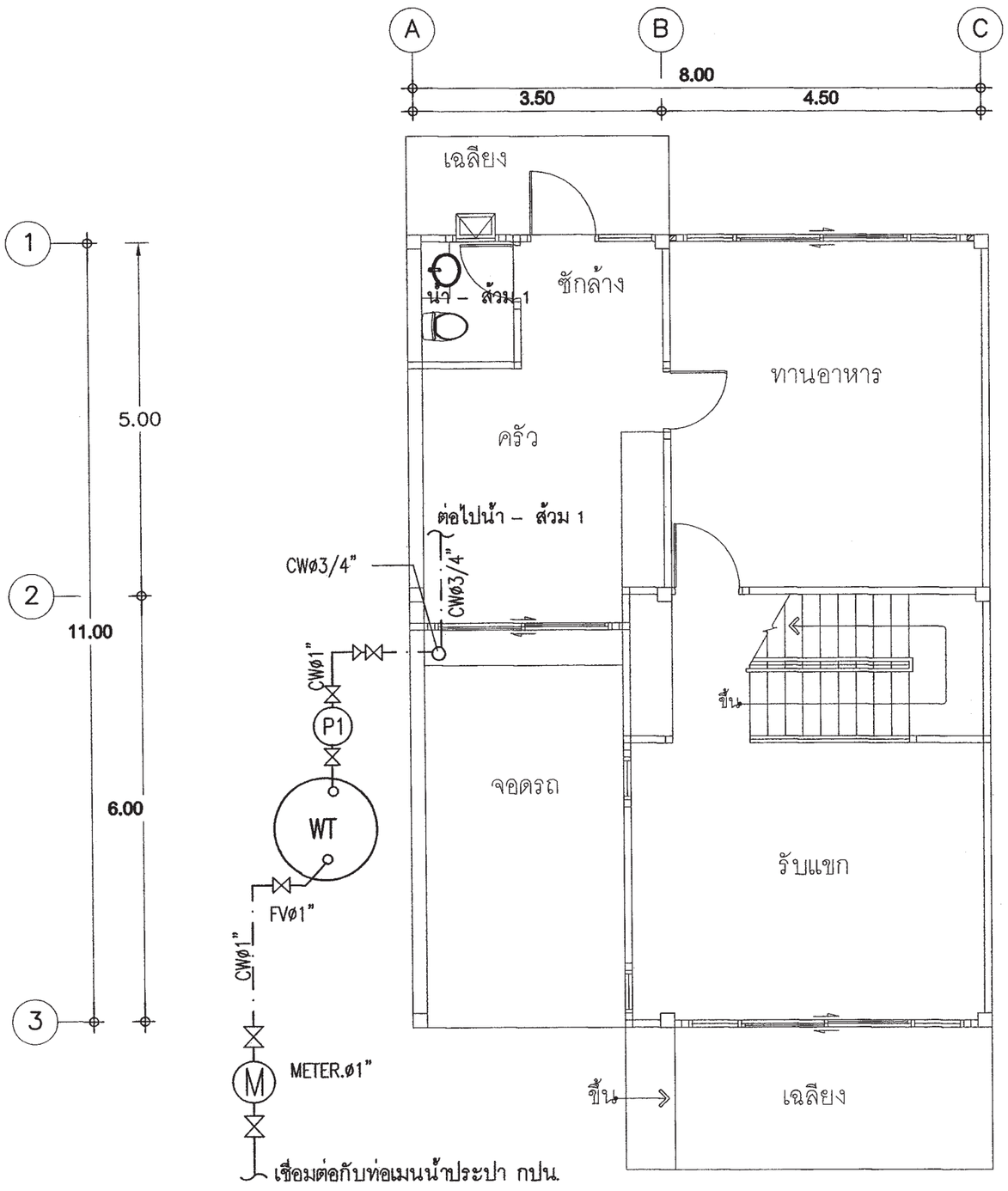

แปลนระบบประปาชั้นล่าง

มาตราส่วน 1 : 100

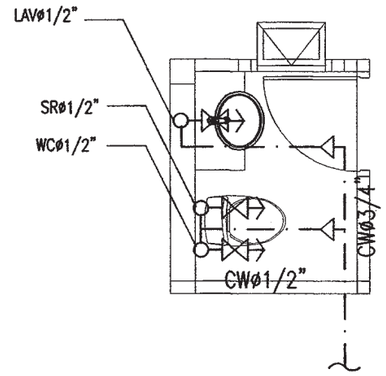

แบบขยายระบบประปาห้องน้ำ1

มาตราส่วน 1 : 50

สำนักการ โยธา
กรุงเทพมหานคร

โครงการ

แบบบ้านยิ้มเพื่อประชาชน ระยะที่ 3

ตามนโยบาย

ม.ร.ว. สุขุมพันธุ์ บริพัตร
ผู้ว่าราชการกรุงเทพมหานคร

นายจุมพล สำเภาพล
รองผู้ว่าราชการกรุงเทพมหานคร

นางนินนาท ชลิตานนท์
ปลัดกรุงเทพมหานคร

ผู้อำนวยการสำนักการโยธา	
รองผู้อำนวยการสำนักการโยธา	
นายทวีศักดิ์ เลิศประพันธ์	
ผู้อำนวยการสำนักงานออกแบบ	
นายวัชรินทร์ บรรหด	
หัวหน้ากลุ่มงานสถาปัตยกรรม	
นายสินธุชัย บุญปักษ์	
หัวหน้ากลุ่มงานวิศวกรรมอาคาร	
นายอริยะ เมฆะกุล	
สถาปนิก	
นายธนุศักดิ์ แสงสังข์สิทธิ์ ส.ส.ท.2495	
วิศวกรโครงสร้าง	
นายศิรา คงศรี สย.5244	
วิศวกรไฟฟ้า	
นายจรูญ มาสุธโจ ภฟท.2457	
วิศวกรสุขาภิบาล	
นายจิระสิทธิ์ ทิมสถิตย์ สย.8489	
วิศวกรเครื่องกล	
นายช่างเขียนแบบ	
นางปุณยนุช ประกอบกิจ	

แบบ บ้านพักอาศัย 2 ชั้น
แบบที่ 066
ชื่อบ้าน มาลัยนงนุช
เจ้าของ
สถานที่

แบบแสดง
แปลนระบบประปา ชั้นล่าง

วันที่ :	เลขที่	รวม
30 พฤษภาคม 2557	SN–03	5

แผ่นที่	รวมแผ่น
28	30

FILE :

รายการแก้ไขแบบ

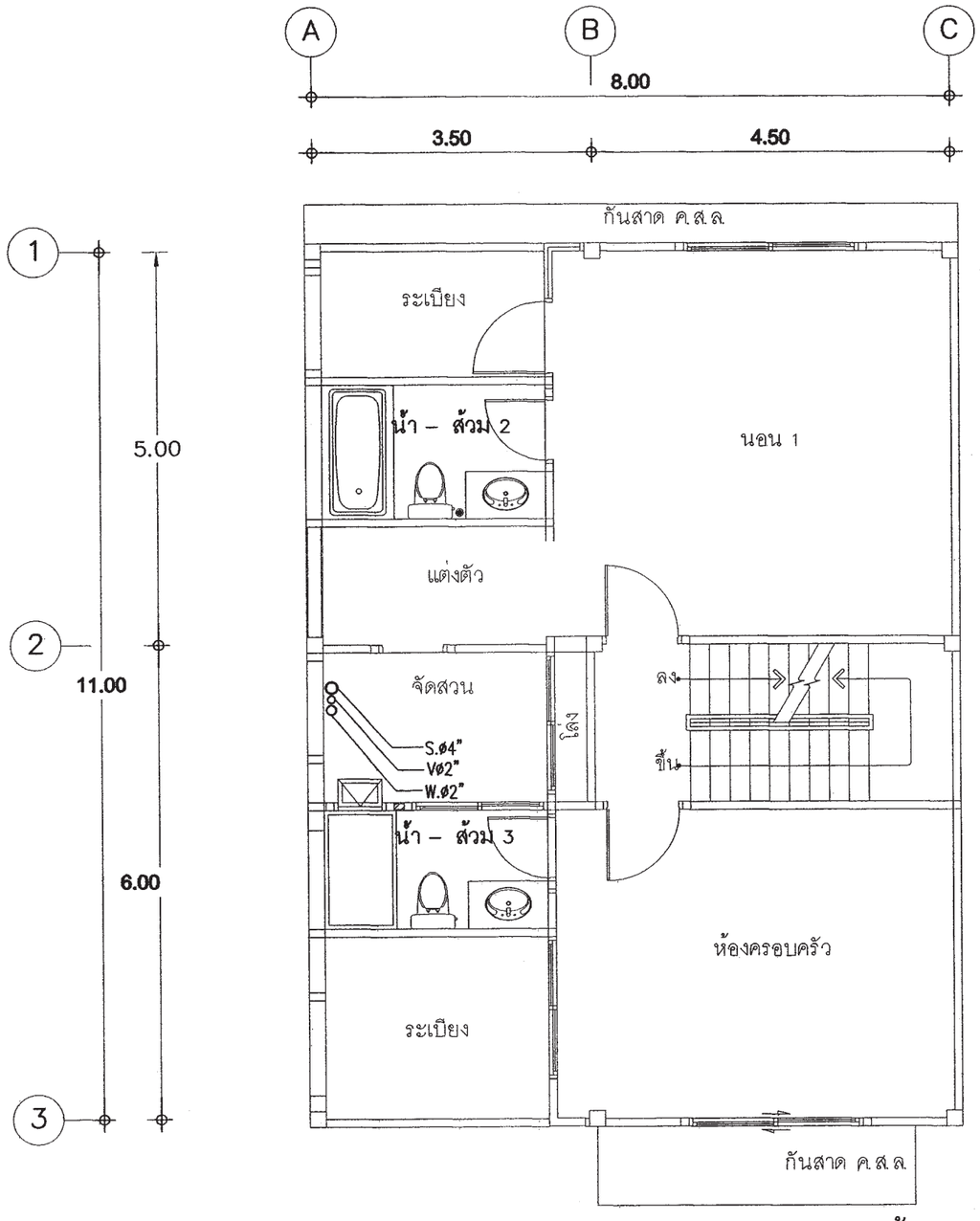

แปลนระบบสุขาภิบาลชั้น2

มาตราส่วน 1 : 100

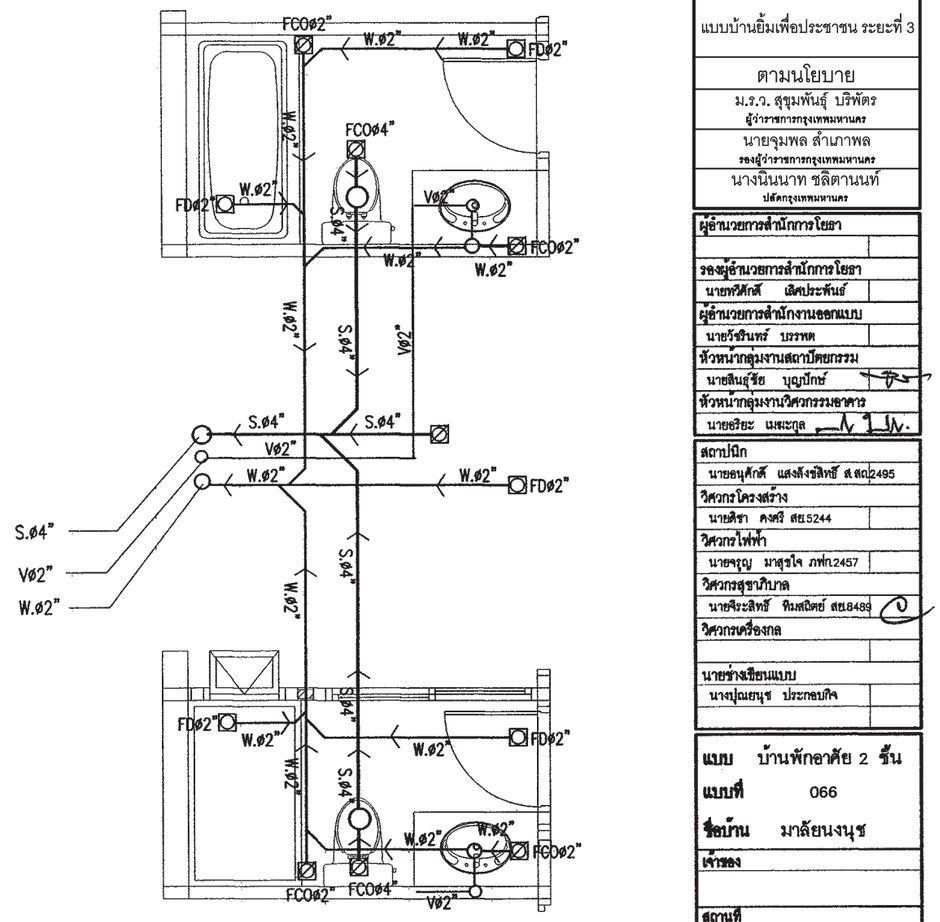

แบบขยายระบบสุขาภิบาลห้องน้ำ2,3

มาตราส่วน 1 : 50

สำนักการ โยธา
กรุงเทพมหานคร

โครงการ

แบบบ้านยิ้มเพื่อประชาชน ระยะที่ 3

ตามนโยบาย

ม.ร.ว. สุขุมพันธุ์ บริพัตร
ผู้ว่าราชการกรุงเทพมหานคร

นายจุมพล สำเภาพล
รองผู้ว่าราชการกรุงเทพมหานคร

นางนินนาท ชลิตานนท์
ปลัดกรุงเทพมหานคร

ผู้อำนวยการสำนักการโยธา	
รองผู้อำนวยการสำนักการโยธา	
นายทวีศักดิ์ เลิศประพันธ์	
ผู้อำนวยการสำนักงานออกแบบ	
นายวีรินทร์ บรรหด	
หัวหน้ากลุ่มงานสถาปัตยกรรม	
นายสินธุ์ชัย บุญปักษ์	
หัวหน้ากลุ่มงานวิศวกรรมอาคาร	
นายธิยะ เมฆะกุล	
สถาปนิก	
นายอนุศักดิ์ แสงสังข์สิทธิ์ ส.สถ.2495	
วิศวกรโครงสร้าง	
นายดิชา คงศรี สย.5244	
วิศวกรไฟฟ้า	
นายจรุญ มาสุธโจ ภพก.2457	
วิศวกรสุขาภิบาล	
นายจิระสิทธิ์ หิมสถิตย์ สย.8489	
วิศวกรเครื่องกล	
นายช่างเขียนแบบ	
นางปุณยนุช ประกอบกิจ	

แบบ บ้านพักอาศัย 2 ชั้น
แบบที่ 066
ชื่อบ้าน มาลัยนงนุช

เจ้าของ

สถานที่

แบบแสดง
แปลนระบบสุขาภิบาล ชั้น 2

วันที่ :	เลขที่	รวม
30 พฤษภาคม 2557	SN-04	5

แผ่นที่	รวมแผ่น
29	30

FILE :

รายการแก้ไขแบบ

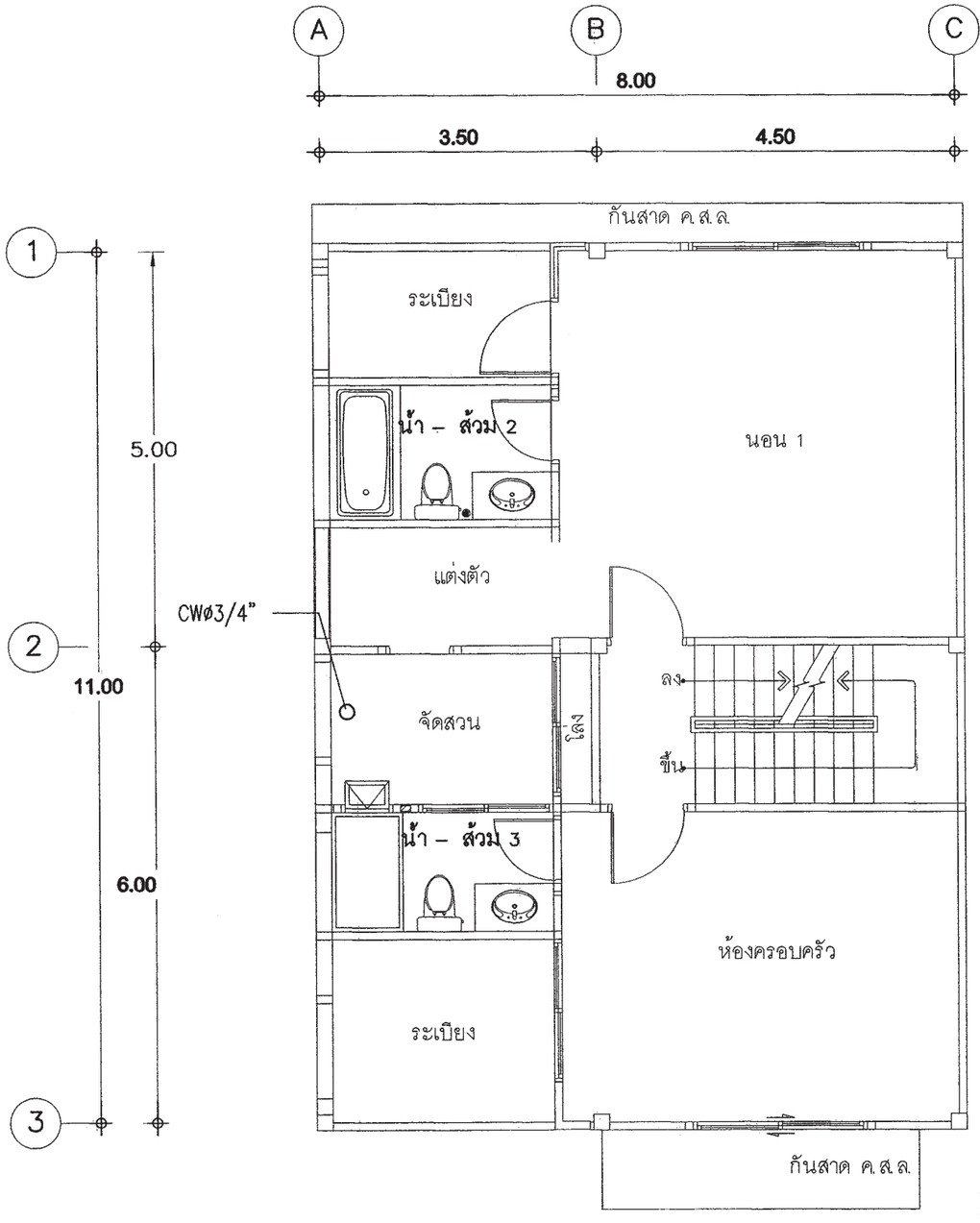

แปลนระบบประปาชั้น2

มาตราส่วน 1 : 100

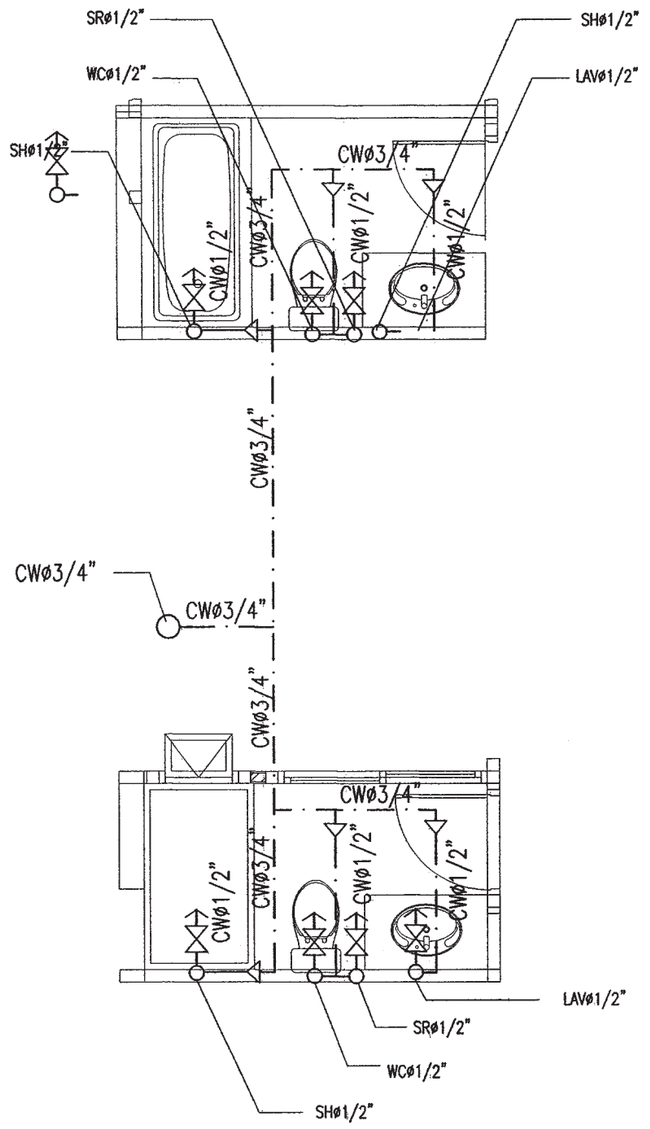

แบบขยายระบบประปาห้องน้ำ2,3

มาตราส่วน 1 : 50

สำนักการ โยธา
กรุงเทพมหานคร

โครงการ

แบบบ้านยิ้มเพื่อประชาชน ระยะที่ 3

ตามนโยบาย

ม.ร.ว. สุขุมพันธุ์ บริพัตร
ผู้ว่าราชการกรุงเทพมหานคร

นายจุมพล สำเภาพล
รองผู้ว่าราชการกรุงเทพมหานคร

นางนินนาท ชลิตานนท์
ปลัดกรุงเทพมหานคร

ผู้อำนวยการสำนักการโยธา	
รองผู้อำนวยการสำนักการโยธา	
นายทวีศักดิ์ เลิศประพันธ์	
ผู้อำนวยการสำนักงานออกแบบ	
นายวัรินทร์ บรรพต	
หัวหน้ากลุ่มงานสถาปัตยกรรม	
นายสินธุชัย บุญปักษ์	
หัวหน้ากลุ่มงานวิศวกรรมอาคาร	
นายธริยะ เมฆะกุล	
สถาปนิก	
นายอนุศักดิ์ แสงสังข์สิทธิ์ ส.ถ.2495	
วิศวกรโครงสร้าง	
นายศิชา คงศรี สย.5244	
วิศวกรไฟฟ้า	
นายจรูญ มาสูงใจ ภพก.2457	
วิศวกรสุขาภิบาล	
นายจีระสิทธิ์ หิมสถิตย์ สย.8488	
วิศวกรเครื่องกล	
นายช่างเขียนแบบ	
นางปุณยนุช ประกอบกิจ	

แบบ	บ้านพักอาศัย 2 ชั้น
แบบที่	066
ชื่อบ้าน	มาลัยนงนุช
เจ้าของ	
สถานที่	

แบบแสดง

แปลนระบบประปา ชั้น 2

วันที่ :	เลขที่	รวม
30 พฤษภาคม 2557	SN-05	5

แผ่นที่	รวมแผ่น
30	30

FILE :

รายการแก้ไขแบบ

สารบัญแบบสถาปัตยกรรม

เลขที่	รายการ
A–01	สารบัญแบบ สัญลักษณ์ประกอบแบบ
A–02	รายการประกอบแบบ
A–03	แผนที่สังเขป, ผังบริเวณ
A–04	แปลนพื้นชั้น 1
A–05	แปลนพื้นชั้น 2
A–06	แปลนหลังคา
A–07	รูปด้าน 1
A–08	รูปด้าน 2
A–09	รูปด้าน 3
A–10	รูปด้าน 4
A–11	รูปตัด A – A
A–12	รูปตัด B – B
A–13	แบบขยายบันได
A–14	แบบขยายห้องน้ำ 1.
A–15	แบบขยายห้องน้ำ 2
A–16	แบบขยายประตู – หน้าต่าง
A–17	รายการประกอบแบบสุขภัณฑ์

สารบัญแบบวิศวกรรม

เลขที่	รายการ
S–01	รายการประกอบแบบโครงสร้าง
S–02	แปลนเสาเข็มฐานราก, แปลนโครงสร้างชั้น 1
S–03	แปลนโครงสร้างชั้น 2 , แปลนโครงสร้างหลังคา
S–04	แบบขยายโครงสร้าง 1
S–05	แบบขยายโครงสร้าง 2, แบบขยายโครงสร้าง ST–1

สารบัญแบบไฟฟ้า

เลขที่	รายการ
E–01	สัญลักษณ์ระบบไฟฟ้า ,
	รายการระบบงานไฟฟ้า
E–02	แปลนระบบไฟฟ้าชั้น 1 , ชั้น 2

สารบัญแบบสุขาภิบาล

เลขที่	รายการ
SN–01	รายการประกอบแบบระบบ
	สุขาภิบาล
SN–02	แปลนระบบประปาชั้น 1
SN–03	แปลนระบบประปาชั้น 2 ,
	แบบขยายระบบประปาห้องน้ำ 1
	แบบขยายระบบประปาห้องน้ำ 2
SN–04	แปลนระบบสุขาภิบาลชั้น 1
SN–05	แปลนระบบสุขาภิบาลชั้น 2
	แบบขยายระบบสุขาภิบาลห้องน้ำ 1
	แบบขยายระบบสุขาภิบาลห้องน้ำ 2

สัญลักษณ์แบบ

สัญลักษณ์	รายการ
	แสดงทิศทางรูปด้าน ดูรายละเอียด แผ่นที่ A–00
	ดูรายละเอียด แผ่นที่ A–00
A – 1 2	แสดงแนวเสาแนวตามตั้ง (A)–(A)
	แสดงแนวเสาแนวตามนอน (1)
A A	แสดงแนวตัด (A) (B)
	ดูรายละเอียดแผ่นที่ --
+0.00 +0.00	แสดงระดับในรูปตัด
	แสดงระดับพื้นในรูปตัด
	รายละเอียดของแบบ แสดงข้อความลูกศรชี้ส่วนที่แสดงความหมาย
	แสดงแนวพิกัดเสา
	แสดงแนวเขตที่ดิน
	เส้นประ แสดงส่วนที่ถูกบัง หรือส่วนที่มองไม่เห็น
	ระยะจากศูนย์กลาง ถึง ศูนย์กลาง
	ระยะจากศูนย์กลาง ถึง ริม
	ระยะจากริม ถึง ริม
	แสดงแนวที่ถูกตัดขาด
	ช่องเปิดโล่ง
	ระดับดิน
	คอนกรีตหยาบ คอนกรีตเสริมเหล็ก
	ทราย
	ผนังก่ออิฐมอญครึ่งแผ่น (แปลน)
	ผนังก่ออิฐมอญเต็มแผ่น (แปลน)
	กระจก
G , M , FIX	ผนังก่ออิฐมอญครึ่งแผ่น, เต็มแผ่น (รูปตัด)
	กระจก, G= } M= } FIX=
ข	สัญลักษณ์ ฝ้า
ข	สัญลักษณ์ ผนัง
ข	สัญลักษณ์ ประตู
ข	สัญลักษณ์ หน้าต่าง
ข	สัญลักษณ์ ฝ้าเพดาน
	หิน
	ไม้โชว์ผิวไม้
	ไม้ไม่โชว์ผิวไม้

สำนักการ โยธา
กรุงเทพมหานคร

โครงการ
แบบบ้านยิ้มเพื่อประชาชน ระยะที่ 3

ตามนโยบาย
ม.ร.ว. สุขุมพันธุ์ บริพัตร
ผู้ว่าราชการกรุงเทพมหานคร
นายจุมพล สำเภาพล
รองผู้ว่าราชการกรุงเทพมหานคร
นางนิ่มนาท ชลิตานนท์
ปลัดกรุงเทพมหานคร

ผู้อำนวยการสำนักการโยธา	
รองผู้อำนวยการสำนักการโยธา	
นายพงศักดิ์ เสิศประพันธ์	
ผู้อำนวยการสำนักงานออกแบบ	
นายรังสินทร์ บรรพต	
หัวหน้ากลุ่มงานสถาปัตยกรรม	
นายสินสุชัย บุญปักษ์	
หัวหน้ากลุ่มงานวิศวกรรมอาคาร	
นายอริยะ เมฆะกุล	
สถาปนิก	
นายพิชิวัฒน์ ไทยสุวิโย ส.ส.ถ.4859	
วิศวกรโครงสร้าง	
นายวัฒโณ บรัศไพบูลย์ สย.6633	
วิศวกรไฟฟ้า	
นายชุญ มาสุขใจ ภฟก.2457	
วิศวกรสุขาภิบาล	
นายชีระสิทธิ์ หิมสถิตย์ สย.8489	
วิศวกรเครื่องกล	
นายช่างเขียนแบบ	
นายชีรวาส์ คล้ายบุญ	

แบบ บ้านพักอาศัย 1ชั้น
แบบที่ 067
ชื่อบ้าน โมกหลวง

เจ้าของ

สถานที่

แบบแสดง
สารบัญแบบ และ
สัญลักษณ์ประกอบแบบ

วันที่ :	เลขที่	รวม
30 พฤษภาคม 2557	A–01	17

แผ่นที่	รวมแผ่น
01	29

FILE :

รายการแก้ไขแบบ

รายการ โครงการ บ้านยิ้มเพื่อประชาชน 3

.....

รายละเอียดประกอบแบบ

1 งานสถาปัตยกรรม

1.1 งานวัสดุผิวพื้น

1 พื้น คสล ปูกระเบื้องเซรามิค ชนิดปูพื้น กำหนดสีและขนาดภายหลัง

2 พื้น คสล ปูปาร์เก้ไม้เนื้อแข็ง หรืออื่น ๆ

3 พื้น คสล ปูกระเบื้องเซรามิค ชนิดปูพื้น ผิวกันลื่น กำหนดสีและขนาดภายหลัง

4 พื้น คสล ผสมน้ำยากันซึม ผิวซีเมนต์ขัดมัน

5 พื้น คสล พร้อมทำระบบกันซึม ชนิดกันซึมหลังคา

1.2 งานผนัง

1 ผนังก่อคอนกรีตมวลเบา หรืออิฐมอญ ฉาบปูนเรียบ ทาสี

2 ผนังก่อคอนกรีตมวลเบา หรืออิฐมอญ ผิวกรุกระเบื้องเซรามิคชนิดบุผนัง เลยระดับฝ้าเพดานอย่างน้อย 10 ซม

3 ผนังก่อคอนกรีตมวลเบา หรืออิฐมอญ กรุทับด้วยไม้สังเคราะห์

4 ผนังก่อคอนกรีตมวลเบา หรืออิฐมอญ กรุทับด้วยหินสังเคราะห์

5 ผนังก่อคอนกรีตมวลเบา หรืออิฐมอญ ฉาบปูนเรียบเซาะร่อง

1.3 งานฝ้าเพดาน

1 ฝ้าเพดานภายนอก แผ่นไฟเบอร์ซีเมนต์ ฉาบรอยต่อเรียบ ทาสี หากเป็นระแนงให้กรุตาข่ายกันแมลง

2 ฝ้าเพดานภายใน แผ่นยิปซั่ม หนาไม่น้อยกว่า 9 มม ฉาบรอยต่อเรียบ ทาสี โครงเคร่าอลูมิเนียม

3 ฝ้าเพดานห้องน้ำ แผ่นยิปซั่มชนิดทนชื้น หนาไม่น้อยกว่า 9 มม ฉาบรอยต่อเรียบ ทาสี โครงเคร่าอลูมิเนียม

1.4 งานประตู – หน้าต่าง – ตามแบบขยายประตูหน้าต่าง

1.5 งานสุขภัณฑ์ – ตามแบบขยายห้องน้ำ

1.6 บันไดและราวบันได – โครงสร้าง คสล วัสดุผิว และลูกกรง ตามแบบขยายบันได

1.7 งานสี

- สีทาภายนอก ใช้สีชนิดทาภายนอก
- สีทาภายใน ใช้สีชนิดทาภายใน
- สีทาเหล็ก และไม้ ใช้สีน้ำมัน

2 งานโครงสร้าง ดูรายละเอียดงานวิศวกรรมโครงสร้าง

3 งานระบบไฟฟ้า ดูรายละเอียดงานวิศวกรรมไฟฟ้า

4 งานระบบสุขาภิบาล ดูรายละเอียดงานวิศวกรรมสุขาภิบาล

ข้อกำหนด

- โครงสร้างที่คำนวณไว้ สามารถรับน้ำหนักผนังก่ออิฐมอญได้
- โครงสร้างที่คำนวณไว้ สามารถรับน้ำหนักหลังคาคอนกรีตได้
- ควรคำนึงถึงระบบกำจัดปลวกด้วย
- ระดับ +0.00 ให้ยึดถือระดับถนนหน้าโครงการเป็นหลัก
- แบบผังบริเวณที่แสดงในแบบนี้ เป็นเพียงการแสดงระยะที่ดินที่น้อยที่สุด ที่แบบบ้านนั้น ๆ สามารถปลูกสร้างได้ เจ้าของอาคารควรปรึกษาเจ้าหน้าที่ท้องถิ่นที่เกี่ยวข้องเพื่อความถูกต้องตามกฎหมายต่อไป

- .....

สำนักการ โยธา
กรุงเทพมหานคร

โครงการ
แบบบ้านยิ้มเพื่อประชาชน ระยะที่ 3

ตามนโยบาย
ม.ร.ว. สุขุมพันธุ์ บริพัตร
ผู้ว่าราชการกรุงเทพมหานคร
นายจุมพล สำเภาพล
รองผู้ว่าราชการกรุงเทพมหานคร
นางนินนาท ชลิตานนท์
ปลัดกรุงเทพมหานคร

ผู้อำนวยการสำนักการโยธา
รองผู้อำนวยการสำนักการโยธา
นายทวีศักดิ์ เลิศประพันธ์
ผู้อำนวยการสำนักงานออกแบบ
นายวัชรินทร์ บรรพต
หัวหน้ากลุ่มงานสถาปัตยกรรม
นายสินธุ์ชัย บุญปักษ์
หัวหน้ากลุ่มงานวิศวกรรมอาคาร
นายอริยะ เมฆะกุล
สถาปนิก
นายสิริวัฒน์ ไทยสุริโย ส.สถ.4859
วิศวกรโครงสร้าง
นายวัณโณ บรัศไพบูลย์ สย.6633
วิศวกรไฟฟ้า
นายจรูญ มาสุขใจ ภฟก.2457
วิศวกรสุขาภิบาล
นายจีระสิทธิ์ ทิมสถิตย์ สย.8489
วิศวกรเครื่องกล
นายช่างเขียนแบบ
นายชัชวาลย์ คล้ายบุญ

แบบ บ้านพักอาศัย 1 ชั้น
แบบที่ 067
ชื่อบ้าน โมกหลวง
เจ้าของ
สถานที่

แบบแสดง
รายการประกอบแบบ

วันที่ :	เลขที่	รวม
30 พฤษภาคม 2557	A–02	17

แผ่นที่	รวมแผ่น
02	29

FILE :
รายการแก้ไขแบบ

สำนักการ โยธา
กรุงเทพมหานคร

โครงการ

แบบบ้านยิ้มเพื่อประชาชน ระยะที่ 3

ตามนโยบาย

ม.ร.ว. สุขุมพันธุ์ บริพัตร
ผู้ว่าราชการกรุงเทพมหานคร

นายจุมพล สำเภาพล
รองผู้ว่าราชการกรุงเทพมหานคร

นางนินนาท ชลิตานนท์
ปลัดกรุงเทพมหานคร

ผู้อำนวยการสำนักการโยธา	
รองผู้อำนวยการสำนักการโยธา	
นายทวีศักดิ์ เลิศประพันธ์	
ผู้อำนวยการสำนักงานออกแบบ	
นายวิรินทร์ บรรพต	
หัวหน้ากลุ่มงานสถาปัตยกรรม	
นายสินธุชัย บุญปักษ์	
หัวหน้ากลุ่มงานวิศวกรรมธาตาร	
นายธรินะ เมฆะกุล	

สถาปนิก	
นายสิริวัฒน์ โทยสุวโย ส.สถ.4859	
วิศวกรโครงสร้าง	
นายวัฒโน บัศโพบุลย์ สย.6633	
วิศวกรไฟฟ้า	
นายจรูญ มาสุขใจ ภพ.2457	
วิศวกรสุขาภิบาล	
นายจิระสิทธิ์ หิมสถิตย์ สย.8489	
วิศวกรเครื่องกล	
นายช่างเขียนแบบ	
นายรัชวาลย์ คล้ายบุญ	

แบบ บ้านพักอาศัย 1 ชั้น

แบบที่ 067

ชื่อบ้าน โมกหลวง

เจ้าของ

สถานที่

แบบแสดง

แผนที่สังเขป ,
ผังบริเวณ

วันที่ :	เลขที่	รวม
30 พฤษภาคม 2557	A-03	17

แผ่นที่	รวมแผ่น
03	29

FILE :

รายการแก้ไขแบบ

แผนที่สังเขป

ผังบริเวณ

มาตราส่วน 1 : 100

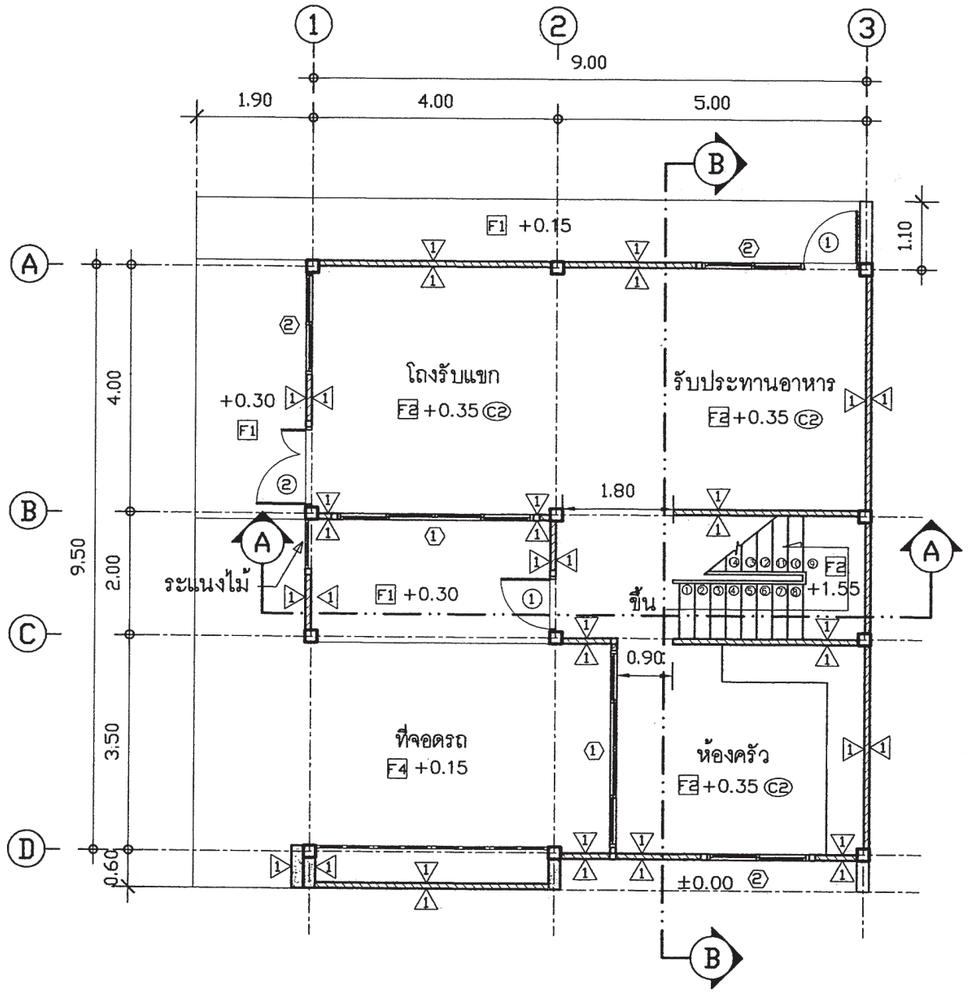

แปลนพื้นชั้น 1

มาตราส่วน 1 : 100

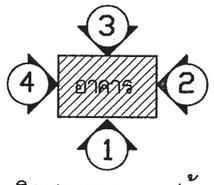

ทิศแสดงการมองรูปด้าน

สำนักการ โยธา
กรุงเทพมหานคร

โครงการ

แบบบ้านยิ้มเพื่อประชาชน ระยะที่ 3

ตามนโยบาย

ม.ร.ว. สุขุมพันธุ์ บริพัตร
ผู้ว่าราชการกรุงเทพมหานคร

นายจุมพล สำเภาพล
รองผู้ว่าราชการกรุงเทพมหานคร

นางนินนาท ชลิตานนท์
ปลัดกรุงเทพมหานคร

รองผู้อำนวยการสำนักการโยธา	
นายหิมักลั เลิศประพันธ์	
ผู้อำนวยการสำนักงานออกแบบ	
นายวัชรินทร์ บรรพต	
หัวหน้ากลุ่มงานสถาปัตยกรรม	
นายสินธุ์ชัย บุญปักษ์	
หัวหน้ากลุ่มงานวิศวกรรมอาคาร	
นายอริยะ เมฆะกุล	

สถาปนิก	
นายสิริวัฒน์ โหมสุวิโย ส.สถ.4859	
วิศวกรโครงสร้าง	
นายวัฒโณ บัวศิโพบูลย์ สย.6633	
วิศวกรไฟฟ้า	
นายธรรญ มาสุขใจ ภฟท.2457	
วิศวกรสุขาภิบาล	
นายจีระศิทธิ์ หิมสถิตย์ สย.8489	
วิศวกรเครื่องกล	
นายช่างเขียนแบบ	
นายรัชวาลย์ คล้ายบุญ	

แบบ บ้านพักอาศัย 1ชั้น
แบบที่ 067
ชื่อบ้าน โมกหลวง

เจ้าของ

สถานที่

แบบแสดง
แปลนพื้นชั้น 1

วันที่ :	เลขที่	รวม
30 พฤษภาคม 2557	A-04	17

แผ่นที่	รวมแผ่น
04	29

FILE :

รายการแก้ไขแบบ

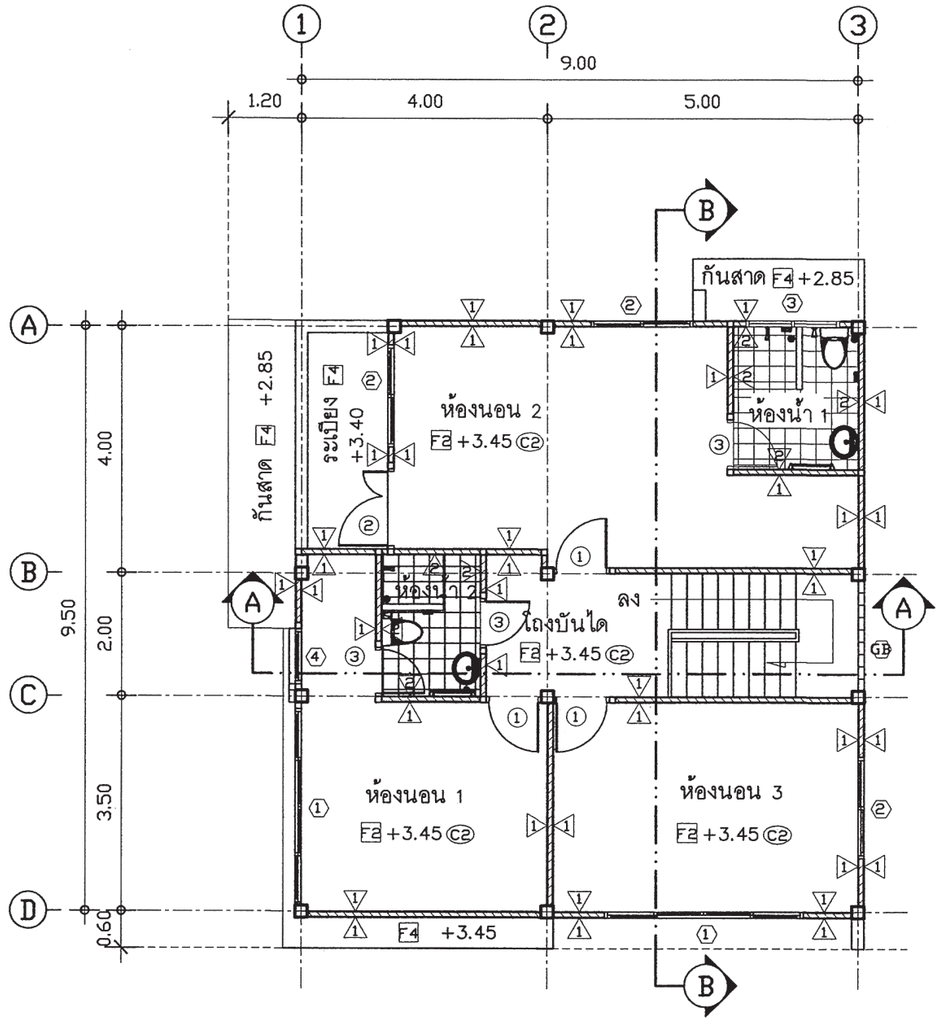

แปลนพื้นชั้น 2

มาตราส่วน 1 : 100

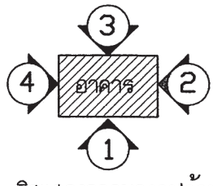

ทิศแสดงการมองรูปด้าน

สำนักการ โยธา
กรุงเทพมหานคร

โครงการ

แบบบ้านยิ้มเพื่อประชาชน ระยะที่ 3

ตามนโยบาย

ม.ร.ว. สุขุมพันธุ์ บริพัตร
ผู้ว่าราชการกรุงเทพมหานคร

นายจุมพล สำเภาพล
รองผู้ว่าราชการกรุงเทพมหานคร

นางนินนาท ชลิตานนท์
ปลัดกรุงเทพมหานคร

ผู้อำนวยการสำนักการโยธา	
รองผู้อำนวยการสำนักการโยธา	
นายทวีศักดิ์ เลิศประพันธ์	
ผู้อำนวยการสำนักงานออกแบบ	
นายวัชรินทร์ บรรพต	
หัวหน้ากลุ่มงานสถาปัตยกรรม	
นายสินธุชัย บุญปักษ์	
หัวหน้ากลุ่มงานวิศวกรรมอาคาร	
นายอริยะ เมฆะกุล	

สถาปนิก	
นายสิริวัฒน์ ไทยสุริโย ส.สถ.4859	
วิศวกรโครงสร้าง	
นายวัณโณ บรัศไพบูลย์ สย.6633	
วิศวกรไฟฟ้า	
นายรฐา มาสุขใจ ภฟท.2457	
วิศวกรสุขาภิบาล	
นายจิระสิทธิ์ ทิมสถิตย์ สย.8489	
วิศวกรเครื่องกล	
นายช่างเขียนแบบ	
นายชีวาลย์ คล้ายบุญ	

แบบ บ้านพักอาศัย 1ชั้น

แบบที่ 067

ชื่อบ้าน โมกหลวง

เจ้าของ

สถานที่

แบบแสดง

แปลนพื้นชั้น 2

วันที่ :	เลขที่	รวม
30 พฤษภาคม 2557	A-05	17

แผ่นที่	รวมแผ่น
05	29

FILE :

รายการแก้ไขแบบ

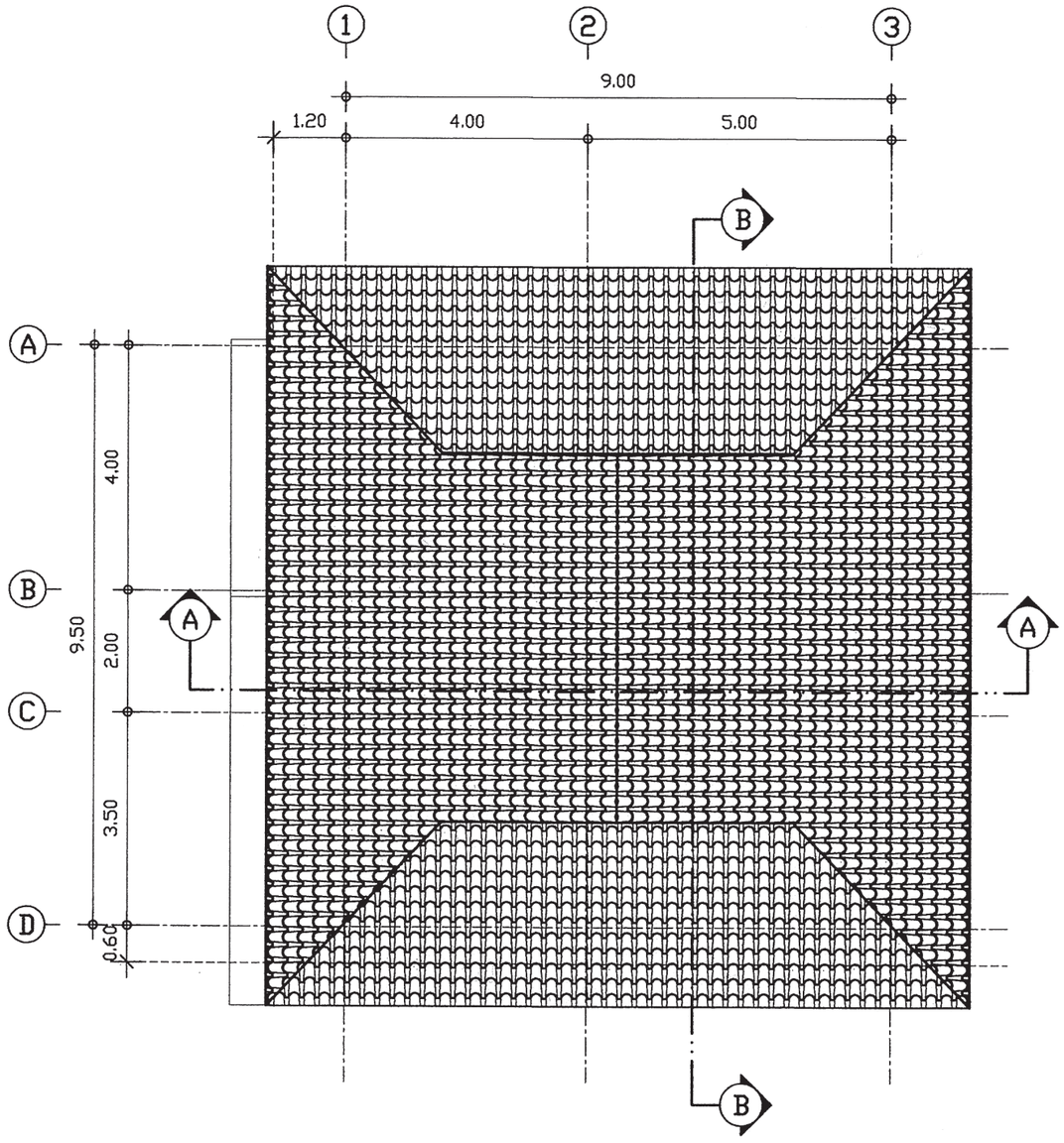

แปลนหลังคา	
มาตราส่วน	1 : 100

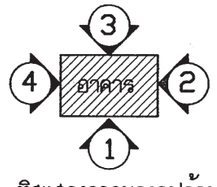

ทิศแสดงการมองรูปด้าน

สำนักการ โยธา
กรุงเทพมหานคร

โครงการ

แบบบ้านยิ้มเพื่อประชาชน ระยะที่ 3

ตามนโยบาย

ม.ร.ว. สุขุมพันธุ์ บริพัตร
ผู้ว่าราชการกรุงเทพมหานคร

นายจุมพล สำเภาพล
รองผู้ว่าราชการกรุงเทพมหานคร

นางนินนาท ชลิตานนท์
ปลัดกรุงเทพมหานคร

ผู้อำนวยการสำนักการโยธา

รองผู้อำนวยการสำนักการโยธา
นายทวีศักดิ์ เลิศประพันธ์

ผู้อำนวยการสำนักงานออกแบบ
นายวัชรินทร์ บรรพต

หัวหน้ากลุ่มงานสถาปัตยกรรม
นายสินธุ์ชัย บุญปักษ์

หัวหน้ากลุ่มงานวิศวกรรมอาคาร
นายอริยะ เมฆะกูล

สถาปนิก
นายสิริวัฒน์ ไทยสุริโย ส.สถ.4859

วิศวกรโครงสร้าง
นายวัณโณ บรัศไพบูลย์ สย.6633

วิศวกรไฟฟ้า
นายจรูญ มาสุขใจ ภฟก.2457

วิศวกรสุขาภิบาล
นายจีระสิทธิ์ ทิมสถิตย์ สย.8489

วิศวกรเครื่องกล

นายช่างเขียนแบบ
นายชัชวาลย์ คล้ายบุญ

แบบ บ้านพักอาศัย 1 ชั้น
แบบที่ 067
ชื่อบ้าน โมกหลวง

เจ้าของ

สถานที่

แบบแสดง
แปลนหลังคา

วันที่ :	เลขที่	รวม
30 พฤษภาคม 2557	A-06	17

แผ่นที่	รวมแผ่น
06	29

FILE :

รายการแก้ไขแบบ

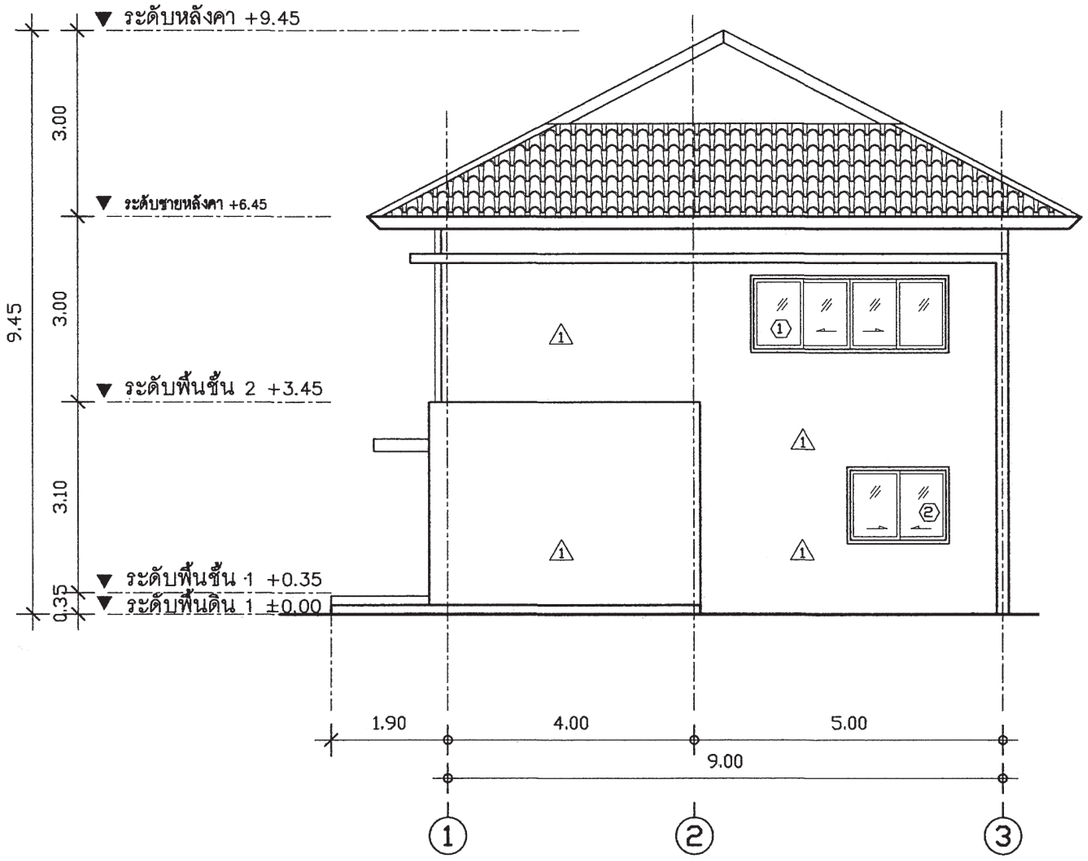

รูปด้าน 1

มาตราส่วน 1 : 100

สำนักการ โยธา
กรุงเทพมหานคร

โครงการ

แบบบ้านยิ้มเพื่อประชาชน ระยะที่ 3

ตามนโยบาย

ม.ร.ว. สุขุมพันธุ์ บริพัตร
ผู้ว่าราชการกรุงเทพมหานคร

นายจุมพล สำเภาพล
รองผู้ว่าราชการกรุงเทพมหานคร

นางนินนาท ชลิตานนท์
ปลัดกรุงเทพมหานคร

ผู้อำนวยการสำนักการโยธา	
รองผู้อำนวยการสำนักการโยธา	
นายทวีศักดิ์ เลิศประพันธ์	
ผู้อำนวยการสำนักงานออกแบบ	
นายวิรชินทร์ บรรพต	
หัวหน้ากลุ่มงานสถาปัตยกรรม	
นายสินธุ์ชัย บุญปักษ์	
หัวหน้ากลุ่มงานวิศวกรรมอาคาร	
นายธีระ เมฆะกุล	

สถาปนิก	
นายสิริวัฒน์ ไทยสุริโย ส.ถ.4859	
วิศวกรโครงสร้าง	
นายวัฒโน บรัศไพบูลย์ สย.6633	
วิศวกรไฟฟ้า	
นายชรูญ มาสุขใจ ภฟก.2457	
วิศวกรสุขาภิบาล	
นายจิระศิทธิ์ ทิมสติตย์ สย.8489	
วิศวกรเครื่องกล	
นายช่างเขียนแบบ	
นายชีรวาส์ คล้ายบุญ	

แบบ บ้านพักอาศัย 1 ชั้น
แบบที่ 067
ชื่อบ้าน โมกหลวง

เจ้าของ

สถานที่

แบบแสดง
รูปด้าน 1

วันที่ :	เลขที่	รวม
30 พฤษภาคม 2557	A-07	17

แผ่นที่	รวมแผ่น
07	29

FILE :

รายการแก้ไขแบบ

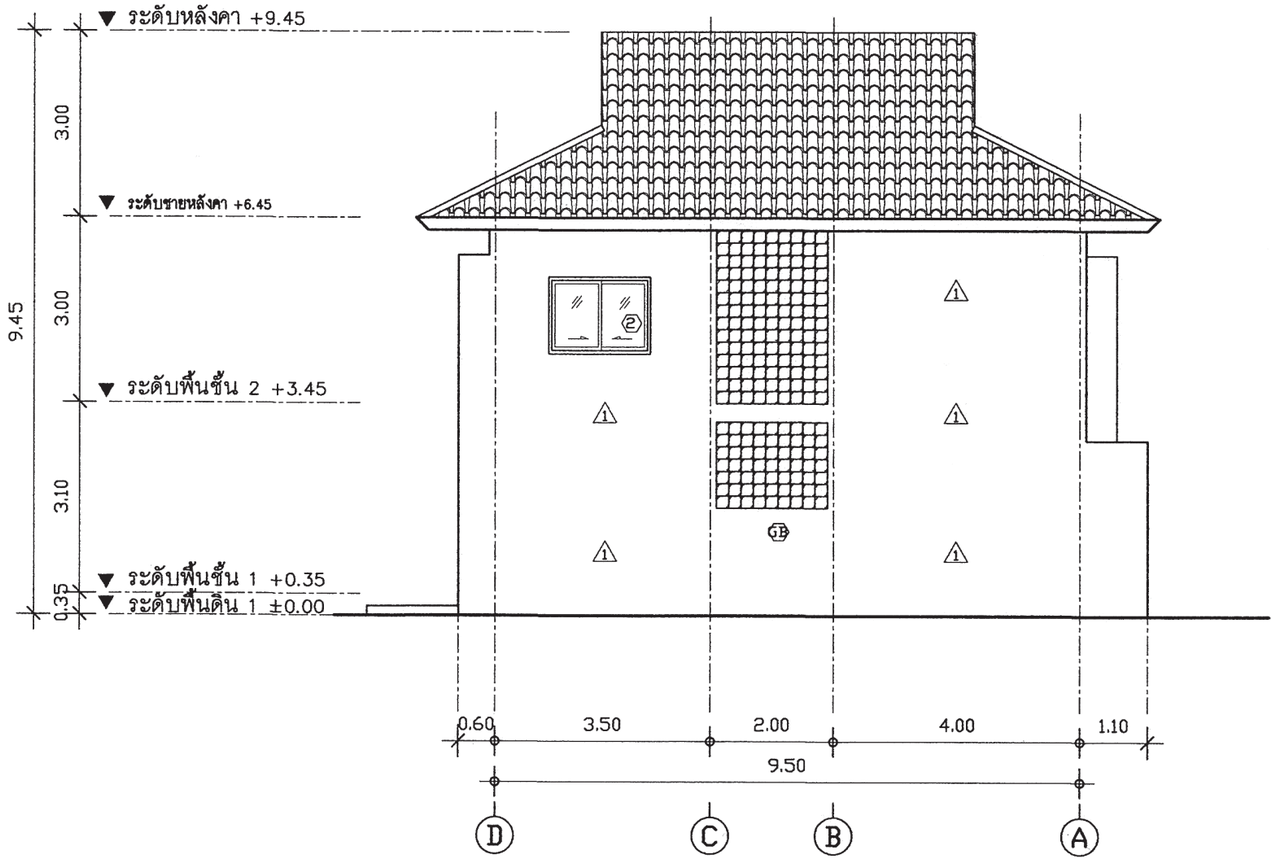

รูปด้าน 2

มาตราส่วน 1 : 100

สำนักการ โยธา
กรุงเทพมหานคร

โครงการ

แบบบ้านยิ้มเพื่อประชาชน ระยะที่ 3

ตามนโยบาย

ม.ร.ว. สุขุมพันธุ์ บริพัตร
ผู้ว่าราชการกรุงเทพมหานคร

นายจุมพล ลำเภาพล
รองผู้ว่าราชการกรุงเทพมหานคร

นางนินนาท ชลิตานนท์
ปลัดกรุงเทพมหานคร

ผู้อำนวยการสำนักการโยธา	
รองผู้อำนวยการสำนักการโยธา	
นายทวีศักดิ์ เสิศประพันธ์	
ผู้อำนวยการสำนักงานออกแบบ	
นายรัชรินทร์ บรรพต	
หัวหน้ากลุ่มงานสถาปัตยกรรม	
นายสินธุชัย บุญปักษ์	
หัวหน้ากลุ่มงานวิศวกรรมอาคาร	
นายอริยะ เมฆะกุล	

สถาปนิก	
นายสิริวัฒน์ ไทยสุวิโย ส.ส.ก.4859	
วิศวกรโครงสร้าง	
นายวัฒโณ บัวศิโพบูลย์ สย.6633	
วิศวกรไฟฟ้า	
นายจรูญ มาสุขใจ ภพ.ก.2457	
วิศวกรสุขาภิบาล	
นายจิระสิทธิ์ ทิมสถิตย์ สย.8489	
วิศวกรเครื่องกล	
นายช่างเขียนแบบ	
นายชัชวาลย์ คล้ายบุญ	

แบบ บ้านพักอาศัย 1ชั้น
แบบที่ 067
ชื่อบ้าน โมกหลวง

เจ้าของ

สถานที่

แบบแสดง
รูปด้าน 2

วันที่ :	แรกที่	รวม
30 พฤษภาคม 2567	A-08	17

แผ่นที่	รวมแผ่น
08	29

FILE :

รายการแก้ไขแบบ

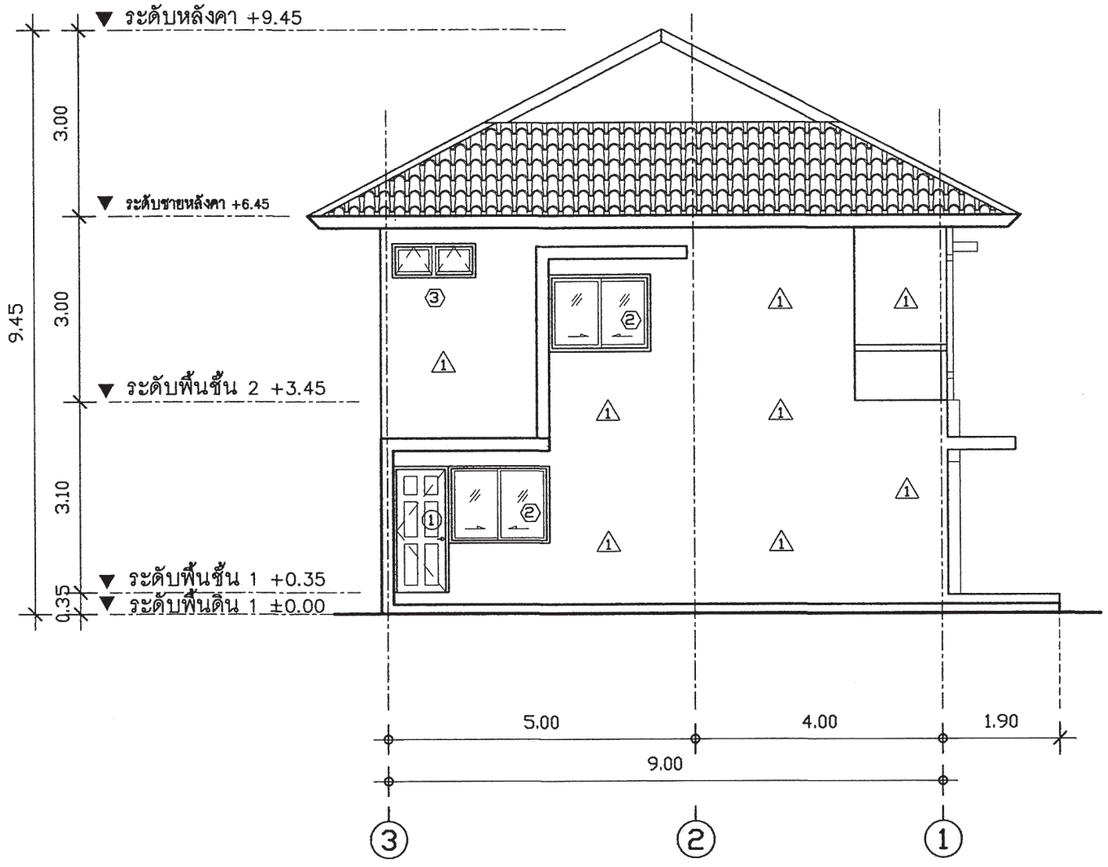

รูปด้าน 3

มาตราส่วน 1 : 100

สำนักการ โยธา
กรุงเทพมหานคร

โครงการ
แบบบ้านยิ้มเพื่อประชาชน ระยะที่ 3

ตามนโยบาย
ม.ร.ว. สุขุมพันธุ์ บริพัตร
ผู้ว่าราชการกรุงเทพมหานคร
นายจุมพล สำเภาพล
รองผู้ว่าราชการกรุงเทพมหานคร
นางนินนาท ชลิตานนท์
ปลัดกรุงเทพมหานคร

ผู้อำนวยการสำนักการโยธา	
รองผู้อำนวยการสำนักการโยธา	
นายทวีศักดิ์ เสิศประพันธ์	
ผู้อำนวยการสำนักงานออกแบบ	
นายวัชรินทร์ บรรพต	
หัวหน้ากลุ่มงานสถาปัตยกรรม	
นายสินธุชัย บุญปักษ์	
หัวหน้ากลุ่มงานวิศวกรรมอาคาร	
นายอริยะ เมฆะกุล	
สถาปนิก	
นายสิริวัฒน์ ไทยสุริโย ส.สถ.4859	
วิศวกรโครงสร้าง	
นายวัณโณ บัวศไพบูลย์ สย.6633	
วิศวกรไฟฟ้า	
นายชรัญ มาสุรใจ ภพ.2457	
วิศวกรสุขาภิบาล	
นายจิระสิทธิ์ ทิมสิตย์ สย.8489	
วิศวกรเครื่องกล	
นายช่างเขียนแบบ	
นายรัชวาลย์ คล้ายบุญ	

แบบ บ้านพักอาศัย 1 ชั้น
แบบที่ 067
ชื่อบ้าน โมกหลวง

เจ้าของ

สถานที่

แบบแสดง
รูปด้าน 3

วันที่ :	เลขที่	รวม
30 พฤษภาคม 2557	A-09	17

แผ่นที่	รวมแผ่น
09	29

FILE :

รายการแก้ไขแบบ

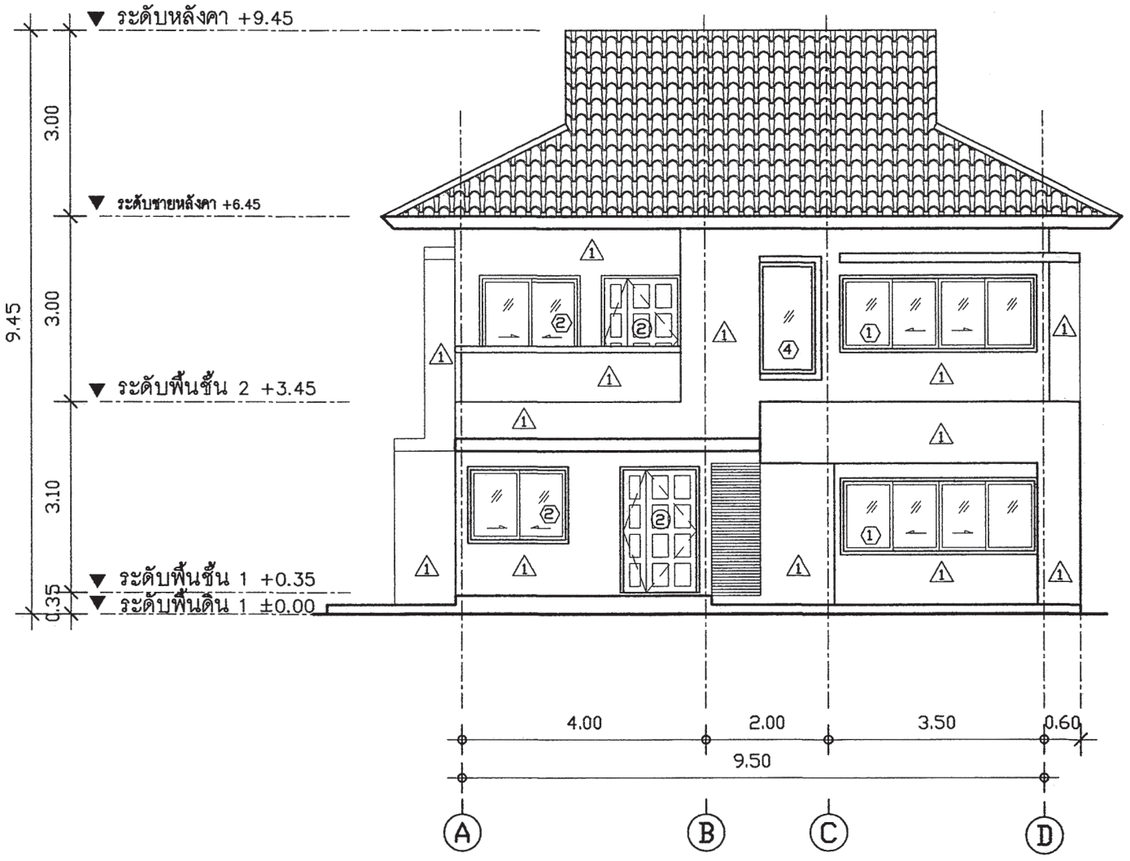

รูปด้าน 4	
มาตราส่วน	1 : 100

สำนักการ โยธา
กรุงเทพมหานคร

โครงการ

แบบบ้านยิ้มเพื่อประชาชน ระยะที่ 3

ตามนโยบาย

ม.ร.ว. สุขุมพันธุ์ บริพัตร
ผู้ว่าราชการกรุงเทพมหานคร

นายจุมพล สำเภาพล
รองผู้ว่าราชการกรุงเทพมหานคร

นางนินนาท ชลิตานนท์
ปลัดกรุงเทพมหานคร

ผู้อำนวยการสำนักการโยธา

รองผู้อำนวยการสำนักการโยธา
นายทวีศักดิ์ เลิศประพันธ์

ผู้อำนวยการสำนักงานออกแบบ
นายวัชรินทร์ บรรพต

หัวหน้ากลุ่มงานสถาปัตยกรรม
นายสินธุ์ชัย บุญปักษ์

หัวหน้ากลุ่มงานวิศวกรรมอาคาร
นายอริยะ เมฆะกุล

สถาปนิก
นายศิริวัฒน์ ไทยสุริโย ส.สถ.4859

วิศวกรโครงสร้าง
นายวัณโณ บรัศไพบูลย์ สย.6633

วิศวกรไฟฟ้า
นายจรูญ มาสุขใจ ภฟก.2457

วิศวกรสุขาภิบาล
นายจีระศิทธิ์ ทิมสถิตย์ สย.8489

วิศวกรเครื่องกล

นายช่างเขียนแบบ
นายชัชวาลย์ คล้ายบุญ

แบบ บ้านพักอาศัย 1 ชั้น
แบบที่ 067
ชื่อบ้าน โมกหลวง

เจ้าของ

สถานที่

แบบแสดง
รูปด้าน 4

วันที่ :	เลขที่	รวม
30 พฤษภาคม 2557	A-10	17

แผ่นที่	รวมแผ่น
10	29

FILE :

รายการแก้ไขแบบ

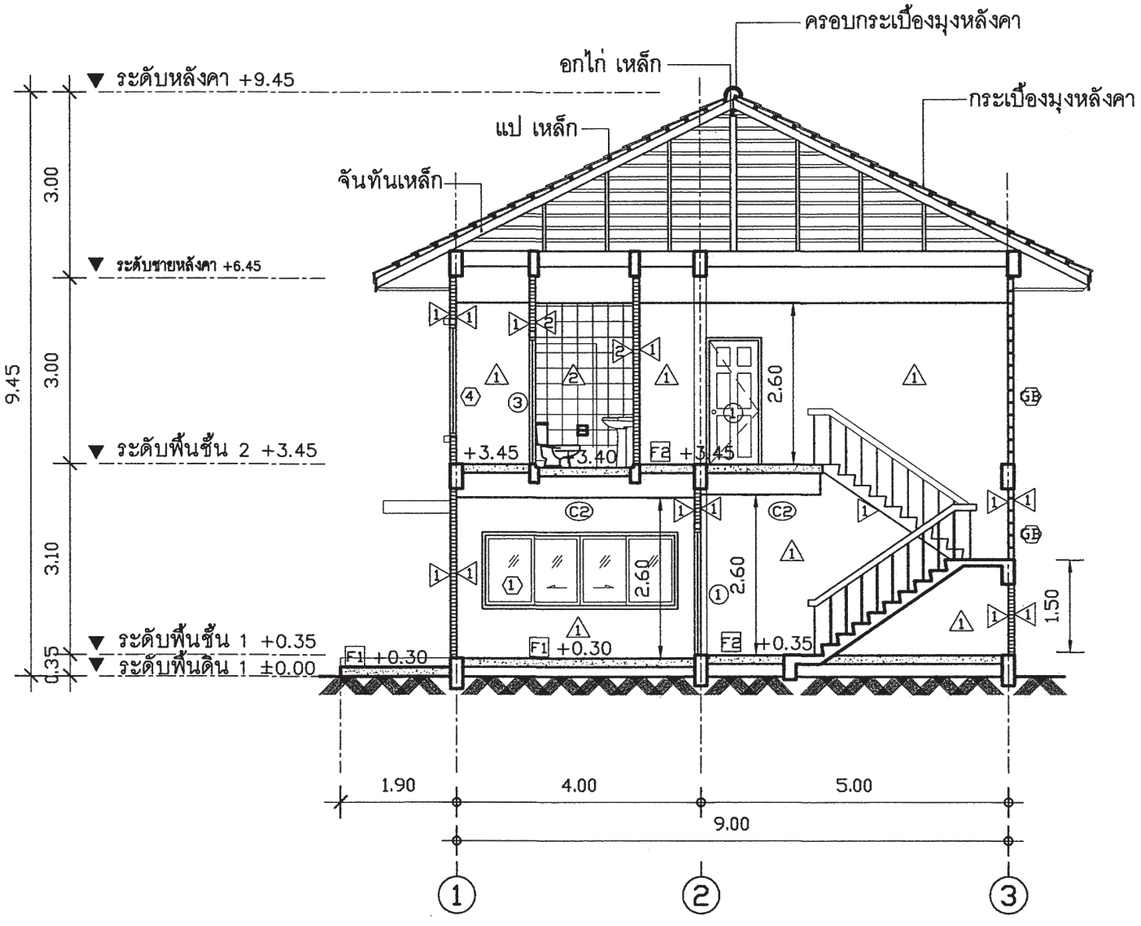

รูปตัด A – A

มาตราส่วน 1 : 100

สำนักการ โยธา
กรุงเทพมหานคร

โครงการ
แบบบ้านยิ้มเพื่อประชาชน ระยะที่ 3

ตามนโยบาย
ม.ร.ว. สุขุมพันธุ์ บริพัตร
ผู้ว่าราชการกรุงเทพมหานคร
นายจุมพล สำเภาพล
รองผู้ว่าราชการกรุงเทพมหานคร
นางนินนาท ชลิตานนท์
ปลัดกรุงเทพมหานคร

ผู้อำนวยการสำนักการโยธา	
รองผู้อำนวยการสำนักการโยธา	
นายทวีศักดิ์ เสิศประพันธ์	
ผู้อำนวยการสำนักงานออกแบบ	
นายรัชชินทร์ บรรพต	
หัวหน้ากลุ่มงานสถาปัตยกรรม	
นายสินธุ์ชัย บุญปักษ์	
หัวหน้ากลุ่มงานวิศวกรรมอาคาร	
นายอริยะ เมฆะกุล	
สถาปนิก	
นายสิริวัฒน์ ไทยสุริโย ส.สถ.4859	
วิศวกรโครงสร้าง	
นายวัฒโณ บัศโพบูลย์ สย.6633	
วิศวกรไฟฟ้า	
นายธรุญ มาสุขใจ ภพ.2457	
วิศวกรสุขาภิบาล	
นายจิระสิทธิ์ หิมสถิตย์ สย.8489	
วิศวกรเครื่องกล	
นายช่างเขียนแบบ	
นายชัชวาลย์ คล้ายบุญ	

แบบ บ้านพักอาศัย 1 ชั้น
แบบที่ 067
ชื่อบ้าน โมกหลวง

เจ้าของ

สถานที่

แบบแสดง
รูปตัด A – A

วันที่ :	เลขที่	รวม
30 พฤษภาคม 2557	A–11	17

แผ่นที่	รวมแผ่น
11	29

FILE :

รายการแก้ไขแบบ

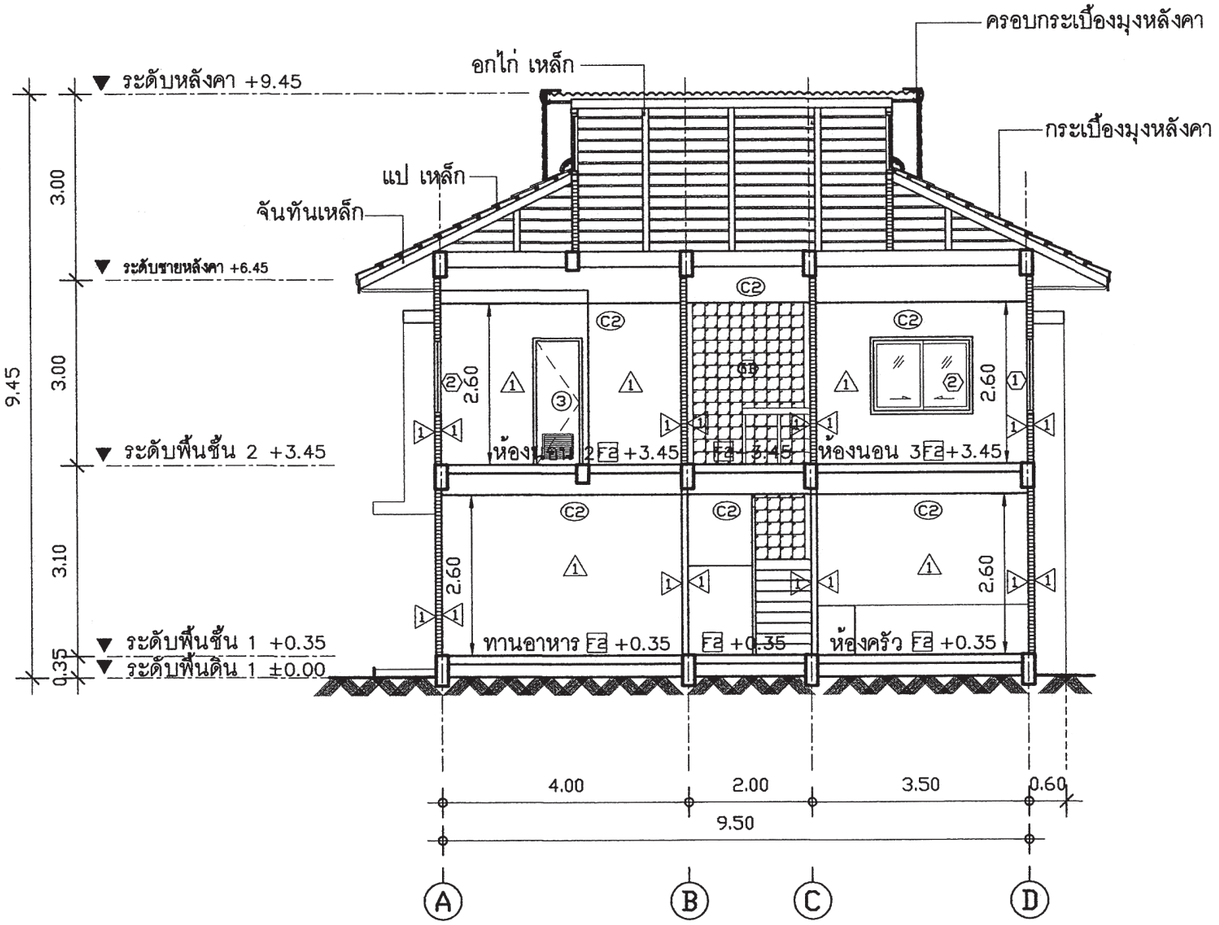

รูปตัด B – B

มาตราส่วน 1 : 100

สำนักการ โยธา
กรุงเทพมหานคร

โครงการ
แบบบ้านยิ้มเพื่อประชาชน ระยะที่ 3

ตามนโยบาย
ม.ร.ว. สุขุมพันธุ์ บริพัตร
ผู้ว่าราชการกรุงเทพมหานคร
นายจุมพล สำเภาพล
รองผู้ว่าราชการกรุงเทพมหานคร
นางนินนาท ชลิตานนท์
ปลัดกรุงเทพมหานคร

ผู้อำนวยการสำนักการโยธา	
รองผู้อำนวยการสำนักการโยธา	
นายทวีศักดิ์ เสิดประพันธ์	
ผู้อำนวยการสำนักงานออกแบบ	
นายวัชรินทร์ บรรพต	
หัวหน้ากลุ่มงานสถาปัตยกรรม	
นายสินธุชัย บุญปักษ์	
หัวหน้ากลุ่มงานวิศวกรรมอาคาร	
นายอริยะ เมฆะกุล	

สถาปนิก	
นายศิริวัฒน์ ไทยสุวิโย ส.สถ.4859	
วิศวกรโครงสร้าง	
นายวัฒโณ บริศไพบูลย์ สย.6633	
วิศวกรไฟฟ้า	
นายธรุญ มาสุขใจ ภฟท.2457	
วิศวกรสุขาภิบาล	
นายจีระศิทธิ์ หิมสถิตย์ สย.8489	
วิศวกรเครื่องกล	
นายช่างเขียนแบบ	
นายรัชวาลย์ คล้ายบุญ	

แบบ บ้านพักอาศัย 1 ชั้น
แบบที่ 067
ชื่อบ้าน โมกหลวง

เจ้าของ

สถานที่

แบบแสดง
รูปตัด B – B

วันที่ :	แผ่นที่	รวม
30 พฤษภาคม 2557	A–12	17

แผ่นที่	รวมแผ่น
12	29

FILE :

รายการแก้ไขแบบ

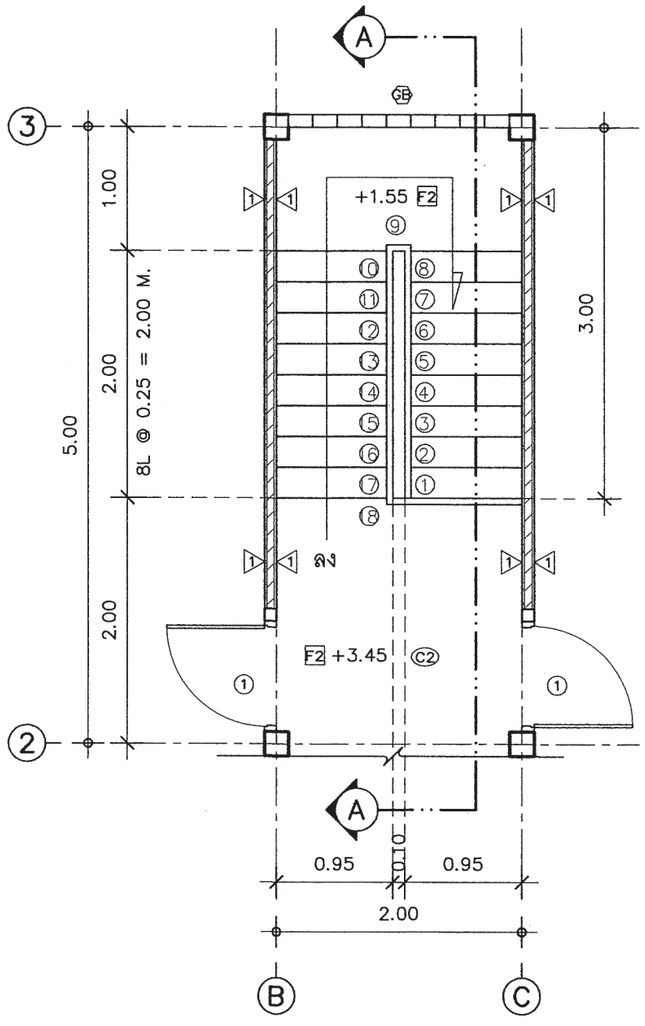

แปลนบันได

มาตราส่วน 1 : 50

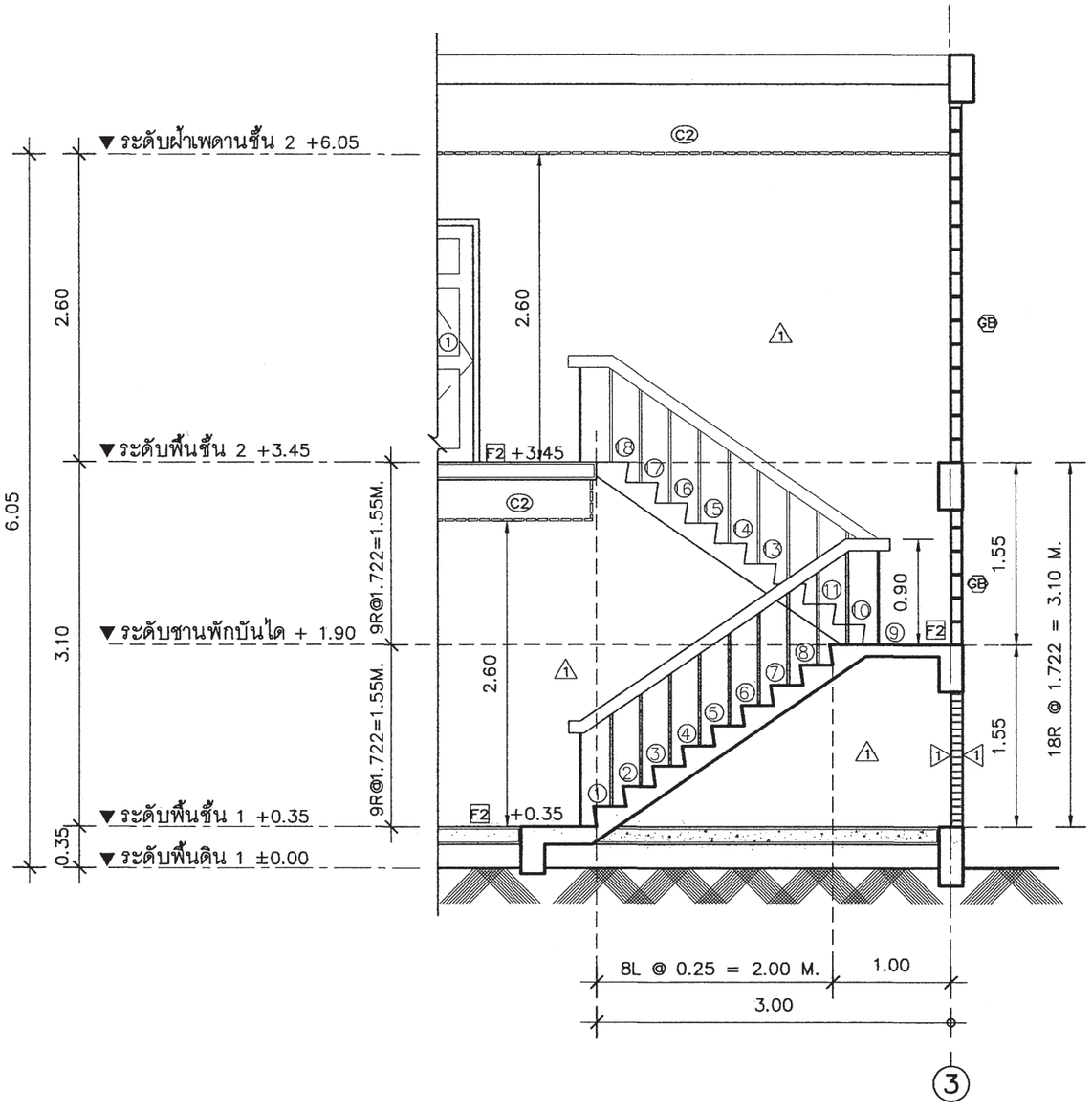

รูปตัด A –A

มาตราส่วน 1 : 50

สำนักการ โยธา
กรุงเทพมหานคร

โครงการ

แบบบ้านยิ้มเพื่อประชาชน ระยะที่ 3

ตามนโยบาย

ม.ร.ว. สุขุมพันธุ์ บริพัตร
ผู้ว่าราชการกรุงเทพมหานคร

นายจุมพล สำเภาพล
รองผู้ว่าราชการกรุงเทพมหานคร

นางนินนาท ชลิตานนท์
ปลัดกรุงเทพมหานคร

ผู้อำนวยการสำนักการโยธา	
รองผู้อำนวยการสำนักการโยธา	
นายทวีศักดิ์ เสิศประพันธ์	
ผู้อำนวยการสำนักงานออกแบบ	
นายรัชรินทร์ บรรพต	
หัวหน้ากลุ่มงานสถาปัตยกรรม	
นายสินธุชัย บุญปักษ์	
หัวหน้ากลุ่มงานวิศวกรรมอาคาร	
นายธิยะ เมฆะกุล	
สถาปนิก	
นายสิริวัฒน์ ไทยสุวิโย ส.สถ.4859	
วิศวกรโครงสร้าง	
นายวัฒโณ บรัศไพบูลย์ สย.6633	
วิศวกรไฟฟ้า	
นายจรูญ มาสูรใจ ภพ.2457	
วิศวกรสุขาภิบาล	
นายธีระสิทธิ์ ทิมสถิตย์ สย.8489	
วิศวกรเครื่องกล	
นายช่างเขียนแบบ	
นายชีรวาส์ คล้ายบุญ	

แบบ บ้านพักอาศัย 1 ชั้น
แบบที่ 067
ชื่อบ้าน โมกหลวง

เจ้าของ

สถานที่

แบบแสดง
แบบขยายบันได

วันที่ :	เลขที่	รวม
30 พฤษภาคม 2557	A–13	17

แผ่นที่	รวมแผ่น
13	29

FILE :

รายการแก้ไขแบบ

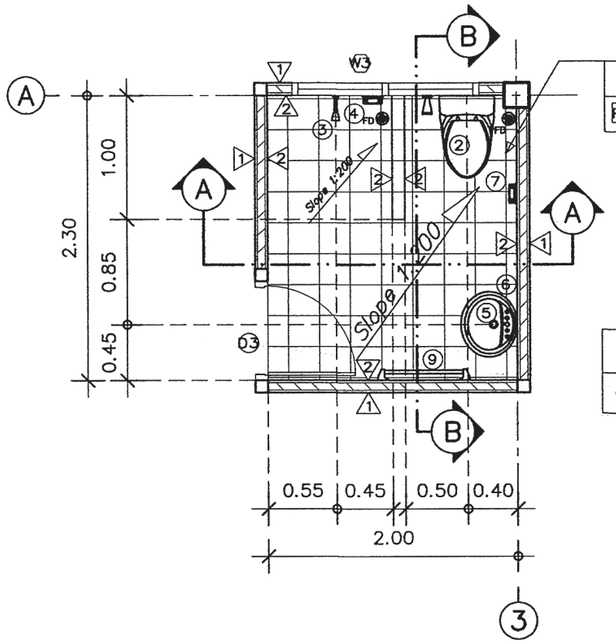

แปลนห้องน้ำ 1.

มาตราส่วน 1 : 50

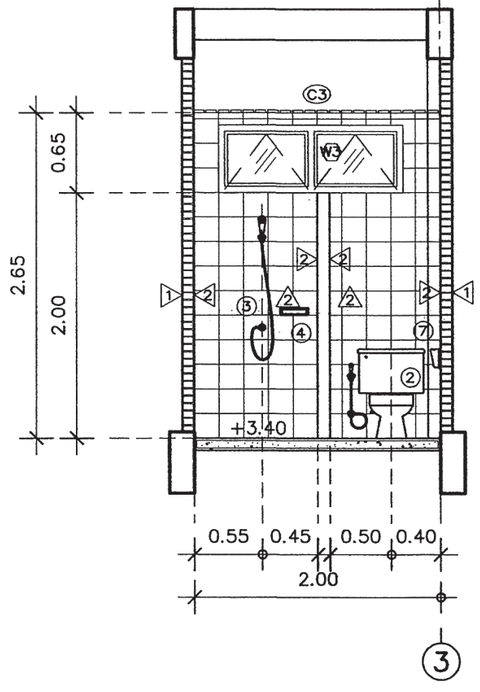

รูปตัด A –A

มาตราส่วน 1 : 50

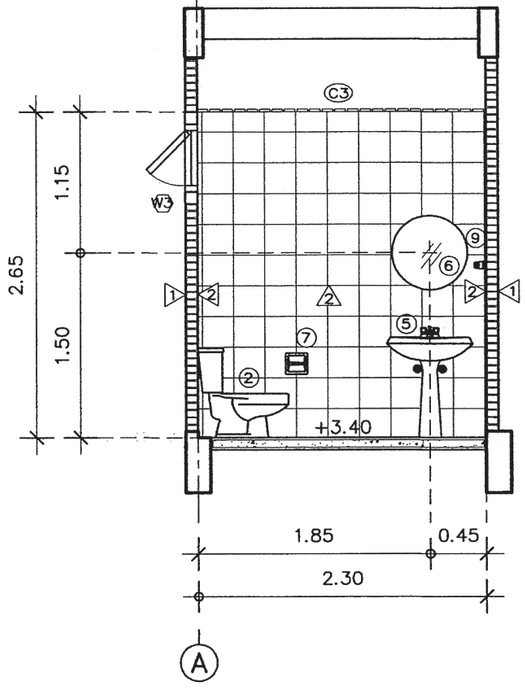

รูปตัด B – B

มาตราส่วน 1 : 50

สำนักการ โยธา
กรุงเทพมหานคร

โครงการ

แบบบ้านยิ้มเพื่อประชาชน ระยะที่ 3

ตามนโยบาย

ม.ร.ว. สุขุมพันธุ์ บริพัตร
ผู้ว่าราชการกรุงเทพมหานคร

นายจุมพล สำเภาพล
รองผู้ว่าราชการกรุงเทพมหานคร

นางนินนาท ชลิตานนท์
ปลัดกรุงเทพมหานคร

ผู้อำนวยการสำนักการโยธา	
รองผู้อำนวยการสำนักการโยธา	
นายทวีศักดิ์ เลิศประพันธ์	
ผู้อำนวยการสำนักงานออกแบบ	
นายรัชชินทร์ บรรพต	
หัวหน้ากลุ่มงานสถาปัตยกรรม	
นายสินธุ์ชัย บุญปักษ์	
หัวหน้ากลุ่มงานวิศวกรรมอาคาร	
นายอิยะ เมฆะกุล	

สถาปนิก	
นายสิริวัฒน์ ไทยสุวิโย ส.สถ.4859	
วิศวกรโครงสร้าง	
นายวัฒโณ บรัดไพบูลย์ สย.6633	
วิศวกรไฟฟ้า	
นายชรูญ มาสุขใจ ภฟก.2457	
วิศวกรสุขาภิบาล	
นายจิระศิทธิ์ ทิมสติตย์ สย.8489	
วิศวกรเครื่องกล	
นายช่างเขียนแบบ	
นายชีรวาส์ คล้ายบุญ	

แบบ บ้านพักอาศัย 1 ชั้น

แบบที่ 067

ชื่อบ้าน โมกหลวง

เจ้าของ

สถานที่

แบบแสดง

แบบขยายห้องน้ำ 1.

วันที่ :	เลขที่	รวม
30 พฤษภาคม 2557	A–14	17

แผ่นที่	รวมแผ่น
14	29

FILE :

รายการแก้ไขแบบ

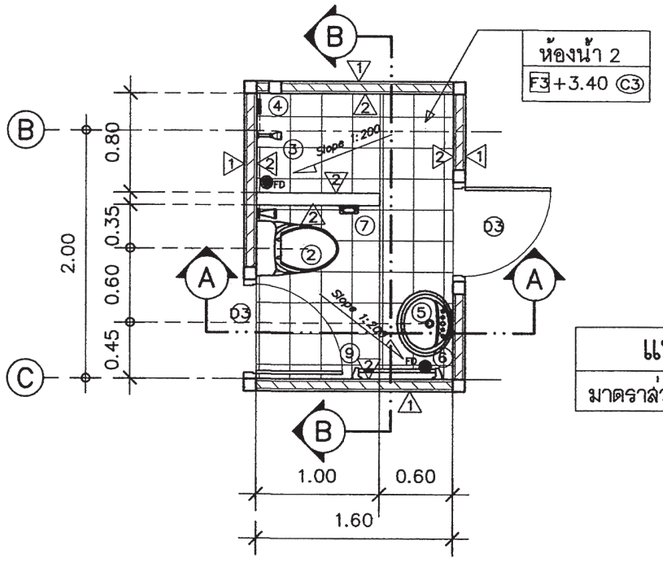

แปลนห้องน้ำ 2.

มาตราส่วน 1 : 50

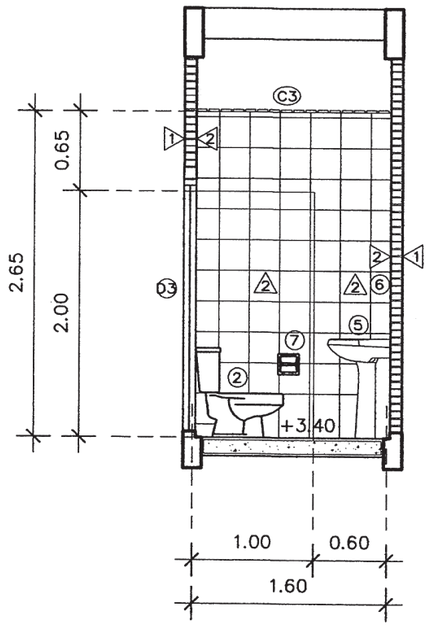

รูปตัด A –A

มาตราส่วน 1 : 50

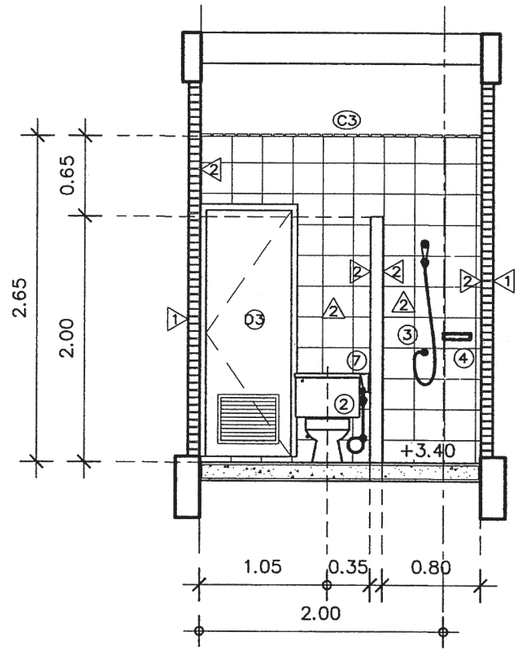

รูปตัด B – B

มาตราส่วน 1 : 50

สำนักการ โยธา
กรุงเทพมหานคร

โครงการ

แบบบ้านยิ้มเพื่อประชาชน ระยะที่ 3

ตามนโยบาย

ม.ร.ว. สุขุมพันธุ์ บริพัตร
ผู้ว่าราชการกรุงเทพมหานคร

นายจุมพล สำเภาพล
รองผู้ว่าราชการกรุงเทพมหานคร

นางนินนาท ชลิตานนท์
ปลัดกรุงเทพมหานคร

ผู้อำนวยการสำนักการโยธา

รองผู้อำนวยการสำนักการโยธา
นายทวีศักดิ์ เลิศประพันธ์

ผู้อำนวยการสำนักงานออกแบบ
นายรัชรินทร์ บรรพต

หัวหน้ากลุ่มงานสถาปัตยกรรม
นายสินธุชัย บุญปักษ์

หัวหน้ากลุ่มงานวิศวกรรมอาคาร
นายอริยะ เมฆะกุล

สถาปนิก
นายสิริวัฒน์ ไทยสุวิโย ส.สถ.4859

วิศวกรโครงสร้าง
นายวัฒโณ บรัศไพบูลย์ สย.6633

วิศวกรไฟฟ้า
นายชูญ มาสุขใจ กพท.2457

วิศวกรสุขาภิบาล
นายจิระสิทธิ์ หิมสถิตย์ สย.8489

วิศวกรเครื่องกล

นายช่างเขียนแบบ
นายชีรวาส์ คล้ายบุญ

แบบ บ้านพักอาศัย 1ชั้น

แบบที่ 067

ชื่อบ้าน โมกหลวง

เจ้าของ

สถานที่

แบบแสดง

แบบขยายห้องน้ำ 2.

วันที่ :	เลขที่	รวม
30 พฤษภาคม 2557	A–15	17

แผ่นที่	รวมแผ่น
15	29

FILE :

รายการแก้ไขแบบ

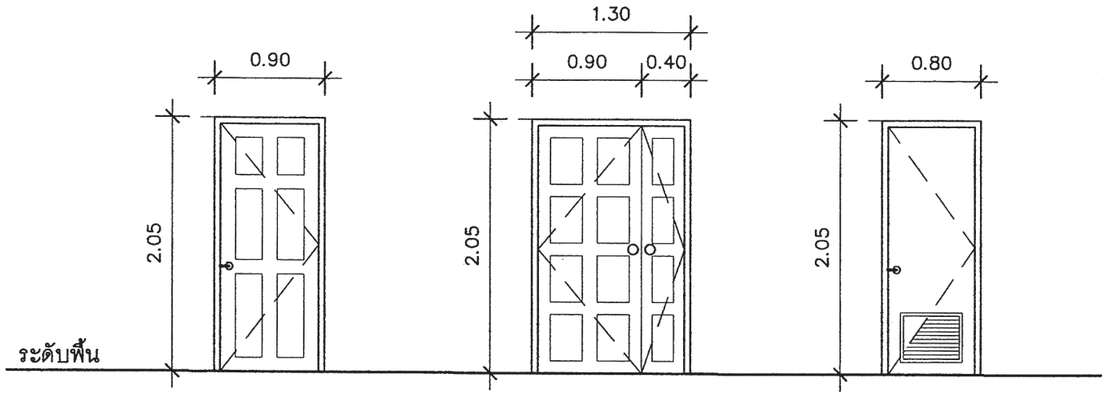

ประตู ① ประตู ② ประตู ③

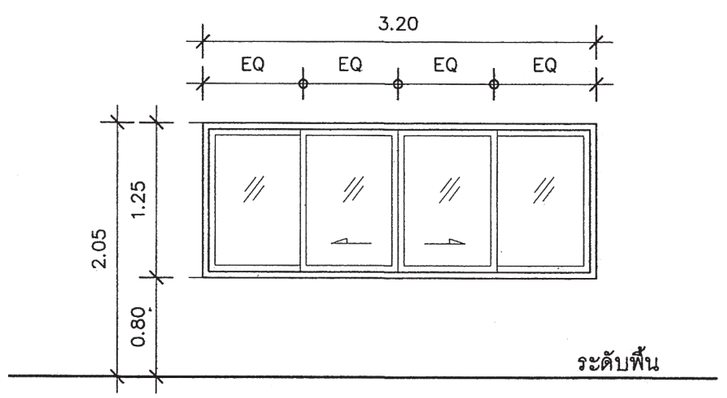

หน้าต่าง ①

D1	ประตูบานเปิดเดี่ยว	D2	ประตูบานเปิดคู่	D3	ประตูบานเปิดเดี่ยว	1	บานเลื่อน+ บานติดตาย
วงกบ	ไม้เนื้อแข็ง ขนาด 2"x 4"	วงกบ	ไม้เนื้อแข็ง ขนาด 2"x 4"	วงกบ	ไฟเบอร์กราส ขนาด 2"x 4"	วงกบ	อลูมิเนียมเคลือบขาว ขนาด 2"x 4"
กรอบบาน	กรอบบานไม้	กรอบบาน	กรอบบานไม้	กรอบบาน	ไฟเบอร์กราส	กรอบบาน	อลูมิเนียมเคลือบขาว
ลูกฟัก	กระจกใสตัดแสงสีเขียว หนา 6มม	ลูกฟัก	ไม้เนื้อแข็ง	ลูกฟัก	เกล็ดระบายอากาศด้านล่าง	ลูกฟัก	กระจกใสตัดแสง หนา 6มม
อุปกรณ์	มือจับพร้อมอุปกรณ์ติดตั้งครบชุด	อุปกรณ์	มือจับพร้อมอุปกรณ์ติดตั้งครบชุด	อุปกรณ์	มือจับพร้อมอุปกรณ์ติดตั้งครบชุด	อุปกรณ์	มือจับพร้อมอุปกรณ์ติดตั้งครบชุด

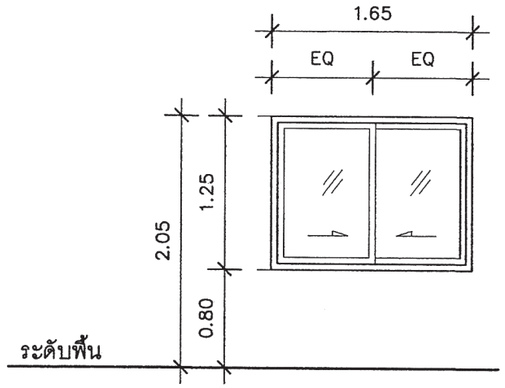

หน้าต่าง ②

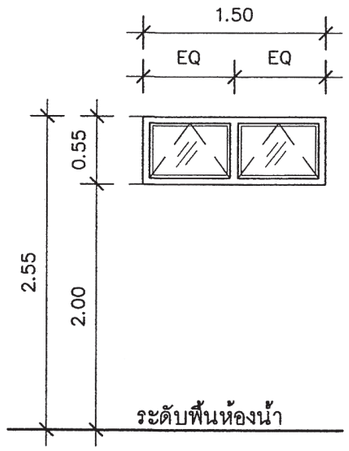

หน้าต่าง ③

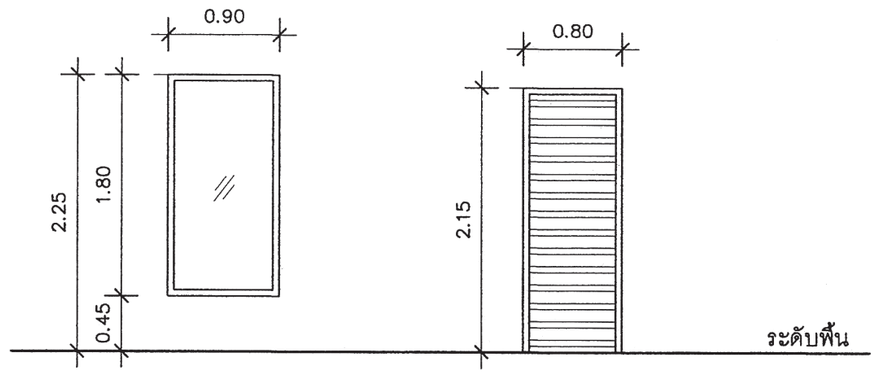

หน้าต่าง ④ ระแนงไม้

2	บานเลื่อนสลับ	3	บานกระทุ้ง	4	บานติดตาย	5	บานติดตาย
วงกบ	อลูมิเนียมเคลือบขาว ขนาด 2"x 4"	วงกบ	อลูมิเนียมเคลือบขาว ขนาด 2"x 4"	วงกบ	อลูมิเนียมเคลือบขาว ขนาด 2"x 4"	วงกบ	ไม้เนื้อแข็ง ขนาด 2"x 4"
กรอบบาน	อลูมิเนียมเคลือบขาว	กรอบบาน	อลูมิเนียมเคลือบขาว	กรอบบาน	อลูมิเนียมเคลือบขาว	กรอบบาน	กรอบบานไม้
ลูกฟัก	กระจกใสตัดแสง หนา 6มม	ลูกฟัก	กระจกใสตัดแสง หนา 6มม	ลูกฟัก	กระจกใสตัดแสง หนา 6มม	ลูกฟัก	ไม้เนื้อแข็ง
อุปกรณ์	มือจับพร้อมอุปกรณ์ติดตั้งครบชุด	อุปกรณ์	มือจับพร้อมอุปกรณ์ติดตั้งครบชุด	อุปกรณ์		อุปกรณ์	

สำนักการ โยธา
กรุงเทพมหานคร

โครงการ
แบบบ้านยิ้มเพื่อประชาชน ระยะที่ 3

ตามนโยบาย
ม.ร.ว. สุขุมพันธุ์ บริพัตร
ผู้ว่าราชการกรุงเทพมหานคร
นายจุมพล สำเภาพล
รองผู้ว่าราชการกรุงเทพมหานคร
นางนินนาท ชลิตานนท์
ปลัดกรุงเทพมหานคร

ผู้อำนวยการสำนักการโยธา
รองผู้อำนวยการสำนักการโยธา
นายทวีศักดิ์ เลิศประพันธ์
ผู้อำนวยการสำนักงานออกแบบ
นายวัชรินทร์ บรรพต
หัวหน้ากลุ่มงานสถาปัตยกรรม
นายสินธุ์ชัย บุญปักษ์
หัวหน้ากลุ่มงานวิศวกรรมอาคาร
นายอริยะ เมฆะกูล
สถาปนิก
นายสิริวัฒน์ ไทยสุริโย ส.สถ.4859
วิศวกรโครงสร้าง
นายวัณโณ บรัศไพบูลย์ สย.6633
วิศวกรไฟฟ้า
นายจรูญ มาสุขใจ ภฟก.2457
วิศวกรสุขาภิบาล
นายจิระสิทธิ์ ทิมสถิตย์ สย.8489
วิศวกรเครื่องกล
นายช่างเขียนแบบ
นายชัชวาลย์ คล้ายบุญ

แบบ บ้านพักอาศัย 1ชั้น
แบบที่ 067
ชื่อบ้าน โมกหลวง
เจ้าของ
สถานที่

แบบแสดง
แบบขยายประตู – หน้าต่าง

วันที่ :	เลขที่	รวม
30 พฤษภาคม 2557	A–16	17

แผ่นที่	รวมแผ่น
16	29

FILE :
รายการแก้ไขแบบ

รายการประกอบแบบสุขภัณฑ์

NO.	รายการสุขภัณฑ์พร้อมอุปกรณ์
①	อ่างล้างหน้าชนิดฝังบนเคาน์เตอร์ อุปกรณ์มาตรฐานครบชุด พร้อมก๊อกน้ำเดี่ยว พร้อมติดตั้งก๊อกน้ำเติ้ยติดผนัง(ชนิดบอลก๊อก)ใต้เคาน์เตอร์ 1 ตัว/ 1 จุด
②	โถส้วมแบบนั่งราบ ระบบฟลัชแทงค์ อุปกรณ์มาตรฐานครบชุด ฝักบัวชำระสายอ่อนติดผนัง โดยมีแป้นโครเมี่ยมพร้อมขอแขวนและ STOP VALVE
③	ฝักบัวก้านแข็ง อาบน้ำ และก๊อกอาบน้ำแบบก้านโยก
④	ที่วางสบู่ชนิดฝังในผนัง
⑤	อ่างล้างหน้าชนิดแขวนผนัง อุปกรณ์มาตรฐานครบชุด พร้อมก๊อกน้ำเดี่ยว , ชั้นวางของเอนกประสงค์ พร้อมติดตั้งก๊อกน้ำเติ้ยติดผนัง(ชนิดบอลก๊อก)ใต้เคาน์เตอร์ 1 ตัว/ 1 จุด
⑥	กระจกเงาอย่างดี ฉาบปรอทเรียบทั้งแผ่นไร้รอยคลื่น หนา 6 มม. เจียรลบมุมทั้ง 4 ด้าน
⑦	กล่องใส่กระดาษชำระสำเร็จรูป
⑧	ก๊อกน้ำก้านบิดหัวทองเหลือง พร้อม STOP VALVE
⑨	ราวแขวนผ้า
FD	รูระบายน้ำที่พื้น (FD.) พร้อมฝาตะแกรงกรองผงเปิดได้และที่ดักกลิ่น

หมายเหตุ : สกรูที่ใช้ยึดอุปกรณ์สุขภัณฑ์ทั้งหมดให้ใช้สกรู Stainless Steel

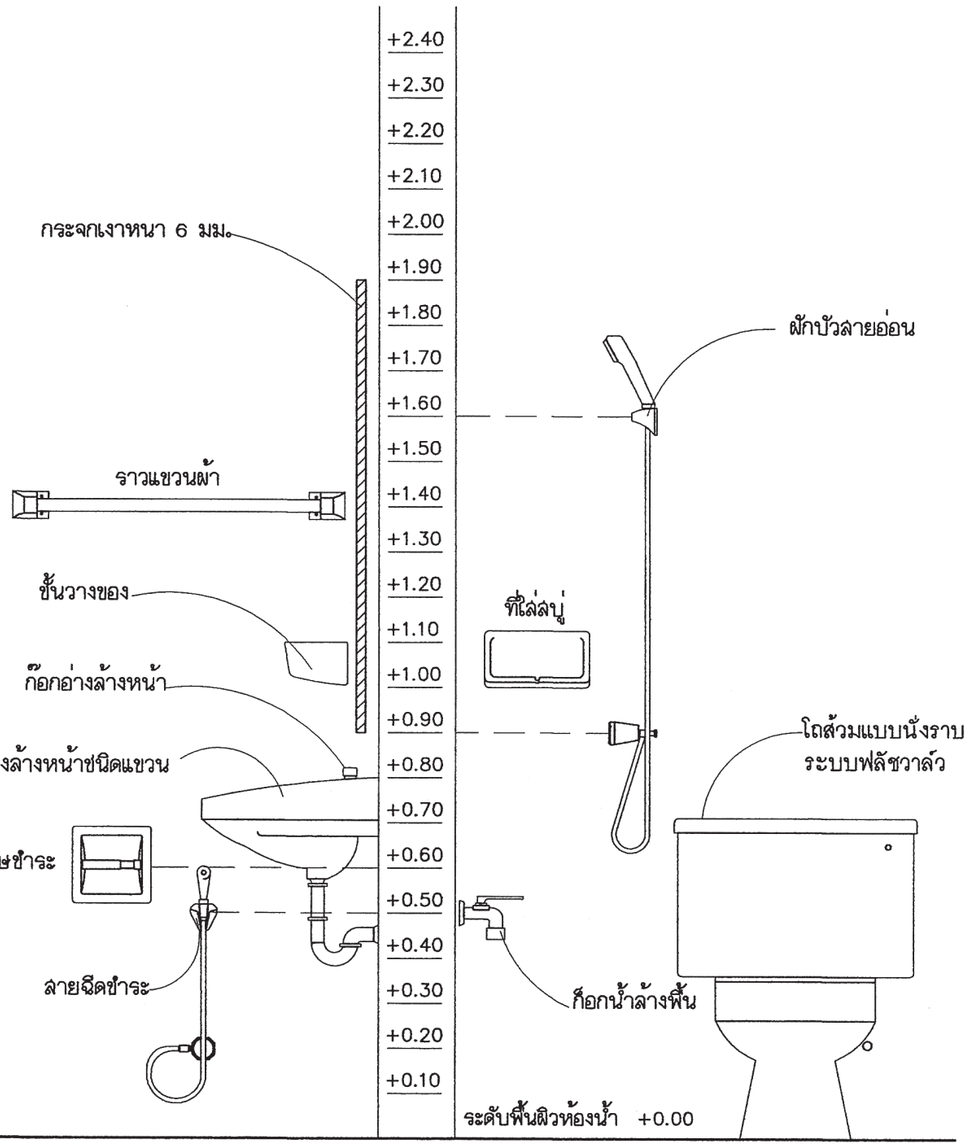



ตำแหน่ง FLOOR DRAIN

แสดงมาตราฐานการติดตั้งสุขภัณฑ์และอุปกรณ์

สำนักการ โยธา
กรุงเทพมหานคร

โครงการ
แบบบ้านยิ้มเพื่อประชาชน ระยะที่ 3

ตามนโยบาย
ม.ร.ว. สุขุมพันธุ์ บริพัตร
ผู้ว่าราชการกรุงเทพมหานคร
นายจุมพล สำเภาพล
รองผู้ว่าราชการกรุงเทพมหานคร
นางนินนาท ชลิตานนท์
ปลัดกรุงเทพมหานคร

ผู้อำนวยการสำนักการโยธา	
รองผู้อำนวยการสำนักการโยธา	
นายทวีศักดิ์ เสิศประพันธ์	
ผู้อำนวยการสำนักงานออกแบบ	
นายวีรินทร์ บรรพต	
หัวหน้ากลุ่มงานสถาปัตยกรรม	
นายสินธุชัย บุญปักษ์	
หัวหน้ากลุ่มงานวิศวกรรมอาคาร	
นายอริยะ เมฆะกุล	
สถาปนิก	
นายสิริวัฒน์ ไทยสุวิโย ส.สถ.4859	
วิศวกรโครงสร้าง	
นายวัฒโณ บริศไพบูลย์ สย.6633	
วิศวกรไฟฟ้า	
นายจรูญ มาสุรใจ ภพ.2457	
วิศวกรสุขาภิบาล	
นายจิรวะสิทธิ์ ทิมสถิตย์ สย.8489	
วิศวกรเครื่องกล	
นายช่างเขียนแบบ	
นายชัชวาลย์ คล้ายบุญ	

แบบ บ้านพักอาศัย 1 ชั้น
แบบที่ 067
ชื่อบ้าน โมกหลวง

เจ้าของ

สถานที่

แบบแสดง
รายการประกอบแบบ
สุขภัณฑ์

วันที่ :	เดรที่	รวม
30 พฤษภาคม 2557	A-17	17

แผ่นที่	รวมแผ่น
17	29

FILE :

รายการแก้ไขแบบ

รายการประกอบแบบด้านวิศวกรรมโยธา

1. ซีเมนต์

1.1 ส่วนผสมของโครงสร้างคอนกรีตเสริมเหล็กทั้งหมดต้องใช้ PORTLAND CEMENT ประเภทที่ 1 ที่มีคุณสมบัติตามมาตรฐานผลิตภัณฑ์อุตสาหกรรมเท่านั้น

1.2 ถ้าไม่ได้ระบุเป็นอย่างอื่น ต้องมีส่วนผสมของซีเมนต์ไม่น้อยกว่า325กิโลกรัมต่อคอนกรีต ลูกบาศก์เมตร

2. คอนกรีต

2.1 คอนกรีตที่ใช้สำหรับงานโครงสร้างของอาคารเช่นเสาเข็ม , ฐานราก , เสา และพื้น ฯลฯ ต้องมีกำลังอัดประลัยไม่น้อยกว่า 180ksc เมื่ออายุ 28วัน โดยทดสอบจากแท่งคอนกรีตตัวอย่างรูปทรงกระบอก 150x300มม

2.2 ADMIXTURE ที่ใช้ต้องมีคุณสมบัติตาม ASTM หรือ BS

3. งานเหล็ก

3.1 คุณสมบัติของเหล็กเสริมคอนกรีต มีดังนี้

ขนาดเหล็กเสริม mm.	ชั้นคุณภาพ	มาตรฐาน	หมายเหตุ
RB6 , RB9 DB12 ขึ้นไป	SR-24 SD-40	มอก. 20-2543 มอก. 24-2548	

3.2 เหล็กรูปพรรณ , เหล็กกลวงสำหรับก่อสร้าง

3.2.1 เหล็กรูปพรรณที่จะใช้ต้องมีคุณสมบัติตาม มอก. 1227-2539 , มอก. 1228-2549 หรือ JIS เหล็กกลวงที่ใช้ต้องมีคุณสมบัติตาม มอก. 107-2533 หรือ JIS และเหล็กรูปพรรณเชื่อมประกอบจะต้องมีคุณสมบัติตาม มอก. 1303-2538

3.2.2 เหล็กรูปพรรณทั้งหมดต้องเป็นของใหม่ ไม่เคยใช้งานมาก่อน ตรงไม่บิดเบี้ยว ไม่มีรอยตำหนิ ไม่มีสนิมกร่อน ไม่เปื้อนสี หรือน้ำมัน

3.2.3 การต่อเหล็กรูปพรรณ ถ้าไม่จำเป็นจริงๆแล้วห้ามต่อ ในกรณีที่มีการต่อเหล็ก รอยต่อของเหล็กต้องมีกำลังมากกว่าหรือเท่ากับเหล็กที่ไม่มีรอยต่อ การต่อให้ต่อจุดเดียวเท่านั้น และการต่อให้เป็นไปตามมาตรฐาน AISC

3.2.4 การประกอบการติดตั้ง ให้ดำเนินการตามมาตรฐาน AISC หรือตามมาตรฐานสำหรับอาคารเหล็กรูปพรรณของ วสท. ที่ 1015-40

3.2.5 ผู้รับจ้างจะต้องทำ ค้ำยัน ยึดโครง ให้เพียงพอเพื่อยึดโครงสร้างให้แน่นหนาอยู่ในแนวและตำแหน่งที่ต้องการ

3.2.6 องค์อาคารที่วางทาบหรือต่อเชื่อมจะต้องวางให้แนบสนิทเต็มหน้า

3.2.7 การเชื่อมต่อทั้งหมดให้ใช้วิธีเชื่อมด้วยไฟฟ้าการ (ELECTRLC ARC WELDING) โดยตลอดผิวหน้าสัมผัสการเชื่อมให้เป็นไปตามมาตรฐาน AWS ขนาดของรอยเชื่อมต้องไม่น้อยกว่าความหนาของแผ่นเหล็ก

3.2.8 ถ้าไม่ได้กำหนดให้เป็นอย่างอื่น รอยต่อระหว่างชิ้นส่วนเหล็กต่างๆ ให้ใช้วิธีเชื่อมตะเข็บตลอดแนวชน

3.2.9 ผิวหน้าที่จะทำการเชื่อม ต้องสะอาดปราศจากสะเก็ดร่อน สนิมกรัน ไขมัน สี หรือสิ่งแปลกปลอมอื่นใด

3.2.10 ลวดเชื่อมต้องมีคุณสมบัติตาม มอก. หรือ AWS หรือ AISC

3.2.11 ให้ทาด้วยสีกันสนิมไม่น้อยกว่า 2 ชั้น คุณภาพเทียบเท่า RUST O-LEAM , JOTAN , SIKKENS

4. เสาเข็ม

4.1 เสาเข็มคอนกรีตอัดแรง เป็นเสาเข็มของ MP , GPS , GEL , CPM , T-COM หรือเทียบเท่า หรือเสาเข็มเจาะ(ตามแบบแสดง)

- เสาเข็มคอนกรีตอัดแรง ขนาด ⊙ -0.15x0.15ม
- เสาเข็มคอนกรีตอัดแรง ขนาด I-0.18x0.18ม พื้นที่หน้าตัดไม่น้อยกว่า 253 ตร.ซม
- เสาเข็มคอนกรีตอัดแรง ขนาด I-0.22x0.22ม พื้นที่หน้าตัดไม่น้อยกว่า 351 ตร.ซม
- เสาเข็มคอนกรีตอัดแรง ขนาด I-0.26x0.26ม พื้นที่หน้าตัดไม่น้อยกว่า 455 ตร.ซม
- เสาเข็มเจาะ ขนาด ø0.35 ม

4.2 กำลังรับน้ำหนักบรรทุกและความยาวเสาเข็มให้พิจารณาตามแบบรายละเอียด โดยความยาวเสาเข็มที่แท้จริง ณ ตำแหน่งที่ตั้งโครงการ อาจมีการเปลี่ยนแปลง แต่ทั้งนี้ให้กำหนดและตรวจสอบอีกครั้งโดยวิศวกรผู้ควบคุมงาน โดยเสาเข็มจะต้องมีกำลังรับน้ำหนักบรรทุกได้ไม่น้อยกว่าที่กำหนดตามแบบ

5. ระบบกันซึม

5.1 รายละเอียดและคุณสมบัติ

ส่วนของอาคาร	ชนิดและผลิตภัณฑ์	ผลิตภัณฑ์คุณภาพเทียบเท่า
- หลังคา ค.ส.ล - ห้องน้ำ	น้ำยาเคมีแบบกันซึม	BRUSHBOND ของ FOSROC LANKO 225 ของ DAVCO

6. ทั่วไปและการเตรียมงาน

6.1 รายการประกอบแบบอื่นใดที่ไม่ได้กำหนดไว้ให้ถือปฏิบัติตาม บทกำหนดทั่วไปสำหรับการก่อสร้างอาคารคอนกรีตเสริมเหล็กของ วสท. เป็นเกณฑ์

6.2 เนื่องจากคุณสมบัติของดินในกรุงเทพมหานคร แต่ละพื้นที่เขตมีความแตกต่างกันในด้านความสามารถในการรับน้ำหนักบรรทุกและมีระดับความลึกของชั้นทรายที่แตกต่างกัน ฉะนั้นก่อนทำการก่อสร้างเจ้าของอาคารและผู้รับจ้างต้องตรวจสอบความเหมาะสมของความยาวเสาเข็ม เพื่อให้มีค่าการรับน้ำหนักบรรทุกของเสาเข็มได้ไม่น้อยกว่าแบบที่กำหนดไว้

6.3 หากมีอุปสรรคในการเข้าพื้นที่ก่อสร้าง อันจะทำให้เกิดผลกระทบความเดือดร้อนรำคาญ และเกิดความเสียหายจากการใช้เสาเข็มตอกกับอาคารข้างเคียง ให้สามารถใช้เสาเข็มเจาะเทียบเคียงความสามารถในการรับน้ำหนักบรรทุกได้

สำนักการ โยธา
กรุงเทพมหานคร

โครงการ
แบบบ้านยิ้มเพื่อประชาชน ระยะที่ 3

ตามนโยบาย
ม.ร.ว. สุขุมพันธุ์ บริพัตร
ผู้ว่าราชการกรุงเทพมหานคร
นายจุมพล สำเภาพล
รองผู้ว่าราชการกรุงเทพมหานคร
นางนินนาท ชลิตานนท์
ปลัดกรุงเทพมหานคร

ผู้อำนวยการสำนักการโยธา
รองผู้อำนวยการสำนักการโยธา
นายทวีศักดิ์ เลิศประพันธ์
ผู้อำนวยการสำนักงานออกแบบ
นายวัชรินทร์ บรรพต
หัวหน้ากลุ่มงานสถาปัตยกรรม
นายสินธุ์ชัย บุญปักษ์
หัวหน้ากลุ่มงานวิศวกรรมอาคาร
นายอริยะ เมฆะกูล
สถาปนิก
นายสิริวัฒน์ ไทยสุริโย ภสถ.4859
วิศวกรโครงสร้าง
นายวัณโณ บรัศไพบูลย์ สย.6633
วิศวกรไฟฟ้า
นายจรูญ มาสุขใจ ภฟก.2457
วิศวกรสุขาภิบาล
นายจีระสิทธิ์ ทิมสถิตย์ สย.8489
วิศวกรเครื่องกล
นายช่างเขียนแบบ
นายสุวัฒน์ วงศ์เพิ่มเจริญ

แบบ บ้านพักอาศัย 2 ชั้น
แบบที่ 067
ชื่อบ้าน โมกหลวง
เจ้าของ
สถานที่

แบบแสดง
รายการประกอบแบบโครงสร้าง

วันที่ :	เลขที่	รวม
30 พฤษภาคม 2557	S-01	5

แผ่นที่	รวมแผ่น
18	29

FILE :
รายการแก้ไขแบบ

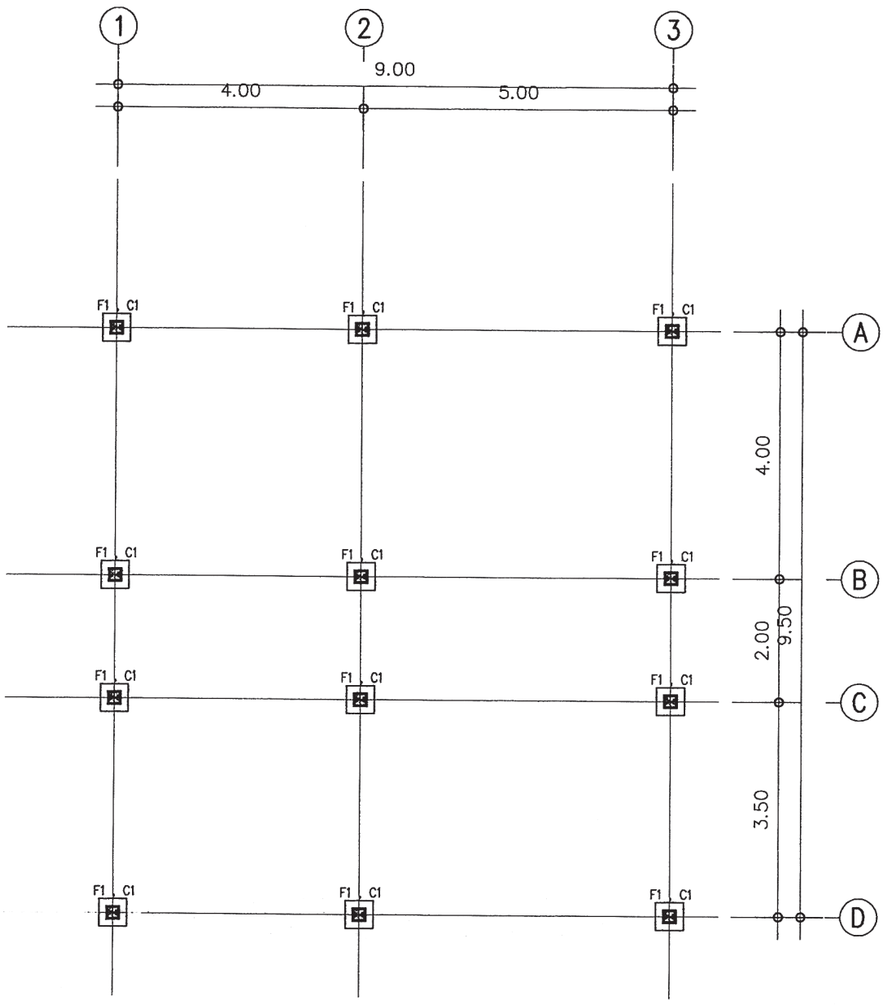

แปลนเสาเข็มและฐานราก

มาตราส่วน 1 : 75

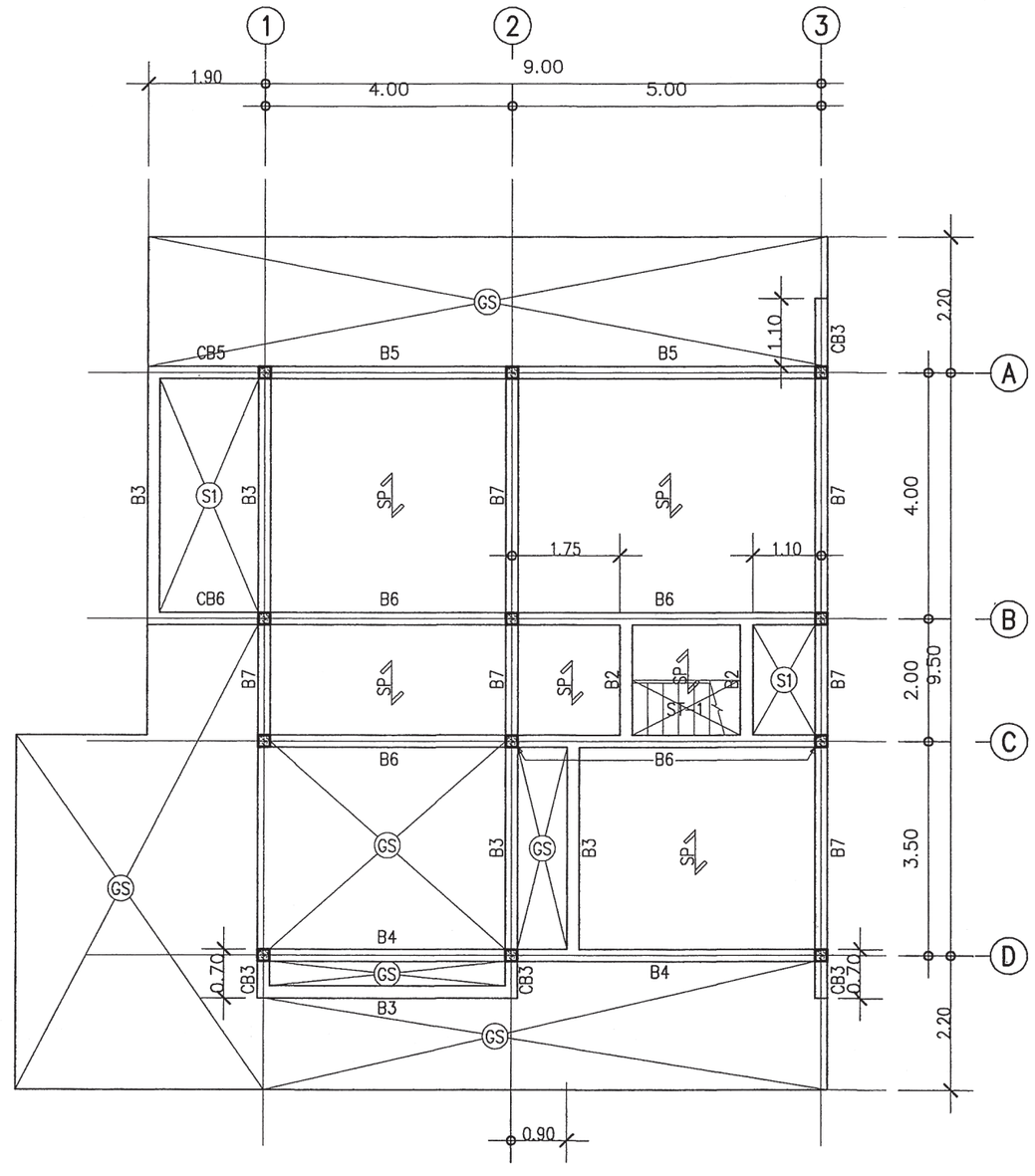

แปลนโครงสร้างชั้นล่าง

มาตราส่วน 1 : 100

สำนักการ โยธา
กรุงเทพมหานคร

โครงการ

แบบบ้านยิ้มเพื่อประชาชน ระยะที่ 3

ตามนโยบาย

ม.ร.ว. สุขุมพันธุ์ บริพัตร
ผู้ว่าราชการกรุงเทพมหานคร

นายจุมพล สำเภาพล
รองผู้ว่าราชการกรุงเทพมหานคร

นางนินนาท ชลิตานนท์
ปลัดกรุงเทพมหานคร

ผู้อำนวยการสำนักการโยธา	
รองผู้อำนวยการสำนักการโยธา	
นายทวีศักดิ์ เสิศประพันธ์	
ผู้อำนวยการสำนักงานออกแบบ	
นายรัชพินทร์ บรรพต	
หัวหน้ากลุ่มงานสถาปัตยกรรม	
นายพินธุชัย บุญปักษ์	
หัวหน้ากลุ่มงานวิศวกรรมอาคาร	
นายธวิธะ เมฆะบุล	
สถาปนิก	
นายสิริวัฒน์ ไทยสุวโย ภส.4859	
วิศวกรโครงสร้าง	
นายวันโณ บรัศไพบูลย์ สย.6835	
วิศวกรไฟฟ้า	
นายจรูญ มาสุรใจ ภพ.2457	
วิศวกรสุขาภิบาล	
นายชีระสิทธิ์ ทิมสถิตย์ สย.8489	
วิศวกรเครื่องกล	
นายช่างเขียนแบบ	
นายสุวัฒน์ วงศ์เพิ่มเจริญ	

แบบ บ้านพักอาศัย 2 ชั้น

แบบที่ 067

ชื่อบ้าน โมกหลวง

เจ้าของ

สถานที่

แบบแสดง

แปลนเสาเข็มและฐานราก
แปลนโครงสร้างชั้นล่าง

วันที่ :	เลขที่	รวม
30 พฤษภาคม 2557	S-02	5

แผ่นที่	รวมแผ่น
19	29

FILE :

รายการแก้ไขแบบ

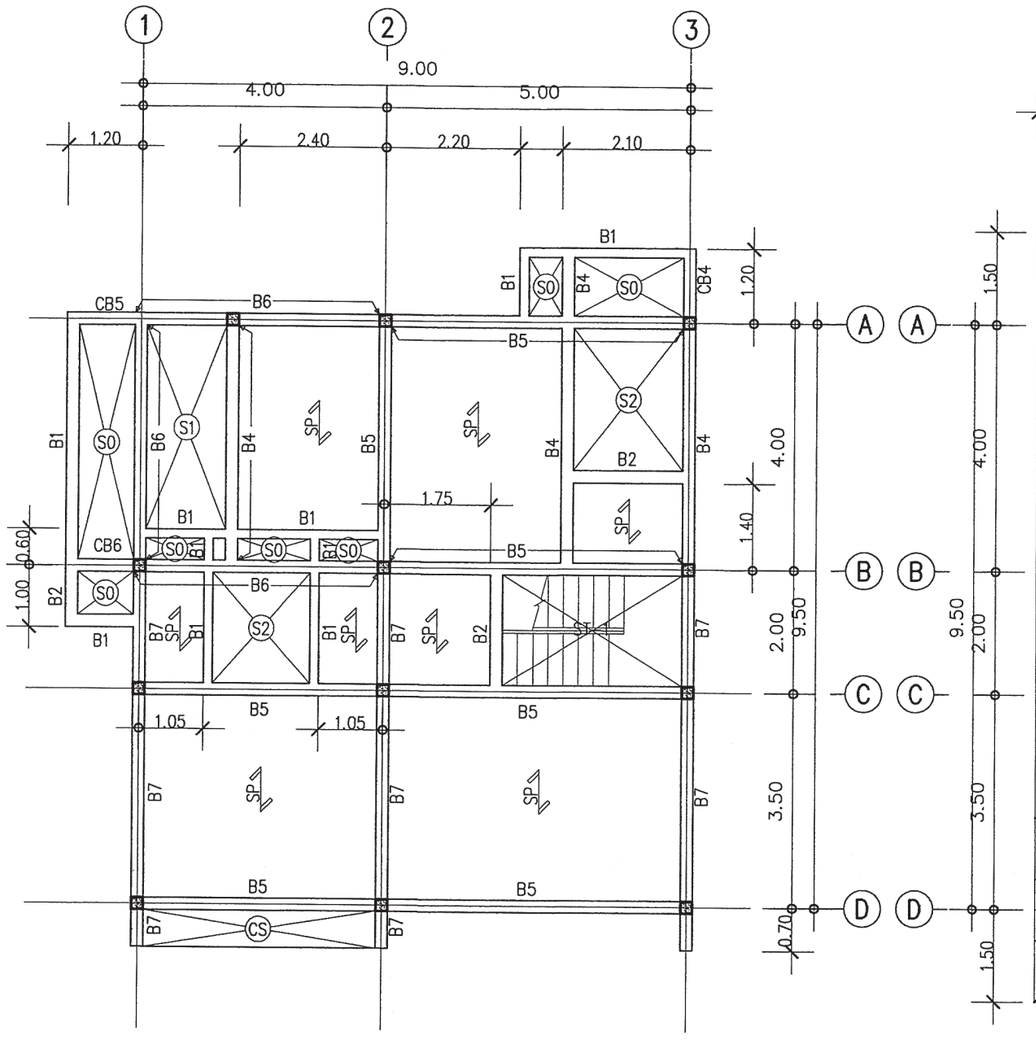

แปลนโครงสร้างชั้น 2

มาตราส่วน 1 : 100

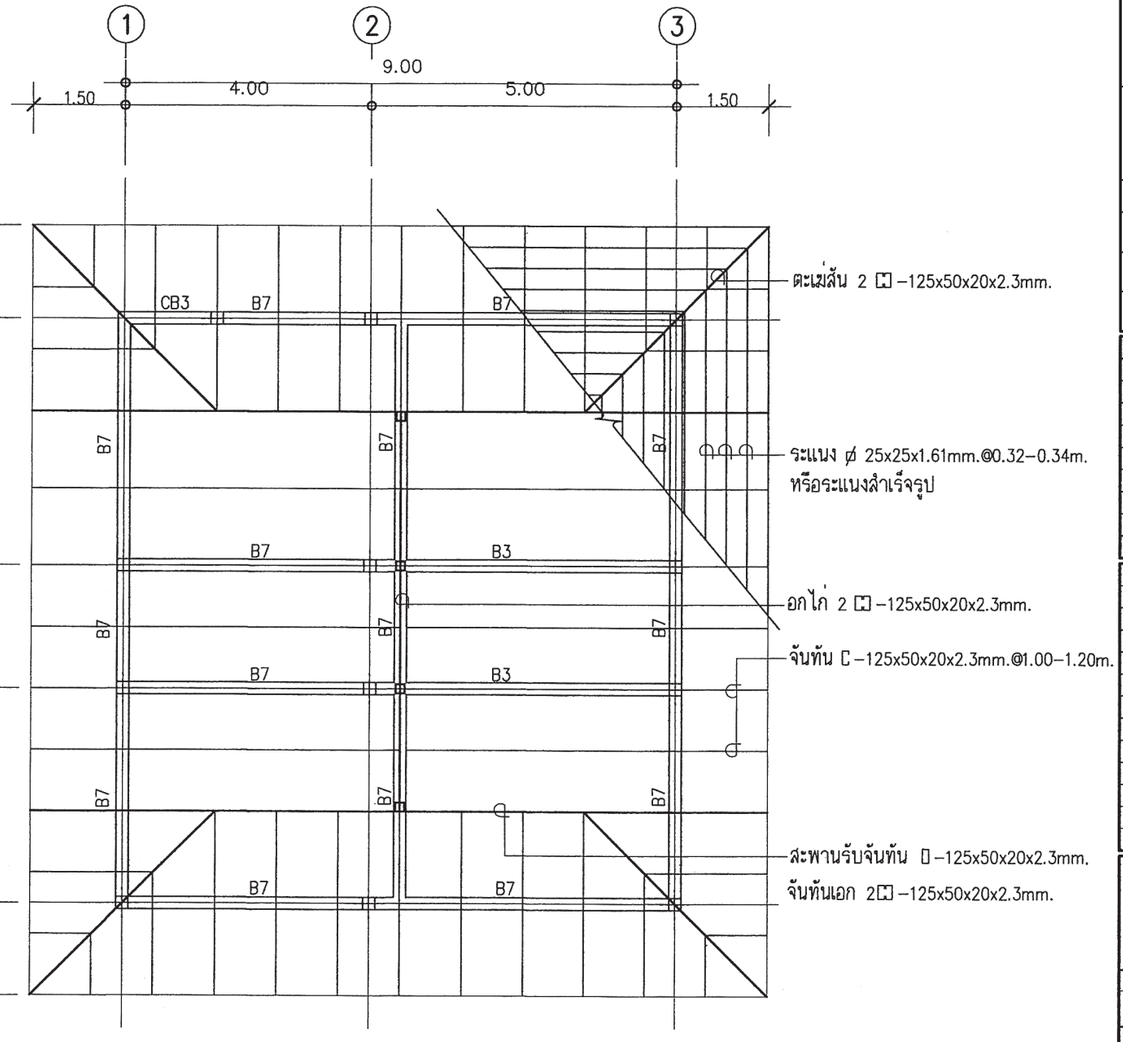

แปลนโครงสร้างหลังคา

มาตราส่วน 1 : 100

สำนักการ โยธา
กรุงเทพมหานคร

โครงการ

แบบบ้านยิ้มเพื่อประชาชน ระยะที่ 3

ตามนโยบาย

ม.ร.ว. สุขุมพันธุ์ บริพัตร
ผู้ว่าราชการกรุงเทพมหานคร

นายจุมพล สำเภาพล
รองผู้ว่าราชการกรุงเทพมหานคร

นางนินนาท ชลิตานนท์
ปลัดกรุงเทพมหานคร

ผู้อำนวยการสำนักการโยธา

รองผู้อำนวยการสำนักการโยธา
นายทวีศักดิ์ เลิศประพันธ์

ผู้อำนวยการสำนักงานออกแบบ
นายวัชรินทร์ บรรทต

หัวหน้ากลุ่มงานสถาปัตยกรรม
นายสินธุ์ชัย บุญปักษ์

หัวหน้ากลุ่มงานวิศวกรรมอาคาร
นายอริยะ เมฆะกูล

สถาปนิก
นายสิริวัฒน์ ไทยสุริโย ภสถ.4859

วิศวกรโครงสร้าง
นายวัณโณ บรัศไพบูลย์ สย.6633

วิศวกรไฟฟ้า
นายจรูญ มาสุขใจ ภฟก.2457

วิศวกรสุขาภิบาล
นายจีระสิทธิ์ ทิมสถิตย์ สย.8489

วิศวกรเครื่องกล

นายช่างเขียนแบบ
นายสุวัฒน์ วงศ์เพิ่มเจริญ

แบบ บ้านพักอาศัย 2 ชั้น
แบบที่ 067
ชื่อบ้าน โมกหลวง

เจ้าของ

สถานที่

แบบแสดง
แปลนโครงสร้างชั้น 2
แปลนโครงสร้างหลังคา

วันที่ :	เลขที่	รวม
30 พฤษภาคม 2557	S-03	5

แผ่นที่	รวมแผ่น
20	29

FILE :

รายการแก้ไขแบบ

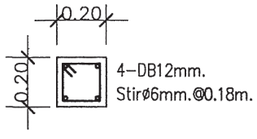

DETAIL C1
(ชั้น 2 - หลังคา)

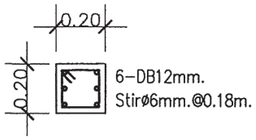

DETAIL C1
(ฐานราก - ชั้น 2)

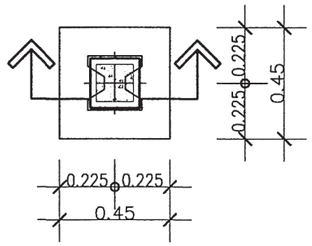

แบบขยาย F1
มาตราส่วน 1 : 25

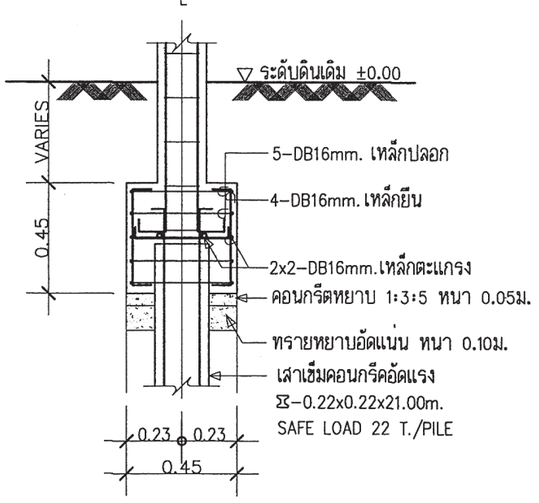

รูปตัด F1
มาตราส่วน 1 : 25

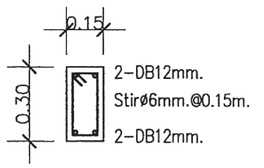

DETAIL B1

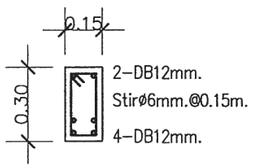

DETAIL B2

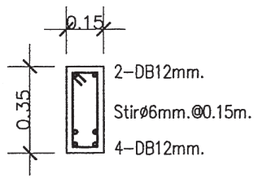

DETAIL B3

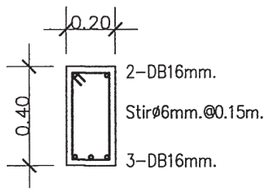

DETAIL B4

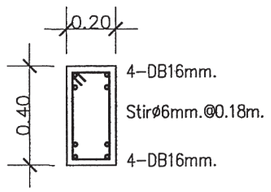

DETAIL B5

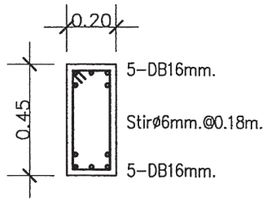

DETAIL B6

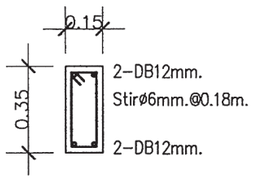

DETAIL B7

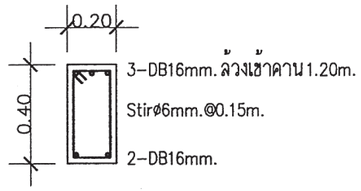

DETAIL CB2 , CB4

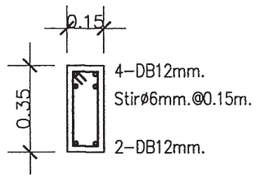

DETAIL CB3

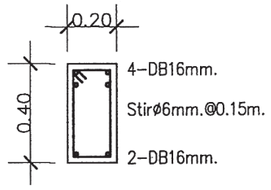

DETAIL CB5 , CB6

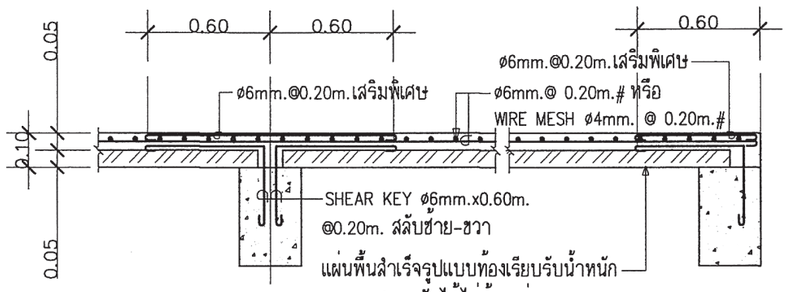

DETAIL SP

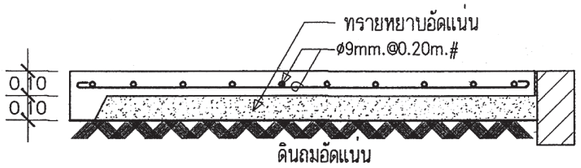

DETAIL GS

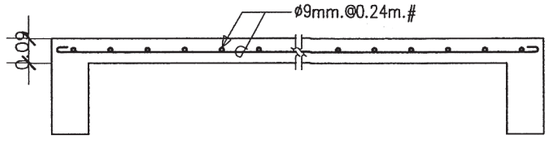

DETAIL S0

กรณีใช้ฐานราก เสาเข็มเจาะแทนฐานรากเสาเข็มตอก
ใช้ใช้เทียบดังนี้ F1=F1A , F2=F2A

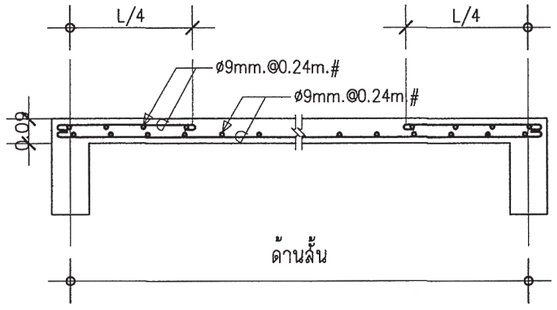

DETAIL S1

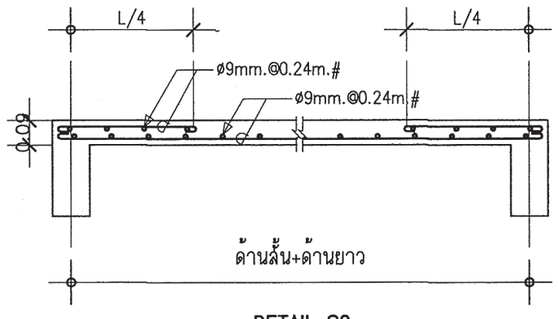

DETAIL S2

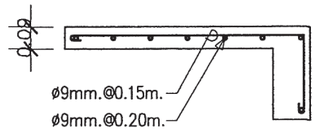

DETAIL CS

สำนักการ โยธา
กรุงเทพมหานคร

โครงการ
แบบบ้านยิ้มเพื่อประชาชน ระยะที่ 3

ตามนโยบาย
ม.ร.ว. สุขุมพันธุ์ บริพัตร
ผู้ว่าราชการกรุงเทพมหานคร
นายจุมพล สำเภาพล
รองผู้ว่าราชการกรุงเทพมหานคร
นางนินนาท ชลิตานนท์
ปลัดกรุงเทพมหานคร

ผู้อำนวยการสำนักการโยธา	
รองผู้อำนวยการสำนักการโยธา	
นายทวีศักดิ์ เสิศประพันธ์	
ผู้อำนวยการสำนักงานออกแบบ	
นายวิรินทร์ บรรพต	
หัวหน้ากลุ่มงานสถาปัตยกรรม	
นายสินธุไชย บุญบักษ์	
หัวหน้ากลุ่มงานวิศวกรรมอาคาร	
นายธิยะ เมฆะกุล	
สถาปนิก	
นายสิริวัฒน์ ไทยสุริโย ภส.4859	
วิศวกรโครงสร้าง	
นายวัณโณ บรัศโพบูลย์ สย.6634	
วิศวกรไฟฟ้า	
นายจรูญ มาสุขใจ ภฟก.2457	
วิศวกรสุขาภิบาล	
นายศิระสิทธิ์ หิมสถิตย์ สย.8489	
วิศวกรเครื่องกล	
นายช่างเขียนแบบ	
นายสุวัฒน์ วงศ์เพิ่มจริญ	

แบบ บ้านพักอาศัย 2 ชั้น
แบบที่ 067
ชื่อบ้าน โมกหลวง
เจ้าของ
สถานที่

แบบแสดง
แบบขยายโครงสร้าง 1

วันที่ :	เลขที่	รวม
30 พฤษภาคม 2557	S–04	5

แผ่นที่	รวมแผ่น
21	29

FILE :

รายการแก้ไขแบบ

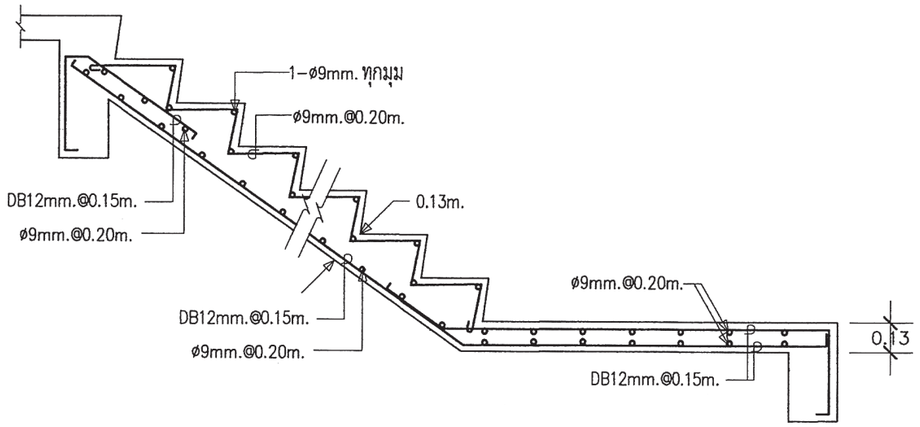

DETAIL ST–1 (ช่วงบน)

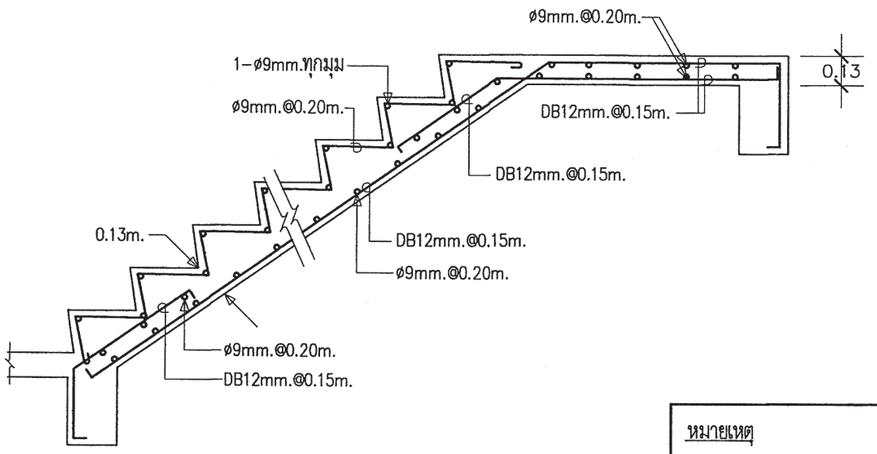

DETAIL ST–1 (ช่วงล่าง)

หมายเหตุ

กรณีใช้ฐานราก เสาเข็มเจาะแทนฐานรากเสาเข็มตอก

ใช้ใช้เทียบดังนี้ F1=F1A , F2=F2A

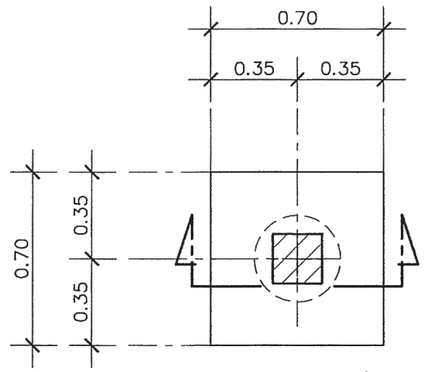

แบบขยายแปลน F1A

มาตรส่วน 1:25

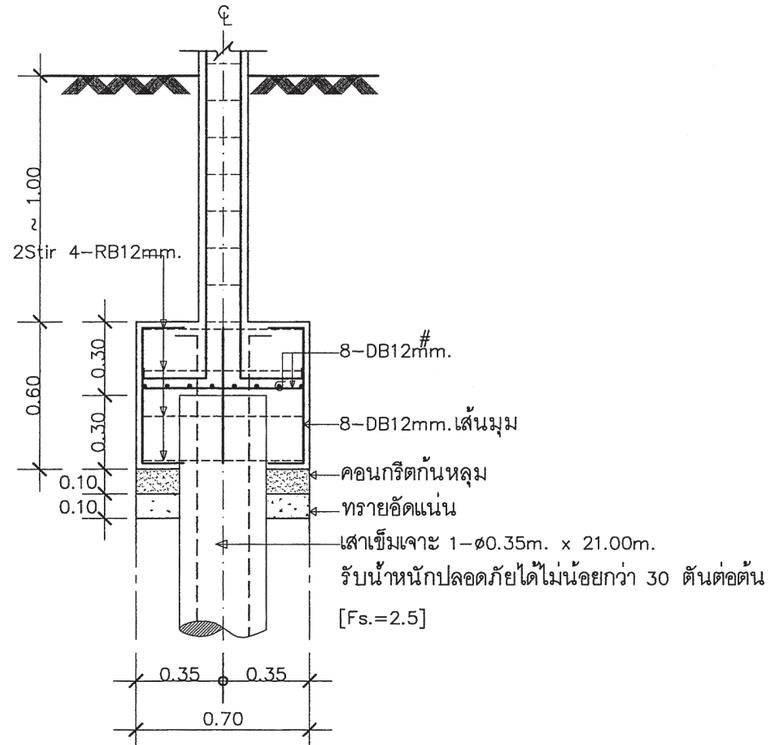

แบบขยายรูปตัด F1A

มาตรส่วน 1:25

สำนักการ โยธา
กรุงเทพมหานคร

โครงการ

แบบบ้านยิ้มเพื่อประชาชน ระยะที่ 3

ตามนโยบาย

ม.ร.ว. สุขุมพันธุ์ บริพัตร
ผู้ว่าราชการกรุงเทพมหานคร

นายจุมพล สำเภาพล
รองผู้ว่าราชการกรุงเทพมหานคร

นางนินนาท ชลิตานนท์
ปลัดกรุงเทพมหานคร

ผู้อำนวยการสำนักการโยธา	
รองผู้อำนวยการสำนักการโยธา	
นายทวีศักดิ์ เลิศประพันธ์	
ผู้อำนวยการสำนักงานออกแบบ	
นายรัชพินทร์ บรรพต	
หัวหน้ากลุ่มงานสถาปัตยกรรม	
นายสินธุชัย บุญปักษ์	
หัวหน้ากลุ่มงานวิศวกรรมอาคาร	
นายธิยะ เมฆะกุล	
สถาปนิก	
นายสิริวัฒน์ ไทยสุวิโย ภสถ.4859	
วิศวกรโครงสร้าง	
นายวัฒโณ บรัศไพบูลย์ สย.6833	
วิศวกรไฟฟ้า	
นายรุญ มาสุรใจ ภฟก.2457	
วิศวกรสุขาภิบาล	
นายจิระสิทธิ์ หิมสถิตย์ สย.8489	
วิศวกรเครื่องกล	
นายช่างเขียนแบบ	
นายสุวัฒน์ วงศ์เพ็งเจริญ	

แบบ	บ้านพักอาศัย 2 ชั้น
แบบที่	067
ชื่อบ้าน	โมกหลวง
เจ้าของ	
สถานที่	

แบบแสดง: แบบขยายโครงสร้าง 2

วันที่ :	เลขที่	รวม
30 พฤษภาคม 2557	S–05	5

แผ่นที่	รวมแผ่น
22	29

FILE :

รายการแก้ไขแบบ

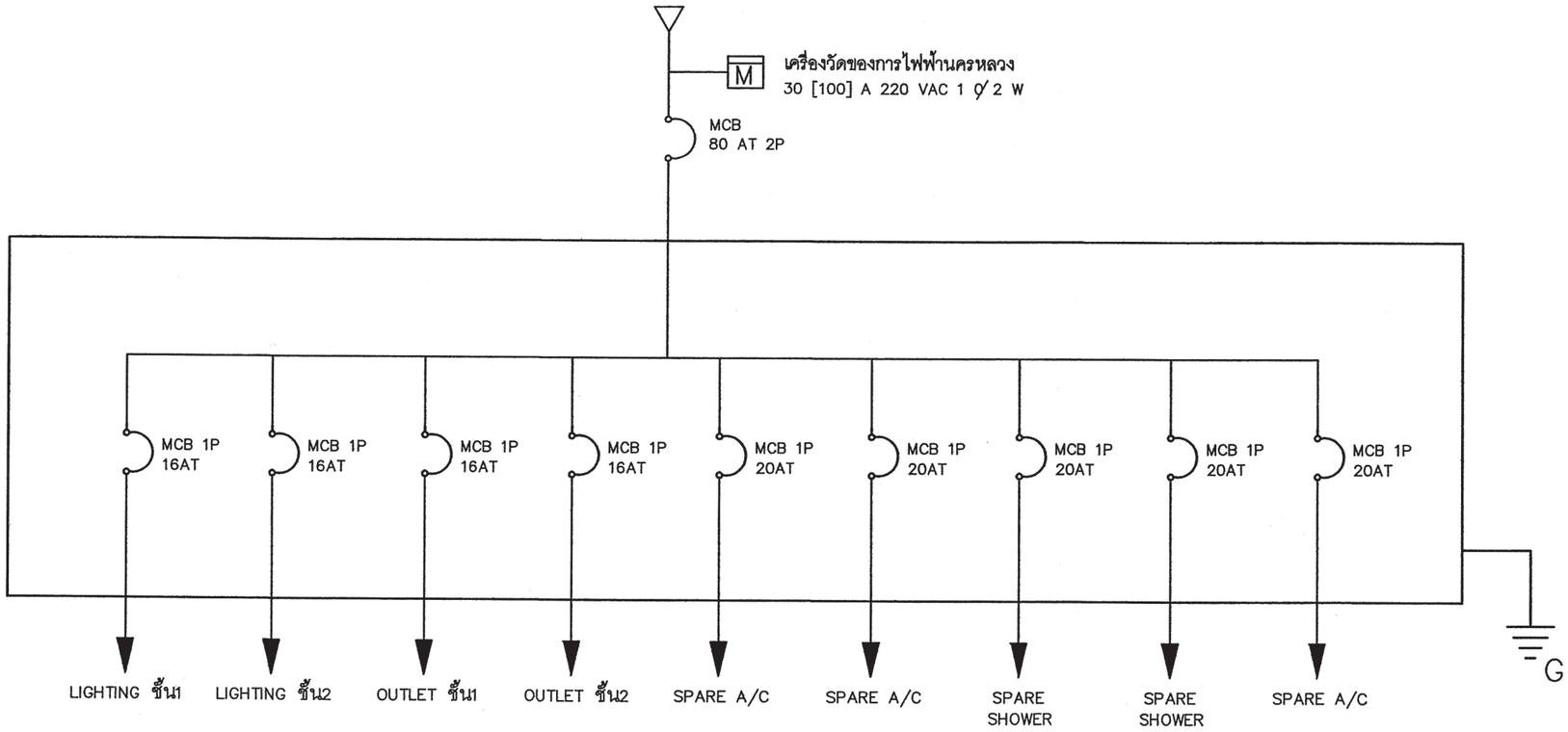

SINGLE LINE DIAGRAM

สัญลักษณ์ระบบไฟฟ้า

○	โคม DOWNLIGHT 1x11 W
◎	โคมกลมหลอด ฟลูออเรสเซนต์ 1x32 W พร้อมฝาครอบสีใส
▭	ดวงโคมหลอด ฟลูออเรสเซนต์ 1x18 W พร้อมฝาครอบสีใส
S	สวิตซ์ไฟฟ้าแบบธรรมดา
S_3	สวิตซ์ไฟฟ้าแบบ 3ทาง
⊖	เต้ารับไฟฟ้าแบบมีสายดิน
TV	เต้ารับทีวี
⊠	เต้ารับโทรศัพท์
Ⓙ	กล่องต่อสายไฟ
◪	แผงจ่ายไฟ
MCB	MINIATURE CIRCUIT BREAKER

รายการระบบงานไฟฟ้า

- แผงจ่ายไฟเป็นกล่องเหล็ก
- สายไฟตามมาตรฐานอุตสาหกรรม
- เต้ารับไฟฟ้าแบบมีสายดิน
- สวิตซ์ไฟฟ้าแบบธรรมดา และ สามทาง
- สายเมนวงจรย่อยขนาด 4 มม^2
- สายไฟเข้าเต้ารับขนาด 2.5 มม^2
- สายไฟเข้าดวงโคมขนาด 1 มม^2
- การเดินสายร้อยในท่อร้อยสายฝังในผนังส่วนการเดินสายในฝ้าเพดานให้เดินร้อยท่อร้อยยึดติดกับเสาหรือคาน
- สายไฟเข้าเครื่องทำน้ำอุ่น 3500 W ขนาด 4 มม^2
- สาย COAXIAL เข้าเต้ารับทีวีใช้ RG6
- สายโทรศัพท์เข้าเต้ารับโทรศัพท์ ขนาด 0.65 มม.
- การต่อลงดินต้องเป็นไปตามกฎของการไฟฟ้านครหลวง
- ทิ้งสายข้างหนึ่งไว้ในกล่องต่อสายในห้องนอน หรือ ห้องน้ำ อีกข้างหนึ่งต่อเข้ากับ CIRCUIT BREAKER ในแผงจ่ายไฟ

สำนักการ โยธา
กรุงเทพมหานคร

โครงการ
แบบบ้านยิ้มเพื่อประชาชน ระยะที่ 3

ตามนโยบาย
ม.ร.ว. สุขุมพันธุ์ บริพัตร
ผู้ว่าราชการกรุงเทพมหานคร
นายจุมพล สำเภาพล
รองผู้ว่าราชการกรุงเทพมหานคร
นางนินนาท ชลิตานนท์
ปลัดกรุงเทพมหานคร

ผู้อำนวยการสำนักการโยธา
รองผู้อำนวยการสำนักการโยธา
นายทวีศักดิ์ เลิศประพันธ์
ผู้อำนวยการสำนักงานออกแบบ
นายวัชรินทร์ บรรพต
หัวหน้ากลุ่มงานสถาปัตยกรรม
นายสินธุ์ชัย บุญปักษ์
หัวหน้ากลุ่มงานวิศวกรรมอาคาร
นายอริยะ เมฆะกูล
สถาปนิก
นายสิริวัฒน์ ไทยสุริโย ภสถ.4859
วิศวกรโครงสร้าง
นายวัณโณ บรัศไพบูลย์ สย.6633
วิศวกรไฟฟ้า
นายจรูญ มาสุขใจ ภฟก.2457
วิศวกรสุขาภิบาล
นายจีระสิทธิ์ ทิมสถิตย์ สย.8489
วิศวกรเครื่องกล
นายช่างเขียนแบบ
นางสาวช่อผกา ยักพันธ์

แบบ บ้านพักอาศัย 2 ชั้น
แบบที่ 067
ชื่อบ้าน โมกหลวง
เจ้าของ
สถานที่

แบบแสดง
สัญญลักษณ์ไฟฟ้า
และรายการประกอบแบบ

วันที่ :	เลขที่	รวม
30 พฤษภาคม 2557	E-01	2

แผ่นที่	รวมแผ่น
23	29

FILE :
รายการแก้ไขแบบ

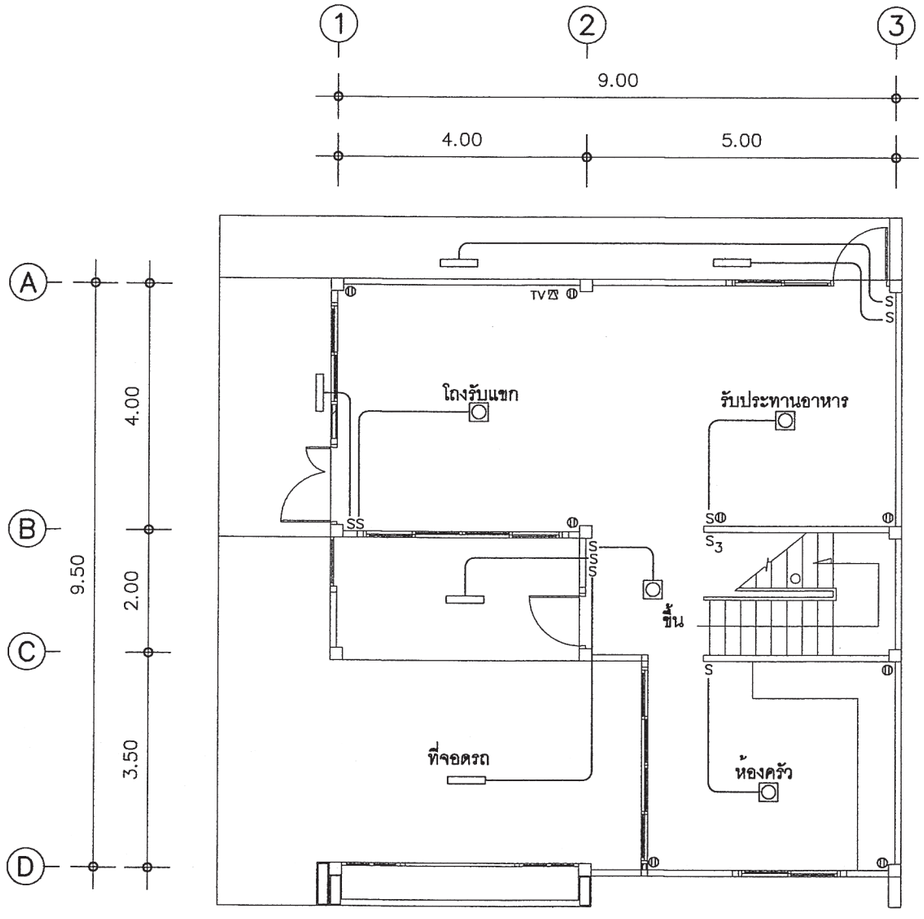

แปลนระบบไฟฟ้าชั้นล่าง

มาตราส่วน 1 : 100

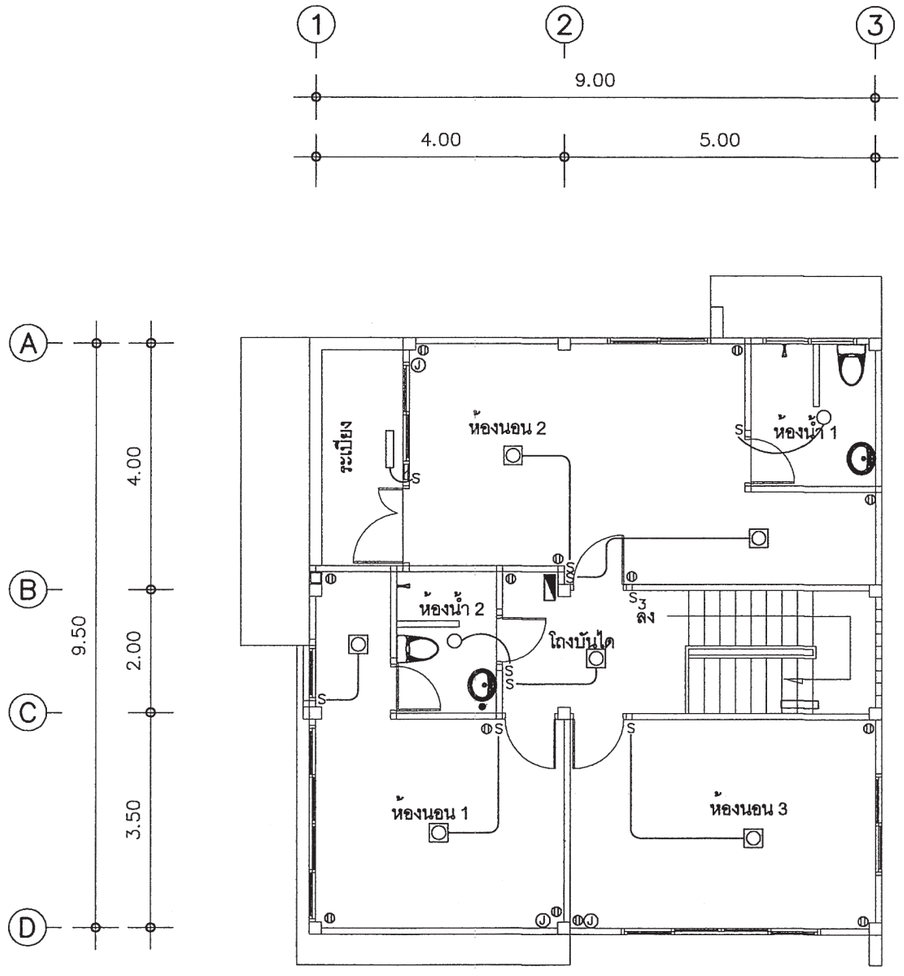

แปลนระบบไฟฟ้าชั้นบน

มาตราส่วน 1 : 100

สำนักการ โยธา
กรุงเทพมหานคร

โครงการ

แบบบ้านยิ้มเพื่อประชาชน ระยะที่ 3

ตามนโยบาย

ม.ร.ว. สุขุมพันธุ์ บริพัตร
ผู้ว่าราชการกรุงเทพมหานคร

นายจุมพล สำเภาพล
รองผู้ว่าราชการกรุงเทพมหานคร

นางนินนาท ชลิตานนท์
ปลัดกรุงเทพมหานคร

ผู้อำนวยการสำนักการโยธา

รองผู้อำนวยการสำนักการโยธา
นายทวีศักดิ์ เลิศประพันธ์

ผู้อำนวยการสำนักงานออกแบบ
นายวัชรินทร์ บรรพต

หัวหน้ากลุ่มงานสถาปัตยกรรม
นายสินธุ์ชัย บุญปักษ์

หัวหน้ากลุ่มงานวิศวกรรมอาคาร
นายอริยะ เมฆะกุล

สถาปนิก
นายสิริวัฒน์ ไทยสุริโย ภสถ.4859

วิศวกรโครงสร้าง
นายวัณโณ บรัศไพบูลย์ สย.6633

วิศวกรไฟฟ้า
นายจรูญ มาสุขใจ ภฟก.2457

วิศวกรสุขาภิบาล
นายจีระสิทธิ์ ทิมสถิตย์ สย.8489

วิศวกรเครื่องกล

นายช่างเขียนแบบ
นางสาวช่อผกา ยักพันธ์

แบบ บ้านพักอาศัย 2 ชั้น
แบบที่ 067
ชื่อบ้าน โมกหลวง

เจ้าของ

สถานที่

แบบแสดง
แปลนระบบไฟฟ้าชั้นล่าง
แปลนระบบไฟฟ้าชั้นบน

วันที่ :	เลขที่	รวม
30 พฤษภาคม 2557	E-02	2

แผ่นที่	รวมแผ่น
24	29

FILE :

รายการแก้ไขแบบ

ตารางที่ 1 แสดงการเลือกใช้ขนาดเครื่องสูบน้ำแบบอัตโนมัติสำหรับโครงการบ้านยิ้ม

ขนาดเครื่องสูบน้ำ (วัตต์)	จำนวนห้องน้ำของบ้าน	จำนวนชั้นของบ้าน
100	1 – 3	1 – 2
150	4	1 – 2
200	5	2 – 3
250	6	2 – 3
300	7	2 – 3

ตารางที่ 2 แสดงการเลือกใช้ขนาดถังเก็บน้ำแบบตั้งพื้นสำหรับโครงการบ้านยิ้ม

ชื่อ	จำนวนห้องนอนของบ้าน	ความจุ (ลบ.ม)
ถังเก็บน้ำ 1 (WT1)	1 – 2	1
ถังเก็บน้ำ 2 (WT2)	3 – 4	2
ถังเก็บน้ำ 3 (WT3)	5 – 6	3

ถังเก็บน้ำที่ใช้ ทำจากวัสดุไฟเบอร์กลาสเสริมแรงผลิตตามมาตรฐาน มอก. 435 – 2548

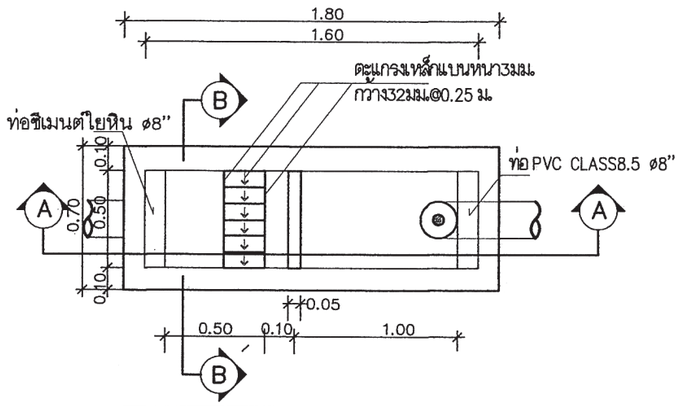

แปลนบ่อดักขยะและดักไขมัน

มาตราส่วน AS SHOWN

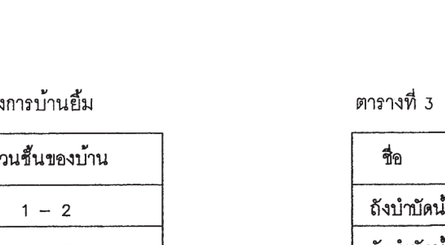

รูปตัด B–B

มาตราส่วน AS SHOWN

หมายถึง : บ่อตรวจคุณภาพน้ำ (ก่อนระบายลงสู่ท่อสาธารณะ)

: บ่อดักขยะและบ่อตรวจคุณภาพน้ำ (ก่อนระบายลงสู่ท่อสาธารณะ)

สัญลักษณ์ บ่อพัก : (ก่อนระบายลงสู่ท่อสาธารณะ)

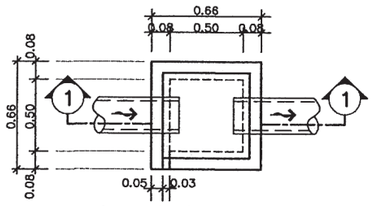

บ่อพักน้ำทิ้ง

มาตราส่วน AS SHOWN

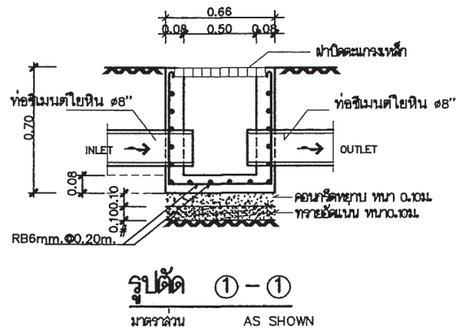

รูปตัด ①–①

มาตราส่วน AS SHOWN

ตารางที่ 3 แสดงการเลือกใช้ขนาดถังบำบัดน้ำเสียแบบฝังใต้ดินสำหรับโครงการบ้านยิ้ม

ชื่อ	จำนวนห้องนอนของบ้าน	ปริมาณการบำบัด(ลบ.ม/วัน)
ถังบำบัดน้ำเสีย 1 (WWTP 1)	1 – 2	1
ถังบำบัดน้ำเสีย 2 (WWTP 2)	3 – 4	2
ถังบำบัดน้ำเสีย 3 (WWTP 3)	5 – 6	3

ถังบำบัดน้ำเสียเป็นระบบเกรอะ – กรองไร้อากาศ ตัวถังทำจากวัสดุไฟเบอร์กลาสเสริมแรง สามารถรองรับปริมาณน้ำเสียได้ไม่น้อยกว่าตามที่กำหนดในตารางที่ 3 ที่ค่า BOD เข้าระบบไม่น้อยกว่า 250มิลลิกรัมต่อลิตร และค่า BOD ของน้ำที่ผ่านการบำบัดแล้วไม่เกิน 50มิลลิกรัมต่อลิตร

ตารางที่ 4 แสดงการเลือกใช้วัสดุท่อสำหรับโครงการบ้านยิ้ม

การใช้งาน	วัสดุ
ท่อประปา (CW)	ท่อ PVC Class 13.5 ผลิตตามมาตรฐาน มอก. 17 – 2532 ต่อด้วยน้ำยาประสานผลิตภัณฑ์เดียวกับผู้ผลิตท่อ
ท่อระบายน้ำโสโครก น้ำทิ้ง น้ำฝนและท่ออากาศ (S,W,RL,V)	ท่อ PVC Class 13.5 ผลิตตามมาตรฐาน มอก. 17 – 2532 ต่อด้วยน้ำยาประสานผลิตภัณฑ์เดียวกับผู้ผลิตท่อ

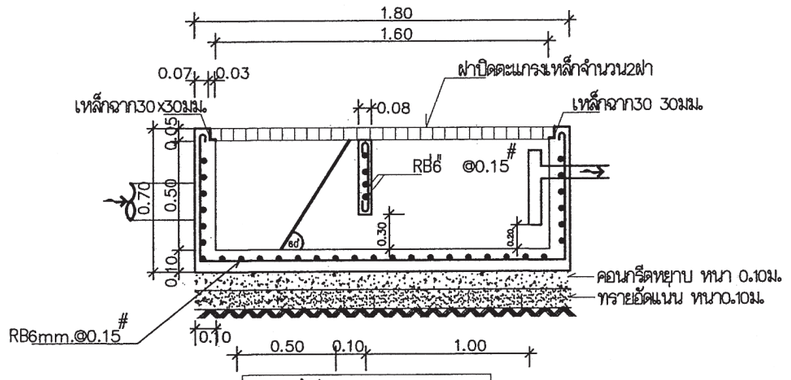

รูปตัด A–A

มาตราส่วน AS SHOWN

สำนักการ โยธา
กรุงเทพมหานคร

โครงการ
แบบบ้านยิ้มเพื่อประชาชน ระยะที่ 3

ตามนโยบาย
ม.ร.ว. สุขุมพันธุ์ บริพัตร
ผู้ว่าราชการกรุงเทพมหานคร
นายจุมพล สำเภาพล
รองผู้ว่าราชการกรุงเทพมหานคร
นางนิ่มนาท ชลิตานนท์
ปลัดกรุงเทพมหานคร

ผู้อำนวยการสำนักการโยธา	
รองผู้อำนวยการสำนักการโยธา	
นายทวีศักดิ์ เกิดประพันธ์	
ผู้อำนวยการสำนักงานออกแบบ	
นายรัชพินทร์ บรรพต	
หัวหน้ากลุ่มงานสถาปัตยกรรม	
นายสินธุ์ชัย บุญปักษ์	
หัวหน้ากลุ่มงานวิศวกรรมอาคาร	
นายอริยะ เมฆะกุล	
สถาปนิก	
นายสิริวัฒน์ ไทยสุริโย ภส.4859	
วิศวกรโครงสร้าง	
นายวัฒโณ ปรัศโพบูลย์ สย.6633	
วิศวกรไฟฟ้า	
นายจรูญ มาสุธโช ภพ.2457	
วิศวกรสุขาภิบาล	
นายศิระสิทธิ์ ทิมสลิตย์ สย.8489	
วิศวกรเครื่องกล	
นายช่างเขียนแบบ	
นางปุณยนุช ประกอบกิจ	

แบบ บ้านพักอาศัย 2 ชั้น
แบบที่ 067
ชื่อบ้าน โมกหลวง

เจ้าของ

สถานที่

แบบแสดง
รายการประกอบแบบสุขาภิบาล

วันที่ :	เลขที่	รวม
30 พฤษภาคม 2557	SN–01	5

แผ่นที่	รวมแผ่น
25	29

FILE :

รายการแก้ไขแบบ

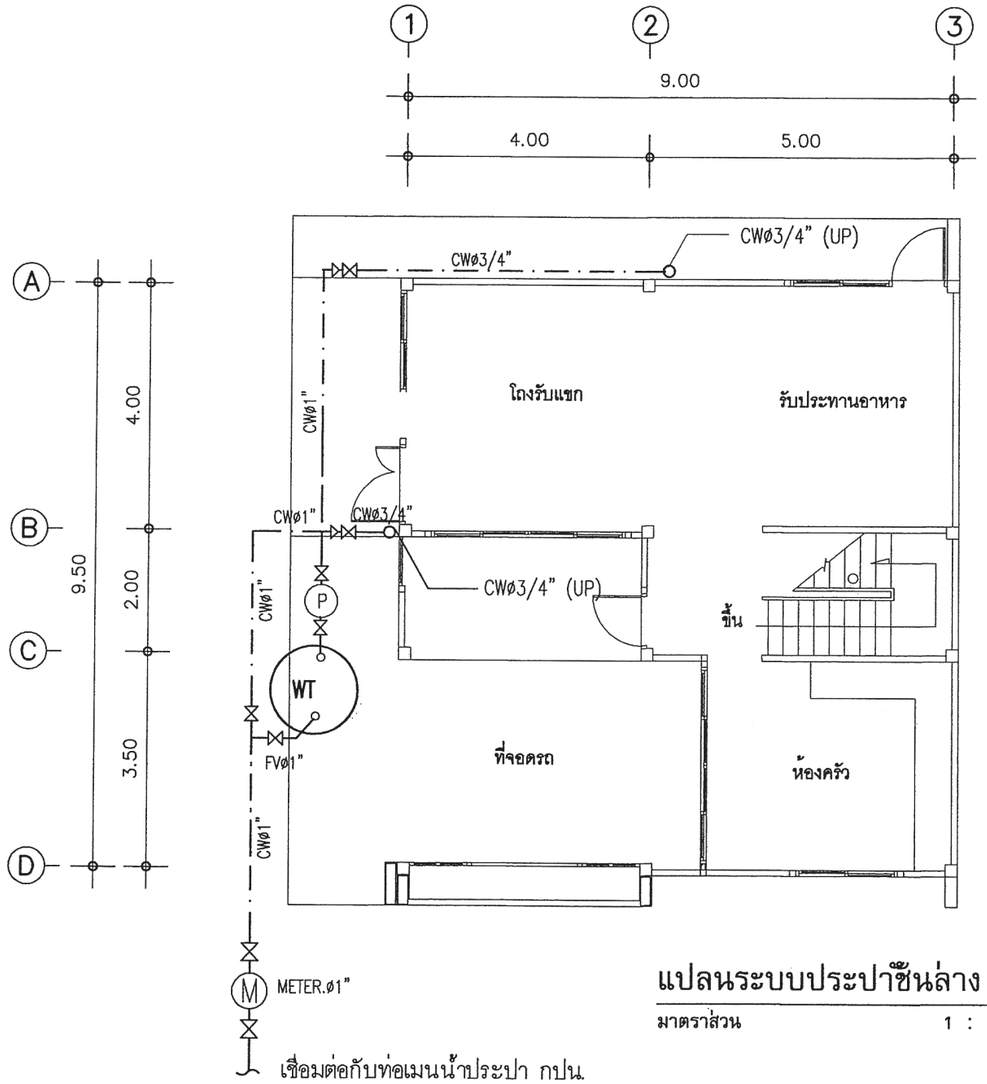

แปลนระบบประปาชั้นล่าง

มาตราส่วน 1 : 100

สำนักการ โยธา
กรุงเทพมหานคร

โครงการ

แบบบ้านยิ้มเพื่อประชาชน ระยะที่ 3

ตามนโยบาย

ม.ร.ว. สุขุมพันธุ์ บริพัตร
ผู้ว่าราชการกรุงเทพมหานคร

นายจุมพล สำเภาพล
รองผู้ว่าราชการกรุงเทพมหานคร

นางนินนาท ชลิตานนท์
ปลัดกรุงเทพมหานคร

ผู้อำนวยการสำนักการโยธา	
รองผู้อำนวยการสำนักการโยธา	
นายทวีศักดิ์ เสิศประพันธ์	
ผู้อำนวยการสำนักงานออกแบบ	
นายรัชรินทร์ บรรพต	
หัวหน้ากลุ่มงานสถาปัตยกรรม	
นายสินธุชัย บุญปักษ์	
หัวหน้ากลุ่มงานวิศวกรรมอาคาร	
นายอริยะ เมฆะกุล	
สถาปนิก	
นายสิริวัฒน์ ไทยสุวิโย ภสถ.4859	
วิศวกรโครงสร้าง	
นายวันโณ บรัศไพบูลย์ สย.6833	
วิศวกรไฟฟ้า	
นายธรุญ มาสุรใจ ภพก.2457	
วิศวกรสุขาภิบาล	
นายธีระสิทธิ์ ทิมสถิตย์ สย.8489	
วิศวกรเครื่องกล	
นายช่างเขียนแบบ	
นางปุณยนุช ประกอบกิจ	

แบบ	บ้านพักอาศัย 2 ชั้น
แบบที่	067
ชื่อบ้าน	โมกหลวง
เจ้าของ	
สถานที่	

แบบแสดง

แปลนระบบประปาชั้นล่าง

วันที่ :	เลขที่	รวม
30 พฤษภาคม 2557	SN-02	5

แผ่นที่	รวมแผ่น
26	29

FILE :

รายการแก้ไขแบบ

เชื่อมต่อกับท่อเมนน้ำประปา กปน.

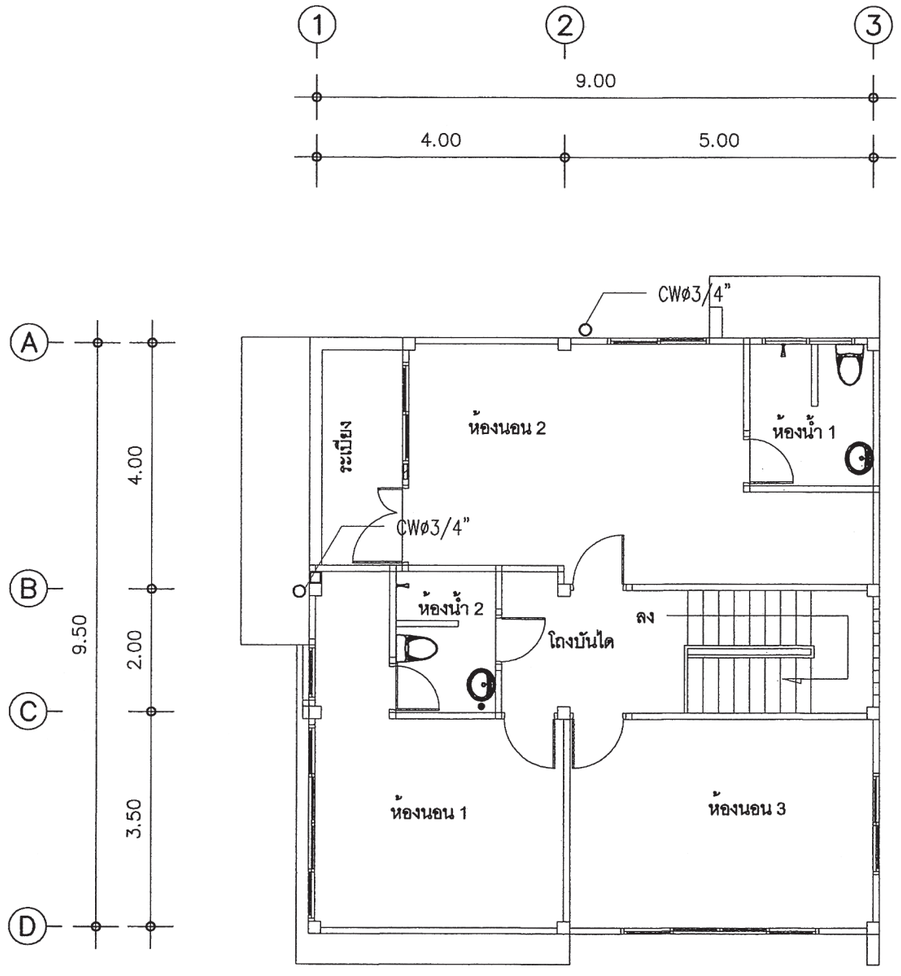

แปลนระบบประปาชั้นบน

มาตราส่วน 1 : 100

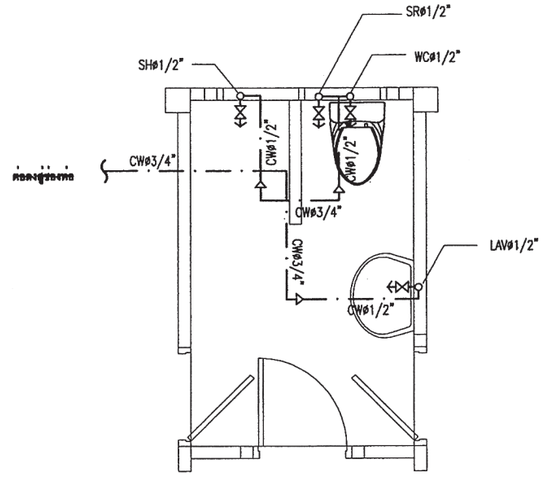

แบบขยายระบบประปาห้องน้ำ1

มาตราส่วน 1 : 50

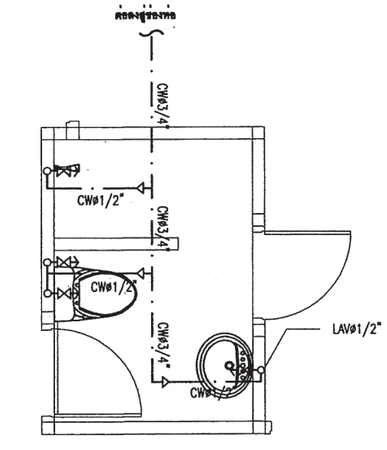

แบบขยายระบบประปาห้องน้ำ2

มาตราส่วน 1 : 50

สำนักการ โยธา
กรุงเทพมหานคร

โครงการ

แบบบ้านยิ้มเพื่อประชาชน ระยะที่ 3

ตามนโยบาย

ม.ร.ว. สุขุมพันธุ์ บริพัตร
ผู้ว่าราชการกรุงเทพมหานคร

นายจุมพล สำเภาพล
รองผู้ว่าราชการกรุงเทพมหานคร

นางนินนาท ชลิตานนท์
ปลัดกรุงเทพมหานคร

ผู้อำนวยการสำนักการโยธา	
รองผู้อำนวยการสำนักการโยธา	
นายทวีศักดิ์ เลิศประพันธ์	
ผู้อำนวยการสำนักงานออกแบบ	
นายวัชรินทร์ บรรพต	
หัวหน้ากลุ่มงานสถาปัตยกรรม	
นายสินธุวัย บุญปักษ์	
หัวหน้ากลุ่มงานวิศวกรรมอาคาร	
นายธริยะ เมฆะกุล	
สถาปนิก	
นายสิริวัฒน์ ไทยสุริโย ภสถ.4859	
วิศวกรโครงสร้าง	
นายวัณโณ บรัศโพบูลย์ สย.6833	
วิศวกรไฟฟ้า	
นายจรูญ มาสุรใจ ภฟท.2457	
วิศวกรสุขาภิบาล	
นายศิระสิทธิ์ หิมสถิตย์ สย.8489	
วิศวกรเครื่องกล	
นายช่างเขียนแบบ	
นางปุณยนุช ประกอบกิจ	

แบบ	บ้านพักอาศัย 2 ชั้น
แบบที่	067
ชื่อบ้าน	โมกหลวง
เจ้าของ	
สถานที่	

แบบแสดง

แปลนระบบประปาชั้นบน

วันที่ :	เลขที่	รวม
30 พฤษภาคม 2557	SN-03	5

แผ่นที่	รวมแผ่น
27	29

FILE :

รายการแก้ไขแบบ

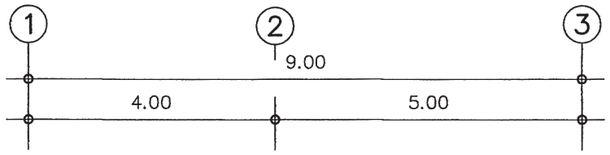

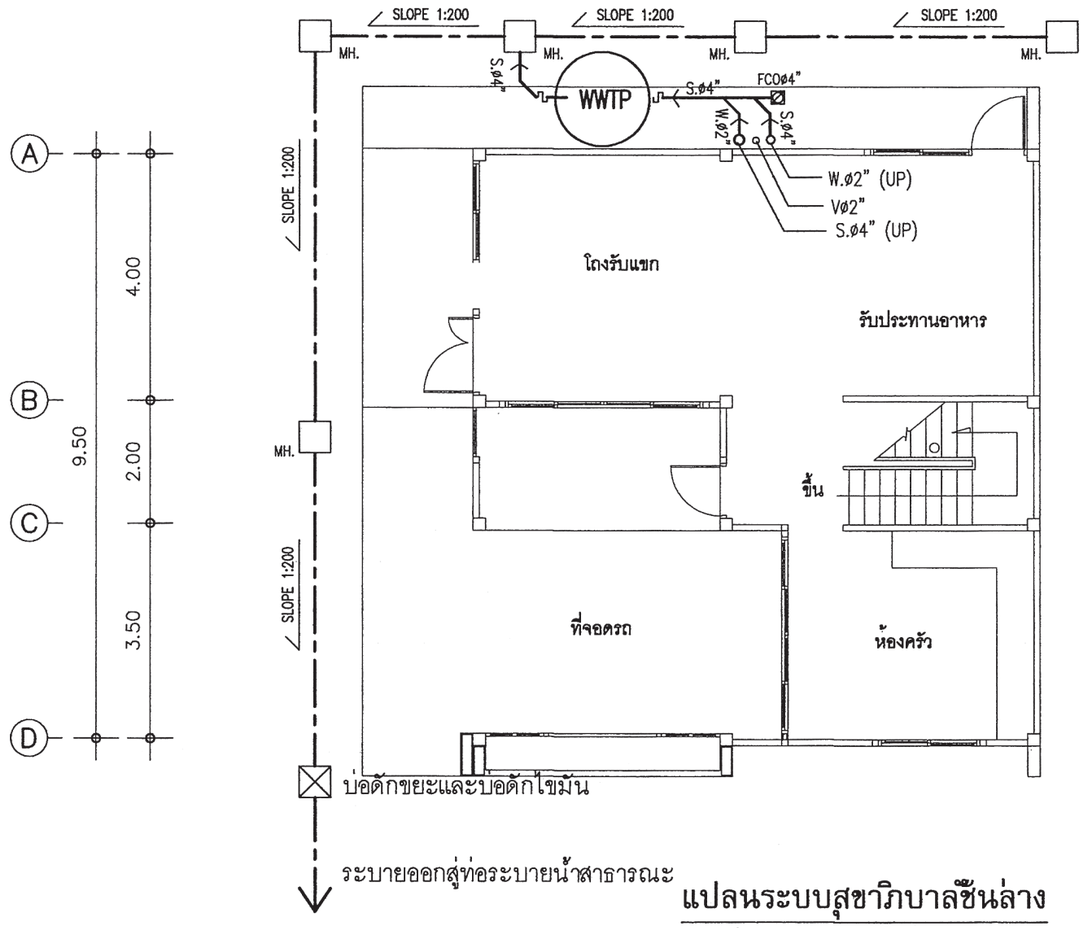

แปลนระบบสุขาภิบาลชั้นล่าง

มาตราส่วน 1 : 100

สัญลักษณ์	อักษรย่อ	รายละเอียด
W	W	ท่อน้ำเสีย[PVC มอก. CLASS 8.5]
S	S	ท่อน้ำทิ้งส้วม [PVC มอก. CLASS 8.5]
V	V	ท่อระบายอากาศ [PVC มอก. CLASS 8.5]
⋈	⋈	จุดปลายท่อน้ำดี [ก๊อกน้ำSTOP VALE]
CW	CW	ท่อน้ำดี[CW][PVC มอก. CLASS 13.5]
—	—	แนวท่อใยหิน เส้นผ่าศูนย์กลาง 0.20 ม
—	—	แนวเขตที่ดิน
FD	FD	ท่อระบายน้ำที่พื้น[PVC มอก. CLASS 8.5]
RD	RD	ท่อระบายน้ำฝน[PVC มอก. CLASS 8.5]
FCO	FCO	FLOOR CLEANOUT
M	M	มาตรวัดน้ำ
P	P	ปั๊มน้ำ
MH.	—	บ่อพักน้ำทิ้งสำเร็จรูป ขนาด 0.40X0.40 ม
	—	ถังบำบัดน้ำเสีย (WWTP)

หมายเหตุ

ผังบริเวณนี้เป็นเพียงตัวอย่างเพื่อประมาณราคา ค่าก่อสร้างส่วนประกอบอาคารเท่านั้น
ส่วนรายละเอียดของสถานที่จริง ให้กำหนดรายละเอียดขณะก่อสร้าง
ส่วนที่มิได้ปรากฏในแบบให้ปฏิบัติตาม พรบ.ควบคุมอาคารและ ข้อบัญญัติกรุงเทพมหานคร

สำนักการ โยธา
กรุงเทพมหานคร

โครงการ
แบบบ้านยิ้มเพื่อประชาชน ระยะที่ 3

ตามนโยบาย
ม.ร.ว. สุขุมพันธุ์ บริพัตร
ผู้ว่าราชการกรุงเทพมหานคร
นายจุมพล สำเภาพล
รองผู้ว่าราชการกรุงเทพมหานคร
นางนินนาท ชลิตานนท์
ปลัดกรุงเทพมหานคร

ผู้อำนวยการสำนักการโยธา	
รองผู้อำนวยการสำนักการโยธา	
นายทวีศักดิ์ เสิศประพันธ์	
ผู้อำนวยการสำนักงานออกแบบ	
นายวัรินทร์ บรรพต	
หัวหน้ากลุ่มงานสถาปัตยกรรม	
นายสินธุชัย บุญปักษ์	
หัวหน้ากลุ่มงานวิศวกรรมอาคาร	
นายอริยะ เมฆะอุล	
สถาปนิก	
นายสิริวัฒน์ ไทยสุวโย ภส.4859	
วิศวกรโครงสร้าง	
นายวันโน บัวศไพบูลย์ สย.6635	
วิศวกรไฟฟ้า	
นายจรูญ มาสุรใจ ภพ.2457	
วิศวกรสุขาภิบาล	
นายศิระสิทธิ์ ทิมสดิตย์ สย.8489	
วิศวกรเครื่องกล	
นายช่างเขียนแบบ	
นางปุณยนุช ประกอบกิจ	

แบบ บ้านพักอาศัย 2 ชั้น
แบบที่ 067
ชื่อบ้าน โมกหลวง
เจ้าของ
สถานที่

แบบแสดง
แปลนระบบสุขาภิบาลชั้นล่าง

วันที่ :	เลขที่	รวม
30 พฤษภาคม 2557	SN-04	5

แผ่นที่	รวมแผ่น
28	29

FILE :

รายการแก้ไขแบบ

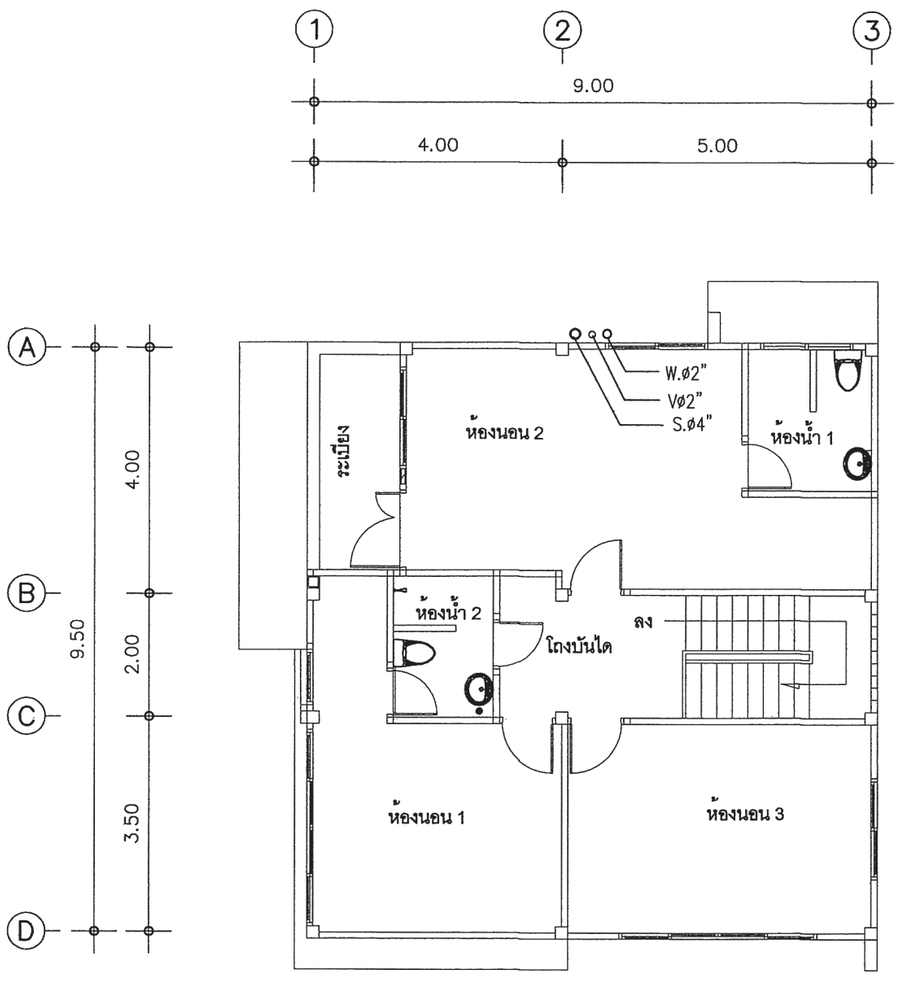

แปลนระบบสุขาภิบาลชั้นบน

มาตราส่วน 1 : 100

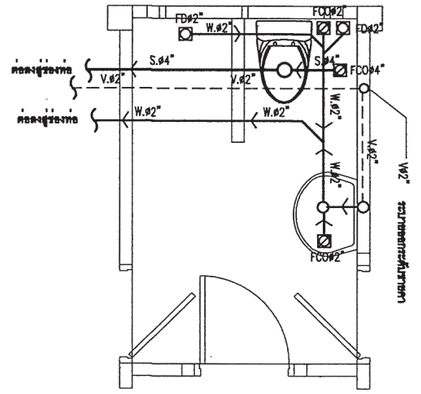

แบบขยายระบบสุขาภิบาลห้องน้ำ1

มาตราส่วน 1 : 50

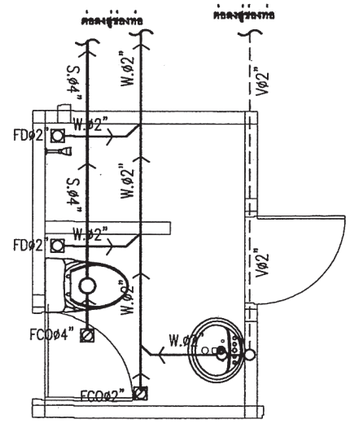

แบบขยายระบบสุขาภิบาลห้องน้ำ2

มาตราส่วน 1 : 50

สำนักการ โยธา
กรุงเทพมหานคร

โครงการ

แบบบ้านยิ้มเพื่อประชาชน ระยะที่ 3

ตามนโยบาย

ม.ร.ว. สุขุมพันธุ์ บริพัตร
ผู้ว่าราชการกรุงเทพมหานคร

นายจุมพล สำเภาพล
รองผู้ว่าราชการกรุงเทพมหานคร

นางนินนาท ชลิตานนท์
ปลัดกรุงเทพมหานคร

ผู้อำนวยการสำนักการโยธา	
รองผู้อำนวยการสำนักการโยธา	
นายทวีศักดิ์ เลิศประพันธ์	
ผู้อำนวยการสำนักงานออกแบบ	
นายรัชรินทร์ บรรพต	
หัวหน้ากลุ่มงานสถาปัตยกรรม	
นายสินธุชัย บุญปักษ์	
หัวหน้ากลุ่มงานวิศวกรรมอาคาร	
นายอริยะ เมฆะกุล	

สถาปนิก	
นายสิวิวัฒน์ ไทยสุริยะ ภสถ.4859	
วิศวกรโครงสร้าง	
นายวัฒโณ บรัศไพบูลย์ สย.6833	
วิศวกรไฟฟ้า	
นายจรูญ มาสุรใจ ภพก.2457	
วิศวกรสุขาภิบาล	
นายจิระสิทธิ์ ทิมสมิตย์ สย.8489	
วิศวกรเครื่องกล	
นายช่างเขียนแบบ	
นางปุณยนุช ประกอบกิจ	

แบบ	บ้านพักอาศัย 2 ชั้น
แบบที่	067
ชื่อบ้าน	โมกหลวง
เจ้าของ	
สถานที่	

แบบแสดง

แปลนระบบสุขาภิบาลชั้นบน

วันที่ :	เลขที่	รวม
30 พฤษภาคม 2557	SN-05	5

แผ่นที่	รวมแผ่น
29	29

FILE :

รายการแก้ไขแบบ

สารบัญแบบสถาปัตยกรรม

เลขที่	รายการ
A-01	สารบัญแบบ สัญลักษณ์ประกอบแบบ
A-02	รายการประกอบแบบ
A-03	แผนที่สังเขป ผังบริเวณ
A-04	แปลนพื้นชั้น 1
A-05	แปลนพื้นชั้น 2
A-06	แปลนหลังคา
A-07	รูปด้าน 1
A-08	รูปด้าน 2
A-09	รูปด้าน 3
A-10	รูปด้าน 4
A-11	รูปตัด A – A
A-12	รูปตัด B – B
A-13	แบบขยายบันได ST
A-14	แบบขยายบันได ST รูปตัด 1
A-15	แปลนขยายห้องน้ำ 1
A-16	แบบขยายห้องน้ำ 2,3,
A-17	แบบขยายประตู
A-18	แบบขยายหน้าต่าง
A-19	แบบขยายหน้าต่าง

สารบัญแบบวิศวกรรม

เลขที่	รายการ
S-01	รายการประกอบแบบแบบโครงสร้าง
S-02	แปลน เสาเข็มและฐานราก แปลนโครงสร้างชั้นล่าง
S-03	แปลนเสา,พื้น,คาน ชั้น 2 และแปลนหลังคา
S-04	แบบขยายโครงสร้าง 1
S-05	แบบขยายโครงสร้าง 2
S-06	แบบขยายโครงสร้าง 3
S-07	แบบขยายโครงสร้าง 4
S-08	แบบขยายโครงสร้าง 5
S-09	แบบขยายโครงสร้าง 6
S-10	แบบขยายโครงสร้าง 7

สารบัญแบบไฟฟ้า

เลขที่	รายการ
E-01	สัญลักษณ์ระบบไฟฟ้าและ รายการ
	รายการระบบไฟฟ้า
E-02	แปลนระบบไฟฟ้าแสงสว่าง-เต้ารับไฟฟ้า
	โทรศัพท์- โทรทัศน์ชั้น 1 , ชั้น 2

สารบัญแบบสุขาภิบาล

เลขที่	รายการ
SN-01	รายการประกอบแบบสุขาภิบาล
SN-02	แปลนระบบประปา ชั้นล่าง
SN-03	แปลนระบบสุขาภิบาล ชั้นล่าง
SN-04	แปลนระบบประปา ชั้น 2
SN-05	แปลนระบบสุขาภิบาล ชั้น 2

สัญลักษณ์แบบ

สัญลักษณ์	รายการ
A A-00	แสดงทิศทางรูปด้าน ดูรายละเอียด แผ่นที่ A-00
A A-00	ดูรายละเอียด แผ่นที่ A-00
A A-00	
A 1 2	แสดงแนวเสาแนวตามตั้ง (A)-(A)
A 1 2	แสดงแนวเสาแนวตามนอน (1)
A A	แสดงแนวตัด (A) (B)
A A	ดูรายละเอียดแผ่นที่ --
+0.00	แสดงระดับในรูปตัด
+0.00	แสดงระดับพื้นในรูปตัด
	รายละเอียดของแบบ แสดงข้อความลูกศรชี้ส่วนที่แสดงความหมาย
	แสดงแนวพิกัดเสา
	แสดงแนวเขตที่ดิน
	เส้นประ แสดงส่วนที่ถูกบัง หรือส่วนที่มองไม่เห็น
	ระยะจากศูนย์กลาง ถึง ศูนย์กลาง
	ระยะจากศูนย์กลาง ถึง ริม
	ระยะจากริม ถึง ริม
	แสดงแนวที่ถูกตัดขาด
	ช่องเปิดโล่ง
	ระดับดิน
	คอนกรีตหยาบ คอนกรีตเสริมเหล็ก
	ทราย
	ผนังก่ออิฐมอญครึ่งแผ่น (แปลน)
	ผนังก่ออิฐมอญเต็มแผ่น (แปลน)
	กระจก
	ผนังก่ออิฐมอญครึ่งแผ่น, เต็มแผ่น (รูปตัด)
G , M , FIX	กระจก , G= } M= } FIX=
ข	สัญลักษณ์ พื้น
ข	สัญลักษณ์ ผนัง
ข	สัญลักษณ์ ประตู
ข	สัญลักษณ์ หน้าต่าง
ข	สัญลักษณ์ ฝ้าเพดาน
	หิน
	ไม้โชว์ผิวไม้
	ไม้ไม่โชว์ผิวไม้

สำนักการ โยธา
กรุงเทพมหานคร

โครงการ
แบบบ้านยิ้มเพื่อประชาชน ระยะที่ 3

ตามนโยบาย
ม.ร.ว. สุขุมพันธุ์ บริพัตร
ผู้ว่าราชการกรุงเทพมหานคร
นายจุมพล สำเภาพล
รองผู้ว่าราชการกรุงเทพมหานคร
นางนินนาท ชลิตานนท์
ปลัดกรุงเทพมหานคร

ผู้อำนวยการสำนักการโยธา
รองผู้อำนวยการสำนักการโยธา
นายทวีศักดิ์ เลิศประพันธ์
ผู้อำนวยการสำนักงานออกแบบ
นายวัชรินทร์ บรรพต
หัวหน้ากลุ่มงานสถาปัตยกรรม
นายสินธุ์ชัย บุญปักษ์
หัวหน้ากลุ่มงานวิศวกรรมอาคาร
นายอริยะ เมฆะกูล

สถาปนิก
นายปรีดิท มีมาก ส.สถ.2415
วิศวกรโครงสร้าง
นายณัฐพล นาคพันธุ์ สย.7801
วิศวกรไฟฟ้า
นายจรูญ มาสุขใจ ภฟก.2457
วิศวกรสุขาภิบาล
นายมนัสวี อารยะศิริ ภส.341
วิศวกรเครื่องกล

นายช่างเขียนแบบ
นายเบญจพล จารุบุณย์

แบบ บ้านพักอาศัย 2 ชั้น
แบบที่ 068
ชื่อบ้าน ยูงทอง
เจ้าของ
สถานที่

แบบแสดง
สารบัญแบบ และ
สัญลักษณ์ประกอบแบบ

วันที่ :	เลขที่	รวม
30 พฤษภาคม 2557	A-01	19

แผ่นที่	รวมแผ่น
1	36

FILE :
รายการแก้ไขแบบ

รายการ โครงการแบบบ้านยิ้มเพื่อประชาชน (โครงการ 2)

รายละเอียดประกอบแบบ

1 **งานสถาปัตยกรรม**

1.1 **งานวัสดุผิวพื้น**

- W1 พื้น ค.ส.ล. ปูกระเบื้องเซรามิค ชนิดปูพื้น กำหนดสีและขนาดภายหลัง
- W2 พื้น ค.ส.ล. ปูปาร์เก้ไม้เนื้อแข็ง หรืออื่นๆ
- W3 พื้น ค.ส.ล. ปูกระเบื้องเซรามิค ชนิดปูพื้น ผิวกันลื่น กำหนดสีและขนาดภายหลัง
- W4 พื้น ค.ส.ล. ผสมน้ำยากันซึม ผิวซีเมนต์ขัดมัน
- W5 พื้น ค.ส.ล. พร้อมทำระบบกันซึม ชนิดกันซึมหลังคา

1.2 **งานผนัง**

- 1 ผนังก่อคอนกรีตมวลเบา หรืออิฐมอญ ฉาบปูนเรียบ ทาสี
- 2 ผนังก่อคอนกรีตมวลเบา หรืออิฐมอญ ผิวกรุกระเบื้องเซรามิคชนิดบุผนัง เลยระดับฝ้าเพดาน อย่างน้อย 10 ซม.
- 3 ผนังก่อคอนกรีตมวลเบา หรืออิฐมอญ กรุทับด้วยไม้สังเคราะห์
- 4 ผนังก่อคอนกรีตมวลเบา หรืออิฐมอญ กรุทับด้วยหินสังเคราะห์
- 5 ผนังก่อคอนกรีตมวลเบา หรืออิฐมอญ ฉาบบุนเรียบเซาะร่อง

1.3 **งานฝ้าเพดาน**

- ฝ1 ฝ้าเพดานภายนอก แผ่นไฟเบอร์ซีเมนต์ ฉาบรอยต่อเรียบ ทาสี หากเป็นระแนง ให้กรุตาข่ายกันแมลง
- ฝ2 ฝ้าเพดานภายใน แผ่นยิปซั่ม หนาไม่น้อยกวา 9 มม. ฉาบรอยต่อเรียบ ทาสี โครงเคร่าอลูมิเนียม
- ฝ3 ฝ้าเพดานห้องน้ำ แผ่นยิปซั่มชนิดทนชื้น หนาไม่น้อยกว่า 9 มม. ฉาบรอยต่อเรียบ ทาสี โครงเคร่าอลูมิเนียม

1.4 **งานประตู-หน้าต่าง -ตามแบบขยายประตูหน้าต่าง**

1.5 **งานสุขภัณฑ์ - ตามแบบขยายห้องน้ำ**

1.6 **งานบันไดและราวบันได - โครงสร้าง ค.ส.ล. วัสดุผิว และลูกกรง ตามแบบขยายบันได**

1.7 **งานสี**

- สีทาภายนอก ใช้สีชนิดทาภายนอก
- สีทาภายใน ใช้สีชนิดทาภายใน
- สีทาเหล็ก และไม้ ใช้สีน้ำมัน

2 **งานโครงสร้าง ดูรายละเอียดงานวิศวกรรมโครงสร้าง**

3 **งานระบบไฟฟ้า ดูรายละเอียดงานวิศวกรรมไฟฟ้า**

4 **งานระบบสุขาภิบาล ดูรายละเอียดงานวิศวกรรมสุขาภิบาล**

ข้อกำหนด

- โครงสร้างที่คำนวณไว้ สามารถรับน้ำหนักผนังก่ออิฐมอญได้
- โครงสร้างที่คำนวณไว้ สามารถรับน้ำหนักหลังคาคอนกรีตได้
- ควรคำนึงถึงระบบกำจัดปลวกด้วย
- ระดับ ±0.00 ให้ยึดถือระดับถนนหน้าโครงการเป็นหลัก
- แบบผังบริเวณที่แสดงในแบบนี้ เป็นเพียงการแสดงระยะที่ดินที่น้อยที่สุด ที่แบบบ้านนั้นๆ สามารถปลูกสร้างได้ เจ้าของอาคารควรปรึกษาเจ้าหน้าที่ท้องถิ่นที่เกี่ยวข้องเพื่อความถูกต้องตามกฎหมายต่อไป

สำนักการ โยธา
กรุงเทพมหานคร

โครงการ
แบบบ้านยิ้มเพื่อประชาชน ระยะที่ 3

ตามนโยบาย
ม.ร.ว. สุขุมพันธุ์ บริพัตร
ผู้ว่าราชการกรุงเทพมหานคร
นายจุมพล สำเภาพล
รองผู้ว่าราชการกรุงเทพมหานคร
นางนินนาท ชลิตานนท์
ปลัดกรุงเทพมหานคร

ผู้อำนวยการสำนักการโยธา	
รองผู้อำนวยการสำนักการโยธา	
นายทวีศักดิ์ เลิศประพันธ์	
ผู้อำนวยการสำนักงานออกแบบ	
นายวัชรินทร์ บรรพต	
หัวหน้ากลุ่มงานสถาปัตยกรรม	
นายสินธุ์ชัย บุญปักษ์	
หัวหน้ากลุ่มงานวิศวกรรมอาคาร	
นายอริยะ เมฆะกูล	
สถาปนิก	
นายปรีดิท มีมาก ส.สถ.2415	
วิศวกรโครงสร้าง	
นายณัฐพล นาคพันธุ์ สย.7801	
วิศวกรไฟฟ้า	
นายจรูญ มาสุขใจ ภฟก.2457	
วิศวกรสุขาภิบาล	
นายมนัสวี อารยะศิริ ภส.341	
วิศวกรเครื่องกล	
นายช่างเขียนแบบ	
นายเบญจพล จารุบุณย์	

แบบ	บ้านพักอาศัย 2 ชั้น
แบบที่	068
ชื่อบ้าน	ยูงทอง
เจ้าของ	
สถานที่	

แบบแสดง
รายการประกอบแบบ

วันที่ :	เลขที่	รวม
30 พฤษภาคม 2557	A-02	19

แผ่นที่	รวมแผ่น
2	36

FILE :

รายการแก้ไขแบบ

แผนที่สังเขป

ผังบริเวณ

มาตราส่วน 1:75

สำนักการ โยธา
กรุงเทพมหานคร

โครงการ

แบบบ้านยิ้มเพื่อประชาชน ระยะที่ 3

ตามนโยบาย

ม.ร.ว. สุขุมพันธุ์ บริพัตร
ผู้ว่าราชการกรุงเทพมหานคร

นายจุมพล สำเภาพล
รองผู้ว่าราชการกรุงเทพมหานคร

นางนินนาท ชลิตานนท์
ปลัดกรุงเทพมหานคร

ผู้อำนวยการสำนักการโยธา	
รองผู้อำนวยการสำนักการโยธา	
นายทวีศักดิ์ เลิศประพันธ์	
ผู้อำนวยการสำนักงานออกแบบ	
นายวัชรินทร์ บรรพต	
หัวหน้ากลุ่มงานสถาปัตยกรรม	
นายสินธุ์ชัย บุญปักษ์	
หัวหน้ากลุ่มงานวิศวกรรมอาคาร	
นายอริยะ เมฆะกูล	
สถาปนิก	
นายปรีดิท มีมาก ส.สถ.2415	
วิศวกรโครงสร้าง	
นายณัฐพล นาคพันธุ์ สย.7801	
วิศวกรไฟฟ้า	
นายจรูญ มาสุขใจ ภฟก.2457	
วิศวกรสุขาภิบาล	
นายมนัสวี อารยะศิริ ภส.341	
วิศวกรเครื่องกล	
นายช่างเขียนแบบ	
นายเบญจพล จารุบุณย์	

แบบ บ้านพักอาศัย 2 ชั้น
แบบที่ 068
ชื่อบ้าน ยูงทอง

เจ้าของ

สถานที่

แบบแสดง

แผนที่สังเขป ผังบริเวณ

วันที่ :	เลขที่	รวม
30 พฤษภาคม 2557	A-03	19

แผ่นที่	รวมแผ่น
3	36

FILE :

รายการแก้ไขแบบ

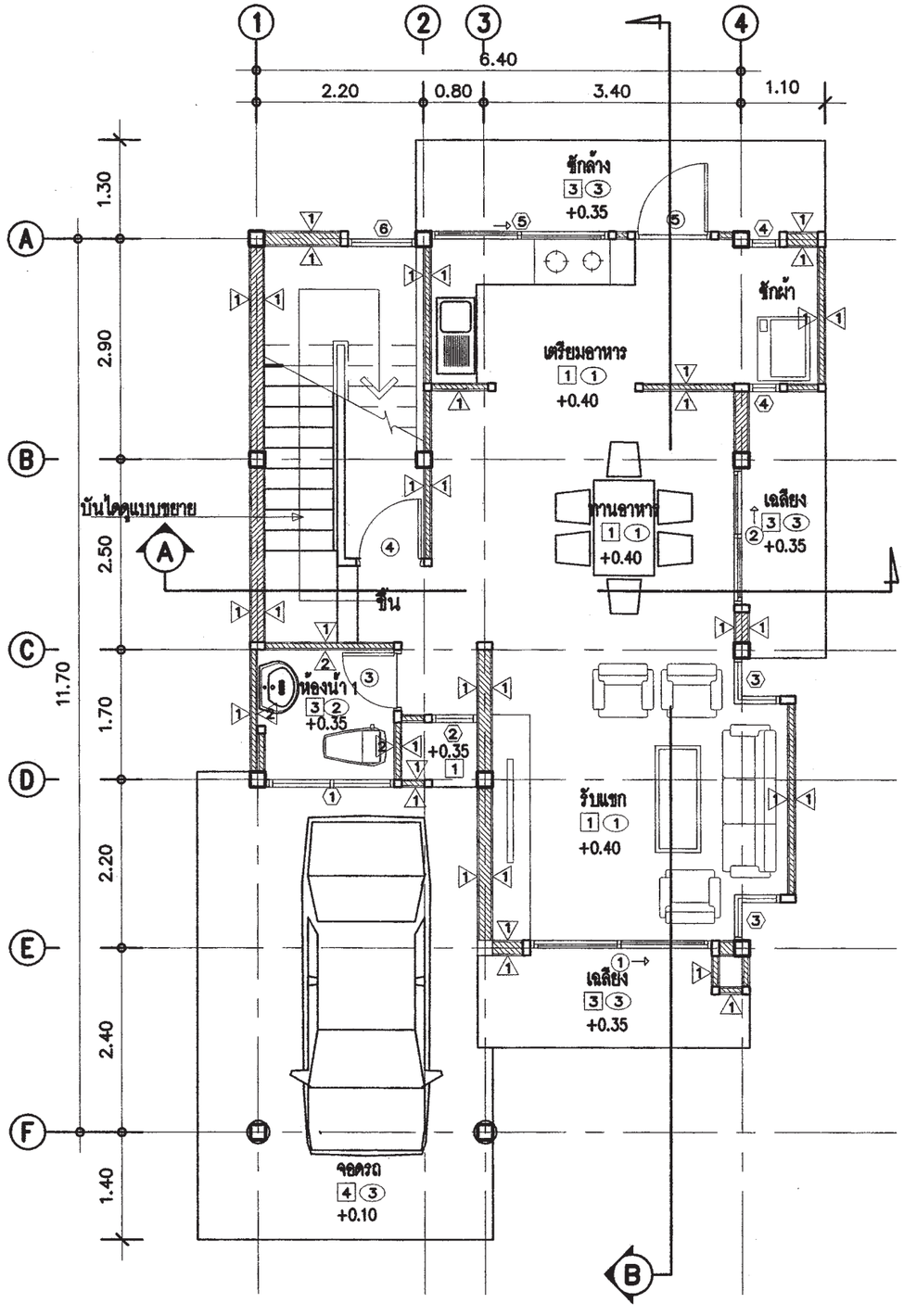

แปลนพื้นชั้น 1

มาตราส่วน 1 : 75



DIRECTION OF ELEVATION

สำนักการ โยธา
กรุงเทพมหานคร

โครงการ

แบบบ้านยิ้มเพื่อประชาชน ระยะที่ 3

ตามนโยบาย

ม.ร.ว. สุขุมพันธุ์ บริพัตร
ผู้ว่าราชการกรุงเทพมหานคร

นายจุมพล สำเภาพล
รองผู้ว่าราชการกรุงเทพมหานคร

นางนินนาท ชลิตานนท์
ปลัดกรุงเทพมหานคร

ผู้อำนวยการสำนักการโยธา	
รองผู้อำนวยการสำนักการโยธา	
นายทวีศักดิ์ เลิศประพันธ์	
ผู้อำนวยการสำนักงานออกแบบ	
นายวัชรินทร์ บรรพต	
หัวหน้ากลุ่มงานสถาปัตยกรรม	
นายสินธุ์ชัย บุญปักษ์	
หัวหน้ากลุ่มงานวิศวกรรมอาคาร	
นายอริยะ เมฆะกุล	
สถาปนิก	
นายปรีดิท มีมาก ส.สถ.2415	
วิศวกรโครงสร้าง	
นายณัฐพล นาคพันธุ์ สย.7601	
วิศวกรไฟฟ้า	
นายจรูญ มาสุขใจ ภฟก.2457	
วิศวกรสุขาภิบาล	
นายมนัสวี อารยะศิริ ภส.341	
วิศวกรเครื่องกล	
นายช่างเขียนแบบ	
นายเบญจพล จารุบุณย์	

แบบ บ้านพักอาศัย 2 ชั้น
แบบที่ 068
ชื่อบ้าน ยูงทอง

เจ้าของ

สถานที่

แบบแสดง
แปลนพื้นชั้น 1

วันที่ :	เลขที่	รวม
30 พฤษภาคม 2557	A-04	19

แผ่นที่	รวมแผ่น
4	36

FILE :

รายการแก้ไขแบบ

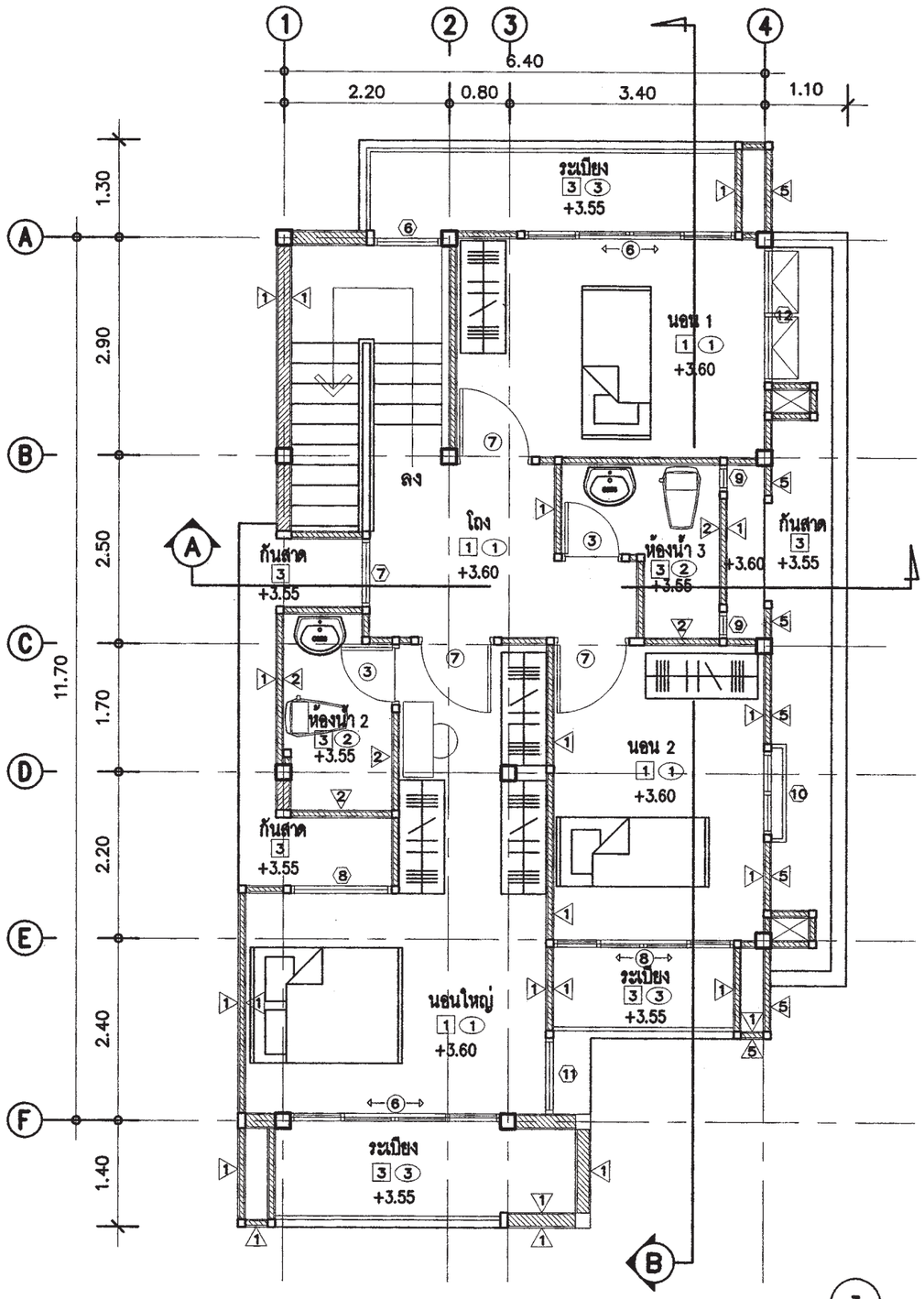

แปลนพื้นชั้น 2

มาตราส่วน 1 : 75



DIRECTION OF ELEVATION

สำนักการ โยธา
กรุงเทพมหานคร

โครงการ

แบบบ้านยิ้มเพื่อประชาชน ระยะที่ 3

ตามนโยบาย

ม.ร.ว. สุขุมพันธุ์ บริพัตร
ผู้ว่าราชการกรุงเทพมหานคร

นายจุมพล สำเภาพล
รองผู้ว่าราชการกรุงเทพมหานคร

นางนินนาท ชลิตานนท์
ปลัดกรุงเทพมหานคร

ผู้อำนวยการสำนักการโยธา

รองผู้อำนวยการสำนักการโยธา
นายทวีศักดิ์ เลิศประพันธ์

ผู้อำนวยการสำนักงานออกแบบ
นายวัชรินทร์ บรรพต

หัวหน้ากลุ่มงานสถาปัตยกรรม
นายสินธุ์ชัย บุญปักษ์

หัวหน้ากลุ่มงานวิศวกรรมอาคาร
นายอริยะ เมฆะกูล

สถาปนิก
นายปรีดิท มีมาก ส.สถ.2415

วิศวกรโครงสร้าง
นายณัฐพล นาคพันธุ์ สย.7801

วิศวกรไฟฟ้า
นายจรูญ มาสุขใจ ภฟก.2457

วิศวกรสุขาภิบาล
นายมนัสวี อารยะศิริ ภส.341

วิศวกรเครื่องกล

นายช่างเขียนแบบ
นายเบญจพล จารุบุณย์

แบบ บ้านพักอาศัย 2 ชั้น
แบบที่ 068
ชื่อบ้าน ยูงทอง

เจ้าของ

สถานที่

แบบแสดง
แปลนพื้นชั้น 2

วันที่ :	เลขที่	รวม
30 พฤษภาคม 2557	A-05	19

แผ่นที่	รวมแผ่น
5	36

FILE :

รายการแก้ไขแบบ

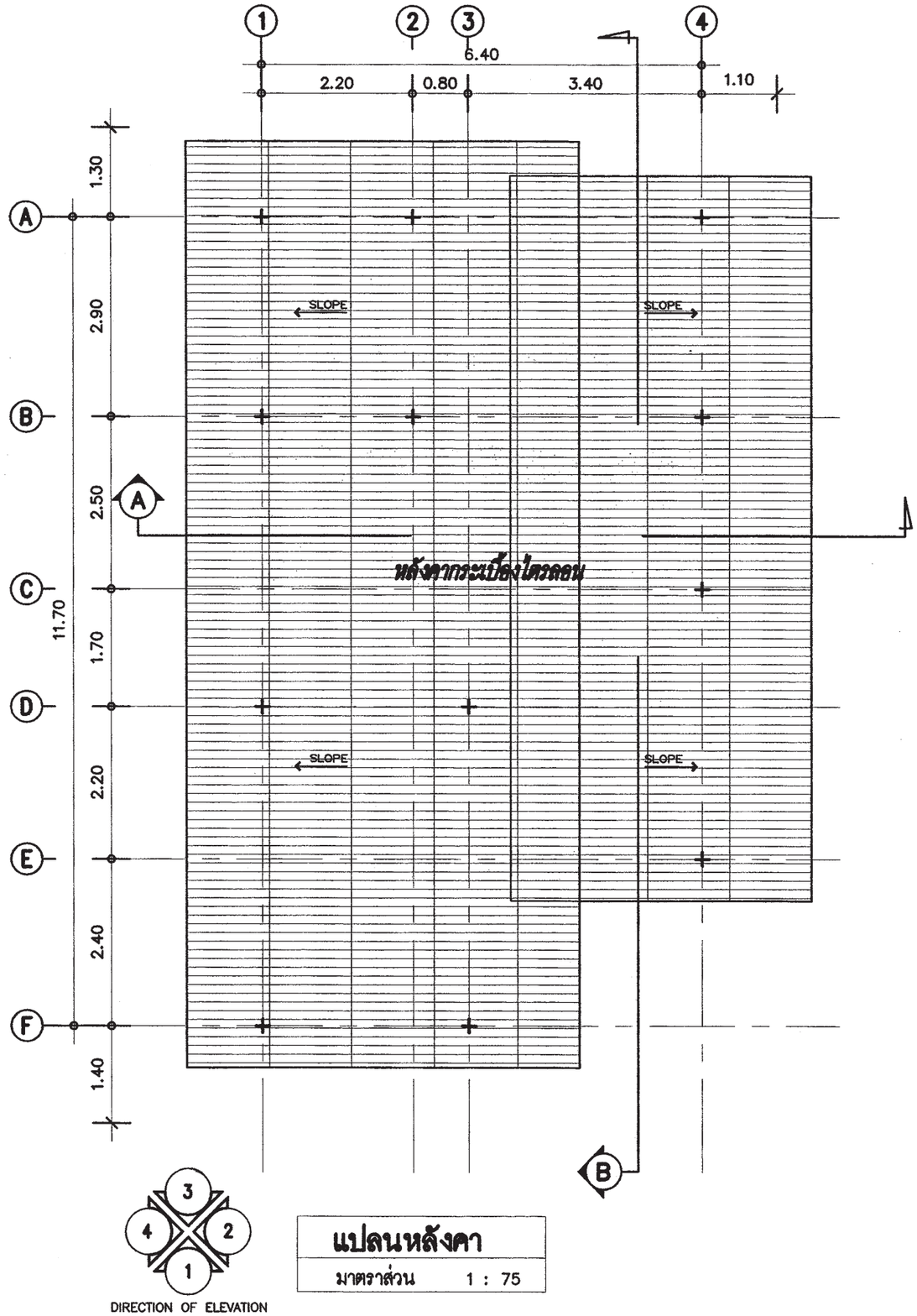

DIRECTION OF ELEVATION

แปลนหลังคา

มาตราส่วน 1 : 75

สำนักการ โยธา
กรุงเทพมหานคร

โครงการ

แบบบ้านยิ้มเพื่อประชาชน ระยะที่ 3

ตามนโยบาย

ม.ร.ว. สุขุมพันธุ์ บริพัตร
ผู้ว่าราชการกรุงเทพมหานคร

นายจุมพล สำเภาพล
รองผู้ว่าราชการกรุงเทพมหานคร

นางนินนาท ชลิตานนท์
ปลัดกรุงเทพมหานคร

ผู้อำนวยการสำนักการโยธา	
รองผู้อำนวยการสำนักการโยธา	
นายทวีศักดิ์ เลิศประพันธ์	
ผู้อำนวยการสำนักงานออกแบบ	
นายวัชรินทร์ บรรพต	
หัวหน้ากลุ่มงานสถาปัตยกรรม	
นายสินธุ์ชัย บุญปักษ์	
หัวหน้ากลุ่มงานวิศวกรรมอาคาร	
นายอริยะ เมฆะกุล	
สถาปนิก	
นายปรีดิ์ พิมาก ส.สถ.2415	
วิศวกรโครงสร้าง	
นายณัฐพล นาคพันธุ์ สย.7801	
วิศวกรไฟฟ้า	
นายชรัญ มาสุธโน ภพ.2457	
วิศวกรสุขาภิบาล	
นายมนัศิ อารยะศิริ ภส.341	
วิศวกรเครื่องกล	
นายช่างเขียนแบบ	
นายเบญจพล จารุบุณย์	

แบบ บ้านพักอาศัย 2 ชั้น
แบบที่ 068
ชื่อบ้าน ยูงทอง

เจ้าของ

สถานที่

แบบแสดง
แปลนหลังคา

วันที่ :	แบบที่	รวม
30 พฤษภาคม 2557	A-06	19

แผ่นที่	รวมแผ่น
6	36

FILE :

รายการแก้ไขแบบ

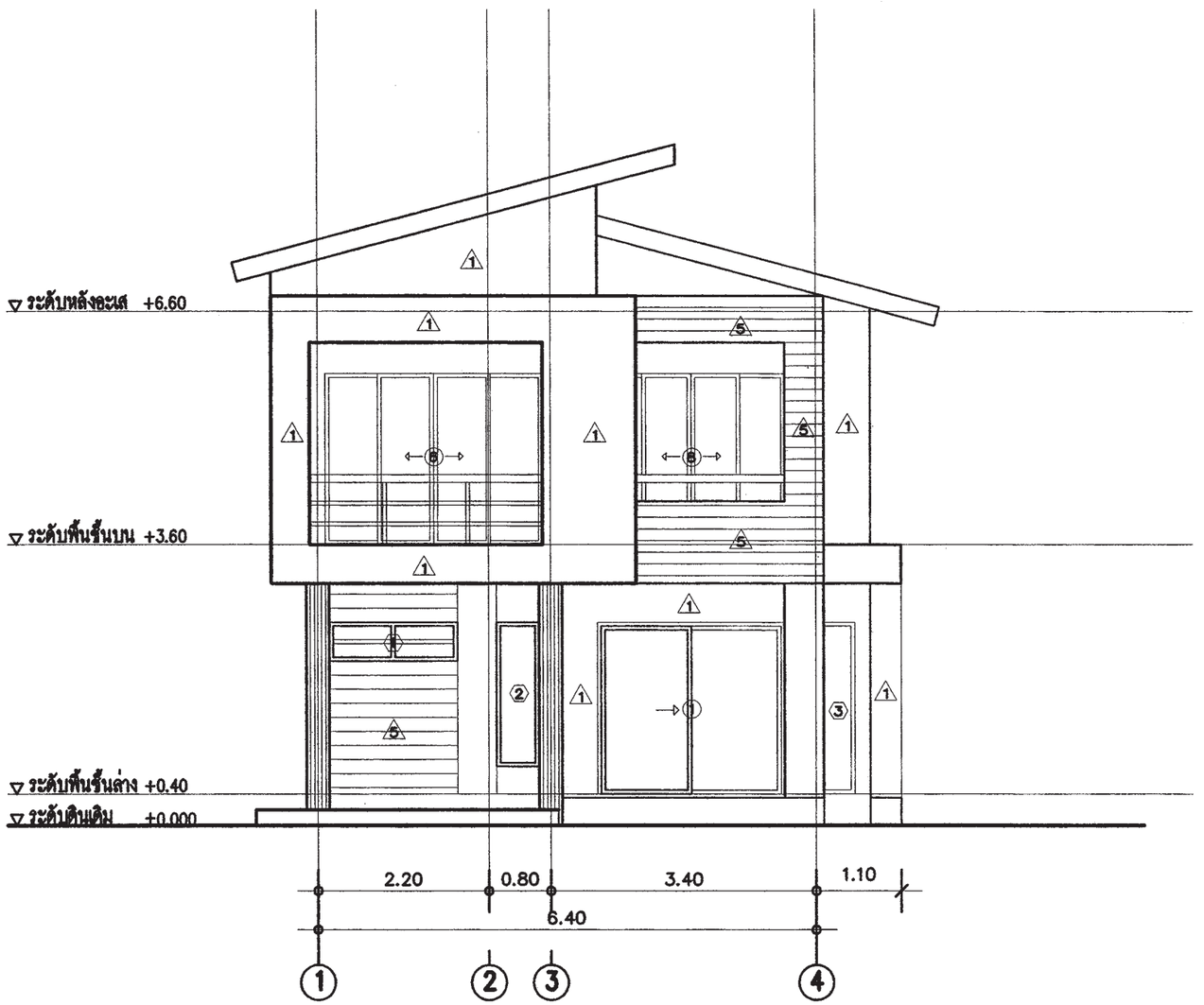

รูปด้าน 1

มาตราส่วน 1 : 75

สำนักการ โยธา
กรุงเทพมหานคร

โครงการ

แบบบ้านยิ้มเพื่อประชาชน ระยะที่ 3

ตามนโยบาย

ม.ร.ว. สุขุมพันธุ์ บริพัตร
ผู้ว่าราชการกรุงเทพมหานคร

นายจุมพล สำเภาพล
รองผู้ว่าราชการกรุงเทพมหานคร

นางนินนาท ชลิตานนท์
ปลัดกรุงเทพมหานคร

ผู้อำนวยการสำนักการโยธา	
รองผู้อำนวยการสำนักการโยธา	
นายทวีศักดิ์ เลิศประพันธ์	
ผู้อำนวยการสำนักงานออกแบบ	
นายวีชรินทร์ บรรพต	
หัวหน้ากลุ่มงานสถาปัตยกรรม	
นายสินธุชัย บุญปักษ์	
หัวหน้ากลุ่มงานวิศวกรรมอาคาร	
นายอิยะ เมฆะกุล	
สถาปนิก	
นายปรีดิ มีมาก ส.สถ.2415	
วิศวกรโครงสร้าง	
นายณัฐพล นาคทันธุ์ สย.7801	
วิศวกรไฟฟ้า	
นายจรูญ มาสุธโจ ภฟก.2457	
วิศวกรสุขาภิบาล	
นายมนัสวี อารยะศิริ ภส.341	
วิศวกรเครื่องกล	
นายช่างเขียนแบบ	
นายเบญจพล จรุบุญย์	

แบบ บ้านพักอาศัย 2 ชั้น
แบบที่ 068
ชื่อบ้าน ยูงทอง

เจ้าของ

สถานที่

แบบแสดง

รูปด้าน 1

วันที่ :	แผ่นที่	รวม
30 พฤษภาคม 2557	A-07	19

แผ่นที่	รวมแผ่น
7	36

FILE :

รายการแก้ไขแบบ

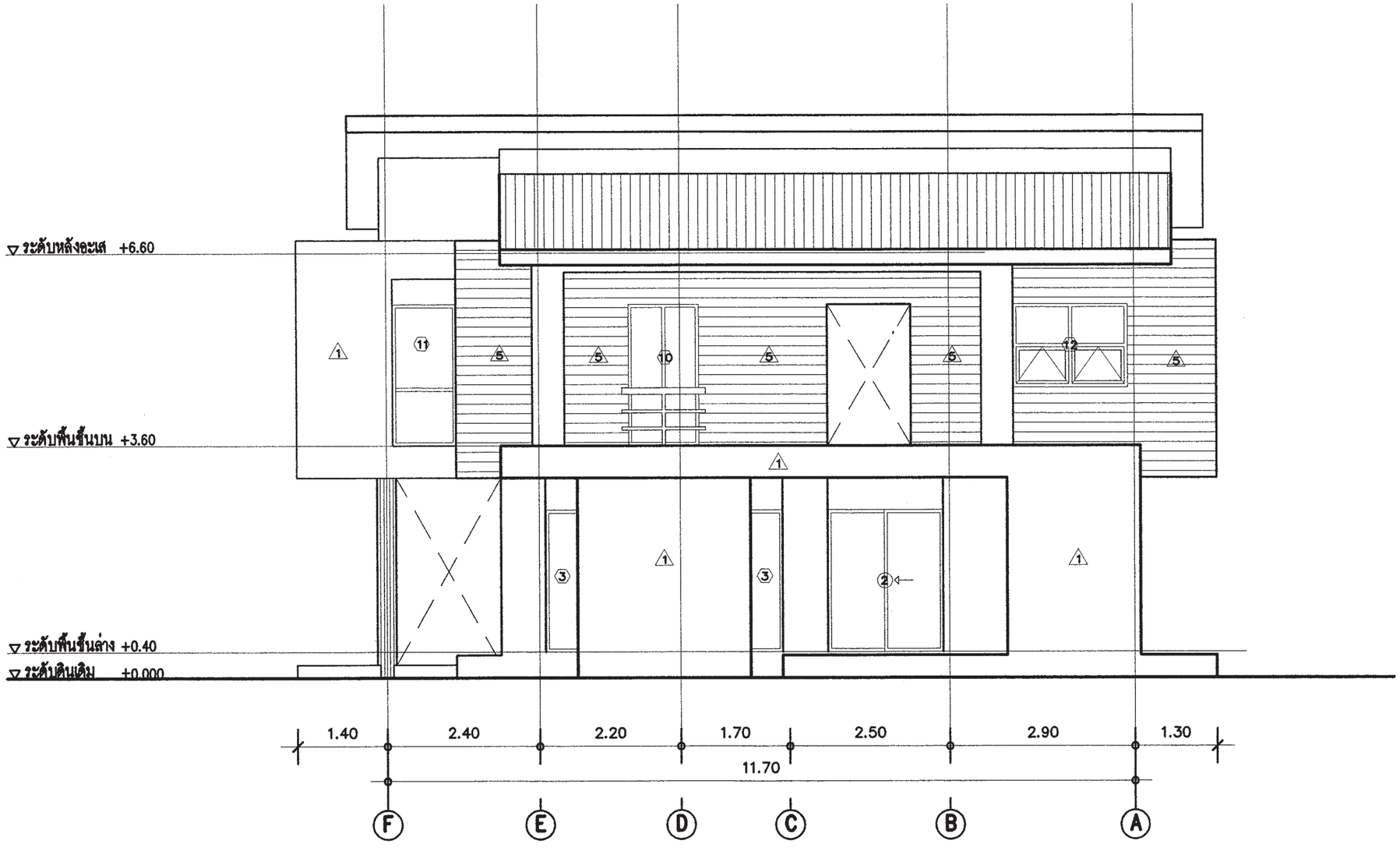

รูปด้าน 2

มาตราส่วน 1 : 75

สำนักการ โยธา
กรุงเทพมหานคร

โครงการ

แบบบ้านยิ้มเพื่อประชาชน ระยะที่ 3

ตามนโยบาย

ม.ร.ว. สุขุมพันธุ์ บริพัตร
ผู้ว่าราชการกรุงเทพมหานคร

นายจุมพล สำเภาพล
รองผู้ว่าราชการกรุงเทพมหานคร

นางนินนาท ชลิตานนท์
ปลัดกรุงเทพมหานคร

ผู้อำนวยการสำนักการโยธา	
รองผู้อำนวยการสำนักการโยธา	
นายทวีลักษ์ เลิศประพันธ์	
ผู้อำนวยการสำนักงานออกแบบ	
นายรัชรินทร์ บรรพต	
หัวหน้ากลุ่มงานสถาปัตยกรรม	
นายสินธุ์ชัย บุญปักษ์	
หัวหน้ากลุ่มงานวิศวกรรมอาคาร	
นายธิยะ เมฆะกุล	
สถาปนิก	
นายปรีดิท มีมาก ส.สถ.2415	
วิศวกรโครงสร้าง	
นายณัฐพล นาคพันธุ์ สย.7801	
วิศวกรไฟฟ้า	
นายชูญ มาสุธใจ ภฟก.2457	
วิศวกรสุขาภิบาล	
นายมนัสวี อารยะศิริ ภส.341	
วิศวกรเครื่องกล	
นายช่างเขียนแบบ	
นายเบญจพล จารุบุณย์	

แบบ บ้านพักอาศัย 2 ชั้น
แบบที่ 068
ชื่อบ้าน ยุงทอง
เจ้าของ
สถานที่

แบบแสดง
รูปด้าน 2

วันที่ :	แผ่นที่	รวม
30 พฤษภาคม 2557	A-08	19

แผ่นที่	รวมแผ่น
8	36

FILE :

รายการแก้ไขแบบ

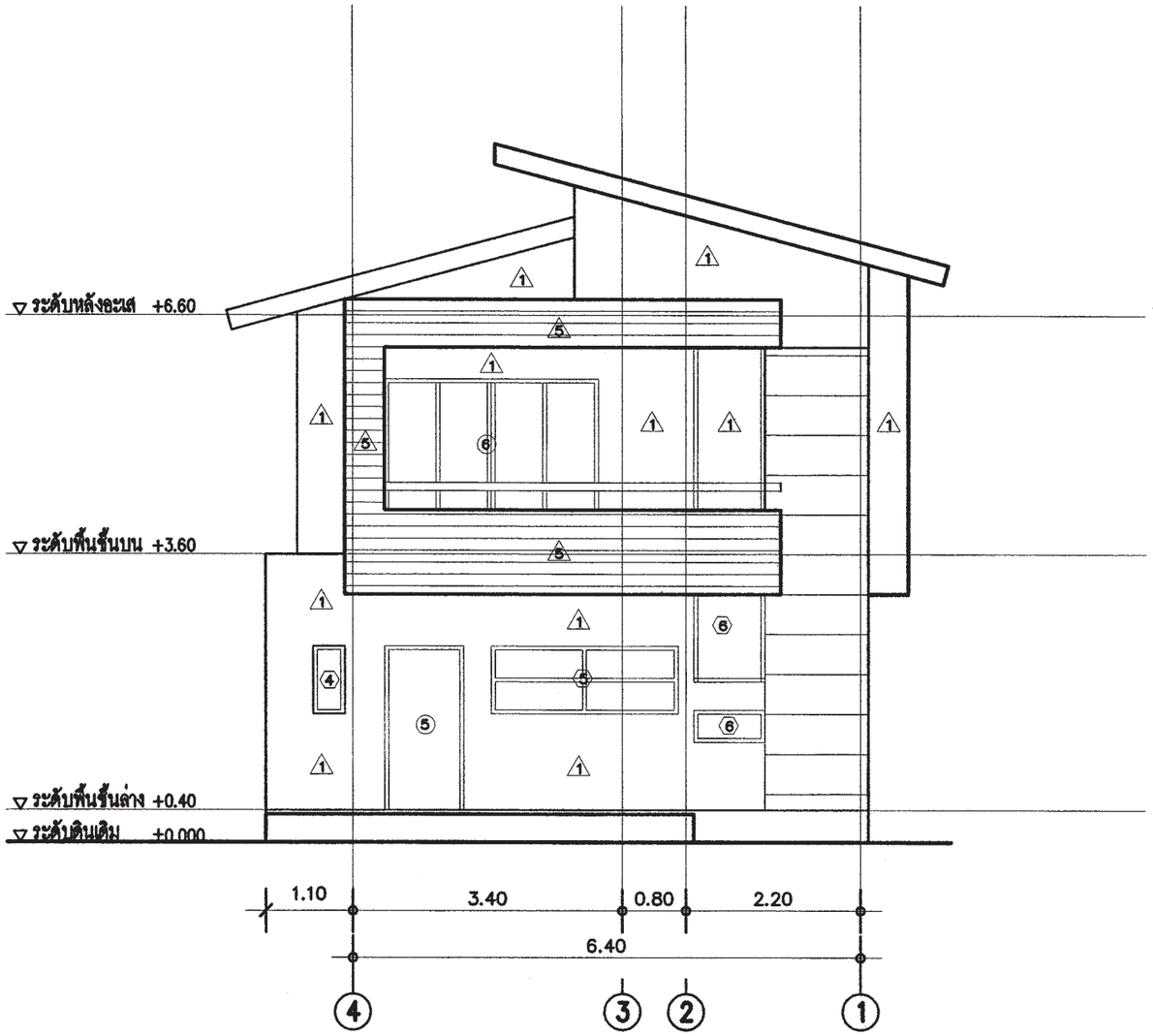

รูปด้าน 3

มาตราส่วน 1 : 75

สำนักการ โยธา
กรุงเทพมหานคร

โครงการ

แบบบ้านยิ้มเพื่อประชาชน ระยะที่ 3

ตามนโยบาย

ม.ร.ว. สุขุมพันธุ์ บริพัตร
ผู้ว่าราชการกรุงเทพมหานคร

นายจุมพล สำเภาพล
รองผู้ว่าราชการกรุงเทพมหานคร

นางนินนาท ชลิตานนท์
ปลัดกรุงเทพมหานคร

ผู้อำนวยการสำนักการโยธา	
รองผู้อำนวยการสำนักการโยธา	
นายหวิลักดิ์ เลิศประพันธ์	
ผู้อำนวยการสำนักงานออกแบบ	
นายวัชรินทร์ บรรพต	
หัวหน้ากลุ่มงานสถาปัตยกรรม	
นายสินธุ์ชัย บุญปักษ์	
หัวหน้ากลุ่มงานวิศวกรรมอาคาร	
นายธรียะ เมฆะกุล	

สถาปนิก	
นายปริศ มีมาก ส.สถ.2415	
วิศวกรโครงสร้าง	
นายณัฐพล นาคพันธุ์ สย.7801	
วิศวกรไฟฟ้า	
นายชรูญ มาสุขใจ ภฟก.2457	
วิศวกรสุขาภิบาล	
นายมนัสวี อารยะศิริ ภส.341	
วิศวกรเครื่องกล	
นายช่างเขียนแบบ	
นายเบญจพล จารุบุณย์	

แบบ บ้านพักอาศัย 2 ชั้น
แบบที่ 068
ชื่อบ้าน ยุงทอง

เจ้าของ

สถานที่

แบบแสดง
รูปด้าน 3

วันที่ :	เลขที่	รวม
30 พฤษภาคม 2557	A–09	19

แผ่นที่	รวมแผ่น
9	36

FILE :

รายการแก้ไขแบบ

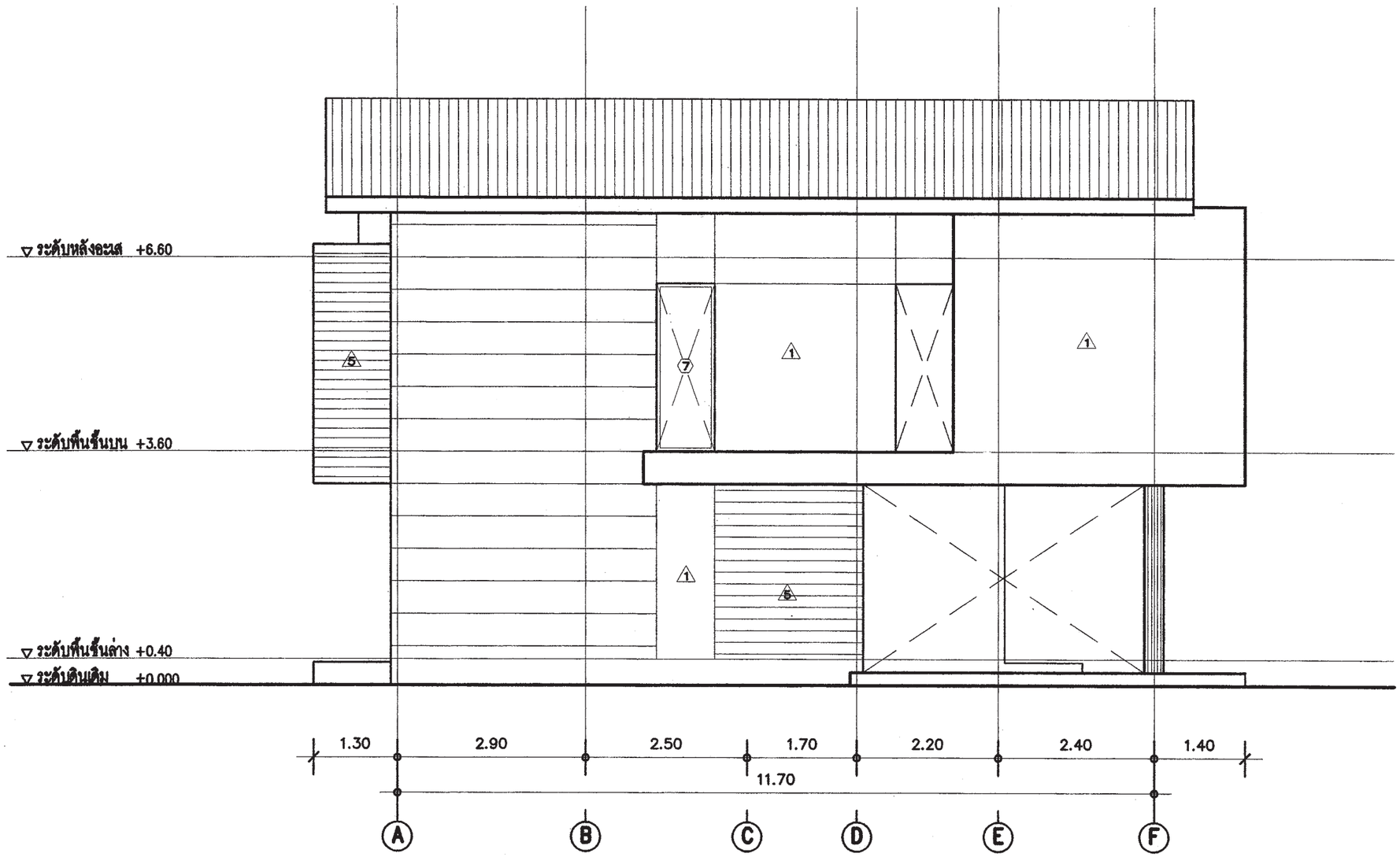

รูปด้าน 4

มาตราส่วน 1 : 75

สำนักการ โยธา
กรุงเทพมหานคร

โครงการ

แบบบ้านยิ้มเพื่อประชาชน ระยะที่ 3

ตามนโยบาย

ม.ร.ว. สุขุมพันธุ์ บริพัตร
ผู้ว่าราชการกรุงเทพมหานคร

นายจุมพล สำเภาพล
รองผู้ว่าราชการกรุงเทพมหานคร

นางนินนาท ชลิตานนท์
ปลัดกรุงเทพมหานคร

ผู้อำนวยการสำนักการโยธา	
รองผู้อำนวยการสำนักการโยธา	
นายทวีศักดิ์ เลิศประพันธ์	
ผู้อำนวยการสำนักงานออกแบบ	
นายวัชรินทร์ บรรพต	
หัวหน้ากลุ่มงานสถาปัตยกรรม	
นายสินธุ์ชัย บุญปักษ์	
หัวหน้ากลุ่มงานวิศวกรรมอาคาร	
นายอริยะ เมฆะกุล	
สถาปนิก	
นายปรีดิ์ มีมาก ส.ถ.2415	
วิศวกรโครงสร้าง	
นายณัฐพล นาคพันธุ์ สย.7801	
วิศวกรไฟฟ้า	
นายจรูญ มาสุธโจ ภท.2457	
วิศวกรสุขาภิบาล	
นายเมธี อารยะศิริ ภส.341	
วิศวกรเครื่องกล	
นายช่างเขียนแบบ	
นายบญจพล จารุบุณย์	

แบบ	บ้านพักอาศัย 2 ชั้น
แบบที่	068
ชื่อบ้าน	ยูงทอง
เจ้าของ	
สถานที่	

แบบแสดง

รูปด้าน 4

วันที่ :	เลขที่	รวม
30 พฤษภาคม 2557	A–10	19

แผ่นที่	รวมแผ่น
10	36

FILE :

รายการแก้ไขแบบ

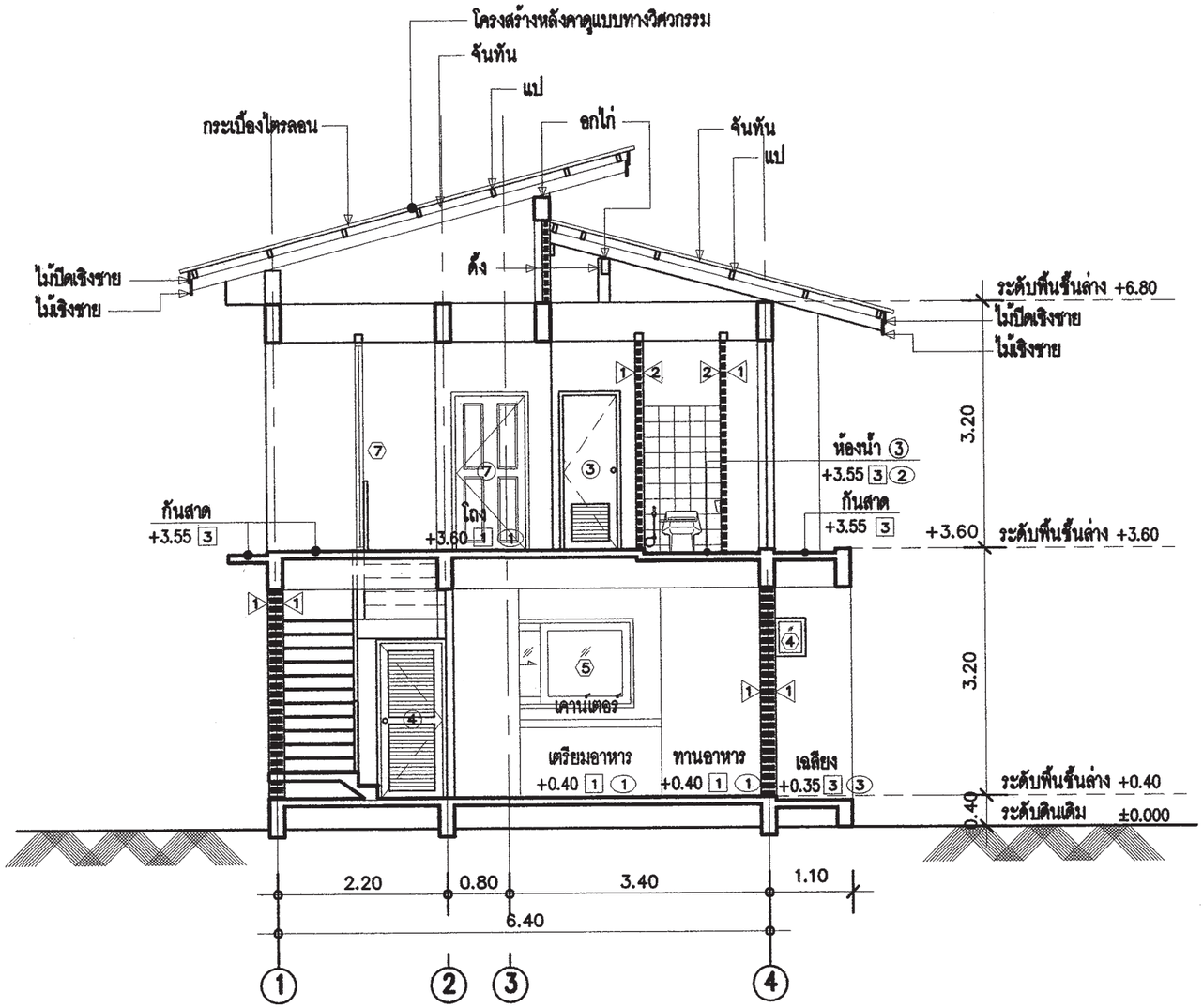

รูปตัด A–A
มาตราส่วน 1 : 75

สำนักการ โยธา
กรุงเทพมหานคร

โครงการ
แบบบ้านยิ้มเพื่อประชาชน ระยะที่ 3

ตามนโยบาย
ม.ร.ว. สุขุมพันธุ์ บริพัตร
ผู้ว่าราชการกรุงเทพมหานคร
นายจุมพล สำเภาพล
รองผู้ว่าราชการกรุงเทพมหานคร
นางนินนาท ชลิตานนท์
ปลัดกรุงเทพมหานคร

ผู้อำนวยการสำนักการโยธา
รองผู้อำนวยการสำนักการโยธา
นายทวีศักดิ์ เลิศประพันธ์
ผู้อำนวยการสำนักงานออกแบบ
นายวัชรินทร์ บรรพต
หัวหน้ากลุ่มงานสถาปัตยกรรม
นายสินธุ์ชัย บุญปักษ์
หัวหน้ากลุ่มงานวิศวกรรมอาคาร
นายอริยะ เมฆะกูล

สถาปนิก
นายปรีดิท มีมาก ส.สถ.2415
วิศวกรโครงสร้าง
นายณัฐพล นาคทันธุ์ สย.7601
วิศวกรไฟฟ้า
นายจรูญ มาสุขใจ ภฟก.2457
วิศวกรสุขาภิบาล
นายมนัสวี อารยะศิริ ภส.341
วิศวกรเครื่องกล
นายช่างเขียนแบบ
นายเบญจพล จารุบุณย์

แบบ บ้านพักอาศัย 2 ชั้น
แบบที่ 068
ชื่อบ้าน ยูงทอง
เจ้าของ
สถานที่

แบบแสดง
รูปตัด A–A

วันที่ :	เลขที่	รวม
30 พฤษภาคม 2557	A–11	19

แผ่นที่	รวมแผ่น
11	36

FILE :
รายการแก้ไขแบบ

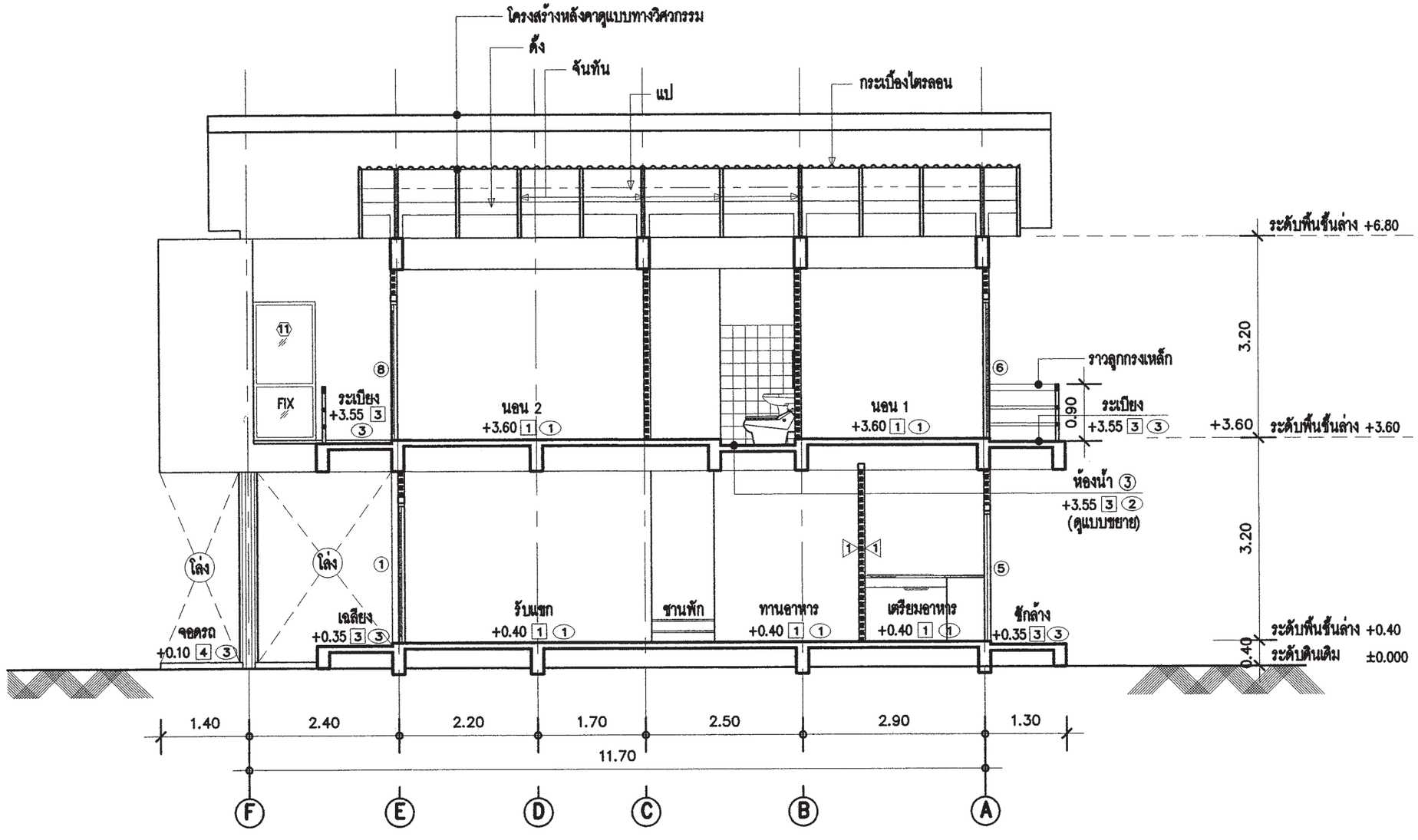

รูปตัด B-B
มาตราส่วน 1 : 75

สำนักการ โยธา
กรุงเทพมหานคร

โครงการ
แบบบ้านยิ้มเพื่อประชาชน ระยะที่ 3

ตามนโยบาย
ม.ร.ว. สุขุมพันธุ์ บริพัตร
ผู้ว่าราชการกรุงเทพมหานคร
นายจุมพล สำเภาพล
รองผู้ว่าราชการกรุงเทพมหานคร
นางนินนาท ชลิตานนท์
ปลัดกรุงเทพมหานคร

ผู้อำนวยการสำนักการโยธา
รองผู้อำนวยการสำนักการโยธา
นายทวีศักดิ์ เลิศประพันธ์
ผู้อำนวยการสำนักงานออกแบบ
นายวัชรินทร์ บรรพต
หัวหน้ากลุ่มงานสถาปัตยกรรม
นายสินธุ์ชัย บุญปักษ์
หัวหน้ากลุ่มงานวิศวกรรมอาคาร
นายอริยะ เมฆะกูล
สถาปนิก
นายปริติท มีมาก ส.สถ.2415
วิศวกรโครงสร้าง
นายณัฐพล นาคพันธุ์ สย.7801
วิศวกรไฟฟ้า
นายจรูญ มาสุขใจ ภฟก.2457
วิศวกรสุขาภิบาล
นายมนัสวี อารยะศิริ ภส.341
วิศวกรเครื่องกล
นายช่างเขียนแบบ
นายเบญจพล จารุบุณย์

แบบ บ้านพักอาศัย 2 ชั้น
แบบที่ 068
ชื่อบ้าน ยูงทอง
เจ้าของ
สถานที่
แบบแสดง
รูปตัด B-B

วันที่ :	เลขที่	รวม
30 พฤษภาคม 2557	A-12	19

แผ่นที่	รวมแผ่น
12	36

FILE :
รายการแก้ไขแบบ

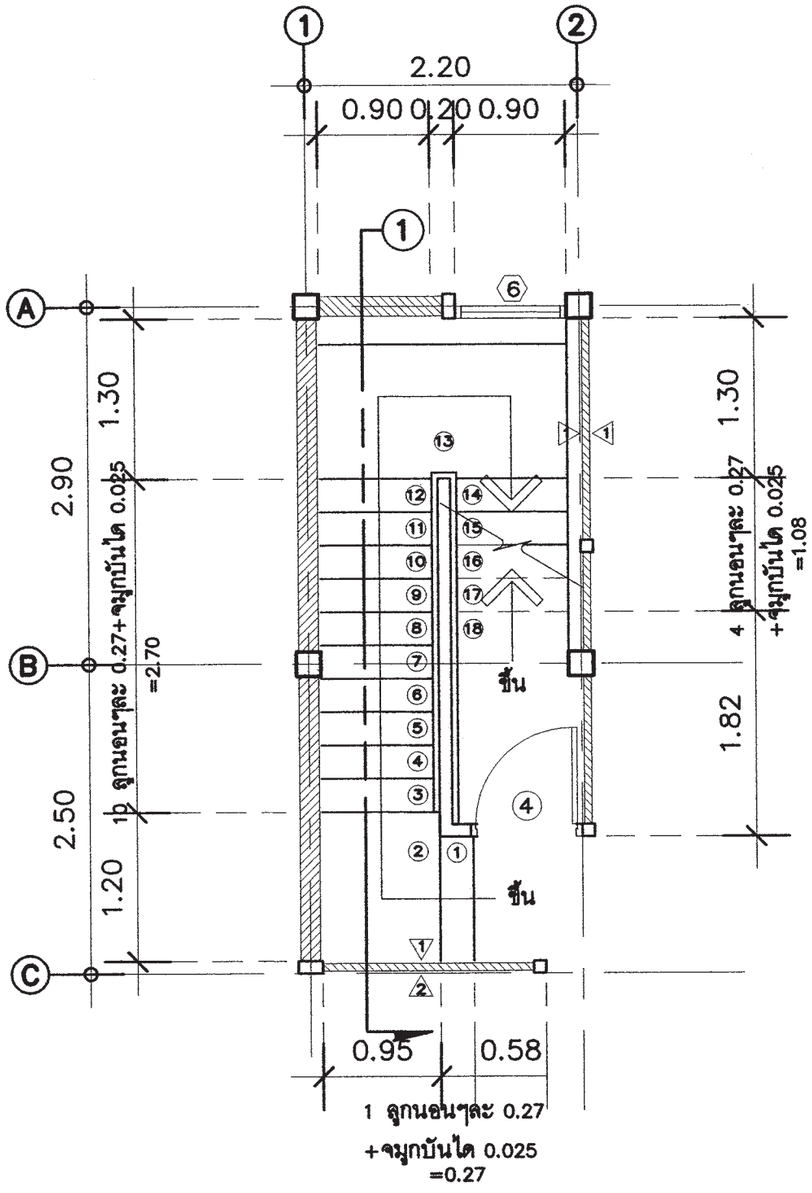

แบบขยายบันได ST (ชั้นล่าง ขึ้น ชั้นบน)

มาตราส่วน 1 : 50

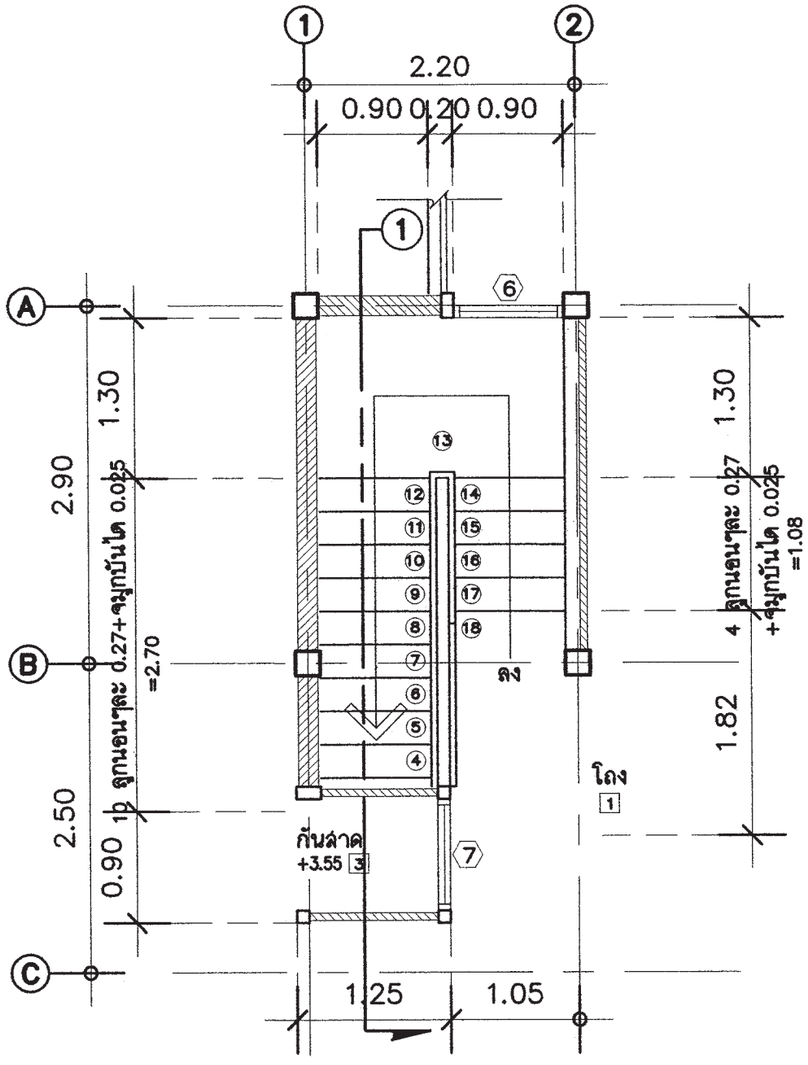

แบบขยายบันได ST (ชั้นบน ลง ชั้นล่าง)

มาตราส่วน 1 : 50

สำนักการ โยธา
กรุงเทพมหานคร

โครงการ

แบบบ้านยิ้มเพื่อประชาชน ระยะที่ 3

ตามนโยบาย

ม.ร.ว. สุขุมพันธุ์ บริพัตร
ผู้ว่าราชการกรุงเทพมหานคร

นายจุมพล สำเภาพล
รองผู้ว่าราชการกรุงเทพมหานคร

นางนินนาท ชลิตานนท์
ปลัดกรุงเทพมหานคร

ผู้อำนวยการสำนักการโยธา	
รองผู้อำนวยการสำนักการโยธา	
นายทวีศักดิ์ เลิศประพันธ์	
ผู้อำนวยการสำนักงานออกแบบ	
นายวัชรินทร์ บรรพต	
หัวหน้ากลุ่มงานสถาปัตยกรรม	
นายสินธุ์ชัย บุญปักษ์	
หัวหน้ากลุ่มงานวิศวกรรมอาคาร	
นายอริยะ เมฆะกุล	
สถาปนิก	
นายปรีดิท มีมาก ส.สถ.2415	
วิศวกรโครงสร้าง	
นายณัฐพล นาคพันธุ์ สย.7801	
วิศวกรไฟฟ้า	
นายจรูญ มาสุขใจ ภฟก.2457	
วิศวกรสุขาภิบาล	
นายมนัสวี อารยะศิริ ภส.341	
วิศวกรเครื่องกล	
นายช่างเขียนแบบ	
นายเบญจพล จารุบุณย์	

แบบ บ้านพักอาศัย 2 ชั้น
แบบที่ 068
ชื่อบ้าน ยูงทอง

เจ้าของ

สถานที่

แบบแสดง
แบบขยายบันได ST

วันที่ :	เลขที่	รวม
30 พฤษภาคม 2557	A-13	19

แผ่นที่	รวมแผ่น
13	36

FILE :

รายการแก้ไขแบบ

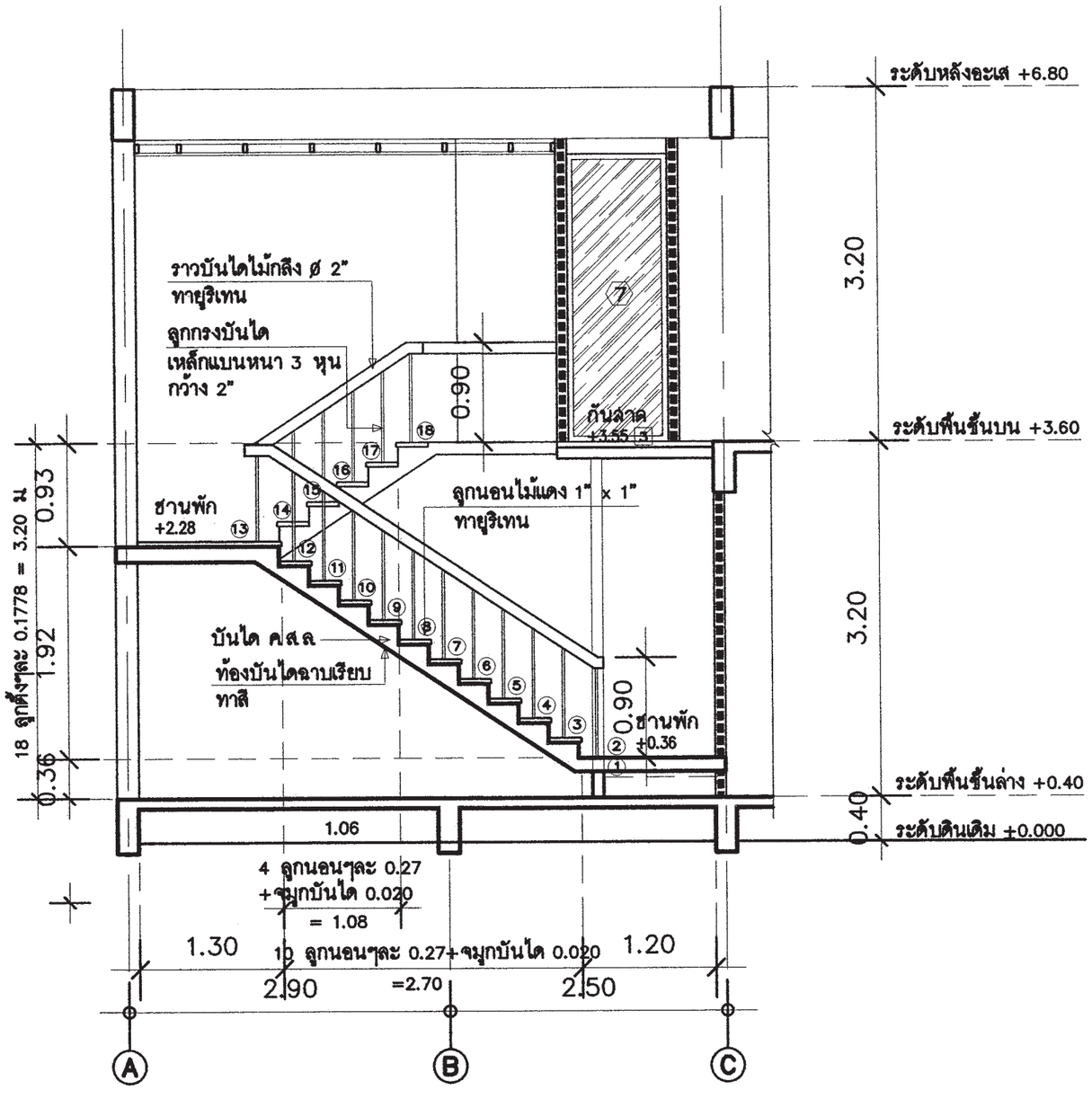

รูปตัดบันได ST รูปตัด①

มาตราส่วน 1 : 50

สำนักการ โยธา
กรุงเทพมหานคร

โครงการ

แบบบ้านยิ้มเพื่อประชาชน ระยะที่ 3

ตามนโยบาย

ม.ร.ว. สุขุมพันธุ์ บริพัตร
ผู้ว่าราชการกรุงเทพมหานคร

นายจุมพล สำเภาพล
รองผู้ว่าราชการกรุงเทพมหานคร

นางนินนาท ชลิตานนท์
ปลัดกรุงเทพมหานคร

ผู้อำนวยการสำนักการโยธา	
รองผู้อำนวยการสำนักการโยธา	
นายทวีศักดิ์ เลิศประพันธ์	
ผู้อำนวยการสำนักงานออกแบบ	
นายวัชรินทร์ บรรพต	
หัวหน้ากลุ่มงานสถาปัตยกรรม	
นายสินธุ์ชัย บุญปักษ์	
หัวหน้ากลุ่มงานวิศวกรรมอาคาร	
นายอริยะ เมฆะกูล	
สถาปนิก	
นายปรีดิท มีมาก ส.สถ.2415	
วิศวกรโครงสร้าง	
นายณัฐพล นาคพันธุ์ สย.7801	
วิศวกรไฟฟ้า	
นายจรูญ มาสุขใจ ภฟก.2457	
วิศวกรสุขาภิบาล	
นายมนัสวี อารยะศิริ ภส.341	
วิศวกรเครื่องกล	
นายช่างเขียนแบบ	
นายเบญจพล จารุบุณย์	

แบบ บ้านพักอาศัย 2 ชั้น
แบบที่ 068
ชื่อบ้าน ยูงทอง

เจ้าของ

สถานที่

แบบแสดง
รูปตัดบันได ST
รูปตัด 1

วันที่ :	เลขที่	รวม
30 พฤษภาคม 2557	A-14	19

แผ่นที่	รวมแผ่น
14	36

FILE :

รายการแก้ไขแบบ

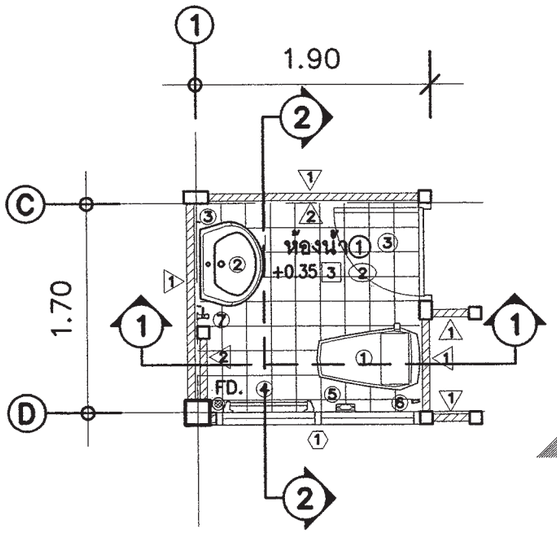

แปลนขยายห้องน้ำ ①

มาตราส่วน 1 : 50

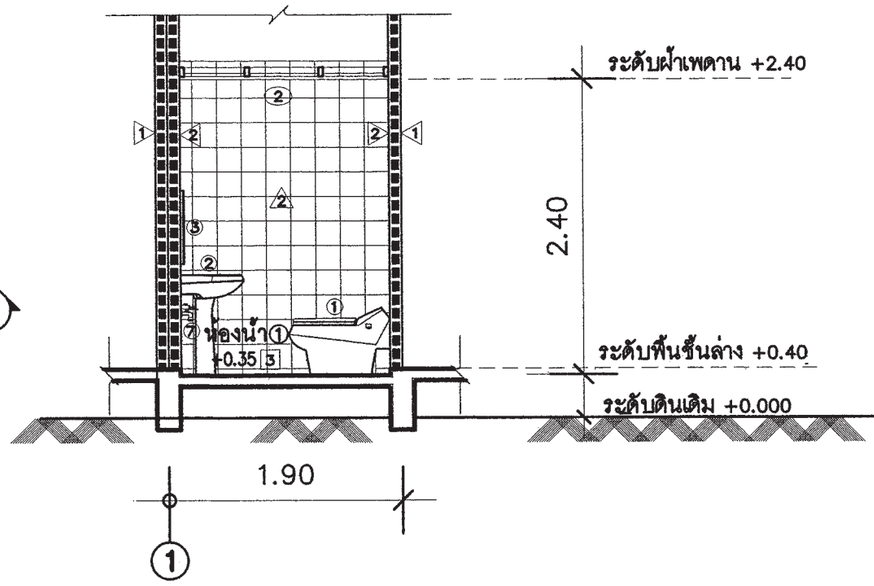

รูปตัดขยายห้องน้ำ ① – ①

มาตราส่วน 1 : 50

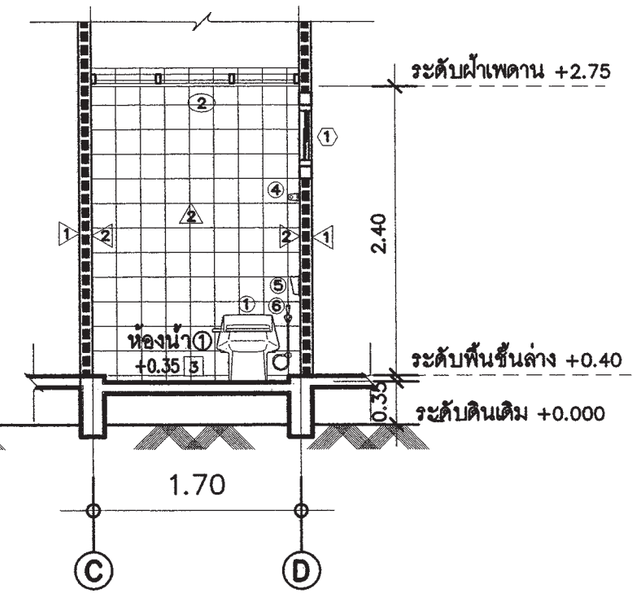

รูปตัดขยายห้องน้ำ ② – ②

มาตราส่วน 1 : 50

มาตราฐานตำแหน่งการติดตั้งสุขภัณฑ์

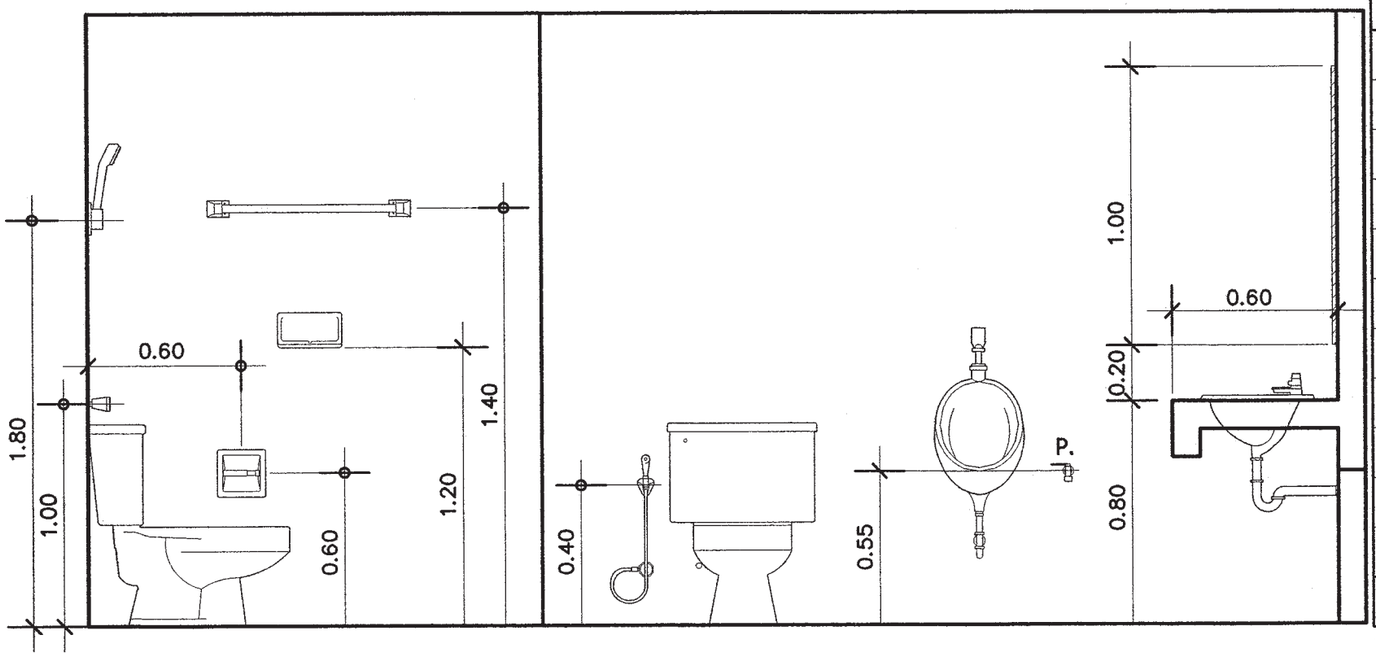

รายระเอียดประกอบแบบสุขภัณฑ์

สัญลักษณ์	รายการสุขภัณฑ์
①	ชักโครกแบบนั่งราบเคลื่อบขาว พร้อมอุปกรณ์ติดตั้งครบชุด
②	อ่างล้างหน้าชนิดฝังในเคาน์เตอร์ ค.ส.ล. กรุหินแกรนิต ตามแบบ
③	กระจกเงายึดติดกับผนังด้วยน็อตสเตนเลส ชนิดบานเปลือย
④	ราวแขวนผ้าสเตนเลส
⑤	สายฉีดชำระ ชุบโครเมียม
⑥	ที่ใส่กระดาษชำระ สีขาว
⑦	ก๊อกน้ำสเตนเลสติดตั้งสูงจากพื้น 0.50 ม.
⑧	ผักบัวอาบน้ำสายอ่อน พร้อมอุปกรณ์ติดตั้งครบชุด
⑨	ที่วางสบูสีขาว
FD.	รูระบายน้ำทิ้ง

หมายเหตุ ; ยี่ห้อ และ รุ่น กำหนดภายหลัง

สำนักการ โยธา
กรุงเทพมหานคร

โครงการ
แบบบ้านยิ้มเพื่อประชาชน ระยะที่ 3

ตามนโยบาย
ม.ร.ว. สุขุมพันธุ์ บริพัตร
ผู้ว่าราชการกรุงเทพมหานคร
นายจุมพล สำเภาพล
รองผู้ว่าราชการกรุงเทพมหานคร
นางนินนาท ชลิตานนท์
ปลัดกรุงเทพมหานคร

ผู้อำนวยการสำนักการโยธา
รองผู้อำนวยการสำนักการโยธา
นายทวิศักดิ์ เลิศประพันธ์
ผู้อำนวยการสำนักงานออกแบบ
นายวัชรินทร์ บรรพต
หัวหน้ากลุ่มงานสถาปัตยกรรม
นายสินธุ์ชัย บุญปักษ์
หัวหน้ากลุ่มงานวิศวกรรมอาคาร
นายอริยะ เม่ฆะกูล

สถาปนิก
นายปริศิท มีมาก ส.สถ.2415
วิศวกรโครงสร้าง
นายณัฐพล นาคพันธุ์ สย.7801
วิศวกรไฟฟ้า
นายจรูญ มาสุขใจ ภฟก.2457
วิศวกรสุขาภิบาล
นายมนัสวี อารยะศิริ ภส.341
วิศวกรเครื่องกล
นายช่างเขียนแบบ
นายเบญจพล จารุบุณย์

แบบ บ้านพักอาศัย 2 ชั้น
แบบที่ 068
ชื่อบ้าน ยูงทอง
เจ้าของ
สถานที่
แบบแสดง
แปลนขยายห้องน้ำ ①
วันที่ : 30 พฤษภาคม 2557
เลขที่ A–15
รวม 19
แผ่นที่ 15
รวมแผ่น 36
FILE :
รายการแก้ไขแบบ

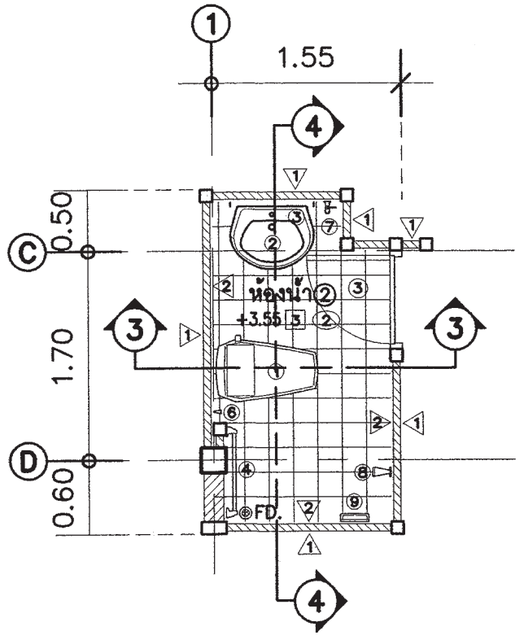

แปลนขยายห้องน้ำ ②

มาตราส่วน 1 : 50

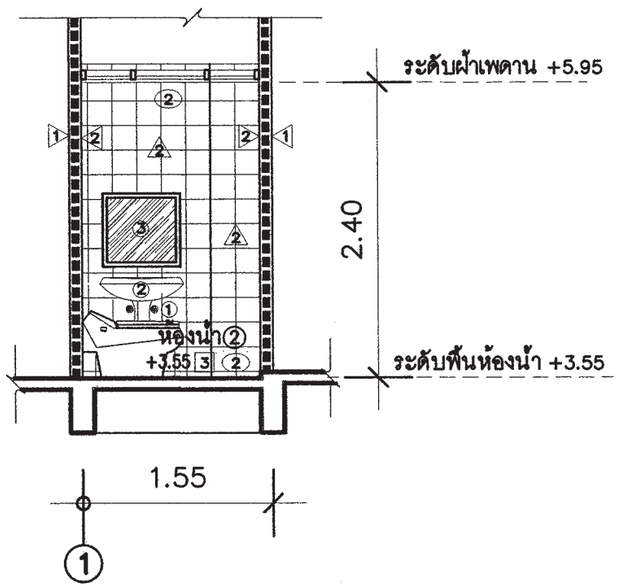

รูปตัดขยายห้องน้ำ ③ – ③

มาตราส่วน 1 : 50

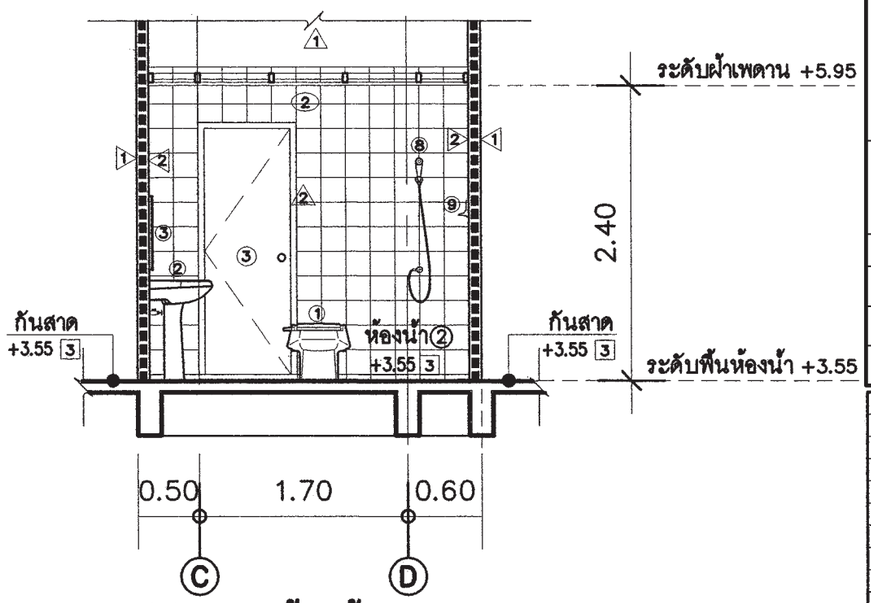

รูปตัดขยายห้องน้ำ ④ – ④

มาตราส่วน 1 : 50

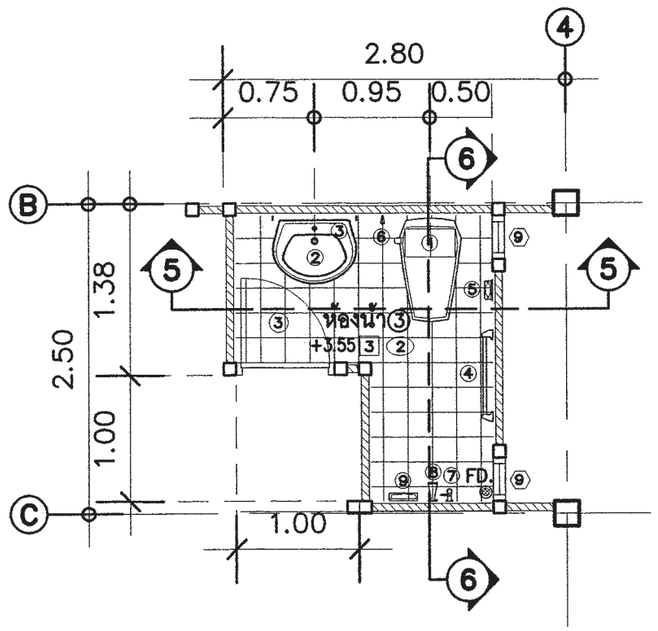

แปลนขยายห้องน้ำ ③

มาตราส่วน 1 : 50

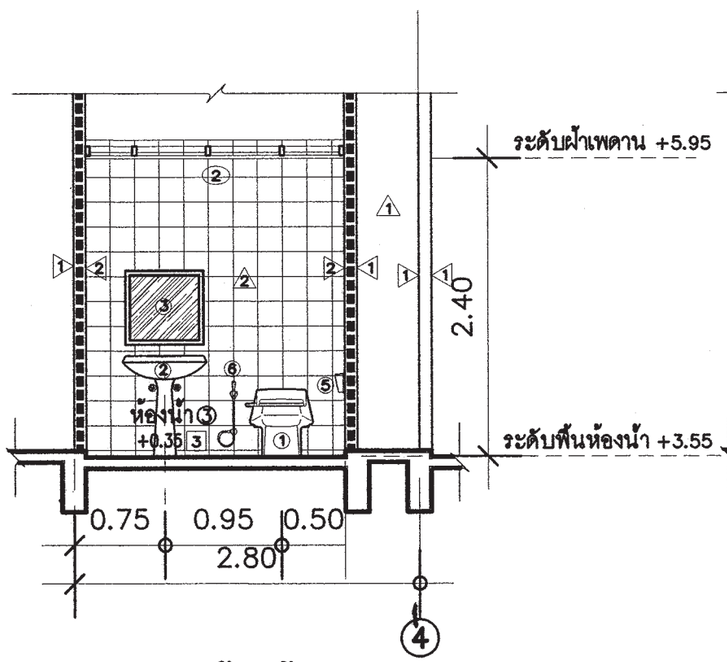

รูปตัดขยายห้องน้ำ ⑤ – ⑤

มาตราส่วน 1 : 50

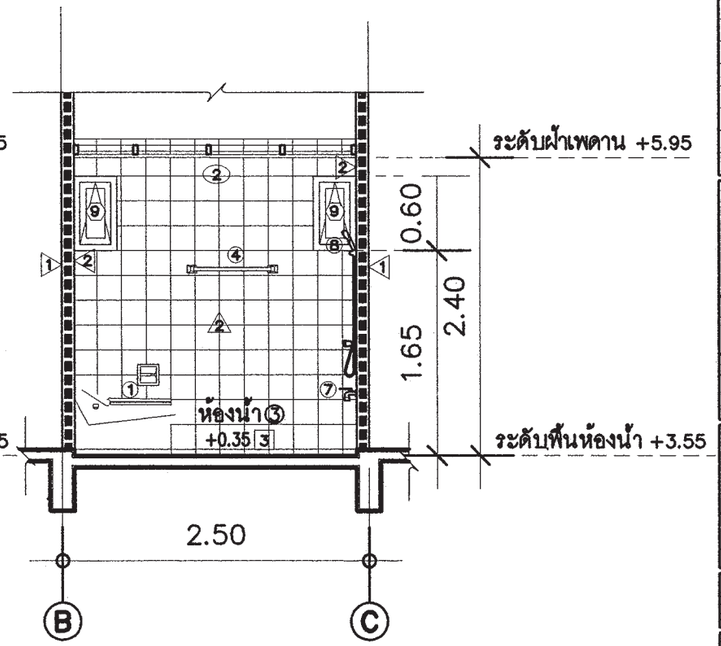

รูปตัดขยายห้องน้ำ ⑥ – ⑥

มาตราส่วน 1 : 50

สำนักการ โยธา
กรุงเทพมหานคร

โครงการ
แบบบ้านยิ้มเพื่อประชาชน ระยะที่ 3

ตามนโยบาย
ม.ร.ว. สุขุมพันธุ์ บริพัตร
ผู้ว่าราชการกรุงเทพมหานคร
นายจุมพล สำเภาพล
รองผู้ว่าราชการกรุงเทพมหานคร
นางนินนาท ชลิตานนท์
ปลัดกรุงเทพมหานคร

ผู้อำนวยการสำนักการโยธา
รองผู้อำนวยการสำนักการโยธา
นายทวีศักดิ์ เลิศประพันธ์
ผู้อำนวยการสำนักงานออกแบบ
นายวัชรินทร์ บรรพต
หัวหน้ากลุ่มงานสถาปัตยกรรม
นายสินธุ์ชัย บุญปักษ์
หัวหน้ากลุ่มงานวิศวกรรมอาคาร
นายอริยะ เมฆะกุล

สถาปนิก
นายปรีดิท มีมาก ส.สถ.2415
วิศวกรโครงสร้าง
นายณัฐพล นาคพันธุ์ สย.7801
วิศวกรไฟฟ้า
นายจรูญ มาสุขใจ ภฟก.2457
วิศวกรสุขาภิบาล
นายมนัสวี อารยะศิริ ภส.341
วิศวกรเครื่องกล
นายช่างเขียนแบบ
นายเบญจพล จารุบุณย์

แบบ บ้านพักอาศัย 2 ชั้น
แบบที่ 068
ชื่อบ้าน ยูงทอง
เจ้าของ
สถานที่

แบบแสดง
แปลนขยายห้องน้ำ ②
แปลนขยายห้องน้ำ ③

วันที่ :	เลขที่	รวม
30 พฤษภาคม 2557	A–16	19

แผ่นที่	รวมแผ่น
16	36

FILE :
รายการแก้ไขแบบ

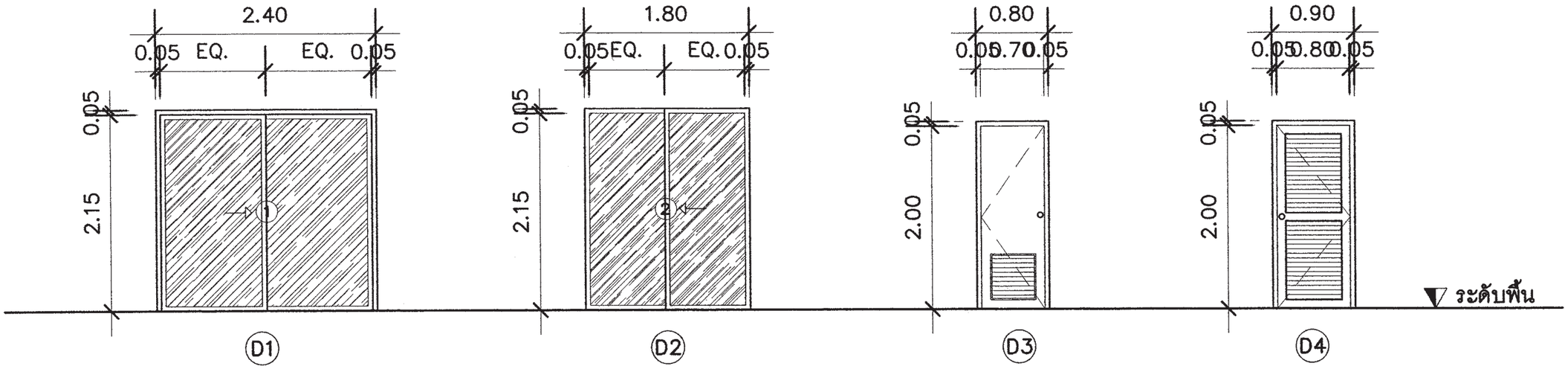

D1	ประตูบานเลื่อนเดี่ยว
วงกบ	อลูมิเนียมเคลือบขาว ขนาด 2"x 4"
กรอบบาน	อลูมิเนียมเคลือบขาว
–	กระจกใสตัดแสง หนา 6มม
อุปกรณ์	มือจับพร้อมอุปกรณ์ติดตั้งครบชุด

D2	ประตูบานเลื่อนเดี่ยว
วงกบ	อลูมิเนียมเคลือบขาว ขนาด 2"x 4"
กรอบบาน	อลูมิเนียมเคลือบขาว
–	กระจกใสตัดแสง หนา 6มม
อุปกรณ์	มือจับพร้อมอุปกรณ์ติดตั้งครบชุด

D3	ประตูบานเปิดเดี่ยว
วงกบ	วงกบไม้เนื้อแข็ง ขนาด 2"x 4"
กรอบบาน	กรอบบานไม้เนื้อแข็ง
–	เกล็ดระบายอากาศด้านล่าง
อุปกรณ์	ลูกบิดพร้อมอุปกรณ์ติดตั้งครบชุด

D4	ประตูบานเปิดเดี่ยว
วงกบ	วงกบไม้เนื้อแข็ง ขนาด 2"x 5"
กรอบบาน	กรอบบานไม้เนื้อแข็ง
–	เกล็ดระบายอากาศทั้งบาน
อุปกรณ์	ลูกบิดพร้อมอุปกรณ์ติดตั้งครบชุด

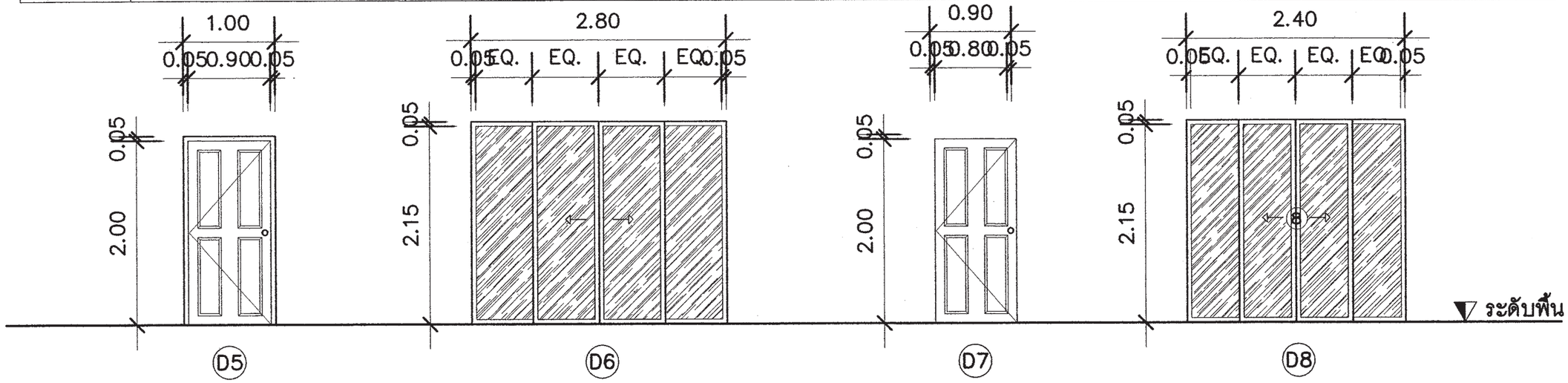

D5	ประตูบานเปิดเดี่ยว
วงกบ	วงกบไม้เนื้อแข็ง ขนาด 2"x 4"
กรอบบาน	กรอบบานไม้เนื้อแข็งลายลูกฟัก
–	–
อุปกรณ์	ลูกบิดพร้อมอุปกรณ์ติดตั้งครบชุด

D6	ประตูบานเลื่อนคู่
วงกบ	อลูมิเนียมเคลือบขาว ขนาด 2"x 4"
กรอบบาน	อลูมิเนียมเคลือบขาว
–	กระจกใสตัดแสง หนา 6มม
อุปกรณ์	มือจับพร้อมอุปกรณ์ติดตั้งครบชุด

D7	ประตูบานเปิดเดี่ยว
วงกบ	วงกบไม้เนื้อแข็ง ขนาด 2"x 4"
กรอบบาน	กรอบบานไม้เนื้อแข็งลายลูกฟัก
–	–
อุปกรณ์	ลูกบิดพร้อมอุปกรณ์ติดตั้งครบชุด

D8	ประตูบานเลื่อนคู่
วงกบ	อลูมิเนียมเคลือบขาว ขนาด 2"x 4"
กรอบบาน	อลูมิเนียมเคลือบขาว
–	กระจกใสตัดแสง หนา 6มม
อุปกรณ์	มือจับพร้อมอุปกรณ์ติดตั้งครบชุด

แบบขยายประตู

1 : 50

สำนักการ โยธา
กรุงเทพมหานคร

โครงการ
แบบบ้านยั่งยืนเพื่อประชาชน ระยะที่ 3

ตามนโยบาย
ม.ร.ว. สุขุมพันธุ์ บริพัตร
ผู้ว่าราชการกรุงเทพมหานคร
นายจุมพล สำเภาพล
รองผู้ว่าราชการกรุงเทพมหานคร
นางนินนาท ชลิตานนท์
ปลัดกรุงเทพมหานคร

ผู้อำนวยการสำนักการโยธา	
รองผู้อำนวยการสำนักการโยธา	
นายทวีศักดิ์ เลิศประพันธ์	
ผู้อำนวยการสำนักงานออกแบบ	
นายวัชรินทร์ บรรพต	
หัวหน้ากลุ่มงานสถาปัตยกรรม	
นายสินธุ์ชัย บุญปักษ์	
หัวหน้ากลุ่มงานวิศวกรรมอาคาร	
นายอริยะ เมฆะกูล	
สถาปนิก	
นายปรีดิ์ มีมาก ส.ถ.2415	
วิศวกรโครงสร้าง	
นายณัฐพล นาคพันธุ์ ส.ย.7801	
วิศวกรไฟฟ้า	
นายชาญ มาสุรใจ ภท.2457	
วิศวกรสุขาภิบาล	
นายมนัศ อรรยะศิริ ภส.341	
วิศวกรเครื่องกล	
นายร่างเขียนแบบ	
นายบญพล จารุบุณย์	

แบบ บ้านพักอาศัย 2 ชั้น
แบบที่ 068
ชื่อบ้าน ยุงทอง

เจ้าของ

สถานที่

แบบแสดง
แบบขยายประตู

วันที่ :	แผ่นที่	รวม
30 พฤษภาคม 2557	A–17	19

แผ่นที่	รวมแผ่น
17	36

FILE :

รายการแก้ไขแบบ

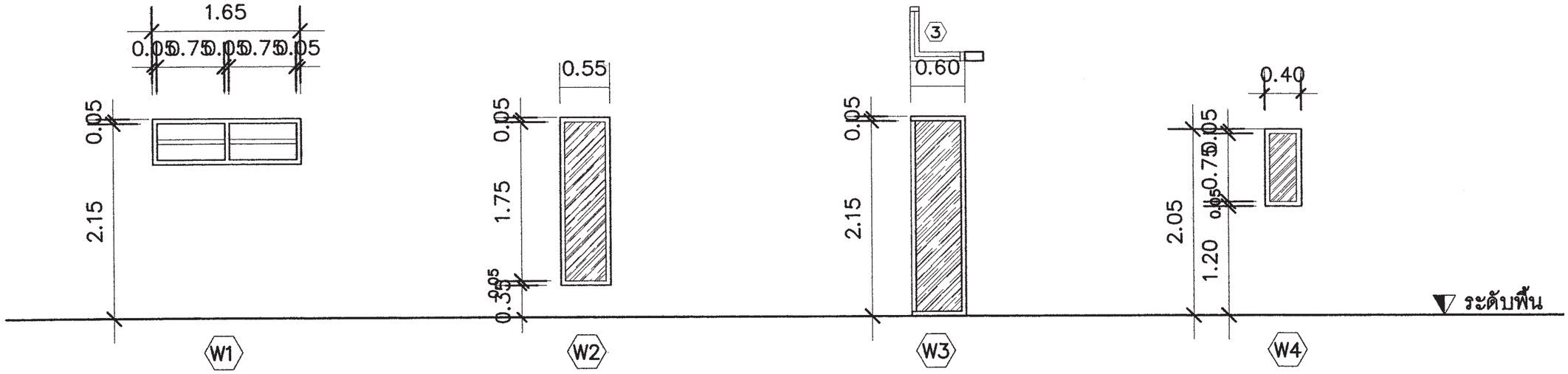

W1	หน้าต่างบานเกล็ดคู่	W2	หน้าต่างบานติดตาย	W3	หน้าต่างบานติดตาย	W4	หน้าต่างบานติดตาย
วงกบ	อลูมิเนียมเคลือบขาว ขนาด 2"x 4"	วงกบ	อลูมิเนียมเคลือบขาว ขนาด 2"x 4"	วงกบ	อลูมิเนียมเคลือบขาว ขนาด 2"x 4"	วงกบ	อลูมิเนียมเคลือบขาว ขนาด 2"x 4"
กรอบบาน	อลูมิเนียมเคลือบขาว	–	กระจกใสตัดแสง หนา 6มม	–	กระจกใสตัดแสง หนา 6มม	–	กระจกใสตัดแสง หนา 6มม
–	กระจกใสตัดแสง หนา 6มม	–	–	–	–	–	–
อุปกรณ์	มือจับพร้อมอุปกรณ์ติดตั้งครบชุด	อุปกรณ์	พร้อมอุปกรณ์ติดตั้งครบชุด	อุปกรณ์	พร้อมอุปกรณ์ติดตั้งครบชุด	อุปกรณ์	พร้อมอุปกรณ์ติดตั้งครบชุด

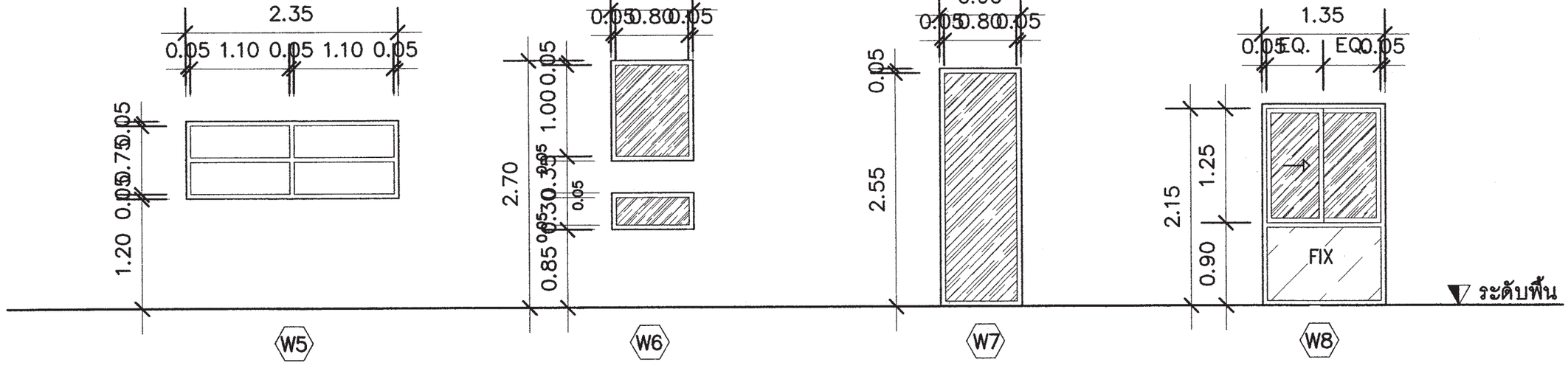

W1	หน้าต่างบานเกล็ดคู่	W2	หน้าต่างบานติดตาย	W3	หน้าต่างบานติดตาย	W4	หน้าต่างบานเลื่อนพร้อมช่องแสง
วงกบ	อลูมิเนียมเคลือบขาว ขนาด 2"x 4"	วงกบ	อลูมิเนียมเคลือบขาว ขนาด 2"x 4"	วงกบ	อลูมิเนียมเคลือบขาว ขนาด 2"x 4"	วงกบ	อลูมิเนียมเคลือบขาว ขนาด 2"x 4"
กรอบบาน	อลูมิเนียมเคลือบขาว	กรอบบาน	อลูมิเนียมเคลือบขาว	กรอบบาน	อลูมิเนียมเคลือบขาว	กรอบบาน	อลูมิเนียมเคลือบขาว
–	กระจกใสตัดแสง หนา 6มม	–	กระจกใสตัดแสง หนา 6มม	–	กระจกใสตัดแสง หนา 6มม	–	กระจกใสตัดแสง หนา 6มม
อุปกรณ์	มือจับพร้อมอุปกรณ์ติดตั้งครบชุด	อุปกรณ์	มือจับพร้อมอุปกรณ์ติดตั้งครบชุด	อุปกรณ์	มือจับพร้อมอุปกรณ์ติดตั้งครบชุด	อุปกรณ์	มือจับพร้อมอุปกรณ์ติดตั้งครบชุด

แบบขยายหน้าต่าง

1 : 50

สำนักการ โยธา
กรุงเทพมหานคร

โครงการ
แบบบ้านยั่งยืนเพื่อประชาชน ระยะที่ 3

ตามนโยบาย
ม.ร.ว. สุขุมพันธุ์ บริพัตร
ผู้ว่าราชการกรุงเทพมหานคร
นายจุมพล สำเภาพล
รองผู้ว่าราชการกรุงเทพมหานคร
นางนินนาท ชลิตานนท์
ปลัดกรุงเทพมหานคร

ผู้อำนวยการสำนักการโยธา	
รองผู้อำนวยการสำนักการโยธา	
นายหริศักดิ์ เลิศประพันธ์	
ผู้อำนวยการสำนักงานออกแบบ	
นายวัชรินทร์ บรรพต	
หัวหน้ากลุ่มงานสถาปัตยกรรม	
นายสินธุ์ชัย บุญบักษ์	
หัวหน้ากลุ่มงานวิศวกรรมอาคาร	
นายธริยะ เมธะกุล	
สถาปนิก	
นายปรีศิท มีมาก ส.ส.ก.2415	
วิศวกรโครงสร้าง	
นายณัฐพล นาคพันธุ์ ส.ว.7801	
วิศวกรไฟฟ้า	
นายชูญ มาสุรใจ ภท.ก.2457	
วิศวกรสุขาภิบาล	
นายเกษิศ อารยะศิริ ภส.341	
วิศวกรเครื่องกล	
นายช่างเขียนแบบ	
นายนนทพล จารุบุญย์	

แบบ บ้านพักอาศัย 2 ชั้น
แบบที่ 068
ชื่อบ้าน ยูงทอง

เจ้าของ

สถานที่

แบบแสดง
แบบขยายหน้าต่าง

วันที่ :	เลขที่	รวม
30 พฤษภาคม 2557	A–18	19

แผ่นที่	รวมแผ่น
18	36

FILE :

รายการแก้ไขแบบ

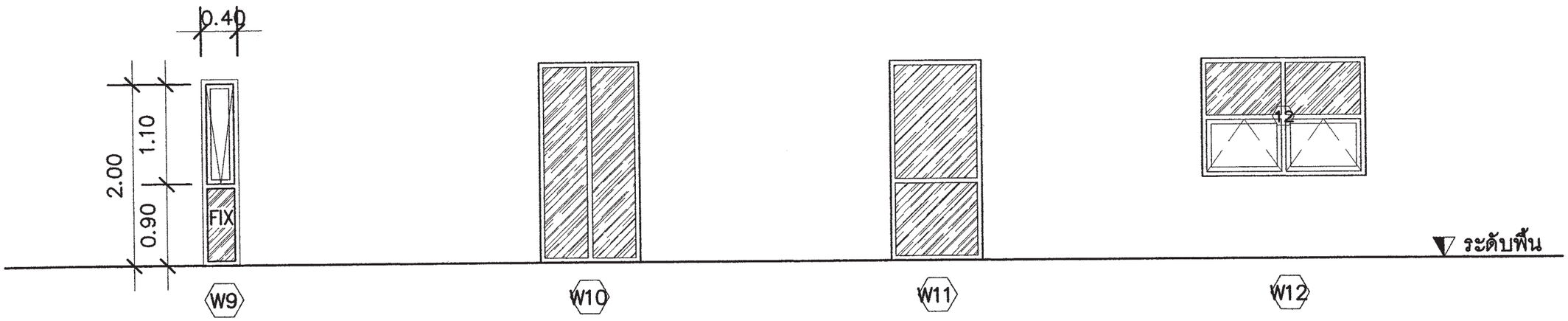

W1	หน้าต่างบานกระทุ้ง	W2	หน้าต่างบานติดตาย	W3	หน้าต่างบานติดตาย	W4	หน้าต่างบานกระทุ้งคู่
วงกบ	อลูมิเนียมเคลือบขาว ขนาด 2"x 4"	วงกบ	อลูมิเนียมเคลือบขาว ขนาด 2"x 4"	วงกบ	อลูมิเนียมเคลือบขาว ขนาด 2"x 4"	วงกบ	อลูมิเนียมเคลือบขาว ขนาด 2"x 4"
กรอบบาน	อลูมิเนียมเคลือบขาว	–	กระจกใสตัดแสง หนา 6มม	–	กระจกใสตัดแสง หนา 6มม	–	กระจกใสตัดแสง หนา 6มม
–	กระจกใสตัดแสง หนา 6มม	–	–	–	–	–	–
อุปกรณ์	มือจับพร้อมอุปกรณ์ติดตั้งครบชุด	อุปกรณ์	พร้อมอุปกรณ์ติดตั้งครบชุด	อุปกรณ์	พร้อมอุปกรณ์ติดตั้งครบชุด	อุปกรณ์	พร้อมอุปกรณ์ติดตั้งครบชุด

แบบขยายหน้าต่าง

1 : 50

สำนักการ โยธา
กรุงเทพมหานคร

โครงการ
แบบบ้านยั่งยืนเพื่อประชาชน ระยะที่ 3

ตามนโยบาย
ม.ร.ว. สุขุมพันธุ์ บริพัตร
ผู้ว่าราชการกรุงเทพมหานคร
นายจุมพล สำเภาพล
รองผู้ว่าราชการกรุงเทพมหานคร
นางนินนาท ชลิตานนท์
ปลัดกรุงเทพมหานคร

ผู้อำนวยการสำนักการโยธา	
รองผู้อำนวยการสำนักการโยธา	
นายทวีศักดิ์ เลิศประพันธ์	
ผู้อำนวยการสำนักงานออกแบบ	
นายวัชรินทร์ บรรหต	
หัวหน้ากลุ่มงานสถาปัตยกรรม	
นายสินธุ์ชัย บุญปักษ์	
หัวหน้ากลุ่มงานวิศวกรรมอาคาร	
นายอริยะ เมฆะกูล	
สถาปนิก	
นายปรีดิ์ พิมาก ส.สถ.2415	
วิศวกรโครงสร้าง	
นายณัฐพล นาคพันธุ์ สย.7801	
วิศวกรไฟฟ้า	
นายจรูญ มาสุรใจ ภฟก.2457	
วิศวกรสุขาภิบาล	
นายมนัศว์ อารยะศิริ ภส.341	
วิศวกรเครื่องกล	
นายช่างเขียนแบบ	
นายเบญจพล จารุบุณย์	

แบบ	บ้านพักอาศัย 2 ชั้น
แบบที่	068
ชื่อบ้าน	ยูงทอง
เจ้าของ	
สถานที่	
แบบแสดง	แบบขยายหน้าต่าง

วันที่ :	แผ่นที่	รวม
30 พฤษภาคม 2557	A–19	19

แผ่นที่	รวมแผ่น
19	36

FILE :

รายการแก้ไขแบบ

รายการประกอบแบบด้านวิศวกรรมโยธา

1. ซีเมนต์

1.1 ส่วนผสมของโครงสร้างคอนกรีตเสริมเหล็กทั้งหมดต้องใช้ PORTLAND CEMENT ประเภทที่ 1 ที่มีคุณสมบัติตามมาตรฐานผลิตภัณฑ์อุตสาหกรรมเท่านั้น

1.2 ถ้าไม่ได้ระบุเป็นอย่างอื่น ต้องมีส่วนผสมของซีเมนต์ไม่น้อยกว่า325กิโลกรัมต่อคอนกรีต1ลูกบาศ์กเมตร

2. คอนกรีต

2.1 คอนกรีตที่ใช้สำหรับงานโครงสร้างของอาคารเช่นเสาเข็ม , ฐานราก , เสา และพื้น ฯลฯ ต้องมีกำลังอัดประลัยไม่น้อยกว่า 180ksc เมื่ออายุ 28วัน โดยทดสอบจากแท่งคอนกรีตตัวอย่างรูปทรงกระบอก 150x300มม.

2.2 ADMIXTURE ที่ใช้ต้องมีคุณสมบัติตาม ASTM หรือ BS

3. งานเหล็ก

3.1 คุณสมบัติของเหล็กเสริมคอนกรีต มีดังนี้

ขนาดเหล็กเสริม mm.	ชั้นคุณภาพ	มาตรฐาน	หมายเหตุ
RB6 , RB9 DB12 ขึ้นไป	SR-24 SD-40	มอก. 20-2543 มอก. 24-2548	

3.2 เหล็กรูปพรรณ , เหล็กกลวงสำหรับก่อสร้าง

3.2.1 เหล็กรูปพรรณที่จะใช้ต้องมีคุณสมบัติตาม มอก. 1227-2539 , มอก. 1228-2549 หรือ JIS เหล็กกลวงที่ใช้ต้องมีคุณสมบัติตาม มอก. 107-2533 หรือ JIS และเหล็กรูปพรรณเชื่อมประกอบจะต้องมีคุณสมบัติตาม มอก. 1303-2538

3.2.2 เหล็กรูปพรรณทั้งหมดต้องเป็นของใหม่ ไม่เคยใช้งานมาก่อน ตรงไม่บิดเบี้ยว ไม่มีรอยตำหนิ ไม่มีสนิมกร่อน ไม่เปื้อนสี หรือน้ำมัน

3.2.3 การต่อเหล็กรูปพรรณ ถ้าไม่จำเป็นจริงๆแล้วห้ามต่อ ในกรณีที่มีการต่อเหล็ก รอยต่อของเหล็กต้องมีกำลังมากกว่าหรือเท่ากับเหล็กที่ไม่มีรอยต่อ การต่อให้ต่อจุดเดียวเท่านั้น และการต่อให้เป็นไปตามมาตรฐาน AISC

3.2.4 การประกอบการติดตั้ง ให้ดำเนินการตามมาตรฐาน AISC หรือตามมาตรฐานสำหรับอาคารเหล็กรูปพรรณของ วสท. ที่ 1015-40

3.2.5 ผู้รับจ้างจะต้องทำ ค้ำยัน ยึดโครง ให้เพียงพอเพื่อยึดโครงสร้างให้แน่นหนาอยู่ในแนวและตำแหน่งที่ต้องการ

3.2.6 องค์อาคารที่วางทาบหรือต่อเชื่อมจะต้องวางให้แนบสนิทเต็มหน้า

3.2.7 การเชื่อมต่อทั้งหมดให้ใช้วิธีเชื่อมด้วยไฟฟ้าการ (ELECTRIC ARC WELDING) โดยตลอดผิวหน้าสัมผัสการเชื่อมให้เป็นไปตามมาตรฐาน AWS ขนาดของรอยเชื่อมต้องไม่น้อยกว่าความหนาของแผ่นเหล็ก

3.2.8 ถ้าไม่ได้กำหนดให้เป็นอย่างอื่น รอยต่อระหว่างชิ้นส่วนเหล็กต่างๆ ให้ใช้วิธีเชื่อมตะเข็บตลอดแนวชน

3.2.9 ผิวหน้าที่จะทำการเชื่อม ต้องสะอาดปราศจากละเอียดร่อน สนิมกร่น ไขมัน สี หรือสิ่งแปลกปลอมอื่นใด

3.2.10 ลวดเชื่อมต้องมีคุณสมบัติตาม มอก. หรือ AWS หรือ AISC

3.2.11 ให้ทาด้วยสีกันสนิมไม่น้อยกว่า 2 ชั้น คุณภาพเทียบเท่า RUST O-LEAM , JOTAN , SIKKENS

4. เสาเข็ม

4.1 เสาเข็มคอนกรีตอัดแรง เป็นเสาเข็มของ MP , GPS , GEL , CPM , T-COM หรือเทียบเท่า หรือเสาเข็มเจาะ(ตามแบบแสดง)

- เสาเข็มคอนกรีตอัดแรง ขนาด ⊙ -0.15x0.15ม.
- เสาเข็มคอนกรีตอัดแรง ขนาด I -0.18x0.18ม.พื้นที่หน้าตัดไม่น้อยกว่า 253 ตร.ซม.
- เสาเข็มคอนกรีตอัดแรง ขนาด I -0.22x0.22ม.พื้นที่หน้าตัดไม่น้อยกว่า 351 ตร.ซม.
- เสาเข็มคอนกรีตอัดแรง ขนาด I -0.26x0.26ม.พื้นที่หน้าตัดไม่น้อยกว่า 455 ตร.ซม.
- เสาเข็มเจาะ ขนาด ø0.35 ม.

4.2 กำลังรับน้ำหนักบรรทุกและความยาวเสาเข็มให้พิจารณาตามแบบรายละเอียด โดยความยาวเสาเข็มที่แท้จริง ณ ตำแหน่งที่ตั้งโครงการ อาจมีการเปลี่ยนแปลง แต่ทั้งนี้ให้กำหนดและตรวจสอบอีกครั้งโดยวิศวกรผู้ควบคุมงาน โดยเสาเข็มจะต้องมีกำลังรับน้ำหนักบรรทุกได้ไม่น้อยกว่าที่กำหนดตามแบบ

5. ระบบกันซึม

5.1 รายละเอียดและคุณสมบัติ

ส่วนของอาคาร	ชนิดและผลิตภัณฑ์	ผลิตภัณฑ์คุณภาพเทียบเท่า
- หลังคา ค.ส.ล. - ห้องน้ำ	น้ำยาเคมีแบบกันซึม	BRUSHBOND ของ FOSROC LANKO 225 ของ DAVCO

6. ทั่วไปและการเตรียมงาน

6.1 รายการประกอบแบบอื่นใดที่ไม่ได้กำหนดไว้ให้ถือปฏิบัติตาม "บทกำหนดทั่วไปสำหรับการก่อสร้างอาคารคอนกรีตเสริมเหล็กของ วสท. "เป็นเกณฑ์

6.2 เนื่องจากคุณสมบัติของดินในกรุงเทพมหานคร แต่ละพื้นที่เขตมีความแตกต่างกันในด้านความสามารถในการรับน้ำหนักบรรทุกและมีระดับความลึกของชั้นทรายที่แตกต่างกัน ฉะนั้นก่อนทำการก่อสร้าง เจ้าของอาคารและผู้รับจ้างต้องตรวจสอบความเหมาะสมของความยาวเสาเข็ม เพื่อให้มีค่าการรับน้ำหนักบรรทุกของเสาเข็มได้ไม่น้อยกว่าแบบที่กำหนดไว้

6.3 หากมีอุปสรรคในการเข้าพื้นที่ก่อสร้าง อันจะทำให้เกิดผลกระทบความเดือดร้อนรำคาญ และเกิดความเสียหายจากการใช้เสาเข็มตอกกับอาคารข้างเคียง ให้สามารถใช้เสาเข็มเจาะเทียบเคียงความสามารถในการรับน้ำหนักบรรทุกได้

สำนักการ โยธา
กรุงเทพมหานคร

โครงการ
แบบบ้านยิ้มเพื่อประชาชน ระยะที่ 3

ตามนโยบาย
ม.ร.ว. สุขุมพันธุ์ บริพัตร
ผู้ว่าราชการกรุงเทพมหานคร
นายจุมพล สำเภาพล
รองผู้ว่าราชการกรุงเทพมหานคร
นางนินนาท ชลิตานนท์
ปลัดกรุงเทพมหานคร

ผู้อำนวยการสำนักการโยธา	
รองผู้อำนวยการสำนักการโยธา	
นายทวีศักดิ์ เลิศประพันธ์	
ผู้อำนวยการสำนักงานออกแบบ	
นายวัชรินทร์ บรรพต	
หัวหน้ากลุ่มงานสถาปัตยกรรม	
นายสินชุชัย บุญปักษ์	
หัวหน้ากลุ่มงานวิศวกรรมอาคาร	
นายธิยะ เผ่ะกุล	
สถาปนิก	
นายปรีศิท มีมาก ส.ส.ณ.2415	
วิศวกรโครงสร้าง	
นายณัฐพล นาคพันธุ์ สย.7801	
วิศวกรไฟฟ้า	
นายจรูญ มาสุธโค ภพก.2457	
วิศวกรสุขาภิบาล	
นายนนัสวี อาระยะศิริ ภส.341	
วิศวกรเครื่องกล	
นายช่างเขียนแบบ	
นางสาวรัชนก ยักษ์พันธ์	

แบบ บ้านพักอาศัย 2 ชั้น
แบบที่ 068
ชื่อบ้าน ยูงทอง

เจ้าของ

สถานที่

แบบแสดง
รายการประกอบแบบโครงสร้าง

วันที่ :	เลขที่	รวม
30 พฤษภาคม 2557	S-01	10
วันที่		

แผ่นที่	รวมแผ่น
20	36

FILE :

รายการแก้ไขแบบ

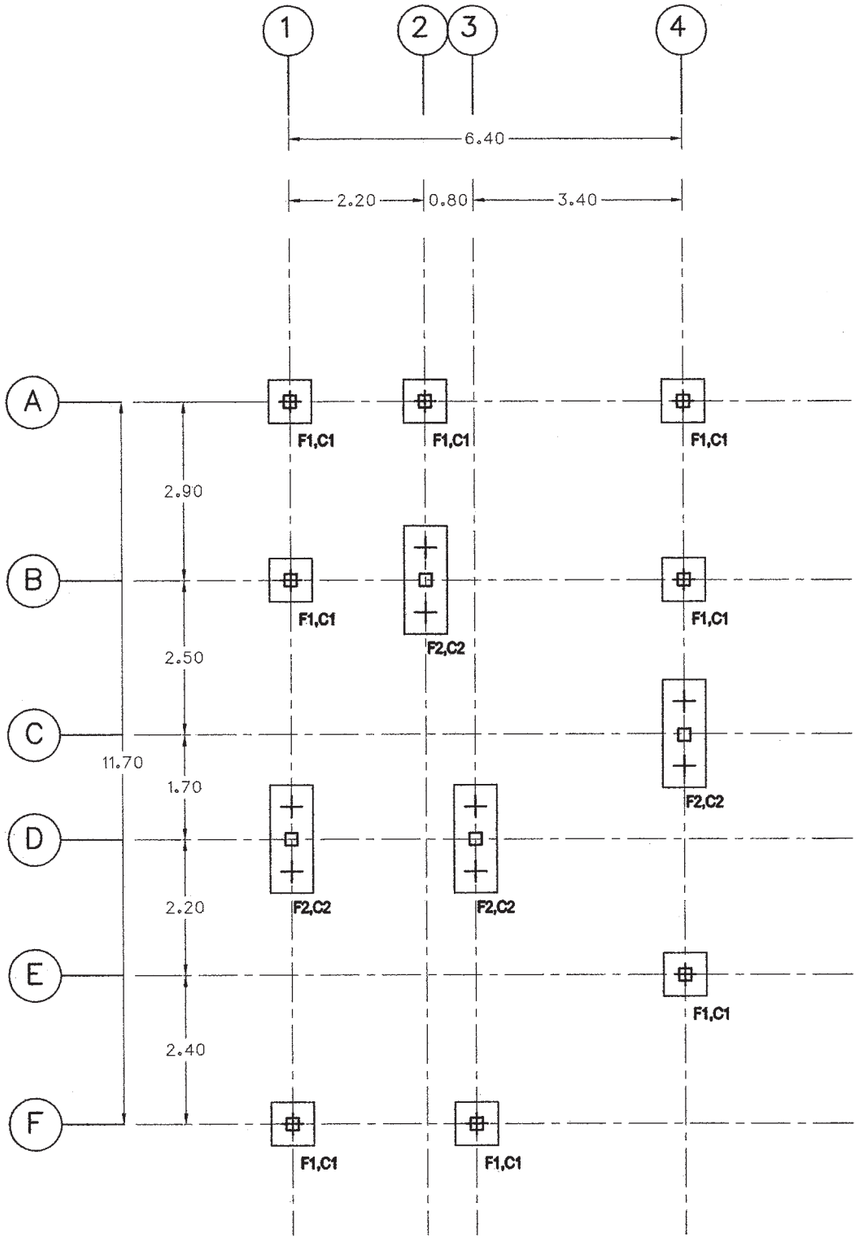

ผังฐานราก

มาตราส่วน 1:100

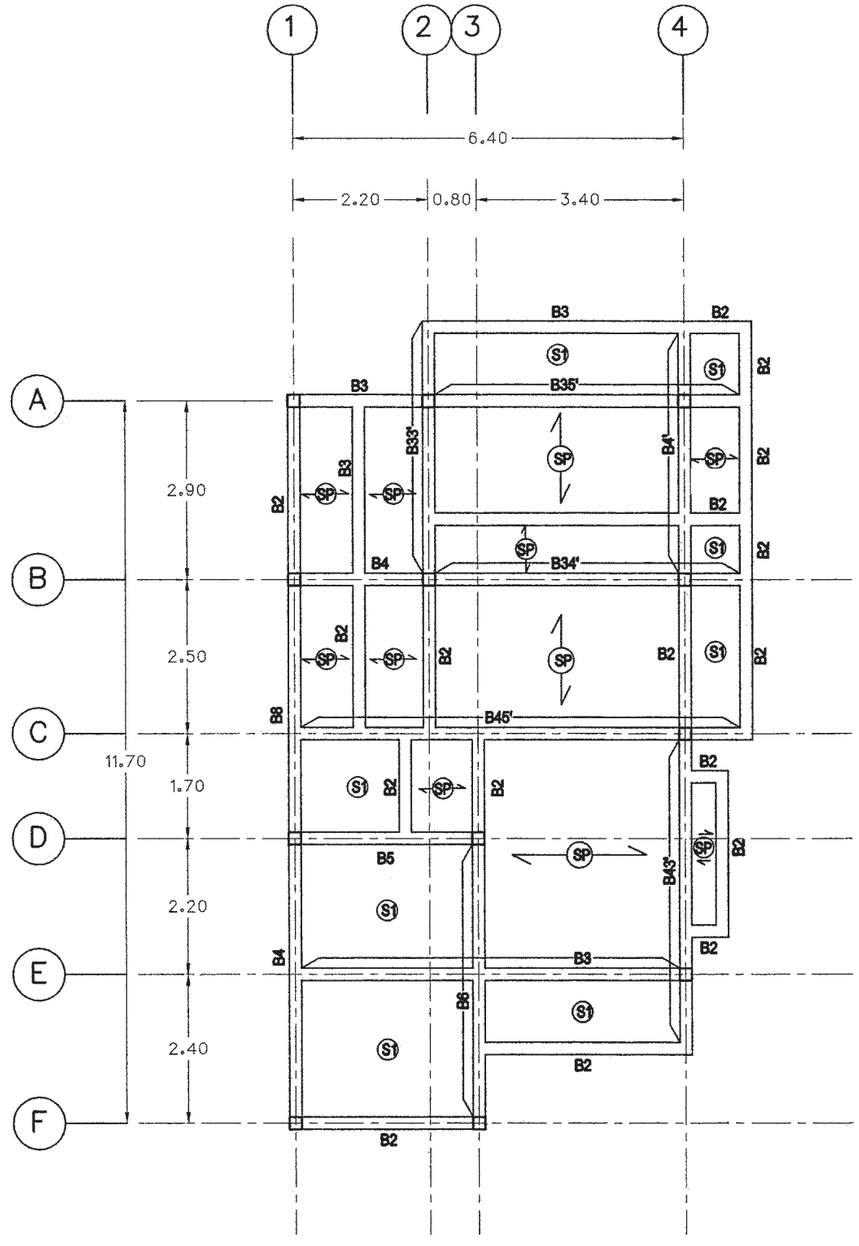

แปลนเสา ,พื้น , คาน ชั้น1

มาตราส่วน 1:100

สำนักการ โยธา
กรุงเทพมหานคร

โครงการ
แบบบ้านยิ้มเพื่อประชาชน ระยะที่ 3

ตามนโยบาย
ม.ร.ว. สุขุมพันธุ์ บริพัตร
ผู้ว่าราชการกรุงเทพมหานคร
นายจุมพล สำเภาพล
รองผู้ว่าราชการกรุงเทพมหานคร
นางนินนาท ชลิตานนท์
ปลัดกรุงเทพมหานคร

ผู้อำนวยการสำนักการโยธา	
รองผู้อำนวยการสำนักการโยธา	
นายทวีศักดิ์ เดิศประพันธ์	
ผู้อำนวยการสำนักงานออกแบบ	
นายวีรินทร์ บรรพต	
หัวหน้ากลุ่มงานสถาปัตยกรรม	
นายสินธุชัย บุญปักษ์	
หัวหน้ากลุ่มงานวิศวกรรมอาคาร	
นายธิระ เมฆะกุล	
สถาปนิก	
นายปริศ มิมาก ส.สถ.2415	
วิศวกรโครงสร้าง	
นายณัฐพล นาคพันธุ์ สย.7801	
วิศวกรไฟฟ้า	
นายชรูญ มาสุธใจ ภฟก.2457	
วิศวกรสุขาภิบาล	
นายมนัสวี อาระยะศิริ ภส.341	
วิศวกรเครื่องกล	
นายช่างเขียนแบบ	
นางสาวรัชดาภา ยักพันธ์	

แบบ บ้านพักอาศัย 2 ชั้น
แบบที่ 068
ชื่อบ้าน ยูงทอง

เจ้าของ

สถานที่

แบบแสดง
แปลนเสาเข็มและฐานราก
แปลนโครงสร้างชั้นล่าง

วันที่ :	เลขที่	รวม
30 พฤษภาคม 2557	S-02	10
วันที่		

แผ่นที่	รวมแผ่น
21	36

FILE :

รายการแก้ไขแบบ

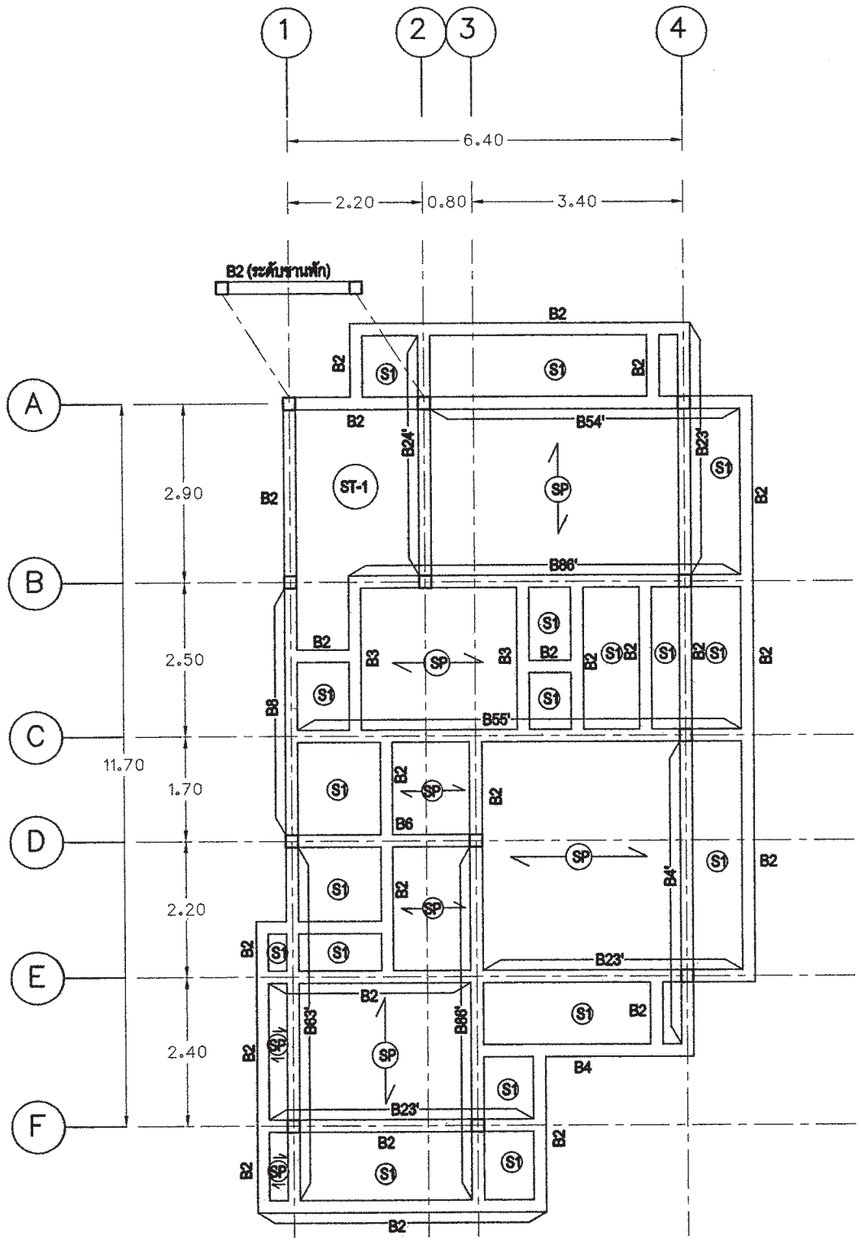

แปลนเสา ,พื้น , คาน ชั้น2

มาตราส่วน 1:100

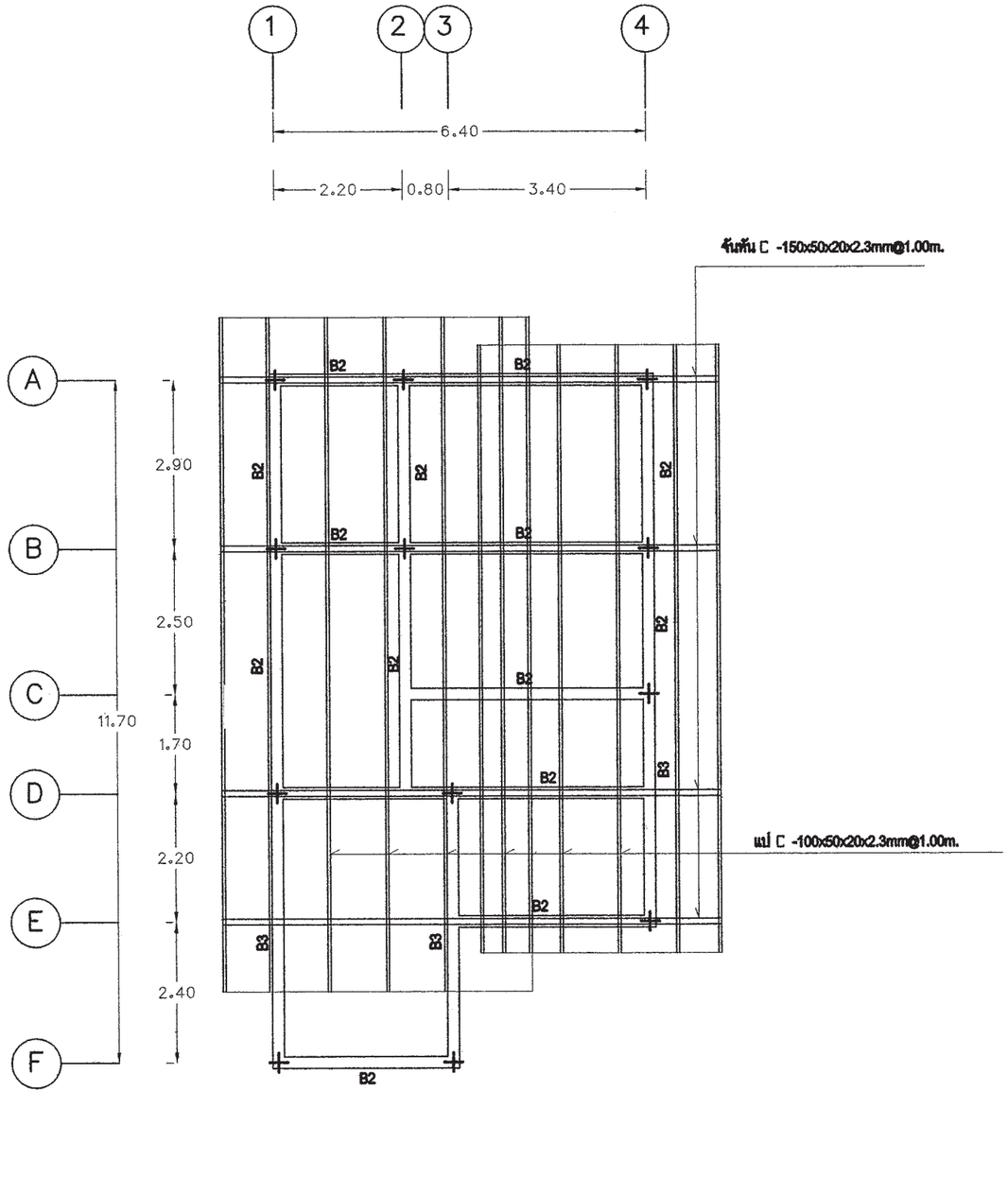

แปลนหลังคา

มาตราส่วน 1:100

สำนักการ โยธา
กรุงเทพมหานคร

โครงการ

แบบบ้านยิ้มเพื่อประชาชน ระยะที่ 3

ตามนโยบาย

ม.ร.ว. สุขุมพันธุ์ บริพัตร
ผู้ว่าราชการกรุงเทพมหานคร

นายจุมพล สำเภาพล
รองผู้ว่าราชการกรุงเทพมหานคร

นางนินนาท ชลิตานนท์
ปลัดกรุงเทพมหานคร

ผู้อำนวยการสำนักการโยธา

รองผู้อำนวยการสำนักการโยธา
นายทวีศักดิ์ เลิศประพันธ์

ผู้อำนวยการสำนักงานออกแบบ
นายวัชรินทร์ บรรพต

หัวหน้ากลุ่มงานสถาปัตยกรรม
นายสินธุ์ชัย บุญบักษ์

หัวหน้ากลุ่มงานวิศวกรรมอาคาร
นายอริยะ เมฆะกูล

สถาปนิก
นายปรีดิท มีมาก ส.สถ.2415

วิศวกรโครงสร้าง
นายณัฐพล นาคพันธุ์ สย.7801

วิศวกรไฟฟ้า
นายจรูญ มาสุขใจ ภพ.ก.2457

วิศวกรสุขาภิบาล
นายมนัสวี อารยะศิริ ภส.341

วิศวกรเครื่องกล

นายช่างเขียนแบบ
นางสาวช่อผกา ยักพันธ์

แบบ บ้านพักอาศัย 2 ชั้น
แบบที่ 068
ชื่อบ้าน ยูงทอง

เจ้าของ

สถานที่

แบบแสดง
แปลนเสา ,พื้น , คาน ชั้น2
แปลนหลังคา

วันที่ :	เลขที่	รวม
30 พฤษภาคม 2557	S-03	10

แผ่นที่	รวมแผ่น
22	36

FILE :

รายการแก้ไขแบบ

หมายเหตุ

กรณีใช้ฐานราก เสาเข็มเจาะแทนฐานรากเสาเข็มตอก

ให้ใช้เทียบดังนี้ F1=F1A , F2=F2A , F3=F3A

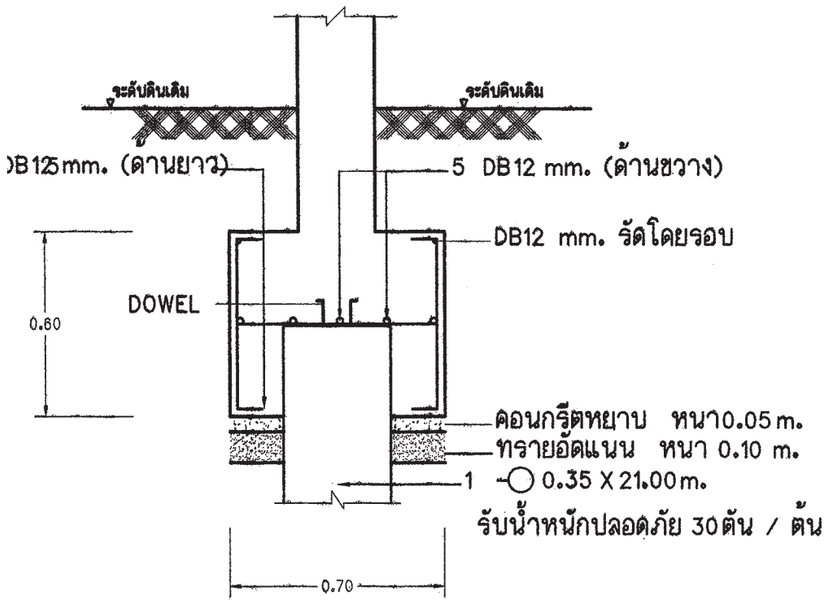

ขยายฐานราก F1

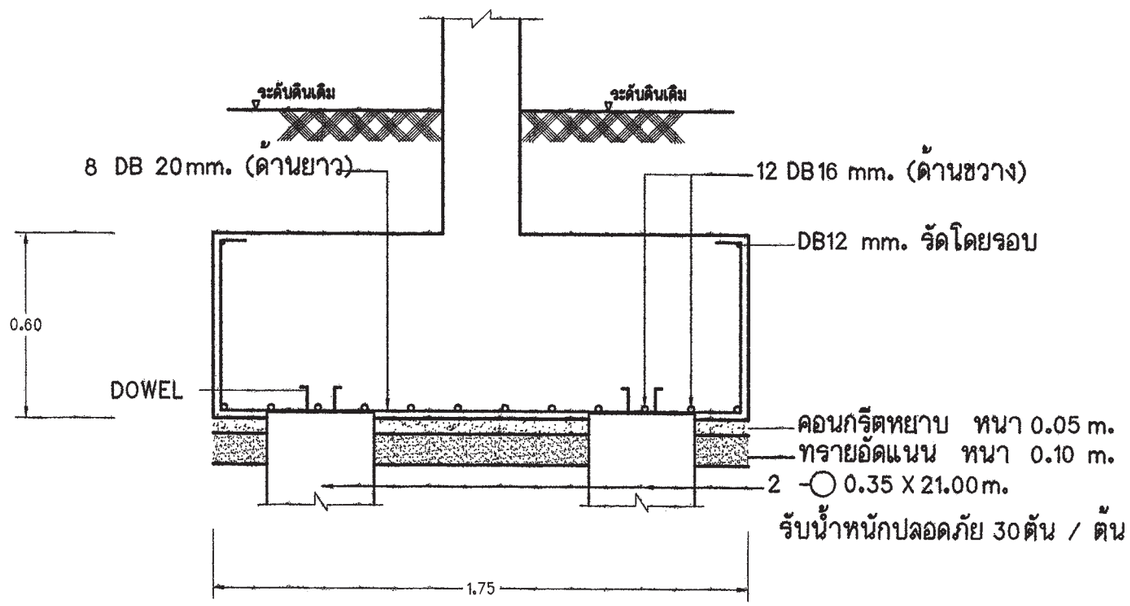

ขยายฐานราก F2

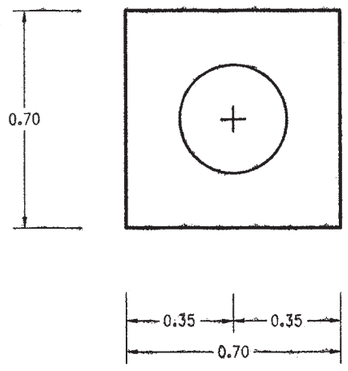

แปลนฐานราก F1

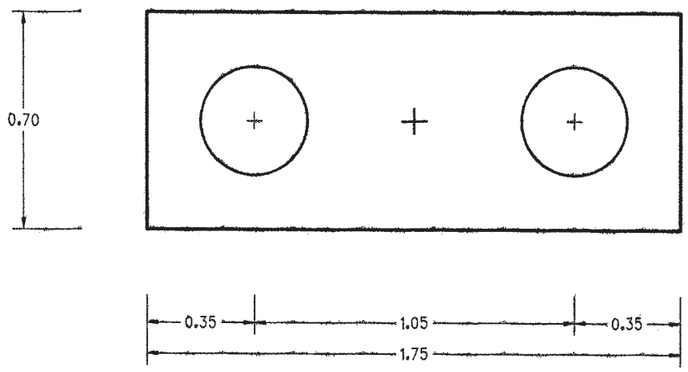

แปลนฐานราก F2

สำนักการ โยธา
กรุงเทพมหานคร

โครงการ

แบบบ้านยิ้มเพื่อประชาชน ระยะที่ 3

ตามนโยบาย

ม.ร.ว. สุขุมพันธุ์ บริพัตร
ผู้ว่าราชการกรุงเทพมหานคร

นายจุมพล สำเภาพล
รองผู้ว่าราชการกรุงเทพมหานคร

นางนินนาท ชลิตานนท์
ปลัดกรุงเทพมหานคร

ผู้อำนวยการสำนักการโยธา	
รองผู้อำนวยการสำนักการโยธา	
นายทวีศักดิ์ เลิศประพันธ์	
ผู้อำนวยการสำนักงานออกแบบ	
นายวัชรินทร์ บรรทต	
หัวหน้ากลุ่มงานสถาปัตยกรรม	
นายสินธุ์ชัย บุญบักษ์	
หัวหน้ากลุ่มงานวิศวกรรมอาคาร	
นายอริยะ เมฆะกูล	
สถาปนิก	
นายปรีดิท มีมาก ส.สถ.2415	
วิศวกรโครงสร้าง	
นายณัฐพล นาคพันธุ์ สย.7801	
วิศวกรไฟฟ้า	
นายจรูญ มาสุขใจ ภฟก.2457	
วิศวกรสุขาภิบาล	
นายมนัสวี อารยะศิริ ภส.341	
วิศวกรเครื่องกล	
นายช่างเขียนแบบ	
นางสาวชัยมกา ยักพันธ์	

แบบ บ้านพักอาศัย 2 ชั้น

แบบที่ 068

ชื่อบ้าน ยูงทอง

เจ้าของ

สถานที่

แบบแสดง

แบบขยายโครงสร้าง 1

วันที่ :	เลขที่	รวม
30 พฤษภาคม 2557	S-04	10

แผ่นที่	รวมแผ่น
23	36

FILE :

รายการแก้ไขแบบ

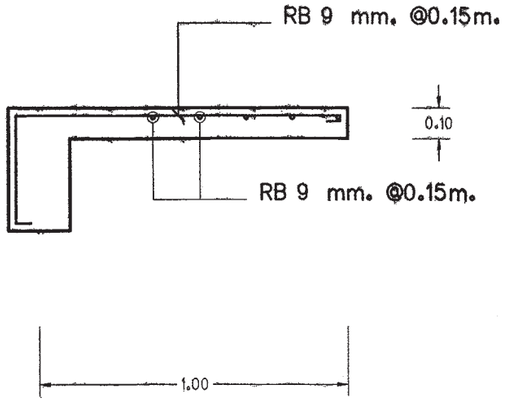

ขยายพื้นยื่นS3

หมายเหตุ พื้นห้องน้ำ,กันสาด,ระเบียง ให้ผสมน้ำยากันซึม

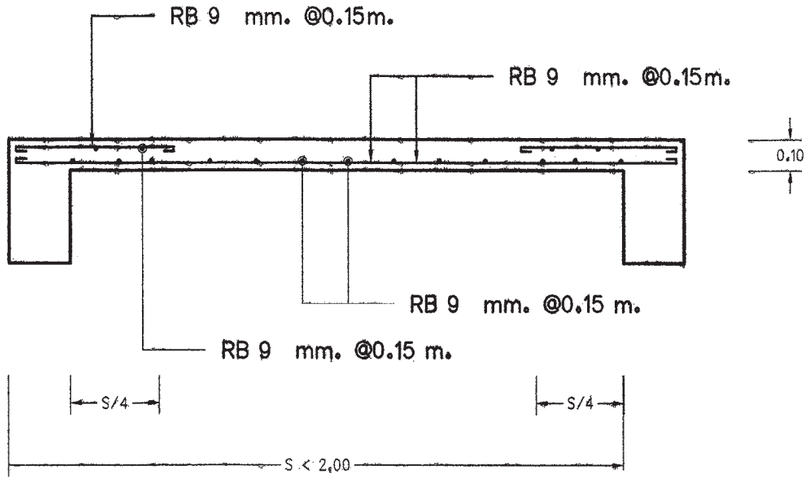

ขยายพื้น S1 (ด้านสั้น)

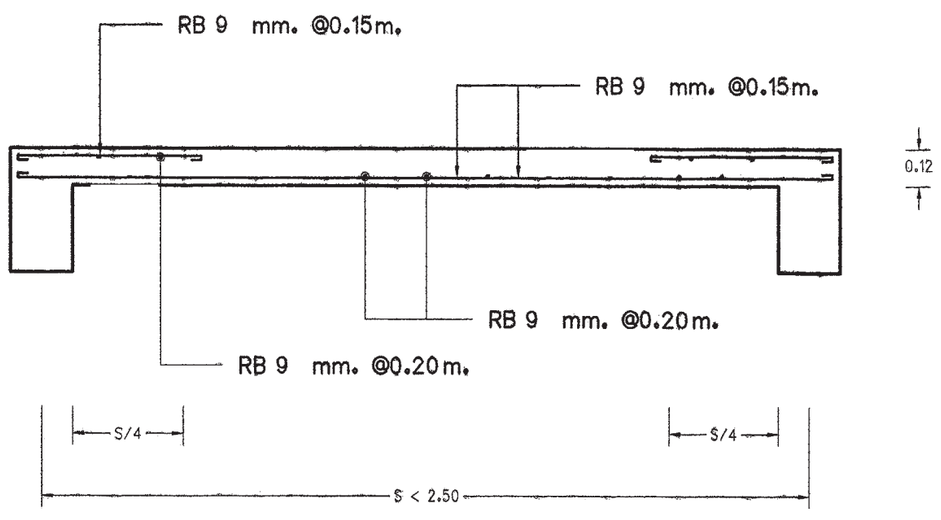

ขยายพื้น S2 (ด้านสั้น)

สำนักการ โยธา
กรุงเทพมหานคร

โครงการ
แบบบ้านยิ้มเพื่อประชาชน ระยะที่ 3

ตามนโยบาย
ม.ร.ว. สุขุมพันธุ์ บริพัตร
ผู้ว่าราชการกรุงเทพมหานคร
นายจุมพล สำเภาพล
รองผู้ว่าราชการกรุงเทพมหานคร
นางนินนาท ชลิตานนท์
ปลัดกรุงเทพมหานคร

ผู้อำนวยการสำนักการโยธา
รองผู้อำนวยการสำนักการโยธา
นายทวีศักดิ์ เลิศประพันธ์
ผู้อำนวยการสำนักงานออกแบบ
นายวัชรินทร์ บรรพต
หัวหน้ากลุ่มงานสถาปัตยกรรม
นายดินธุ์ชัย บุญปักษ์
หัวหน้ากลุ่มงานวิศวกรรมอาคาร
นายอริยะ เมฆะกูล

สถาปนิก
นายปรีดิท มิมาก ส.สถ.2415
วิศวกรโครงสร้าง
นายณัฐพล นาคพันธุ์ สย.780
วิศวกรไฟฟ้า
นายจรูญ มาสุขใจ ภฟก.2457
วิศวกรสุขาภิบาล
นายมนัสวี อารยะศิริ ภส.341
วิศวกรเครื่องกล

นายช่างเขียนแบบ
นางสาวช่อผกา ยักพันธ์

แบบ บ้านพักอาศัย 2 ชั้น
แบบที่ 068
ชื่อบ้าน ยูงทอง
เจ้าของ
สถานที่

แบบแสดง
แบบขยายโครงสร้าง 2

วันที่ :	เลขที่	รวม
30 พฤษภาคม 2557	S-05	10

แผ่นที่	รวมแผ่น
24	36

FILE :

รายการแก้ไขแบบ

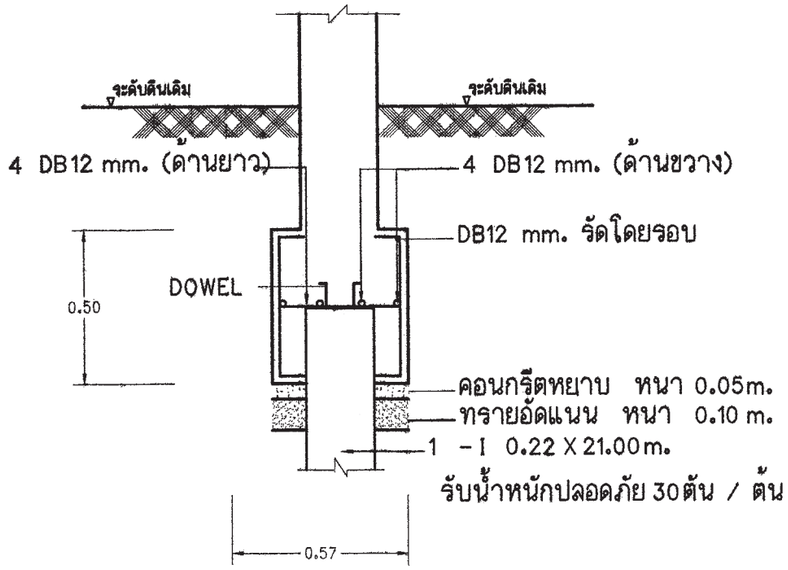

ขยายฐานรากF1

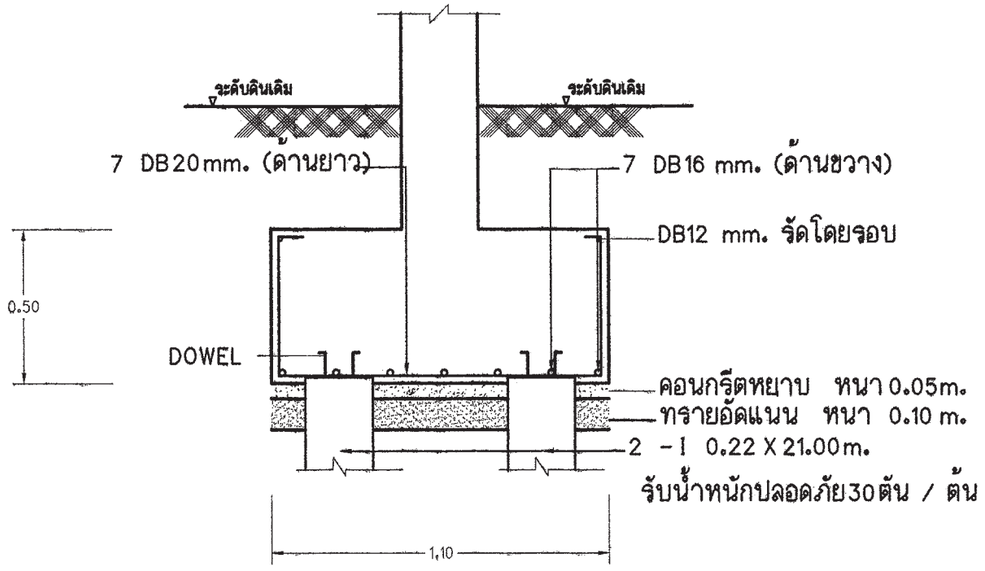

ขยายฐานรากF2

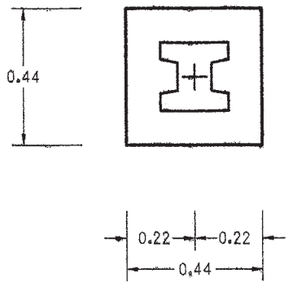

แปลนฐานราก F1

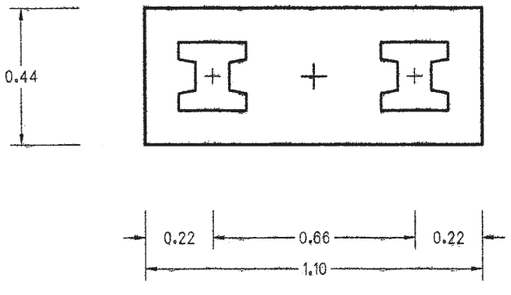

แปลนฐานราก F2

สำนักการ โยธา
กรุงเทพมหานคร

โครงการ
แบบบ้านยิ้มเพื่อประชาชน ระยะที่ 3

ตามนโยบาย
ม.ร.ว. สุขุมพันธุ์ บริพัตร
ผู้ว่าราชการกรุงเทพมหานคร
นายจุมพล สำเภาพล
รองผู้ว่าราชการกรุงเทพมหานคร
นางนินนาท ชลิตานนท์
ปลัดกรุงเทพมหานคร

ผู้อำนวยการสำนักการโยธา	
รองผู้อำนวยการสำนักการโยธา	
นายพิศักดิ์ เลิศประพันธ์	
ผู้อำนวยการสำนักงานออกแบบ	
นายชัยสินทร์ บรรหต	
หัวหน้ากลุ่มงานสถาปัตยกรรม	
นายสินธุ์ชัย บุญนิกษ์	
หัวหน้ากลุ่มงานวิศวกรรมอาคาร	
นายชิยะ เมฆะบุล	
สถาปนิก	
นายปรีดิ์พ ภิมาก ส.ส.ล.2445	
วิศวกรโครงสร้าง	
นายณัฐพล นาคพันธุ์ ส.ย.7801	
วิศวกรไฟฟ้า	
นายจรูญ มาสุขใจ ภพ.2457	
วิศวกรสุขาภิบาล	
นายมนัสวี อาธรสิริ ภ.ส.341	
วิศวกรเครื่องกล	
นายช่างเขียนแบบ	
นางสาวรัชนก ยักษ์พันธ์	

แบบ บ้านพักอาศัย 2 ชั้น
แบบที่ 068
ชื่อบ้าน ยูงทอง
เจ้าของ
สถานที่

แบบแสดง
แบบขยายโครงสร้าง 3

วันที่ :	เลขที่	รวม
30 พฤษภาคม 2557	S-06	10

แผ่นที่	รวมแผ่น
25	36

FILE :

รายการแก้ไขแบบ

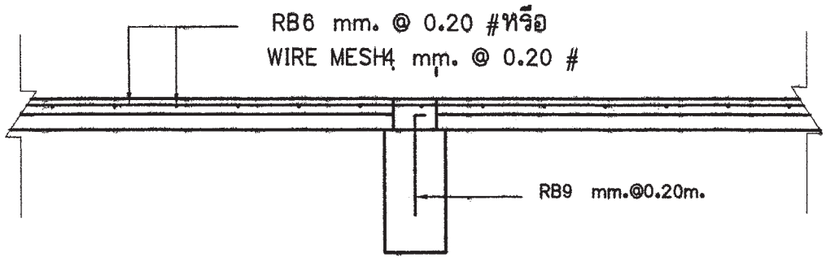

ขยายการวางพื้นสำเร็จรูป

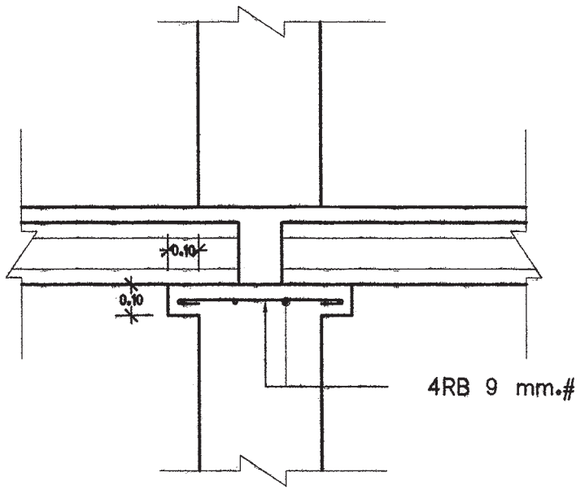

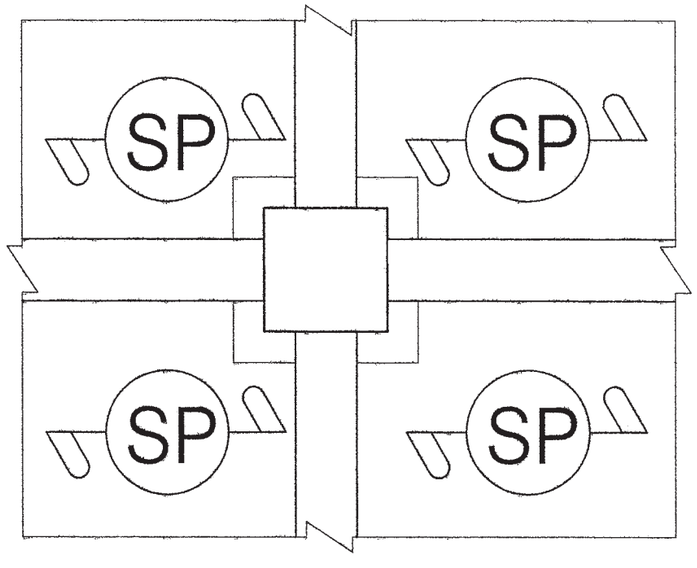

ขยายการวางพื้นสำเร็จรูปบริเวณหัวเสา

สำนักการ โยธา
กรุงเทพมหานคร

โครงการ
แบบบ้านยิ้มเพื่อประชาชน ระยะที่ 3

ตามนโยบาย
ม.ร.ว. สุขุมพันธุ์ บริพัตร
ผู้ว่าราชการกรุงเทพมหานคร
นายจุมพล สำเภาพล
รองผู้ว่าราชการกรุงเทพมหานคร
นางนินนาท ชลิตานนท์
ปลัดกรุงเทพมหานคร

ผู้อำนวยการสำนักการโยธา	
รองผู้อำนวยการสำนักการโยธา	
นายทวิศักดิ์ เลิศประพันธ์	
ผู้อำนวยการสำนักงานออกแบบ	
นายวีรินทร์ บรรพต	
หัวหน้ากลุ่มงานสถาปัตยกรรม	
นายสินธุชัย บุญปักษ์	
หัวหน้ากลุ่มงานวิศวกรรมอาคาร	
นายชิยะ เมฆะกุล	
สถาปนิก	
นายปรีศิท มีมาก ส.สถ.2415	
วิศวกรโครงสร้าง	
นายณัฐพล นาคพันธุ์ สย.7801	
วิศวกรไฟฟ้า	
นายจรูญ มาสุรโจ ภฟก.2457	
วิศวกรสุขาภิบาล	
นายมนัสวี อารยะศิริ ภส.341	
วิศวกรเครื่องกล	
นายช่างเขียนแบบ	
นางสาวช่อผกา ยิกพันธ์	

แบบ บ้านพักอาศัย 2 ชั้น
แบบที่ 068
ชื่อบ้าน ยูงทอง
เจ้าของ
สถานที่

แบบแสดง
แบบขยายโครงสร้าง 4

วันที่ :	เลขที่	รวม
30 พฤษภาคม 2557	S-07	10

แผ่นที่	รวมแผ่น
26	36

FILE :

รายการแก้ไขแบบ

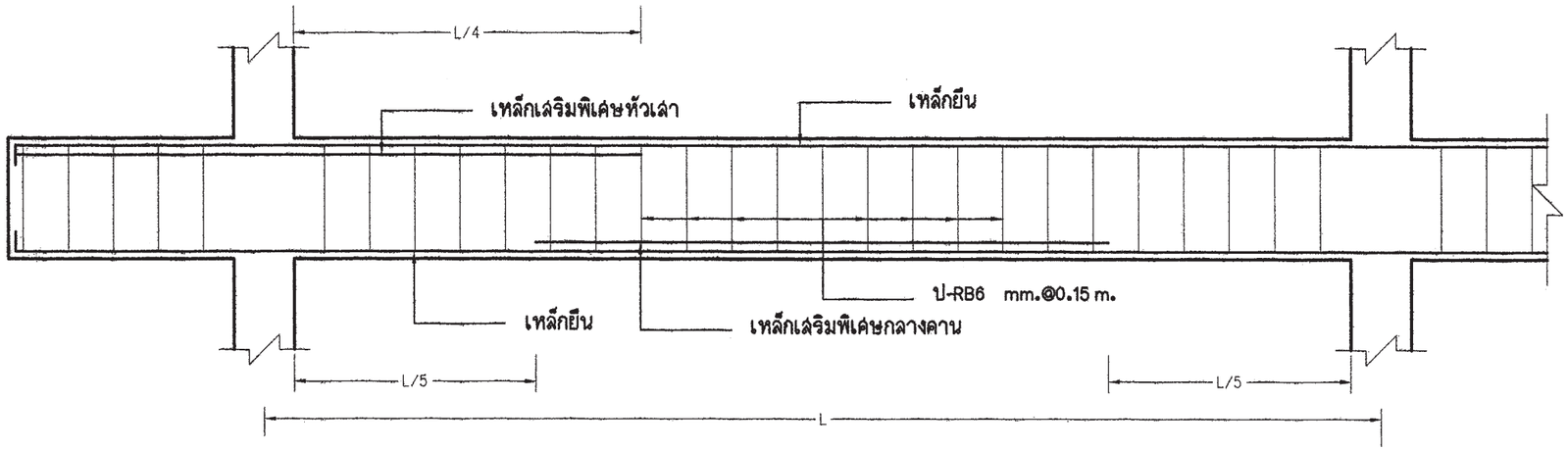

รูปตัดตามยาวคานยื่น

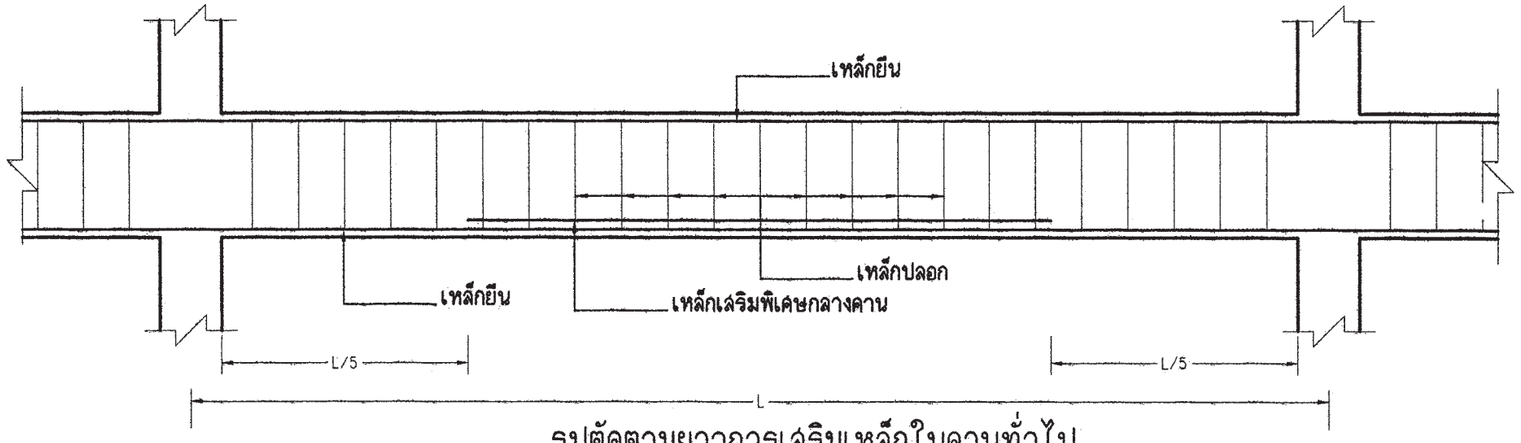

รูปตัดตามยาวการเสริมเหล็กในคานทั่วไป

สำนักการ โยธา
กรุงเทพมหานคร

โครงการ

แบบบ้านยิ้มเพื่อประชาชน ระยะที่ 3

ตามนโยบาย

ม.ร.ว. สุขุมพันธุ์ บริพัตร
ผู้ว่าราชการกรุงเทพมหานคร

นายจุมพล สำเภาพล
รองผู้ว่าราชการกรุงเทพมหานคร

นางนินนาท ชลิตานนท์
ปลัดกรุงเทพมหานคร

ผู้อำนวยการสำนักการโยธา

รองผู้อำนวยการสำนักการโยธา
นายทวีศักดิ์ เลิศประพันธ์

ผู้อำนวยการสำนักงานออกแบบ
นายวัชรินทร์ บรรพต

หัวหน้ากลุ่มงานสถาปัตยกรรม
นายสินธุ์ชัย บุญบักษ์

หัวหน้ากลุ่มงานวิศวกรรมอาคาร
นายอริยะ เมฆะกุล

สถาปนิก
นายปริศิท มีมาก ส.สถ.2415

วิศวกรโครงสร้าง
นายณัฐพล นาคพันธุ์ สย.780

วิศวกรไฟฟ้า
นายจรูญ มาสุขใจ ภฟก.2457

วิศวกรสุขาภิบาล
นายมนัศวี อารยะศิริ ภส.341

วิศวกรเครื่องกล

นายช่างเขียนแบบ
นางสาวช่อผกา ยักพันธ์

แบบ บ้านพักอาศัย 2 ชั้น
แบบที่ 068
ชื่อบ้าน ยูงทอง

เจ้าของ

สถานที่

แบบแสดง
แบบขยายโครงสร้าง 5

วันที่ :	เลขที่	รวม
30 พฤษภาคม 2557	S-08	10

แผ่นที่	รวมแผ่น
27	36

FILE :

รายการแก้ไขแบบ

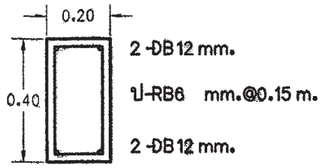

B2

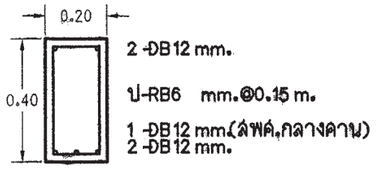

B3

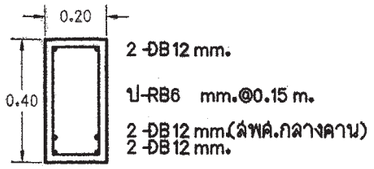

B4

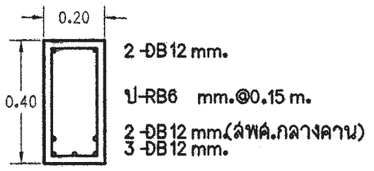

B5

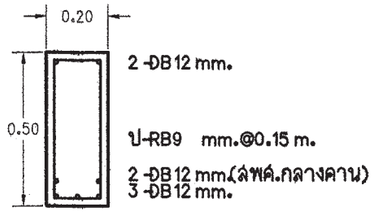

B6

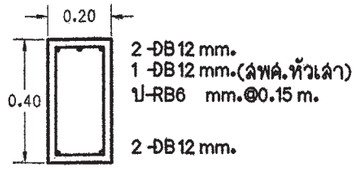

B23'



B24'

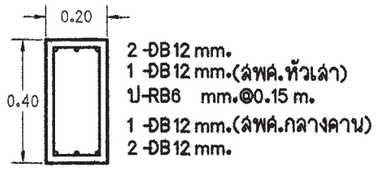

B33'

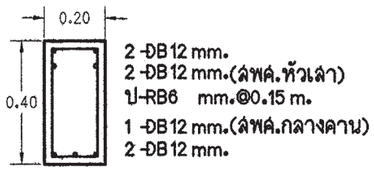

B34'

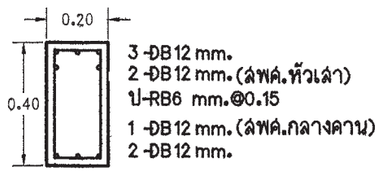

B35'

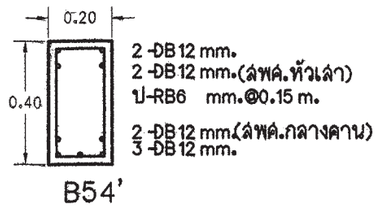

B54'

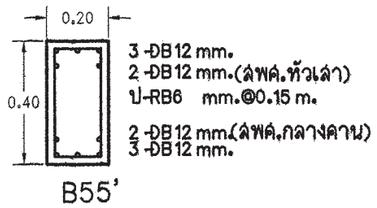

B55'

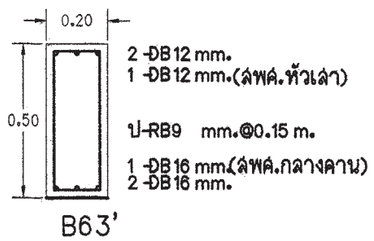

B63'

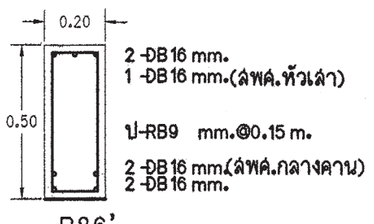

B86'

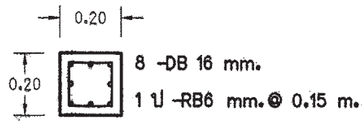

C2 ชั้น 1 ขึ้นไป

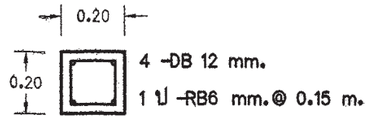

C1,CX

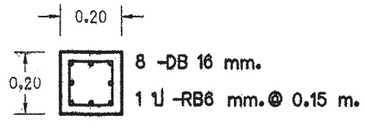

C2 ตอม่อ

สำนักการ โยธา
กรุงเทพมหานคร

โครงการ
แบบบ้านยิ้มเพื่อประชาชน ระยะที่ 3

ตามนโยบาย
ม.ร.ว. สุขุมพันธุ์ บริพัตร
ผู้ว่าราชการกรุงเทพมหานคร
นายจุมพล สำเภาพล
รองผู้ว่าราชการกรุงเทพมหานคร
นางนินนาท ชลิตานนท์
ปลัดกรุงเทพมหานคร

ผู้อำนวยการสำนักการโยธา
รองผู้อำนวยการสำนักการโยธา
นายทวีศักดิ์ เลิศประพันธ์
ผู้อำนวยการสำนักงานออกแบบ
นายวัชรินทร์ บรรทด
หัวหน้ากลุ่มงานสถาปัตยกรรม
นายสินธุชัย บุญบักษ์
หัวหน้ากลุ่มงานวิศวกรรมอาคาร
นายอริยะ เมฆะกุล
สถาปนิก
นายปรีดิท มีมาก ส.สถ.2415
วิศวกรโครงสร้าง
นายณัฐพล นาคพันธุ์ สย.7801
วิศวกรไฟฟ้า
นายจรูญ มาสุขใจ ภฟก.2457
วิศวกรสุขาภิบาล
นายมนัสวี อารยะศิริ ภส.341
วิศวกรเครื่องกล
นายช่างเขียนแบบ
นางสาวช่อผกา ยักพันธ์

แบบ บ้านพักอาศัย 2 ชั้น
แบบที่ 068
ชื่อบ้าน ยูงทอง
เจ้าของ
สถานที่

แบบแสดง
แบบขยายโครงสร้าง 6

วันที่ :	เลขที่	รวม
30 พฤษภาคม 2557	S-09	10

แผ่นที่	รวมแผ่น
28	36

FILE :
รายการแก้ไขแบบ

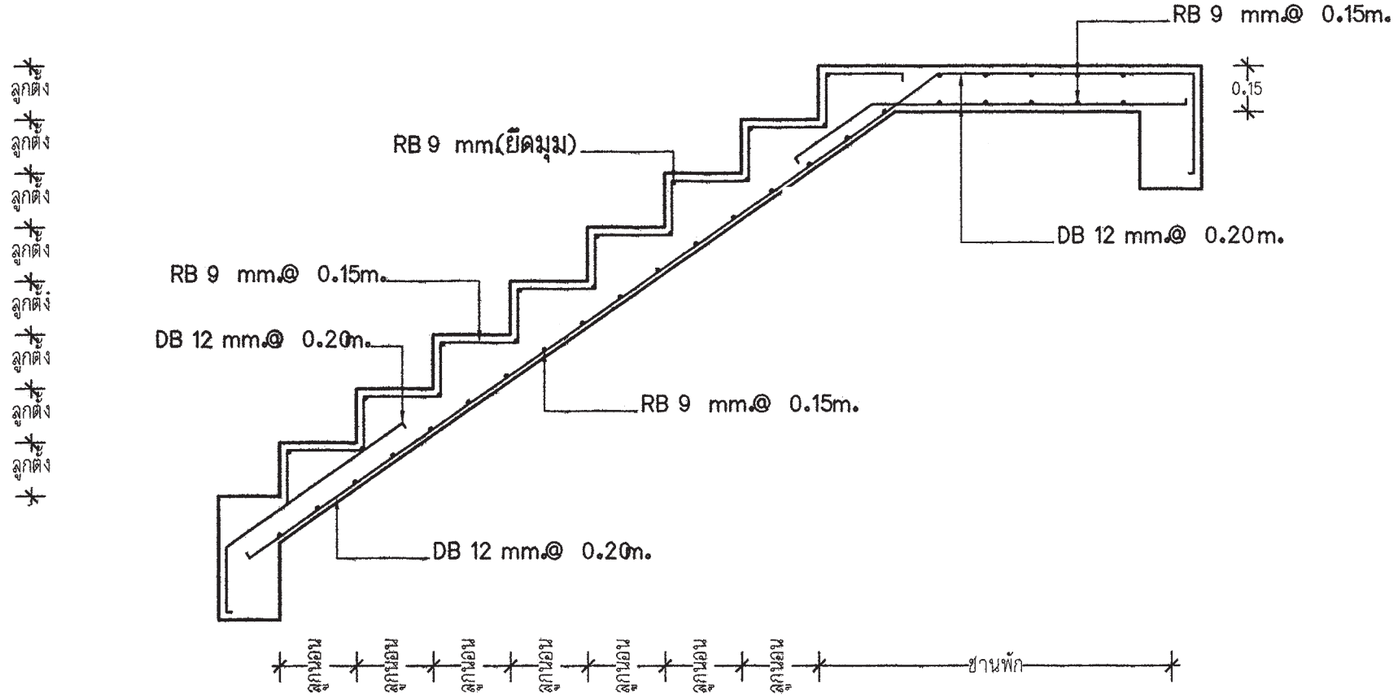

รูปตัดบันได ST1

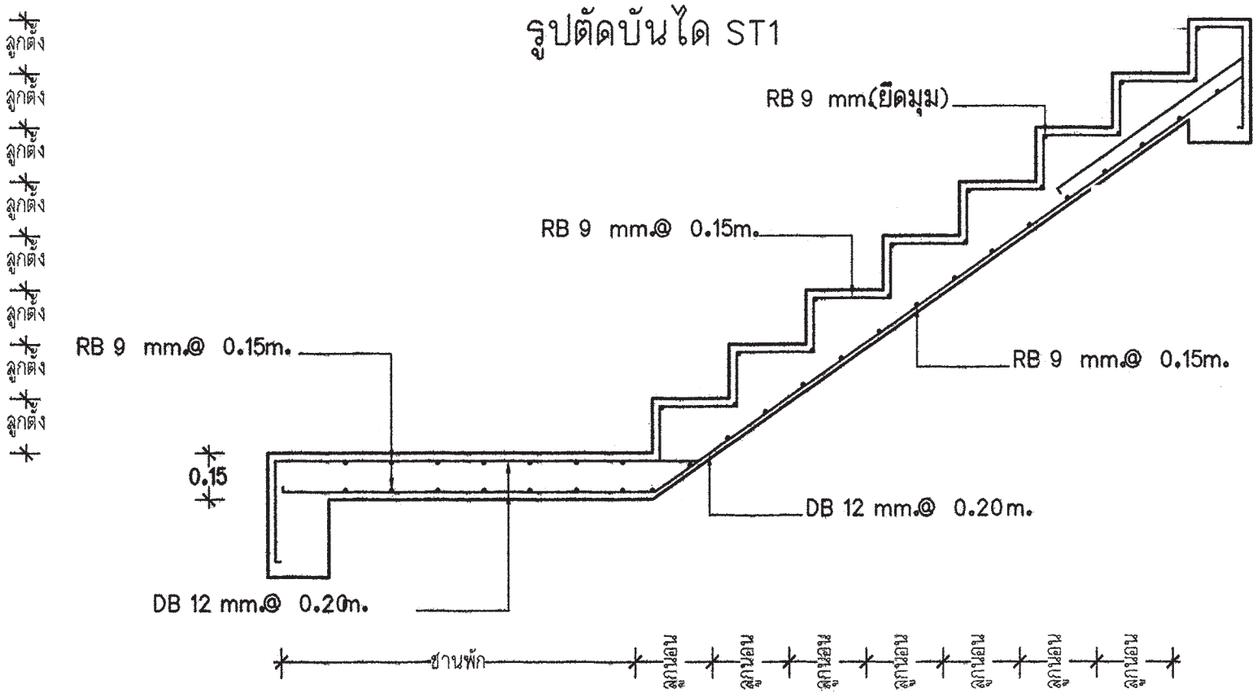

รูปตัดบันได ST1

สำนักการโยธา
กรุงเทพมหานคร

โครงการ
แบบบ้านยั่งยืนเพื่อประชาชน ระยะที่ 3

ตามนโยบาย
ม.ร.ว. สุขุมพันธุ์ บริพัตร
ผู้ว่าราชการกรุงเทพมหานคร
นายจุมพล สำเภาพล
รองผู้ว่าราชการกรุงเทพมหานคร
นางนินนาท ชลิตานนท์
ปลัดกรุงเทพมหานคร

ผู้อำนวยการสำนักการโยธา	
รองผู้อำนวยการสำนักการโยธา	
นายทวีศักดิ์ เศิกประพันธ์	
ผู้อำนวยการสำนักงานออกแบบ	
นายวัรินทร์ บรรพต	
หัวหน้ากลุ่มงานสถาปัตยกรรม	
นายสินธุ์ชัย บุญนิกษ์	
หัวหน้ากลุ่มงานวิศวกรรมอาคาร	
นายชิยะ เมธะกูล	
สถาปนิก	
นายปรีดิท มิมาก ส.ส.2416	
วิศวกรโครงสร้าง	
นายณัฐพล นาคพันธุ์ สย.780	
วิศวกรไฟฟ้า	
นายพรูญ มาสุธใจ ภพ.2457	
วิศวกรสุขาภิบาล	
นายมนัสวี อารยะศิริ ภส.341	
วิศวกรเครื่องกล	
นายช่างเขียนแบบ	
นางสาวช่อผกา ยีกพันธ์	

แบบ บ้านพักอาศัย 2 ชั้น
แบบที่ 068
ชื่อบ้าน ยูงทอง
เจ้าของ
สถานที่

แบบแสดง
แบบขยายโครงสร้าง 7

วันที่ 1	เลขที่	รวม
30 พฤษภาคม 2557	S-10	10

แผ่นที่	รวมแผ่น
29	36

FILE :

รายการแก้ไขแบบ

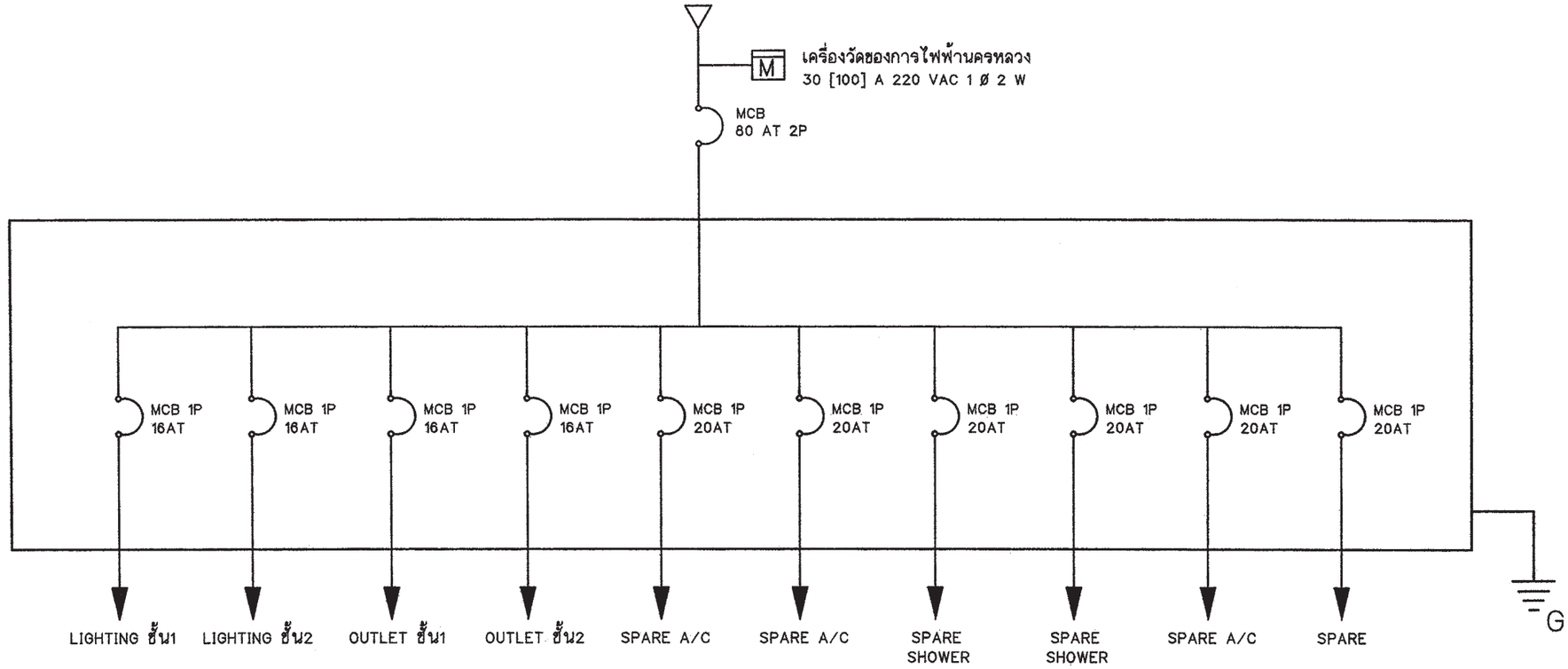

SINGLE LINE DIAGRAM

สัญลักษณ์ระบบไฟฟ้า

○	โคม DOWNLIGHT 1x11 W
◎	โคมกลมหลอด ฟลูออเรสเซนต์ 1x32 W พร้อมฝาครอบสีใส
▭	ดวงโคมหลอด ฟลูออเรสเซนต์ 1x18 W พร้อมฝาครอบสีใส
S	สวิตช์ไฟฟ้าแบบธรรมดา
S_3	สวิตช์ไฟฟ้าแบบ 3ทาง
⊖	เต้ารับไฟฟ้าแบบมีสายดิน
TV	เต้ารับทีวี
⊠	เต้ารับโทรศัพท์
Ⓙ	กล่องต่อสายไฟ
◪	แผงจ่ายไฟ
MCB	MINIATURE CIRCUIT BREAKER

รายการระบบงานไฟฟ้า

- แผงจ่ายไฟเป็นกล่องเหล็ก
- สายไฟตามมาตรฐานอุตสาหกรรม
- เต้ารับไฟฟ้าแบบมีสายดิน
- สวิตช์ไฟฟ้าแบบธรรมดา และ สามทาง
- สายเมนวงจรย่อยขนาด 4 มม.^{2}
- สายไฟเข้าเต้ารับขนาด 2.5 มม.^{2}
- สายไฟเข้าดวงโคมขนาด 1 มม.^{2}
- การเดินสายร้อยในท่อร้อยสายฝังในผนังส่วนการเดินสายในฝ้าเพดานให้เดินร้อยท่อร้อยยึดติดกับเสาหรือคาน
- สายไฟเข้าเครื่องทำน้ำอุ่น 3500 W ขนาด 4 มม.^{2}
- สาย COAXIAL เข้าเต้ารับทีวีใช้ RG6
- สายโทรศัพท์เข้าเต้ารับโทรศัพท์ ขนาด 0.65 มม.
- การต่อลงดินต้องเป็นไปตามกฎของการไฟฟ้านครหลวง
- ทิ้งสายข้างหนึ่งไว้ในกล่องต่อสายในห้องนอน หรือ ห้องน้ำ อีกข้างหนึ่งต่อเข้ากับ CIRCUIT BREAKER ในแผงจ่ายไฟ

สำนักการ โยธา
กรุงเทพมหานคร

โครงการ
แบบบ้านยิ้มเพื่อประชาชน ระยะที่ 3

ตามนโยบาย
ม.ร.ว. สุขุมพันธุ์ บริพัตร
ผู้ว่าราชการกรุงเทพมหานคร
นายจุมพล สำเภาพล
รองผู้ว่าราชการกรุงเทพมหานคร
นางนินนาท ชลิตานนท์
ปลัดกรุงเทพมหานคร

ผู้อำนวยการสำนักการโยธา
รองผู้อำนวยการสำนักการโยธา
นายทวีศักดิ์ เลิศประพันธ์
ผู้อำนวยการสำนักงานออกแบบ
นายวัชรินทร์ บรรพต
หัวหน้ากลุ่มงานสถาปัตยกรรม
นายสินธุ์ชัย บุญบักษ์
หัวหน้ากลุ่มงานวิศวกรรมอาคาร
นายอริยะ เมฆะกูล

สถาปนิก
นายปรีดิท มีมาก ส.สถ.2415
วิศวกรโครงสร้าง
นายณัฐพล นาคพันธุ์ สย.7801
วิศวกรไฟฟ้า
นายจรูญ มาสุขใจ ภฟก.2457
วิศวกรสุขาภิบาล
นายมนัสวี อารยะศิริ ภส.341
วิศวกรเครื่องกล
นายช่างเขียนแบบ
นายสมชาย กันนะสมบัติ

แบบ บ้านพักอาศัย 2 ชั้น
แบบที่ 068
ชื่อบ้าน ยูงทอง
เจ้าของ
สถานที่

แบบแสดง
สัญลักษณ์ระบบไฟฟ้า
รายการระบบไฟฟ้า

วันที่ :	เลขที่	รวม
30 พฤษภาคม 2557	E-01	2

แผ่นที่	รวมแผ่น
30	36

FILE :
รายการแก้ไขแบบ

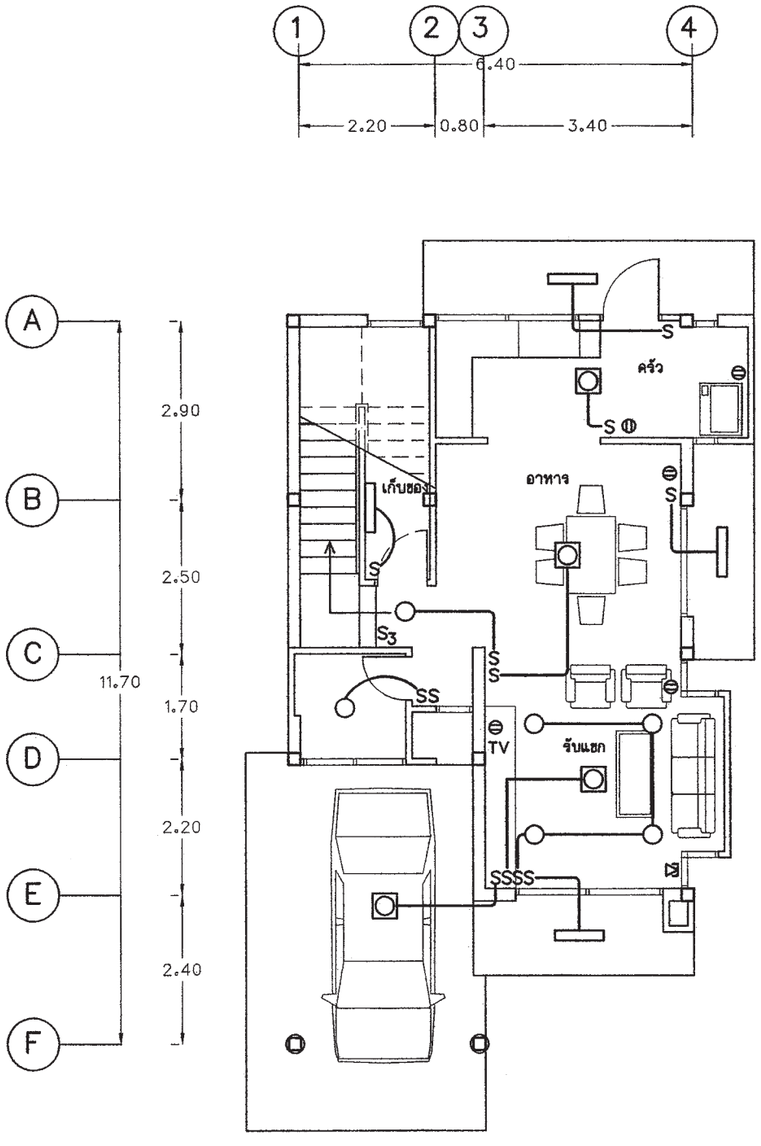

แปลนระบบไฟฟ้าแสงสว่าง-เต้ารับไฟฟ้า-โทรศัพท์-โทรทัศน์ ชั้น 1

มาตราส่วน 1 : 100

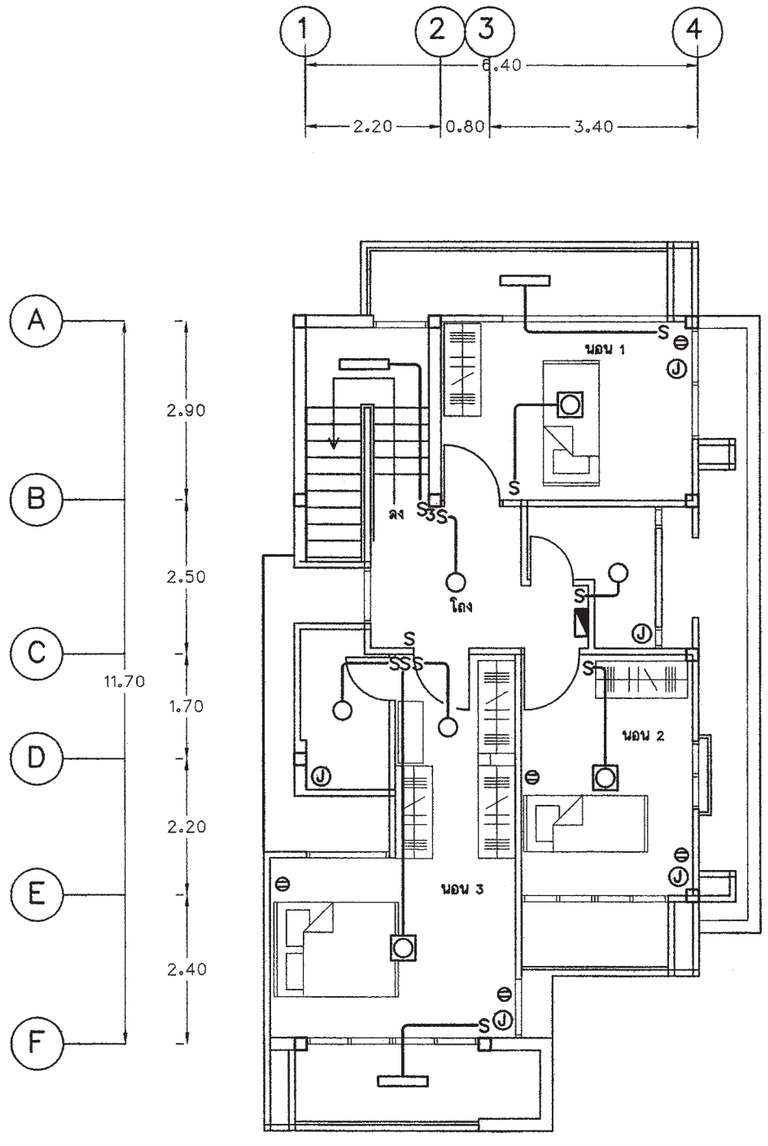

แปลนระบบไฟฟ้าแสงสว่าง-เต้ารับไฟฟ้า ชั้น 2

มาตราส่วน 1 : 100

สำนักการ โยธา
กรุงเทพมหานคร

โครงการ
แบบบ้านยิ้มเพื่อประชาชน ระยะที่ 3

ตามนโยบาย
ม.ร.ว. สุขุมพันธุ์ บริพัตร
ผู้ว่าราชการกรุงเทพมหานคร
นายจุมพล สำเภาพล
รองผู้ว่าราชการกรุงเทพมหานคร
นางนินนาท ชลิตานนท์
ปลัดกรุงเทพมหานคร

ผู้อำนวยการสำนักการโยธา	
รองผู้อำนวยการสำนักการโยธา	
นายทวีศักดิ์ เลิศประพันธ์	
ผู้อำนวยการสำนักงานออกแบบ	
นายวัชรินทร์ บรรพต	
หัวหน้ากลุ่มงานสถาปัตยกรรม	
นายสินธุ์ชัย บุญปักษ์	
หัวหน้ากลุ่มงานวิศวกรรมสาคาร	
นายอริยะ เมฆะกูล	
สถาปนิก	
นายปรีดิท มีมาก ส.สถ.2415	
วิศวกรโครงสร้าง	
นายณัฐพล นาคพันธุ์ สย.780	
วิศวกรไฟฟ้า	
นายจรูญ มาสุธใจ ภพ.2457	
วิศวกรสุขาภิบาล	
นายมนัสวี อายระศิริ ภส.341	
วิศวกรเครื่องกล	
นายช่างเขียนแบบ	
นายสมชาย กันนะสงบิต	

แบบ	บ้านพักอาศัย 2 ชั้น
แบบที่	068
ชื่อบ้าน	ยุงทอง
เจ้าของ	
สถานที่	

แบบแสดง
แปลนระบบไฟฟ้าแสงสว่าง-เต้ารับไฟฟ้า
โทรศัพท์-โทรทัศน์ ชั้น 1 & 2

วันที่ :	แบบที่	รวม
30 พฤษภาคม 2557	E-02	2

แผ่นที่	รวมแผ่น
31	36

FILE :

รายการแก้ไขแบบ

ตารางที่ 1 แสดงการเลือกใช้ขนาดเครื่องสูบน้ำแบบอัตโนมัติสำหรับโครงการบ้านยิ้ม

ขนาดเครื่องสูบน้ำ (วัตต์)	จำนวนห้องน้ำของบ้าน	จำนวนชั้นของบ้าน
100	1 - 3	1 - 2
150	4	1 - 2
200	5	2 - 3
250	6	2 - 3
300	7	2 - 3

ตารางที่ 2 แสดงการเลือกใช้ขนาดถังเก็บน้ำแบบตั้งพื้นสำหรับโครงการบ้านยิ้ม

ชื่อ	จำนวนห้องนอนของบ้าน	ความจุ (ลบ.ม.)
ถังเก็บน้ำ 1 (WT1)	1 - 2	1
ถังเก็บน้ำ 2 (WT2)	3 - 4	2
ถังเก็บน้ำ 3 (WT3)	5 - 6	3

ถังเก็บน้ำที่ใช้ ทำจากวัสดุไฟเบอร์กลาสเสริมแรงผลิตตามมาตรฐาน มอก. 435 - 2548

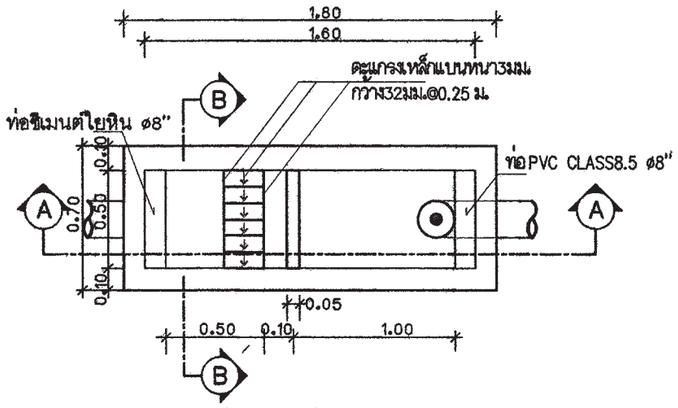

แปลนบ่อดักขยะและดักไขมัน

มาตราส่วน AS SHOWN

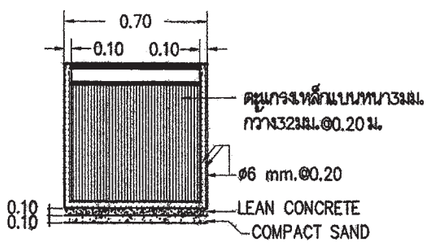

รูปตัด B-B

มาตราส่วน AS SHOWN

หมายถึง : บ่อตรวจคุณภาพน้ำ (ก่อนระบายลงสู่ท่อสาธารณะ)

: บ่อดักขยะและบ่อตรวจคุณภาพน้ำ (ก่อนระบายลงสู่ท่อสาธารณะ)

สัญลักษณ์ บ่อพัก : (ก่อนระบายลงสู่ท่อสาธารณะ)

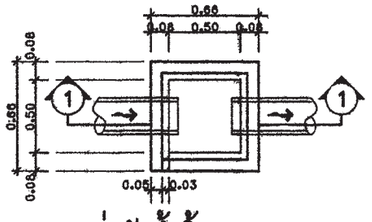

บ่อพักน้ำทิ้ง

มาตราส่วน AS SHOWN

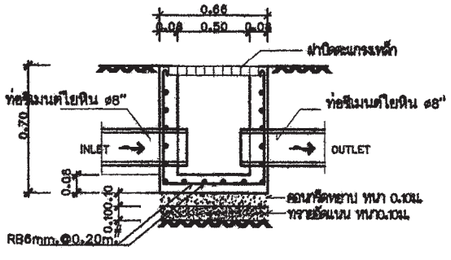

รูปตัด ①-①

มาตราส่วน AS SHOWN

ตารางที่ 3 แสดงการเลือกใช้ขนาดถังบำบัดน้ำเสียแบบฝังใต้ดินสำหรับโครงการบ้านยิ้ม

ชื่อ	จำนวนห้องนอนของบ้าน	ปริมาณการบำบัด(ลบ.ม./วัน)
ถังบำบัดน้ำเสีย 1 (WWTP 1)	1 - 2	1
ถังบำบัดน้ำเสีย 2 (WWTP 2)	3 - 4	2
ถังบำบัดน้ำเสีย 3 (WWTP 3)	5 - 6	3

ถังบำบัดน้ำเสียเป็นระบบเกรอะ - กรองไร้อากาศ ตัวถังทำจากวัสดุไฟเบอร์กลาสเสริมแรง สามารถรองรับปริมาณน้ำเสียได้ไม่น้อยกว่าตามที่กำหนดในตารางที่ 3 ที่ค่า BOD เข้าระบบไม่น้อยกว่า 250มิลลิกรัมต่อลิตร และค่า BOD ของน้ำที่ผ่านการบำบัดแล้วไม่เกิน 50มิลลิกรัมต่อลิตร

ตารางที่ 4 แสดงการเลือกใช้วัสดุท่อสำหรับโครงการบ้านยิ้ม

การใช้งาน	วัสดุ
ท่อประปา (CW)	ท่อ PVC Class 13.5 ผลิตตามมาตรฐาน มอก. 17 - 2532 ต่อด้วยน้ำยาประสานผลิตภัณฑ์เดียวกับผู้ผลิตท่อ
ท่อระบายน้ำโสโครก น้ำทิ้ง น้ำฝนและท่ออากาศ (S,W,RL,V)	ท่อ PVC Class 13.5 ผลิตตามมาตรฐาน มอก. 17 - 2532 ต่อด้วยน้ำยาประสานผลิตภัณฑ์เดียวกับผู้ผลิตท่อ

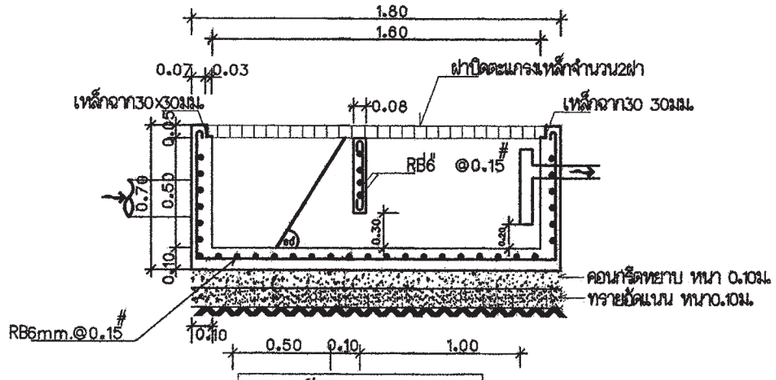

รูปตัด A-A

มาตราส่วน AS SHOWN

สำนักการ โยธา
กรุงเทพมหานคร

โครงการ

แบบบ้านยิ้มเพื่อประชาชน ระยะที่ 3

ตามนโยบาย

ม.ร.ว. สุขุมพันธุ์ บริพัตร
ผู้ว่าราชการกรุงเทพมหานคร

นายจุมพล สำเภาพล
รองผู้ว่าราชการกรุงเทพมหานคร

นางนินนาท ชลิตานนท์
ปลัดกรุงเทพมหานคร

ผู้อำนวยการสำนักการโยธา

รองผู้อำนวยการสำนักการโยธา
นายพวีศักดิ์ เลิศประพันธ์

ผู้อำนวยการสำนักงานออกแบบ
นายวัชรินทร์ บรรพต

หัวหน้ากลุ่มงานสถาปัตยกรรม
นายสินธุ์ชัย บุญปักษ์

หัวหน้ากลุ่มงานวิศวกรรมอาคาร
นายอริยะ เมฆะกูล

สถาปนิก
นายปรีดิท มีมาก ส.สถ.2415

วิศวกรโครงสร้าง
นายณัฐพล นาคพันธุ์ สย.780

วิศวกรไฟฟ้า
นายจรูญ มาสุขใจ ภฟก.2457

วิศวกรสุขาภิบาล
นายมนัสวี อารยะศิริ ภส.341

วิศวกรเครื่องกล

นายช่างเขียนแบบ
นางปุณยนุช ประกอบกิจ

แบบ บ้านพักอาศัย 2 ชั้น

แบบที่ 068

ชื่อบ้าน ยูงทอง

เจ้าของ

สถานที่

แบบแสดง

รายการประกอบแบบสุขาภิบาล

วันที่ :	เลขที่	รวม
30 พฤษภาคม 2557	SN-01	5

แผ่นที่	รวมแผ่น
32	36

FILE :

รายการแก้ไขแบบ

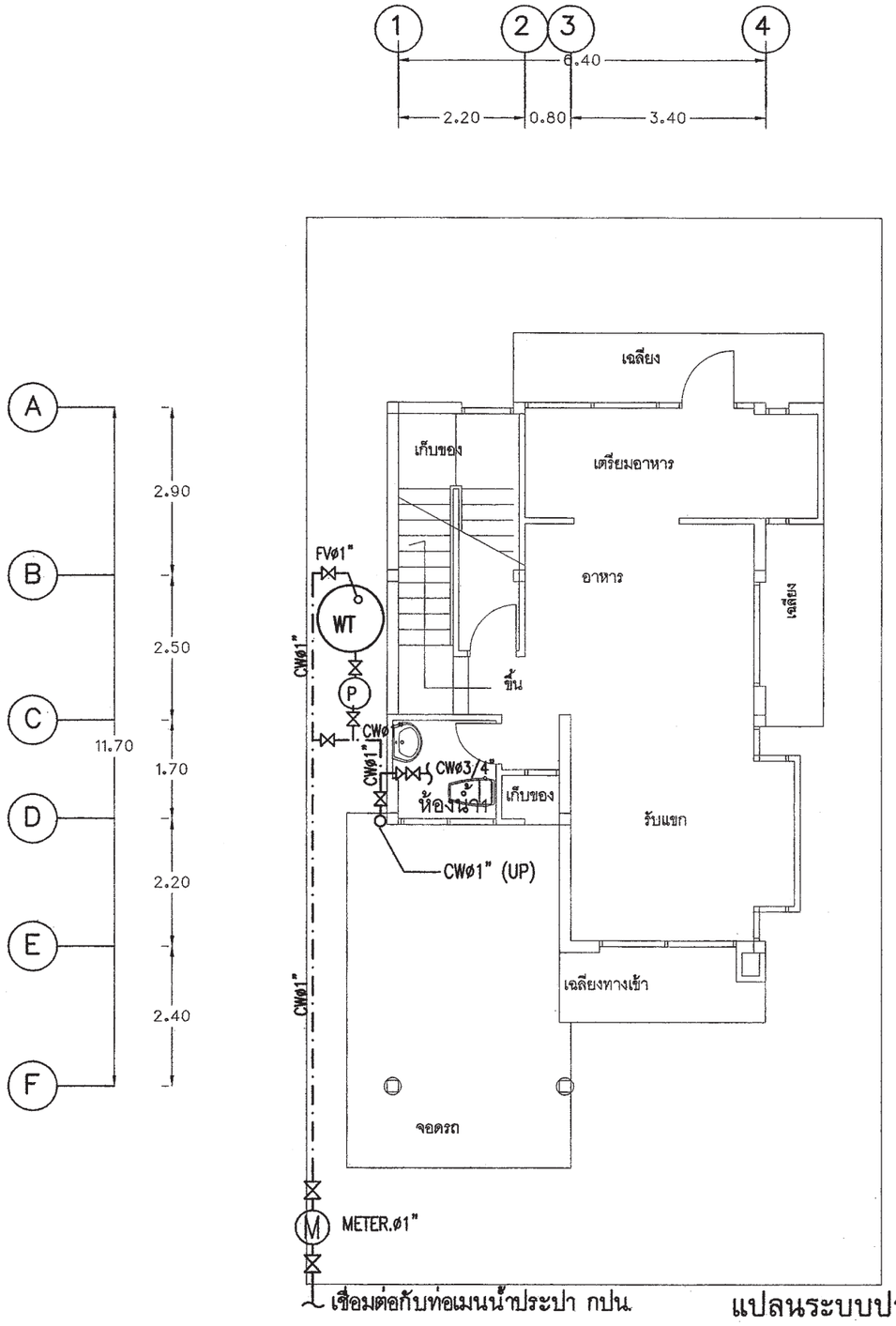

แปลนระบบประปาชั้นล่าง

มาตราส่วน 1 : 100

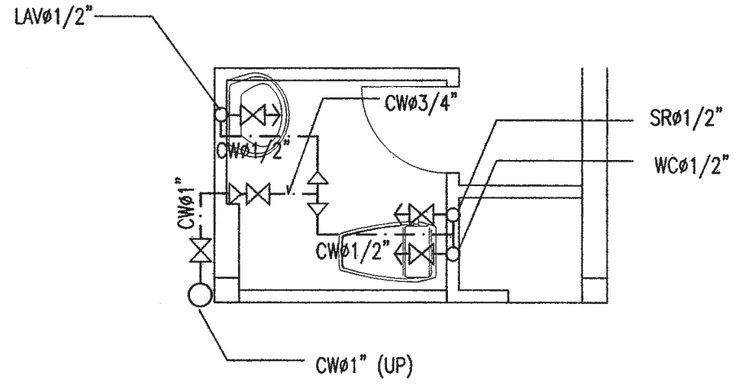

แบบขยายระบบประปาห้องน้ำ1

มาตราส่วน 1 : 50

สำนักการ โยธา
กรุงเทพมหานคร

โครงการ

แบบบ้านยิ้มเพื่อประชาชน ระยะที่ 3

ตามนโยบาย

ม.ร.ว. สุขุมพันธุ์ บริพัตร
ผู้ว่าราชการกรุงเทพมหานคร

นายจุมพล สำเภาพล
รองผู้ว่าราชการกรุงเทพมหานคร

นางนินนาท ชลิตานนท์
ปลัดกรุงเทพมหานคร

ผู้อำนวยการสำนักการโยธา

รองผู้อำนวยการสำนักการโยธา
นายทวีศักดิ์ เลิศประพันธ์

ผู้อำนวยการสำนักงานออกแบบ
นายวัชรินทร์ บรรทด

หัวหน้ากลุ่มงานสถาปัตยกรรม
นายสินธุ์ชัย บุญปักษ์

หัวหน้ากลุ่มงานวิศวกรรมอาคาร
นายอริยะ เมฆะกุล

สถาปนิก
นายปรีดิท มีมาก ส.สถ.2415

วิศวกรโครงสร้าง
นายณัฐพล นาคพันธุ์ สย.7801

วิศวกรไฟฟ้า
นายจรูญ มาสุขใจ ภฟก.2457

วิศวกรสุขาภิบาล
นายมนัสวี อารยะศิริ ภส.341

วิศวกรเครื่องกล

นายช่างเขียนแบบ
นางปุณยนุช ประกอบกิจ

แบบ บ้านพักอาศัย 2 ชั้น
แบบที่ 068
ชื่อบ้าน ยูงทอง

เจ้าของ

สถานที่

แบบแสดง
แปลนระบบประปาชั้นล่าง

วันที่ :	เลขที่	รวม
30 พฤษภาคม 2557	SN-02	5

แผ่นที่	รวมแผ่น
33	36

FILE :

รายการแก้ไขแบบ

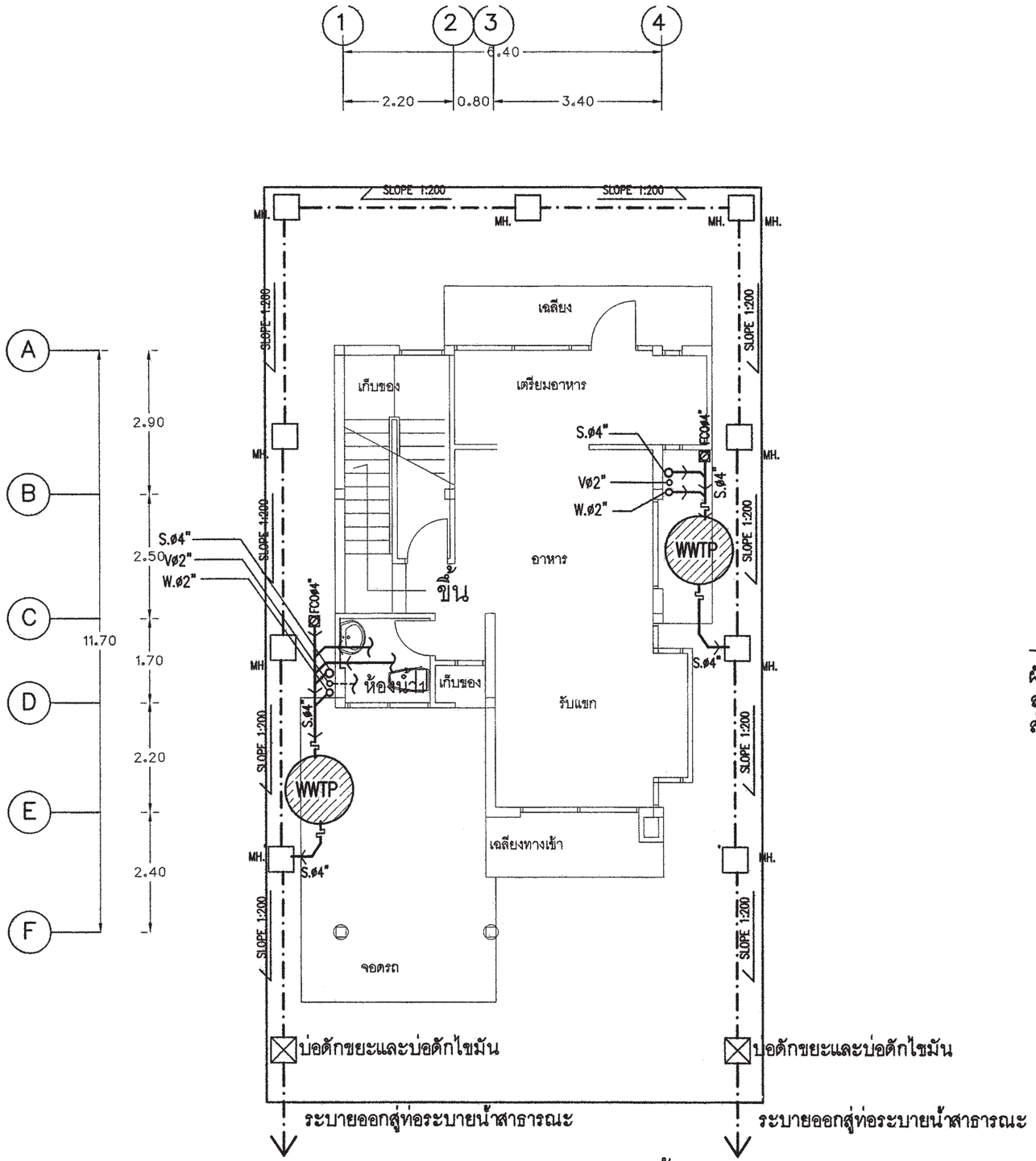

แปลนระบบสุขาภิบาลชั้นล่าง

มาตราส่วน 1 : 100

สัญลักษณ์	อักษรย่อ	รายละเอียด
W	W	ท่อน้ำเสีย[PVC มอก. CLASS 8.5]
S	S	ท่อน้ำทิ้งส้วม [PVC มอก. CLASS 8.5]
V	V	ท่อระบายอากาศ [PVC มอก. CLASS 8.5]
⋈	⋈	จุดปลายท่อน้ำดี [ก๊อกน้ำSTOP VALE]
	CW	ท่อน้ำดี[CW][PVC มอก. CLASS 13.5]
	—	แนวท่อใยหิน เส้นผ่าศูนย์กลาง 0.20 ม.
	—	แนวเขตที่ดิน
FD	FD	ท่อระบายน้ำที่พื้น[PVC มอก. CLASS 8.5]
RD	RD	ท่อระบายน้ำฝน[PVC มอก. CLASS 8.5]
	FCO	FLOOR CLEANOUT
M	M	มาตรวัดน้ำ
P	P	ปั๊มน้ำ
MH.	—	บ่อพักน้ำทิ้งสำเร็จรูป ขนาด 0.40X0.40 ม.
	—	ถังบำบัดน้ำเสีย

หมายเหตุ

ผังบริเวณนี้เป็นเพียงตัวอย่างเพื่อประมาณราคา ค่าก่อสร้างส่วนประกอบอาคารเท่านั้น
ส่วนรายละเอียดของสถานที่จริง ให้กำหนดรายละเอียดขณะก่อสร้าง
ส่วนที่มิได้ปรากฏในแบบให้ปฏิบัติตาม พรบ.ควบคุมอาคารและ ข้อบัญญัติกรุงเทพมหานคร

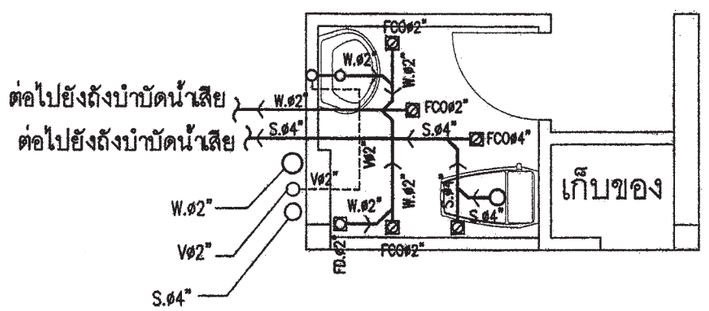

แบบขยายระบบสุขาภิบาลห้องน้ำ1

มาตราส่วน 1 : 50

สำนักการ โยธา
กรุงเทพมหานคร

โครงการ
แบบบ้านยิ้มเพื่อประชาชน ระยะที่ 3

ตามนโยบาย
ม.ร.ว. สุขุมพันธุ์ บริพัตร
ผู้ว่าราชการกรุงเทพมหานคร
นายจุมพล สำเภาพล
รองผู้ว่าราชการกรุงเทพมหานคร
นางนินนาท ชลิตานนท์
ปลัดกรุงเทพมหานคร

ผู้อำนวยการสำนักการโยธา
รองผู้อำนวยการสำนักการโยธา
นายทวีศักดิ์ เลิศประพันธ์
ผู้อำนวยการสำนักงานออกแบบ
นายวัชรินทร์ บรรพต
หัวหน้ากลุ่มงานสถาปัตยกรรม
นายสินธุ์ชัย บุญบักษ์
หัวหน้ากลุ่มงานวิศวกรรมอาคาร
นายอริยะ เมฆะกูล
สถาปนิก
นายปรีดิท มีมาก ส.ส.ถ.2415
วิศวกรโครงสร้าง
นายณัฐพล นาคพันธุ์ สย.7801
วิศวกรไฟฟ้า
นายจรูญ มาสุขใจ ภฟก.2457
วิศวกรสุขาภิบาล
นายมนัสวี อารยะศิริ ภส.341
วิศวกรเครื่องกล
นายช่างเขียนแบบ
นางปุณยนุช ประกอบกิจ

แบบ บ้านพักอาศัย 2 ชั้น
แบบที่ 068
ชื่อบ้าน ยูงทอง
เจ้าของ
สถานที่
แบบแสดง
แปลนระบบสุขาภิบาล ชั้นล่าง

วันที่ :	เลขที่	รวม
30 พฤษภาคม 2557	SN-03	5

แผ่นที่	รวมแผ่น
34	36

FILE :
รายการแก้ไขแบบ

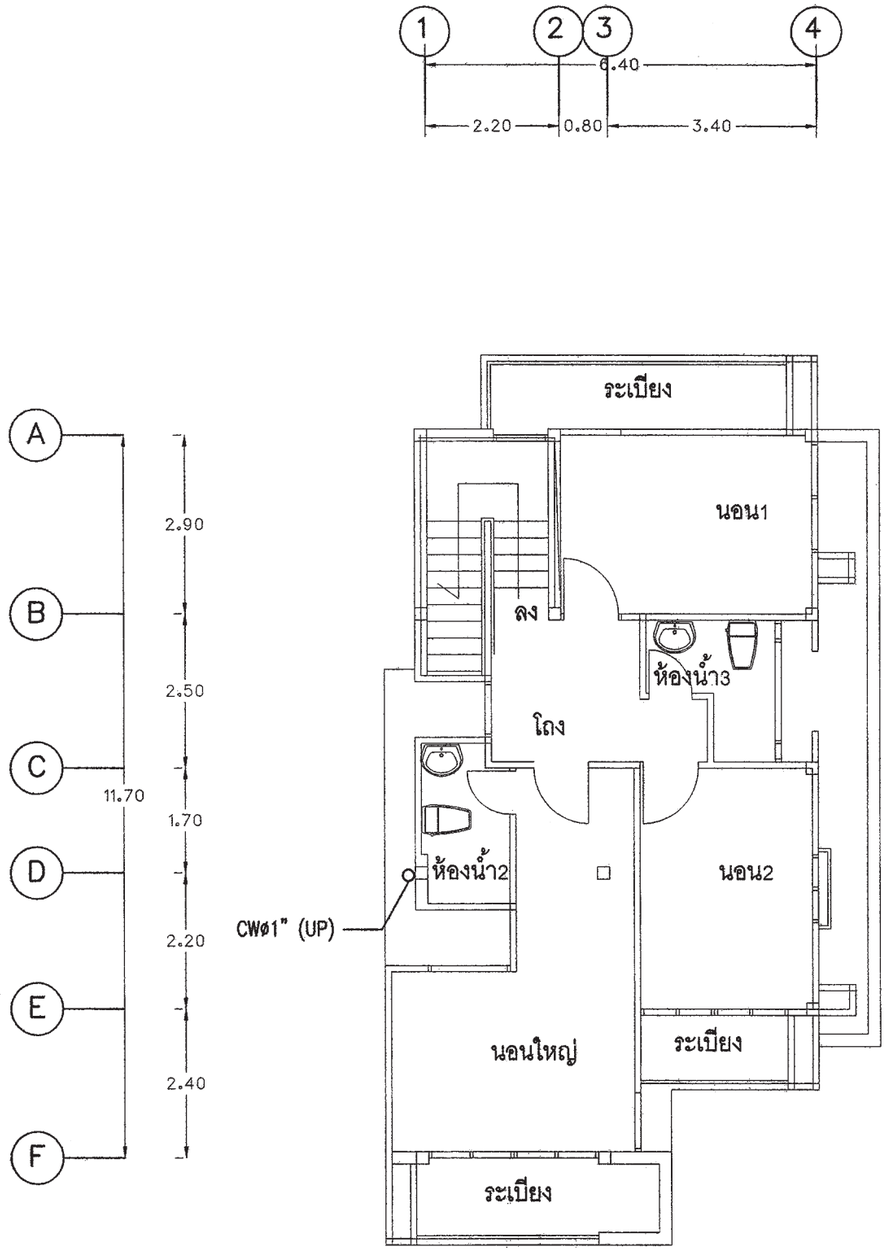

แปลนระบบประปาชั้นที่ 2

มาตราส่วน 1 : 100

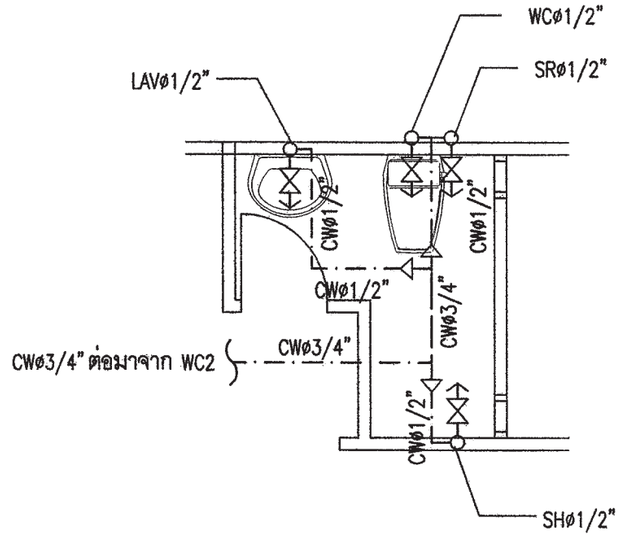

แบบขยายระบบประปาห้องน้ำ3

มาตราส่วน 1 : 50

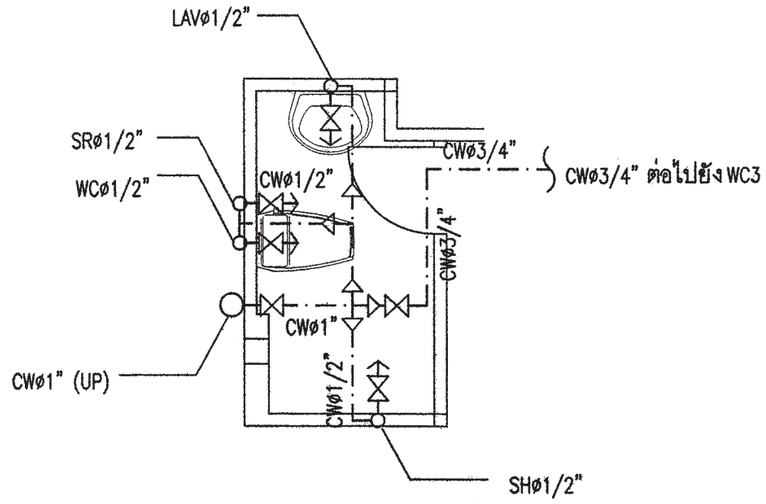

แบบขยายระบบประปาห้องน้ำ2

มาตราส่วน 1 : 50

สำนักการ โยธา
กรุงเทพมหานคร

โครงการ
แบบบ้านยิ้มเพื่อประชาชน ระยะที่ 3

ตามนโยบาย
ม.ร.ว. สุขุมพันธุ์ บริพัตร
ผู้ว่าราชการกรุงเทพมหานคร
นายจุมพล สำเภาพล
รองผู้ว่าราชการกรุงเทพมหานคร
นางนินนาท ชลิตานนท์
ปลัดกรุงเทพมหานคร

ผู้อำนวยการสำนักการโยธา
รองผู้อำนวยการสำนักการโยธา
นายทวีศักดิ์ เลิศประพันธ์
ผู้อำนวยการสำนักงานออกแบบ
นายวัชรินทร์ บรรพต
หัวหน้ากลุ่มงานสถาปัตยกรรม
นายสินธุ์ชัย บุญบักษ์
หัวหน้ากลุ่มงานวิศวกรรมอาคาร
นายอริยะ เมฆะกุล
สถาปนิก
นายปรีดิท มีมาก ส.สถ.2415
วิศวกรโครงสร้าง
นายณัฐพล นาคพันธุ์ สย.780
วิศวกรไฟฟ้า
นายจรูญ มาสุขใจ ภฟก.2457
วิศวกรสุขาภิบาล
นายมนัสวี อารยะศิริ ภส.341
วิศวกรเครื่องกล
นายช่างเขียนแบบ
นางปุณยนุช ประกอบกิจ

แบบ บ้านพักอาศัย 2 ชั้น
แบบที่ 068
ชื่อบ้าน ยูงทอง
เจ้าของ
สถานที่

แบบแสดง
แปลนระบบประปาชั้นที่ 2

วันที่ :	เลขที่	รวม
30 พฤษภาคม 2567	SN-04	5

แผ่นที่	รวมแผ่น
35	36

FILE :
รายการแก้ไขแบบ

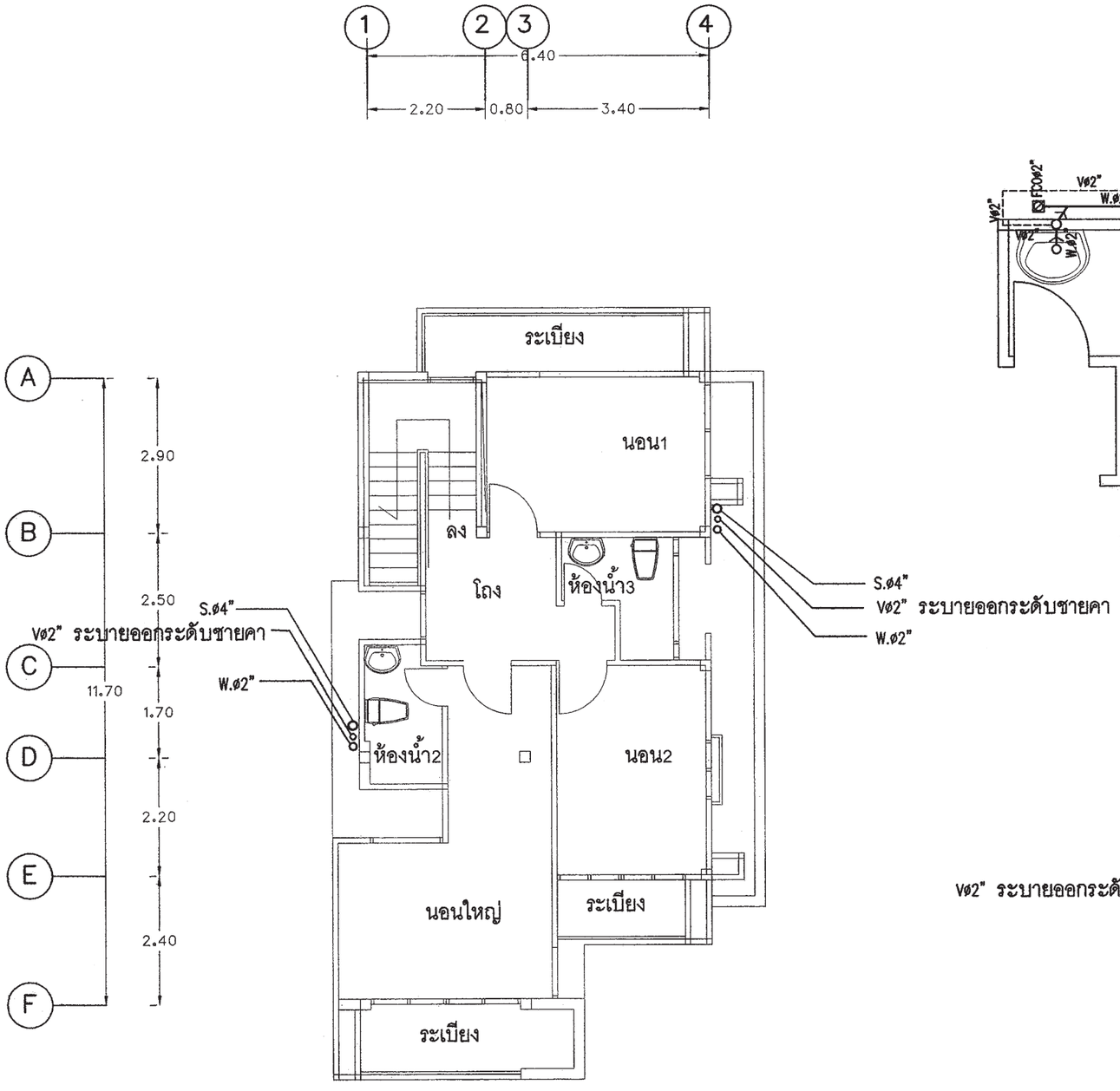

แปลนระบบสุขาภิบาลชั้นที่ 2

มาตราส่วน 1 : 100

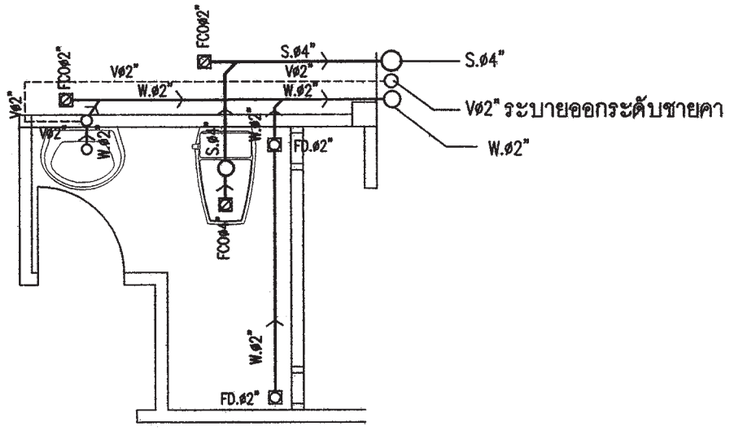

แบบขยายระบบสุขาภิบาลห้องน้ำ3

มาตราส่วน 1 : 50

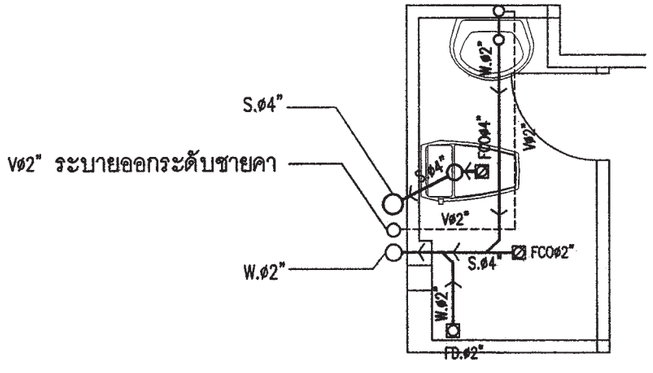

แบบขยายระบบสุขาภิบาลห้องน้ำ2

มาตราส่วน 1 : 50

สำนักการ โยธา
กรุงเทพมหานคร

โครงการ
แบบบ้านยิ้มเพื่อประชาชน ระยะที่ 3

ตามนโยบาย
ม.ร.ว. สุขุมพันธุ์ บริพัตร
ผู้ว่าราชการกรุงเทพมหานคร
นายจุมพล สำเภาพล
รองผู้ว่าราชการกรุงเทพมหานคร
นางนินนาท ชลิตานนท์
ปลัดกรุงเทพมหานคร

ผู้อำนวยการสำนักการโยธา
รองผู้อำนวยการสำนักการโยธา
นายทวีศักดิ์ เลิศประพันธ์
ผู้อำนวยการสำนักงานออกแบบ
นายวัชรินทร์ บรรพต
หัวหน้ากลุ่มงานสถาปัตยกรรม
นายสินธุ์ชัย บุญปักษ์
หัวหน้ากลุ่มงานวิศวกรรมอาคาร
นายอริยะ เมฆะกูล

สถาปนิก
นายปริติท มีมาก ส.สถ.2415
วิศวกรโครงสร้าง
นายณัฐพล นาคพันธุ์ สย.780
วิศวกรไฟฟ้า
นายจรูญ มาสุขใจ ภฟก.2457
วิศวกรสุขาภิบาล
นายมนัสวี อารยะศิริ ภส.341
วิศวกรเครื่องกล
นายช่างเขียนแบบ
นางปุณยนุช ประกอบกิจ

แบบ บ้านพักอาศัย 2 ชั้น
แบบที่ 068
ชื่อบ้าน ยูงทอง
เจ้าของ
สถานที่

แบบแสดง
แปลนระบบสุขาภิบาลชั้นที่ 2

วันที่ :	เลขที่	รวม
30 พฤษภาคม 2557	SN-05	5

แผ่นที่	รวมแผ่น
36	36

FILE :
รายการแก้ไขแบบ

สำนักการโยธา กทม.

โครงการแบบบ้านยิ้ม...เพื่อประชาชนระยะที่ 3

www.bangkok.go.th/yota

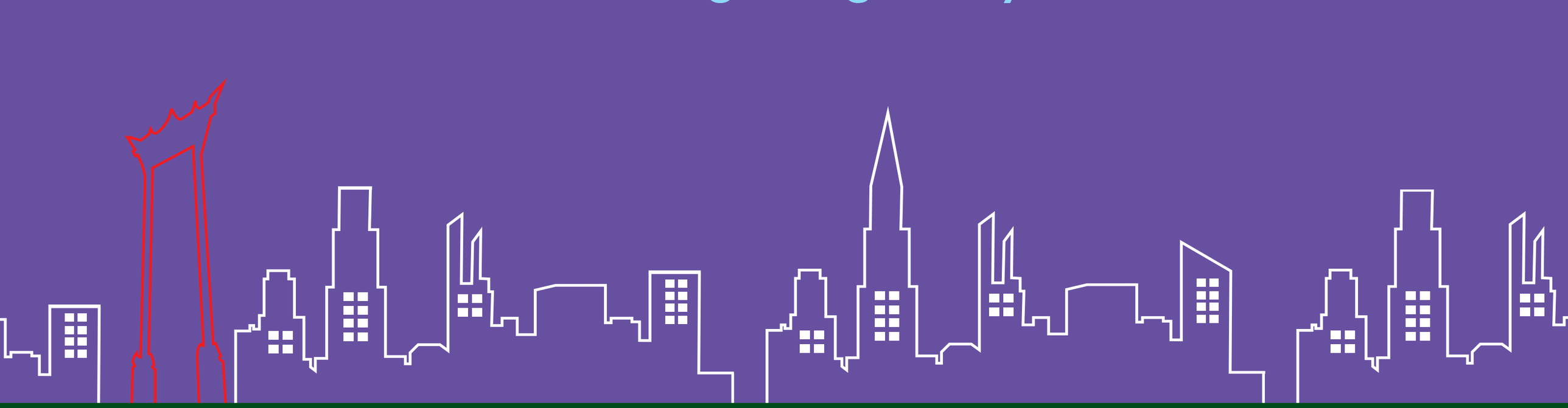

เป็นเอกสารในการถ่ายสำเนาให้แก่ประชาชน ห้ามจำหน่าย หรือคิดค่าบริการในการออกแบบบ้านโดยเด็ดขาด