มหานครแห่งความสุข

แบบบ้านสวย

"โครงการแบบบ้านยิ้ม...เพื่อประชาชนระยะที่ 3"



สำนักการโยธา กทม.

กรุงเทพมหานครร่วมกับสำนักการโยธา

120 แบบบ้าน

บ้านสวย ดี มีมาตรฐาน
ประหยัดเวลา ประหยัดค่าใช้จ่าย
พร้อมปลูกสร้างได้ทันที
มีให้เลือกหลากหลายแบบ

สาร...ผู้ว่าราชการกรุงเทพมหานคร

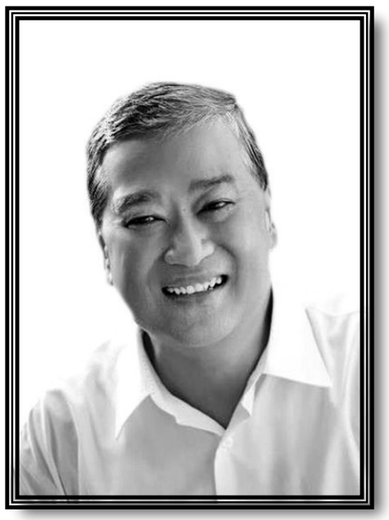

(หม่อมราชวงศ์สุขุมพันธุ์ บริพัตร)
ผู้ว่าราชการกรุงเทพมหานคร

กรุงเทพมหานครได้น้อมนำกระแสพระราชดำรัสของพระบาทสมเด็จพระเจ้าอยู่หัวที่จะสร้างให้ **“กรุงเทพฯ เป็นเมืองสวรรค์”** เป็นเมืองใหม่โดยไม่เน้นการย้าย แต่ปรับปรุงให้ดีขึ้นในทุกด้าน มาเป็นแนวทางในการบริหารจัดการเมืองและพัฒนากรุงเทพมหานครให้เป็นเมืองน่าอยู่อย่างยั่งยืน ซึ่งการสร้างความน่าอยู่ให้กับมหานครแห่งนี้ ต้องเริ่มต้นที่ **“บ้าน”** ด้วยบ้านเป็นรากฐานสำคัญของครอบครัว เป็นหนึ่งในปัจจัยสี่ที่สำคัญในการดำรงชีวิต และเป็นส่วนสำคัญต่อการสร้างความมั่นคงให้กับครอบครัวและสังคม กรุงเทพมหานครจึงได้กำหนดนโยบายที่จะผลักดันโครงการด้านที่อยู่อาศัยให้ได้มาตรฐานและปลอดภัย ด้วยการดำเนินโครงการแบบบ้านยิ้มเพื่อประชาชนระยะที่ ๓ ภายใต้แนวคิดเพื่อคนทั้งมวล (Universal Design) โดยจัดทำแบบบ้าน จำนวน ๒๐ แบบ สำหรับพี่น้องประชาชนทุกเพศ ทุกวัย และทุกกลุ่ม ไม่ว่าจะเป็นผู้สูงอายุ สตรีมีครรภ์ เด็กเล็กที่ยังต้องใช้รถเข็น รวมทั้งผู้ที่มีสุขภาพไม่สมบูรณ์แข็งแรงช่วยเหลือตัวเองได้อย่างยากลำบาก นอกจากนี้ยังได้ปรับปรุงแบบบ้านอีกจำนวน ๑๐๐ แบบ ให้มีความสมบูรณ์ ทันสมัย ตอบสนองต่อการใช้งานในทุกรูปแบบ เพื่อให้พี่น้องประชาชนได้มีโอกาสเลือกแบบบ้านจากหลากหลายสไตล์ พร้อมมีสถาปนิกและวิศวกรให้การรับรอง ซึ่งพี่น้องประชาชนสามารถขอรับแบบบ้านเพื่อนำไปก่อสร้างเป็นที่อยู่อาศัยของตนเองได้อย่างสะดวกรวดเร็วโดยไม่เสียค่าใช้จ่ายในการจ้างออกแบบ อันเป็นการส่งเสริมและสนับสนุนให้พี่น้องประชาชนมีที่อยู่อาศัยเป็นของตนเองมากยิ่งขึ้น พร้อมได้แบบบ้านที่สวยงาม ทันสมัย ปลอดภัย เป็นมิตรกับสิ่งแวดล้อม และถูกต้องตามที่กฎหมายควบคุมอาคารกำหนดไว้ทุกประการ

ผมและคณะผู้บริหารกรุงเทพมหานครมีความตั้งใจที่จะส่งความสุขกับพี่น้องประชาชน โดยการมอบ **“โครงการแบบบ้านยิ้มเพื่อประชาชน ระยะที่ ๓”** เพื่อเป็นการยกระดับและพัฒนาที่อยู่อาศัยของพี่น้องประชาชนให้ได้คุณภาพมาตรฐาน นำไปสู่การสร้างความมั่นคงให้กับครอบครัว ชุมชน และสังคม อันจะพัฒนามหานครแห่งนี้ ให้เป็น **“กรุงเทพฯ เมืองสวรรค์”** แก่ผู้อยู่อาศัย และผู้มาเยือนอย่างยั่งยืนตลอดไป

วัตถุประสงค์

๑.เพื่อเปิดโอกาสและให้ความช่วยเหลือแก่ประชาชนในเขตพื้นที่กรุงเทพมหานครและต่างจังหวัดที่มีที่ดิน ให้มีที่อยู่อาศัยเป็นของตัวเอง

๒. เพื่อให้ประชาชนสามารถประหยัดค่าใช้จ่ายและร่นระยะเวลา ในขั้นตอนของการจ้างออกแบบและการจ้างเขียนแบบก่อสร้าง โดยสามารถดำเนินการในส่วนของการขออนุญาตปลูกสร้างได้ทันที

๓. เพื่อให้ประชาชนมีแบบบ้านที่มีมาตรฐาน ให้เลือกหลากหลาย

๔. เพื่อสร้างภาพลักษณ์ที่ดีให้กับสำนักการโยธา กรุงเทพมหานคร ในฐานะที่เป็นหน่วยงานหนึ่งของกรุงเทพมหานคร

แบบบ้านผู้สูงอายุ–ทุพพลภาพ



สัญญลักษณ์ประกอบแบบสถาปัตยกรรม

(2)	แนวศูนย์กลางเสาทางตั้ง
(B)	แนวศูนย์กลางเสาทางนอน
	ทิศเหนือ
	เส้นแสดงขอบเขตที่ดิน
	เส้นแสดงแนวศูนย์กลาง
	เส้นแสดงแนวที่ซ้อนหรือจะมีในอนาคตหรือ
	ของเดิมที่ต้องเคลื่อนย้ายออก
	เส้นแสดงระยะตัด
	ศูนย์กลางถึงศูนย์กลาง
	ศูนย์กลางถึงริม
	ริมถึงริม
+3.00	ระดับในแปลน
▽+3.00	ระดับในรูปตัด
3	พื้น
2	ผนัง
1	ฝ้าเพดาน
4	ประตู
5	หน้าต่าง

สัญญลักษณ์ประกอบแบบสถาปัตยกรรม

	ดินถม
	ทรายหยาบอัดแน่น
	คอนกรีตเสริมเหล็ก
	ผนังก่ออิฐครึ่งแผ่น
	ผนังก่ออิฐเต็มแผ่น
	ผนังก่ออิฐเต็มหน้าเสา
	ผนังโครงคร่าไม้
	ผนัง GLASS BLOCK
1 / A-09	หมายเลขแสดงรูปด้าน
	สัญญลักษณ์แสดงรูปด้าน
	แสดงในแบบแผ่นที่
2	หมายเลขแสดงรูปด้าน
	สัญญลักษณ์แสดงรูปด้านในแผ่นเดียวกัน
2-A / A-09	หมายเลขแสดงรูปตัด
	สัญญลักษณ์แสดงแนวตัด
	แสดงในแบบแผ่นที่
T-1	หมายเลขแสดงรูปตัด
	สัญญลักษณ์แสดงแนวตัดในแผ่นเดียวกัน
D-01 / A-09	หมายเลขแสดงแบบขยาย
	สัญญลักษณ์แสดงแบบขยาย
	แสดงในแบบแผ่นที่
D-3	หมายเลขแสดงแบบขยาย
	สัญญลักษณ์แสดงแบบขยายในแผ่นเดียวกัน

สารบัญแบบสถาปัตยกรรม

	รายการ	แผ่นที่	รายการ
A-01	สัญลักษณ์ประกอบแบบ	A-17	แบบขยายห้องน้ำ 2, 3
A-02	รายการประกอบแบบ	A-18	แบบขยายห้องน้ำ 4, 5
A-03	ผังบริเวณ , แผนที่สังเขป	A-19	แบบขยายประตู
A-04	แปลนพื้นชั้นล่าง	A-20	แบบขยายประตู – หน้าต่าง
A-05	แปลนพื้นชั้นบน	A-21	แบบขยายหน้าต่าง
A-06	แปลนหลังคา	A-22	แบบขยายหน้าต่าง
A-07	รูปด้าน 1		
A-08	รูปด้าน 2		
A-09	รูปด้าน 3		
A-10	รูปด้าน 4		
A-11	รูปตัด A–A		
A-12	รูปตัด B–B		
A-13	ขยายบันได		
A-14	ขยายปล่องลิฟท์		
A-15	แบบมาตรฐานการติดตั้งอุปกรณ์		
	และสุขภัณฑ์		
A-16	แบบขยายห้องน้ำ 1		

สารบัญแบบวิศวกรรมไฟฟ้าและสื่อสาร

E-01	สัญลักษณ์ระบบไฟฟ้า , รายการระบบไฟฟ้า		
E-02	แปลนระบบไฟฟ้าแสงสว่าง เต้ารับไฟฟ้า โทรศัพท์		
	โทรทัศน์ ชั้นล่าง		
E-03	แปลนระบบไฟฟ้าแสงสว่าง เต้ารับไฟฟ้า โทรศัพท์		
	โทรทัศน์ ชั้นบน		

สารบัญแบบวิศวกรรมโครงสร้าง

S-01	รายการประกอบแบบโครงสร้าง
S-02	แปลนเสาเข็มและฐานราก
S-03	แปลนโครงสร้างชั้นล่าง
S-04	แปลนโครงสร้างชั้นบน
S-05	แปลนโครงสร้างรับโครงหลังคา
S-06	แปลนโครงสร้างหลังคา
S-07	แบบขยายโครงสร้าง 1
S-08	แบบขยายโครงสร้าง 2
S-09	แบบขยายโครงสร้าง 3

สารบัญแบบวิศวกรรมสุขาภิบาล

SN-01	รายการประกอบแบบระบบสุขาภิบาล
SN-02	สัญลักษณ์ระบบสุขาภิบาล
SN-03	แปลนระบบสุขาภิบาล ชั้นล่าง
SN-04	แปลนระบบประปา ชั้นล่าง
SN-05	แปลนระบบสุขาภิบาล ชั้นบน
SN-06	แปลนระบบประปา ชั้นบน
SN-07	แบบขยายระบบสุขาภิบาล ห้องน้ำ 1,2,3 แบบขยายระบบ
	ประปาห้องน้ำ 1,2,3
SN-08	แบบขยายระบบสุขาภิบาล ห้องน้ำ 4,5 แบบขยายระบบ
	ประปาห้องน้ำ 4,5

สารบัญแบบวิศวกรรมเครื่องกล

รายการพื้น

F1	พื้น คสล. ผิวปูกระเบื้องเซรามิค ชนิดปูพื้น กำหนดสีและขนาดภายหลัง
F2	พื้น คสล. ผิวปูปาร์เก้ไม้เนื้อแข็งหรือ พื้นไม้เนื้อแข็งหรือไม้สังเคราะห์หรือชื่นๆ
F3	พื้น คสล. ทำระบบกันซึมผิวปูกระเบื้องเซรามิคกันลื่น ชนิดปูพื้น กำหนดสีและขนาดภายหลัง
F4	พื้นอิมเพส์ ผิวขัดมัน ผสมน้ำยากันซึม
F5	พื้น คสล. พร้อมทำระบบกันซึม
F6	พื้น คสล. ผิวทรายล้างสลับปูกระเบื้องเซรามิคได้ กำหนดสีและขนาดภายหลังหรือทรายล้าง

รายการฝ้าเพดาน

C1	ฝ้าเพดานภายนอกแผ่น FIBER CEMENT BOARD หรือระแนง
C2	ฝ้าเพดานภายในแผ่นยิปซั่มบอร์ดหนา 9มม. ฉาบรอยต่อเรียบทาสี
C3	ฝ้าเพดานห้องน้ำแผ่นยิปซั่มบอร์ดกันชื้นหนา 9มม.ฉาบรอยต่อเรียบทาสี
	รายการตกแต่ง
	1. บัวมอบฝ้าเพดาน ไม้เนื้อแข็งขนาด 1/2" x 4 "ทาสีน้ำมัน
	หรือบัวมอบฝ้าเพดานสำเร็จรูป
	2. บัวมอบพื้นไม้เนื้อแข็งขนาด 1/2" x 4 "ทาสีน้ำมันหรือ
	บัวมอบพื้นสำเร็จรูป

รายการผนัง

1	ผนังก่ออิฐมวลเบา หรืออิฐมอญฉาบปูนเรียบ ทาสี
2	ผนังก่ออิฐมวลเบา หรืออิฐมอญผิวกรุกระเบื้องเซรามิครนิดบุผนัง เตี้ยระดับฝ้าเพดานอย่างน้อย 10 ซม.
3	ผนังก่ออิฐมวลเบา หรืออิฐมอญกรุทับด้วยไม้สังเคราะห์
4	ผนังก่ออิฐมวลเบา หรืออิฐมอญกรุทับด้วยหินสังเคราะห์
5	ผนังก่ออิฐมวลเบาฉาบปูนเรียบเสาล่อง
	หมายเหตุ – สีอาคารใช้ตามมาตรฐาน TOA SUPERSHIELD DURACLEAN หรือเทียบเท่า

หมายเหตุ

1. ระยะในแปลนเป็นระบบเมตริก หน่วยวัดเป็นเมตร
2. ระยะในแบบถือตัวเลขเป็นเกณฑ์ ห้ามวัด ประมาณหรือคาดคะเน
3. การก่อสร้างต้องเป็นไปตามมาตราฐานงานก่อสร้างกรมโยธาธิการและ
   ผังเมือง และตามหลักวิชาการวิศวกรรม สถาปัตยกรรม
4. เจ้าของอาคารควรปรึกษาเจ้าหน้าที่ท้องถิ่นที่เกี่ยวข้องเพื่อความถูกต้อง
   ตามกฎหมายและตรวจเช็คแบบให้ถูกต้องก่อนดำเนินการก่อสร้างทุกครั้ง
5. รูปแบบทึ่งหมดนี้เป็นแนวทางในการก่อสร้างเท่านั้น ห้ามดัดแปลง
   ต่อเติม หรือผิดจากรูปแบบนี้

สำนักการ โยธา
กรุงเทพมหานคร

โครงการ
แบบบ้านยิ้มเพื่อประชาชน ระยะที่ 3

ตามนโยบาย
ม.ร.ว. สุขุมพันธุ์ บริพัตร
ผู้ว่าราชการกรุงเทพมหานคร
นายจุมพล สำเภาพล
รองผู้ว่าราชการกรุงเทพมหานคร
นางนิ่มนาท ชลิตานนท์
ปลัดกรุงเทพมหานคร

ผู้อำนวยการสำนักการโยธา	
รองผู้อำนวยการสำนักการโยธา	
นายทวีลักษ์ เลิศประพันธ์	
ผู้อำนวยการสำนักงานออกแบบ	
นายวัรวินทร์ บรรหต	
หัวหน้ากลุ่มงานสถาปัตยกรรม	
นายสินธุชัย บุญปักษ์	
หัวหน้ากลุ่มงานวิศวกรรมอาคาร	
นายอธิชะ เมฆะกุล	
สถาปนิก	
นางวรรณา สุวรรณเปรีชา	ส-สถ.2189
วิศวกรโครงสร้าง	
นายสัญญานิมิต รุ่งเพชรเนียม	สย.5154
วิศวกรไฟฟ้า	
นายชรุญ มาสุขใจ	ภพก.2457
วิศวกรสุขาภิบาล	
นายจิระสิทธิ์ ทิมสถิตย์	สย.6489
วิศวกรเครื่องกล	
นายช่างเขียนแบบ	
นายไพศาล ธนะนิมิตร	

แบบ บ้านพักอาศัย 2 ชั้น
แบบที่ 101
ชื่อบ้าน กรรณิการ์
เจ้าของ
สถานที่

แบบแสดง
สัญลักษณ์ประกอบแบบ

วันที่ :	เลขที่	รวม
ธันวาคม 2555	A–01	22

แผ่นที่	รวมแผ่น
01	42

FILE :

รายการแก้ไขแบบ
มิถุนายน 2557

รายการ โครงการแบบบ้านยิ้มเพื่อประชาชน ระยะที่ 3

รายละเอียดประกอบแบบ

1 งานสถาปัตยกรรม

1.1 งานวัสดุผิวพื้น

1 พื้น คสล ปูกระเบื้องเซรามิค ชนิดปูพื้น กำหนดสีและขนาดภายหลัง

2 พื้น คสล ปูปาร์เก้ไม้เนื้อแข็ง หรือ ไม้เนื้อแข็งขัดผิวเคลือบเงา หรือ ไม้สังเคราะห์

3 พื้น คสล ทำระบบกันซึมปูกระเบื้องเซรามิคผิวกันลื่น ชนิดปูพื้น กำหนดสีและขนาดภายหลัง

4 พื้นซีเมนต์ ผิวขัดมัน ผสมน้ำยากันซึม

5 พื้น คสล พร้อมทำระบบกันซึม

6 พื้น คสล ผิวทรายล้างสลับกระเบื้องแกรนิตโต้ หรือทรายล้าง

7 พื้น คสล ผิวทรายล้าง

1.2 งานผนัง

1 ผนังก่ออิฐมวลเบา หรืออิฐมอญฉาบปูนเรียบ ทาสี

2 ผนังก่ออิฐมวลเบา หรืออิฐมอญผิวกรุกระเบื้องเซรามิคชนิดบุผนัง เลยระดับฝ้าเพดานอย่างน้อย 10 ซม

3 ผนังก่ออิฐมวลเบา หรืออิฐมอญกรุทับด้วยไม้สังเคราะห์

4 ผนังก่ออิฐมวลเบา หรืออิฐมอญ กรุทับด้วยหินสังเคราะห์

5 ผนังกออิฐมวลเบา หรืออิฐมอญฉาบปูนเรียบเซาะร่อง

1.3 งานฝ้าเพดาน

1 ฝ้าเพดานภายนอก แผ่น FIBER CEMENT BOARD ฉาบรอยต่อเรียบทาสี โครงเคร่าเหล็ก 1" x1" หากเป็นระแนงให้กรุตาข่ายกันแมลง

2 ฝ้าเพดานภายใน แผ่นยิปซั่ม หนาไม่น้อยกว่า9 มม ฉาบรอยต่อเรียบทาสี โครงเคร่าอลูมิเนียมหรือโครงเคร่าเหล็กชุบสังกะสี

3 ฝ้าเพดานห้องน้ำ แผ่นยิปซั่มชนิดกันชื้น หนาไม่น้อยกว่า 9 มม ฉาบรอยต่อเรียบทาสี โครงเคร่าอลูมิเนียมหรือโครงเคร่าเหล็กชุบสังกะสี

1.4 งานประตู – หน้าต่าง – ตามแบบขยายประตูหน้าต่าง

1.5 งานสุขภัณฑ์ – ตามแบบขยายห้องน้ำ

1.6 บันไดและราวบันได – โครงสร้าง คสล วัสดุผิว และลูกกรง ตามแบบขยายบันได

1.7 งานสี

- สีทาภายนอก ใช้สีชนิดทาภายนอก
- สีทาภายใน ใช้สีชนิดทาภายใน
- สีทาเหล็ก และไม้ ใช้สีน้ำมัน

2 งานโครงสร้าง ดูรายละเอียดงานวิศวกรรมโครงสร้าง

3 งานระบบไฟฟ้า ดูรายละเอียดงานวิศวกรรมไฟฟ้า

4 งานระบบสุขาภิบาล ดูรายละเอียดงานวิศวกรรมสุขาภิบาล

ข้อกำหนด

- โครงสร้างที่คำนวณไว้ สามารถรับน้ำหนักผนังก่ออิฐมอญได้
- โครงสร้างที่คำนวณไว้ สามารถรับน้ำหนักหลังคาคอนกรีตได้
- ควรคำนึงถึงระบบกำจัดปลวกด้วย
- บริเวณพื้นต่างระดับ +2.0ซม ให้ปาดมุม 45องศา
- แบบ และรายการนี้ ใช้เฉพาะในเขตกรุงเทพมหานครเท่านั้น
- ระดับ +0.00 ให้ยึดถือระดับถนนหน้าโครงการเป็นหลัก
- แบบผังบริเวณที่แสดงในแบบนี้ เป็นเพียงการแสดงระยะที่ดินที่น้อยที่สุด ตามแบบบ้านนั้นๆ สามารถก่อสร้างได้

หมายเหตุ

1. ระยะในแปลนเป็นระบบเมตริก หนวยวัดเป็นเมตร
2. ระยะในแบบถือตัวเลขเป็นเกณฑ์ ห้ามวัด ประมาณหรือคาดคะเน
3. การก่อสร้างต้องเป็นไปตามมาตราฐานงานก่อสร้างกรมโยธาธิการและผังเมือง และตามหลักวิชาการวิศวกรรม สถาปัตยกรรม
4. เจ้าของอาคารควรปรึกษาเจ้าหน้าที่ท้องถิ่นที่เกี่ยวข้องเพื่อความถูกต้องตามกฎหมายและตรวจเช็คแบบให้ถูกต้องก่อนดำเนินการก่อสร้างทุกครั้ง รูปแบบทั้งหมดนี้เป็นแนวทางในการก่อสร้างเท่านั้น ห้ามดัดแปลงต่อเติม หรือผิดจากรูปแบบนี้

สำนักการ โยธา
กรุงเทพมหานคร

โครงการ
แบบบ้านยิ้มเพื่อประชาชน ระยะที่ 3

ตามนโยบาย
ม.ร.ว. สุขุมพันธุ์ บริพัตร
ผู้ว่าราชการกรุงเทพมหานคร
นายจุมพล สำเภาพล
รองผู้ว่าราชการกรุงเทพมหานคร
นางนินนาท ชลิตานนท์
ปลัดกรุงเทพมหานคร

ผู้อำนวยการสำนักการโยธา	
รองผู้อำนวยการสำนักการโยธา	
นายทวีศักดิ์ เลิศประพันธ์	
ผู้อำนวยการสำนักงานออกแบบ	
นายวัชรินทร์ บรรพต	
หัวหน้ากลุ่มงานสถาปัตยกรรม	
นายสินธุ์ชัย บุญปักษ์	
หัวหน้ากลุ่มงานวิศวกรรมอาคาร	
นายอริยะ เมฆะกูล	
สถาปนิก	
นางวรรณา สุวรรณปรีชา	ส-สถ.2189
วิศวกรโครงสร้าง	
นายสัญญานิมิต รุ่งเพชรเนียม	สย.5154
วิศวกรไฟฟ้า	
นายจรูญ มาสุขใจ	ภฟก.2457
วิศวกรสุขาภิบาล	
นายจีระสิทธิ์ ทิมสถิตย์	สย.8489
วิศวกรเครื่องกล	
นายช่างเขียนแบบ	
นายไพศาล ธนะนิมิตร	

แบบ บ้านพักอาศัย 2 ชั้น
แบบที่ 101
ชื่อบ้าน กรรณิการ์
เจ้าของ
สถานที่

แบบแสดง
รายละเอียดประกอบแบบ

วันที่ :	เลขที่	รวม
ธันวาคม 2553	A-02	22

แผ่นที่	รวมแผ่น
02	42

FILE :
รายการแก้ไขแบบ
มิถุนายน 2557

แผนที่สังเขป

มาตราส่วน

ผังผริเวณ

มาตราส่วน

สำนักการ โยธา
กรุงเทพมหานคร

โครงการ

แบบบ้านยิ้มเพื่อประชาชน ระยะที่ 3

ตามนโยบาย

ม.ร.ว. สุขุมพันธุ์ บริพัตร
ผู้ว่าราชการกรุงเทพมหานคร

นายจุมพล สำเภาพล
รองผู้ว่าราชการกรุงเทพมหานคร

นางนินนาท ชลิตานนท์
ปลัดกรุงเทพมหานคร

ผู้อำนวยการสำนักการโยธา	
รองผู้อำนวยการสำนักการโยธา	
นายทวีลักษ์ เลิศประพันธ์	
ผู้อำนวยการสำนักงานออกแบบ	
นายรัชรินทร์ บรรพต	
หัวหน้ากลุ่มงานสถาปัตยกรรม	
นายสินธุ์ชัย บุญบักษ์	
หัวหน้ากลุ่มงานวิศวกรรมอาคาร	
นายธวิยะ เผยะกูล	

สถาปนิก	
นางวรรณา สุวรรณปริชา	ส-สถ.2169
วิศวกรโครงสร้าง	
นายสัญญานิมิต รุ่งเทพเนียม	สย.5154
วิศวกรไฟฟ้า	
นายจรูญ มาสูงใจ	ภฟก.2457
วิศวกรสุขาภิบาล	
นายสิระสิทธิ์ ทิมสลิตย์	สย.8489
วิศวกรเครื่องกล	
นายช่างเขียนแบบ	
นายโพศาล ธนะนิมิตร	

แบบ บ้านพักอาศัย 2 ชั้น
แบบที่ 101
ชื่อบ้าน กรรณิการ์

เจ้าของ

สถานที่

แบบแสดง

แผนที่สังเขป ผังบริเวณ

วันที่ :	เดรที่	รวม
สิงหาคม 2563	A-03	22

แผ่นที่	รวมแผ่น
03	42

FILE :

รายการแก้ไขแบบ

มิถุนายน 2567

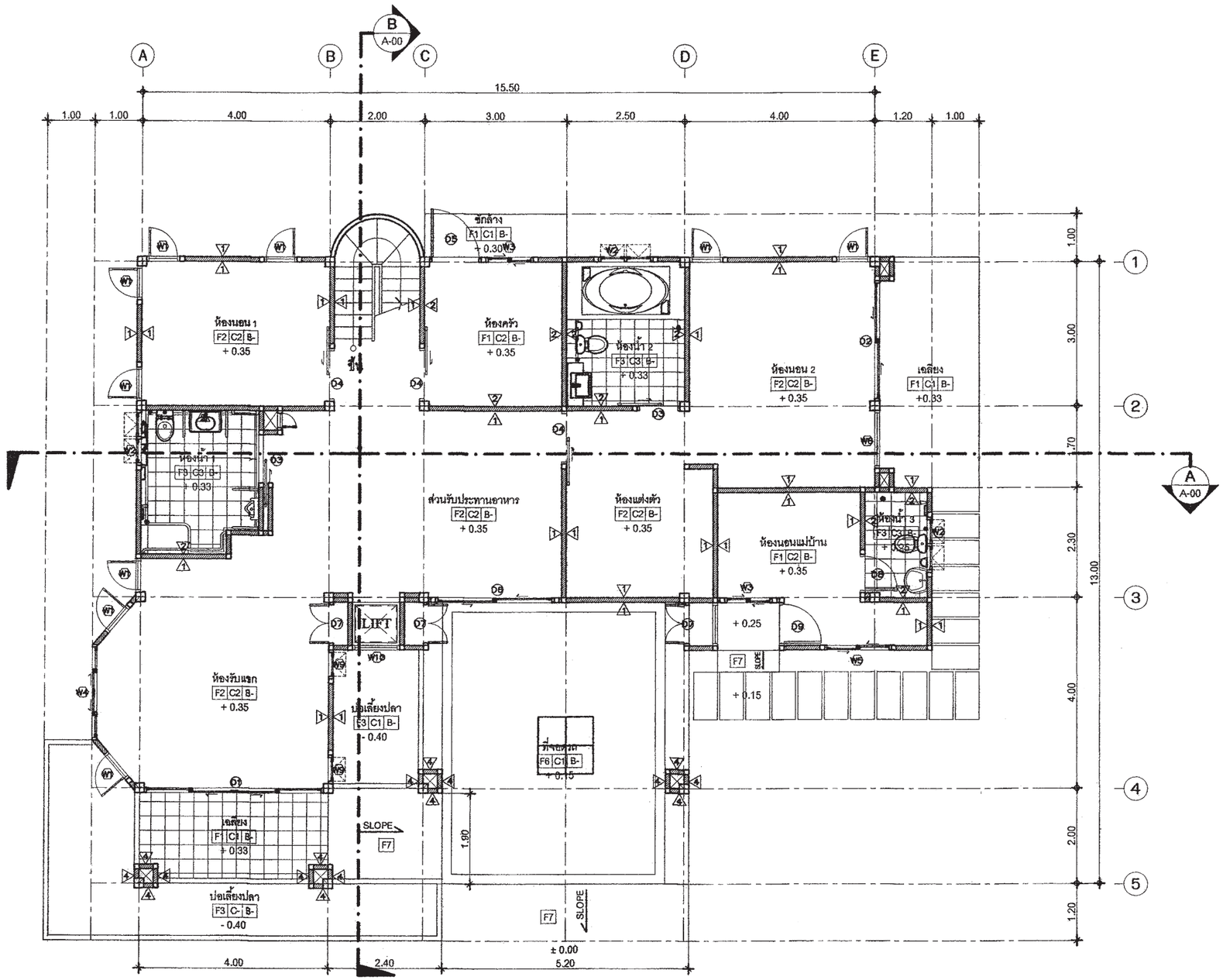

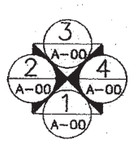

แปลนพื้นชั้นล่าง

มาตราส่วน 1 : 100

สำนักการ โยธา
กรุงเทพมหานคร

โครงการ

แบบบ้านยั่งยืนเพื่อประชาชน ระยะที่ 3

ตามนโยบาย

ม.ร.ว. สุขุมพันธุ์ บริพัตร
ผู้ว่าราชการกรุงเทพมหานคร

นายจุมพล สำเภาพล
รองผู้ว่าราชการกรุงเทพมหานคร

นางนินนาท ชลิตานนท์
ปลัดกรุงเทพมหานคร

ผู้อำนวยการสำนักการโยธา	
รองผู้อำนวยการสำนักการโยธา	
นายทวีศักดิ์ เลิศประพันธ์	
ผู้อำนวยการสำนักงานออกแบบ	
นายรังสินทร์ บรรพต	
หัวหน้ากลุ่มงานสถาปัตยกรรม	
นายสินธุ์ชัย บุญปักษ์	
หัวหน้ากลุ่มงานวิศวกรรมอาคาร	
นายอริยะ เมฆะกุล	
สถาปนิก	
นางวรรณา สุวรรณปริชา	ส- สถ.2189
วิศวกรโครงสร้าง	
นายสัญญานิมิต รุ่งเพชรเนียม	สย.5154
วิศวกรไฟฟ้า	
นายจรูญ มาสุขใจ	ภฟท.2457
วิศวกรสุขาภิบาล	
นายจิระสิทธิ์ ทิมสถิตย์	สย.8489
วิศวกรเครื่องกล	
นายช่างเขียนแบบ	
นายโพศาล ธนะนิมิตร	

แบบ บ้านพักอาศัย 2 ชั้น
แบบที่ 101
ชื่อบ้าน กรรณิการ์
เจ้าของ
สถานที่

แบบแสดง
แปลนพื้นชั้นล่าง

ปีที่ :	แบบที่	รวม
ธันวาคม 2553	A-04	22

แผ่นที่	รวมแผ่น
04	42

FILE :

รายการแก้ไขแบบ
มิถุนายน 2557

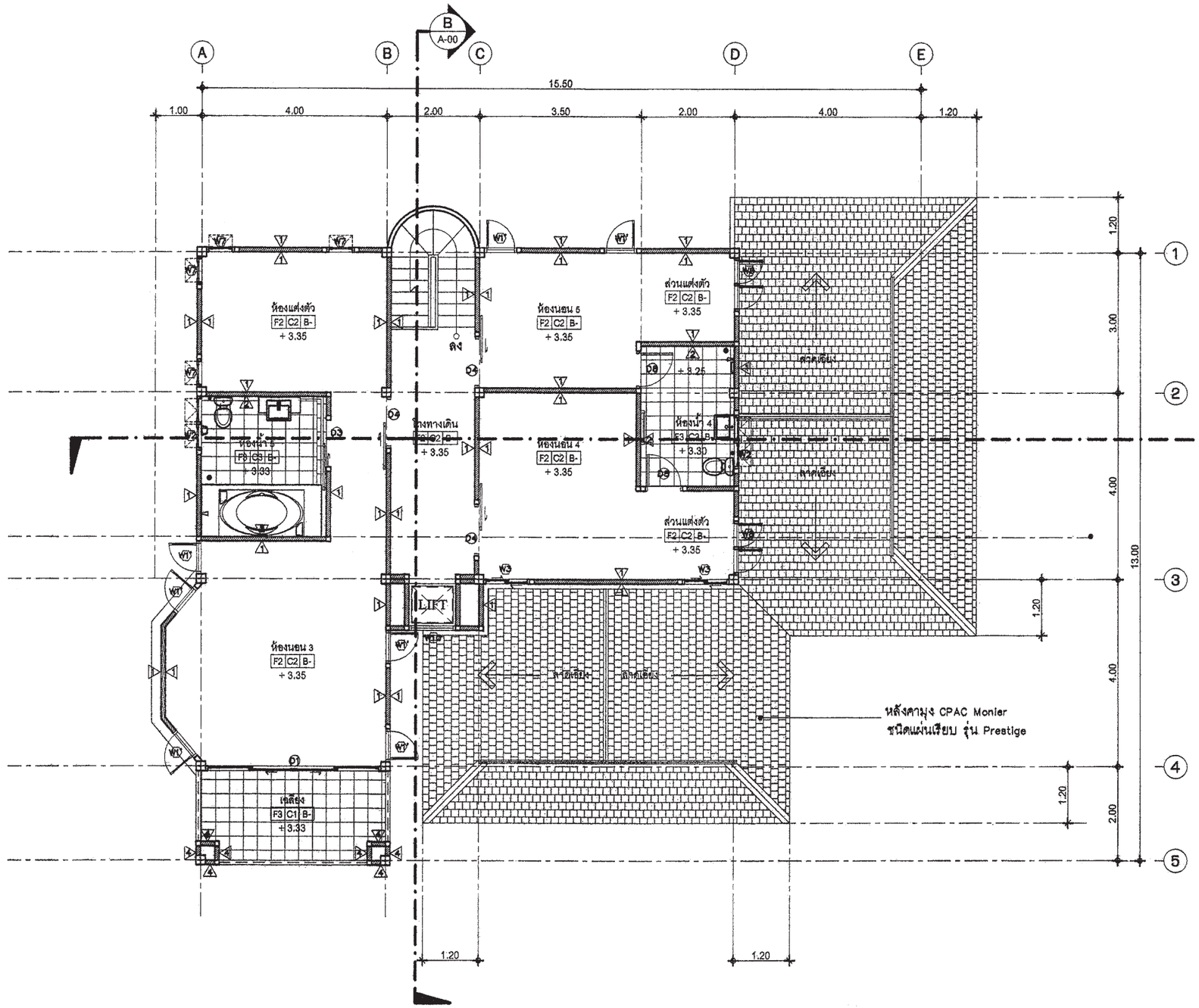

แปลนพื้นชั้นบน

มาตราส่วน 1 : 100

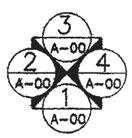

สำนักการ โยธา
กรุงเทพมหานคร

โครงการ

แบบบ้านยิ้มเพื่อประชาชน ระยะที่ 3

ตามนโยบาย

ม.ร.ว. สุขุมพันธุ์ บริพัตร
ผู้ว่าราชการกรุงเทพมหานคร

นายจุมพล สำเภาพล
รองผู้ว่าราชการกรุงเทพมหานคร

นางนินนาท ชลิตานนท์
ปลัดกรุงเทพมหานคร

ผู้อำนวยการสำนักการโยธา	
รองผู้อำนวยการสำนักการโยธา	
นายทวิศักดิ์ เลิศประพันธ์	
ผู้อำนวยการสำนักงานออกแบบ	
นายวัชรินทร์ บรรพต	
หัวหน้ากลุ่มงานสถาปัตยกรรม	
นายสินธุ์ชัย บุญปักษ์	
หัวหน้ากลุ่มงานวิศวกรรมอาคาร	
นายธวัช เผ่ะกุล	
สถาปนิก	
นางวรรณา สุวรรณปรีชา	ส-สถ.2169
วิศวกรโครงสร้าง	
นายสัญญานิมิต รุ่งเพชรเนียม	สย.5154
วิศวกรไฟฟ้า	
นายจรูญ มาสุขใจ	ภฟก.2457
วิศวกรสุขาภิบาล	
นายสิระสิทธิ์ ทิมสถิตย์	สย.8489
วิศวกรเครื่องกล	
นายช่างเขียนแบบ	
นายไพศาล ธนะนิมิตร	

แบบ บ้านพักอาศัย 2 ชั้น
แบบที่ 101
ชื่อบ้าน กรรณิการ์

เจ้าของ

สถานที่

แบบแสดง
แปลนพื้นชั้นบน

ปีที่ :	เลขที่	รวม
ธันวาคม 2555	A-05	22

แผ่นที่	จากแผ่น
05	42

FILE :

รายการแก้ไขแบบ
มิถุนายน 2557

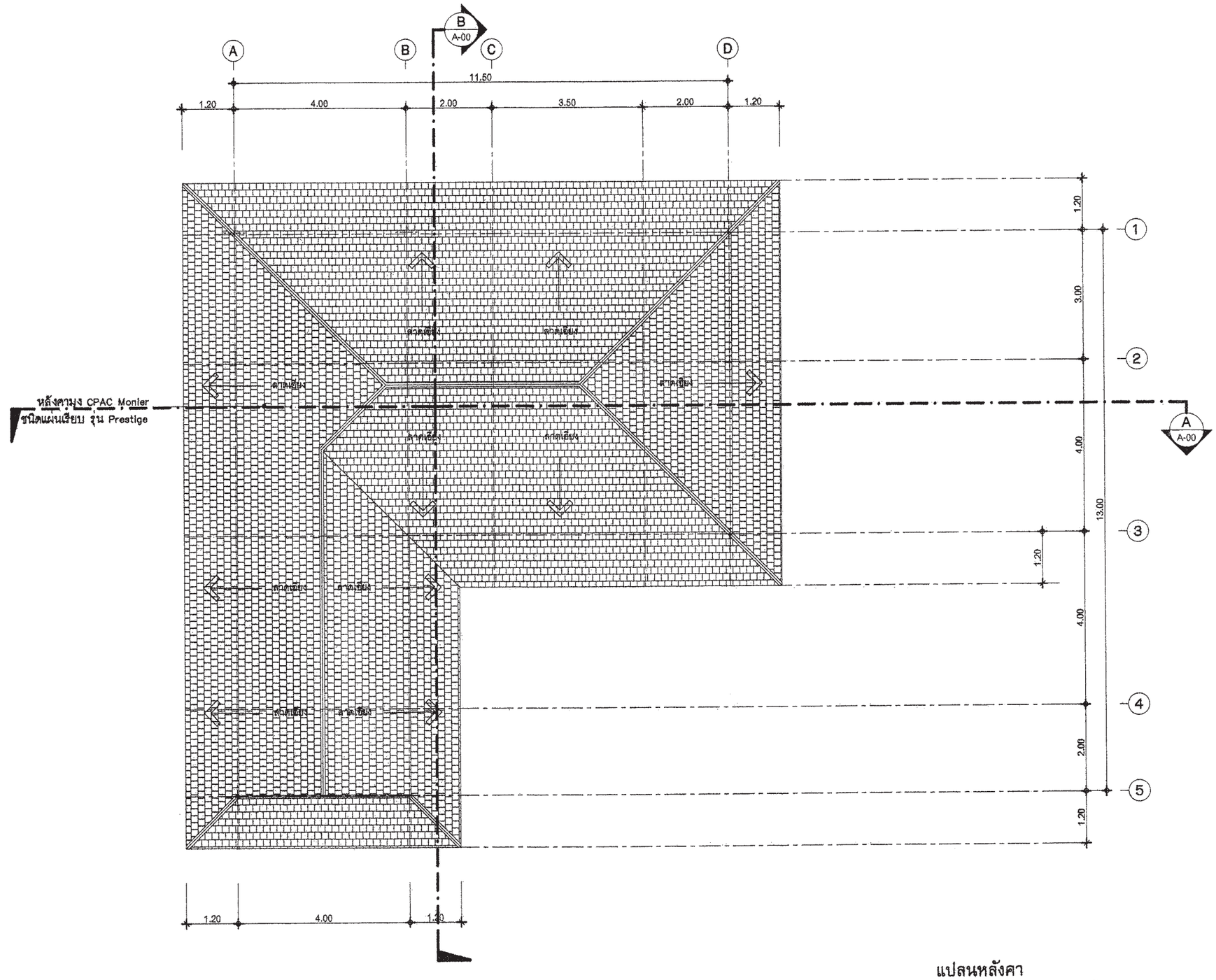

3
A-00
2
A-00
4
A-00
1
A-00

แปลนหลังคา

มาตราส่วน 1 : 100

สำนักการ โยธา
กรุงเทพมหานคร

โครงการ

แบบบ้านยิ้มเพื่อประชาชน ระยะที่ 3

ตามนโยบาย

ม.ร.ว. สุขุมพันธุ์ บริพัตร
ผู้ว่าราชการกรุงเทพมหานคร

นายจุมพล สำเภาพล
รองผู้ว่าราชการกรุงเทพมหานคร

นางนินนาท ชลิตานนท์
ปลัดกรุงเทพมหานคร

ผู้อำนวยการสำนักการโยธา	
รองผู้อำนวยการสำนักการโยธา	
นายทวีศักดิ์ เลิศประพันธ์	
ผู้อำนวยการสำนักงานออกแบบ	
นายรัชรินทร์ บรรหต	
หัวหน้ากลุ่มงานสถาปัตยกรรม	
นายสินธุ์ชัย บุญบักษ์	
หัวหน้ากลุ่มงานวิศวกรรมอาคาร	
นายธวัช แผนะกุล	
สถาปนิก	
นางวรรณา สุวรรณปรีชา	ส-สถ.2189
วิศวกรโครงสร้าง	
นายสัญญานิมิต รุ่งเพชรเนียม	สย.5154
วิศวกรไฟฟ้า	
นายจรูญ มาสุขใจ	กฟก.2457
วิศวกรสุขาภิบาล	
นายสิระสิทธิ์ ทิมสลิตย์	สย.8489
วิศวกรเครื่องกล	
นายช่างเขียนแบบ	
นายโชคาล ธนะนิมิตร	

แบบ บ้านพักอาศัย 2 ชั้น
แบบที่ 101
ชื่อบ้าน กรรณิการ์

เจ้าของ

สถานที่

แบบแสดง

แปลนหลังคา

วันที่ :	แสดงที่	รวม
มีนาคม 2558	A-06	22

แผ่นที่	รวมแผ่น
06	42

FILE :

รายการแก้ไขแบบ

มิถุนายน 2557



รูปด้าน - 1

มาตราส่วน 1 : 100

สำนักการ โยธา
กรุงเทพมหานคร

โครงการ

แบบบ้านยิ้มเพื่อประชาชน ระยะที่ 3

ตามนโยบาย

ม.ร.ว. สุขุมพันธุ์ บริพัตร
ผู้ว่าราชการกรุงเทพมหานคร

นายจุมพล ลำเภาพล
รองผู้ว่าราชการกรุงเทพมหานคร

นางนินนาท ชลิตานนท์
ปลัดกรุงเทพมหานคร

ผู้อำนวยการสำนักการโยธา	
รองผู้อำนวยการสำนักการโยธา	
นายทวีศักดิ์ เลิศประพันธ์	
ผู้อำนวยการสำนักงานออกแบบ	
นายรัชรินทร์ บรรพต	
หัวหน้ากลุ่มงานสถาปัตยกรรม	
นายสินธุชัย บุญปักษ์	
หัวหน้ากลุ่มงานวิศวกรรมอาคาร	
นายอิยะ เมธะกุล	
สถาปนิก	
นางวรรณา สุวรรณปรีชา	ส-สถ.2189
วิศวกรโครงสร้าง	
นายสัญญานิมิต รุ่งเพชรเนียม	สย.5154
วิศวกรไฟฟ้า	
นายจรูญ มาสุธโจ	ภฟก.2457
วิศวกรสุขาภิบาล	
นายจิระสิทธิ์ ทิมสถิตย์	สย.8489
วิศวกรเครื่องกล	
นายช่างเขียนแบบ	
นายโพศาล ธนะนิมิตร	

แบบ บ้านพักอาศัย 2 ชั้น
แบบที่ 101
ชื่อบ้าน กรรณิการ์
เจ้าของ
สถานที่

แบบแสดง
รูปด้าน 1

วันที่ :	แบบที่	รวม
มีนาคม 2553	A-07	22

แผ่นที่	รวมแผ่น
07	42

FILE :

รายการแก้ไขแบบ
มิถุนายน 2557

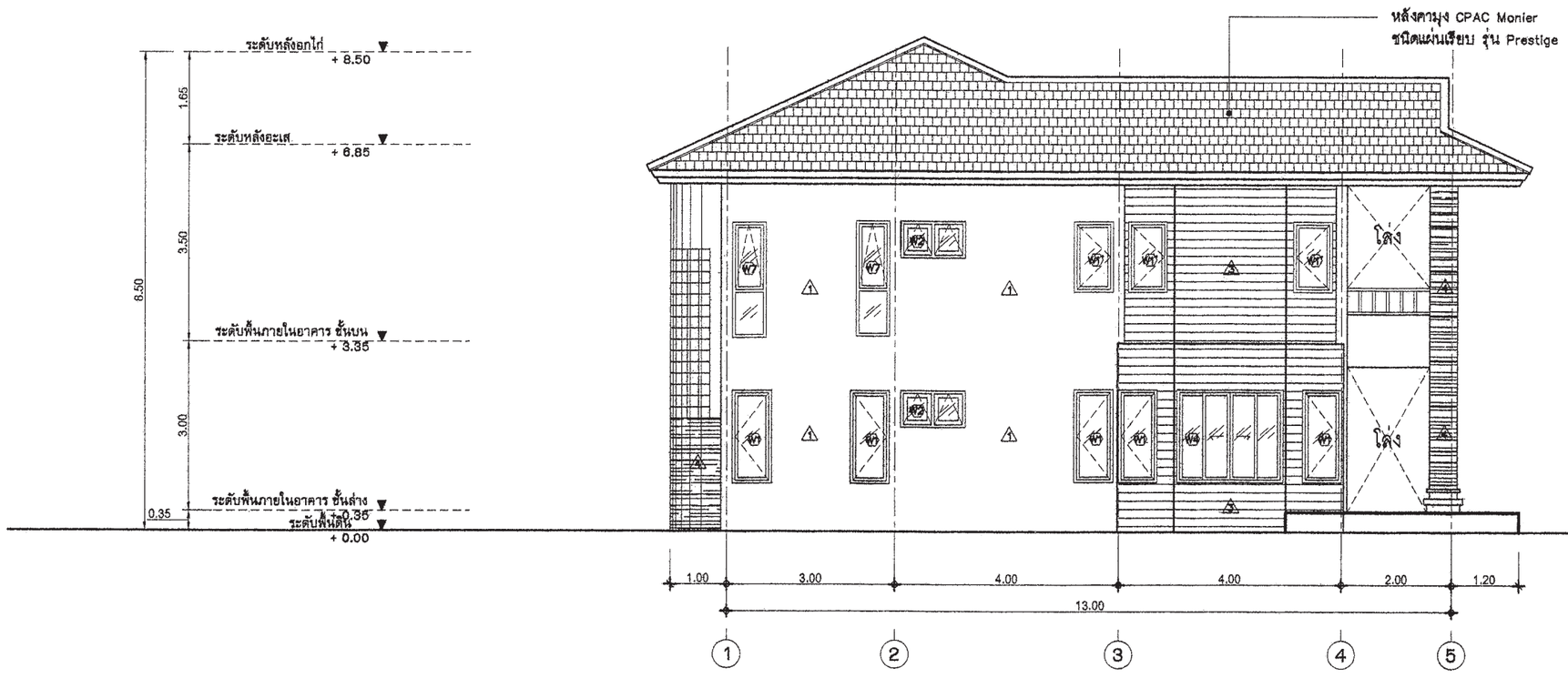

รูปด้าน - 2

มาตราส่วน 1 : 100

สำนักการ โยธา
กรุงเทพมหานคร

โครงการ

แบบบ้านยิ้มเพื่อประชาชน ระยะที่ 3

ตามนโยบาย

ม.ร.ว. สุขุมพันธุ์ บริพัตร
ผู้ว่าราชการกรุงเทพมหานคร

นายจุมพล สำเภาพล
รองผู้ว่าราชการกรุงเทพมหานคร

นางนินนาท ชลิตานนท์
ปลัดกรุงเทพมหานคร

ผู้อำนวยการสำนักการโยธา	
รองผู้อำนวยการสำนักการโยธา	
นายทวีศักดิ์ เสิดประพันธ์	
ผู้อำนวยการสำนักงานออกแบบ	
นายรัชรินทร์ บรรพต	
หัวหน้ากลุ่มงานสถาปัตยกรรม	
นายสินธุชัย บุญปักษ์	
หัวหน้ากลุ่มงานวิศวกรรมอาคาร	
นายอธิยะ เมธะกุล	
สถาปนิก	
นางวรรณา สุวรรณปรีชา	ส-สถ.2189
วิศวกรโครงสร้าง	
นายสัญญานิมิต รุ่งเพชรเนียม	สย.5154
วิศวกรไฟฟ้า	
นายจรูญ มาสุขใจ	ภพก.2457
วิศวกรสุขาภิบาล	
นายจิระสิทธิ์ ทิมสถิตย์	สย.8489
วิศวกรเครื่องกล	
นายช่างเขียนแบบ	
นายโกศล ธนะนิมิตร	

แบบ บ้านพักอาศัย 2 ชั้น
แบบที่ 101
ชื่อบ้าน กรรณิการ์

เจ้าของ

สถานที่

แบบแสดง
รูปด้าน 2

ปีที่ :	เลขที่	รวม
ธันวาคม 2553	A-08	22

แผ่นที่	รวมแผ่น
08	42

FILE :

รายการแก้ไขแบบ
มิถุนายน 2557

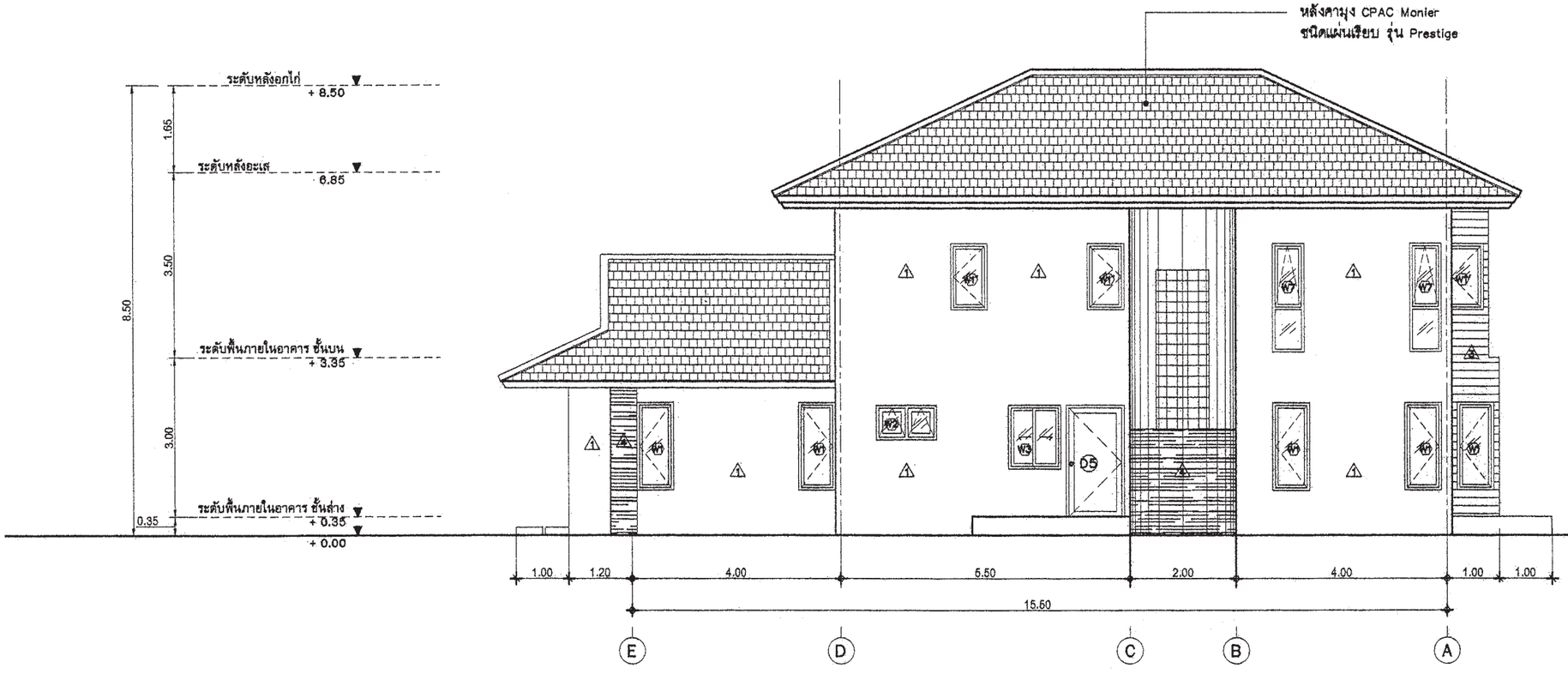

รูปด้าน - 3

มาตราส่วน 1 : 100

สำนักการ โยธา
กรุงเทพมหานคร

โครงการ

แบบบ้านยิ้มเพื่อประชาชน ระยะที่ 3

ตามนโยบาย

ม.ร.ว. สุขุมพันธุ์ บริพัตร
ผู้ว่าราชการกรุงเทพมหานคร

นายจุมพล สำเภาพล
รองผู้ว่าราชการกรุงเทพมหานคร

นางนินนาท ชลิตานนท์
ปลัดกรุงเทพมหานคร

ผู้อำนวยการสำนักการโยธา	
รองผู้อำนวยการสำนักการโยธา	
นายทวีศักดิ์ เลิศประพันธ์	
ผู้อำนวยการสำนักงานออกแบบ	
นายวัรินทร์ บรรทด	
หัวหน้ากลุ่มงานสถาปัตยกรรม	
นายสินธุ์ชัย บุญปักษ์	
หัวหน้ากลุ่มงานวิศวกรรมสาคาร	
นายอธิยะ เผ่ะกุล	
สถาปนิก	
นางวรรณา ลุวรรณปรีชา	ส-สถ.2189
วิศวกรโครงสร้าง	
นายสัญญานิมิต รุ่งเพชรเนียม	สย.5154
วิศวกรไฟฟ้า	
นายรจุญ มาสุขใจ	ภพก.2457
วิศวกรสุขาภิบาล	
นายจิระสิทธิ์ ทิมสถิตย์	สย.8489
วิศวกรเครื่องกล	
นายช่างเขียนแบบ	
นายโพศาล ธนะนิมิตร	

แบบ บ้านพักอาศัย 2 ชั้น
แบบที่ 101
ชื่อบ้าน กรรณิการ์
เจ้าของ
สถานที่

แบบแสดง
รูปด้าน 3

ปีที่ :	เลขที่	รวม
มีนาคม 2553	A-09	22

แผ่นที่	จากแผ่น
09	42

FILE :

รายการแก้ไขแบบ
มิถุนายน 2557

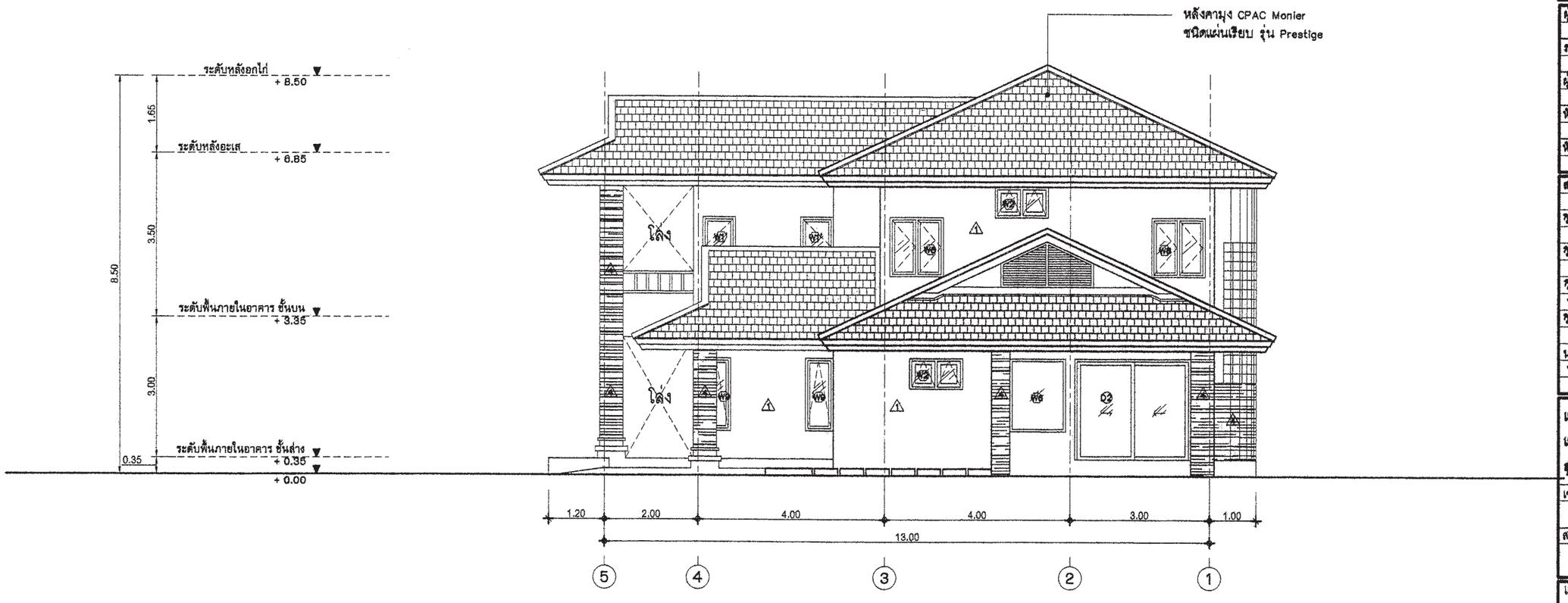

รูปด้าน - 4

มาตราส่วน 1 : 100

สำนักการ โยธา
กรุงเทพมหานคร

โครงการ

แบบบ้านยิ้มเพื่อประชาชน ระยะที่ 3

ตามนโยบาย

ม.ร.ว. สุขุมพันธุ์ บริพัตร
ผู้ว่าราชการกรุงเทพมหานคร

นายจุมพล สำเภาพล
รองผู้ว่าราชการกรุงเทพมหานคร

นางนินนาท ชลิตานนท์
ปลัดกรุงเทพมหานคร

ผู้อำนวยการสำนักการโยธา	
รองผู้อำนวยการสำนักการโยธา	
นายทวีศักดิ์ เลิศประพันธ์	
ผู้อำนวยการสำนักงานออกแบบ	
นายวัชรินทร์ บรรพต	
หัวหน้ากลุ่มงานสถาปัตยกรรม	
นายสินธุ์ชัย บุญปักษ์	
หัวหน้ากลุ่มงานวิศวกรรมอาคาร	
นายอริยะ เมฆะกุล	
สถาปนิก	
นางวรรณา สุวรรณปรีชา	ส-สถ.2189
วิศวกรโครงสร้าง	
นายสัญญานิมิต รุ่งเพชรเนียม	สย.5154
วิศวกรไฟฟ้า	
นายจรูญ มาสุขใจ	ภฟก.2457
วิศวกรสุขาภิบาล	
นายจีระสิทธิ์ ทิมสถิตย์	สย.8489
วิศวกรเครื่องกล	
นายช่างเขียนแบบ	
นายไพศาล ธนะนิมิตร	

แบบ บ้านพักอาศัย 2 ชั้น
แบบที่ 101
ชื่อบ้าน กรรณิการ์

เจ้าของ

สถานที่

แบบแสดง
รูปด้าน 4

วันที่ :	เลขที่	รวม
ธันวาคม 2553	A-10	22

แผ่นที่	รวมแผ่น
10	42

FILE :

รายการแก้ไขแบบ
มิถุนายน 2557

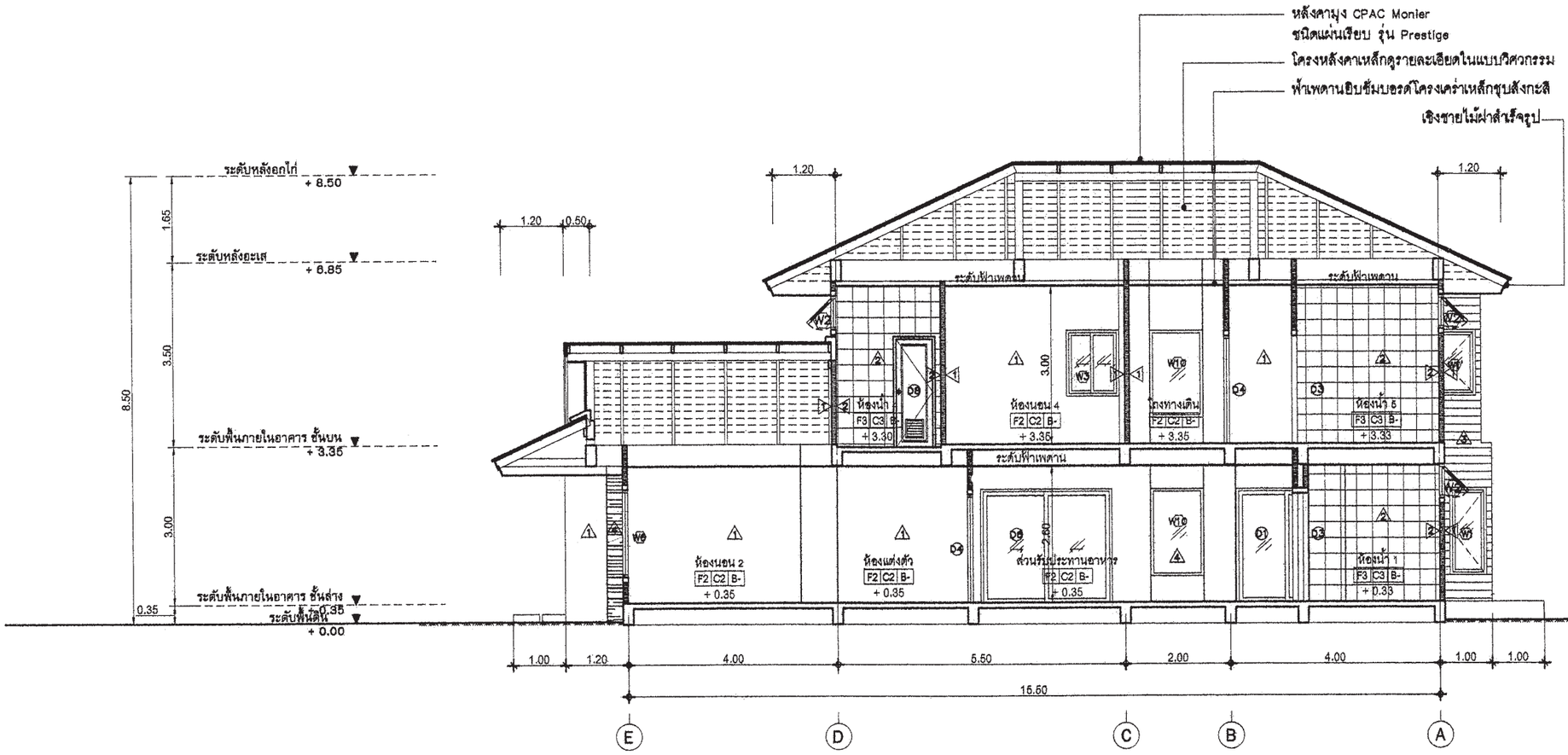

รูปตัด - A-A

มาตราส่วน 1 : 100

สำนักการ โยธา
กรุงเทพมหานคร

โครงการ

แบบบ้านยิ้มเพื่อประชาชน ระยะที่ 3

ตามนโยบาย

ม.ร.ว. สุขุมพันธุ์ บริพัตร
ผู้ว่าราชการกรุงเทพมหานคร

นายจุมพล สำเภาพล
รองผู้ว่าราชการกรุงเทพมหานคร

นางนิ่นนาท ชลิตานนท์
ปลัดกรุงเทพมหานคร

ผู้อำนวยการสำนักการโยธา	
รองผู้อำนวยการสำนักการโยธา	
นายทศิลัส เลิศประพันธ์	
ผู้อำนวยการสำนักงานออกแบบ	
นายรัชรินทร์ บรรพต	
หัวหน้ากลุ่มงานสถาปัตยกรรม	
นายสินธุ์ชัย บุญบักษ์	
หัวหน้ากลุ่มงานวิศวกรรมอาคาร	
นายธวัช เมธะกุล	
สถาปนิก	
นางวรรณา สุวรรณปรีชา	ส- สถ.2189
วิศวกรโครงสร้าง	
นายสัญญานิมิต รุ่งเพชรเนียม	สย.5154
วิศวกรไฟฟ้า	
นายจรูญ มาสุธโล	ภพก.2457
วิศวกรสุขาภิบาล	
นายจิระสิทธิ์ ทิมสถิตย์	สย.8489
วิศวกรเครื่องกล	
นายช่างเขียนแบบ	
นายโพศาล ธนะนิมิตร	

แบบ บ้านพักอาศัย 2 ชั้น
แบบที่ 101
ชื่อบ้าน กรรณิการ์
เจ้าของ
สถานที่

แบบแสดง
รูปตัด A-A

วันที่ :	เลขที่	รวม
ธันวาคม 2563	A-11	22

แผ่นที่	รวมแผ่น
11	42

FILE :

รายการแก้ไขแบบ
มิถุนายน 2567

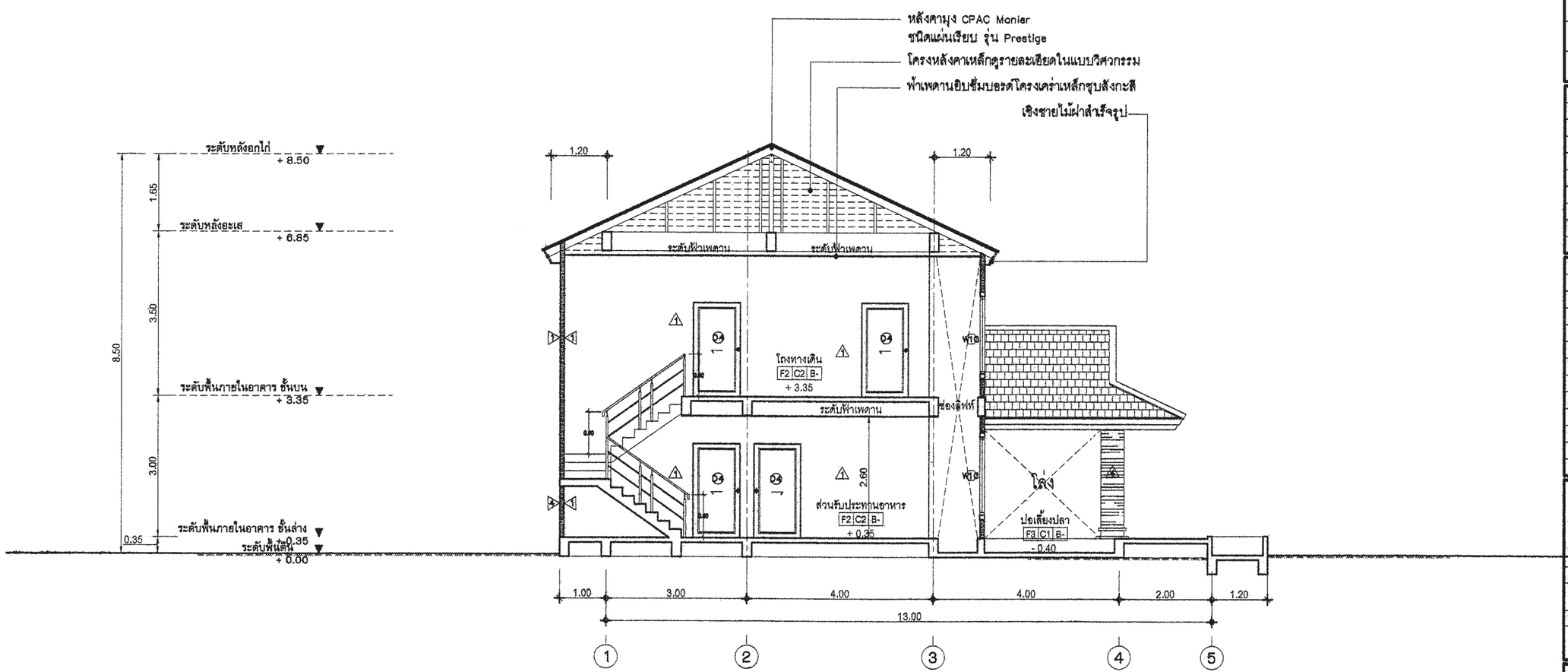

รูปตัด - B-B

มาตราส่วน 1 : 100

สำนักการ โยธา
กรุงเทพมหานคร

โครงการ

แบบบ้านยิ้มเพื่อประชาชน ระยะที่ 3

ตามนโยบาย

ม.ร.ว. สุขุมพันธุ์ บริพัตร
ผู้ว่าราชการกรุงเทพมหานคร

นายจุมพล สำเภาพล
รองผู้ว่าราชการกรุงเทพมหานคร

นางนินนาท ชลิตานนท์
ปลัดกรุงเทพมหานคร

ผู้อำนวยการสำนักการโยธา	
รองผู้อำนวยการสำนักการโยธา	
นายทวีศักดิ์ เลิศประพันธ์	
ผู้อำนวยการสำนักงานออกแบบ	
นายวัชรินทร์ บรรพต	
หัวหน้ากลุ่มงานสถาปัตยกรรม	
นายสินธุ์ชัย บุญบักษ์	
หัวหน้ากลุ่มงานวิศวกรรมอาคาร	
นายอริยะ เมฆะกุล	
สถาปนิก	
นางวรรณา สุวรรณปรีชา	ส-สถ.2189
วิศวกรโครงสร้าง	
นายสัญญานิมิต รุ่งเพชรเนียม	สย.5154
วิศวกรไฟฟ้า	
นายจรูญ มาสุขใจ	ภฟก.2457
วิศวกรสุขาภิบาล	
นายจิระสิทธิ์ ทิมสถิตย์	สย.8489
วิศวกรเครื่องกล	
นายช่างเขียนแบบ	
นายไพศาล ธนะนิมิตร	

แบบ บ้านพักอาศัย 2 ชั้น
แบบที่ 101
ชื่อบ้าน กรรณิการ์
เจ้าของ
สถานที่

แบบแสดง
รูปตัด B-B

วันที่ :	เลขที่	รวม
ธันวาคม 2553	A-12	22

แผ่นที่	รวมแผ่น
12	42

FILE :

รายการแก้ไขแบบ
มิถุนายน 2557

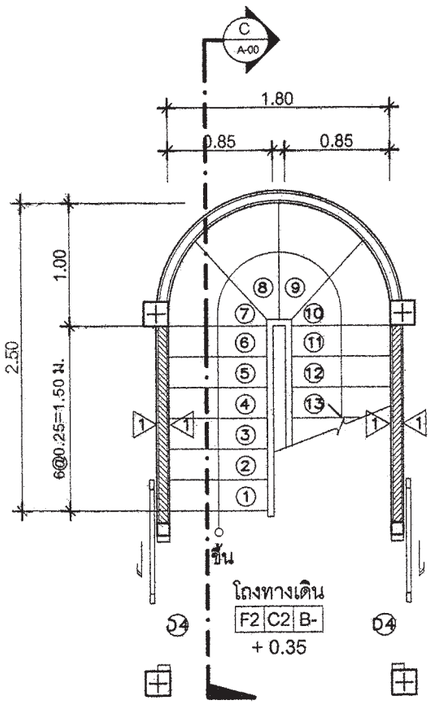

แบบขยายแปลนบันได ชั้นล่าง

มาตราส่วน 1 : 50

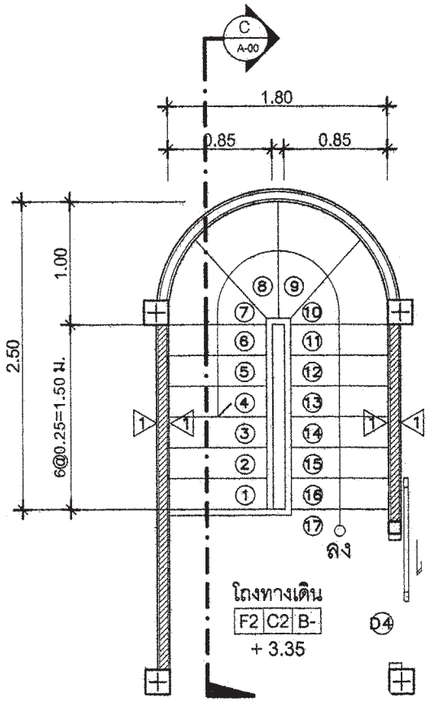

แบบขยายแปลนบันได ชั้นบน

มาตราส่วน 1 : 50

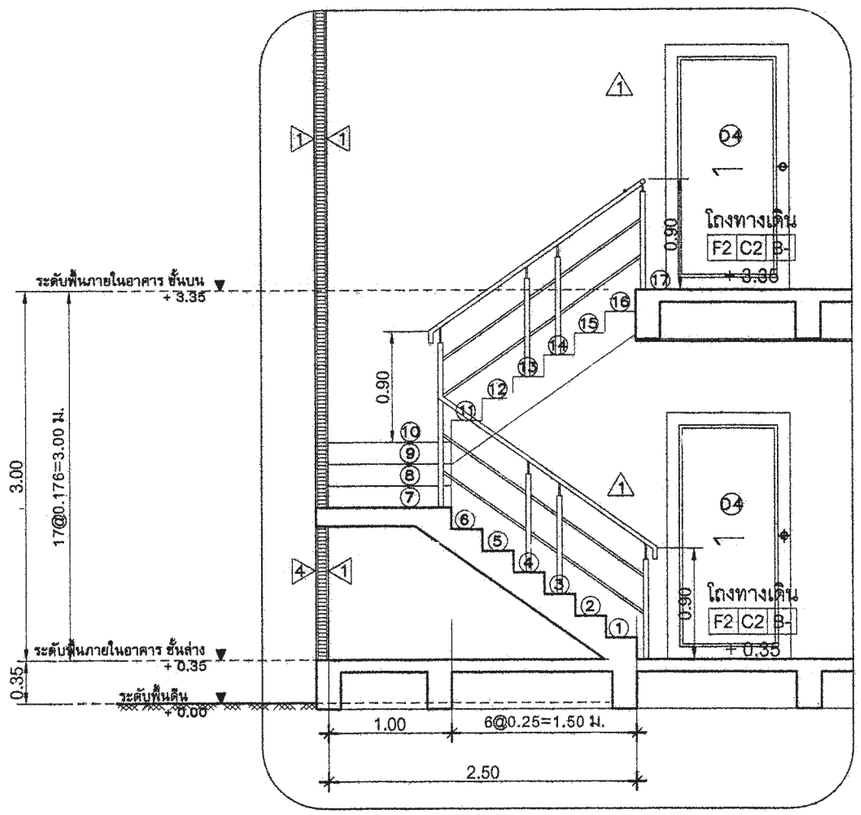

รูปตัด C-C

มาตราส่วน 1 : 50

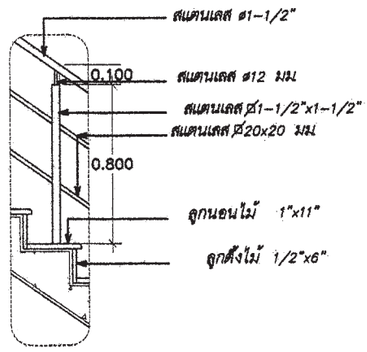

แบบขยายราวบันได

มาตราส่วน 1 : 25

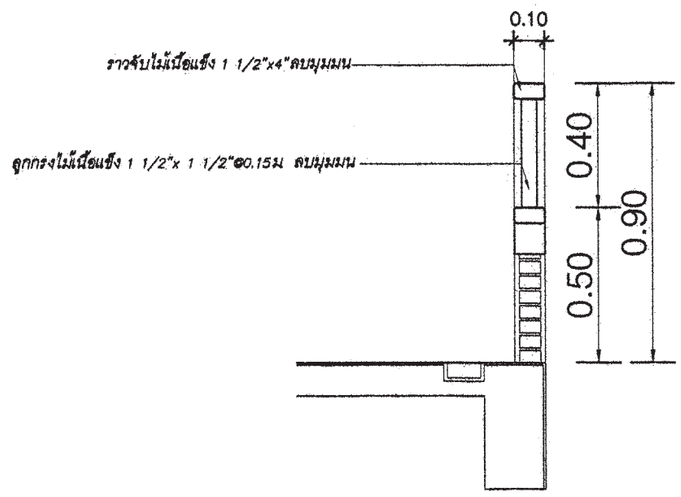

แบบขยายราวกันตก

มาตราส่วน 1 : 20

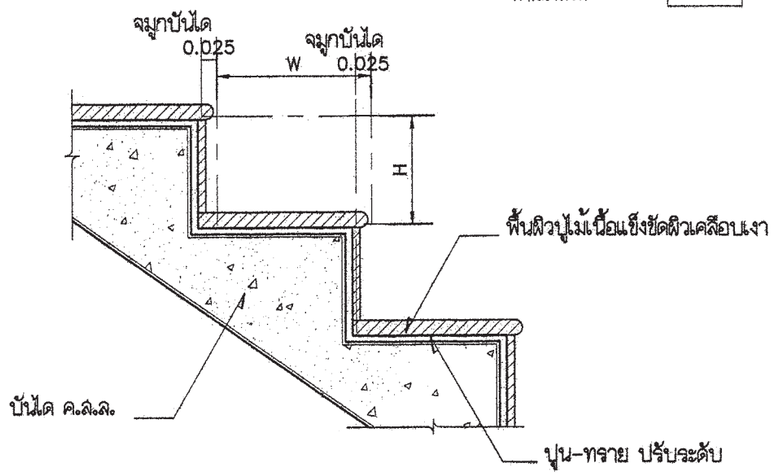

แบบขยายจมูกบันได

มาตราส่วน 1 : 10

สำนักการ โยธา
กรุงเทพมหานคร

โครงการ
แบบบ้านยิ้มเพื่อประชาชน ระยะที่ 3

ตามนโยบาย
ม.ร.ว. สุขุมพันธุ์ บริพัตร
ผู้ว่าราชการกรุงเทพมหานคร
นายจุมพล สำเภาพล
รองผู้ว่าราชการกรุงเทพมหานคร
นางนินนาท ชลิตานนท์
ปลัดกรุงเทพมหานคร

ผู้อำนวยการสำนักการโยธา	
รองผู้อำนวยการสำนักการโยธา	
นายทวีศักดิ์ เลิศประพันธ์	
ผู้อำนวยการสำนักงานออกแบบ	
นายวัชรินทร์ บรรพต	
หัวหน้ากลุ่มงานสถาปัตยกรรม	
นายสินธุ์ชัย บุญบักษ์	
หัวหน้ากลุ่มงานวิศวกรรมอาคาร	
นายอริยะ เมฆะกุล	
สถาปนิก	
นางวรรณา สุวรรณปรีชา	ส-สถ.2189
วิศวกรโครงสร้าง	
นายสัญญานิมิต รุ่งเพชรเนียม	สย.5154
วิศวกรไฟฟ้า	
นายจรูญ มาสุขใจ	ภฟก.2457
วิศวกรสุขาภิบาล	
นายจิระสิทธิ์ ทิมสถิตย์	สย.8489
วิศวกรเครื่องกล	
นายช่างเขียนแบบ	
นายไพศาล ธนะนิมิตร	

แบบ บ้านพักอาศัย 2 ชั้น
แบบที่ 101
ชื่อบ้าน กรรณิการ์
เจ้าของ
สถานที่

แบบแสดง
แบบขยายบันได

วันที่ :	เลขที่	รวม
ธันวาคม 2553	A-13	22

แผ่นที่	รวมแผ่น
13	42

FILE :

รายการแก้ไขแบบ
มิถุนายน 2557

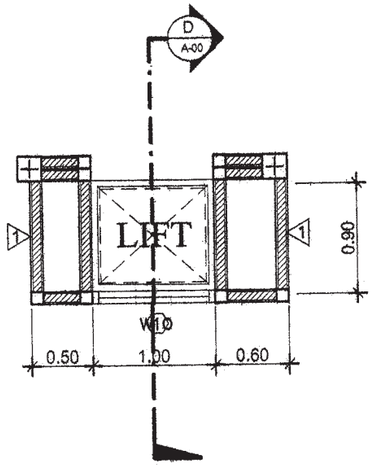

แบบขยายปล่องลิฟท์ ชั้นบน

มาตราส่วน 1 : 50

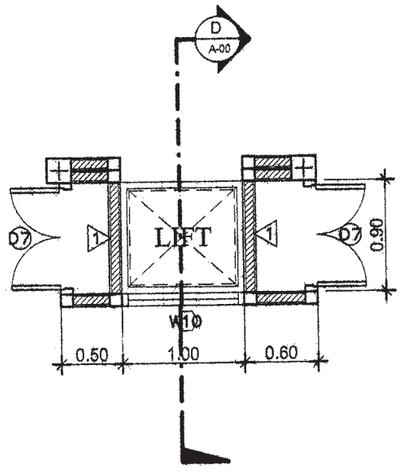

แบบขยายปล่องลิฟท์ ชั้นล่าง

มาตราส่วน 1 : 50

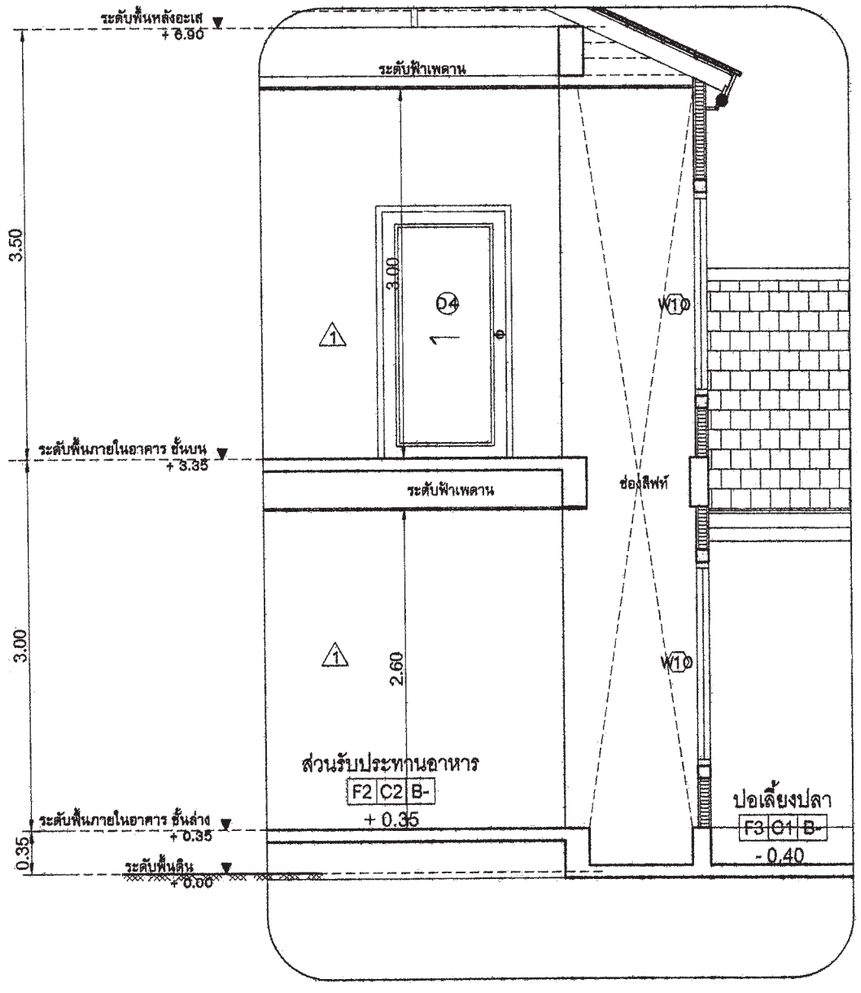

รูปตัด D-D

มาตราส่วน 1 : 50

สำนักการ โยธา
กรุงเทพมหานคร

โครงการ

แบบบ้านยิ้มเพื่อประชาชน ระยะที่ 3

ตามนโยบาย

ม.ร.ว. สุขุมพันธุ์ บริพัตร
ผู้ว่าราชการกรุงเทพมหานคร

นายจุมพล สำเภาพล
รองผู้ว่าราชการกรุงเทพมหานคร

นางนิ่นนาท ชลิตานนท์
ปลัดกรุงเทพมหานคร

ผู้อำนวยการสำนักการโยธา	
รองผู้อำนวยการสำนักการโยธา	
นายทวีลักษ์ เลิศประพันธ์	
ผู้อำนวยการสำนักงานออกแบบ	
นายรัชพินทร์ บรรพต	
หัวหน้ากลุ่มงานสถาปัตยกรรม	
นายสินธุ์ชัย บุญปักษ์	
หัวหน้ากลุ่มงานวิศวกรรมอาคาร	
นายอริยะ เมฆะกุล	
สถาปนิก	
นางวรรณา สุวรรณปริชา	ส-สถ.2189
วิศวกรโครงสร้าง	
นายสัญญานิมิต รุ่งเพชรเนียม	สย.5154
วิศวกรไฟฟ้า	
นายจรูญ มาสุธัจ	ภฟก.2457
วิศวกรสุขาภิบาล	
นายจิระสิทธิ์ หิมสโตย์	สย.8489
วิศวกรเครื่องกล	
นายช่างเขียนแบบ	
นายไพศาล อนะนิมิตร	

แบบ บ้านพักอาศัย 2 ชั้น
แบบที่ 101
ชื่อบ้าน กรรณิการ์
เจ้าของ
สถานที่

แบบแสดง
แบบขยายปล่องลิฟท์

ปีที่ : พุทธศักราช 2563	แบบที่ A-14	รวม 22

แผ่นที่	รวมแผ่น
14	42

FILE :

รายการแก้ไขแบบ
มิถุนายน 2567

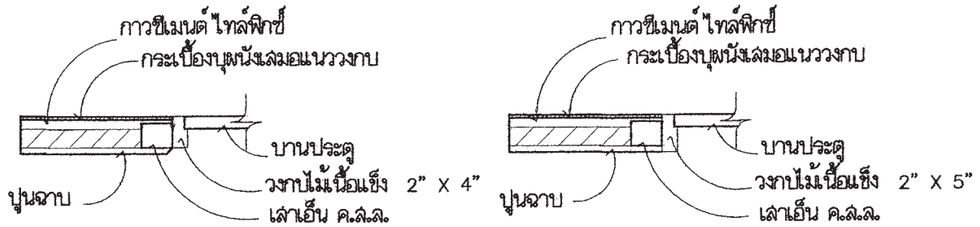

ขนาดวงกบ 2" X 4" ขนาดวงกบ 2" X 5"

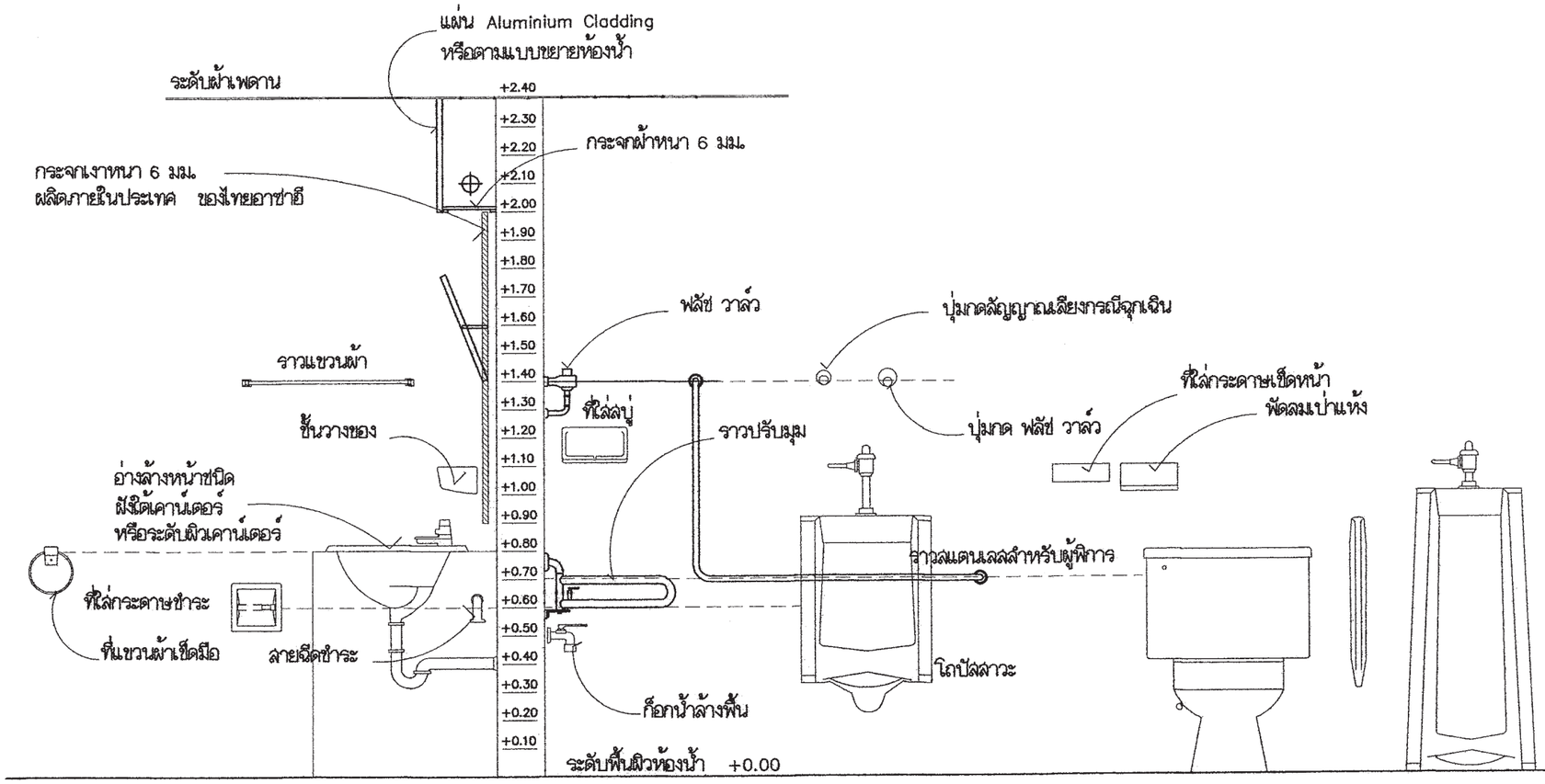

แสดงมาตรฐานการติดตั้งสุขภัณฑ์และอุปกรณ์

รายการสุขภัณฑ์

① โถส้วม
② ฟลัช วาล์ว
③ ปุ่มกด ฟลัช วาล์ว
④ ฝาครอบโถส้วมรองนั่ง
⑤ อ่างล้างหน้า
⑥ ก๊อกน้ำแบบก้านโยก
⑦ ท่อดักกลิ่น
⑧ ที่ใส่กระดาษชำระ
⑨ ราว รูปตัว L ' 1 1/2"
⑩ ราวจับรูปตัว U ขนาด ø1 1/2" พับเก็บได้
⑪ ราวจับติดตั้งบริเวณโถปัสสาวะชาย ขนาด ø1 1/2"
⑫ พัดลมเป่าแห้ง
⑬ ฝักบัวอาบน้ำ ชนิดปรับระดับ
⑭ ปุ่มกดสัญญาณเสียงกรณีฉุกเฉิน
⑮ ที่ใส่กระดาษเช็ดหน้า
⑯ กระจกเงา
⑰ ราวแขวนผ้า
⑱ ที่วางสบู่
⑲ ก๊อกน้ำล้างพื้น
⑳ สายฉีดชำระ
㉑ โถปัสสาวะชาย
㉒ แผงกั้น
㉓ ราวจับต่อเนื่อง ' 1 1/2"
㉔ อ่างอาบน้ำ
㉕ ราวแขวนผ้าติดตั้ง 2 ระดับ
㉖ ราวจับแบบยึดติดผนัง ' 1 1/2"
㉗ ที่นั่งแบบมั่นคงแข็งแรง
㉘ ชั้นวางของแบบระดับได้

สำนักการ โยธา
กรุงเทพมหานคร

โครงการ
แบบบ้านยิ้มเพื่อประชาชน ระยะที่ 3

ตามนโยบาย
ม.ร.ว. สุขุมพันธุ์ บริพัตร
ผู้ว่าราชการกรุงเทพมหานคร
นายจุมพล สำเภาพล
รองผู้ว่าราชการกรุงเทพมหานคร
นางนิ่นนาท ชลิตานนท์
ปลัดกรุงเทพมหานคร

ผู้อำนวยการสำนักการโยธา	
รองผู้อำนวยการสำนักการโยธา	
นายทวีศักดิ์ เลิศประพันธ์	
ผู้อำนวยการสำนักงานออกแบบ	
นายวัชรินทร์ บรรพต	
หัวหน้ากลุ่มงานสถาปัตยกรรม	
นายสินธุ์ชัย บุญปักษ์	
หัวหน้ากลุ่มงานวิศวกรรมอาคาร	
นายอริยะ เมฆะกุล	
สถาปนิก	
นางวรรณา สุวรรณปริชา	ส-สถ.2189
วิศวกรโครงสร้าง	
นายสัญญานิมิต รุ่งเพชรเนียม	สย.5154
วิศวกรไฟฟ้า	
นายจรูญ มากุยใจ	ภฟก.2457
วิศวกรสุขาภิบาล	
นายจิระสิทธิ์ หิมสถิตย์	สย.8489
วิศวกรเครื่องกล	
นายช่างเขียนแบบ	
นายไพศาล อนะนิมิตร	

แบบ บ้านพักอาศัย 2 ชั้น
แบบที่ 101
ชื่อบ้าน กรรณิการ์
เจ้าของ
สถานที่

แบบแสดง
มาตรฐานการติดตั้งสุขภัณฑ์และอุปกรณ์

วันที่ :	แบบที่	รวม
สิงหาคม 2563	A-15	22

แผ่นที่	รวมแผ่น
15	42

FILE :

รายการแก้ไขแบบ
มิถุนายน 2557

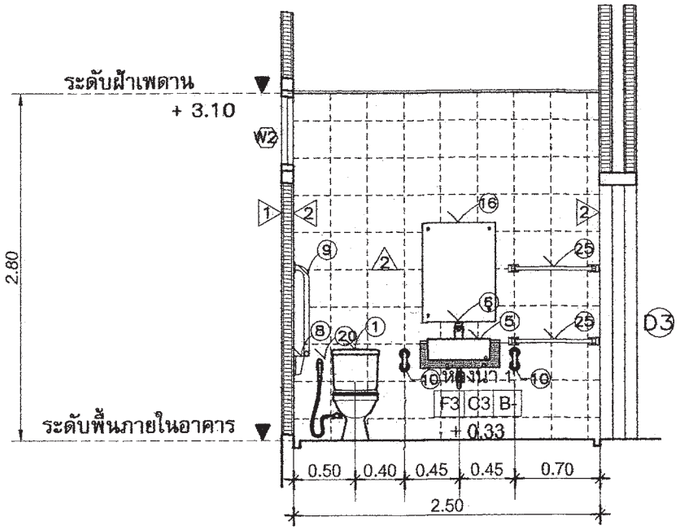

รูปตัด C-C

มาตราส่วน 1 : 50

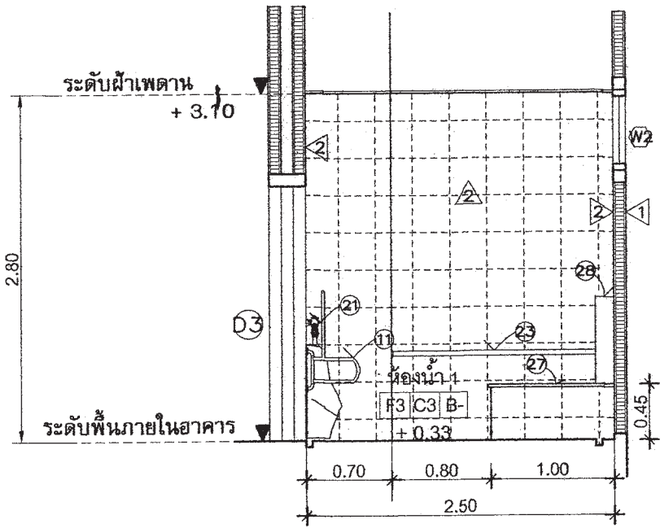

รูปตัด D-D

มาตราส่วน 1 : 50

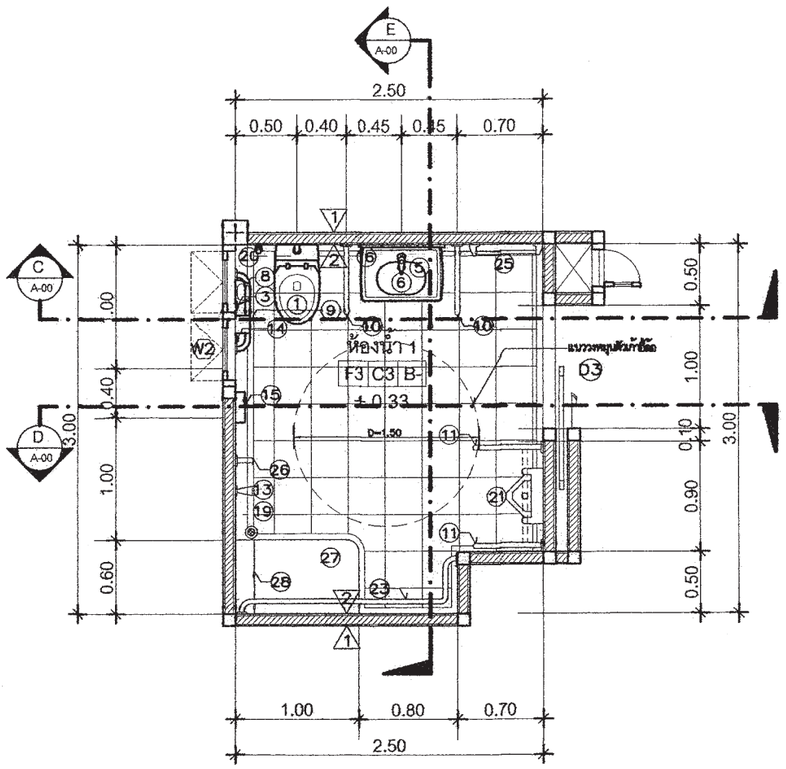

ขยายแปลนห้องน้ำ 1

มาตราส่วน 1 : 50

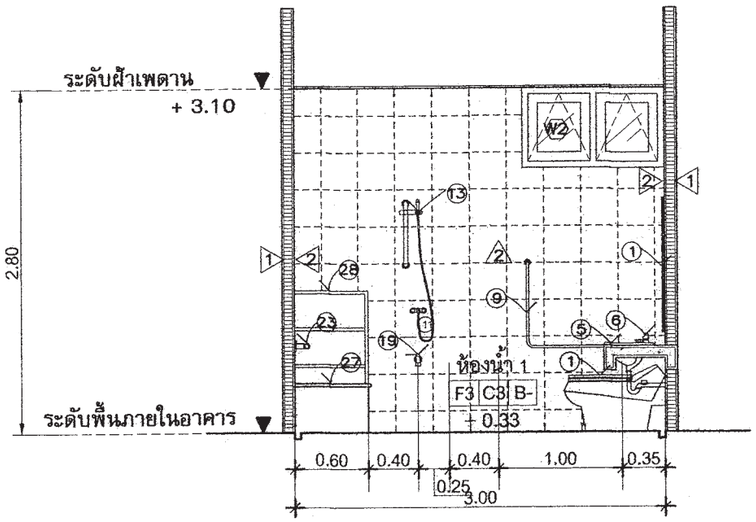

รูปตัด E-E

มาตราส่วน 1 : 50

สำนักการ โยธา
กรุงเทพมหานคร

โครงการ

แบบบ้านยิ้มเพื่อประชาชน ระยะที่ 3

ตามนโยบาย

ม.ร.ว. สุขุมพันธุ์ บริพัตร
ผู้ว่าราชการกรุงเทพมหานคร

นายจุมพล สำเภาพล
รองผู้ว่าราชการกรุงเทพมหานคร

นางนิ่มนาท ชลิตานนท์
ปลัดกรุงเทพมหานคร

ผู้อำนวยการสำนักการโยธา	
รองผู้อำนวยการสำนักการโยธา	
นายหริศดิ์ เลิศประพันธ์	
ผู้อำนวยการสำนักงานออกแบบ	
นายวัชรินทร์ บรรพต	
หัวหน้ากลุ่มงานสถาปัตยกรรม	
นายสินธุ์ชัย บุญปักษ์	
หัวหน้ากลุ่มงานวิศวกรรมอาคาร	
นายอธิยะ เมฆะกุล	
สถาปนิก	
นางวรรณา สุวรรณปริชา	ส-สถ.2189
วิศวกรโครงสร้าง	
นายสัญญานิมิต วุ่นพรเนียม	สย.5154
วิศวกรไฟฟ้า	
นายรวุญ มาสุขใจ	ภฟก.2457
วิศวกรสุขาภิบาล	
นายจิระสิทธิ์ ทิมสถิตย์	สย.8489
วิศวกรเครื่องกล	
นายช่างเขียนแบบ	
นายโชคชาล ธนะนิมิตร	

แบบ บ้านพักอาศัย 2 ชั้น
แบบที่ 101
ชื่อบ้าน กรรณิการ์
เจ้าของ
สถานที่

แบบแสดง
แบบขยายห้องน้ำ 1

วันที่ :	เลขที่	รวม
มีนาคม 2558	A-16	22

แผ่นที่	รวมแผ่น
16	42

FILE :

รายการแก้ไขแบบ
มิถุนายน 2557

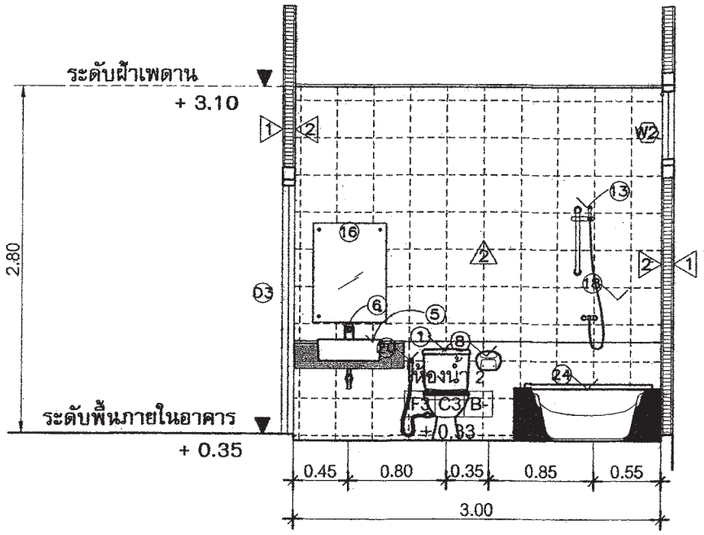

รูปตัด F-F

มาตราส่วน 1 : 50

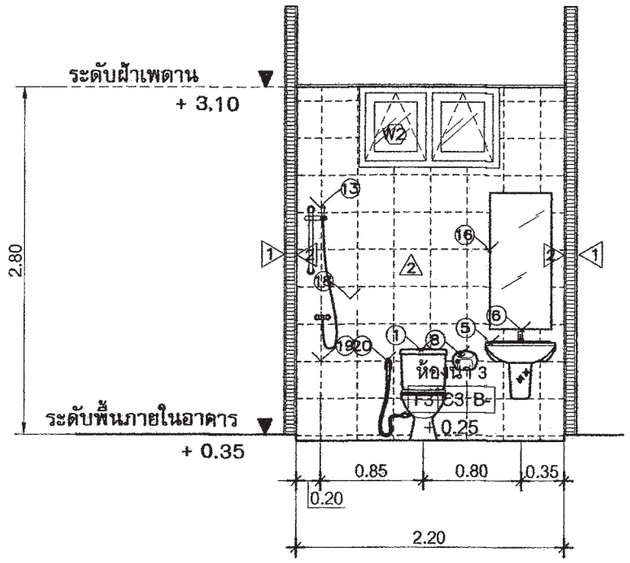

รูปตัด G-G

มาตราส่วน 1 : 50

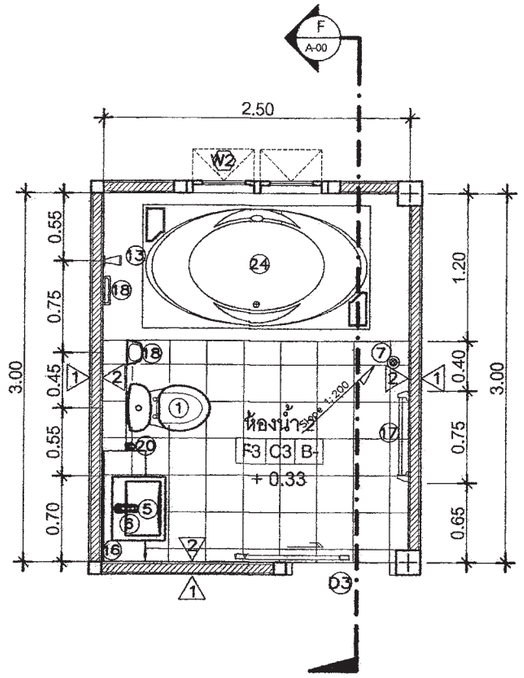

ขยายแปลนห้องน้ำ 2

มาตราส่วน 1 : 50

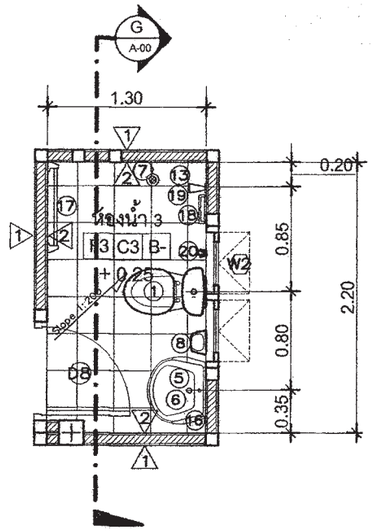

ขยายแปลนห้องน้ำ 3

มาตราส่วน 1 : 50

สำนักการ โยธา
กรุงเทพมหานคร

โครงการ

แบบบ้านยิ้มเพื่อประชาชน ระยะที่ 3

ตามนโยบาย

ม.ร.ว. สุขุมพันธุ์ บริพัตร
ผู้ว่าราชการกรุงเทพมหานคร

นายจุมพล สำเภาพล
รองผู้ว่าราชการกรุงเทพมหานคร

นางนินนาท ชลิตานนท์
ปลัดกรุงเทพมหานคร

ผู้อำนวยการสำนักการโยธา	
รองผู้อำนวยการสำนักการโยธา	
นายทวีศักดิ์ เลิศประพันธ์	
ผู้อำนวยการสำนักงานออกแบบ	
นายวัชรินทร์ บรรพต	
หัวหน้ากลุ่มงานสถาปัตยกรรม	
นายสินธุ์ชัย บุญปักษ์	
หัวหน้ากลุ่มงานวิศวกรรมอาคาร	
นายอริยะ เมฆะกูล	
สถาปนิก	
นางวรรณา สุวรรณปรีชา	ส-สถ.2189
วิศวกรโครงสร้าง	
นายสัญญานิมิต รุ่งเพชรเนียม	สย.5154
วิศวกรไฟฟ้า	
นายจรูญ มาสุขใจ	ภฟก.2457
วิศวกรสุขาภิบาล	
นายจิระสิทธิ์ ทิมสถิตย์	สย.8489
วิศวกรเครื่องกล	
นายช่างเขียนแบบ	
นายไพศาล ธนะนิมิตร	

แบบ บ้านพักอาศัย 2 ชั้น
แบบที่ 101
ชื่อบ้าน กรรณิการ์
เจ้าของ
สถานที่

แบบแสดง
แบบขยายห้องน้ำ 2,3

วันที่ :	เลขที่	รวม
ธันวาคม 2563	A-17	22

แผ่นที่	รวมแผ่น
17	42

FILE :

รายการแก้ไขแบบ
มิถุนายน 2567

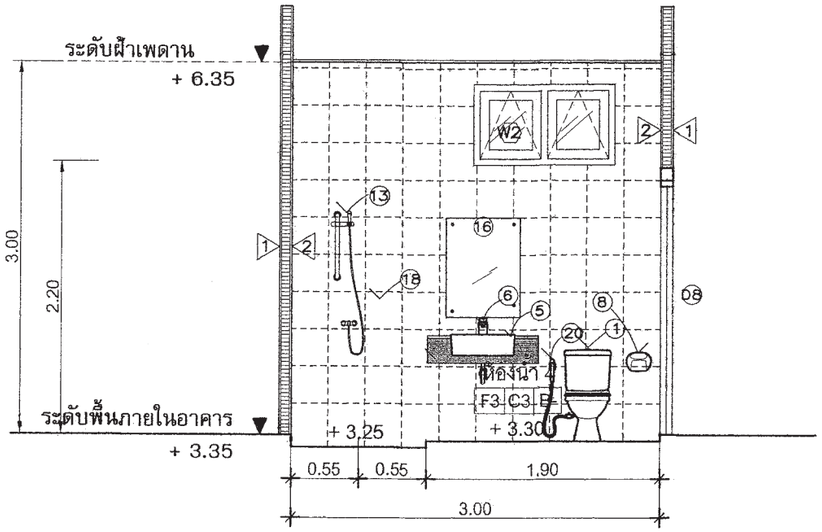

รูปตัด H-H

มาตราส่วน 1 : 50

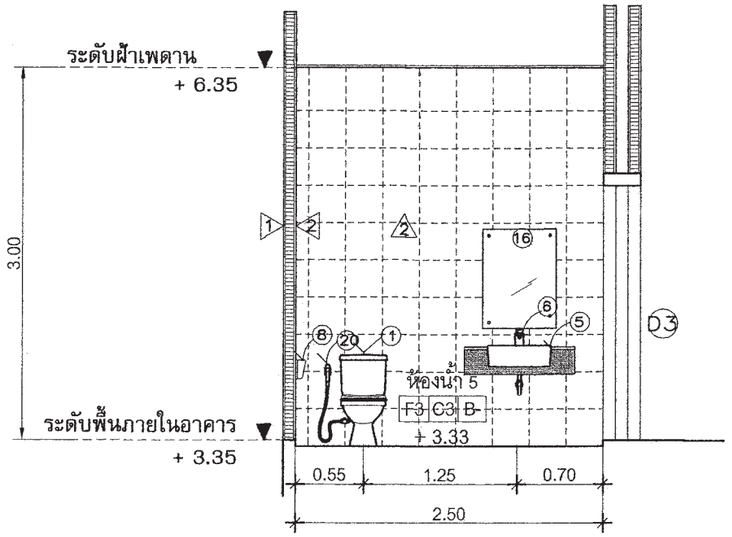

รูปตัด G-G

มาตราส่วน 1 : 50

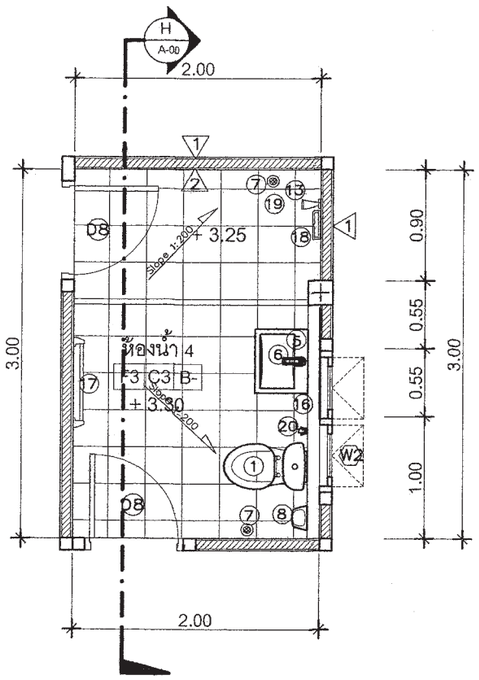

ขยายแปลนห้องน้ำ 4

มาตราส่วน 1 : 50

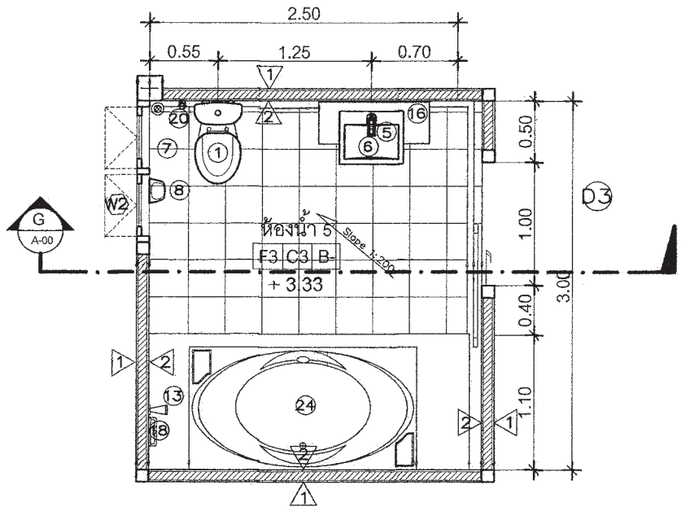

ขยายแปลนห้องน้ำ 5

มาตราส่วน 1 : 50

สำนักการ โยธา
กรุงเทพมหานคร

โครงการ

แบบบ้านยิ้มเพื่อประชาชน ระยะที่ 3

ตามนโยบาย

ม.ร.ว. สุขุมพันธุ์ บริพัตร
ผู้ว่าราชการกรุงเทพมหานคร

นายจุมพล สำเภาพล
รองผู้ว่าราชการกรุงเทพมหานคร

นางนินนาท ชลิตานนท์
ปลัดกรุงเทพมหานคร

ผู้อำนวยการสำนักการโยธา	
รองผู้อำนวยการสำนักการโยธา	
นายทวีศักดิ์ เลิศประพันธ์	
ผู้อำนวยการสำนักงานออกแบบ	
นายวัชรินทร์ บรรพต	
หัวหน้ากลุ่มงานสถาปัตยกรรม	
นายสินธุชัย บุญปักษ์	
หัวหน้ากลุ่มงานวิศวกรรมอาคาร	
นายอริยะ เมฆะกุล	
สถาปนิก	
นางวรรณา สุวรรณปรีชา	ส-สถ.2189
วิศวกรโครงสร้าง	
นายสัญญานิมิต รุ่งเพชรเนียม	สย.5154
วิศวกรไฟฟ้า	
นายจรูญ มาสุขใจ	ภฟก.2457
วิศวกรสุขาภิบาล	
นายจิระสิทธิ์ ทิมสถิตย์	สย.8489
วิศวกรเครื่องกล	
นายช่างเขียนแบบ	
นายไพศาล ธนะนิมิตร	

แบบ บ้านพักอาศัย 2 ชั้น
แบบที่ 101
ชื่อบ้าน กรรณิการ์
เจ้าของ
สถานที่

แบบแสดง
แบบขยายห้องน้ำ 4 , 5

หินที่ :	เลขที่	รวม
ธันวาคม 2553	A-18	22

แผ่นที่	รวมแผ่น
18	42

FILE :

รายการแก้ไขแบบ
มิถุนายน 2557

สัญลักษณ์	D1
ลักษณะบาน	ประตูบานเลื่อน
วงกบ	อลูมิเนียมเคลือบสี
กรอบบาน	อลูมิเนียมเคลือบสี
ลูกฟัก	กระจกใสเรียวตัดแสง หนา 6 มม.
หมายเหตุ	ติดตั้งอุปกรณ์ประกอบบานครบชุด

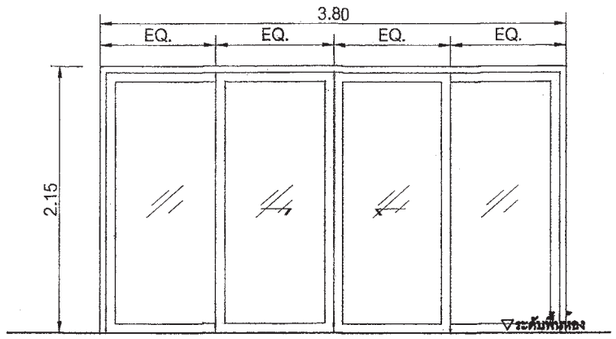

สัญลักษณ์	D2
ลักษณะบาน	ประตูบานเลื่อน
วงกบ	อลูมิเนียมเคลือบสี
กรอบบาน	อลูมิเนียมเคลือบสี
ลูกฟัก	กระจกใสเรียวตัดแสง หนา 6 มม.
หมายเหตุ	ติดตั้งอุปกรณ์ประกอบบานครบชุด

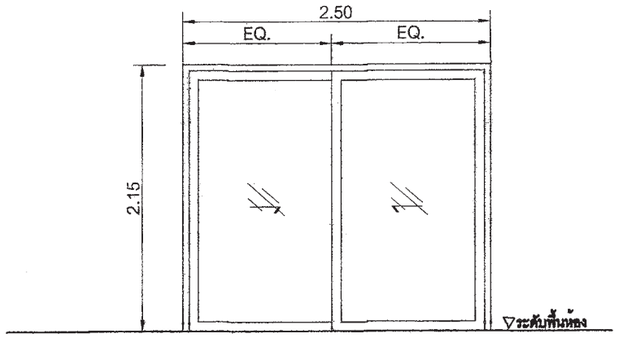

สัญลักษณ์	D3
ลักษณะบาน	ประตูบานเลื่อน
วงกบ	สำเร็จรูป PVC.
กรอบบาน	สำเร็จรูป PVC.
ลูกฟัก	สำเร็จรูป PVC.
หมายเหตุ	ติดตั้งอุปกรณ์ประกอบบานครบชุด

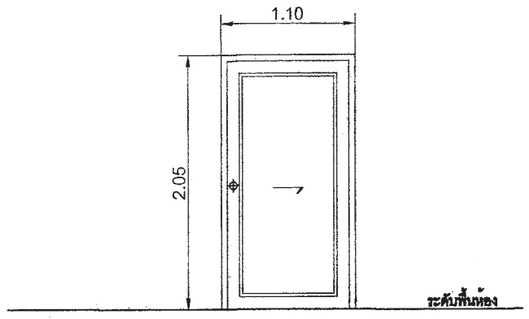

สัญลักษณ์	D4
ลักษณะบาน	ประตูบานเลื่อน
วงกบ	ไม้เนื้อแข็ง 2"X5" ทาสีน้ำมัน
กรอบบาน	กรอบบาน HDF(ไม้เทียม)
ลูกฟัก	บานลูกฟัก HDF(ไม้เทียม)
หมายเหตุ	ติดตั้งอุปกรณ์ประกอบบานครบชุด

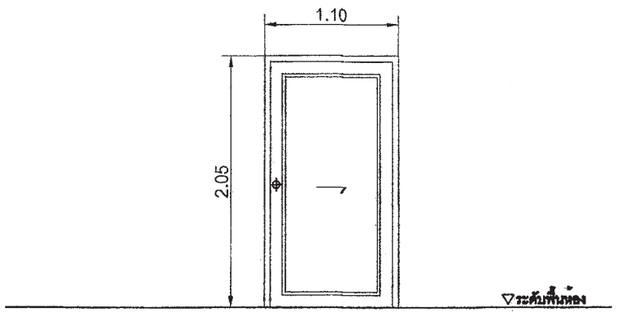

สัญลักษณ์	D5
ลักษณะบาน	ประตูบานเปิดเดี่ยว
วงกบ	ไม้เนื้อแข็ง 2"X5" ทาสีน้ำมัน
กรอบบาน	กรอบบาน HDF(ไม้เทียม)
ลูกฟัก	บานลูกฟัก HDF(ไม้เทียม)
หมายเหตุ	ติดตั้งอุปกรณ์ประกอบบานครบชุด

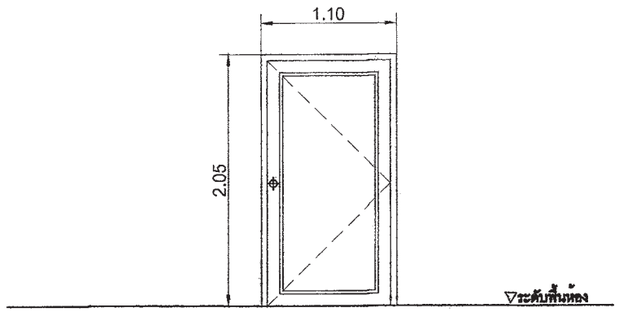

สัญลักษณ์	D6
ลักษณะบาน	ประตูบานเลื่อน
วงกบ	อลูมิเนียมเคลือบสี
กรอบบาน	อลูมิเนียมเคลือบสี
ลูกฟัก	กระจกใสเรียวตัดแสง หนา 6 มม.
หมายเหตุ	ติดตั้งอุปกรณ์ประกอบบานครบชุด

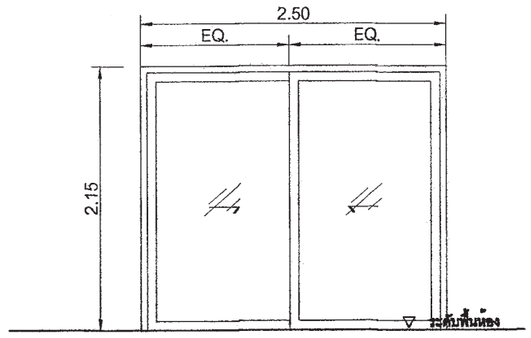

สำนักการ โยธา
กรุงเทพมหานคร

โครงการ
แบบบ้านยิ้มเพื่อประชาชน ระยะที่ 3

ตามนโยบาย
ม.ร.ว. สุขุมพันธุ์ บริพัตร
ผู้ว่าราชการกรุงเทพมหานคร
นายจุมพล สำเภาพล
รองผู้ว่าราชการกรุงเทพมหานคร
นางนินนาท ชลิตานนท์
ปลัดกรุงเทพมหานคร

ผู้อำนวยการสำนักการโยธา	
รองผู้อำนวยการสำนักการโยธา	
นายทวีศักดิ์ เลิศประพันธ์	
ผู้อำนวยการสำนักงานออกแบบ	
นายวัชรินทร์ บรรพต	
หัวหน้ากลุ่มงานสถาปัตยกรรม	
นายสินธุ์ชัย บุญปักษ์	
หัวหน้ากลุ่มงานวิศวกรรมอาคาร	
นายอริยะ เมฆะกุล	
สถาปนิก	
นางวรรณา ชุวรรณปรีชา	ส- สถ.2188
วิศวกรโครงสร้าง	
นายสัญญานิมิต รุ่งเพชรเนียม	สย.5154
วิศวกรไฟฟ้า	
นายจรูญ มาสุขใจ	ภฟก.2457
วิศวกรสุขาภิบาล	
นายจิระสิทธิ์ ทิมสถิตย์	สย.8489
วิศวกรเครื่องกล	
นายช่างเขียนแบบ	
นายโพศาล ธนะนิมิตร	

แบบ บ้านพักอาศัย 2 ชั้น
แบบที่ 101
ชื่อบ้าน กรรณิการ์
เจ้าของ
สถานที่

แบบแสดง
ขยายประตู

วันที่ :	แผ่นที่	รวม
สิงหาคม 2553	A-19	22

แผ่นที่	รวมแผ่น
19	42

FILE :

รายการแก้ไขแบบ
มิถุนายน 2557

สัญลักษณ์	D7
ลักษณะบาน	ประตูบานเปิดคู่
วงกบ	ไม้เนื้อแข็ง 2"X5" ทาสีน้ำมัน
กรอบบาน	กรอบบาน HDF(ไม้เทียม)
ลูกฟัก	บานลูกฟัก HDF(ไม้เทียม) มีช่องเกล็ดระบายอากาศ
หมายเหตุ	ติดตั้งอุปกรณ์ประกอบบานครบชุด

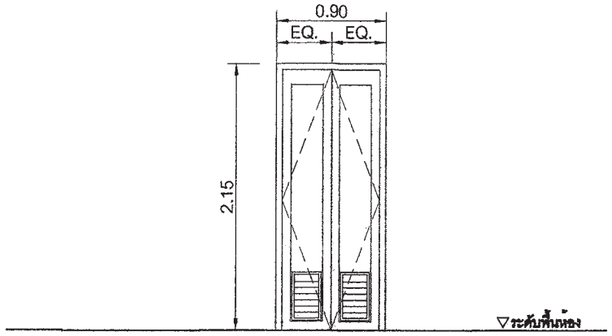

สัญลักษณ์	D8
ลักษณะบาน	ประตูบานเลื่อน
วงกบ	สำเร็จรูป PVC.
กรอบบาน	สำเร็จรูป PVC.
ลูกฟัก	สำเร็จรูป PVC. มีช่องเกล็ดระบายอากาศ
หมายเหตุ	ติดตั้งอุปกรณ์ประกอบบานครบชุด

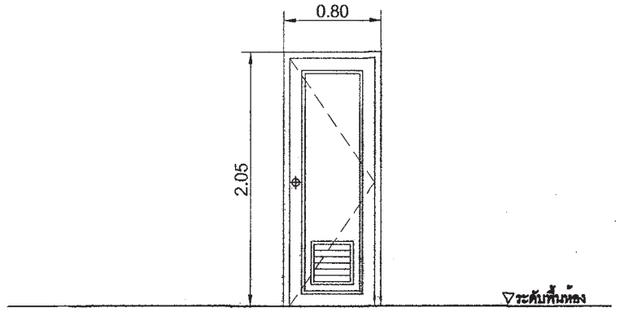

สัญลักษณ์	D9
ลักษณะบาน	ประตูบานเปิดเดี่ยว
วงกบ	ไม้เนื้อแข็ง 2"X5" ทาสีน้ำมัน
กรอบบาน	กรอบบาน HDF(ไม้เทียม)
ลูกฟัก	บานลูกฟัก HDF(ไม้เทียม)
หมายเหตุ	ติดตั้งอุปกรณ์ประกอบบานครบชุด

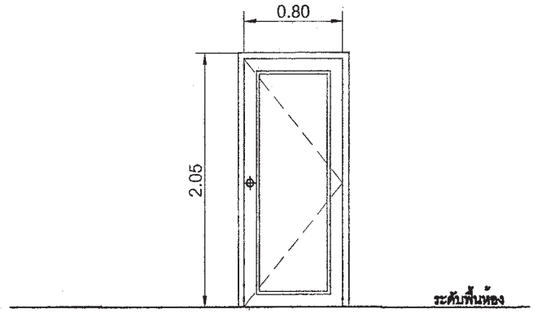

สัญลักษณ์	W1
ลักษณะบาน	หน้าต่างบานเปิดเดี่ยว
วงกบ	อลูมิเนียมเคลือบสี
กรอบบาน	อลูมิเนียมเคลือบสี
ลูกฟัก	กระจกใสเขียวตัดแสง หนา 6 มม.
หมายเหตุ	ติดตั้งอุปกรณ์ประกอบบานครบชุด ,มือจับ กลอน ฤญแจ สูงจากพื้น +1.20ม.

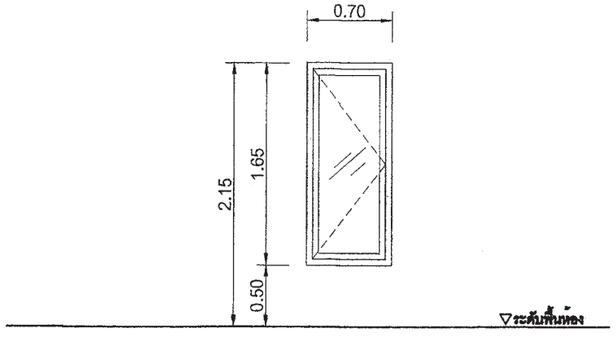

สัญลักษณ์	W1'
ลักษณะบาน	หน้าต่างบานเปิดเดี่ยว
วงกบ	อลูมิเนียมเคลือบสี
กรอบบาน	อลูมิเนียมเคลือบสี
ลูกฟัก	กระจกใสเขียวตัดแสง หนา 6 มม.
หมายเหตุ	ติดตั้งอุปกรณ์ประกอบบานครบชุด ,มือจับ กลอน ฤญแจ สูงจากพื้น +1.20ม.

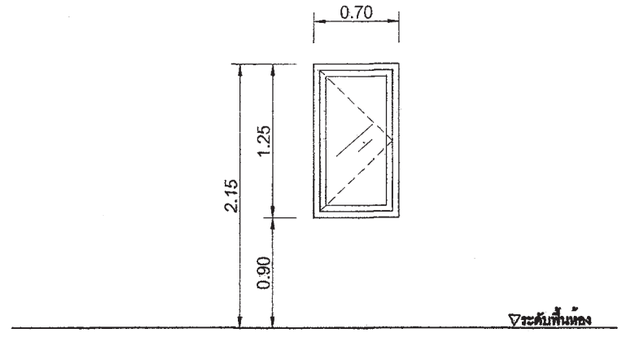

สัญลักษณ์	W2
ลักษณะบาน	หน้าต่างบานกระทุ้ง
วงกบ	อลูมิเนียมเคลือบสี
กรอบบาน	อลูมิเนียมเคลือบสี
ลูกฟัก	กระจกฝ้า หนา 6 มม.
หมายเหตุ	ติดตั้งอุปกรณ์ประกอบบานครบชุด ,มือจับ กลอน ฤญแจ สูงจากพื้น +1.20ม.

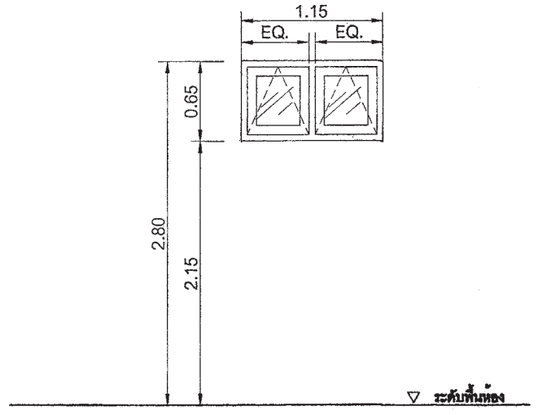

สำนักการ โยธา
กรุงเทพมหานคร

โครงการ
แบบบ้านยิ้มเพื่อประชาชน ระยะที่ 3

ตามนโยบาย
ม.ร.ว. สุขุมพันธุ์ บริพัตร
ผู้ว่าราชการกรุงเทพมหานคร
นายจุมพล สำเภาพล
รองผู้ว่าราชการกรุงเทพมหานคร
นางนินนาท ชลิตานนท์
ปลัดกรุงเทพมหานคร

ผู้อำนวยการสำนักการโยธา	
รองผู้อำนวยการสำนักการโยธา	
นายทวิศักดิ์ เลิศประพันธ์	
ผู้อำนวยการสำนักงานออกแบบ	
นายวัชรินทร์ บรรพต	
หัวหน้ากลุ่มงานสถาปัตยกรรม	
นายสินธุชัย บุญปักษ์	
หัวหน้ากลุ่มงานวิศวกรรมอาคาร	
นายอริยะ เมฆะกุล	
สถาปนิก	
นางวรรณา สุวรรณปริชา	ส-สถ.2189
วิศวกรโครงสร้าง	
นายสัญญานิมิต รุ่งเพชรเนียม	สย.5154
วิศวกรไฟฟ้า	
นายจรูญ มาสุขใจ	ภพก.2457
วิศวกรสุขาภิบาล	
นายจิระสิทธิ์ ทิมสถิตย์	สย.8489
วิศวกรเครื่องกล	
นายช่างเขียนแบบ	
นายไพศาล ธนะนิติตระ	

แบบ บ้านพักอาศัย 2 ชั้น
แบบที่ 101
ชื่อบ้าน กรรณิการ์
เจ้าของ
สถานที่

แบบแสดง
ขยายประตู หน้าต่าง

วันที่ :	เลขที่	รวม
ธันวาคม 2563	A-20	22

แผ่นที่	รวมแผ่น
20	42

FILE :

รายการแก้ไขแบบ
มิถุนายน 2557

สัญลักษณ์	W3
ลักษณะบาน	หน้าต่างบานเลื่อน
วงกบ	อลูมิเนียมเคลือบสี
กรอบบาน	อลูมิเนียมเคลือบสี
ลูกฟัก	กระจกใสเรียวตัดแสง หนา 6 มม.
หมายเหตุ	ติดตั้งอุปกรณ์ประกอบบานครบชุด ,มือจับ กลอน กุญแจ สูงจากพื้น +1.20ม.

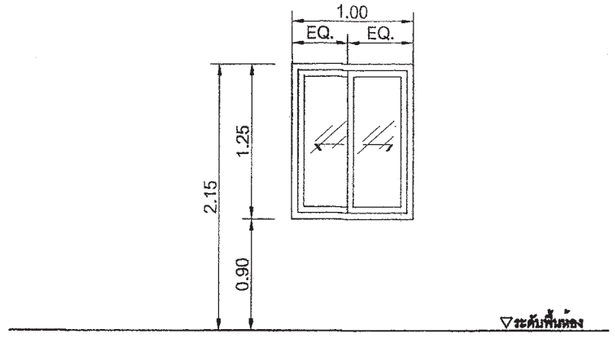

สัญลักษณ์	W4
ลักษณะบาน	หน้าต่างบานเลื่อน
วงกบ	อลูมิเนียมเคลือบสี
กรอบบาน	อลูมิเนียมเคลือบสี
ลูกฟัก	กระจกใสเรียวตัดแสง หนา 6 มม.
หมายเหตุ	ติดตั้งอุปกรณ์ประกอบบานครบชุด ,มือจับ กลอน กุญแจ สูงจากพื้น +1.20ม.

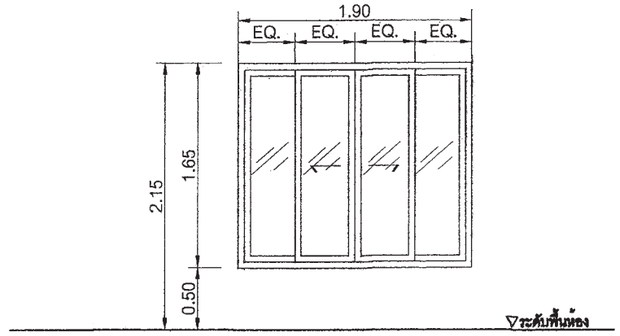

สัญลักษณ์	W5
ลักษณะบาน	หน้าต่างบานเลื่อน
วงกบ	อลูมิเนียมเคลือบสี
กรอบบาน	อลูมิเนียมเคลือบสี
ลูกฟัก	กระจกใสเรียวตัดแสง หนา 6 มม.
หมายเหตุ	ติดตั้งอุปกรณ์ประกอบบานครบชุด ,มือจับ กลอน กุญแจ สูงจากพื้น +1.20ม.

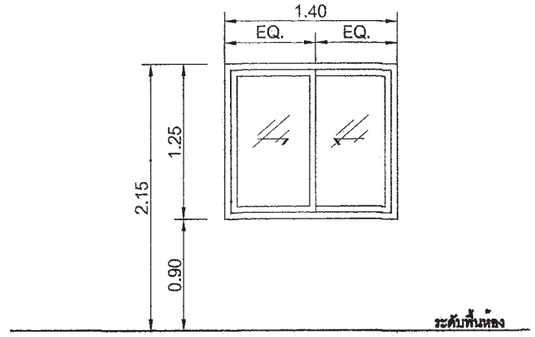

สัญลักษณ์	W6
ลักษณะบาน	ช่องแสงกระจกติดตาย
วงกบ	อลูมิเนียมเคลือบสี
กรอบบาน	อลูมิเนียมเคลือบสี
ลูกฟัก	กระจกใสเรียวตัดแสง หนา 6 มม.
หมายเหตุ	ติดตั้งอุปกรณ์ประกอบบานครบชุด ,มือจับ กลอน กุญแจ สูงจากพื้น +1.20ม.

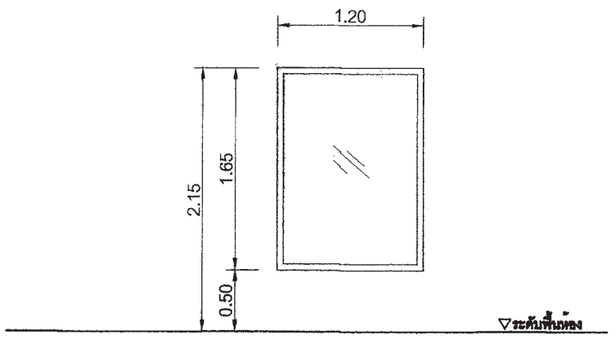

สัญลักษณ์	W7
ลักษณะบาน	หน้าต่างบานกระทุ้งพร้อมช่องแสงกระจกติดตาย
วงกบ	อลูมิเนียมเคลือบสี
กรอบบาน	อลูมิเนียมเคลือบสี
ลูกฟัก	กระจกใสเรียวตัดแสง หนา 6 มม.
หมายเหตุ	ติดตั้งอุปกรณ์ประกอบบานครบชุด ,มือจับ กลอน กุญแจ สูงจากพื้น +1.20ม.

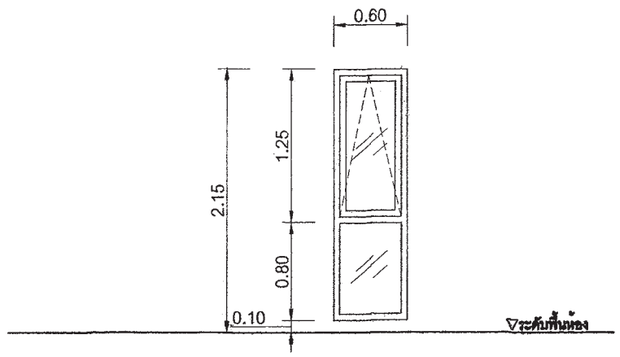

สัญลักษณ์	W8
ลักษณะบาน	หน้าต่างบานเปิดเดี่ยว
วงกบ	อลูมิเนียมเคลือบสี
กรอบบาน	อลูมิเนียมเคลือบสี
ลูกฟัก	กระจกใสเรียวตัดแสง หนา 6 มม.
หมายเหตุ	ติดตั้งอุปกรณ์ประกอบบานครบชุด ,มือจับ กลอน กุญแจ สูงจากพื้น +1.20ม.

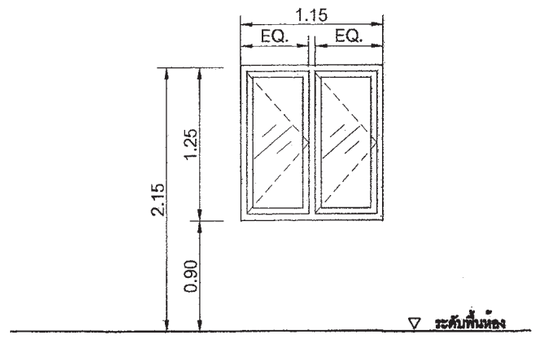

สำนักการ โยธา
กรุงเทพมหานคร

โครงการ
แบบบ้านยิ้มเพื่อประชาชน ระยะที่ 3

ตามนโยบาย
ม.ร.ว. สุขุมพันธุ์ บริพัตร
ผู้ว่าราชการกรุงเทพมหานคร
นายจุมพล สำเภาพล
รองผู้ว่าราชการกรุงเทพมหานคร
นางนินนาท ชลิตานนท์
ปลัดกรุงเทพมหานคร

ผู้อำนวยการสำนักการโยธา	
รองผู้อำนวยการสำนักการโยธา	
นายทวิลักดิ์ เลิศประพันธ์	
ผู้อำนวยการสำนักงานออกแบบ	
นายรัชวินทร์ บรรพต	
หัวหน้ากลุ่มงานสถาปัตยกรรม	
นายสินธุ์ชัย บุญปักษ์	
หัวหน้ากลุ่มงานวิศวกรรมอาคาร	
นายอธิยะ เมฆะกุล	

สถาปนิก	
นางวรรณา สุวรรณปรีชา	ส-สถ2189
วิศวกรโครงสร้าง	
นายสัญญานิมิต รุ่งเพชรเนียม	สย5154
วิศวกรไฟฟ้า	
นายจรูญ มาสุขใจ	ภฟก2457
วิศวกรสุขาภิบาล	
นายพิระสิทธิ์ ทิมสมิตย์	สย6489
วิศวกรเครื่องกล	
นายช่างเขียนแบบ	
นายไพศาล ธนะนิมิตร	

แบบ บ้านพักอาศัย 2 ชั้น
แบบที่ 101
ชื่อบ้าน กรรณิการ์
เจ้าของ
สถานที่

แบบแสดง
ขยายหน้าต่าง

วันที่ :	เดรที่	รวม
ธันวาคม 2553	A-21	22

แผ่นที่	รวมแผ่น
21	42

FILE :

รายการแก้ไขแบบ
มิถุนายน 2557

สัญลักษณ์	W9
ลักษณะบาน	หน้าต่างบานกระทุ้ง
วงกบ	อลูมิเนียมเคลือบสี
กรอบบาน	อลูมิเนียมเคลือบสี
ลูกฟัก	กระจกใสเรียวตัดแสง หนา 6 มม.
หมายเหตุ	ติดตั้งอุปกรณ์ประกอบบานครบชุด ,มือจับ กลอน กุญแจ สูงจากพื้น +1.20ม.

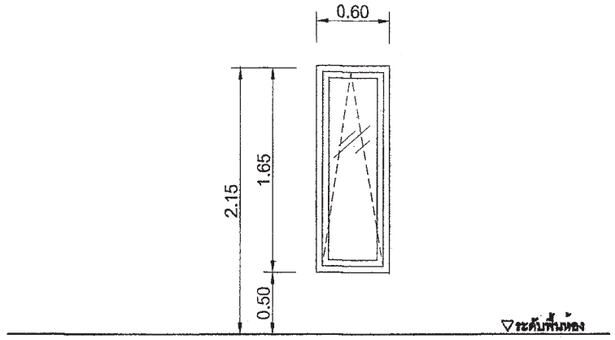

สัญลักษณ์	W10
ลักษณะบาน	ช่องแสงกระจกติดตาย
วงกบ	อลูมิเนียมเคลือบสี
กรอบบาน	อลูมิเนียมเคลือบสี
ลูกฟัก	กระจกใสเรียวตัดแสง หนา 6 มม.
หมายเหตุ	ติดตั้งอุปกรณ์ประกอบบานครบชุด ,มือจับ กลอน กุญแจ สูงจากพื้น +1.20ม.

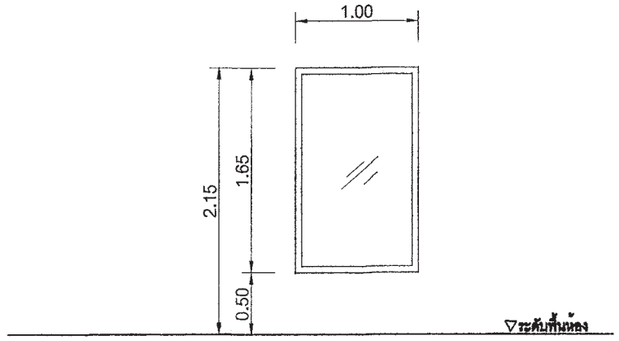

สัญลักษณ์	
ลักษณะบาน	
วงกบ	
กรอบบาน	
ลูกฟัก	
หมายเหตุ	

สัญลักษณ์	
ลักษณะบาน	
วงกบ	
กรอบบาน	
ลูกฟัก	
หมายเหตุ	

สัญลักษณ์	
ลักษณะบาน	
วงกบ	
กรอบบาน	
ลูกฟัก	
หมายเหตุ	

สำนักการ โยธา
กรุงเทพมหานคร

โครงการ
แบบบ้านยิ้มเพื่อประชาชน ระยะที่ 3

ตามนโยบาย
ม.ร.ว. สุขุมพันธุ์ บริพัตร
ผู้ว่าราชการกรุงเทพมหานคร
นายจุมพล สำเภาพล
รองผู้ว่าราชการกรุงเทพมหานคร
นางนินนาท ชลิตานนท์
ปลัดกรุงเทพมหานคร

ผู้อำนวยการสำนักการโยธา	
รองผู้อำนวยการสำนักการโยธา	
นายทวิศักดิ์ เลิศประพันธ์	
ผู้อำนวยการสำนักงานออกแบบ	
นายวัชรินทร์ บรรพต	
หัวหน้ากลุ่มงานสถาปัตยกรรม	
นายสินธุชัย บุญปักษ์	
หัวหน้ากลุ่มงานวิศวกรรมอาคาร	
นายอธิยะ เมฆะกุล	

สถาปนิก		
นางวรรณา สุวรรณปริชา		ส-สถ.2189
วิศวกรโครงสร้าง		
นายสัญญานิมิต รุ่งเพชรเนียม		สย.5154
วิศวกรไฟฟ้า		
นายจรูญ มาสุขใจ		ภฟท.2457
วิศวกรสุขาภิบาล		
นายจิระสิทธิ์ ทิมสถิตย์		สย.8489
วิศวกรเครื่องกล		
นายช่างเขียนแบบ		
นายไพศาล ธนะนิมิตร		

แบบ บ้านพักอาศัย 2 ชั้น
แบบที่ 101
ชื่อบ้าน กรรณิการ์
เจ้าของ
สถานที่

แบบแสดง
ขยายหน้าต่าง

วันที่ :	เลขที่	รวม
ธันวาคม 2553	A-22	22

แผ่นที่	รวมแผ่น
22	42

FILE :

รายการแก้ไขแบบ
มิถุนายน 2557

รายการประกอบแบบด้านวิศวกรรมโยธา

1. ซีเมนต์

1.1 ส่วนผสมของโครงสร้างคอนกรีตเสริมเหล็กทั้งหมดต้องใช้ PORTLAND CEMENT ประเภทที่ 1 ที่มีคุณสมบัติตามมาตรฐานผลิตภัณฑ์อุตสาหกรรมเท่านั้น

1.2 ถ้าไม่ได้ระบุเป็นอย่างอื่น ต้องมีส่วนผสมของซีเมนต์ไม่น้อยกว่า325กิโลกรัมต่อคอนกรีตลูกบาศก์เมตร

2. คอนกรีต

2.1 คอนกรีตที่ใช้สำหรับงานโครงสร้างของอาคารเช่นเสาเข็ม , ฐานราก , เสา และพื้น ฯลฯ ต้องมีกำลังอัดประลัยไม่น้อยกว่า 180ksc เมื่ออายุ 28วัน โดยทดสอบจากแท่งคอนกรีตตัวอย่างรูปทรงกระบอก 150x300มม.

2.2 ADMIXTURE ที่ใช้ต้องมีคุณสมบัติตาม ASTM หรือ BS

3. งานเหล็ก

3.1 คุณสมบัติของเหล็กเสริมคอนกรีต มีดังนี้

ขนาดเหล็กเสริม mm.	ชั้นคุณภาพ	มาตรฐาน	หมายเหตุ
RB6 , RB9	SR-24	มอก. 20-2543	
DB12 ขึ้นไป	SD-40	มอก. 24-2548	

3.2 เหล็กรูปพรรณ , เหล็กกลวงสำหรับก่อสร้าง

3.2.1 เหล็กรูปพรรณที่จะใช้ต้องมีคุณสมบัติตาม มอก. 1227-2539 , มอก. 1228-2549 หรือ JIS เหล็กกลวงที่ใช้ต้องมีคุณสมบัติตาม มอก. 107-2533 หรือ JIS และเหล็กรูปพรรณเชื่อมประกอบจะต้องมีคุณสมบัติตาม มอก. 1303-2538

3.2.2 เหล็กรูปพรรณทั้งหมดต้องเป็นของใหม่ ไม่เคยใช้งานมาก่อน ตรงไม่บิดเบี้ยว ไม่มีรอยตำหนิ ไม่มีสนิมกร่อน ไม่เปื้อนสี หรือน้ำมัน

3.2.3 การต่อเหล็กรูปพรรณ ถ้าไม่จำเป็นจริงๆแล้วห้ามต่อ ในกรณีที่มีการต่อเหล็ก รอยต่อของเหล็กต้องมีกำลังมากกว่าหรือเท่ากับเหล็กที่ไม่มีรอยต่อ การต่อให้ต่อจุดเดียวเท่านั้น และการต่อให้เป็นไปตามมาตรฐาน AISC

3.2.4 การประกอบการติดตั้ง ให้ดำเนินการตามมาตรฐาน AISC หรือตามมาตรฐานสำหรับอาคารเหล็กรูปพรรณของ วสท. ที่ 1015-40

3.2.5 ผู้รับจ้างจะต้องทำ ค้ำยัน ยึดโครง ให้เพียงพอเพื่อยึดโครงสร้างให้แน่นหนาอยู่ในแนวและตำแหน่งที่ต้องการ

3.2.6 องค์อาคารที่วางทาบหรือต่อเชื่อมจะต้องวางให้แนบสนิทเต็มหน้า

3.2.7 การเชื่อมต่อทั้งหมดให้ใช้วิธีเชื่อมด้วยไฟฟ้าการ (ELECTRLC ARC WELDING) โดยตลอดผิวหน้าสัมผัสการเชื่อมให้เป็นไปตามมาตรฐาน AWS ขนาดของรอยเชื่อมต้องไม่น้อยกว่าความหนาของแผ่นเหล็ก

3.2.8 ถ้าไม่ได้กำหนดให้เป็นอย่างอื่น รอยต่อระหว่างชิ้นส่วนเหล็กต่างๆ ให้ใช้วิธีเชื่อมตะเข็บตลอดแนวชน

3.2.9 ผิวหน้าที่จะทำการเชื่อม ต้องสะอาดปราศจากสะเก็ดร่อน สนิมกรัน ไขมัน สี หรือสิ่งแปลกปลอมอื่นใด

3.2.10 ลวดเชื่อมต้องมีคุณสมบัติตาม มอก. หรือ AWS หรือ AISC

3.2.11 ให้ทาด้วยสีกันสนิมไม่น้อยกว่า 2 ชั้น คุณภาพเทียบเท่า RUST O-LEAM , JOTAN , SIKKENS

4. เสาเข็ม

4.1 เสาเข็มคอนกรีตอัดแรง เป็นเสาเข็มของ MP , GPS , GEL , CPM , T-COM หรือเทียบเท่า หรือเสาเข็มเจาะ(ตามแบบแสดง)

- เสาเข็มคอนกรีตอัดแรง ขนาด ⊙ -0.15x0.15ม.
- เสาเข็มคอนกรีตอัดแรง ขนาด I -0.18x0.18ม.พื้นที่หน้าตัดไม่น้อยกว่า 253 ตร.ซม.
- เสาเข็มคอนกรีตอัดแรง ขนาด I -0.22x0.22ม.พื้นที่หน้าตัดไม่น้อยกว่า 351 ตร.ซม.
- เสาเข็มคอนกรีตอัดแรง ขนาด I -0.26x0.26ม.พื้นที่หน้าตัดไม่น้อยกว่า 455 ตร.ซม.
- เสาเข็มเจาะ ขนาด ø0.35 ม.

4.2 กำลังรับน้ำหนักบรรทุกและความยาวเสาเข็มให้พิจารณาตามแบบรายละเอียด โดยความยาวเสาเข็มที่แท้จริง ณ ตำแหน่งที่ตั้งโครงการ อาจมีการเปลี่ยนแปลง แต่ทั้งนี้ให้กำหนดและตรวจสอบอีกครั้งโดยวิศวกรผู้ควบคุมงาน โดยเสาเข็มจะต้องมีกำลังรับน้ำหนักบรรทุกได้ไม่น้อยกว่าที่กำหนดตามแบบ

5. ระบบกันซึม

5.1 รายละเอียดและคุณสมบัติ

ส่วนของอาคาร	ชนิดและผลิตภัณฑ์	ผลิตภัณฑ์คุณภาพเทียบเท่า
- หลังคา ค.ส.ล. - ห้องน้ำ	น้ำยาเคมีแบบกันซึม	BRUSHBOND ของ FOSROC LANKO 225 ของ DAVCO

6. ทั่วไปและการเตรียมงาน

6.1 รายการประกอบแบบอื่นใดที่ไม่ได้กำหนดไว้ให้ถือปฏิบัติตาม "บทกำหนดทั่วไปสำหรับการก่อสร้างอาคารคอนกรีตเสริมเหล็กของ วสท. "เป็นเกณฑ์

6.2 เนื่องจากคุณสมบัติของดินในกรุงเทพมหานคร แต่ละพื้นที่เขตมีความแตกต่างกันในด้านความสามารถในการรับน้ำหนักบรรทุกและมีระดับความลึกของชั้นทรายที่แตกต่างกัน ฉะนั้นก่อนทำการก่อสร้างเจ้าของอาคารและผู้รับจ้างต้องตรวจสอบความเหมาะสมของความยาวเสาเข็ม เพื่อให้มีค่าการรับน้ำหนักบรรทุกของเสาเข็มได้ไม่น้อยกว่าแบบที่กำหนดไว้

6.3 หากมีอุปสรรคในการเข้าพื้นที่ก่อสร้าง อันจะทำให้เกิดผลกระทบความเดือดร้อนรำคาญ และเกิดความเสียหายจากการใช้เสาเข็มตอกกับอาคารข้างเคียง ให้สามารถใช้เสาเข็มเจาะเทียบเคียงความสามารถในการรับน้ำหนักบรรทุกได้

สำนักการ โยธา
กรุงเทพมหานคร

โครงการ
แบบบ้านยิ้มเพื่อประชาชน ระยะที่ 3

ตามนโยบาย
ม.ร.ว. สุขุมพันธุ์ บริพัตร
ผู้ว่าราชการกรุงเทพมหานคร
นายจุมพล สำเภาพล
รองผู้ว่าราชการกรุงเทพมหานคร
นางนินนาท ชลิตานนท์
ปลัดกรุงเทพมหานคร

ผู้อำนวยการสำนักการโยธา
รองผู้อำนวยการสำนักการโยธา
นายทวีศักดิ์ เลิศประพันธ์
ผู้อำนวยการสำนักงานออกแบบ
นายวัชรินทร์ บรรพต
หัวหน้ากลุ่มงานสถาปัตยกรรม
นายสินธุ์ชัย บุญบักษ์
หัวหน้ากลุ่มงานวิศวกรรมอาคาร
นายอริยะ เมฆะกูล
สถาปนิก
นางวรรณา สุวรรณปรีชา ส-สถ.2189
วิศวกรโครงสร้าง
นายสัญญานิมิต รุ่งเพชรเนียม สย.5154
วิศวกรไฟฟ้า
นายจรูญ มาสุขใจ ภฟก.2457
วิศวกรสุขาภิบาล
นายจีระสิทธิ์ ทิมสถิตย์ สย. 8489
วิศวกรเครื่องกล
นายช่างเขียนแบบ
นายสุวัฒน์ วงศ์เพิ่มเจริญ

แบบ บ้านพักอาศัย 2 ชั้น
แบบที่ 101
ชื่อบ้าน กรรณิการ์
เจ้าของ
สถานที่

แบบแสดง
รายการประกอบแบบโครงสร้าง

วันที่ :	เลขที่	รวม
ธันวาคม 2553	S-01	9

แผ่นที่	รวมแผ่น
23	42

FILE :
รายการแก้ไขแบบ
มิถุนายน 2557

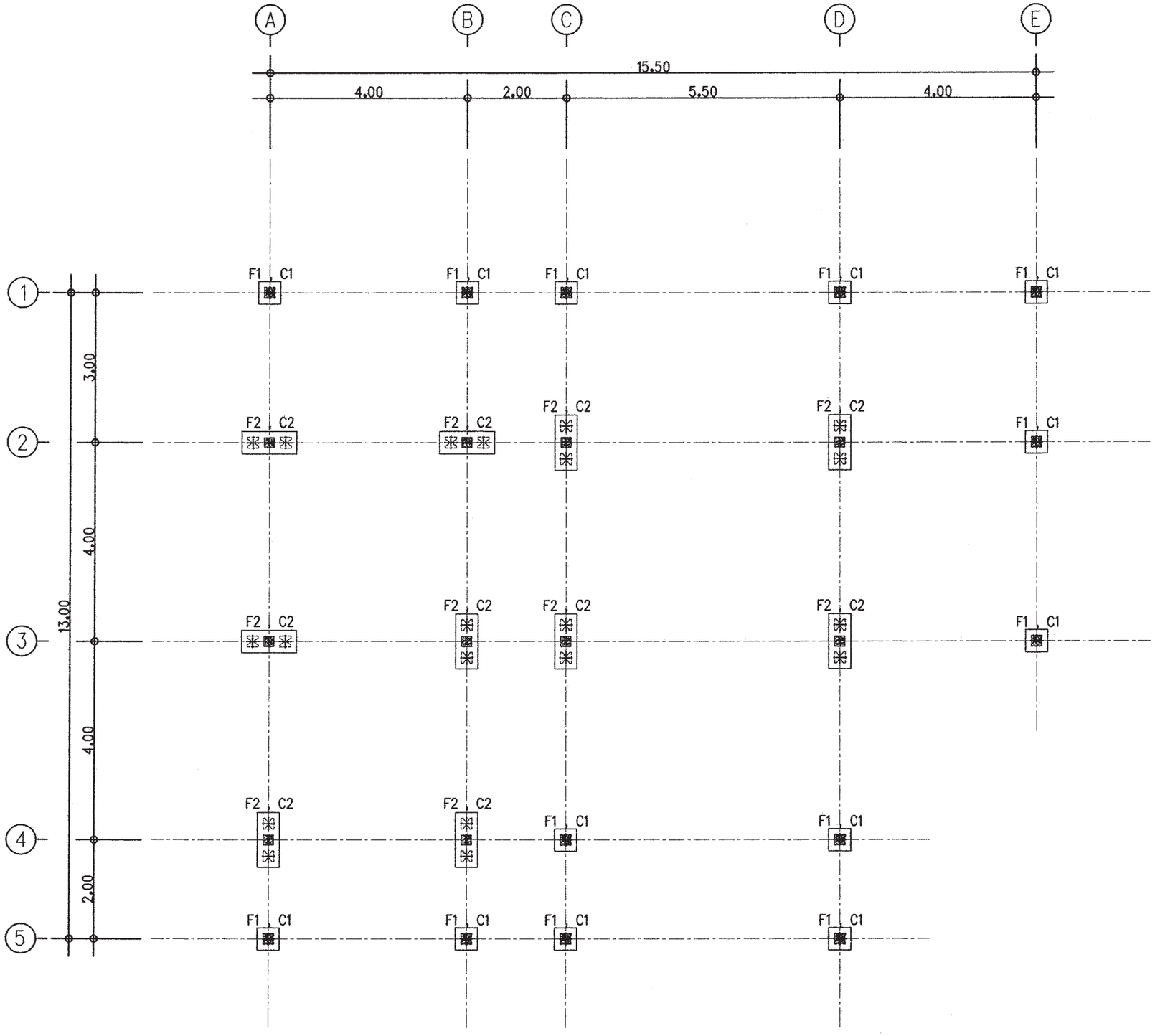

แปลนเสาเข็มและฐานราก

มาตราส่วน 1 : 100

สำนักการ โยธา
กรุงเทพมหานคร

โครงการ

แบบบ้านยิ้มเพื่อประชาชน ระยะที่ 3

ตามนโยบาย

ม.ร.ว. สุขุมพันธุ์ บริพัตร
ผู้ว่าราชการกรุงเทพมหานคร

นายจุมพล สำเภาพล
รองผู้ว่าราชการกรุงเทพมหานคร

นางนินนาท ชลิตานนท์
ปลัดกรุงเทพมหานคร

ผู้อำนวยการสำนักการโยธา	
รองผู้อำนวยการสำนักการโยธา	
นายทวีศักดิ์ เลิศประพันธ์	
ผู้อำนวยการสำนักงานออกแบบ	
นายวัรินทร์ บวรพต	
หัวหน้ากลุ่มงานสถาปัตยกรรม	
นายสินธุ์ชัย บุญปักษ์	
หัวหน้ากลุ่มงานวิศวกรรมอาคาร	
นายอริยะ เมฆะกุล	

สถาปนิก	
นางวรรณา สุวรรณปรีชา ส-สถ 2189	
วิศวกรโครงสร้าง	
นายสัญญานิมิต รุ่งเพชรเนียม สย.5154	
วิศวกรไฟฟ้า	
นายจรูญ มาสุขใจ	ภฟก.2457
วิศวกรสุขาภิบาล	
นายจีระสิทธิ์ ทิมสถิตย์	สย 8489
วิศวกรเครื่องกล	
นายช่างเขียนแบบ	
นายสุวัฒน์ วงศ์เพิ่มเจริญ	

แบบ บ้านพักอาศัย 2 ชั้น

แบบที่ 101

ชื่อบ้าน กรรณิการ์

เจ้าของ

สถานที่

แบบแสดง

แปลนเสาเข็มและฐานราก

วันที่ :	เลขที่	รวม
ธันวาคม 2553	S-02	9

แผ่นที่	รวมแผ่น
24	42

FILE :

รายการแก้ไขแบบ

มิถุนายน 2557

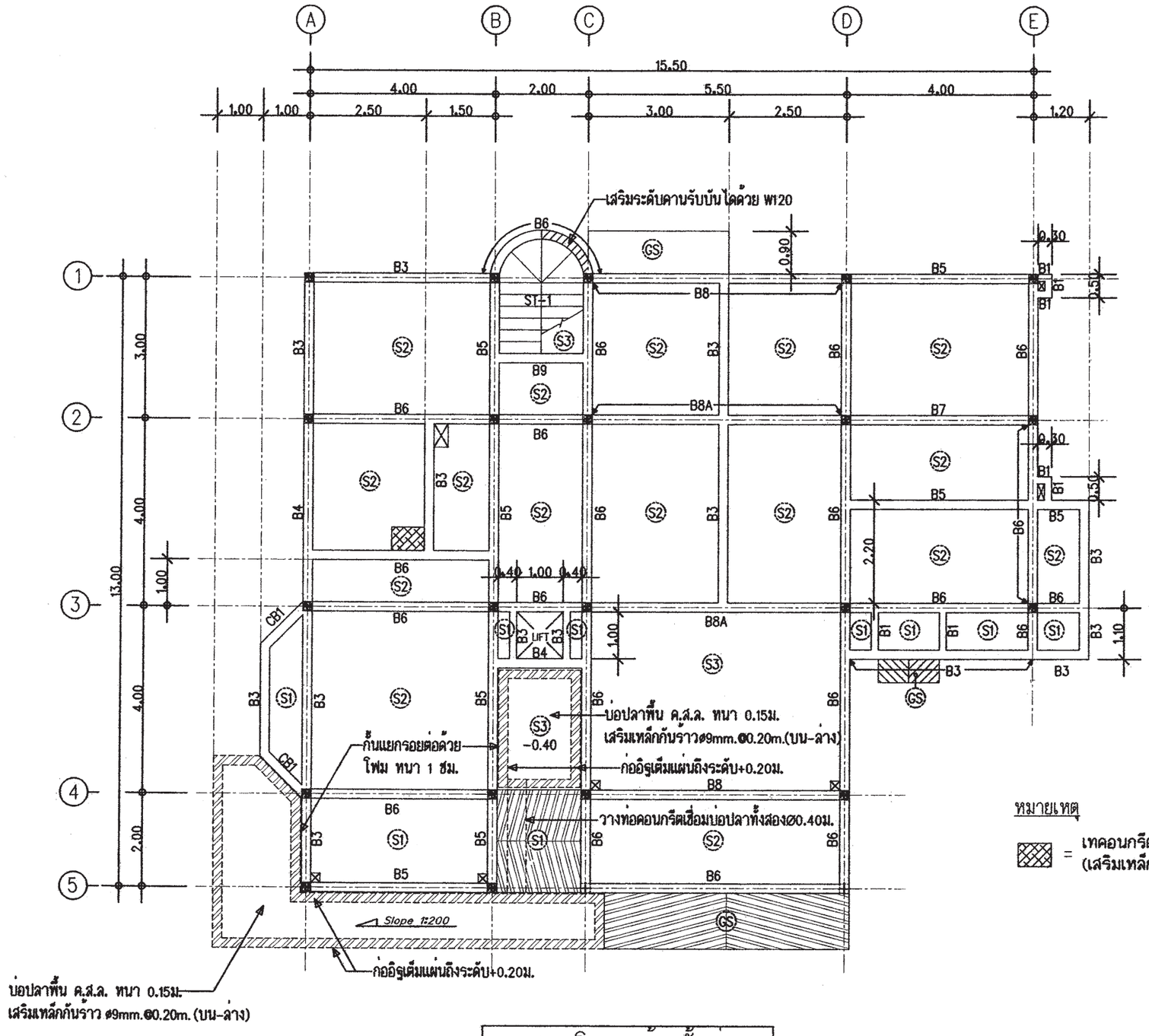

แปลนโครงสร้างชั้นล่าง

มาตราส่วน 1 : 100

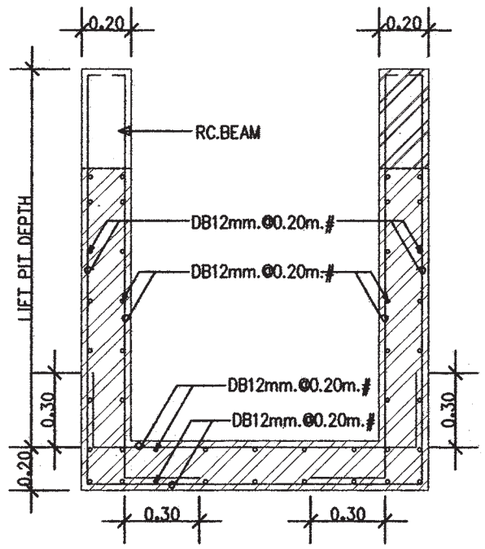

แบบขยายบ่อลิฟท์

มาตราส่วน 1 : 25

หมายเหตุ

= เทคอนกรีตปรับระดับ (เสริมเหล็กกันร้าว RB9mm.@0.20m.#)

สำนักการ โยธา
กรุงเทพมหานคร

โครงการ

แบบบ้านยิ้มเพื่อประชาชน ระยะที่ 3

ตามนโยบาย

ม.ร.ว. สุขุมพันธุ์ บริพัตร
ผู้ว่าราชการกรุงเทพมหานคร

นายจุมพล สำเภาพล
รองผู้ว่าราชการกรุงเทพมหานคร

นางนินนาท ชลิตานนท์
ปลัดกรุงเทพมหานคร

ผู้อำนวยการสำนักการโยธา	
รองผู้อำนวยการสำนักการโยธา	
นายทวีศักดิ์ เลิศประพันธ์	
ผู้อำนวยการสำนักงานออกแบบ	
นายวัชรินทร์ บรรทต	
หัวหน้ากลุ่มงานสถาปัตยกรรม	
นายสินธุ์ชัย บุญปักษ์	
หัวหน้ากลุ่มงานวิศวกรรมอาคาร	
นายอริยะ เมฆะกูล	
สถาปนิก	
นางวรรณา สุวรรณปรีชา ส-สถ.2189	
วิศวกรโครงสร้าง	
นายสัญญานิมิต รุ่งเพชรเนียม สย.5154	
วิศวกรไฟฟ้า	
นายจรูญ มาสุขใจ	ภฟก.2457
วิศวกรสุขาภิบาล	
นายจีระสิทธิ์ ทิมสถิตย์	สย. 8489
วิศวกรเครื่องกล	
นายช่างเขียนแบบ	
นายสุวัฒน์ วงศ์เพิ่มเจริญ	

แบบ บ้านพักอาศัย 2 ชั้น
แบบที่ 101
ชื่อบ้าน กรรณิการ์

เจ้าของ

สถานที่

แบบแสดง
แปลนโครงสร้างชั้นล่าง

วันที่ :	เลขที่	รวม
ธันวาคม 2553	S-03	9

แผ่นที่	รวมแผ่น
25	44

FILE :

รายการแก้ไขแบบ
มิถุนายน 2557

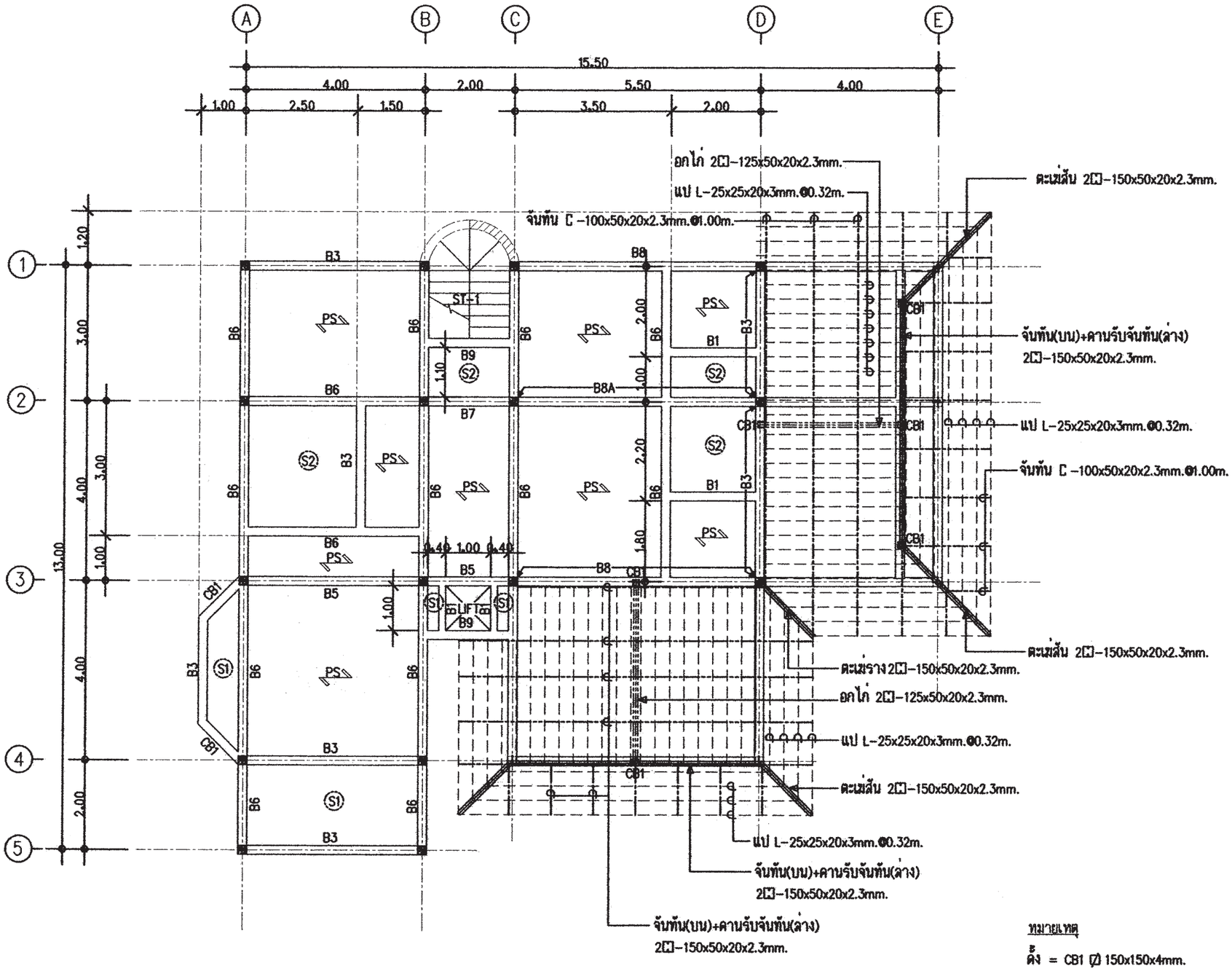

แปลนโครงสร้างชั้นบน

มาตราส่วน 1 : 100

หมายเหตุ

ตั้ง = CB1 (Z) 150x150x4mm.

คานเหล็กรับจันทัน = 2[]-150x50x20x2.3mm.

สำนักการ โยธา
กรุงเทพมหานคร

โครงการ

แบบบ้านยิ้มเพื่อประชาชน ระยะที่ 3

ตามนโยบาย

ม.ร.ว. สุขุมพันธุ์ บริพัตร
ผู้ว่าราชการกรุงเทพมหานคร

นายจุมพล สำเภาพล
รองผู้ว่าราชการกรุงเทพมหานคร

นางนิ่มนาท ชลิตานนท์
ปลัดกรุงเทพมหานคร

ผู้อำนวยการสำนักการโยธา	
รองผู้อำนวยการสำนักการโยธา	
นายหริภักดิ์ เลิศประพันธ์	
ผู้อำนวยการสำนักงานออกแบบ	
นายวัรินทร์ บรรพต	
หัวหน้ากลุ่มงานสถาปัตยกรรม	
นายสันธุ์ชัย บุญปักษ์	
หัวหน้ากลุ่มงานวิศวกรรมอาคาร	
นายอริยะ เมธะกุล	
สถาปนิก	
นางวรรณา สุวรรณเปรีชา ส-สถ.2189	
วิศวกรโครงสร้าง	
นายพัญญานิมิต รุ่งเพชรนิธม ชย.5154	
วิศวกรไฟฟ้า	
นายพรูญ มาสุขใจ	ภพ.2457
วิศวกรสุขาภิบาล	
นายศิระสิทธิ์ ทิมสถิตย์	ชย. 8489
วิศวกรเครื่องกล	
นายช่างเขียนแบบ	
นายสุวัฒน์ วงศ์เพ็งเจริญ	

แบบ บ้านพักอาศัย 2 ชั้น
แบบที่ 101
ชื่อบ้าน กรรณิการ์

เจ้าของ

สถานที่

แบบแสดง
แปลนโครงสร้างชั้นบน

วันที่ :	เลขที่	รวม
สิงหาคม 2563	S-04	9

แผ่นที่	รวมแผ่น
26	44

FILE :

รายการแก้ไขแบบ
มิถุนายน 2557

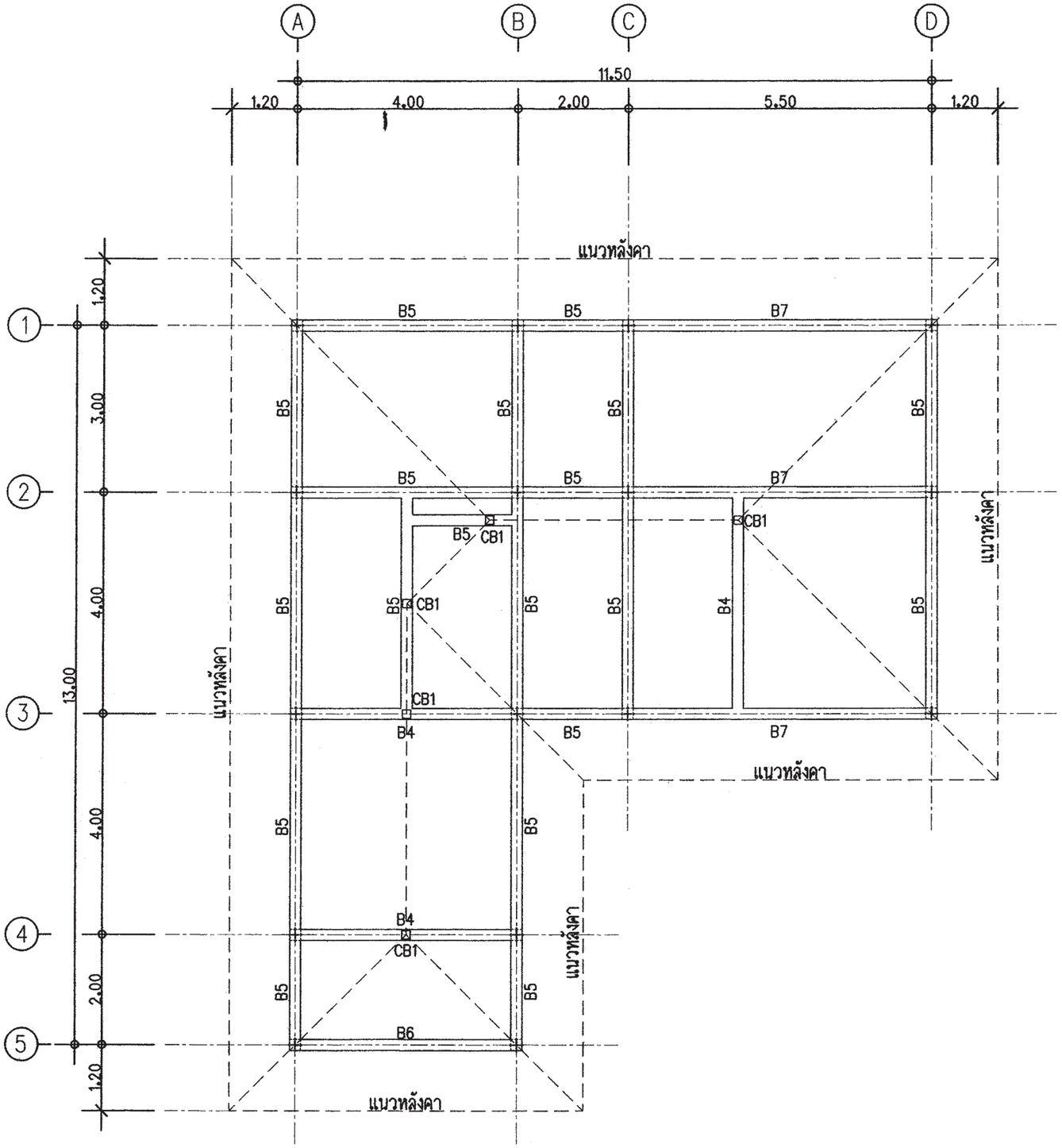

แปลนโครงสร้างรับโครงหลังคา

มาตราส่วน 1 : 100

สำนักการ โยธา
กรุงเทพมหานคร

โครงการ

แบบบ้านยิ้มเพื่อประชาชน ระยะที่ 3

ตามนโยบาย

ม.ร.ว. สุขุมพันธุ์ บริพัตร
ผู้ว่าราชการกรุงเทพมหานคร

นายจุมพล สำเภาพล
รองผู้ว่าราชการกรุงเทพมหานคร

นางนินนาท ชลิตานนท์
ปลัดกรุงเทพมหานคร

ผู้อำนวยการสำนักการโยธา	
รองผู้อำนวยการสำนักการโยธา	
นายทวีศักดิ์ เลิศประพันธ์	
ผู้อำนวยการสำนักงานออกแบบ	
นายรัชพินทร์ บรรพต	
หัวหน้ากลุ่มงานสถาปัตยกรรม	
นายสินธุ์ชัย บุญบักษ์	
หัวหน้ากลุ่มงานวิศวกรรมอาคาร	
นายอวิยะ เมฆะกุล	

สถาปนิก	
นางวรรณา สุวรรณปรีชา ส-สถ 2189	
วิศวกรโครงสร้าง	
นายสัญญานิมิต รุ่งเพชรเนียม สย.5154	
วิศวกรไฟฟ้า	
นายจรูญ มาสูงใจ	ภฟก.2457
วิศวกรสุขาภิบาล	
นายจิระสิทธิ์ ทิมสถิตย์	สย 8489
วิศวกรเครื่องกล	
นายช่างเขียนแบบ	
นายสุวัฒน์ วงศ์เพิ่มจริญ	

แบบ บ้านพักอาศัย 2 ชั้น

แบบที่ 101

ชื่อบ้าน กรรณิการ์

เจ้าของ

สถานที่

แบบแสดง

แปลนโครงสร้างรับโครงหลังคา

วันที่ :	แผ่นที่	รวม
ธันวาคม 2553	S--05	9

แผ่นที่	รวมแผ่น
27	42

FILE :

รายการแก้ไขแบบ

มิถุนายน 2557

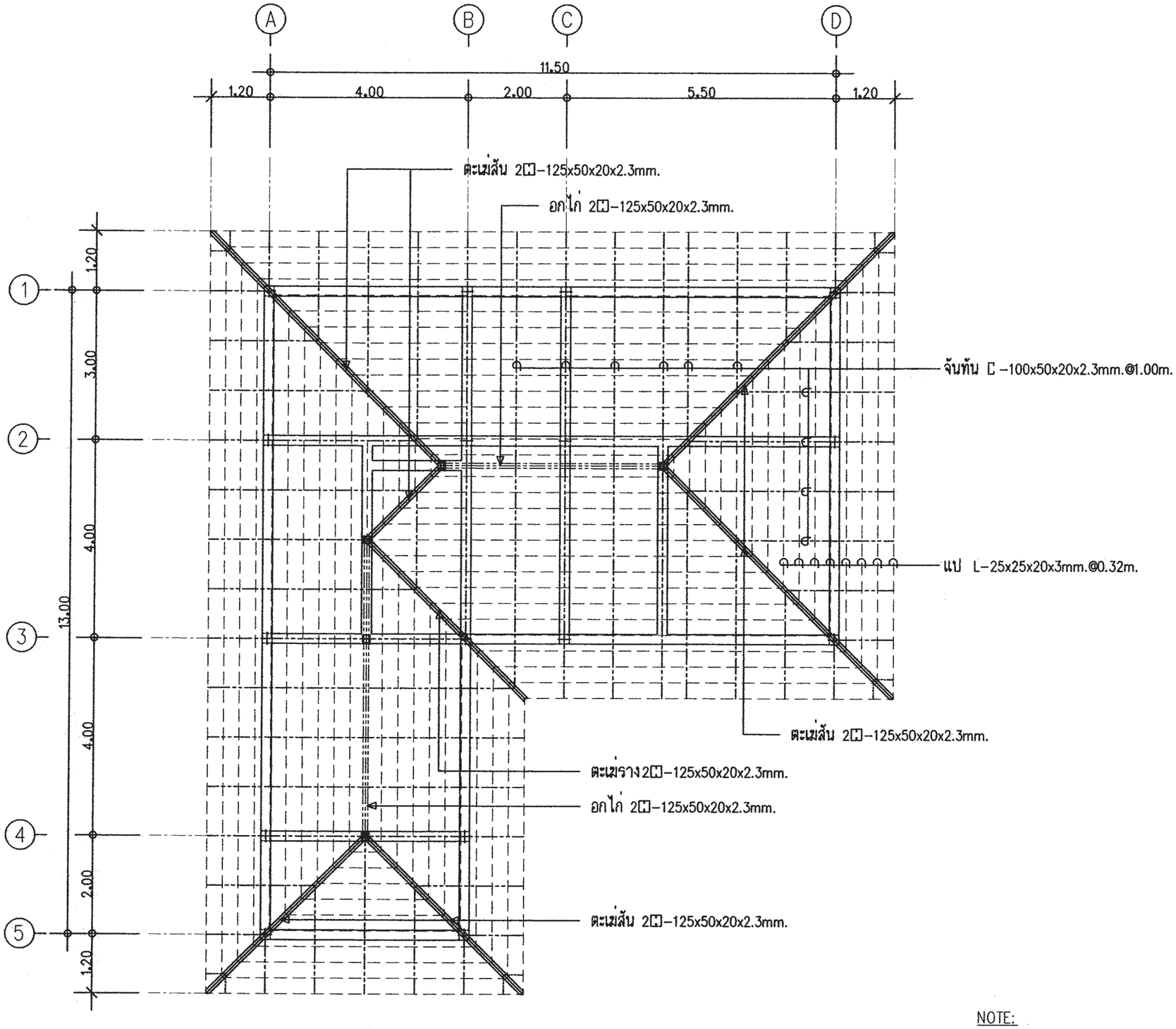

NOTE:

ตั้ง = CB1 Ø 150x150x4mm.

แปลนโครงสร้างหลังคา

มาตราส่วน 1 : 100

สำนักการ โยธา
กรุงเทพมหานคร

โครงการ

แบบบ้านยิ้มเพื่อประชาชน ระยะที่ 3

ตามนโยบาย

ม.ร.ว. สุขุมพันธุ์ บริพัตร
ผู้ว่าราชการกรุงเทพมหานคร

นายจุมพล สำเภาพล
รองผู้ว่าราชการกรุงเทพมหานคร

นางนินนาท ชลิตานนท์
ปลัดกรุงเทพมหานคร

ผู้อำนวยการสำนักการโยธา	
รองผู้อำนวยการสำนักการโยธา	
นายทวีศักดิ์ เสิดประพันธ์	
ผู้อำนวยการสำนักงานออกแบบ	
นายวัชรินทร์ บรรพต	
หัวหน้ากลุ่มงานสถาปัตยกรรม	
นายสินธุ์ชัย บุญปักษ์	
หัวหน้ากลุ่มงานวิศวกรรมอาคาร	
นายธวิยะ เมธะกุล	

สถาปนิก	
นางวรรณา สุวรรณปรีชา ส-สถ 2189	
วิศวกรโครงสร้าง	
นายสัญญานิมิต รุ่งเพชรเนียม สย.5154	
วิศวกรไฟฟ้า	
นายจรูญ มาสุขใจ	ภฟก.2457
วิศวกรสุขาภิบาล	
นายจิระสิทธิ์ ทิมสถิตย์	สย 8489
วิศวกรเครื่องกล	
นายช่างเขียนแบบ	
นายสุวัฒน์ วงศ์เพิ่มเจริญ	

แบบ บ้านพักอาศัย 2 ชั้น
แบบที่ 101
ชื่อบ้าน กรรณิการ์

เจ้าของ

สถานที่

แบบแสดง
แปลนโครงสร้างหลังคา

วันที่ :	เลขที่	รวม
ธันวาคม 2553	S-06	9

แผ่นที่	รวมแผ่น
28	42

FILE :

รายการแก้ไขแบบ
มิถุนายน 2557

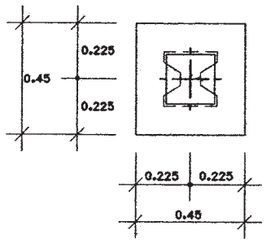

ขยายแปลน F1

มาตราส่วน 1:25

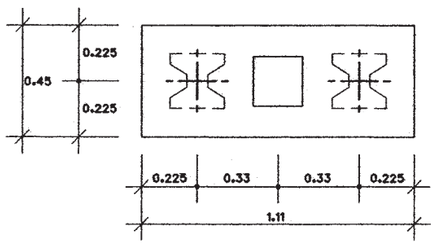

ขยายแปลน F2

มาตราส่วน 1:25

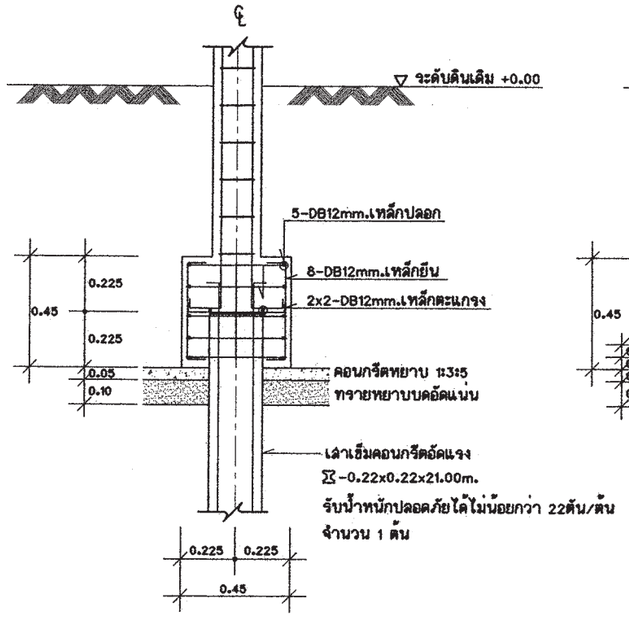

ขยายรูปตัด F1

มาตราส่วน 1:25

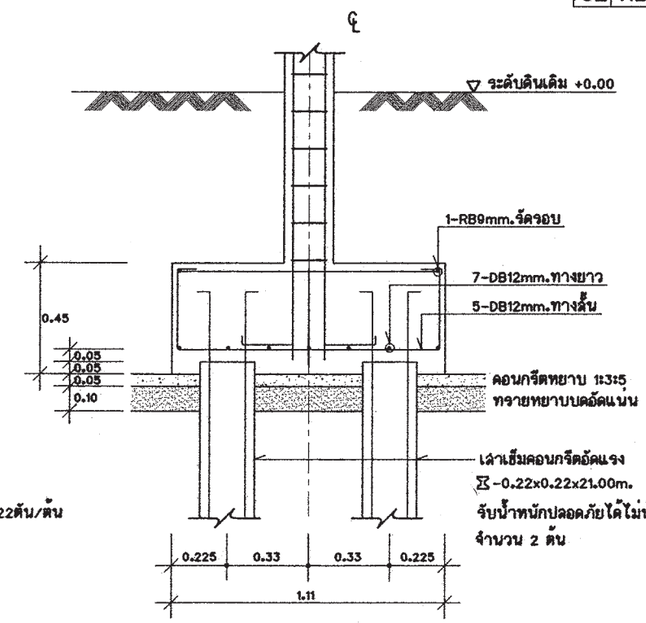

ขยายรูปตัด F2

มาตราส่วน 1:25

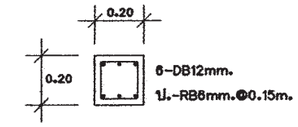

C1 ตอม่อ-ชั้น2 1:25

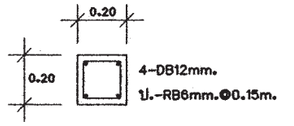

C1 ชั้น2-หลังคา 1:25

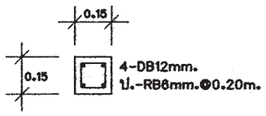

CX 1:25

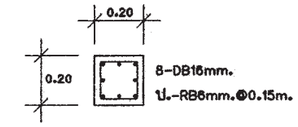

C2 ตอม่อ-ชั้น2 1:25

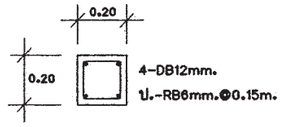

C1 ชั้น2-หลังคา 1:25

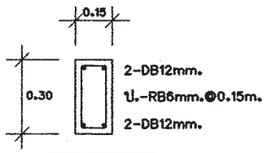

B1 1:25

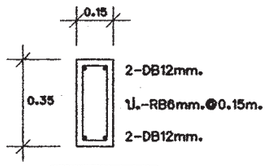

B2 1:25

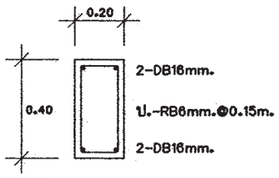

B3 1:25

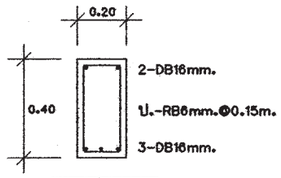

B4 1:25

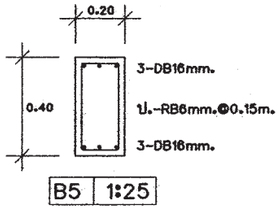

B5 1:25

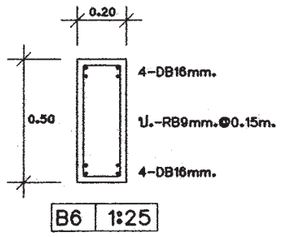

B6 1:25

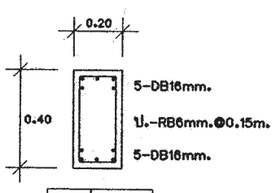

B7 1:25

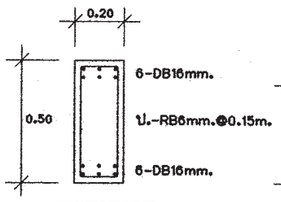

B8 1:25

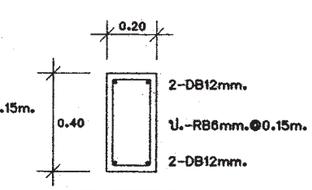

B9 1:25

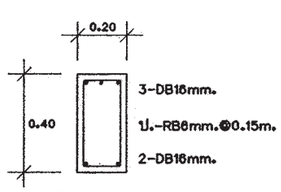

CB1 1:25

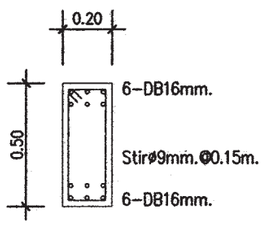

B7A 1:25

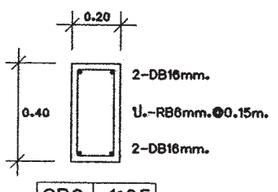

CB2 1:25

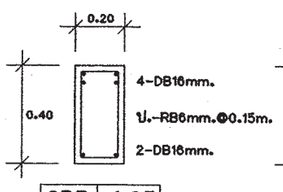

CB3 1:25

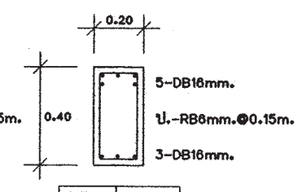

CB4 1:25

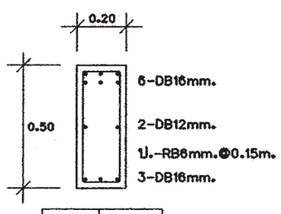

CB5 1:25

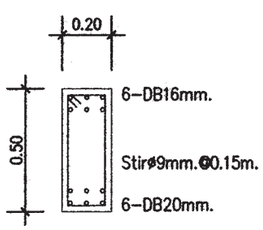

B8A 1:25

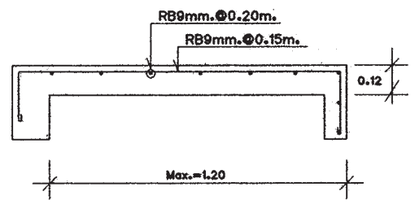

CS 1:25

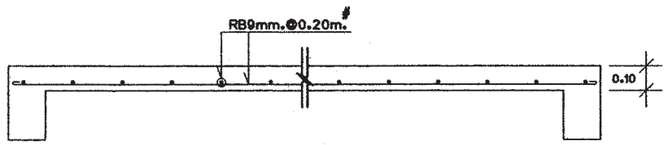

S1 1:25

สำนักการ โยธา
กรุงเทพมหานคร

โครงการ

แบบบ้านยิ้มเพื่อประชาชน ระยะที่ 3

ตามนโยบาย

ม.ร.ว. สุขุมพันธุ์ บริพัตร
ผู้ว่าราชการกรุงเทพมหานคร

นายจุมพล สำเภาพล
รองผู้ว่าราชการกรุงเทพมหานคร

นางนิ่มนาท ชลิตานนท์
ปลัดกรุงเทพมหานคร

ผู้อำนวยการสำนักการโยธา	
รองผู้อำนวยการสำนักการโยธา	
นายทวีศักดิ์ เลิศประพันธ์	
ผู้อำนวยการสำนักงานออกแบบ	
นายวัรินทร์ บรรพต	
หัวหน้ากลุ่มงานสถาปัตยกรรม	
นายสินธุชัย บุญปักษ์	
หัวหน้ากลุ่มงานวิศวกรรมอาคาร	
นายอริยะ เมธะกุล	
สถาปนิก	
นางวรรณา สุวรรณเปรีชา ส-สถ2189	
วิศวกรโครงสร้าง	
นายสัญญานิมิต รุ่งเพชรเนียม สย5154	
วิศวกรไฟฟ้า	
นายรฐา มาสุขใจ	ภฟก2457
วิศวกรสุขาภิบาล	
นายจิระสิทธิ์ ทิมสติยร์	สย 8489
วิศวกรเครื่องกล	
นายช่างเขียนแบบ	
นายสุวัฒน์ วงศ์เพิ่มเจริญ	

แบบ บ้านพักอาศัย 2 ชั้น

แบบที่ 101

ชื่อบ้าน กรรณิการ์

เจ้าของ

สถานที่

แบบแสดง

แบบขยายโครงสร้าง (1)

วันที่ :	เดรที่	รวม
สิงหาคม 2557	S-07	9

แผ่นที่	รวมแผ่น
29	44

FILE :

รายการแก้ไขแบบ

มิถุนายน 2557

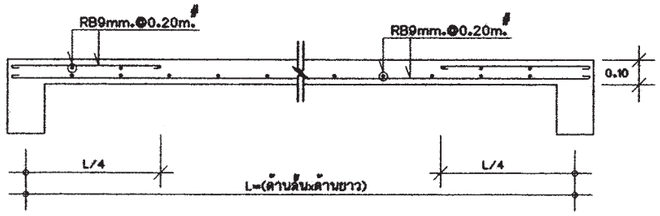

S2 | 1:25

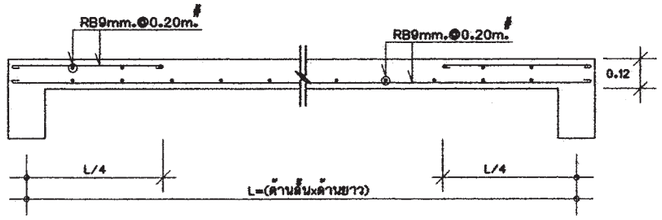

S3 | 1:25

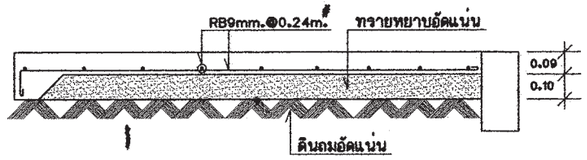

GS | 1:25

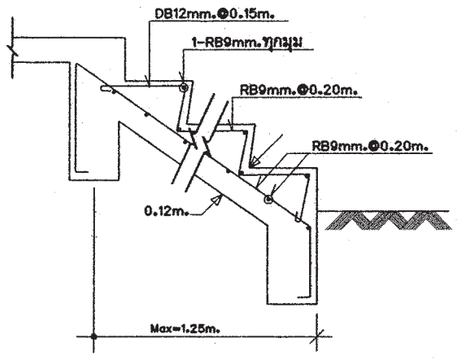

STC-1 | 1:25

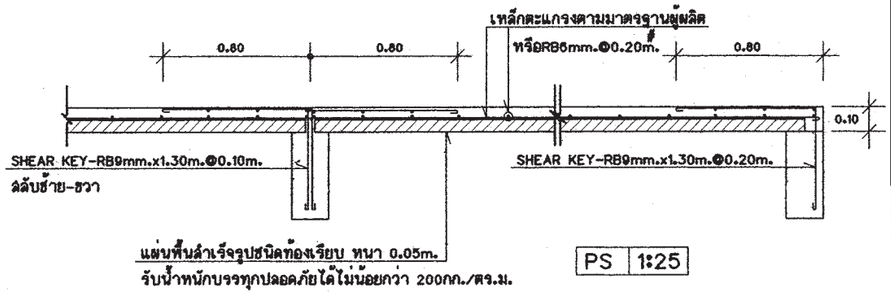

PS | 1:25

ST-1 (ช่วงบน) | 1:25

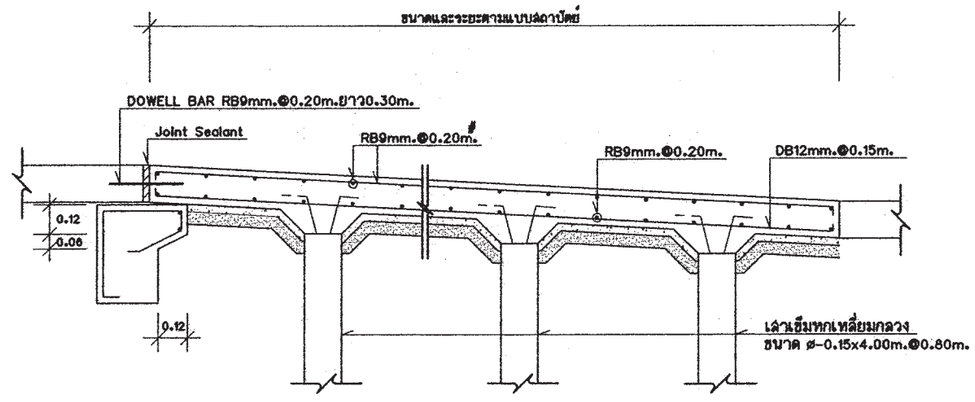

ขยายทางลาด SR1 | 1:25

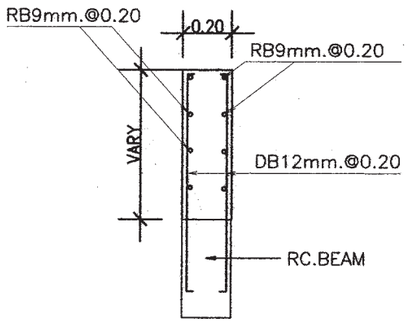

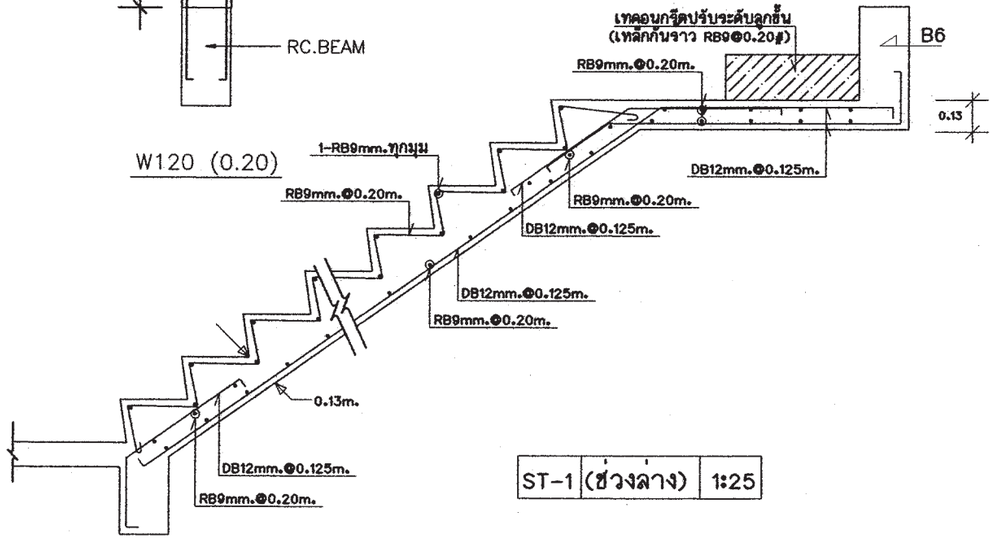

ST-1 (ช่วงล่าง) | 1:25

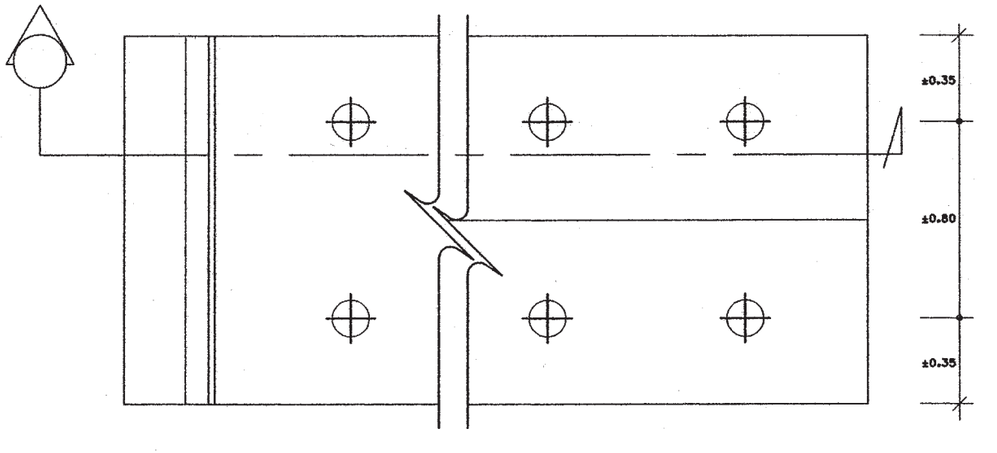

สำนักการ โยธา
กรุงเทพมหานคร

โครงการ
แบบบ้านยิ้มเพื่อประชาชน ระยะที่ 3

ตามนโยบาย
ม.ร.ว. สุขุมพันธุ์ บริพัตร
ผู้ว่าราชการกรุงเทพมหานคร
นายจุมพล สำเภาพล
รองผู้ว่าราชการกรุงเทพมหานคร
นางนิ่มนาท ชลิตานนท์
ปลัดกรุงเทพมหานคร

ผู้อำนวยการสำนักการโยธา	
รองผู้อำนวยการสำนักการโยธา	
นายทวีศักดิ์ เลิศประพันธ์	
ผู้อำนวยการสำนักงานออกแบบ	
นายวัชรินทร์ บรรพต	
หัวหน้ากลุ่มงานสถาปัตยกรรม	
นายสินธุชัย บุญปักษ์	
หัวหน้ากลุ่มงานวิศวกรรมอาคาร	
นายอริยะ เมฆะกุล	
สถาปนิก	
นางวรรณา สุวรรณเปรีย ส-สถ2189	
วิศวกรโครงสร้าง	
นายสัญญานิมิต รุ่งเพชรนิยม สย.5154	
วิศวกรไฟฟ้า	
นายจรูญ มาสุขใจ	ภฟก.2457
วิศวกรสุขาภิบาล	
นายสิระสิทธิ์ ทิมสมิตย์	สย. 8489
วิศวกรเครื่องกล	
นายช่างเขียนแบบ	
นายสุวัฒน์ วงศ์เพ็งเจริญ	

แบบ บ้านพักอาศัย 2 ชั้น
แบบที่ 101
ชื่อบ้าน กรรณิการ์

เจ้าของ

สถานที่

แบบแสดง
แบบขยายโครงสร้าง (2)

วันที่ :	เลขที่	รวม
ธันวาคม 2553	S-08	9

แผ่นที่	รวมแผ่น
30	44

FILE :

รายการนกไขแบบ
มิถุนายน 2557

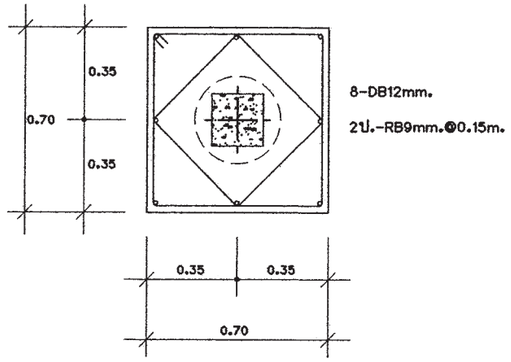

ขยายแปลน F1A

มาตราส่วน 1:25

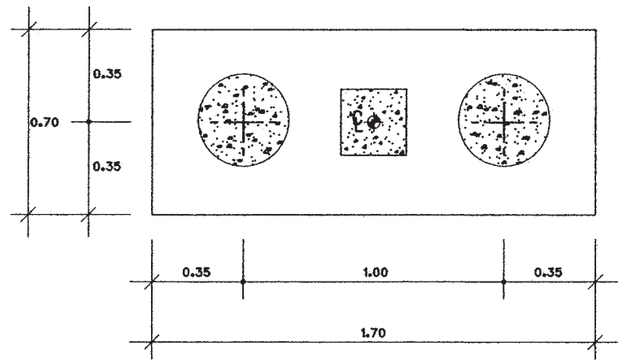

ขยายแปลน F2A

มาตราส่วน 1:25

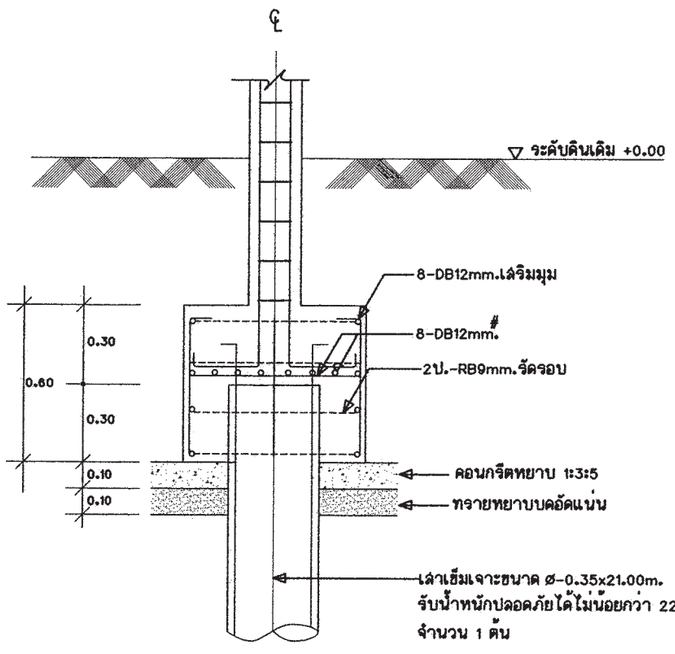

ขยายรูปตัด F1A

มาตราส่วน 1:25

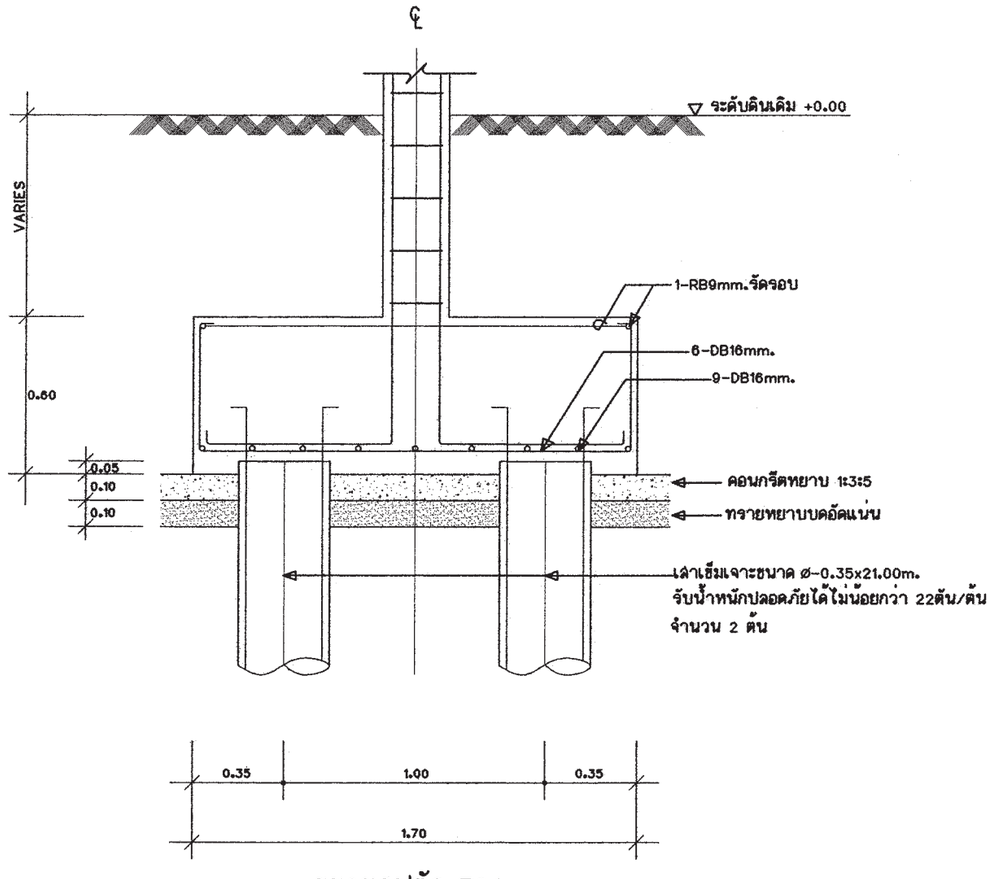

ขยายรูปตัด F2A

มาตราส่วน 1:25

หมายเหตุ -กรณีใช้ฐานรากเสาเข็มเจาะแทนฐานรากเสาเข็มตอก
ให้ใช้เทียบ ดังนี้ F1=F1A , F2=F2A

สำนักการ โยธา
กรุงเทพมหานคร

โครงการ
แบบบ้านยั้มเพื่อประชาชน ระยะที่ 3

ตามนโยบาย
ม.ร.ว. สุขุมพันธุ์ บริพัตร
ผู้ว่าราชการกรุงเทพมหานคร
นายจุมพล สำเภาพล
รองผู้ว่าราชการกรุงเทพมหานคร
นางนิ่มนาท ชลิตานนท์
ปลัดกรุงเทพมหานคร

ผู้อำนวยการสำนักการโยธา	
รองผู้อำนวยการสำนักการโยธา	
นายทวีศักดิ์ เลิศประพันธ์	
ผู้อำนวยการสำนักงานออกแบบ	
นายวัชรินทร์ บรรพต	
หัวหน้ากลุ่มงานสถาปัตยกรรม	
นายสินธุ์ชัย บุญบักษ์	
หัวหน้ากลุ่มงานวิศวกรรมอาคาร	
นายอวิชะ เมเยะกุล	

สถาปนิก	
นางวรรณา สุวรรณปรีชา ส-สถ2189	
วิศวกรโครงสร้าง	
นายสัญญานิมิต รุ่งเพชรเนียม สย.5154	
วิศวกรไฟฟ้า	
นายจรูญ มาสุขใจ	ภฟก.2457
วิศวกรสุขาภิบาล	
นายจิระสิทธิ์ ทิมสมิตย์	สย. 8489
วิศวกรเครื่องกล	
นายช่างเขียนแบบ	
นายสุวัฒน์ วงศ์เพิ่มเจริญ	

แบบ บ้านพักอาศัย 2 ชั้น
แบบที่ 101
ชื่อบ้าน กรรณิการ์

เจ้าของ	
สถานที่	

แบบแสดง		
แบบขยายโครงสร้าง (3)		
วันที่ :	เลขที่	รวม
ธันวาคม 2553	S-09	9

แผ่นที่	รวมแผ่น
31	42

FILE :

รายการแก้ไขแบบ
มิถุนายน 2557

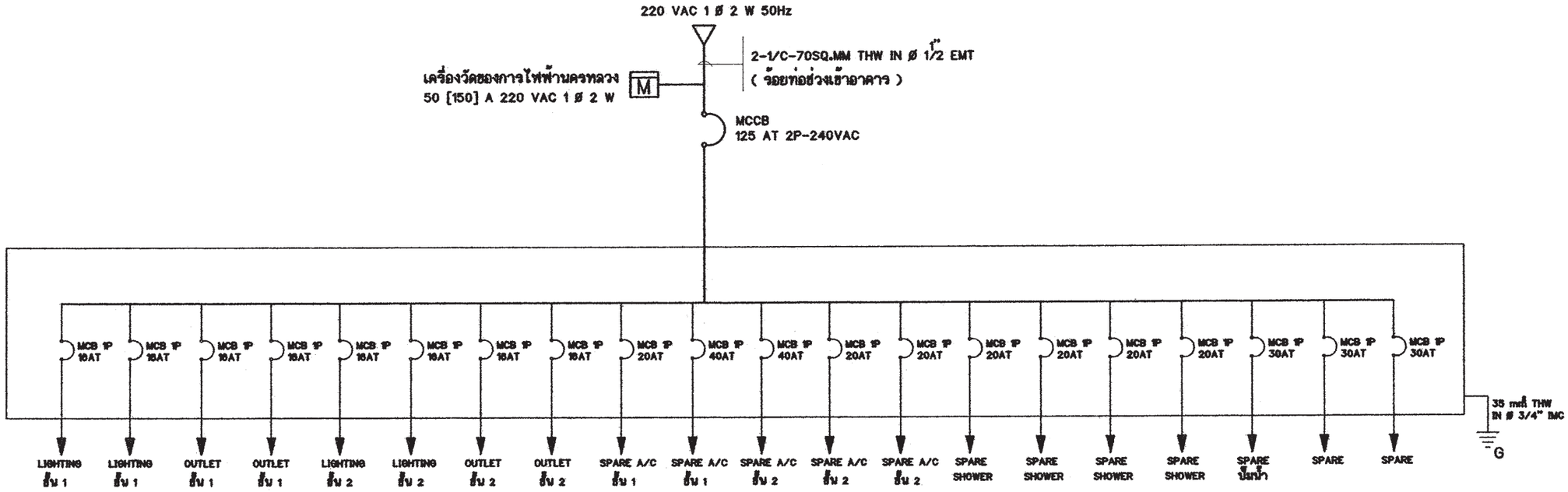

SINGLE LINE DIAGRAM

สัญลักษณ์ระบบไฟฟ้า

○	โคม DOWNLIGHT 1x11 W
⊕	โคม DOWNLIGHT ทลอด COMPACT 1x11 W
▣	โคมกลมทลอด ฟลูออเรสเซนต์ 1x32 W พร้อมฝาครอบสีใส
▭	ดวงโคมทลอด ฟลูออเรสเซนต์ 1x18 W พร้อมฝาครอบสีใส
⊣○	ไฟกิ่งทลอด COMPACT 1x11 W
S	สวิตช์ไฟฟ้าแบบธรรมดา
S_3	สวิตช์ไฟฟ้าแบบ 3ทาง
⊖	เต้ารับไฟฟ้าแบบมีสายดิน
TV	เต้ารับทีวี
☎	เต้ารับโทรศัพท์
Ⓙ	กล่องต่อสายไฟ
▰	แผงจ่ายไฟ
MCB	MINIATURE CIRCUIT BREAKER

รายการระบบงานไฟฟ้า

- แผงจ่ายไฟเป็นกล่องเหล็ก
- สายไฟตามมาตรฐานอุตสาหกรรม
- เต้ารับไฟฟ้าแบบมีสายดิน
- สวิตช์ไฟฟ้าแบบธรรมดา และ สามทาง
- สายเมนวงจรย่อยขนาด 4 มม.^{2}
- สายไฟเข้าเต้ารับขนาด 2.5 มม.^{2}
- สายไฟเข้าดวงโคมขนาด 1 มม.^{2}
- การเดินสายร้อยในท่อร้อยสายฝังในผนังส่วนการเดินสายในฝ้าเพดานให้เดินร้อยท่อร้อยยึดติดกับเสาหรือคาน
- สายไฟเข้าเครื่องทำน้ำอุ่น 3500 W ขนาด 4 มม.^{2}
- สาย COAXIAL เข้าเต้ารับทีวีใช้ RG6
- สายโทรศัพท์เข้าเต้ารับโทรศัพท์ ขนาด 0.65 มม.
- การต่อลงดินต้องเป็นไปตามกฎของการไฟฟ้านครหลวง
- ทิ้งสายข้างหนึ่งไว้ในกล่องต่อสายในห้องนอน หรือ ห้องน้ำ อีกข้างหนึ่งต่อเข้ากับ CIRCUIT BREAKER ในแผงจ่ายไฟ

สำนักการ โยธา
กรุงเทพมหานคร

โครงการ
แบบบ้านยั่งยืนเพื่อประชาชน ระยะที่ 3

ตามนโยบาย
ม.ร.ว. สุขุมพันธุ์ บริพัตร
ผู้ว่าราชการกรุงเทพมหานคร
นายจุมพล สำเภาพล
รองผู้ว่าราชการกรุงเทพมหานคร
นางนินนาท ชลิตานนท์
ปลัดกรุงเทพมหานคร

ผู้อำนวยการสำนักการโยธา	
รองผู้อำนวยการสำนักการโยธา	
นายทวีศักดิ์ เลิศประพันธ์	
ผู้อำนวยการสำนักงานออกแบบ	
นายวัรินทร์ บรรพต	
หัวหน้ากลุ่มงานสถาปัตยกรรม	
นายสินธุ์ชัย บุญบัวทิพย์	
หัวหน้ากลุ่มงานวิศวกรรม	
นายอริยะ เมฆะกุล	
สถาปนิก	
นางวรรณา สุวรรณปรีชา	ส-สถ.2189
วิศวกรโครงสร้าง	
นายพัญญานิมิต รุ่งเพชรเนียม	สย.5154
วิศวกรไฟฟ้า	
นายพรูญ มาสุขใจ ภฟก. 2457	
วิศวกรสุขาภิบาล	
นายพีระสิทธิ์ ทิมสิตย์ สย.8489	
วิศวกรเครื่องกล	
นายช่างเขียนแบบ	
นายสมชาย กันนะสมบัติ	

แบบ	บ้านพักอาศัย 2 ชั้น
แบบที่	101
ชื่อบ้าน	กรรณิการ์
เจ้าของ	
สถานที่	
แบบแสดง	รายการระบบงานไฟฟ้า สัญลักษณ์ระบบไฟฟ้า SINGLE LINE DIAGRAM
มาตราส่วน	FIT

FILE :		แบบที่	รวม
วันที่		E-01	3
แผ่นที่		รวมแผ่น	
32		44	

รายการแก้ไขแบบ

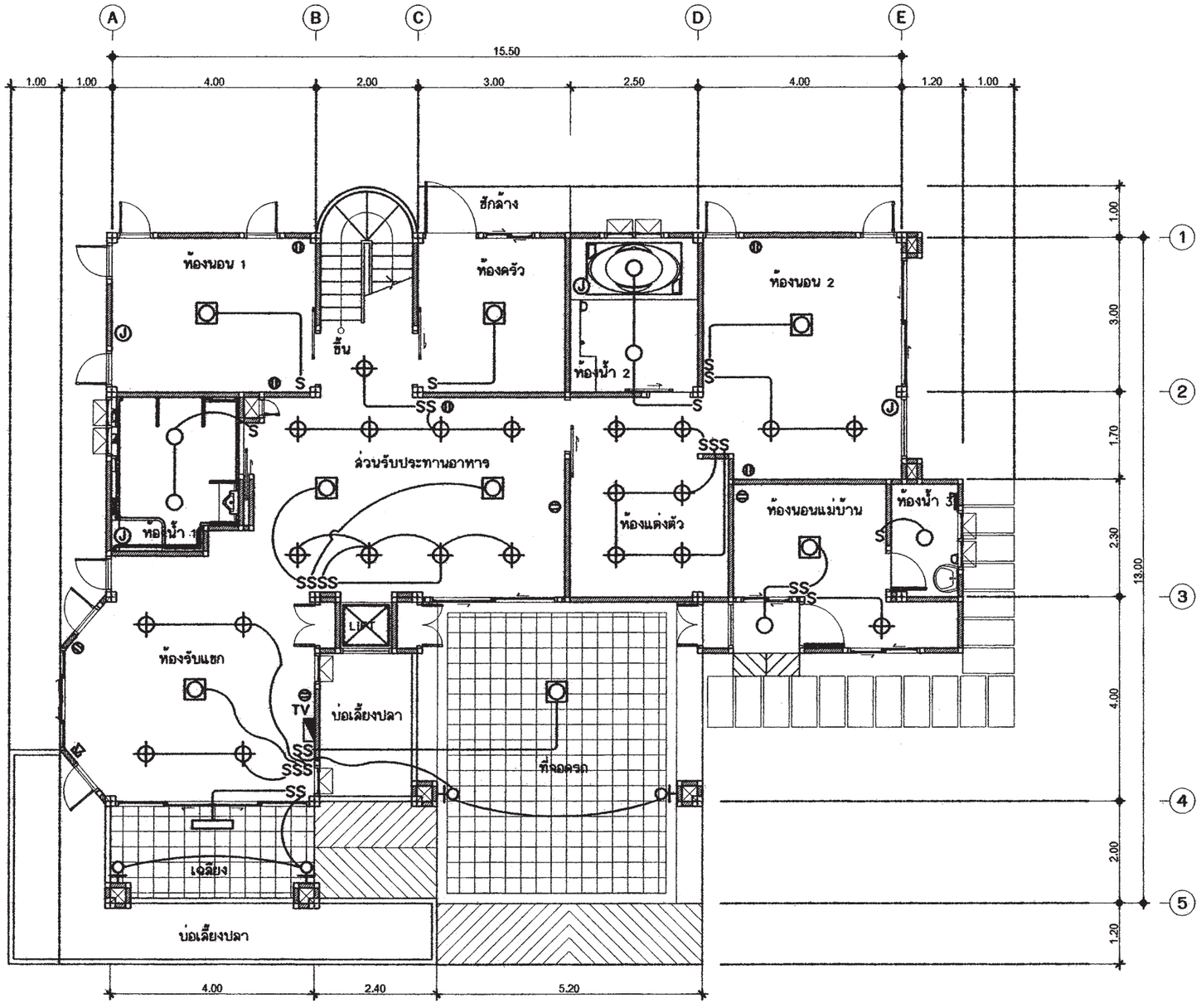

แปลนระบบไฟฟ้าแสงสว่าง-เต้ารับไฟฟ้า-โทรศัพท์-โทรทัศน์ ชั้นล่าง

มาตราส่วน 1 : 100

สำนักการ โยธา
กรุงเทพมหานคร

โครงการ

แบบบ้านยั่งยืนเพื่อประชาชน ระยะที่ 3

ตามนโยบาย

ม.ร.ว. สุขุมพันธุ์ บริพัตร
ผู้ว่าราชการกรุงเทพมหานคร

นายจุมพล สำเภาพล
รองผู้ว่าราชการกรุงเทพมหานคร

นางนิ่มนาท ชลิตานนท์
ปลัดกรุงเทพมหานคร

ผู้อำนวยการสำนักการโยธา	
รองผู้อำนวยการสำนักการโยธา	
นายทวีศักดิ์ เลิศประพันธ์	
ผู้อำนวยการสำนักงานออกแบบ	
นายวัชรินทร์ บรรพต	
หัวหน้ากลุ่มงานสถาปัตยกรรม	
นายสันธุชัย บุญบักษ์	
หัวหน้ากลุ่มงานวิศวกรรม	
นายอริยะ เผ่ะกุล	
สถาปนิก	
นางวรรณา สุวรรณเปรีชา	ส-สถ.2169
วิศวกรโครงสร้าง	
นายสัญญกนิมิต รุ่งเพชรเนียม	ศย.5154
วิศวกรไฟฟ้า	
นายชรุญ มาสุรใจ ภพ้า 2457	
วิศวกรสุขาภิบาล	
นายจิระสิทธิ์ ริมสมิทธ์ ศย.8489	
วิศวกรเครื่องกล	
นายช่างเขียนแบบ	
นายสมชาย กันนะสมบัติ	

แบบ	บ้านพักอาศัย 2 ชั้น
แบบที่	101
ชื่อบ้าน	กรรณิการ์
เจ้าของ	
สถานที่	

แบบแสดง	แปลนระบบไฟฟ้าแสงสว่าง เต้ารับไฟฟ้า-โทรศัพท์-โทรทัศน์ ชั้นล่าง
มาตราส่วน	1:100

FILE :	แบบที่ E-02	รวม 3
วันที่		
แผ่นที่ 33	รวมแผ่น 44	

รายการแก้ไขแบบ

3 A-00 | 2 A-00 | 4 A-00 | 1 A-00

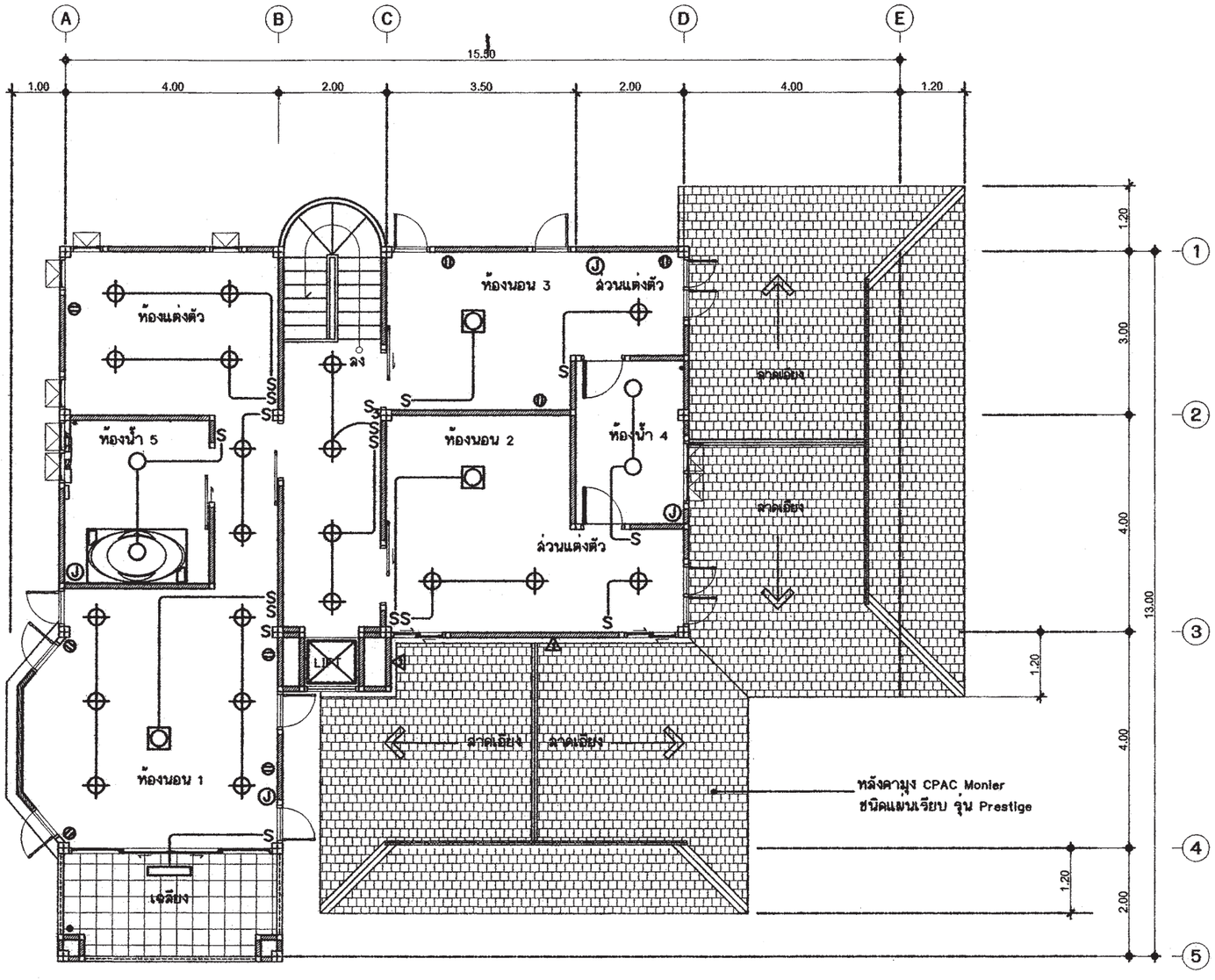

แปลนระบบไฟฟ้าแสงสว่าง-เต้ารับไฟฟ้า ชั้นบน

มาตราส่วน 1 : 100

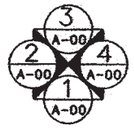

สำนักการ โยธา
กรุงเทพมหานคร

โครงการ

แบบบ้านยิ้มเพื่อประชาชน ระยะที่ 3

ตามนโยบาย

ม.ร.ว. สุขุมพันธุ์ บริพัตร
ผู้ว่าราชการกรุงเทพมหานคร

นายจุมพล สำเภาพล
รองผู้ว่าราชการกรุงเทพมหานคร

นางนินนาท ชลิตานนท์
ปลัดกรุงเทพมหานคร

ผู้อำนวยการสำนักการโยธา	
รองผู้อำนวยการสำนักการโยธา	
นายทวีศักดิ์ เลิศประพันธ์	
ผู้อำนวยการสำนักงานออกแบบ	
นายวัชรินทร์ บรรพต	
หัวหน้ากลุ่มงานสถาปัตยกรรม	
นายสินธุชัย บุญปักษ์	
หัวหน้ากลุ่มงานวิศวกรรม	
นายอริยะ เมฆะกุล	
สถาปนิก	
นางวรรณา สุวรรณปริชา	ส-สถ.2189
วิศวกรโครงสร้าง	
นายสัญญานิมิต รุ่งเพชรเนียม	สย.5154
วิศวกรไฟฟ้า	
นายจรูญ มาสุขใจ ภพ.ก. 2457	
วิศวกรสุขาภิบาล	
นายจิระสิทธิ์ หิมสถิตย์ สย.8489	
วิศวกรเครื่องกล	
นายช่างเขียนแบบ	
นายสมชาย กันนะสมบัติ	

แบบ	บ้านพักอาศัย 2 ชั้น
แบบที่	101
ชื่อบ้าน	กรรณิการ์
เจ้าของ	
สถานที่	

แบบแสดง	แปลนระบบไฟฟ้าแสงสว่าง เต้ารับไฟฟ้า ชั้นบน
มาตราส่วน	1:100

FILE :		แผ่นที่	รวม
วันที่		E-03	3
แผ่นที่		รวมแผ่น	
34		44	

รายการแก้ไขแบบ

ตารางที่ 1 แสดงการเลือกใช้ขนาดเครื่องสูบน้ำแบบอัตโนมัติสำหรับโครงการบ้านยิ้ม

ขนาดเครื่องสูบน้ำ (วัตต์)	จำนวนห้องน้ำของบ้าน	จำนวนชั้นของบ้าน
100	1 - 3	1 - 2
150	4	1 - 2
200	5	2 - 3
250	6	2 - 3
300	7	2 - 3

ตารางที่ 2 แสดงการเลือกใช้ขนาดถังเก็บน้ำแบบตั้งพื้นสำหรับโครงการบ้านยิ้ม

ชื่อ	จำนวนห้องนอนของบ้าน	ความจุ (ลบ.ม)
ถังเก็บน้ำ 1 (WT1)	1 - 2	1
ถังเก็บน้ำ 2 (WT2)	3 - 4	2
ถังเก็บน้ำ 3 (WT3)	5 - 6	3

ถังเก็บน้ำที่ใช้ ทำจากวัสดุไฟเบอร์กลาสเสริมแรงผลิตตามมาตรฐาน มอก 435 - 2548

ตารางที่ 3 แสดงการเลือกใช้ขนาดถังบำบัดน้ำเสียแบบฝังใต้ดินสำหรับโครงการบ้านยิ้ม

ชื่อ	จำนวนห้องนอนของบ้าน	ปริมาณการบำบัด(ลบ.ม/วัน)
ถังบำบัดน้ำเสีย 1 (WWTP1)	1 - 2	1
ถังบำบัดน้ำเสีย 2 (WWTP2)	3 - 4	2
ถังบำบัดน้ำเสีย 3 (WWTP3)	5 - 6	3

ถังบำบัดน้ำเสียเป็นระบบแกรละ - กรองไร้อากาศ ตัวถังทำจากวัสดุไฟเบอร์กลาสเสริมแรง
สามารถรองรับปริมาณน้ำเสียได้ไม่น้อยกว่าตามที่กำหนดในตารางที่ 3 ที่ค่า BOD เข้าระบบ
ไม่น้อยกว่า 250 มิลลิกรัมต่อลิตร และค่า BOD ของน้ำที่ผ่านการบำบัดแล้วไม่เกิน 50 มิลลิกรัมต่อลิตร

ตารางที่ 4 แสดงการเลือกใช้วัสดุท่อสำหรับโครงการบ้านยิ้ม

การใช้งาน	วัสดุ
ท่อประปา (CW)	ท่อ PVC Class 13.5 ผลิตตามมาตรฐาน มอก 17 - 2532
	ต่อด้วยน้ำยาประสานผลิตภัณฑ์เดียวกับผู้ผลิตท่อ
ท่อระบายน้ำโสโครก น้ำทิ้ง น้ำฝนและท่ออากาศ(S,W,RL,V)	ท่อ PVC Class 13.5 ผลิตตามมาตรฐาน มอก 17 - 2532
	ต่อด้วยน้ำยาประสานผลิตภัณฑ์เดียวกับผู้ผลิตท่อ

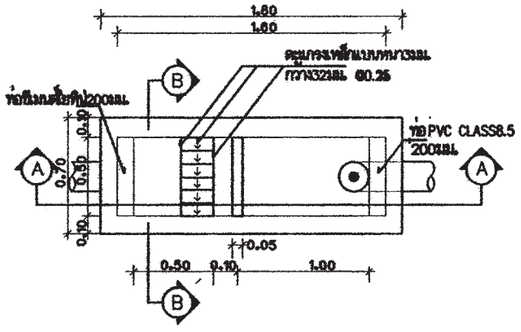

แปลนบ่อดักขยะและดักไขมัน
มาตราส่วน AS SHOWN

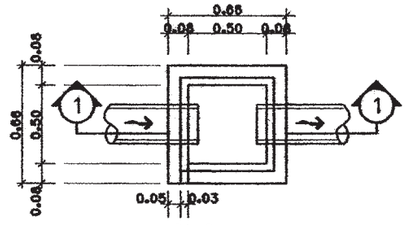

บ่อพักน้ำทิ้ง
มาตราส่วน AS SHOWN

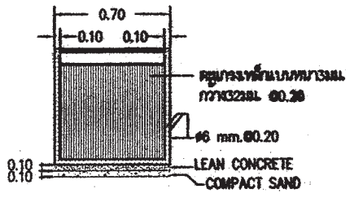

รูปตัด B-B
มาตราส่วน AS SHOWN

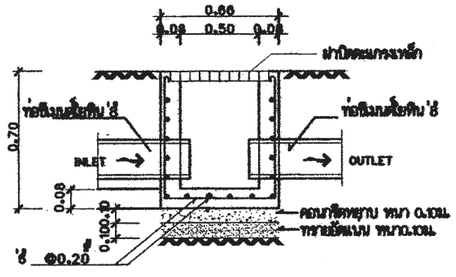

รูปตัด ①- ①
มาตราส่วน AS SHOWN

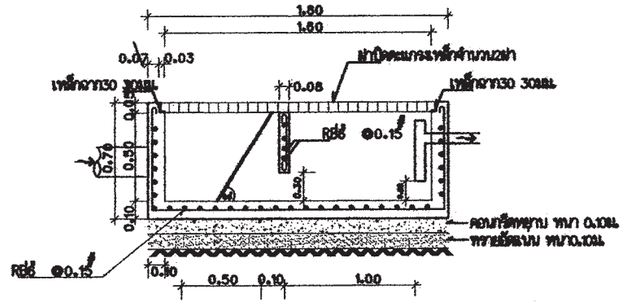

รูปตัด A-A
มาตราส่วน AS SHOWN

สำนักการ โยธา
กรุงเทพมหานคร

โครงการ
แบบบ้านยิ้มเพื่อประชาชน ระยะที่ 3

ตามนโยบาย
ม.ร.ว. สุขุมพันธุ์ บริพัตร
ผู้ว่าราชการกรุงเทพมหานคร
นายจุมพล สำเภาพล
รองผู้ว่าราชการกรุงเทพมหานคร
นางนิ่มนาท ชลิตานนท์
ปลัดกรุงเทพมหานคร

ผู้อำนวยการสำนักการโยธา	
รองผู้อำนวยการสำนักการโยธา	
นายทวีศักดิ์ เลิศประพันธ์	
ผู้อำนวยการสำนักงานออกแบบ	
นายวัชรินทร์ บรรพต	
หัวหน้ากลุ่มงานสถาปัตยกรรม	
นายสินธุชัย บุญปักษ์	
หัวหน้ากลุ่มงานวิศวกรรม	
นายอริยะ แสงะกูล	
สถาปนิก	
นางวรรณา สุวรรณเปรีชา ส-สถ.2189	
วิศวกรโครงสร้าง	
สัญญานิมิต รุ่งพรรเนียม สย.5154	
วิศวกรไฟฟ้า	
นายธรุญ มาสุรใจ ภพ.ก. 2457	
วิศวกรสุขาภิบาล	
นายพีระสิทธิ์ ริ้วสลิตย์ สย.8489	
วิศวกรเครื่องกล	
นายช่างเขียนแบบ	
นางสาวพิทักษ์กุล แสงพินิจ	

แบบ บ้านพักอาศัย 2 ชั้น
แบบที่ 101
ชื่อบ้าน กรรณิการ์

เจ้าของ

สถานที่

แบบแสดง
รายการประกอบแบบระบบสุขาภิบาล

มาตราส่วน

FILE :	เลขที่	รวม
วันที่	SN-01	8
แผ่นที่ 35	รวมแผ่น 42	

รายการแก้ไขแบบ

สัญลักษณ์	อักษรย่อ	รายละเอียด
W	W	ท่อน้ำเสีย (PVC มอก. CLASS 8.5)
S	S	ท่อน้ำทิ้งสำม (PVC มอก. CLASS 8.5)
V	V	ท่อระบายอากาศ (PVC มอก. CLASS 8.5)
⋈	⋈	จุดปลายท่อน้ำดี (ก๊อกน้ำ, STOP VALE)
	CW	ท่อน้ำดี (CW) (PVC มอก. CLASS 13.5)
	–	แนวท่อใยหิน เส้นผ่าศูนย์กลาง 0.20 เมตร
	–	แนวเขตที่ดิน
FD	FD	ท่อระบายน้ำที่พื้น (PVC มอก. CLASS 8.5)
RD	RD	ท่อระบายน้ำฝน (PVC มอก. CLASS 8.5)
	FCO	FLOOR CLEANOUT
M	M	มาตรวัดน้ำ
	P	ปั๊มน้ำ
MH.	–	บ่อพักน้ำทิ้งสำเร็จรูป ขนาด 0.40 x 0.40 เมตร
	–	ถังบำบัดน้ำเสีย (WWTP)

หมายเหตุ

ผังบริเวณนี้เป็นเพียงตัวอย่างเพื่อประมาณราคา ค่าก่อสร้างส่วนประกอบอาคารเท่านั้น
ส่วนรายละเอียดของสถานที่จริง ให้กำหนดรายละเอียดขณะก่อสร้าง
ส่วนที่มิได้ปรากฏในแบบให้ปฏิบัติตาม พรบ.ควบคุมอาคาร และข้อบัญญัติกรุงเทพมหานคร

สำนักการ โยธา
กรุงเทพมหานคร

โครงการ
แบบบ้านยิ้มเพื่อประชาชน ระยะที่ 3

ตามนโยบาย
ม.ร.ว. สุขุมพันธุ์ บริพัตร
ผู้ว่าราชการกรุงเทพมหานคร
นายจุมพล สำเภาพล
รองผู้ว่าราชการกรุงเทพมหานคร
นางนินนาท ชลิตานนท์
ปลัดกรุงเทพมหานคร

ผู้อำนวยการสำนักการโยธา
รองผู้อำนวยการสำนักการโยธา
นายทวีศักดิ์ เลิศประทับร์
ผู้อำนวยการสำนักงานออกแบบ
นายวัชรินทร์ บรรพต
หัวหน้ากลุ่มงานสถาปัตยกรรม
นายสินธุ์ชัย บุญปักษ์
หัวหน้ากลุ่มงานวิศวกรรม
นายอธิยะ เมธะกุล

สถาปนิก
นางวรรณา สุวรรณปรีชา ส-สถ.2189
วิศวกรโครงสร้าง
สัญญานิมิต รุ่งพรชเนียม สย.5154
วิศวกรไฟฟ้า
นายจรูญ มาสุขใจ ภฟก. 2457
วิศวกรสุขาภิบาล
นายศิระสิทธิ์ ทิมสไตย์ สย.8489
วิศวกรเครื่องกล
นายช่างเขียนแบบ
นางสาวพิทักษ์กุล แสงพินิจ

แบบ บ้านพักอาศัย 2 ชั้น
แบบที่ 101
ชื่อบ้าน กรรณิการ์
เจ้าของ
สถานที่
แบบแสดง
สัญลักษณ์
มาตราส่วน

FILE :	แผ่นที่	รวม
วันที่	SN-02	8
แผ่นที่ 36	รวมแผ่น 42	

รายการแก้ไขแบบ

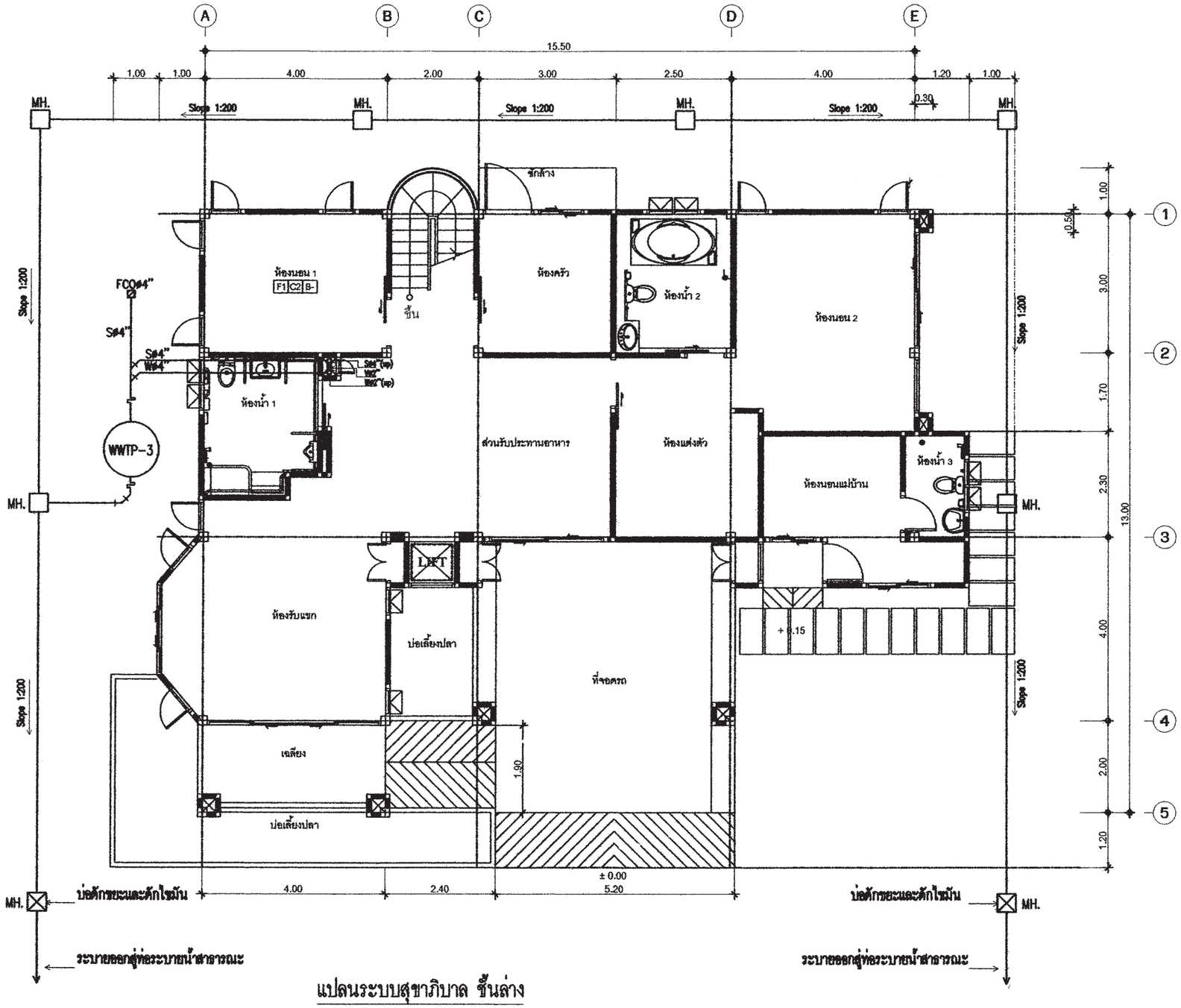

แปลนระบบสุขาภิบาล ชั้นล่าง

มาตราส่วน 1 : 100

สำนักการ โยธา
กรุงเทพมหานคร

โครงการ

แบบบ้านยิ้มเพื่อประชาชน ระยะที่ 3

ตามนโยบาย

ม.ร.ว. สุขุมพันธุ์ บริพัตร
ผู้ว่าราชการกรุงเทพมหานคร

นายจุมพล สำเภาพล
รองผู้ว่าราชการกรุงเทพมหานคร

นางนิ่มนาท ชลิตานนท์
ปลัดกรุงเทพมหานคร

ผู้อำนวยการสำนักการโยธา	
รองผู้อำนวยการสำนักการโยธา	
นายกวีศักดิ์ เลิศประพันธ์	
ผู้อำนวยการสำนักงานออกแบบ	
นายวัชรินทร์ บรรพต	
หัวหน้ากลุ่มงานสถาปัตยกรรม	
นายสินธุ์ชัย บุญปักษ์	
หัวหน้ากลุ่มงานวิศวกรรม	
นายอธิยะ เมฆะกูล	
สถาปนิก	
นางวรรณา สุวรรณปรีชา ส-สถ.2189	
วิศวกรโครงสร้าง	
สัญญานิมิต รุ่งเพชรเนียม สย.5154	
วิศวกรไฟฟ้า	
นายจรูญ มาสุขใจ ภพก. 2457	
วิศวกรสุขาภิบาล	
นายจิระสิทธิ์ ทิมสถิตย์ สย.8489	
วิศวกรเครื่องกล	
นายช่างเขียนแบบ	
นางสาวพิทักษ์กุล แสงพินิจ	

แบบ	บ้านพักอาศัย 2 ชั้น
แบบที่	101
ชื่อบ้าน	กรรณิการ์
เจ้าของ	
สถานที่	

แบบแสดง
แปลนระบบสุขาภิบาล ชั้นล่าง
มาตราส่วน 1:100

FILE :	แผ่นที่	รวม
	SN-03	8
หัวที่		
แผ่นที่ 37	รวมแผ่น 42	

รายการแก้ไขแบบ

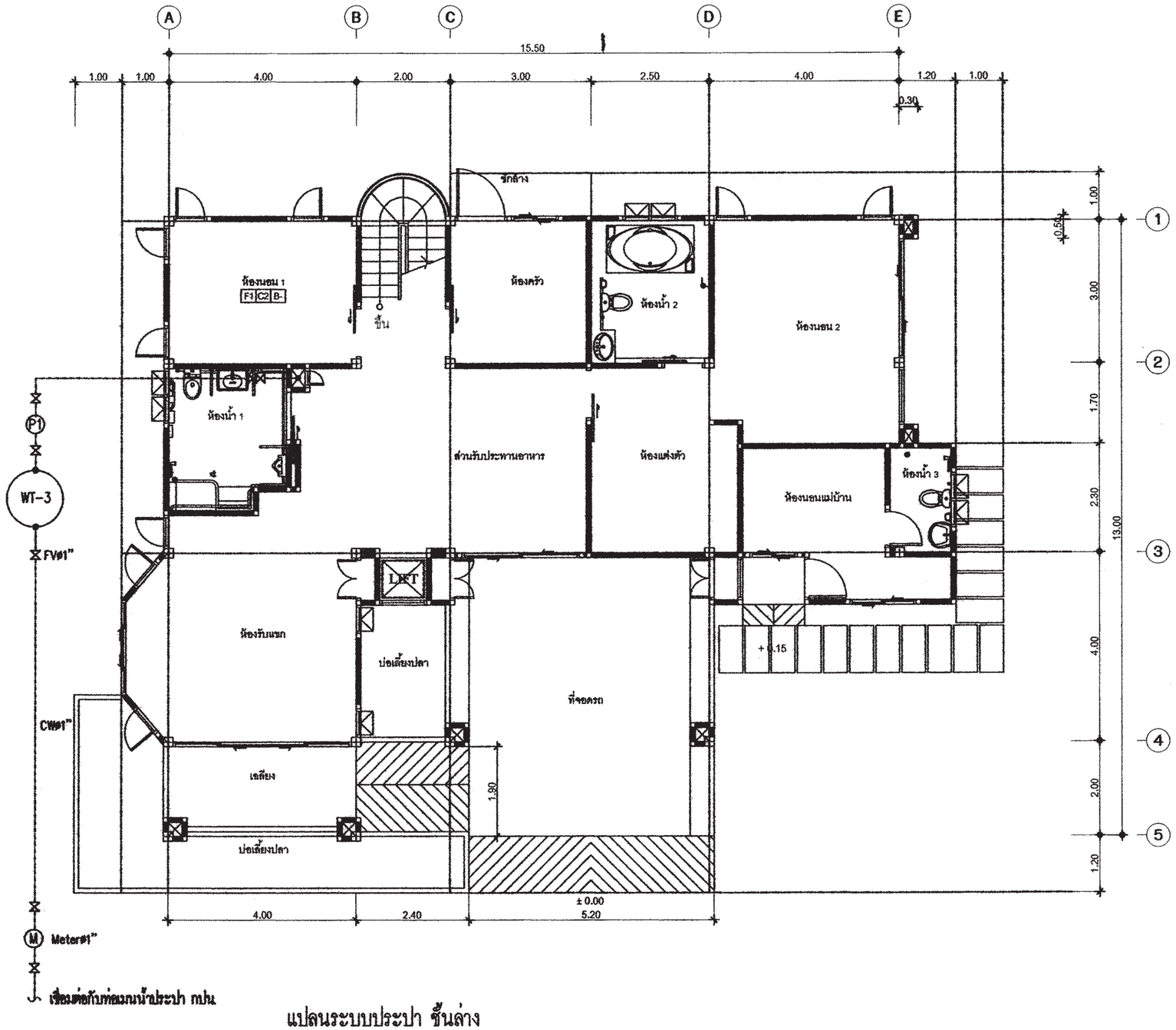

แปลนระบบประปา ชั้นล่าง

มาตราส่วน 1 : 100

สำนักการ โยธา
กรุงเทพมหานคร

โครงการ

แบบบ้านยิ้มเพื่อประชาชน ระยะที่ 3

ตามนโยบาย

ม.ร.ว. สุขุมพันธุ์ บริพัตร
ผู้ว่าราชการกรุงเทพมหานคร

นายจุมพล สำเภาพล
รองผู้ว่าราชการกรุงเทพมหานคร

นางนิ่มนาท ชลิตานนท์
ปลัดกรุงเทพมหานคร

ผู้อำนวยการสำนักการโยธา	
รองผู้อำนวยการสำนักการโยธา	
นายทวีศักดิ์ เลิศประพันธ์	
ผู้อำนวยการสำนักงานออกแบบ	
นายวัชรินทร์ บรรพต	
หัวหน้ากลุ่มงานสถาปัตยกรรม	
นายสินธุ์ชัย บุญปักษ์	
หัวหน้ากลุ่มงานวิศวกรรม	
นายอริยะ เมฆะกุล	
สถาปนิก	
นางวรรณา สุวรรณปรีชา ส-สถ2189	
วิศวกรโครงสร้าง	
สัญญานิมิต รุ่งพรเนียม สย15154	
วิศวกรไฟฟ้า	
นายธรุญ มาสุธใจ ภพ่า 2457	
วิศวกรสุขาภิบาล	
นายจิระสิทธิ์ ทิมสถิตย์ สย18489	
วิศวกรเครื่องกล	
นายช่างเขียนแบบ	
นางสาวพิทักษ์กุล แสงพินิจ	

แบบ	บ้านพักอาศัย 2 ชั้น
แบบที่	101
ชื่อบ้าน	กรรณิการ์
เจ้าของ	
สถานที่	

แบบแสดง

แปลนระบบประปา ชั้นล่าง

มาตราส่วน 1:100

FILE :	แผ่นที่ SN-04	รวม 8
วันที่		
แผ่นที่ 38	รวมแผ่น 42	

รายการแก้ไขแบบ

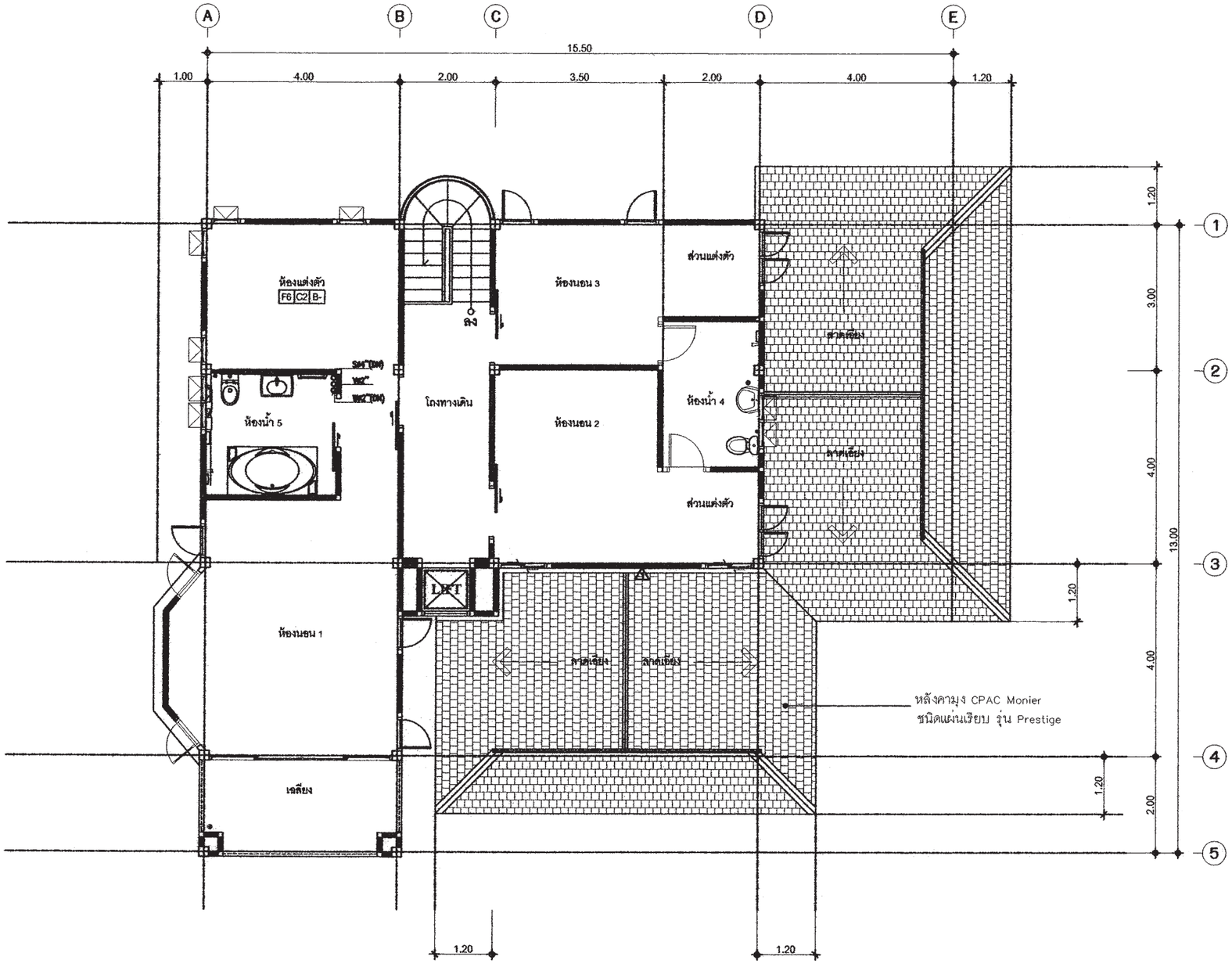

แปลนระบบสุขาภิบาล ชั้นบน

มาตราส่วน 1 : 100

สำนักการ โยธา
กรุงเทพมหานคร

โครงการ

แบบบ้านยิ้มเพื่อประชาชน ระยะที่ 3

ตามนโยบาย

ม.ร.ว. สุขุมพันธุ์ บริพัตร
ผู้ว่าราชการกรุงเทพมหานคร

นายจุมพล สำเภาพล
รองผู้ว่าราชการกรุงเทพมหานคร

นางนินนาท ชลิตานนท์
ปลัดกรุงเทพมหานคร

ผู้อำนวยการสำนักการโยธา	
รองผู้อำนวยการสำนักการโยธา	
นายทวีศักดิ์ เลิศประพันธ์	
ผู้อำนวยการสำนักงานออกแบบ	
นายวัชรินทร์ บรรพต	
หัวหน้ากลุ่มงานสถาปัตยกรรม	
นายสินธุ์ชัย บุญปักษ์	
หัวหน้ากลุ่มงานวิศวกรรม	
นายอริยะ แสะกุล	
สถาปนิก	
นางวรรณา สุวรรณปรีชา ส-สถ.3189	
วิศวกรโครงสร้าง	
สัญญากนิมิต รุ่งเพชรเนียม สย.5154	
วิศวกรไฟฟ้า	
นายครุฑ มาสุขใจ ภฟก. 2457	
วิศวกรสุขาภิบาล	
นายสิระสิทธิ์ หิมสโตย์ สย.8489	
วิศวกรเครื่องกล	
นายช่างเขียนแบบ	
นางสาวพิทักษ์กุล แสงพินิจ	

แบบ	บ้านพักอาศัย 2 ชั้น
แบบที่	101
ชื่อบ้าน	กรรณิการ์
เจ้าของ	
สถานที่	

แบบแสดง	แปลนระบบสุขาภิบาล ชั้นบน
มาตราส่วน	1:100

FILE :	แผ่นที่	รวม
วันที่	SN-05	8
แล่มที่ 39	รวมแล่ม 42	

รายการแก้ไขแบบ

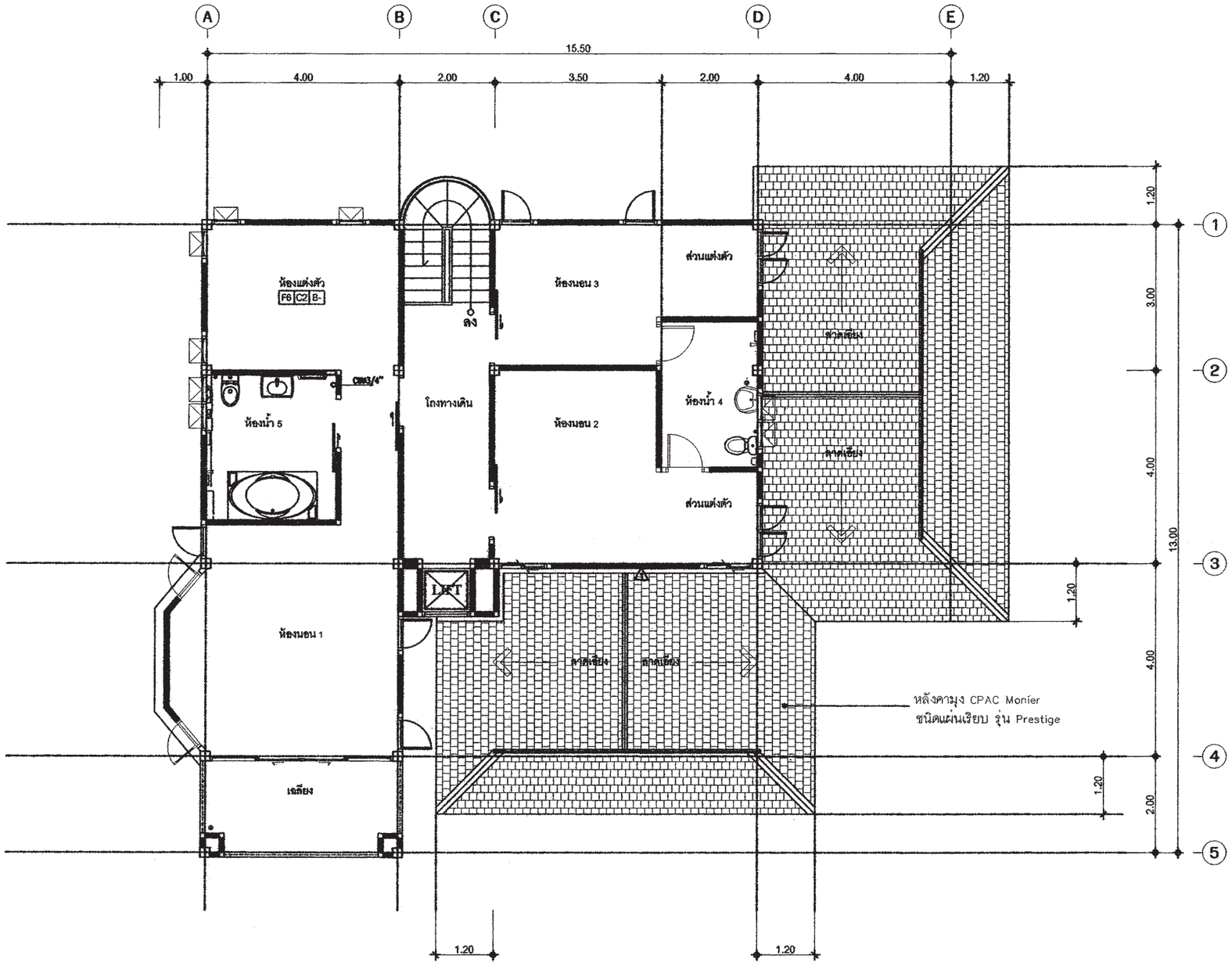

แปลนระบบประปา ชั้นบน

มาตราส่วน 1 : 100

สำนักการ โยธา
กรุงเทพมหานคร

โครงการ

แบบบ้านยิ้มเพื่อประชาชน ระยะที่ 3

ตามนโยบาย

ม.ร.ว. สุขุมพันธุ์ บริพัตร
ผู้ว่าราชการกรุงเทพมหานคร

นายจุมพล สำเภาพล
รองผู้ว่าราชการกรุงเทพมหานคร

นางนิ่มนาท ชลิตานนท์
ปลัดกรุงเทพมหานคร

ผู้อำนวยการสำนักการโยธา	
รองผู้อำนวยการสำนักการโยธา	
นายทวีศักดิ์ เลิศประทับร์	
ผู้อำนวยการสำนักงานออกแบบ	
นายวัรินทร์ บรรพต	
หัวหน้ากลุ่มงานสถาปัตยกรรม	
นายสินธุชัย บุญปักษ์	
หัวหน้ากลุ่มงานวิศวกรรม	
นายอธิยะ เมละกุล	
สถาปนิก	
นางวรรณา สุวรรณปาริชา ส-สถ.2189	
วิศวกรโครงสร้าง	
สัญญานิมิต รุ่งพระเนียม สย.5154	
วิศวกรไฟฟ้า	
นายจรูญ มาสุธใจ ภฟก. 2457	
วิศวกรสุขาภิบาล	
นายจิระสิทธิ์ ทิมสถิตย์ สย.8489	
วิศวกรเครื่องกล	
นายช่างเขียนแบบ	
นางสาวพิทักษ์กุล แสงพินิจ	

แบบ	บ้านพักอาศัย 2 ชั้น
แบบที่	101
ชื่อบ้าน	กรรณิการ์
เจ้าของ	
สถานที่	

แบบแสดง

แปลนระบบประปา ชั้นบน

มาตราส่วน 1:100

FILE :	แบบที่ SN-06	รวม 8
รุ่นที่		
แผ่นที่ 40	รวมแผ่น 42	

รายการแก้ไขแบบ

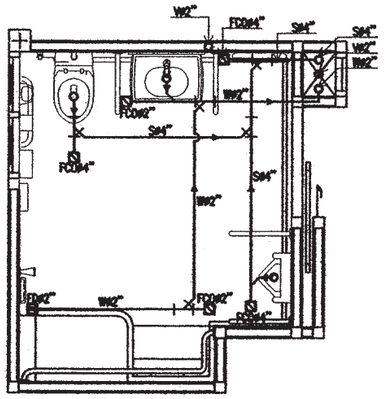

แบบขยายระบบสุขาภิบาลห้องน้ำ 1
มาตราส่วน 1 : 75

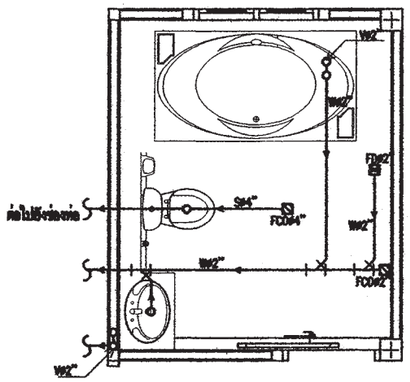

แบบขยายระบบสุขาภิบาลห้องน้ำ 2
มาตราส่วน 1 : 75

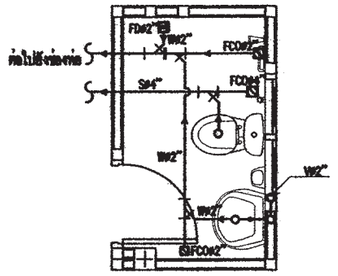

แบบขยายระบบสุขาภิบาลห้องน้ำ 3
มาตราส่วน 1 : 75

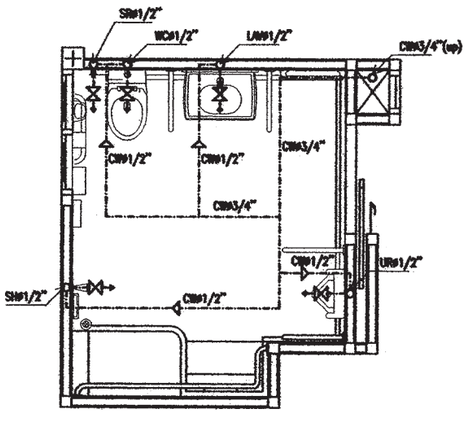

แบบขยายระบบประปาห้องน้ำ 1
มาตราส่วน 1 : 75

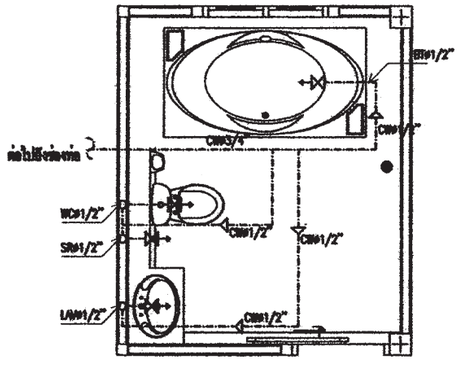

แบบขยายระบบประปาห้องน้ำ 2
มาตราส่วน 1 : 75

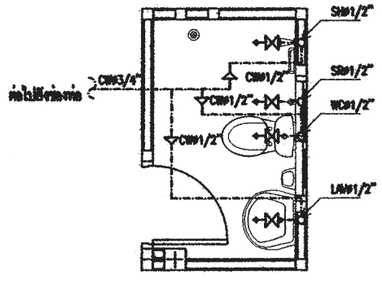

แบบขยายระบบประปาห้องน้ำ 3
มาตราส่วน 1 : 75

สำนักการ โยธา
กรุงเทพมหานคร

โครงการ
แบบบ้านยิ้มเพื่อประชาชน ระยะที่ 3

ตามนโยบาย
ม.ร.ว. สุขุมพันธุ์ บริพัตร
ผู้ว่าราชการกรุงเทพมหานคร
นายจุมพล สำเภาพล
รองผู้ว่าราชการกรุงเทพมหานคร
นางนินนาท ชลิตานนท์
ปลัดกรุงเทพมหานคร

ผู้อำนวยการสำนักการโยธา	
รองผู้อำนวยการสำนักการโยธา	
นายทวีศักดิ์ เลิศประพันธ์	
ผู้อำนวยการสำนักงานออกแบบ	
นายวัชรินทร์ บรรพต	
หัวหน้ากลุ่มงานสถาปัตยกรรม	
นายสินธุชัย บุญปักษ์	
หัวหน้ากลุ่มงานวิศวกรรม	
นายอริยะ เมฆะกุล	
สถาปนิก	
นางวรรณา สุวรรณปริชา ส-สถ.2189	
วิศวกรโครงสร้าง	
สัญญานิมิต รุ่งเพชรเนียม สย.5154	
วิศวกรไฟฟ้า	
นายจรูญ มาสุขใจ ภพก. 2457	
วิศวกรสุขาภิบาล	
นายศิระสิทธิ์ ทิมสไตย์ สย.8489	
วิศวกรเครื่องกล	
นายช่างเขียนแบบ	
นางสาวพิทักษ์กุล แสงพินิจ	

แบบ	บ้านพักอาศัย 2 ชั้น
แบบที่	101
ชื่อบ้าน	กรรณิการ์
เจ้าของ	
สถานที่	

แบบแสดง	
แบบขยายระบบสุขาภิบาลห้องน้ำ 1,2,3	
แบบขยายระบบประปาห้องน้ำ 1,2,3	
มาตราส่วน	1:75

FILE :	แผ่นที่	รวม
วันที่	SN-07	8
แผ่นที่ 41	รวมแผ่น 42	

รายการแก้ไขแบบ

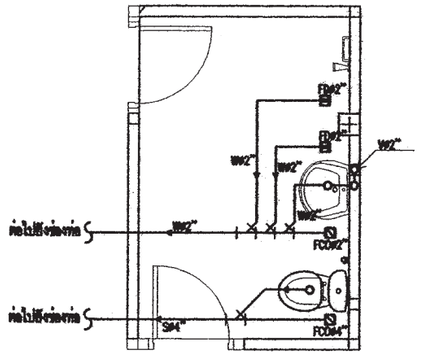

แบบขยายระบบสุขาภิบาลห้องน้ำ 4

มาตราส่วน 1 : 75

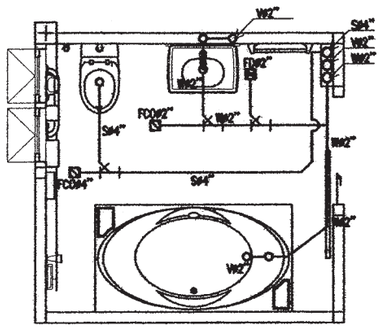

แบบขยายระบบสุขาภิบาลห้องน้ำ 5

มาตราส่วน 1 : 75

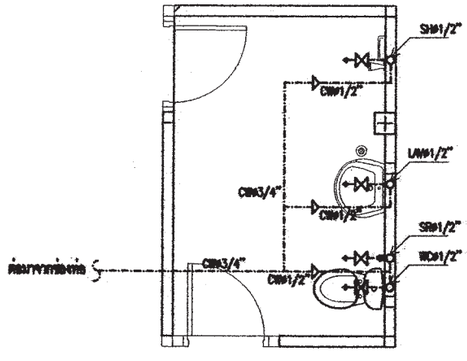

แบบขยายระบบประปาห้องน้ำ 4

มาตราส่วน 1 : 75

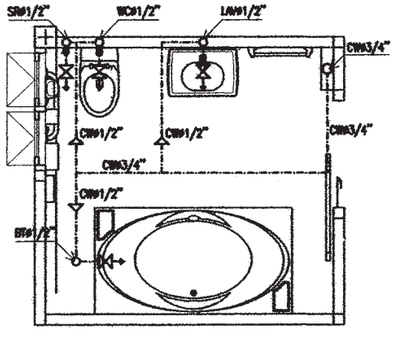

แบบขยายระบบประปาห้องน้ำ 5

มาตราส่วน 1 : 75

สำนักการ โยธา
กรุงเทพมหานคร

โครงการ

แบบบ้านยิ้มเพื่อประชาชน ระยะที่ 3

ตามนโยบาย

ม.ร.ว. สุขุมพันธุ์ บริพัตร
ผู้ว่าราชการกรุงเทพมหานคร

นายจุมพล สำเภาพล
รองผู้ว่าราชการกรุงเทพมหานคร

นางนิ่มนาท ชลิตานนท์
ปลัดกรุงเทพมหานคร

ผู้อำนวยการสำนักการโยธา	
รองผู้อำนวยการสำนักการโยธา	
นายทวีศักดิ์ เลิศประพันธ์	
ผู้อำนวยการสำนักงานออกแบบ	
นายวัชรินทร์ บรรพต	
หัวหน้ากลุ่มงานสถาปัตยกรรม	
นายสินธุ์ชัย บุญปักษ์	
หัวหน้ากลุ่มงานวิศวกรรม	
นายอวิยะ เมฆะกุล	

สถาปนิก	
นางวรรณา สุวรรณปรีชา ส- สถ.2189	
วิศวกรโครงสร้าง	
สัญญานิมิต รุ่งเพชรเนียม สย.5154	
วิศวกรไฟฟ้า	
นายจรูญ มาสุขใจ ภฟก. 2457	
วิศวกรสุขาภิบาล	
นายศิระสิทธิ์ ทิมสถิตย์ สย.8489	
วิศวกรเครื่องกล	
นายช่างเขียนแบบ	
นางสาวพิชักษ์กุล แสงพินิจ	

แบบ	บ้านพักอาศัย 2 ชั้น
แบบที่	101
ชื่อบ้าน	กรรณิการ์
เจ้าของ	
สถานที่	

แบบแสดง	
แบบขยายระบบสุขาภิบาลห้องน้ำ 4,5	
แบบขยายระบบประปาห้องน้ำ 4,5	
มาตราส่วน	1:75

FILE :	เลขที่	รวม
หน้าที่	SN-08	8
แผ่นที่ 42	รวมแผ่น 42	

รายการแก้ไขแบบ

รายการ โครงการ บ้านยิ้มเพื่อประชาชน 3

.....

รายละเอียดประกอบแบบ

1 **งานสถาปัตยกรรม**

1.1 งานวัสดุผิวพื้น

1 พื้น คสล ปูพื้นไม้ลามิเนต หนา 8 มม

2 พื้น คสล ปูปาร์เก้ไม้เนื้อแข็ง หรืออื่น ๆ

3 พื้น คสล ปูกระเบื้องเซรามิค ชนิดปูพื้น ผิวกันลื่น กำหนดสีและขนาดภายหลัง

4 พื้น คสล ผสมน้ำยากันซึม ผิวซีเมนต์ขัดมัน

5 พื้น คสล พร้อมทำระบบกันซึม ชนิดกันซึมหลังคา

6 พื้นปูไม้สังเคราะห์ ขนาด 1"x 4"

1.2 งานผนัง

1 ผนังก่อคอนกรีตมวลเบา หรืออิฐมอญ ฉาบปูนเรียบ ทาสี

2 ผนังก่อคอนกรีตมวลเบา หรืออิฐมอญ ผิวกรุกระเบื้องเซรามิคชนิดบุผนัง เลยระดับฝ้าเพดานอย่างน้อย 10 ซม

3 ผนังก่อคอนกรีตมวลเบา หรืออิฐมอญ กรุทับด้วยไม้สังเคราะห์

4 ผนังก่อคอนกรีตมวลเบา หรืออิฐมอญ กรุทับด้วยหินสังเคราะห์

5 ผนังก่อคอนกรีตมวลเบา หรืออิฐมอญ ฉาบปูนเรียบเซาะร่อง

1.3 งานฝ้าเพดาน

1 ฝ้าเพดานภายนอก แผ่นไฟเบอร์ซีเมนต์ ฉาบรอยต่อเรียบ ทาสี หากเป็นระแนงให้กรุตาข่ายกันแมลง

2 ฝ้าเพดานภายใน แผ่นยิปซั่ม หนาไม่น้อยกว่า 9 มม ฉาบรอยต่อเรียบ ทาสี โครงเคร่าอลูมิเนียม

3 ฝ้าเพดานห้องน้ำ แผ่นยิปซั่มชนิดทนชื้น หนาไม่น้อยกว่า 9 มม ฉาบรอยต่อเรียบ ทาสี โครงเคร่าอลูมิเนียม

1.4 งานประตู – หน้าต่าง – ตามแบบขยายประตูหน้าต่าง

1.5 งานสุขภัณฑ์ – ตามแบบขยายห้องน้ำ

1.6 บันไดและราวบันได – โครงสร้าง ค.ส.ล วัสดุผิว และลูกกรง ตามแบบขยายบันได

1.7 งานสี

- สีทาภายนอก ใช้สีชนิดทาภายนอก
- สีทาภายใน ใช้สีชนิดทาภายใน
- สีทาเหล็ก และไม้ ใช้สีน้ำมัน

2 งานโครงสร้าง ดูรายละเอียดงานวิศวกรรมโครงสร้าง

3 งานระบบไฟฟ้า ดูรายละเอียดงานวิศวกรรมไฟฟ้า

4 งานระบบสุขาภิบาล ดูรายละเอียดงานวิศวกรรมสุขาภิบาล

ข้อกำหนด

- โครงสร้างที่คำนวณไว้ สามารถรับน้ำหนักผนังก่ออิฐมอญได้
- โครงสร้างที่คำนวณไว้ สามารถรับน้ำหนักหลังคาคอนกรีตได้
- ควรคำนึงถึงระบบกำจัดปลวกด้วย
- ระดับ ±0.00 ให้ยึดถือระดับถนนหน้าโครงการเป็นหลัก

- .....

หมายเหตุ – ก่อนทำการก่อสร้างควรให้ผู้รับจ้างศึกษาแบบให้ดีก่อน ถ้ามีแบบขัดแย้งกันให้ปรึกษากับสถาปนิกผู้ออกแบบก่อนก่อสร้าง

สำนักการ โยธา
กรุงเทพมหานคร

โครงการ
แบบบ้านยิ้มเพื่อประชาชน ระยะที่ 3

ตามนโยบาย
ม.ร.ว. สุขุมพันธุ์ บริพัตร
ผู้ว่าราชการกรุงเทพมหานคร
นายจุมพล สำเภาพล
รองผู้ว่าราชการกรุงเทพมหานคร
นางนินนาท ชลิตานนท์
ปลัดกรุงเทพมหานคร

ผู้อำนวยการสำนักการโยธา	
รองผู้อำนวยการสำนักการโยธา	
นายทวีศักดิ์ เลิศประพันธ์	
ผู้อำนวยการสำนักงานออกแบบ	
นายวัชรินทร์ บรรพต	
หัวหน้ากลุ่มงานสถาปัตยกรรม	
นายสินธุ์ชัย บุญปักษ์	
หัวหน้ากลุ่มงานวิศวกรรมอาคาร	
นายอริยะ เมฆะกุล	
สถาปนิก	
น.ส.วรันธร ประสานสารกิจ ส.สถ.2378	
วิศวกรโครงสร้าง	
นายนรเทพ ชูพูล สย.7645	
วิศวกรไฟฟ้า	
นายจรูญ มาสุขใจ ภฟก.2457	
วิศวกรสุขาภิบาล	
นายจีระสิทธิ์ ทิมสถิตย์ สย.8489	
วิศวกรเครื่องกล	
นายช่างเขียนแบบ	
นายพงศ์รพี แจ้งพุ่ม	

แบบ บ้านพักอาศัย 1 ชั้น
แบบที่ 102
ชื่อบ้าน กาหลง
เจ้าของ
สถานที่

แบบแสดง
รายการประกอบแบบก่อสร้าง

วันที่ :	เลขที่	รวม
30 พฤษภาคม 2557	A-01	18

แผ่นที่	รวมแผ่น
1	33

FILE :

รายการแก้ไขแบบ

สารบัญแบบ

แผ่นที่	รายการ	แผ่นที่	รายการ	แผ่นที่	รายการ	แผ่นที่	รายการ
A–	สถาปัตยกรรม	S–	วิศวกรรมโครงสร้าง				
A–01	รายการประกอบแบบก่อสร้าง	S–01	รายการประกอบแบบด้านวิศวกรรมโยธา	E–01	รายการประกอบแบบไฟฟ้า ,	SN–01	รายการประกอบแบบสุขาภิบาล ,
A–02	สารบัญแบบ	S–02	แปลนตำแหน่งฐานราก		สัญลักษณ์ระบบไฟฟ้า และ		แปลนบ่อดักขยะและดักไขมัน และ บ่อน้ำทิ้ง
A–03	สัญลักษณ์ประกอบแบบ	S–03	แปลนคาน – พื้นชั้นล่าง		SINGLE LINE DIAGRAM	SN–02	สัญลักษณ์ประกอบแบบ
	รายการประกอบแบบ , รายการตบแต่ง	S–04	แปลนคาน – ชั้นหลังคา	E–02	แปลนเต้ารับไฟฟ้าแสงสว่าง – เต้ารับไฟฟ้า –	SN–03	แปลนระบบสุขาภิบาล ชั้นล่าง
A–04	ผังบริเวณ	S–05	แปลนโครงสร้างหลังคา		โทรศัพท์ – โทรทัศน์	SN–04	แปลนระบบประปา ชั้นล่าง
A–05	แปลนพื้นชั้นล่าง	S–06	แบบขยายฐานราก F1, F2 ,แบบขยายเสา และ			SN–05	แบบขยายระบบสุขาภิบาลห้องน้ำคนพิการ ,
A–06	แปลนหลังคา		แบบขยายหน้าตัดคาน				แบบขยายระบบสุขาภิบาลห้องน้ำ 1
A–07	รูปด้าน ①	S–07	แบบขยายหน้าตัดคาน และ พื้น				แบบขยายระบบประปาห้องน้ำคนพิการ ,
A–08	รูปด้าน ②	S–08	แบบขยายฐานราก F1A และ F2A				แบบขยายระบบประปาห้องน้ำ 1
A–09	รูปด้าน ③						
A–10	รูปด้าน ④						
A–11	รูปตัด Ⓐ–Ⓐ						
A–12	รูปตัด Ⓑ–Ⓑ						
A–13	รูปตัด Ⓒ–Ⓒ						
A–14	แบบขยายทางลาดคนพิการ และ						
	แบบขยายบันได (ST)						
A–15	แบบขยายห้องน้ำคนพิการ และ						
	แบบขยายห้องน้ำ						
A–16	รายละเอียดประกอบแบบสุขภัณฑ์ห้องน้ำคนพิการ						
	และรายละเอียดประกอบแบบสุขภัณฑ์ห้องน้ำ						
A–17	แบบขยายประตู– หน้าต่าง						
A–18	แบบขยายหน้าต่าง						

สำนักการ โยธา
กรุงเทพมหานคร

โครงการ
แบบบ้านยิ้มเพื่อประชาชน ระยะที่ 3

ตามนโยบาย
ม.ร.ว. สุขุมพันธุ์ บริพัตร
ผู้ว่าราชการกรุงเทพมหานคร
นายจุมพล สำเภาพล
รองผู้ว่าราชการกรุงเทพมหานคร
นางนินนาท ชลิตานนท์
ปลัดกรุงเทพมหานคร

ผู้อำนวยการสำนักการโยธา
รองผู้อำนวยการสำนักการโยธา
นายทวิศักดิ์ เลิศประพันธ์
ผู้อำนวยการสำนักงานออกแบบ
นายวัชรินทร์ บรรพต
หัวหน้ากลุ่มงานสถาปัตยกรรม
นายสินธุ์ชัย บุญปักษ์
หัวหน้ากลุ่มงานวิศวกรรมอาคาร
นายอริยะ เมฆะกุล

สถาปนิก
น.ส.วรันธร ประสานสารกิจ ส.สถ.2378
วิศวกรโครงสร้าง
นายนรเทพ ชูพูล สย7645
วิศวกรไฟฟ้า
นายจรูญ มาสุขใจ ภฟก.2457
วิศวกรสุขาภิบาล
นายจีระสิทธิ์ ทิมสถิตย์ สย.8489
วิศวกรเครื่องกล
นายช่างเขียนแบบ
นายพงศ์รพี แจ้งพุ่ม

แบบ บ้านพักอาศัย 1 ชั้น
แบบที่ 102
ชื่อบ้าน กาหลง
เจ้าของ
สถานที่

แบบแสดง
สารบัญแบบ

วันที่ :	เลขที่	รวม
30 พฤษภาคม 2557	A–02	18

แผ่นที่	รวมแผ่น
2	33

FILE :
รายการแก้ไขแบบ

สัญญลักษณ์ประกอบแบบ

สัญญลักษณ์	ความหมาย
	ทิศเหนือ
	รูปด้าน
ทิศทางการมอง A รูปตัดที่ A	เส้นแสดงแนวรูปตัด
① หน้าต่างชนิดที่	หน้าต่างแสดงในแปลน
① ประตูชนิดที่	ประตูแสดงในแปลน
1 ผนังชนิดที่	ผนัง
① ประตูชนิดที่	ประตู
① หน้าต่างชนิดที่	หน้าต่าง
1 พื้นชนิดที่	พื้น
① ผ้าเพดานชนิดที่	ผ้าเพดาน
รับแขก (ชื่อห้อง) / + 0.40 (ระดับพื้น) F1 (พื้นชนิดที่) C2 (ผ้าเพดานชนิดที่) CH.2.80 (ระดับพื้น-ผ้าเพดาน)	
A / ①	เส้นแสดงพิกัด
3.00	เส้นบอกระยะจากริมในถึงริมใน
3.00	เส้นบอกระยะจากศูนย์กลางถึงศูนย์กลาง
3.00	เส้นบอกระยะจากริมถึงริม
3.00	เส้นบอกระยะจากศูนย์กลางถึงริม
----------	เส้นแสดงบางส่วน,ล่างหรือบน
℄ — — — ℄	เส้นศูนย์กลาง
	เส้นแสดงบางส่วน
+1.00 สูงจากระดับ±0.00 = 1.00	ระดับพื้นตกแต่งแล้ว

สัญญลักษณ์ทั่วไป

แบบขยายที่ 1 / A1 แผ่นที่ — แบบขยาย	
	ช่องเปิดในผนังหรือพื้น
	จอดรถ

รายการประกอบแบบ

รหัส	รายการ	รหัส	รายการ
□	รายการพื้น	△	รายการผนัง
1	พื้น คสล ปูพื้นไม้ลามิเนต หนา 8 มม	1	ผนังก่อคอนกรีตมวลเบา หรืออิฐมอญ ฉาบปูนเรียบ ทาสี
2	พื้น คสล ปูปาร์เก้ไม้เนื้อแข็ง หรืออื่นๆ	2	ผนังก่อคอนกรีตมวลเบา หรืออิฐมอญผิวกรุกระเบื้องเซรามิคชนิดบุผนัง
3	พื้น คสล ปูกระเบื้องเซรามิค ชนิดปูพื้นผิวกันลื่น		เลยระดับฝ้าเพดานอย่างน้อย 10ซม.
	กำหนดสีและขนาดภายหลัง		
4	พื้น คสล ผสมน้ำยากันซึม ผิวซีเมนต์ขัดมัน		
5	พื้น คสล พร้อมทำระบบกันซึมชนิดกันซึมหลังคา		
6	พื้นปูไม้สังเคราะห์ ขนาด 1"x 4"		

รหัส	รายการ
◯	รายการผ้าเพดาน
①	ผ้าเพดานภายนอก แผ่นไฟเบอร์ซีเมนต์ ฉาบรอยต่อเรียบทาสี
	หากเป็นระแนงให้กรุตาข่ายกันแมลง
②	ผ้าเพดานภายใน แผ่นอิปซั่ม หนาไม่น้อยกว่า 9 มม
	ฉาบรอยต่อเรียบ ทาสี โครงเคร่าอลูมิเนียม
③	ผ้าเพดานห้องน้ำ แผ่นอิปซั่มชนิดทนชื้น หนาไม่น้อยกว่า 9 มม
	ฉาบรอยต่อเรียบทาสี โครงเคร่าอลูมิเนียม

รายการตกแต่ง

วัสดุ / ห้อง	บัวมอบผ้าเพดาน: ไม้จริง ขนาด 1/2"x4" ทาสีน้ำมัน	บัวมอบพื้น: ไม้จริง ขนาด 1/2"x4" ทาสีน้ำมัน
ชั้นล่าง		
ห้องนอน 1,2	●	●
ห้องรับแขก	●	●
เตรียมอาหาร	●	●
ทานอาหาร	●	●
นั่งเล่น	●	
ห้องน้ำ	●	
ห้องน้ำคนพิการ	●	

สำนักการ โยธา
กรุงเทพมหานคร

โครงการ
แบบบ้านยิ้มเพื่อประชาชน ระยะที่ 3

ตามนโยบาย
ม.ร.ว. สุขุมพันธุ์ บริพัตร
ผู้ว่าราชการกรุงเทพมหานคร
นายจุมพล สำเภาพล
รองผู้ว่าราชการกรุงเทพมหานคร
นางนินนาท ชลิตานนท์
ปลัดกรุงเทพมหานคร

ผู้อำนวยการสำนักการโยธา	
รองผู้อำนวยการสำนักการโยธา	
นายทวิศักดิ์ เลิศประพันธ์	
ผู้อำนวยการสำนักงานออกแบบ	
นายวิษินทร์ บรรพต	
หัวหน้ากลุ่มงานสถาปัตยกรรม	
นายสินธุ์ชัย บุญปักษ์	
หัวหน้ากลุ่มงานวิศวกรรมอาคาร	
นายธวัช เมฆถาวร	
สถาปนิก	
น.ส.วรันธร ประสานสาธิจ ส.สถ2378	
วิศวกรโครงสร้าง	
นายนเทพ ชุมจุล สย7645	
วิศวกรไฟฟ้า	
นายพรุญ มาสุธโจ ภฟก2457	
วิศวกรสุขาภิบาล	
นายจิระสิทธิ์ ทิมสดิตย์ สย8489	
วิศวกรเครื่องกล	
นายช่างเขียนแบบ	
นายพงศ์รศิ แข็งหุ่น	

แบบ บ้านพักอาศัย 1 ชั้น
แบบที่ 102
ชื่อบ้าน กาหลง

เจ้าของ

สถานที่

แบบแสดง
สัญลักษณ์ประกอบแบบ
รายการประกอบแบบ

วันที่ :	เลขที่	รวม
30 พฤษภาคม 2557	A-03	18

แผ่นที่	รวมแผ่น
3	33

FILE :

รายการแก้ไขแบบ

แผนที่สังเขป

ผังบริเวณ

มาตาส่วน 1 : 100

สำนักการ โยธา
กรุงเทพมหานคร

โครงการ

แบบบ้านยิ้มเพื่อประชาชน ระยะที่ 3

ตามนโยบาย

ม.ร.ว. สุขุมพันธุ์ บริพัตร
ผู้ว่าราชการกรุงเทพมหานคร

นายจุมพล สำเภาพล
รองผู้ว่าราชการกรุงเทพมหานคร

นางนินนาท ชลิตานนท์
ปลัดกรุงเทพมหานคร

ผู้อำนวยการสำนักการโยธา	
รองผู้อำนวยการสำนักการโยธา	
นายทวีศักดิ์ เลิศประพันธ์	
ผู้อำนวยการสำนักงานออกแบบ	
นายรัชชินทร์ บรรหต	
หัวหน้ากลุ่มงานสถาปัตยกรรม	
นายสินธุ์ชัย บุญปักษ์	
หัวหน้ากลุ่มงานวิศวกรรมอาคาร	
นายธรียะ เมฆะกุล	

สถาปนิก	
น.ส.วันธร ประสานสาทิพ ส.สถ.2378	
วิศวกรโครงสร้าง	
นายนเทพ ชุทุล สย.7645	
วิศวกรไฟฟ้า	
นายพรูญ มาสุธโร ภฟท.2457	
วิศวกรสุขาภิบาล	
นายจิระสิทธิ์ หิมสถิตย์ สย.8489	
วิศวกรเครื่องกล	
นายช่างเขียนแบบ	
นายหงส์ธร แจ้งหุ่ม	

แบบ บ้านพักอาศัย 1 ชั้น
แบบที่ 102
ชื่อบ้าน กาหลง

เจ้าของ

สถานที่

แบบแสดง
แผนที่สังเขป
ผังบริเวณ

วันที่ :	เลขที่	รวม
30 พฤษภาคม 2557	A-04	18

แผ่นที่	รวมแผ่น
4	33

FILE :

รายการแก้ไขแบบ

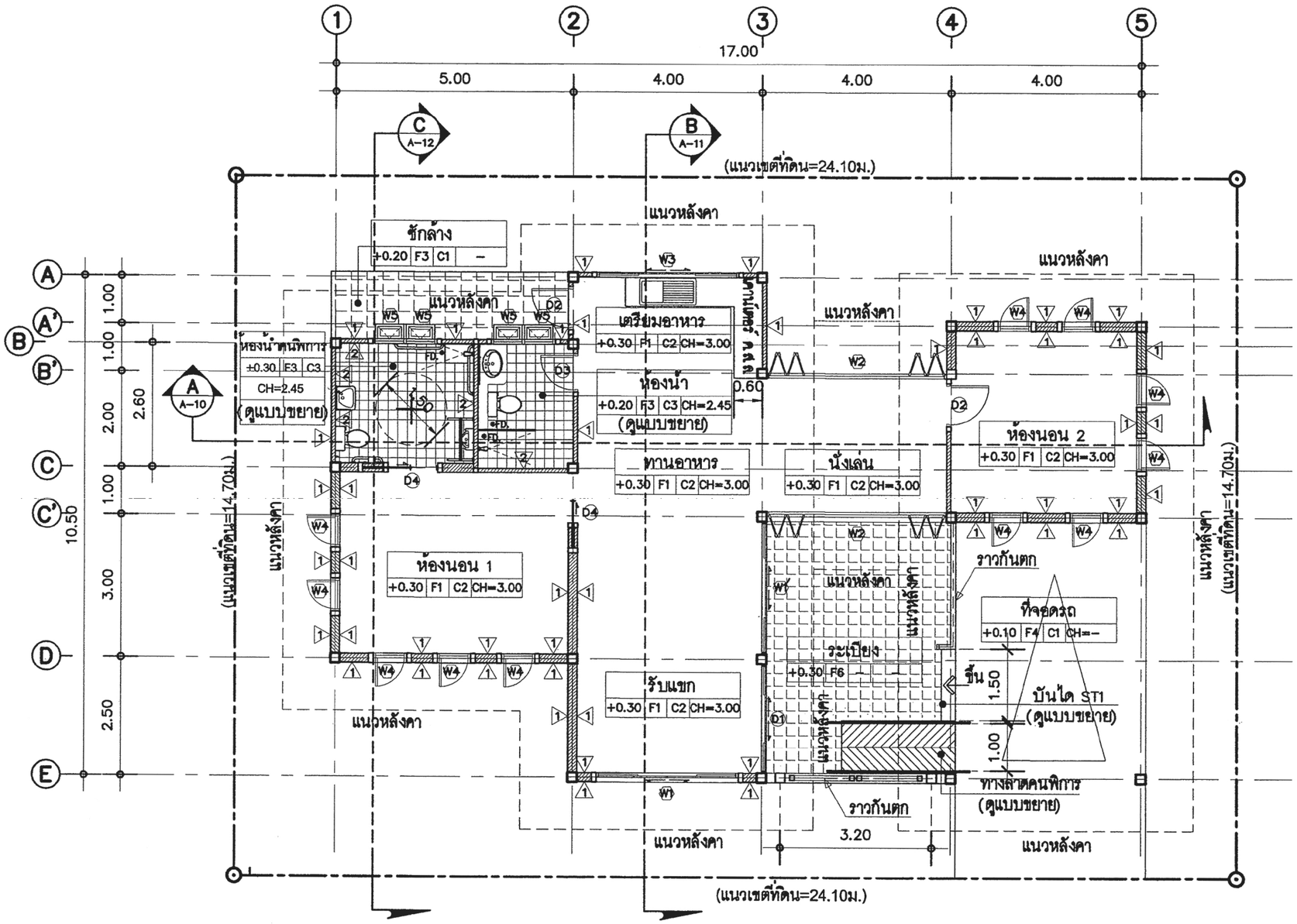

แปลนพื้นชั้นล่าง

มาตารส่วน 1 : 100



ทิศทางการมองรูปด้าน

สำนักการ โยธา
กรุงเทพมหานคร

โครงการ

แบบบ้านยิ้มเพื่อประชาชน ระยะที่ 3

ตามนโยบาย

ม.ร.ว. สุขุมพันธุ์ บริพัตร
ผู้ว่าราชการกรุงเทพมหานคร

นายจุมพล สำเภาพล
รองผู้ว่าราชการกรุงเทพมหานคร

นางนินนาท ชลิตานนท์
ปลัดกรุงเทพมหานคร

ผู้อำนวยการสำนักการโยธา

รองผู้อำนวยการสำนักการโยธา
นายทวีศักดิ์ เลิศประพันธ์

ผู้อำนวยการสำนักงานออกแบบ
นายวัชรินทร์ บรรพต

หัวหน้ากลุ่มงานสถาปัตยกรรม
นายสินธุ์ชัย บุญปักษ์

หัวหน้ากลุ่มงานวิศวกรรมอาคาร
นายอริยะ เมฆะกูล

สถาปนิก
น.ส.วรันธร ประสานสารกิจ ส.สถ.2378

วิศวกรโครงสร้าง
นายนรเทพ ชูพูล สย.7645

วิศวกรไฟฟ้า
นายจรูญ มาสุขใจ ภฟก.2457

วิศวกรสุขาภิบาล
นายจิระสิทธิ์ ทิมสถิตย์ สย.8489

วิศวกรเครื่องกล

นายช่างเขียนแบบ
นายพงศ์รพี แจ้งทุ่ม

แบบ บ้านพักอาศัย 1 ชั้น
แบบที่ 102
ชื่อบ้าน กาหลง

เจ้าของ

สถานที่

แบบแสดง
แปลนพื้นชั้นล่าง

วันที่ :	เลขที่	รวม
30 พฤษภาคม 2557	A-05	18

แผ่นที่	รวมแผ่น
5	33

FILE :

รายการแก้ไขแบบ

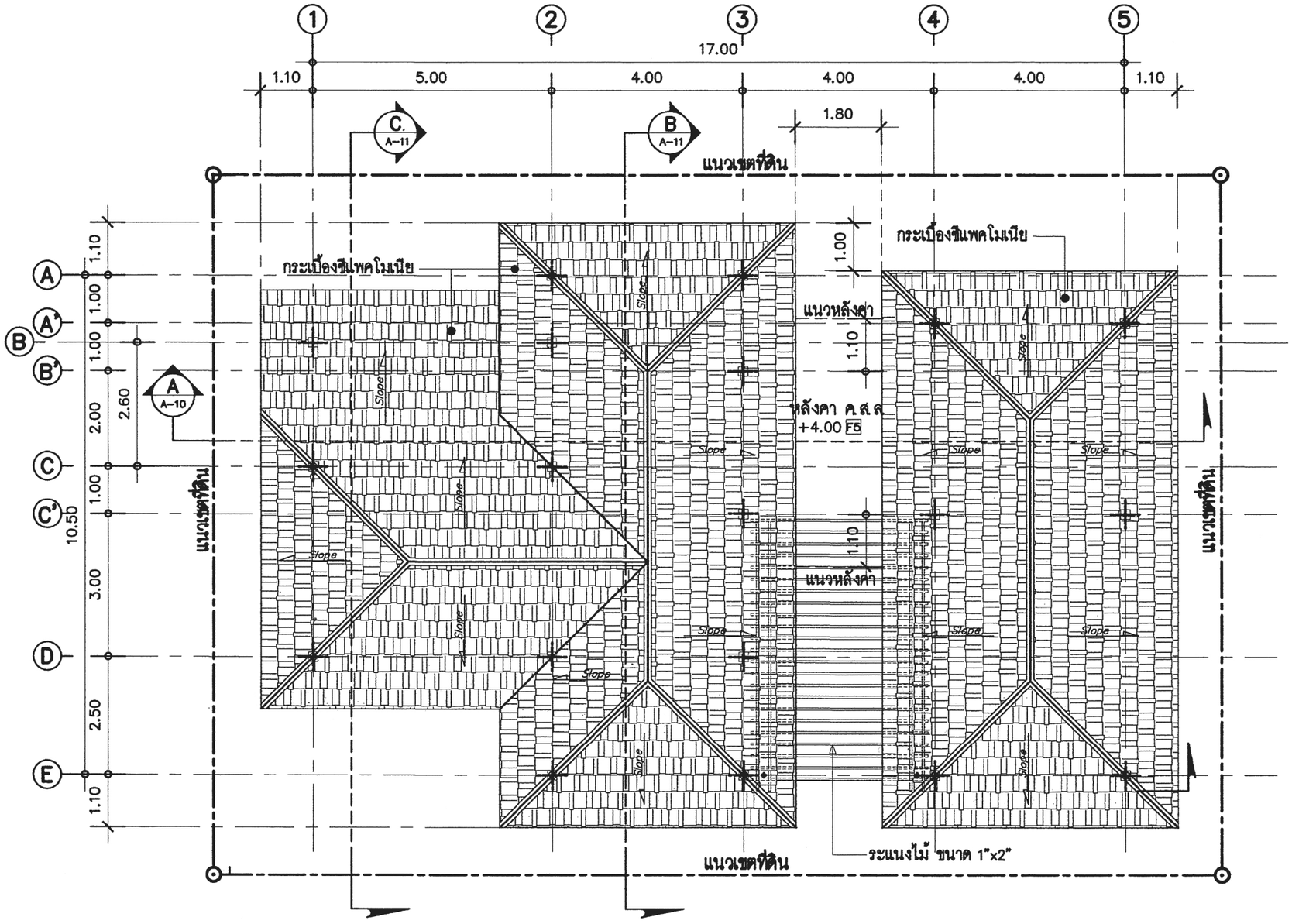

แปลนหลังคา

มาตราส่วน 1 : 100

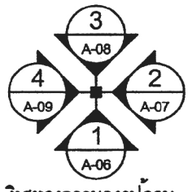

ทิศทางการมองรูปด้าน

สำนักการ โยธา
กรุงเทพมหานคร

โครงการ

แบบบ้านยิ้มเพื่อประชาชน ระยะที่ 3

ตามนโยบาย

ม.ร.ว. สุขุมพันธุ์ บริพัตร
ผู้ว่าราชการกรุงเทพมหานคร

นายจุมพล สำเภาพล
รองผู้ว่าราชการกรุงเทพมหานคร

นางนินนาท ชลิตานนท์
ปลัดกรุงเทพมหานคร

ผู้อำนวยการสำนักการโยธา	
รองผู้อำนวยการสำนักการโยธา	
นายทวิศักดิ์ เลิศประพันธ์	
ผู้อำนวยการสำนักงานออกแบบ	
นายวัชรินทร์ บรรพต	
หัวหน้ากลุ่มงานสถาปัตยกรรม	
นายสินธุ์ชัย บุญบักษ์	
หัวหน้ากลุ่มงานวิศวกรรมอาคาร	
นายชิยะ เมฆะกุล	
สถาปนิก	
น.ส.วรันธร ประคานตรกิจ ส.ถ.2378	
วิศวกรโครงสร้าง	
นายนนทพ รุจุล สย7645	
วิศวกรไฟฟ้า	
นายพรุญ มาสุขใจ ภฟท.2457	
วิศวกรสุขาภิบาล	
นายจิระสิทธิ์ พิมสิดย์ สย8489	
วิศวกรเครื่องกล	
นายช่างเขียนแบบ	
นายทรงศักดิ์ แจ้งทุ่ม	

แบบ บ้านพักอาศัย 1 ชั้น
แบบที่ 102
ชื่อบ้าน กาหลง

เจ้าของ

สถานที่

แบบแสดง
แปลนหลังคา

วันที่ :	เลขที่	รวม
30 พฤษภาคม 2557	A-06	18

แผ่นที่	รวมแผ่น
6	33

FILE :

รายการแก้ไขแบบ

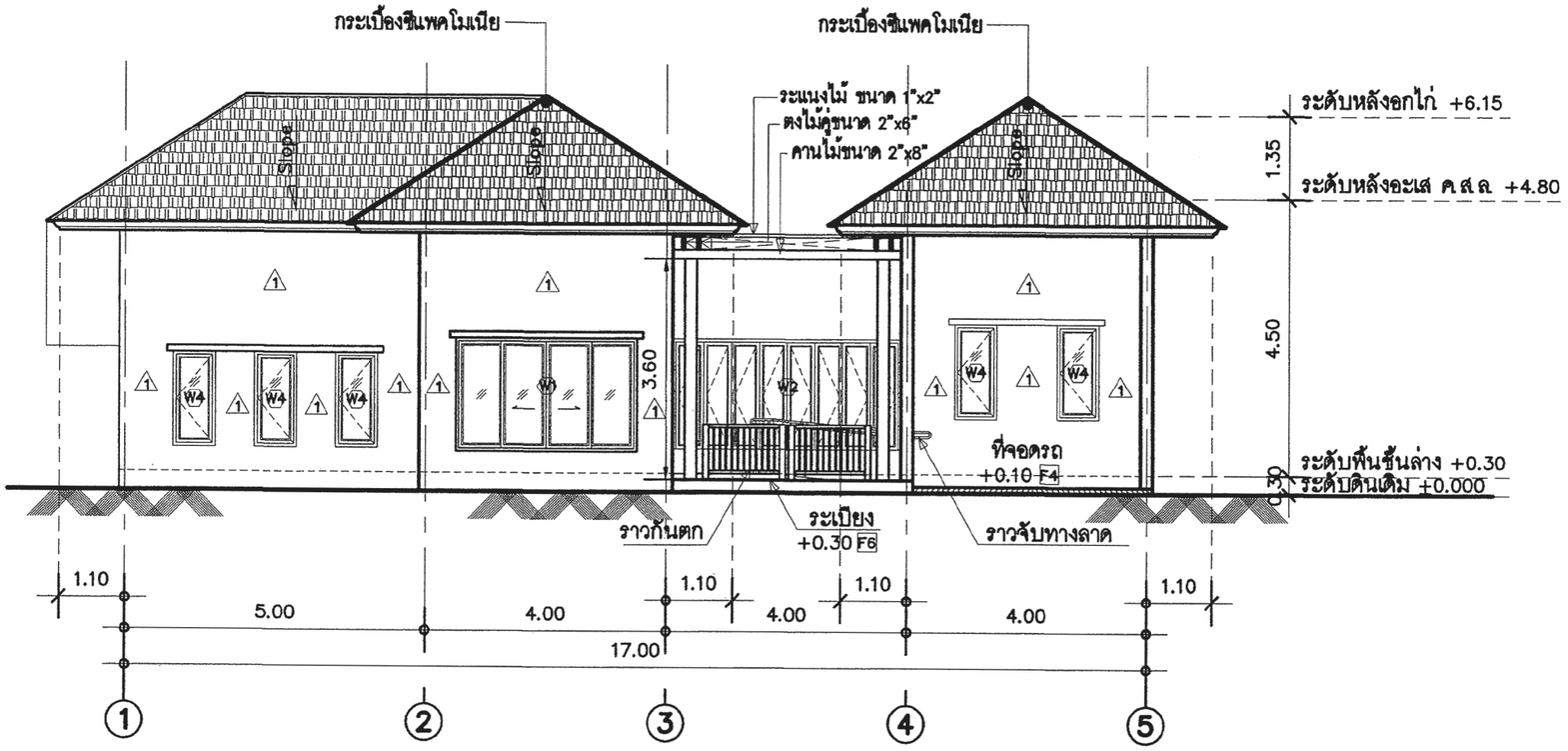

รูปด้าน ①

มาตราส่วน 1 : 100

สำนักการ โยธา
กรุงเทพมหานคร

โครงการ

แบบบ้านยิ้มเพื่อประชาชน ระยะที่ 3

ตามนโยบาย

ม.ร.ว. สุขุมพันธุ์ บริพัตร
ผู้ว่าราชการกรุงเทพมหานคร

นายจุมพล สำเภาพล
รองผู้ว่าราชการกรุงเทพมหานคร

นางนินนาท ชลิตานนท์
ปลัดกรุงเทพมหานคร

ผู้อำนวยการสำนักการโยธา	
รองผู้อำนวยการสำนักการโยธา	
นายทวิศักดิ์ เลิศประพันธ์	
ผู้อำนวยการสำนักงานออกแบบ	
นายวัชรินทร์ บรรพต	
หัวหน้ากลุ่มงานสถาปัตยกรรม	
นายสินธุ์ชัย บุญปักษ์	
หัวหน้ากลุ่มงานวิศวกรรมอาคาร	
นายธริยะ เมฆะกุล	
สถาปนิก	
น.ส.วันธร ประสานสารกิจ ส.สถ.2378	
วิศวกรโครงสร้าง	
นายนรเทพ ชุทูล สย.7645	
วิศวกรไฟฟ้า	
นายชุญ มาสุธใจ ภท.ก.2457	
วิศวกรสุขาภิบาล	
นายจิระสิทธิ์ หิมสถิตย์ สย.8489	
วิศวกรเครื่องกล	
นายช่างเขียนแบบ	
นายทรงศักดิ์ แจ้งทุ่ม	

แบบ บ้านพักอาศัย 1 ชั้น
แบบที่ 102
ชื่อบ้าน กาหลง

เจ้าของ

สถานที่

แบบแสดง
รูปด้าน ①

วันที่ :	เลขที่	รวม
30 พฤษภาคม 2557	A-07	18

แผ่นที่	รวมแผ่น
7	33

FILE :

รายการแก้ไขแบบ

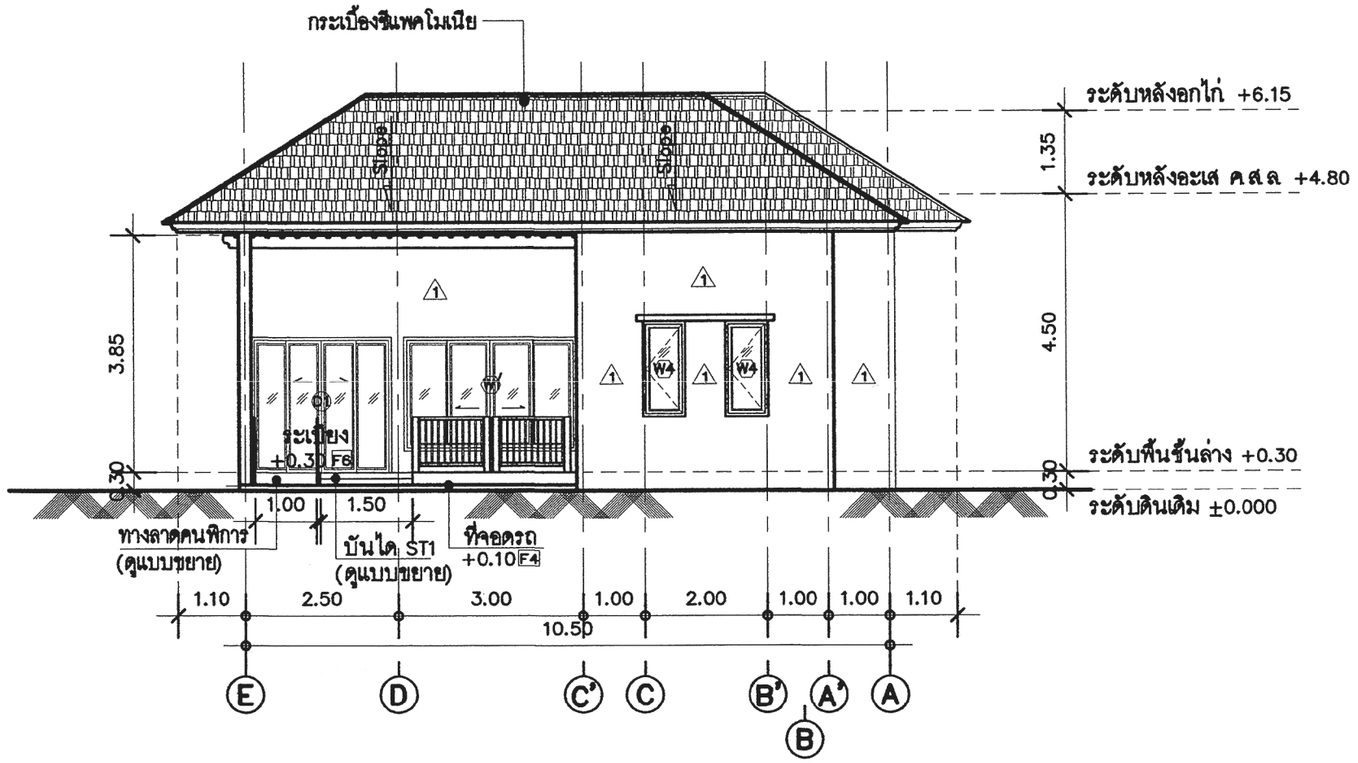

รูปด้าน ②

มาตารส่วน 1 : 100

สำนักการ โยธา
กรุงเทพมหานคร

โครงการ

แบบบ้านยิ้มเพื่อประชาชน ระยะที่ 3

ตามนโยบาย

ม.ร.ว. สุขุมพันธุ์ บริพัตร
ผู้ว่าราชการกรุงเทพมหานคร

นายจุมพล สำเภาพล
รองผู้ว่าราชการกรุงเทพมหานคร

นางนินนาท ชลิตานนท์
ปลัดกรุงเทพมหานคร

ผู้อำนวยการสำนักการโยธา	
รองผู้อำนวยการสำนักการโยธา	
นายทวีศักดิ์ เลิศประพันธ์	
ผู้อำนวยการสำนักงานออกแบบ	
นายวัชรินทร์ บรรพต	
หัวหน้ากลุ่มงานสถาปัตยกรรม	
นายสินธุ์ชัย บุญปักษ์	
หัวหน้ากลุ่มงานวิศวกรรมอาคาร	
นายอริยะ เมฆะกุล	
สถาปนิก	
น.ส.วรันธร ประสานสารกิจ ส.สถ.2378	
วิศวกรโครงสร้าง	
นายนรเทพ ชูพูล สย.7645	
วิศวกรไฟฟ้า	
นายจรูญ มาสุขใจ ภฟก.2457	
วิศวกรสุขาภิบาล	
นายจิระสิทธิ์ หิมสถิตย์ สย.8489	
วิศวกรเครื่องกล	
นายช่างเขียนแบบ	
นายพงศ์รพี แจ้งพุ่ม	

แบบ บ้านพักอาศัย 1 ชั้น
แบบที่ 102
ชื่อบ้าน กาหลง

เจ้าของ

สถานที่

แบบแสดง

รูปด้าน ②

วันที่ :	เลขที่	รวม
30 พฤษภาคม 2557	A-08	18

แผ่นที่	รวมแผ่น
8	33

FILE :

รายการแก้ไขแบบ

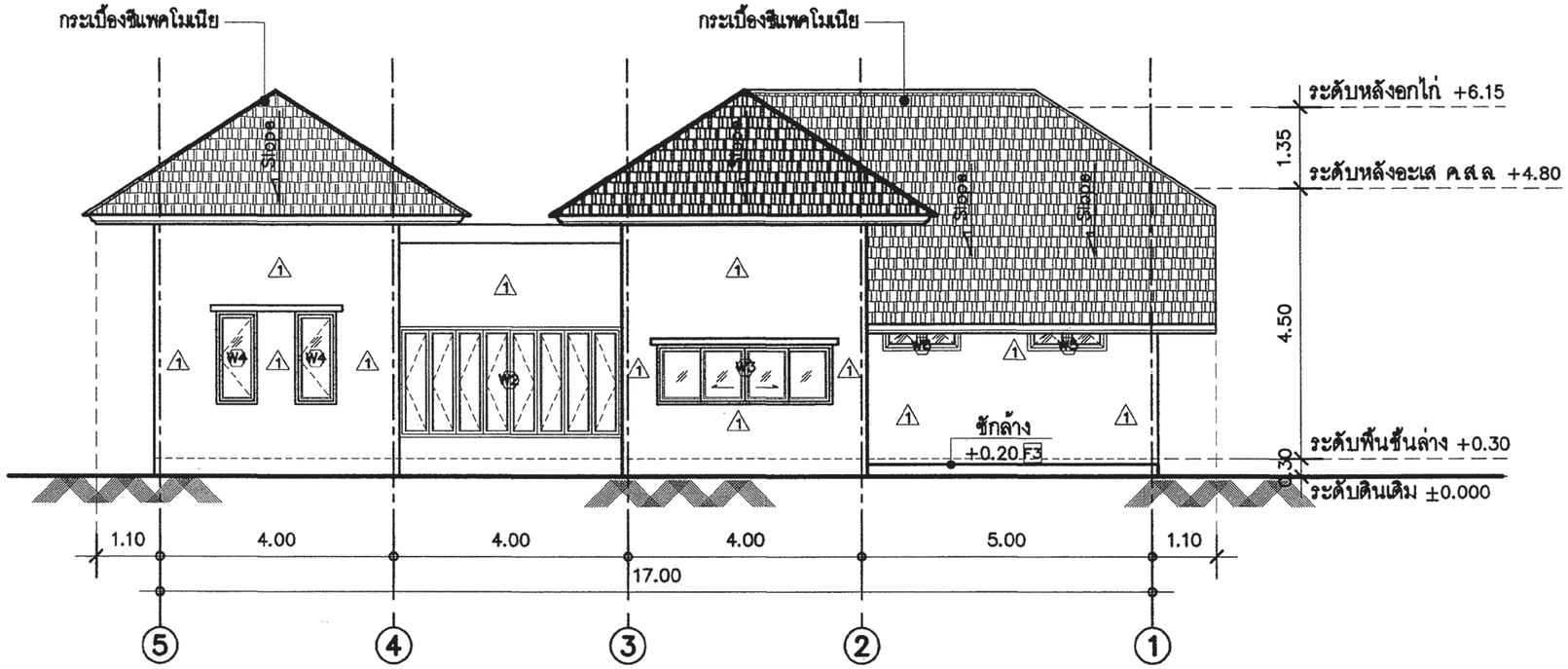

รูปด้าน ③

มาตารส่วน 1 : 100

สำนักการ โยธา
กรุงเทพมหานคร

โครงการ

แบบบ้านยิ้มเพื่อประชาชน ระยะที่ 3

ตามนโยบาย

ม.ร.ว. สุขุมพันธุ์ บริพัตร
ผู้ว่าราชการกรุงเทพมหานคร

นายจุมพล สำเภาพล
รองผู้ว่าราชการกรุงเทพมหานคร

นางนินนาท ชลิตานนท์
ปลัดกรุงเทพมหานคร

ผู้อำนวยการสำนักการโยธา	
รองผู้อำนวยการสำนักการโยธา	
นายทวิศักดิ์ เลิศประพันธ์	
ผู้อำนวยการสำนักงานออกแบบ	
นายวัชรินทร์ บรรพต	
หัวหน้ากลุ่มงานสถาปัตยกรรม	
นายสินธุ์ชัย บุญปักษ์	
หัวหน้ากลุ่มงานวิศวกรรมอาคาร	
นายอริยะ เมฆะกูล	
สถาปนิก	
น.ส.วรันธร ประสานสารกิจ ส.สถ.2378	
วิศวกรโครงสร้าง	
นายนรเทพ ชูพูล สย.7645	
วิศวกรไฟฟ้า	
นายจรูญ มาสุขใจ ภ.ฟก.2457	
วิศวกรสุขาภิบาล	
นายจิระสิทธิ์ ทิมสถิตย์ สย.8489	
วิศวกรเครื่องกล	
นายช่างเขียนแบบ	
นายพงศ์รพี แจ้งพุ่ม	

แบบ บ้านพักอาศัย 1 ชั้น
แบบที่ 102
ชื่อบ้าน กาหลง

เจ้าของ

สถานที่

แบบแสดง
รูปด้าน ③

วันที่ :	เลขที่	รวม
30 พฤษภาคม 2557	A-09	18

แผ่นที่	รวมแผ่น
9	33

FILE :

รายการแก้ไขแบบ

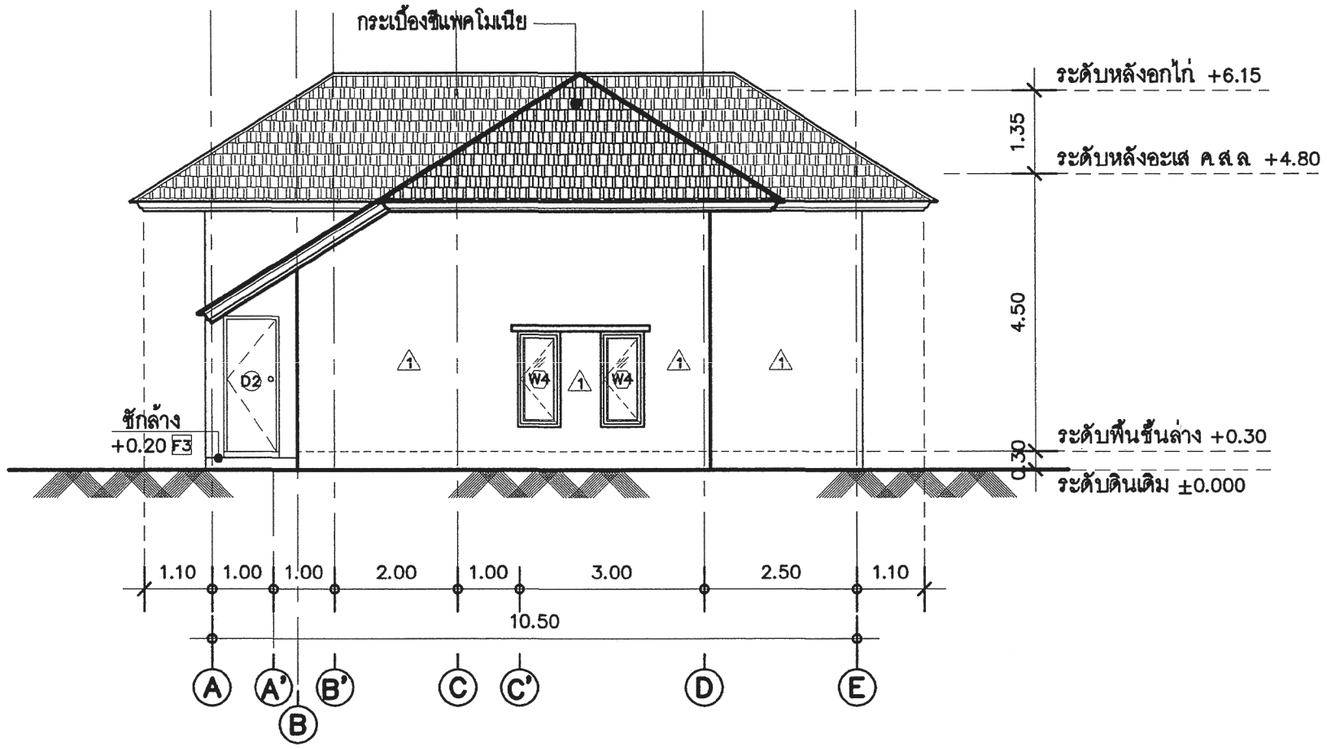

รูปด้าน ④

มาตารส่วน 1 : 100

สำนักการ โยธา
กรุงเทพมหานคร

โครงการ

แบบบ้านยิ้มเพื่อประชาชน ระยะที่ 3

ตามนโยบาย

ม.ร.ว. สุขุมพันธุ์ บริพัตร
ผู้ว่าราชการกรุงเทพมหานคร

นายจุมพล สำเภาพล
รองผู้ว่าราชการกรุงเทพมหานคร

นางนินนาท ชลิตานนท์
ปลัดกรุงเทพมหานคร

ผู้อำนวยการสำนักการโยธา	
รองผู้อำนวยการสำนักการโยธา	
นายทวีศักดิ์ เลิศประพันธ์	
ผู้อำนวยการสำนักงานออกแบบ	
นายวัชรินทร์ บรรพต	
หัวหน้ากลุ่มงานสถาปัตยกรรม	
นายสินธุ์ชัย บุญปักษ์	
หัวหน้ากลุ่มงานวิศวกรรมอาคาร	
นายอริยะ เมฆะกุล	
สถาปนิก	
น.ส.วรันธร ประสานสารกิจ ส.สถ.2378	
วิศวกรโครงสร้าง	
นายนรเทพ ชูพูล สย.7645	
วิศวกรไฟฟ้า	
นายจรูญ มาสุขใจ ภฟก.2457	
วิศวกรสุขาภิบาล	
นายจิระสิทธิ์ ทิมสถิตย์ สย.8489	
วิศวกรเครื่องกล	
นายช่างเขียนแบบ	
นายพงศ์รพี แจ้งพุ่ม	

แบบ บ้านพักอาศัย 1 ชั้น
แบบที่ 102
ชื่อบ้าน กาหลง

เจ้าของ

สถานที่

แบบแสดง

รูปด้าน ④

วันที่ :	เลขที่	รวม
30 พฤษภาคม 2557	A-10	18

แผ่นที่	รวมแผ่น
10	33

FILE :

รายการแก้ไขแบบ

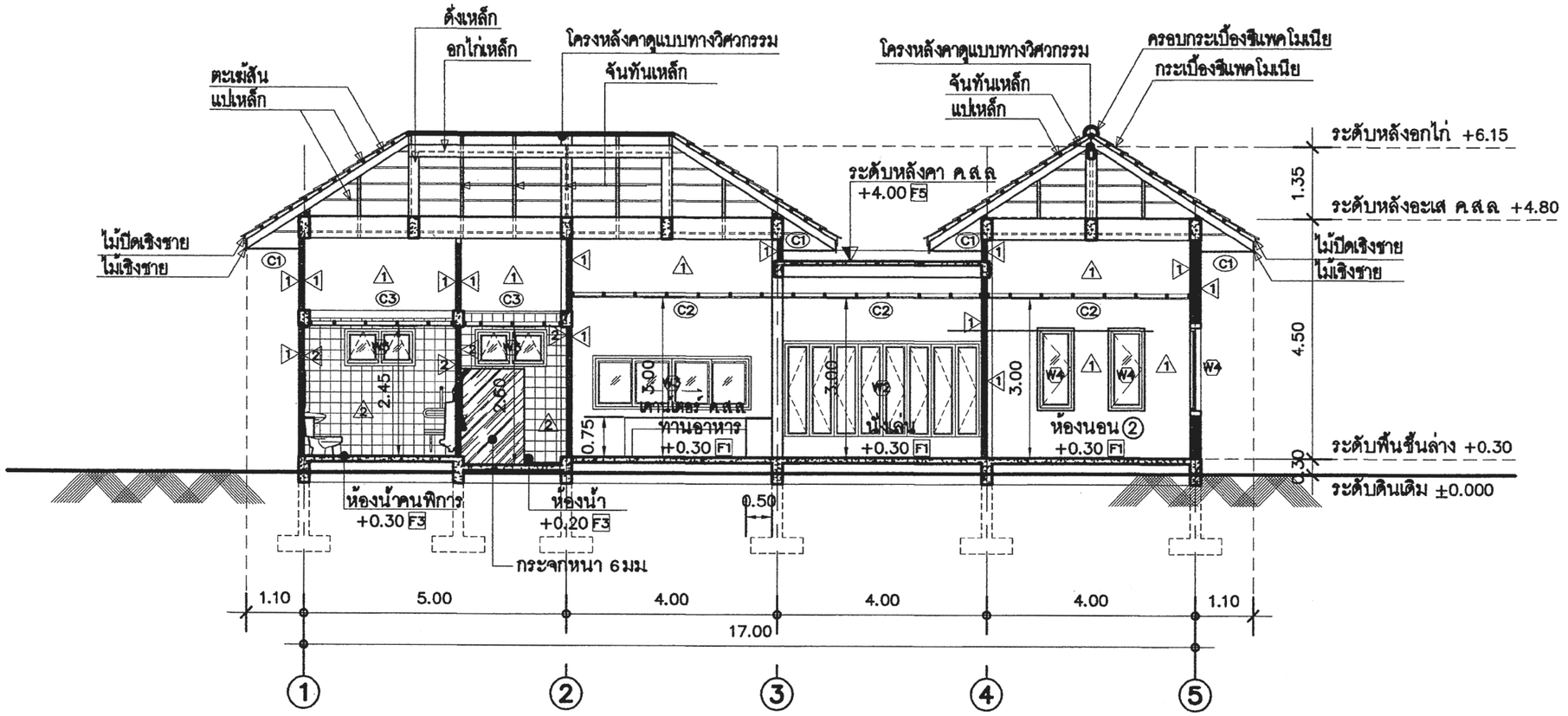

รูปตัด Ⓐ – Ⓐ

มาตราส่วน 1 : 100

สำนักการ โยธา
กรุงเทพมหานคร

โครงการ

แบบบ้านยิ้มเพื่อประชาชน ระยะที่ 3

ตามนโยบาย

ม.ร.ว. สุขุมพันธุ์ บริพัตร
ผู้ว่าราชการกรุงเทพมหานคร

นายจุมพล สำเภาพล
รองผู้ว่าราชการกรุงเทพมหานคร

นางนินนาท ชลิตานนท์
ปลัดกรุงเทพมหานคร

ผู้อำนวยการสำนักการโยธา	
รองผู้อำนวยการสำนักการโยธา	
นายทวีศักดิ์ เลิศประพันธ์	
ผู้อำนวยการสำนักงานออกแบบ	
นายวัชรินทร์ บรรพต	
หัวหน้ากลุ่มงานสถาปัตยกรรม	
นายสินธุ์ชัย บุญปักษ์	
หัวหน้ากลุ่มงานวิศวกรรมอาคาร	
นายอวิยะ เมฆกุล	
สถาปนิก	
น.ส.วันธร ประสานสารกิจ ส.สถ.2378	
วิศวกรโครงสร้าง	
นายนเรเทพ ชุทูล สย.7645	
วิศวกรไฟฟ้า	
นายชรูญ มาสุรใจ ภฟก.2457	
วิศวกรสุขาภิบาล	
นายจิระสิทธิ์ พิมลสิทธิ์ สย.8489	
วิศวกรเครื่องกล	
นายช่างเขียนแบบ	
นายหงส์ทรพี แจ้งทุ่ม	

แบบ	บ้านพักอาศัย 1 ชั้น
แบบที่	102
ชื่อบ้าน	กาหลง
เจ้าของ	
สถานที่	

แบบแสดง

รูปตัด Ⓐ – Ⓐ

วันที่ :	แผ่นที่	รวม
30 พฤษภาคม 2557	A–11	18

แผ่นที่	รวมแผ่น
11	33

FILE :

รายการแก้ไขแบบ

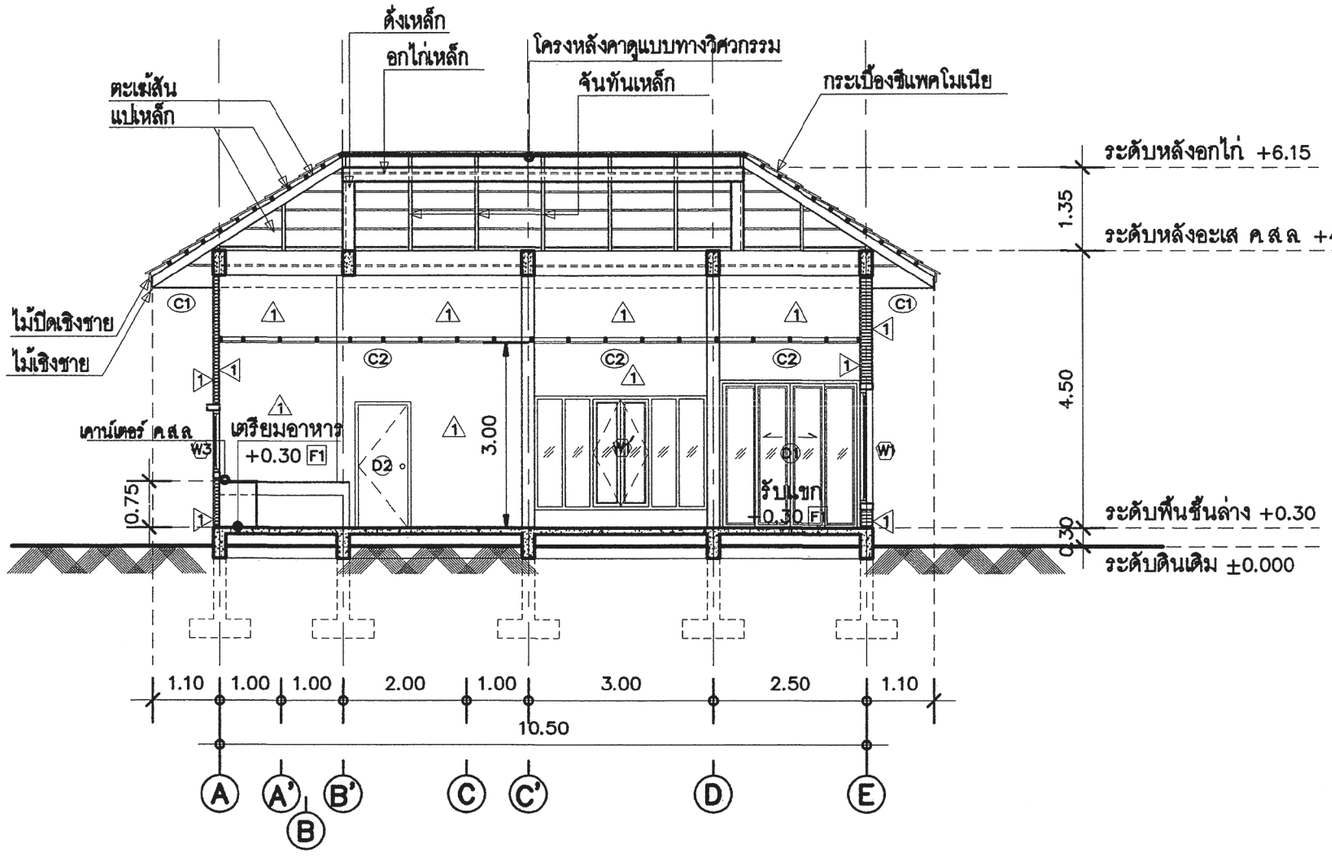

รูปตัด Ⓑ – Ⓑ

มาตราส่วน 1 : 100

สำนักการ โยธา
กรุงเทพมหานคร

โครงการ

แบบบ้านยิ้มเพื่อประชาชน ระยะที่ 3

ตามนโยบาย

ม.ร.ว. สุขุมพันธุ์ บริพัตร
ผู้ว่าราชการกรุงเทพมหานคร

นายจุมพล สำเภาพล
รองผู้ว่าราชการกรุงเทพมหานคร

นางนินนาท ชลิตานนท์
ปลัดกรุงเทพมหานคร

ผู้อำนวยการสำนักการโยธา	
รองผู้อำนวยการสำนักการโยธา	
นายทวีศักดิ์ เลิศประพันธ์	
ผู้อำนวยการสำนักงานออกแบบ	
นายรัชวินทร์ บรรพต	
หัวหน้ากลุ่มงานสถาปัตยกรรม	
นายสินธุ์ชัย บุญปักษ์	
หัวหน้ากลุ่มงานวิศวกรรมอาคาร	
นายธวัช เมฆะกุล	
สถาปนิก	
น.ส.วันธร ประสานสารกิจ ส.สถ2378	
วิศวกรโครงสร้าง	
นายนเรศ ชุณุล สย.7645	
วิศวกรไฟฟ้า	
นายพรุณ มาสุธใจ ภฟท.2457	
วิศวกรสุขาภิบาล	
นายพีระสิทธิ์ หิมลทิตย์ สย.8489	
วิศวกรเครื่องกล	
นายช่างเขียนแบบ	
นายพงศ์รศิ แจ้งพุม	

แบบ บ้านพักอาศัย 1 ชั้น
แบบที่ 102
ชื่อบ้าน กาหลง
เจ้าของ
สถานที่

แบบแสดง
รูปตัด Ⓑ – Ⓑ

วันที่ :	เลขที่	รวม
30 พฤษภาคม 2557	A–12	18

แผ่นที่	รวมแผ่น
12	33

FILE :

รายการแก้ไขแบบ

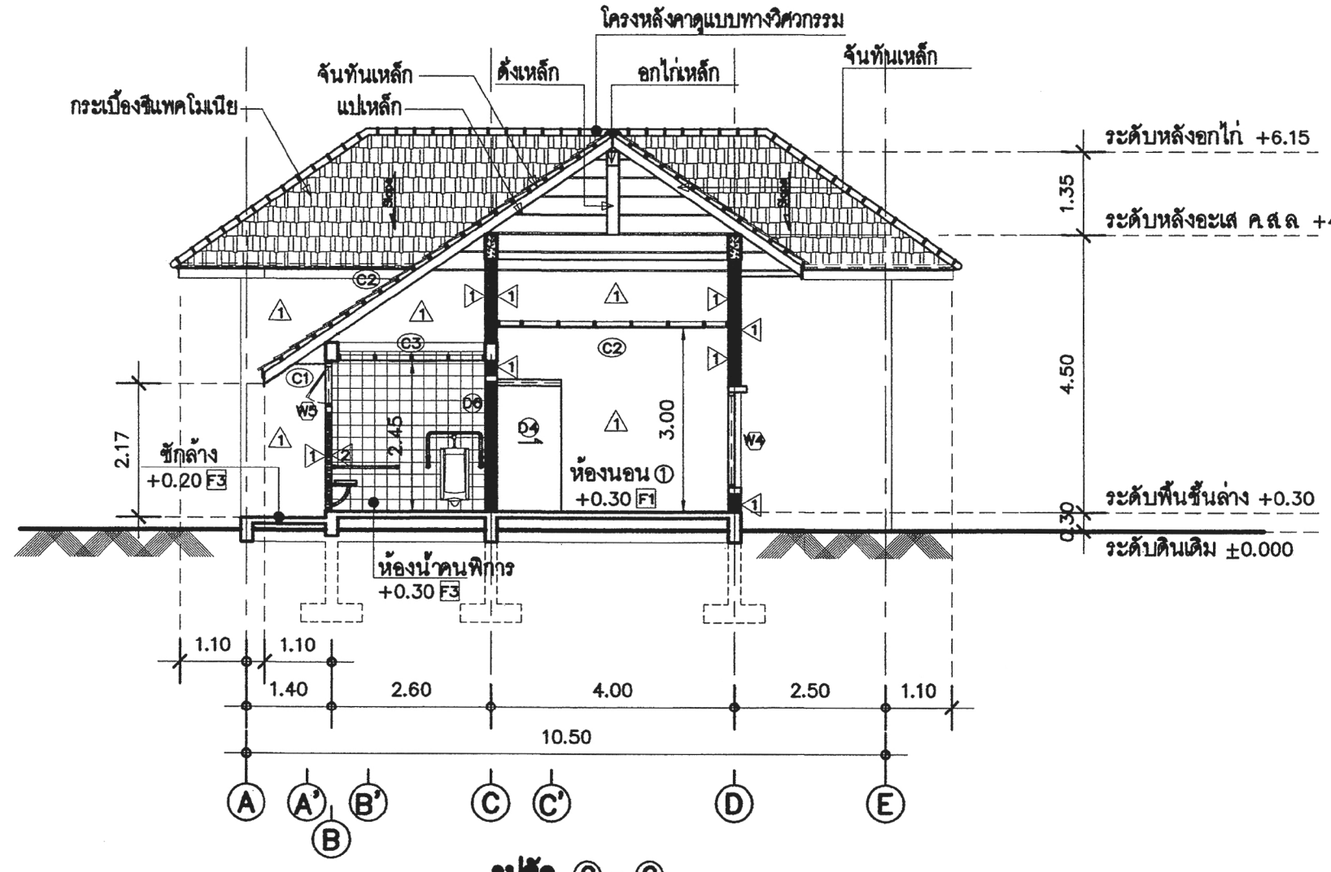

รูปตัด Ⓒ – Ⓒ

มาตารส่วน 1 : 100

สำนักการ โยธา
กรุงเทพมหานคร

โครงการ

แบบบ้านยิ้มเพื่อประชาชน ระยะที่ 3

ตามนโยบาย

ม.ร.ว. สุขุมพันธุ์ บริพัตร
ผู้ว่าราชการกรุงเทพมหานคร

นายจุมพล สำเภาพล
รองผู้ว่าราชการกรุงเทพมหานคร

นางนินนาท ชลิตานนท์
ปลัดกรุงเทพมหานคร

ผู้อำนวยการสำนักการโยธา	
รองผู้อำนวยการสำนักการโยธา	
นายทวิศักดิ์ เลิศประพันธ์	
ผู้อำนวยการสำนักงานออกแบบ	
นายวัชรินทร์ บรรพต	
หัวหน้ากลุ่มงานสถาปัตยกรรม	
นายสินธุ์ชัย บุญปักษ์	
หัวหน้ากลุ่มงานวิศวกรรมอาคาร	
นายอริยะ เมฆะกุล	
สถาปนิก	
น.ส.วรันธร ประสานสารกิจ ส.สถ.2378	
วิศวกรโครงสร้าง	
นายนรเทพ ชูทุล สย.7645	
วิศวกรไฟฟ้า	
นายจรูญ มาสุขใจ ภฟก.2457	
วิศวกรสุขาภิบาล	
นายจิระสิทธิ์ ทิมสถิตย์ สย.8489	
วิศวกรเครื่องกล	
นายช่างเขียนแบบ	
นายทงศ์รที แจ้งทุ่ม	

แบบ บ้านพักอาศัย 1 ชั้น
แบบที่ 102
ชื่อบ้าน กาหลง
เจ้าของ
สถานที่

แบบแสดง
รูปตัด Ⓒ – Ⓒ

วันที่ :	เลขที่	รวม
30 พฤษภาคม 2557	A–13	18

แผ่นที่	รวมแผ่น
13	33

FILE :

รายการแก้ไขแบบ

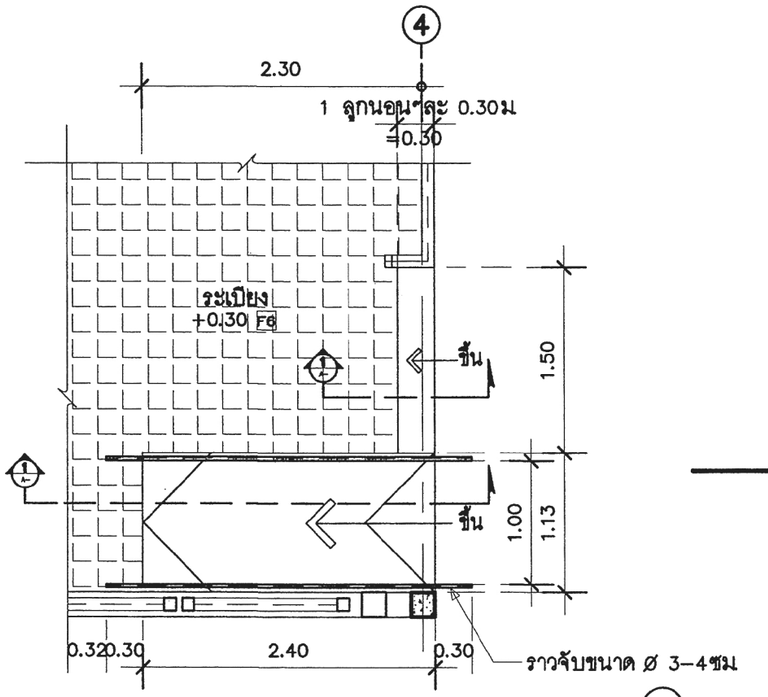

แปลนขยายทางลาด และบันได

มาตราส่วน 1 : 50

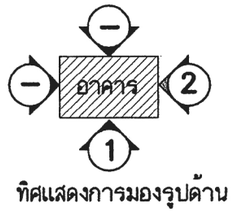

ทิศแสดงการมองรูปด้าน

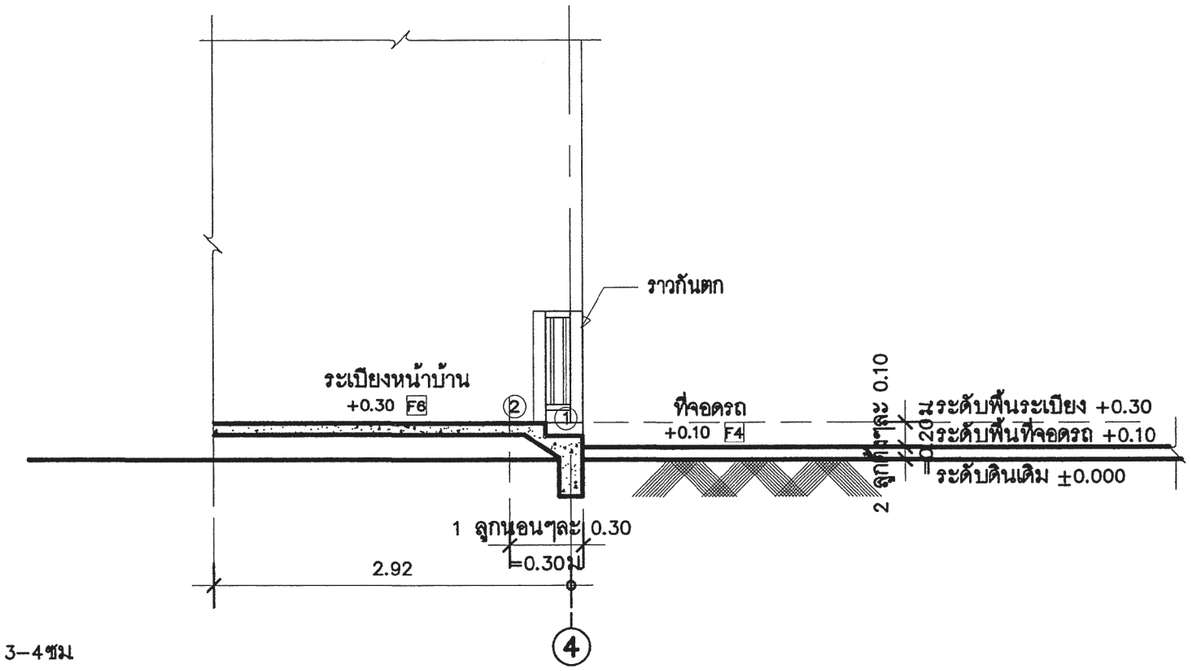

รูปตัดบันได ST รูปตัด①

มาตราส่วน 1 : 50

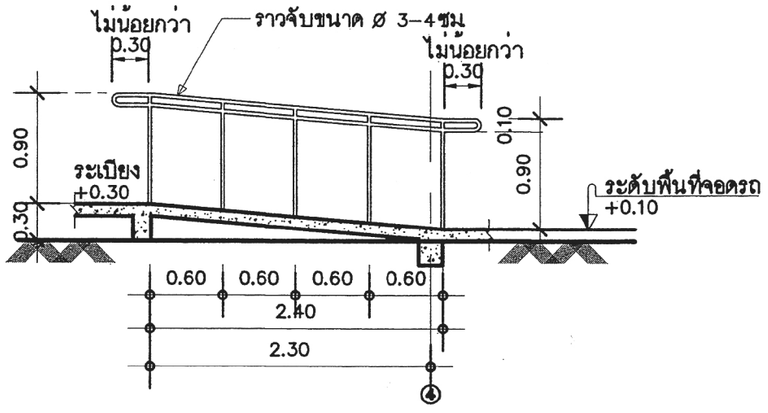

รูปตัดทางลาด รูปตัด①

มาตราส่วน 1 : 50

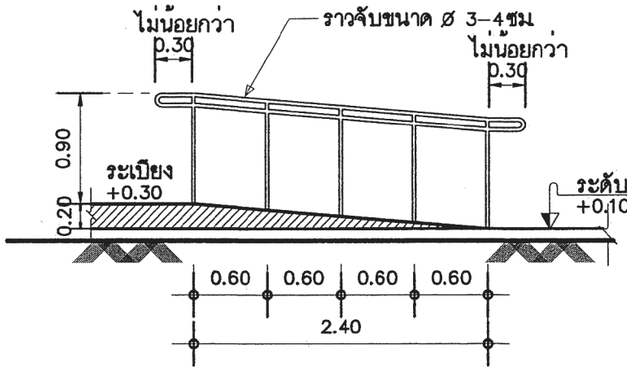

แบบขยายรูปด้าน①

มาตราส่วน 1 : 50

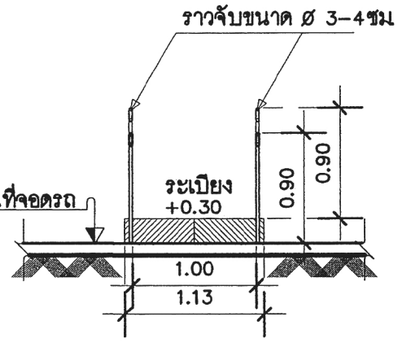

แบบขยายรูปด้าน②

มาตราส่วน 1 : 50

สำนักการ โยธา
กรุงเทพมหานคร

โครงการ
แบบบ้านยิ้มเพื่อประชาชน ระยะที่ 3

ตามนโยบาย
ม.ร.ว. สุขุมพันธุ์ บริพัตร
ผู้ว่าราชการกรุงเทพมหานคร
นายจุมพล สำเภาพล
รองผู้ว่าราชการกรุงเทพมหานคร
นางนินนาท ชลิตานนท์
ปลัดกรุงเทพมหานคร

ผู้อำนวยการสำนักการโยธา	
รองผู้อำนวยการสำนักการโยธา	
นายทวิศักดิ์ เสิศประพันธ์	
ผู้อำนวยการสำนักงานออกแบบ	
นายวัชรินทร์ บรรพต	
หัวหน้ากลุ่มงานสถาปัตยกรรม	
นายสินธุ์ชัย บุญปักษ์	
หัวหน้ากลุ่มงานวิศวกรรมอาคาร	
นายอิยะ เมฆะกุล	
สถาปนิก	
น.ส.วรันธร ประสานสาธิจ ส.สถ2378	
วิศวกรโครงสร้าง	
นายนนทพ ชุมจุล สย.7645	
วิศวกรไฟฟ้า	
นายจรูญ มาสุขใจ ภพ.2457	
วิศวกรสุขาภิบาล	
นายพีระสิทธิ์ ทิมสลิคย์ สย.8489	
วิศวกรเครื่องกล	
นายช่างเขียนแบบ	
นายพงศ์รพี แจ้งกุ่ม	

แบบ บ้านพักอาศัย 1 ชั้น
แบบที่ 102
ชื่อบ้าน กาหลง

เจ้าของ

สถานที่

แบบแสดง
แบบขยายทางลาดคนพิการ และ แบบขยายบันได ST

วันที่ :	เลขที่	รวม
30 พฤษภาคม 2557	A–14	18

แผ่นที่	รวมแผ่น
14	33

FILE :

รายการแก้ไขแบบ

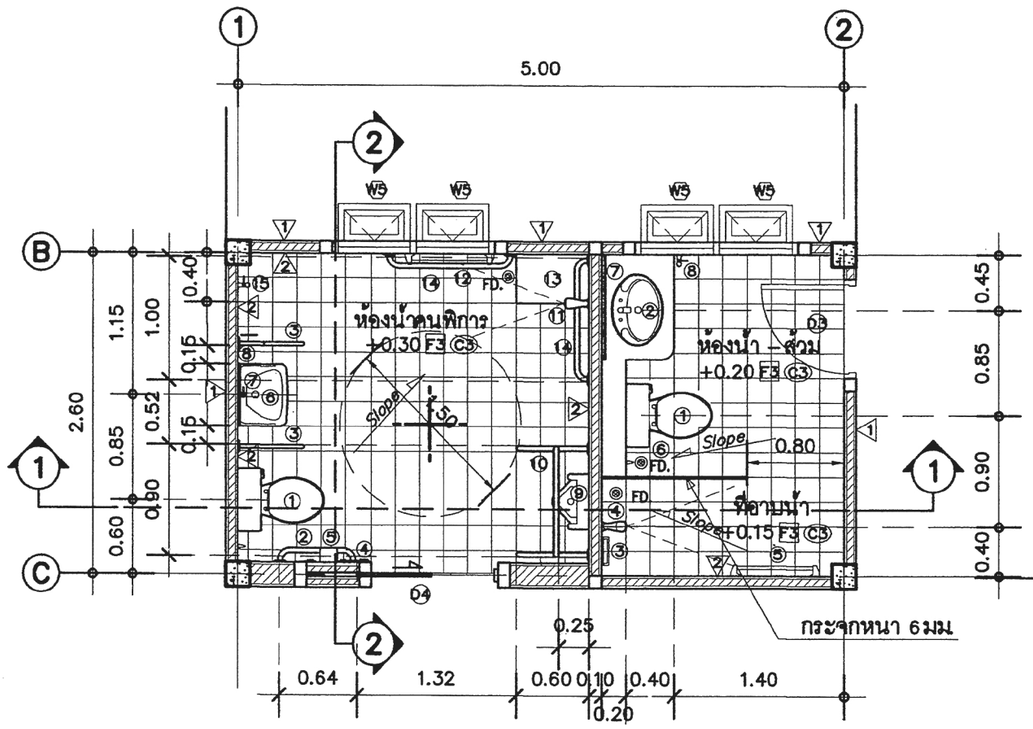

แปลนขยายห้องน้ำ

มาตราส่วน 1 : 50

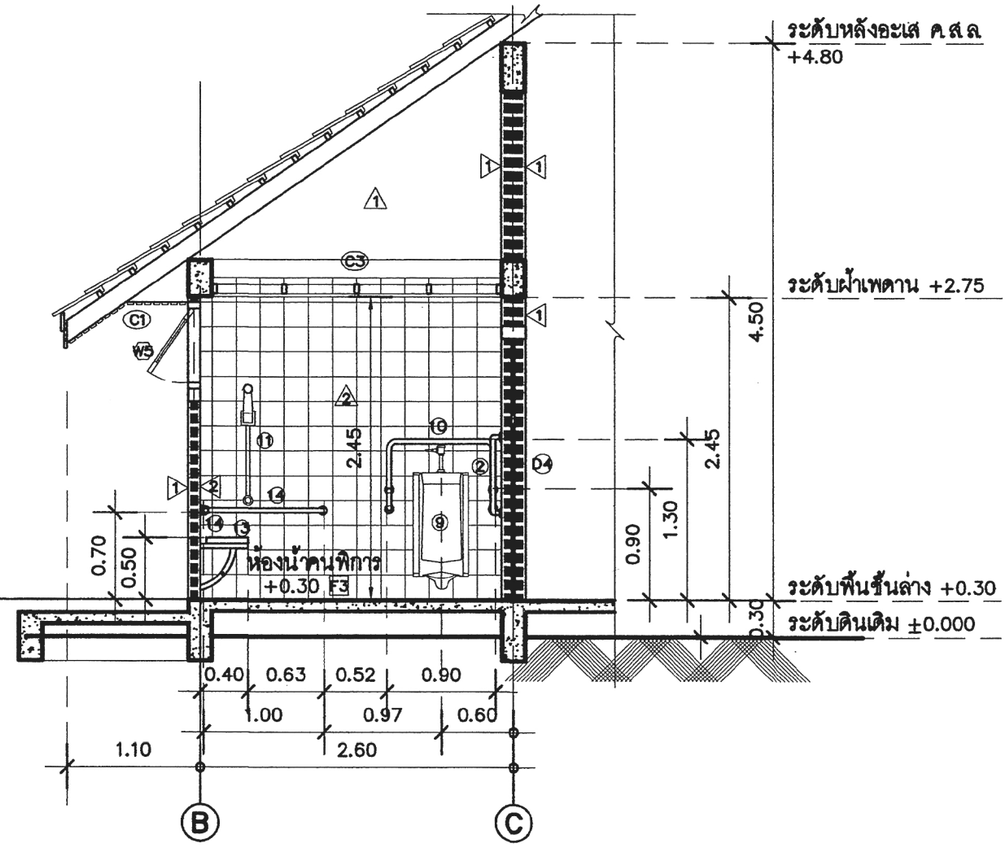

รูปตัดขยายห้องน้ำ ② – ②

มาตราส่วน 1 : 50

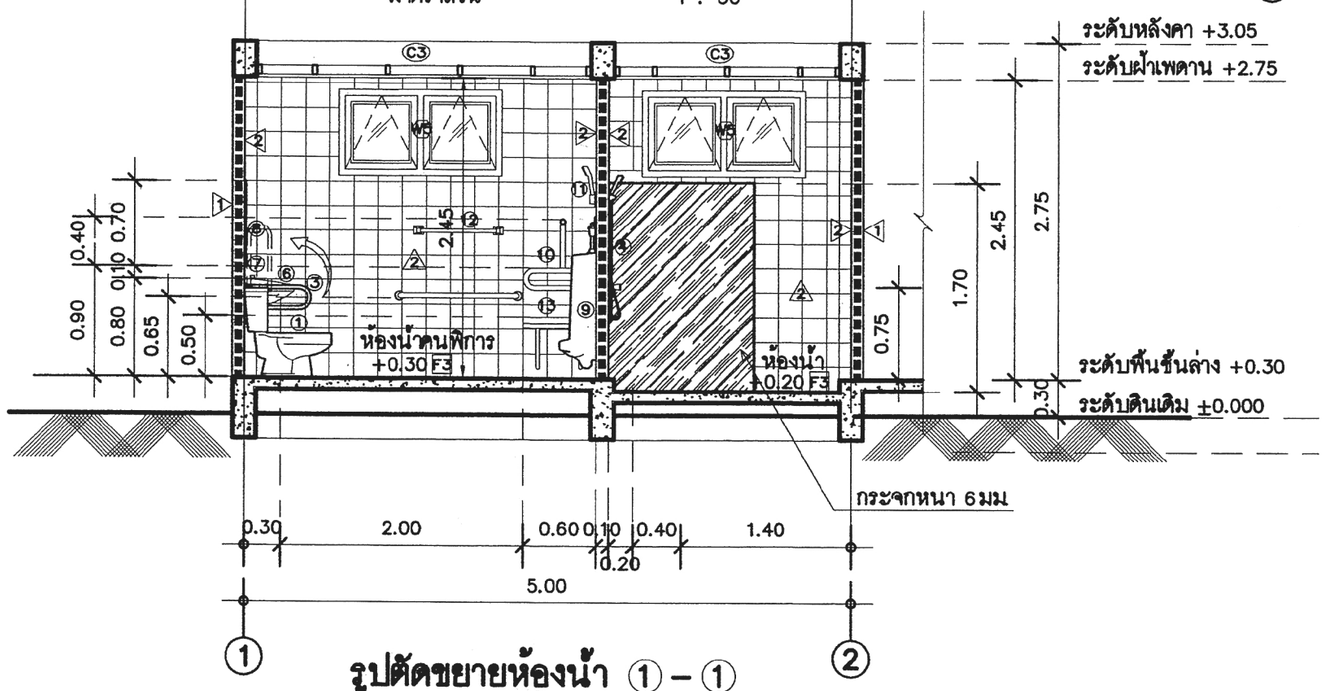

รูปตัดขยายห้องน้ำ ① – ①

มาตราส่วน 1 : 50

สำนักการ โยธา
กรุงเทพมหานคร

โครงการ
แบบบ้านยิ้มเพื่อประชาชน ระยะที่ 3

ตามนโยบาย
ม.ร.ว. สุขุมพันธุ์ บริพัตร
ผู้ว่าราชการกรุงเทพมหานคร
นายจุมพล สำเภาพล
รองผู้ว่าราชการกรุงเทพมหานคร
นางนินนาท ชลิตานนท์
ปลัดกรุงเทพมหานคร

ผู้อำนวยการสำนักการโยธา	
รองผู้อำนวยการสำนักการโยธา	
นายทวีศักดิ์ เลิศประพันธ์	
ผู้อำนวยการสำนักงานออกแบบ	
นายวัชรินทร์ บรรพต	
หัวหน้ากลุ่มงานสถาปัตยกรรม	
นายสินธุ์ชัย บุญปักษ์	
หัวหน้ากลุ่มงานวิศวกรรมอาคาร	
นายอริยะ เมฆะกุล	
สถาปนิก	
น.ส.วรันธร ประสานสารกิจ ส.สถ.2378	
วิศวกรโครงสร้าง	
นายนรเทพ ชูพูล สย.7645	
วิศวกรไฟฟ้า	
นายจรูญ มาสุขใจ ภฟก.2457	
วิศวกรสุขาภิบาล	
นายจิระสิทธิ์ ทิมสถิตย์ สย.8489	
วิศวกรเครื่องกล	
นายช่างเขียนแบบ	
นายพงศ์รพี แจ้งพุ่ม	

แบบ บ้านพักอาศัย 1 ชั้น
แบบที่ 102
ชื่อบ้าน กาหลง
เจ้าของ
สถานที่

แบบแสดง
แบบขยายห้องน้ำคนพิการ
แบบขยายห้องน้ำ

วันที่ :	เลขที่	รวม
30 พฤษภาคม 2557	A–15	18

แผ่นที่	รวมแผ่น
15	33

FILE :
รายการแก้ไขแบบ

รายละเอียดประกอบแบบสุขภัณฑ์ห้องน้ำคนพิการ

สัญลักษณ์	รายการสุขภัณฑ์
①	โถส้วมสำหรับคนพิการ หรือโถส้วมมีหม้อน้ำคันโยกกดฟลัชวาล์ว
②	ราวจับรูปตัว L ขนาด Ø 3–4ซม ขนาดความกว้าง 60ซม
③	ราวจับชนิดปรับเก็บได้ในแนวตั้งฉากขนาด Ø 3–4ซม
	ขนาดความกว้าง 20ซม ความยาว 55–60ซม
④	ปุ่มกดสัญญาณฉุกเฉินมีเสียง และแสง มีสายสำหรับดึงสูงจากพื้น 25ซม,95ซม
⑤	ที่ใส่กระดาษชำระติดตั้งสูงจากพื้น 60–80ซม
⑥	อ่างล้างหน้า
⑦	ก๊อกน้ำแบบก้านโยก หรือ แบบอัตโนมัติ
⑧	กระจกส่องหน้า (ติดตั้งแบบปรับเอียงได้)
⑨	โถปัสสาวะชายชนิดติดตั้งพื้น
⑩	ราวจับติดยึดกับผนัง ขนาด Ø 3–4ซม (โถปัสสาวะชาย)
⑪	ฝักบัวชนิดปรับระดับ
⑫	ราวแขวนผ้าติดตั้ง 2ระดับ
⑬	ที่นั่งอาบน้ำมั่งคงแข็งแรง แบบพับเก็บได้
⑭	ราวจับต่อเนื่องขนาด Ø 3–4ซม
⑮	ก๊อกน้ำสเตนเลสติดตั้งสูงจากพื้น 0.50 ม
FD.	รูระบายน้ำทิ้ง
หมายเหตุ ; ยี่ห้อ และ รุ่น กำหนดภายหลัง	

รายละเอียดประกอบแบบสุขภัณฑ์

สัญลักษณ์	รายการสุขภัณฑ์
①	ชักโครกแบบนั่งราบเคลื่อบขาว พร้อมอุปกรณ์ติดตั้งครบชุด
②	อ่างล้างหน้าชนิดฝังในเคาน์เตอร์ ค.ส.ล. กรุหินแกรนิต ตามแบบ
	พร้อม ก๊อกน้ำแบบก้านโยก
③	ที่วางส บู่สีขาว
④	ผักบัวอาบน้ำสายอ่อน พร้อมอุปกรณ์ติดตั้งครบชุด
⑤	ราวแขวนผ้าสเตนเลส
⑥	สายฉีดชำระ ชุบโครเมียม
⑦	กระจกเงายึดติดกับผนังด้วยน๊อตสเตนเลส ชนิดบานเปลือย
⑧	ก๊อกน้ำสเตนเลสติดตั้งสูงจากพื้น 0.50 ม
FD.	รูระบายน้ำทิ้ง
หมายเหตุ ; ยี่ห้อ และ รุ่น กำหนดภายหลัง	

สำนักการ โยธา
กรุงเทพมหานคร

โครงการ
แบบบ้านยิ้มเพื่อประชาชน ระยะที่ 3

ตามนโยบาย
ม.ร.ว. สุขุมพันธุ์ บริพัตร
ผู้ว่าราชการกรุงเทพมหานคร
นายจุมพล สำเภาพล
รองผู้ว่าราชการกรุงเทพมหานคร
นางนินนาท ชลิตานนท์
ปลัดกรุงเทพมหานคร

ผู้อำนวยการสำนักการโยธา
รองผู้อำนวยการสำนักการโยธา
นายทวีศักดิ์ เลิศประพันธ์
ผู้อำนวยการสำนักงานออกแบบ
นายวัชรินทร์ บรรพต
หัวหน้ากลุ่มงานสถาปัตยกรรม
นายสินธุ์ชัย บุญปักษ์
หัวหน้ากลุ่มงานวิศวกรรมอาคาร
นายอริยะ เมฆะกุล

สถาปนิก
น.ส.วรันธร ประสานสารกิจ ส.สถ.2378
วิศวกรโครงสร้าง
นายนรเทพ ชุทุล สย.7645
วิศวกรไฟฟ้า
นายจรูญ มาสุขใจ ภฟก.2457
วิศวกรสุขาภิบาล
นายจีระสิทธิ์ ทิมสถิตย์ สย.8489
วิศวกรเครื่องกล
นายช่างเขียนแบบ
นายพงศ์รพี แจ้งพุ่ม

แบบ บ้านพักอาศัย 1 ชั้น
แบบที่ 102
ชื่อบ้าน กาหลง
เจ้าของ
สถานที่

แบบแสดง
รายละเอียดประกอบ
แบบสุขภัณฑ์ห้องน้ำ

วันที่ :	เลขที่	รวม
30 พฤษภาคม 2557	A–16	18

แผ่นที่	รวมแผ่น
16	33

FILE :
รายการแก้ไขแบบ

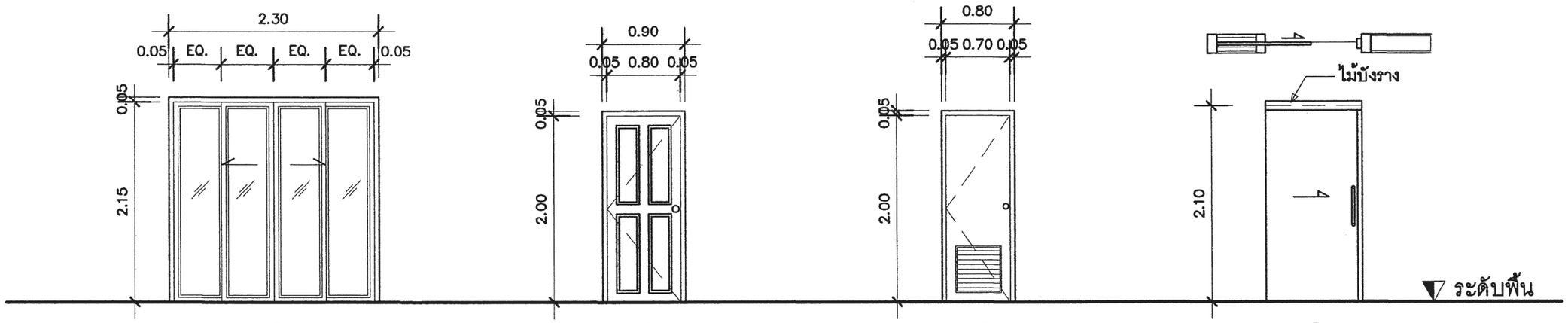

D1 (ประตูหน้าบ้าน) D2 (ห้องนอน, ประตูหลังบ้าน) D3 (ห้องน้ำ) D4 (ประตูห้องนอน ① และห้องน้ำคนพิการ)

D1	ประตูบานเลื่อนคู่	D2	ประตูบานเปิด	D3	ประตูบานเปิด	D4	ประตูบานเลื่อน
วงกบ	อลูมิเนียมเคลือบขาว ขนาด 2"x 4"	วงกบ	วงกบไม้เนื้อแข็ง ขนาด 2"x 4"	วงกบ	วงกบไม้เนื้อแข็ง ขนาด 2"x 5"	วงกบ	–
กรอบบาน	อลูมิเนียมเคลือบขาว	กรอบบาน	กรอบบานไม้เนื้อแข็ง	กรอบบาน	กรอบบานไม้เนื้อแข็ง	กรอบบาน	ไม้เนื้อแข็ง
–	กระจกใสตัดแสง หนา 6มม	ลูกฟัก	ลูกฟักไม้เนื้อแข็งแกะลาย	ลูกฟัก	เกล็ดระบายอากาศด้านล่าง	อุปกรณ์	มือจับสเตนเลสรูปตัว C ขนาด Ø 1"
อุปกรณ์	มือจับพร้อมอุปกรณ์ติดตั้งครบชุด	อุปกรณ์	ลูกบิดพร้อมอุปกรณ์ติดตั้งครบชุด	อุปกรณ์	ลูกบิดพร้อมอุปกรณ์ติดตั้งครบชุด	อุปกรณ์	ขอสับ พร้อมอุปกรณ์ติดตั้งครบชุด

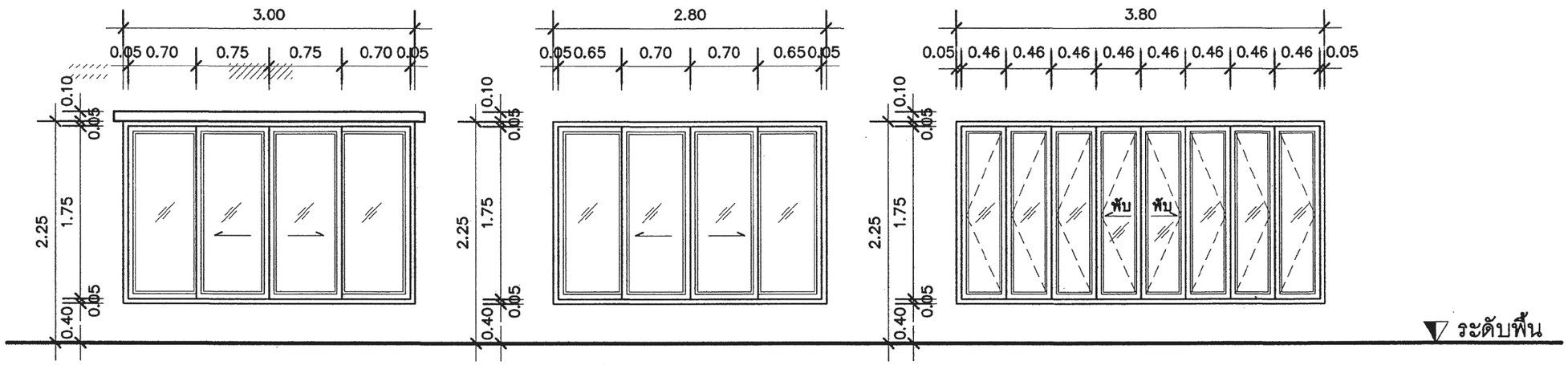

W1 (ห้องรับแขก) W1 (ห้องรับแขก) W2 (ห้องนั่งเล่น)

W1	หน้าต่างบานเลื่อนคู่	W1	หน้าต่างบานเลื่อนคู่	W2	หน้าต่างบานพับ
วงกบ	อลูมิเนียมเคลือบขาว ขนาด 2"x 4"	วงกบ	อลูมิเนียมเคลือบขาว ขนาด 2"x 4"	วงกบ	อลูมิเนียมเคลือบขาว ขนาด 2"x 4"
กรอบบาน	อลูมิเนียมเคลือบขาว	กรอบบาน	อลูมิเนียมเคลือบขาว	กรอบบาน	อลูมิเนียมเคลือบขาว
–	กระจกใสตัดแสง หนา 6มม	–	กระจกใสตัดแสง หนา 6มม	–	กระจกใสตัดแสง หนา 6มม
อุปกรณ์	มือจับพร้อมอุปกรณ์ติดตั้งครบชุด	อุปกรณ์	มือจับพร้อมอุปกรณ์ติดตั้งครบชุด	อุปกรณ์	มือจับพร้อมอุปกรณ์ติดตั้งครบชุด

แบบขยายประตู– หน้าต่าง

มาตราส่วน 1 : 50

สำนักการ โยธา
กรุงเทพมหานคร

โครงการ
แบบบ้านยิ้มเพื่อประชาชน ระยะที่ 3

ตามนโยบาย
ม.ร.ว. สุขุมพันธุ์ บริพัตร
ผู้ว่าราชการกรุงเทพมหานคร
นายจุมพล สำเภาพล
รองผู้ว่าราชการกรุงเทพมหานคร
นางนินนาท ชลิตานนท์
ปลัดกรุงเทพมหานคร

ผู้อำนวยการสำนักการโยธา
รองผู้อำนวยการสำนักการโยธา
นายทวิศักดิ์ เลิศประพันธ์
ผู้อำนวยการสำนักงานออกแบบ
นายวัชรินทร์ บรรพต
หัวหน้ากลุ่มงานสถาปัตยกรรม
นายสินธุ์ชัย บุญปักษ์
หัวหน้ากลุ่มงานวิศวกรรมอาคาร
นายอริยะ เมฆะกุล
สถาปนิก
น.ส.วรันธร ประสานสารกิจ ส.สถ.2378
วิศวกรโครงสร้าง
นายนรเทพ ชูพูล สย.7645
วิศวกรไฟฟ้า
นายจรูญ มาสุขใจ ภฟก.2457
วิศวกรสุขาภิบาล
นายจิระสิทธิ์ ทิมสถิตย์ สย.8489
วิศวกรเครื่องกล
นายช่างเขียนแบบ
นายทงศรพี แจ้งพุ่ม

แบบ บ้านพักอาศัย 1 ชั้น
แบบที่ 102
ชื่อบ้าน กาหลง
เจ้าของ
สถานที่

แบบขยายประตู– หน้าต่าง

วันที่ :	เลขที่	รวม
30 พฤษภาคม 2557	A–17	18

แผ่นที่	รวมแผ่น
17	33

FILE :
รายการแก้ไขแบบ

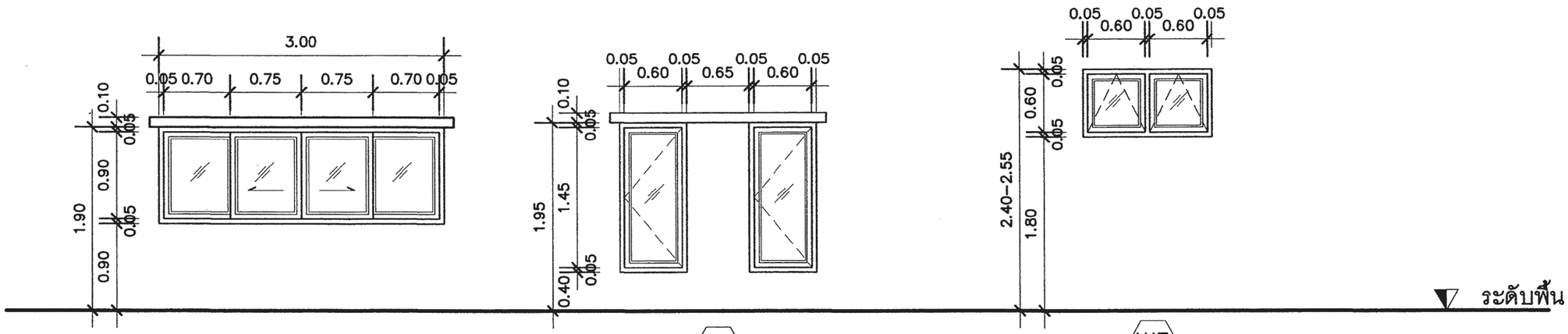

W3
(เตรียมอาหาร)

W4
(ห้องนอน 1 สูงจากพื้น 0.40 ม.)
(ห้องนอน 2 สูงจากพื้น 0.90 ม.)

W5
(ห้องน้ำ)
(ห้องน้ำคนพิการติดตั้งสูงจากพื้น 1.70 ม.)

W3	หน้าต่างบานเลื่อนคู่	W4	หน้าต่างบานเปิดเดี่ยว	W5	หน้าต่างบานกระทุ้ง
วงกบ	อลูมิเนียมเคลือบขาว ขนาด 2"x 4"	วงกบ	อลูมิเนียมเคลือบขาว ขนาด 2"x 4"	วงกบ	อลูมิเนียมเคลือบขาว ขนาด 2"x 4"
กรอบบาน	อลูมิเนียมเคลือบขาว	กรอบบาน	อลูมิเนียมเคลือบขาว	กรอบบาน	อลูมิเนียมเคลือบขาว
–	กระจกใสตัดแสง หนา 6มม	–	กระจกใสตัดแสง หนา 6มม	–	กระจกใสตัดแสง หนา 6มม
อุปกรณ์	มือจับพร้อมอุปกรณ์ติดตั้งครบชุด	อุปกรณ์	มือจับพร้อมอุปกรณ์ติดตั้งครบชุด	อุปกรณ์	มือจับพร้อมอุปกรณ์ติดตั้งครบชุด

แบบขยายหน้าต่าง

มาตราส่วน 1 : 50

สำนักการ โยธา
กรุงเทพมหานคร

โครงการ
แบบบ้านยิ้มเพื่อประชาชน ระยะที่ 3

ตามนโยบาย
ม.ร.ว. สุขุมพันธุ์ บริพัตร
ผู้ว่าราชการกรุงเทพมหานคร
นายจุมพล สำเภาพล
รองผู้ว่าราชการกรุงเทพมหานคร
นางนินนาท ชลิตานนท์
ปลัดกรุงเทพมหานคร

ผู้อำนวยการสำนักการโยธา
รองผู้อำนวยการสำนักการโยธา
นายทวีศักดิ์ เลิศประพันธ์
ผู้อำนวยการสำนักงานออกแบบ
นายวัชรินทร์ บรรพต
หัวหน้ากลุ่มงานสถาปัตยกรรม
นายสินธุ์ชัย บุญปักษ์
หัวหน้ากลุ่มงานวิศวกรรมอาคาร
นายอริยะ เมฆะกุล

สถาปนิก
น.ส.วรันธร ประสานสารกิจ ส.สถ.2378
วิศวกรโครงสร้าง
นายนรเทพ ชูทูล สย.7645
วิศวกรไฟฟ้า
นายจรูญ มาสุขใจ ภฟก.2457
วิศวกรสุขาภิบาล
นายจีระสิทธิ์ ทิมสถิตย์ สย.8489
วิศวกรเครื่องกล
นายช่างเขียนแบบ
นายทงศ์รพี แจ้งทุ่ม

แบบ บ้านพักอาศัย 1 ชั้น
แบบที่ 102
ชื่อบ้าน กาหลง
เจ้าของ
สถานที่

แบบแสดง
แบบขยายหน้าต่าง

วันที่ :	เลขที่	รวม
30 พฤษภาคม 2557	A–18	18

แผ่นที่	รวมแผ่น
18	33

FILE :
รายการแก้ไขแบบ

รายการประกอบแบบด้านวิศวกรรมโยธา

1. ซีเมนต์

1.1 ส่วนผสมของโครงสร้างคอนกรีตเสริมเหล็กทั้งหมดต้องใช้ PORTLAND CEMENT ประเภทที่ 1 ที่มีคุณสมบัติตามมาตรฐานผลิตภัณฑ์อุตสาหกรรมเท่านั้น

1.2 ถ้าไม่ได้ระบุเป็นอย่างอื่น ต้องมีส่วนผสมของซีเมนต์ไม่น้อยกว่า325กิโลกรัมต่อคอนกรีตลูกบาศก์เมตร

2. คอนกรีต

2.1 คอนกรีตที่ใช้สำหรับงานโครงสร้างของอาคารเช่นเสาเข็ม , ฐานราก , เสา และพื้น ฯลฯ ต้องมีกำลังอัดประลัยไม่น้อยกว่า 180ksc เมื่ออายุ 28วัน โดยทดสอบจากแท่งคอนกรีตตัวอย่างรูปทรงกระบอก 150x300มม.

2.2 ADMIXTURE ที่ใช้ต้องมีคุณสมบัติตาม ASTM หรือ BS

3. งานเหล็ก

3.1 คุณสมบัติของเหล็กเสริมคอนกรีต มีดังนี้

ขนาดเหล็กเสริม mm.	ชั้นคุณภาพ	มาตรฐาน	หมายเหตุ
RB6 , RB9 DB12 ขึ้นไป	SR-24 SD-40	มอก. 20-2543 มอก. 24-2548	

3.2 เหล็กรูปพรรณ , เหล็กกลวงสำหรับก่อสร้าง

3.2.1 เหล็กรูปพรรณที่จะใช้ต้องมีคุณสมบัติตาม มอก. 1227-2539 , มอก. 1228-2549 หรือ JIS เหล็กกลวงที่ใช้ต้องมีคุณสมบัติตาม มอก. 107-2533 หรือ JIS และเหล็กรูปพรรณเชื่อมประกอบจะต้องมีคุณสมบัติตาม มอก. 1303-2538

3.2.2 เหล็กรูปพรรณทั้งหมดต้องเป็นของใหม่ ไม่เคยใช้งานมาก่อน ตรงไม่บิดเบี้ยว ไม่มีรอยตำหนิ ไม่มีสนิมกร่อน ไม่เปื้อนสี หรือน้ำมัน

3.2.3 การต่อเหล็กรูปพรรณ ถ้าไม่จำเป็นจริงๆแล้วห้ามต่อ ในกรณีที่มีการต่อเหล็ก รอยต่อของเหล็กต้องมีกำลังมากกว่าหรือเท่ากับเหล็กที่ไม่มีรอยต่อ การต่อให้ต่อจุดเดียวเท่านั้น และการต่อให้เป็นไปตามมาตรฐาน AISC

3.2.4 การประกอบการติดตั้ง ให้ดำเนินการตามมาตรฐาน AISC หรือตามมาตรฐานสำหรับอาคารเหล็กรูปพรรณของ วสท. ที่ 1015-40

3.2.5 ผู้รับจ้างจะต้องทำ ค้ำยัน ยึดโครง ให้เพียงพอเพื่อยึดโครงสร้างให้แน่นหนาอยู่ในแนวและตำแหน่งที่ต้องการ

3.2.6 องค์อาคารที่วางทาบหรือต่อเชื่อมจะต้องวางให้แนบสนิทเต็มหน้า

3.2.7 การเชื่อมต่อทั้งหมดให้ใช้วิธีเชื่อมด้วยไฟฟ้าการ (ELECTRLC ARC WELDING) โดยตลอดผิวหน้าล้มผัสการเชื่อมให้เป็นไปตามมาตรฐาน AWS ขนาดของรอยเชื่อมต้องไม่น้อยกว่าความหนาของแผ่นเหล็ก

3.2.8 ถ้าไม่ได้กำหนดให้เป็นอย่างอื่น รอยต่อระหว่างชิ้นส่วนเหล็กต่างๆ ให้ใช้วิธีเชื่อมตะเข็บตลอดแนวชน

3.2.9 ผิวหน้าที่จะทำการเชื่อม ต้องสะอาดปราศจากสะเก็ดร่อน สนิมกร่อน ไขมัน สี หรือสิ่งแปลกปลอมอื่นใด

3.2.10 ลวดเชื่อมต้องมีคุณสมบัติตาม มอก. หรือ AWS หรือ AISC

3.2.11 ให้ทาด้วยสีกันสนิมไม่น้อยกว่า 2 ชั้น คุณภาพเทียบเท่า RUST O-LEAM , JOTAN , SIKKENS

4. เสาเข็ม

4.1 เสาเข็มคอนกรีตอัดแรง เป็นเสาเข็มของ MP , GPS , GEL , CPM , T-COM หรือเทียบเท่า หรือเสาเข็มเจาะ(ตามแบบแสดง)

- เสาเข็มคอนกรีตอัดแรง ขนาด ⊙ -0.15x0.15ม.
- เสาเข็มคอนกรีตอัดแรง ขนาด I -0.18x0.18ม.พื้นที่หน้าตัดไม่น้อยกว่า 253 ตร.ซม.
- เสาเข็มคอนกรีตอัดแรง ขนาด I -0.22x0.22ม.พื้นที่หน้าตัดไม่น้อยกว่า 351 ตร.ซม.
- เสาเข็มคอนกรีตอัดแรง ขนาด I -0.26x0.26ม.พื้นที่หน้าตัดไม่น้อยกว่า 455 ตร.ซม.
- เสาเข็มเจาะ ขนาด ⌀0.35 ม.

4.2 กำลังรับน้ำหนักบรรทุกและความยาวเสาเข็มให้พิจารณาตามแบบรายละเอียด โดยความยาวเสาเข็มที่แท้จริง ณ ตำแหน่งที่ตั้งโครงการ อาจมีการเปลี่ยนแปลง แต่ทั้งนี้ให้กำหนดและตรวจสอบอีกครั้งโดยวิศวกรผู้ควบคุมงาน โดยเสาเข็มจะต้องมีกำลังรับน้ำหนักบรรทุกได้ไม่น้อยกว่าที่กำหนดตามแบบ

5. ระบบกันซึม

5.1 รายละเอียดและคุณสมบัติ

ส่วนของอาคาร	ชนิดและผลิตภัณฑ์	ผลิตภัณฑ์คุณภาพเทียบเท่า
- หลังคา ค.ส.ล. - ห้องน้ำ	น้ำยาเคมีแบบกันซึม	BRUSHBOND ของ FOSROC LANKO 225 ของ DAVCO

6. ทั่วไปและการเตรียมงาน

6.1 รายการประกอบแบบอื่นใดที่ไม่ได้กำหนดไว้ให้ถือปฏิบัติตาม "บทกำหนดทั่วไปสำหรับการก่อสร้างอาคารคอนกรีตเสริมเหล็กของ วสท. "เป็นเกณฑ์

6.2 เนื่องจากคุณสมบัติของดินในกรุงเทพมหานคร แต่ละพื้นที่เขตมีความแตกต่างกันในด้านความสามารถในการรับน้ำหนักบรรทุกและมีระดับความลึกของชั้นทรายที่แตกต่างกัน ฉะนั้นก่อนทำการก่อสร้าง เจ้าของอาคารและผู้รับจ้างต้องตรวจสอบความเหมาะสมของความยาวเสาเข็ม เพื่อให้มีค่าการรับน้ำหนักบรรทุกของเสาเข็มได้ไม่น้อยกว่าแบบที่กำหนดไว้

6.3 หากมีอุปสรรคในการเข้าพื้นที่ก่อสร้าง อันจะทำให้เกิดผลกระทบความเดือดร้อนรำคาญ และเกิดความเสียหายจากการใช้เสาเข็มตอกกับอาคารข้างเคียง ให้สามารถใช้เสาเข็มเจาะเทียบเคียงความสามารถในการรับน้ำหนักบรรทุกได้

สำนักการ โยธา
กรุงเทพมหานคร

โครงการ
แบบบ้านยิ้มเพื่อประชาชน ระยะที่ 3

ตามนโยบาย
ม.ร.ว. สุขุมพันธุ์ บริพัตร
ผู้ว่าราชการกรุงเทพมหานคร
นายจุมพล สำเภาพล
รองผู้ว่าราชการกรุงเทพมหานคร
นางนิ่มนาท ชลิตานนท์
ปลัดกรุงเทพมหานคร

ผู้อำนวยการสำนักการโยธา	
รองผู้อำนวยการสำนักการโยธา	
นายทวีศักดิ์ เลิศประพันธ์	
ผู้อำนวยการสำนักงานออกแบบ	
นายวัชรินทร์ บรรพต	
หัวหน้ากลุ่มงานสถาปัตยกรรม	
นายสินธุ์ชัย บุญปักษ์	
หัวหน้ากลุ่มงานวิศวกรรมอาคาร	
นายอวิยะ เมฆะกุล	
สถาปนิก	
นางสาววันธง ประสานสารกิจ	สย.2378
วิศวกรโครงสร้าง	
นายนรเทพ ชุทูล	สย.7645
วิศวกรไฟฟ้า	
นายจรูญ มาสุขใจ	ภพ.2457
วิศวกรสุขาภิบาล	
นายจิระสิทธิ์ หิมสิทธย์	สย.8489
วิศวกรเครื่องกล	
นายช่างเขียนแบบ	
นางสาวรัชนก ยักษ์พันธ์	

แบบ บ้านพักอาศัย 1 ชั้น
แบบที่ 102
ชื่อบ้าน กาหลง

เจ้าของ

สถานที่

แบบแสดง
รายการประกอบแบบด้านวิศวกรรมโยธา

วันที่ :	เลขที่	รวม
ธันวาคม 2553	S-01	8

แผ่นที่	รวมแผ่น
19	33

FILE :

รายการแก้ไขแบบ
มิถุนายน 2557

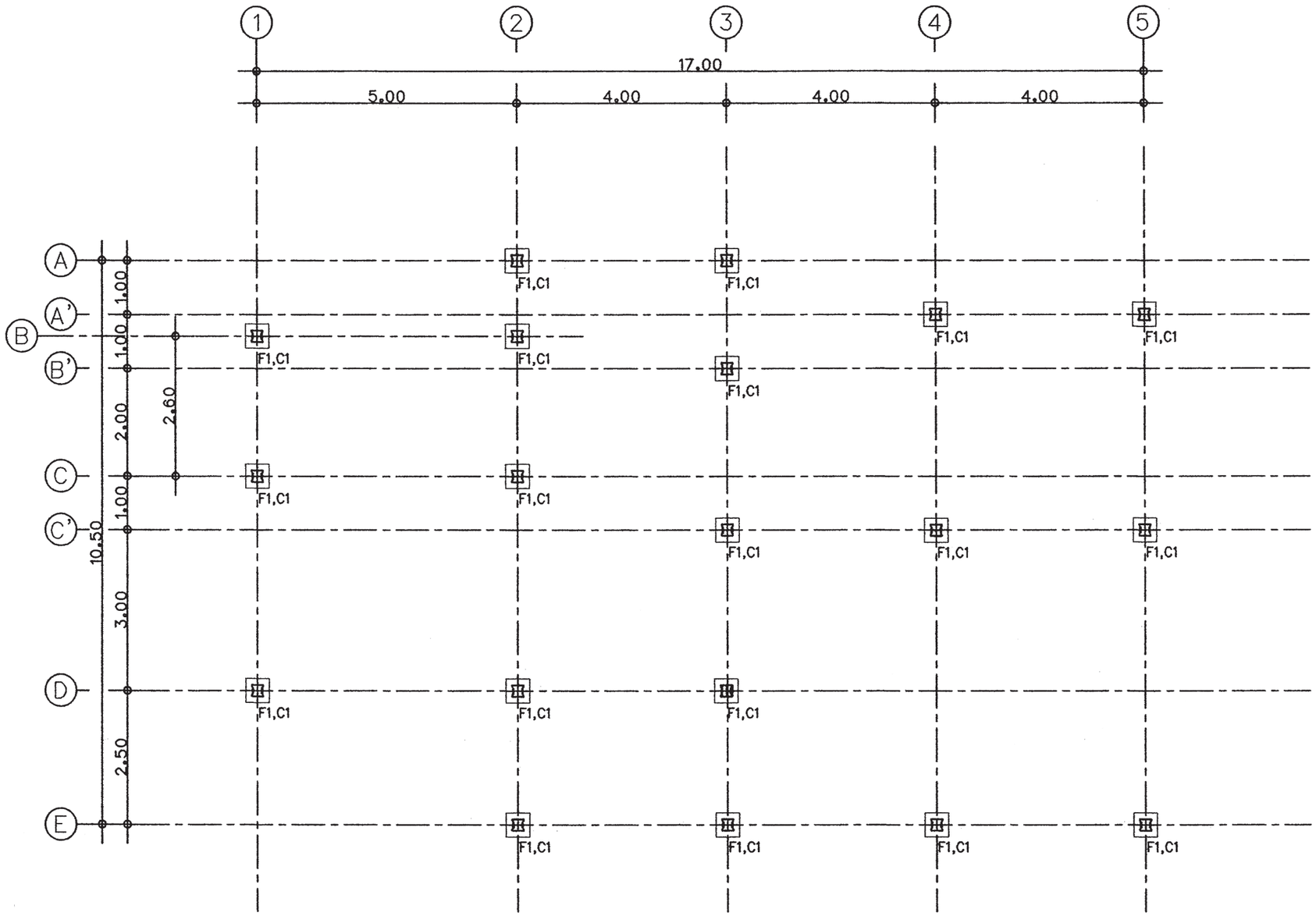

แปลนตำแหน่งฐานราก

มาตารส่วน 1 : 100

สำนักการ โยธา
กรุงเทพมหานคร

โครงการ

แบบบ้านยิ้มเพื่อประชาชน ระยะที่ 3

ตามนโยบาย

ม.ร.ว. สุขุมพันธุ์ บริพัตร
ผู้ว่าราชการกรุงเทพมหานคร

นายจุมพล ลำเภาพล
รองผู้ว่าราชการกรุงเทพมหานคร

นางนิ่มนาท ชลิตานนท์
ปลัดกรุงเทพมหานคร

ผู้อำนวยการสำนักการโยธา	
รองผู้อำนวยการสำนักการโยธา	
นายทวีศักดิ์ เลิศประพันธ์	
ผู้อำนวยการสำนักงานออกแบบ	
นายวัรินทร์ บรรพต	
หัวหน้ากลุ่มงานสถาปัตยกรรม	
นายสินชุ้ชัย บุญบักษ์	
หัวหน้ากลุ่มงานวิศวกรรมอาคาร	
นายอริยะ เมฆะกูล	
สถาปนิก	
นางสาวรัมธร ประสานสารกิจ	สถ.2378
วิศวกรโครงสร้าง	
นายนรเทพ รุพุล	สย.7645
วิศวกรไฟฟ้า	
นายจรูญ มาสุขใจ	ภพก.2457
วิศวกรสุขาภิบาล	
นายจิระสิทธิ ทิมสถิตย์	สย.8489
วิศวกรเครื่องกล	
นายช่างเขียนแบบ	
นางสาวรัชนีกา ยักพันธ์	

แบบ บ้านพักอาศัย 1 ชั้น

แบบที่ 102

ชื่อบ้าน กาหลง

เจ้าของ

สถานที่

แบบแสดง

แปลนตำแหน่งฐานราก

วันที่ :	แผ่นที่	รวม
ธันวาคม 2553	S-02	8

แผ่นที่	รวมแผ่น
20	33

FILE :

รายการแก้ไขแบบ

มิถุนายน 2557

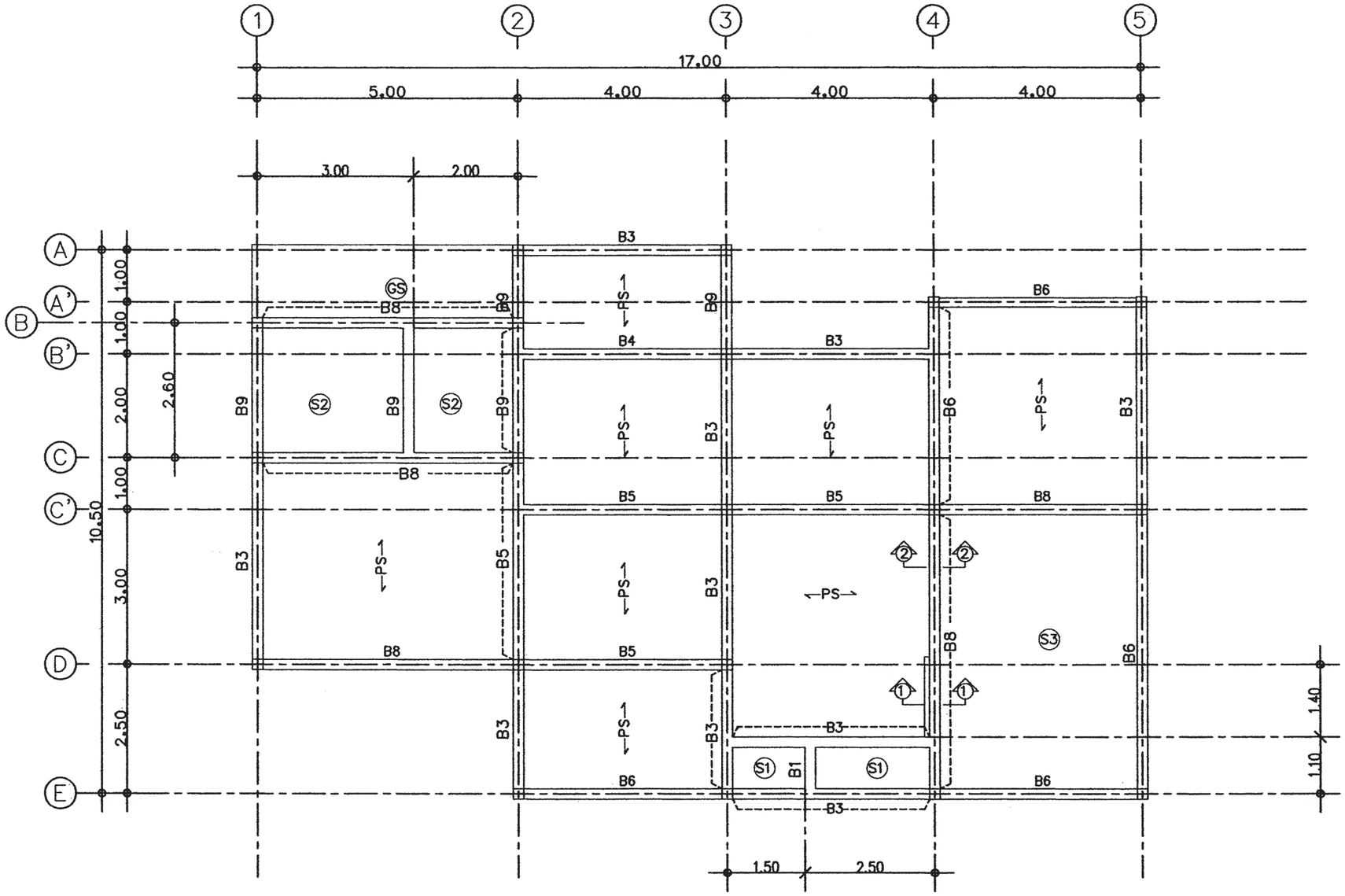

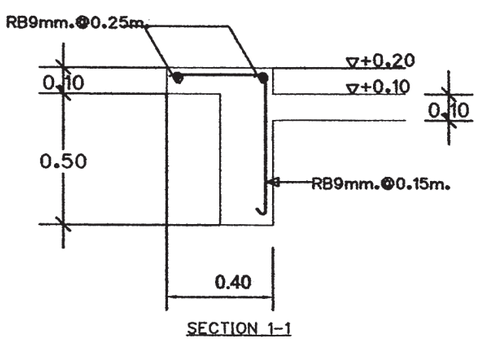

SECTION 1-1

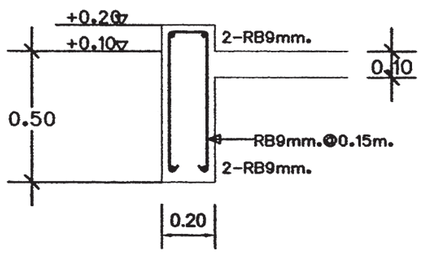

SECTION 2-2

แปลนคาน – พื้นชั้นล่าง

มาตารส่วน 1 : 100

สำนักการ โยธา
กรุงเทพมหานคร

โครงการ

แบบบ้านยิ้มเพื่อประชาชน ระยะที่ 3

ตามนโยบาย

ม.ร.ว. สุขุมพันธุ์ บริพัตร
ผู้ว่าราชการกรุงเทพมหานคร

นายจุมพล สำเภาพล
รองผู้ว่าราชการกรุงเทพมหานคร

นางนิ่มนาท ชลิตานนท์
ปลัดกรุงเทพมหานคร

ผู้อำนวยการสำนักการโยธา	
รองผู้อำนวยการสำนักการโยธา	
นายทวีศักดิ์ เมืองประพันธ์	
ผู้อำนวยการสำนักงานออกแบบ	
นายวัชรินทร์ บรรพต	
หัวหน้ากลุ่มงานสถาปัตยกรรม	
นายสินธุ์ชัย บุญปักษ์	
หัวหน้ากลุ่มงานวิศวกรรมอาคาร	
นายอวิยะ เมฆะกุล	
สถาปนิก	
นางสาววันธร ประสานสารกิจ	สถ.2378
วิศวกรโครงสร้าง	
นายนรเทพ รุทุล	สย.7645
วิศวกรไฟฟ้า	
นายจรูญ มาสุรใจ	ภพ.2457
วิศวกรสุขาภิบาล	
นายจิระสิทธิ์ พิมสมิตย์	สย.8489
วิศวกรเครื่องกล	
นายช่างเขียนแบบ	
นางสาวช่อผกา ยักพันธ์	

แบบ บ้านพักอาศัย 1 ชั้น
แบบที่ 102
ชื่อบ้าน กาหลง

เจ้าของ

สถานที่

แบบแสดง
แปลนคาน – พื้นชั้นล่าง

วันที่ :	เลขที่	รวม
ธันวาคม 2553	S-03	8

แผ่นที่	รวมแผ่น
21	33

FILE :

รายการแก้ไขแบบ
มิถุนายน 2557

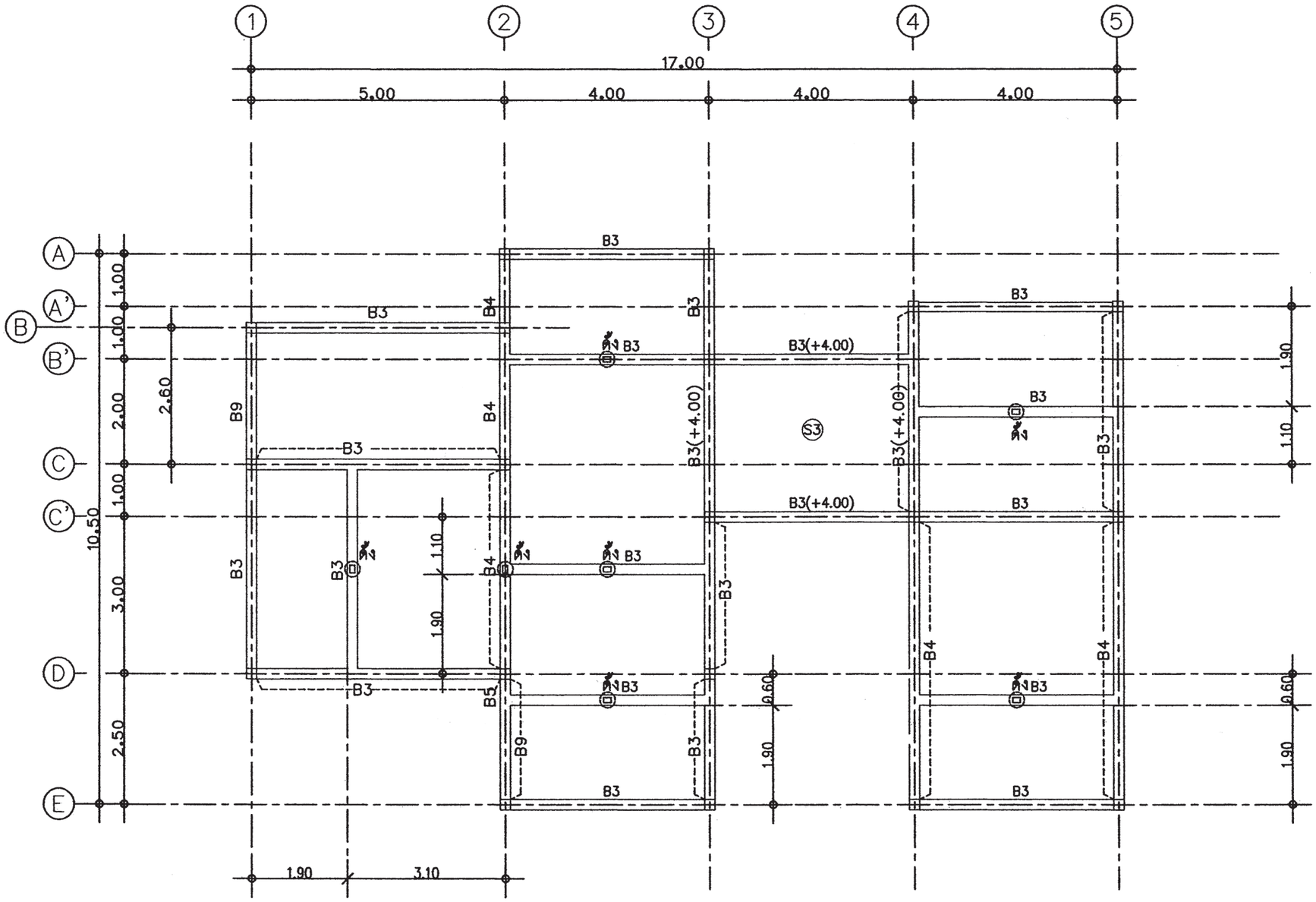

แปลนคาน – พื้นชั้นหลังคา

มาตาส่วน 1 : 100

ตั้งเหล็ก = 2[–150x50x20x3.2mm.

สำนักการ โยธา
กรุงเทพมหานคร

โครงการ

แบบบ้านยิ้มเพื่อประชาชน ระยะที่ 3

ตามนโยบาย

ม.ร.ว. สุขุมพันธุ์ บริพัตร
ผู้ว่าราชการกรุงเทพมหานคร

นายจุมพล สำเภาพล
รองผู้ว่าราชการกรุงเทพมหานคร

นางนิ่มนาท ชลิตานนท์
ปลัดกรุงเทพมหานคร

ผู้อำนวยการสำนักการโยธา	
รองผู้อำนวยการสำนักการโยธา	
นายพิวักดิ์ เลิศประพันธ์	
ผู้อำนวยการสำนักงานออกแบบ	
นายวัรินทร์ บรรพต	
หัวหน้ากลุ่มงานสถาปัตยกรรม	
นายสินชุ์ชัย บุญบักษ์	
หัวหน้ากลุ่มงานวิศวกรรมอาคาร	
นายอริยะ เมฆะกุล	
สถาปนิก	
นางสาววรันธร ประสานสารกิจ ส.	สถ.2378
วิศวกรโครงสร้าง	
นายนรเทพ รูทูล	สย.7645
วิศวกรไฟฟ้า	
นายจรูญ มาสุขใจ	ภพ.2457
วิศวกรสุขาภิบาล	
นายจิระสิทธิ์ ทิมสถิตย์	สย.8489
วิศวกรเครื่องกล	
นายช่างเขียนแบบ	
นางสาวช่อผกา ยักพันธ์	

แบบ บ้านพักอาศัย 1 ชั้น
แบบที่ 102
ชื่อบ้าน กาหลง

เจ้าของ		
สถานที่		
แบบแสดง		
แปลนคาน - พื้นชั้นหลังคา		
วันที่ : ธันวาคม 2553	เลขที่ S-04	รวม 8
แผ่นที่ 22	รวมแผ่น 33	
FILE :		
รายการแก้ไขแบบ		

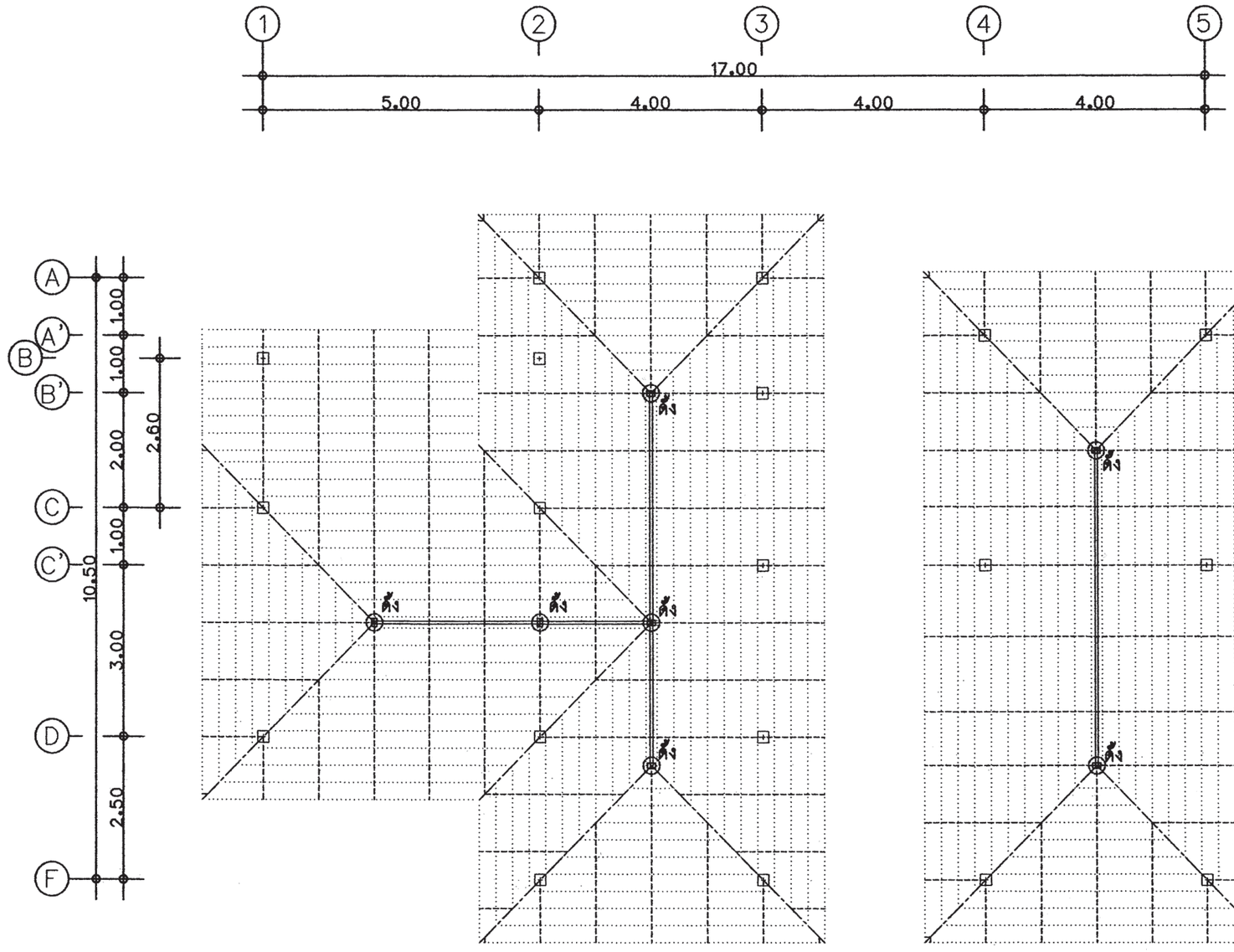

ตั้งเหล็ก = ⧈ –150x50x20x3.2mm.

อกไก่เหล็ก =2[–150x50x20x3.2mm.

ตะเข็บเหล็ก =2[–150x50x20x3.2mm.

จันทันเหล็ก = [–100x50x20x2.3mm. @ 1.00m.

ระแนงเหล็ก =⧈ –1"x1"x1.6mm.@ 0.32m.

แปลนคาน – พื้นชั้นหลังคา

มาตาราส่วน 1 : 100

สำนักการ โยธา
กรุงเทพมหานคร

โครงการ

แบบบ้านยิ้มเพื่อประชาชน ระยะที่ 3

ตามนโยบาย

ม.ร.ว. สุขุมพันธุ์ บริพัตร
ผู้ว่าราชการกรุงเทพมหานคร

นายจุมพล สำเภาพล
รองผู้ว่าราชการกรุงเทพมหานคร

นางนิ่มนาท ชลิตานนท์
ปลัดกรุงเทพมหานคร

ผู้อำนวยการสำนักการโยธา	
รองผู้อำนวยการสำนักการโยธา	
นายทวีศักดิ์ เลิศประพันธ์	
ผู้อำนวยการสำนักงานออกแบบ	
นายวัชรินทร์ บรรพต	
หัวหน้ากลุ่มงานสถาปัตยกรรม	
นายสินธุ์ชัย บุญบึกษ์	
หัวหน้ากลุ่มงานวิศวกรรมอาคาร	
นายอริยะ เมฆะกุล	
สถาปนิก	
นางสาววันธร ประสานสาวกิจ ส-	สถ.2378
วิศวกรโครงสร้าง	
นายนรเทพ ชูทุล	สย.7645
วิศวกรไฟฟ้า	
นายชูญ มาสูงใจ	ภพ.2457
วิศวกรสุขาภิบาล	
นายสิระสิทธิ์ ทิมสถิตย์	สย.8489
วิศวกรเครื่องกล	
นายช่างเขียนแบบ	
นางสาวชัชฎกา ยักพันธ์	

แบบ บ้านพักอาศัย 1 ชั้น

แบบที่ 102

ชื่อบ้าน กาหลง

เจ้าของ	
สถานที่	

แบบแสดง

แปลนคาน – พื้นชั้นหลังคา

วันที่ :	แบบที่	รวม
สิงหาคม 2553	S–05	8

แผ่นที่	รวมแผ่น
23	33

FILE :

รายการแก้ไขแบบ

มิถุนายน 2557

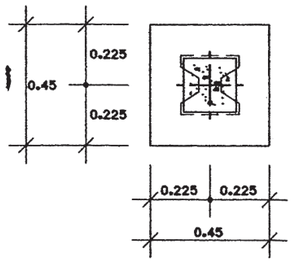

ขยายแปลน F1

มาตราส่วน 1:25

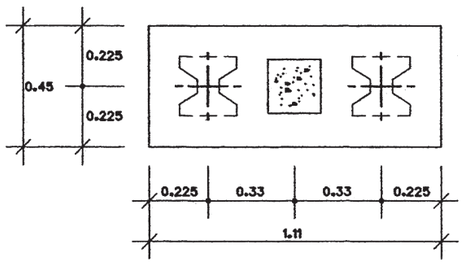

ขยายแปลน F2

มาตราส่วน 1:25

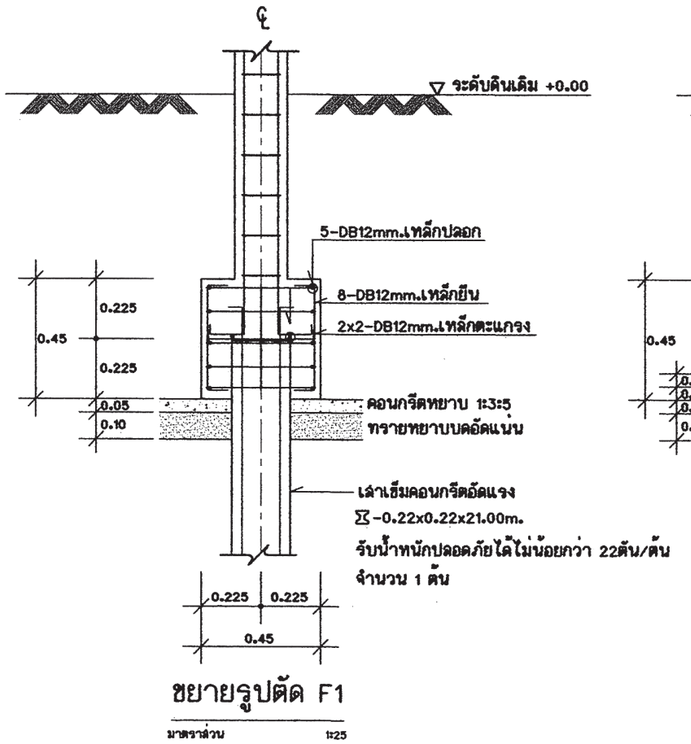

ขยายรูปตัด F1

มาตราส่วน 1:25

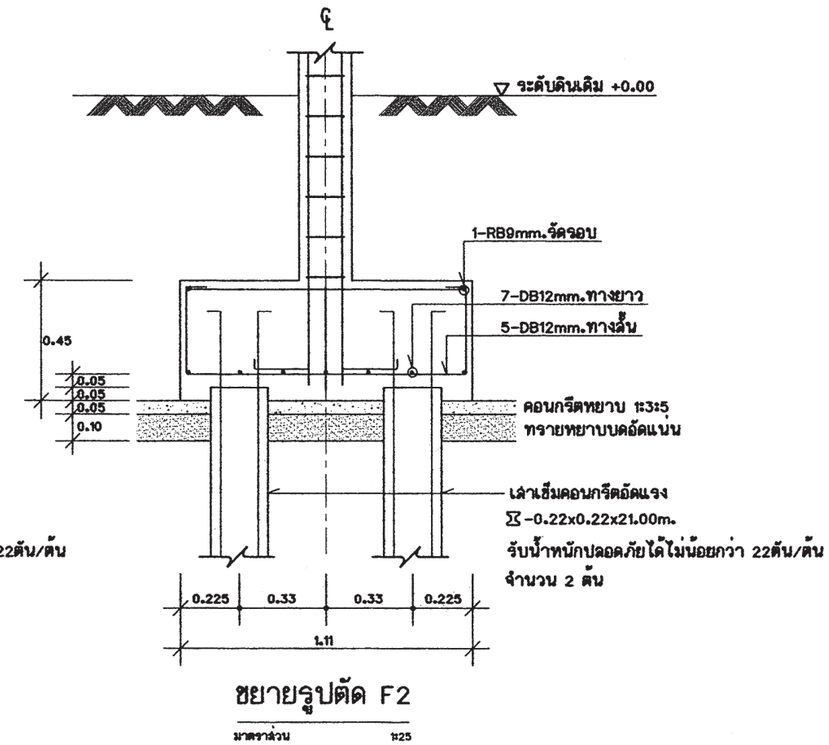

ขยายรูปตัด F2

มาตราส่วน 1:25

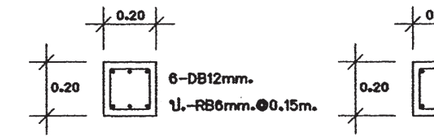

C1 ตอม่อ-ชั้น2 1:25

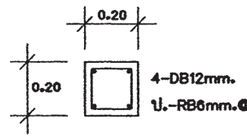

C1 ชั้น2-หลังคา 1:25

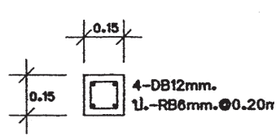

CX 1:25

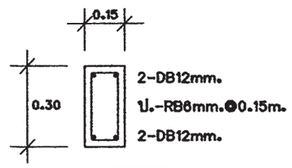

B1 1:25

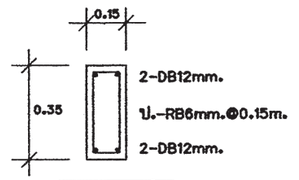

B2 1:25

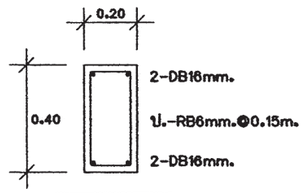

B3 1:25

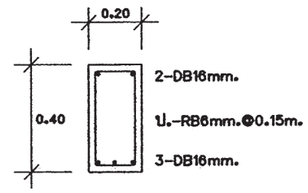

B4 1:25

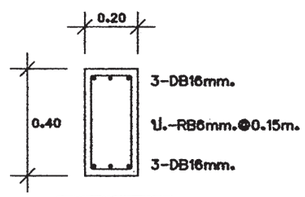

B5 1:25

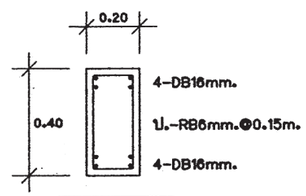

B6 1:25

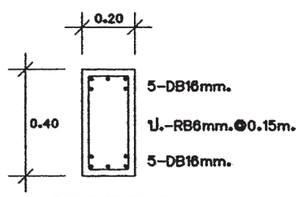

B7 1:25

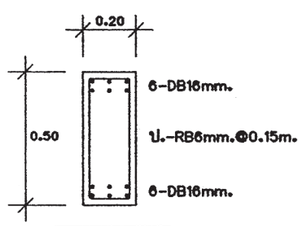

B8 1:25

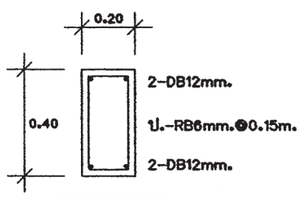

B9 1:25

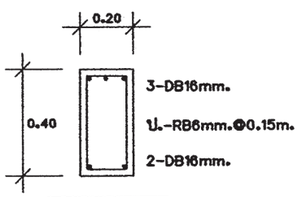

CB1 1:25



โครงการ

แบบบ้านยิ้มเพื่อประชาชน ระยะที่ 3

ตามนโยบาย

ม.ร.ว. สุขุมพันธุ์ บริพัตร
ผู้ว่าราชการกรุงเทพมหานคร

นายจุมพล สำเภาพล
รองผู้ว่าราชการกรุงเทพมหานคร

นางนินนาท ชลิตานนท์
ปลัดกรุงเทพมหานคร

ผู้อำนวยการสำนักการโยธา	
รองผู้อำนวยการสำนักการโยธา	
นายทวีศักดิ์ เลิศประพันธ์	
ผู้อำนวยการสำนักงานออกแบบ	
นายวัชรินทร์ บรรพต	
หัวหน้ากลุ่มงานสถาปัตยกรรม	
นายสินธุ์ชัย บุญปักษ์	
หัวหน้ากลุ่มงานวิศวกรรมอาคาร	
นายอริยะ เมฆะกุล	
สถาปนิก	
นางสาววันธร ประสานสารกิจ	สถ.2378
วิศวกรโครงสร้าง	
นายนรเทพ ชุทอุด	สย.7645
วิศวกรไฟฟ้า	
นายชูญ มาสุขใจ	ภพ.2457
วิศวกรสุขาภิบาล	
นายจิระสิทธิ์ พิมลสิทธ์	สย.8489
วิศวกรเครื่องกล	
นายช่างเขียนแบบ	
นางสาวชัชฎา ยักพันธ์	

แบบ บ้านพักอาศัย 1 ชั้น

แบบที่ 102

ชื่อบ้าน กาหลง

เล่มที่

แบบแสดง

ขยายโครงสร้าง

วันที่ :	เลขที่	รวม
ธันวาคม 2553	S-06	8

แผ่นที่	รวมแผ่น
24	33

FILE :

รายการแก้ไขแบบ

มิถุนายน 2557

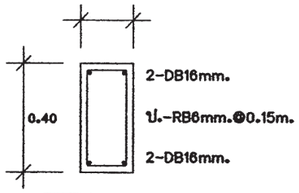

CB2 | 1:25

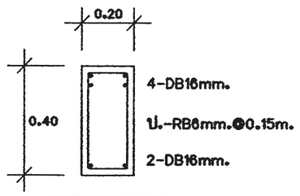

CB3 | 1:25

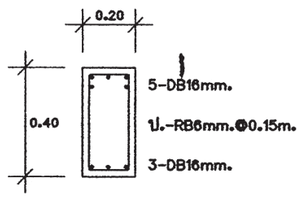

CB4 | 1:25

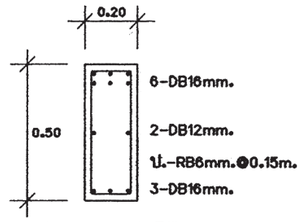

CB5 | 1:25

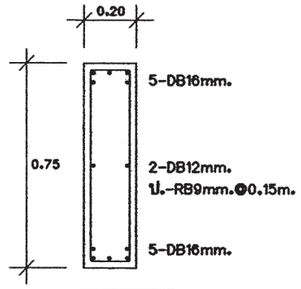

BR | 1:25

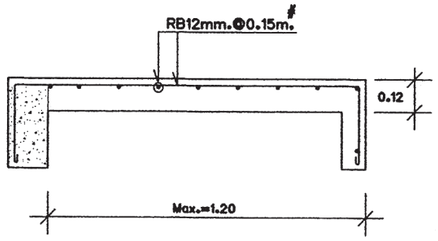

CS | 1:25

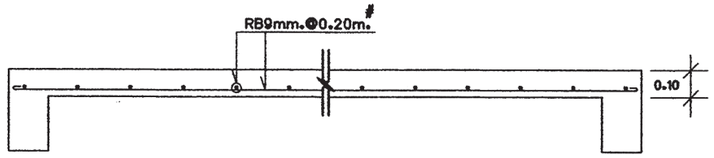

S1 | 1:25

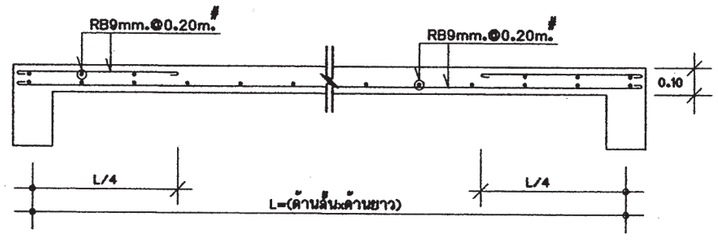

S2 | 1:25

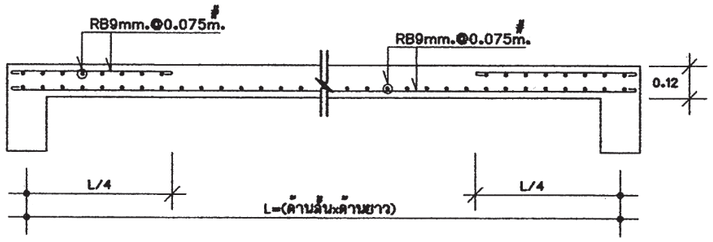

S3 | 1:25

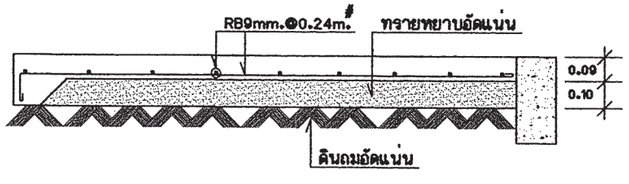

GS | 1:25

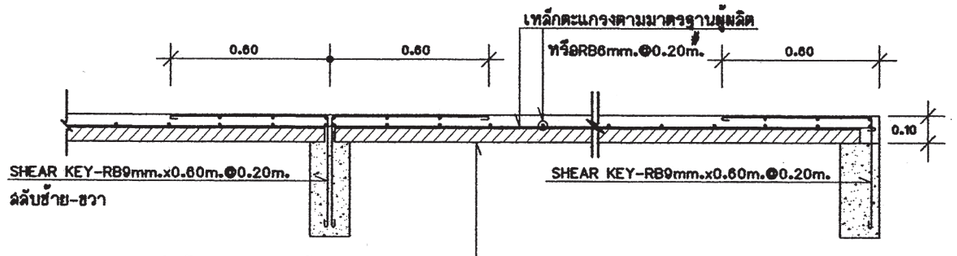

PS | 1:25

สำนักการ โยธา
กรุงเทพมหานคร

โครงการ
แบบบ้านยิ้มเพื่อประชาชน ระยะที่ 3

ตามนโยบาย
ม.ร.ว. สุขุมพันธุ์ บริพัตร
ผู้ว่าราชการกรุงเทพมหานคร
นายจุมพล สำเภาพล
รองผู้ว่าราชการกรุงเทพมหานคร
นางนิ่มนาท ชลิตานนท์
ปลัดกรุงเทพมหานคร

ผู้อำนวยการสำนักการโยธา	
รองผู้อำนวยการสำนักการโยธา	
นายทวีศักดิ์ เลิศประพันธ์	
ผู้อำนวยการสำนักงานออกแบบ	
นายวัรินทร์ บรรพต	
หัวหน้ากลุ่มงานสถาปัตยกรรม	
นายสินธุ์ชัย บุญปักษ์	
หัวหน้ากลุ่มงานวิศวกรรมอาคาร	
นายอริยะ เมฆะกุล	
สถาปนิก	
นางสาววันธร ประสานสารกิจ	ส.สถ.2378
วิศวกรโครงสร้าง	
นายนรเทพ ชุทุล	สย.7645
วิศวกรไฟฟ้า	
นายจรูญ มาสุขใจ	ภพ.ก.2457
วิศวกรสุขาภิบาล	
นายจิระสิทธิ์ ทิมสถิตย์	สย.8489
วิศวกรเครื่องกล	
นายช่างเขียนแบบ	
นางสาวรสมกา ยักษ์พันธ์	

แบบ บ้านพักอาศัย 1 ชั้น
แบบที่ 102
ชื่อบ้าน กาหลง

เจ้าของ

สถานที่

แบบแสดง
แบบโครงสร้าง

วันที่ :	เสร็จที่	รวม
ธันวาคม 2553	S-07	8

แผ่นที่	รวมแผ่น
25	33

FILE :

รายการแก้ไขแบบ
มิถุนายน 2557

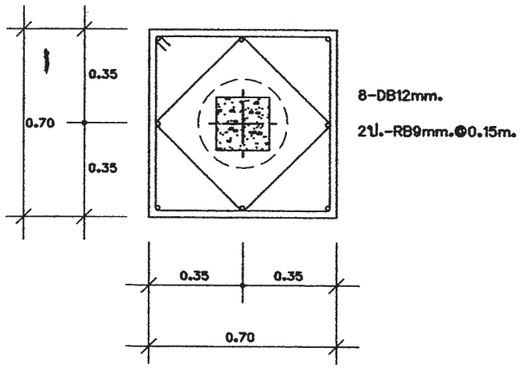

ขยายแปลน F1A

มาตราส่วน 1:25

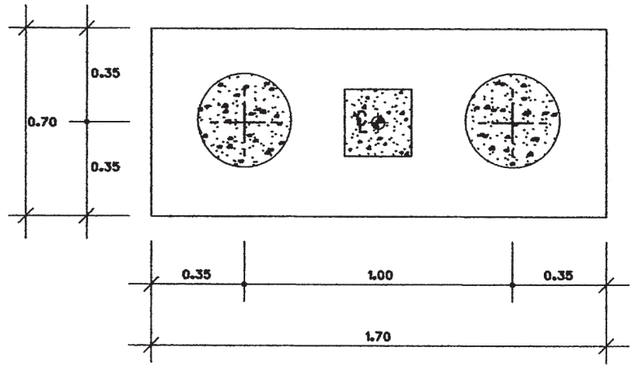

ขยายแปลน F2A

มาตราส่วน 1:25

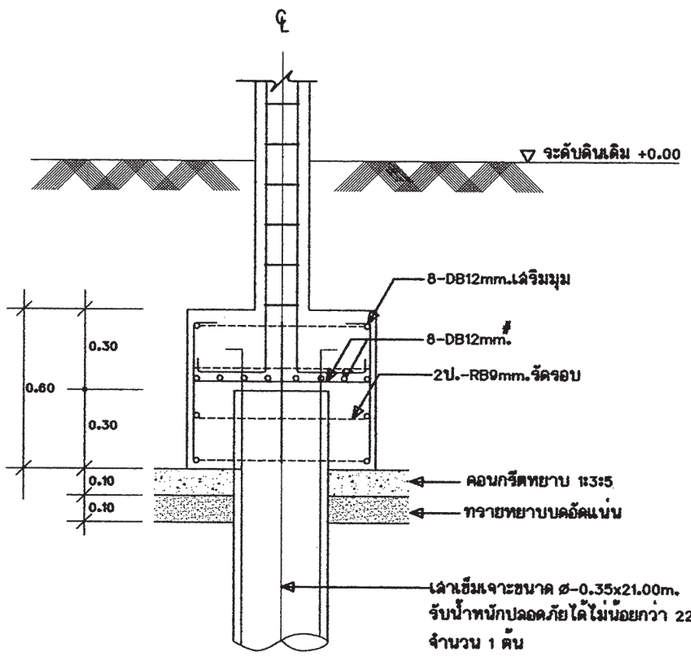

ขยายรูปตัด F1A

มาตราส่วน 1:25

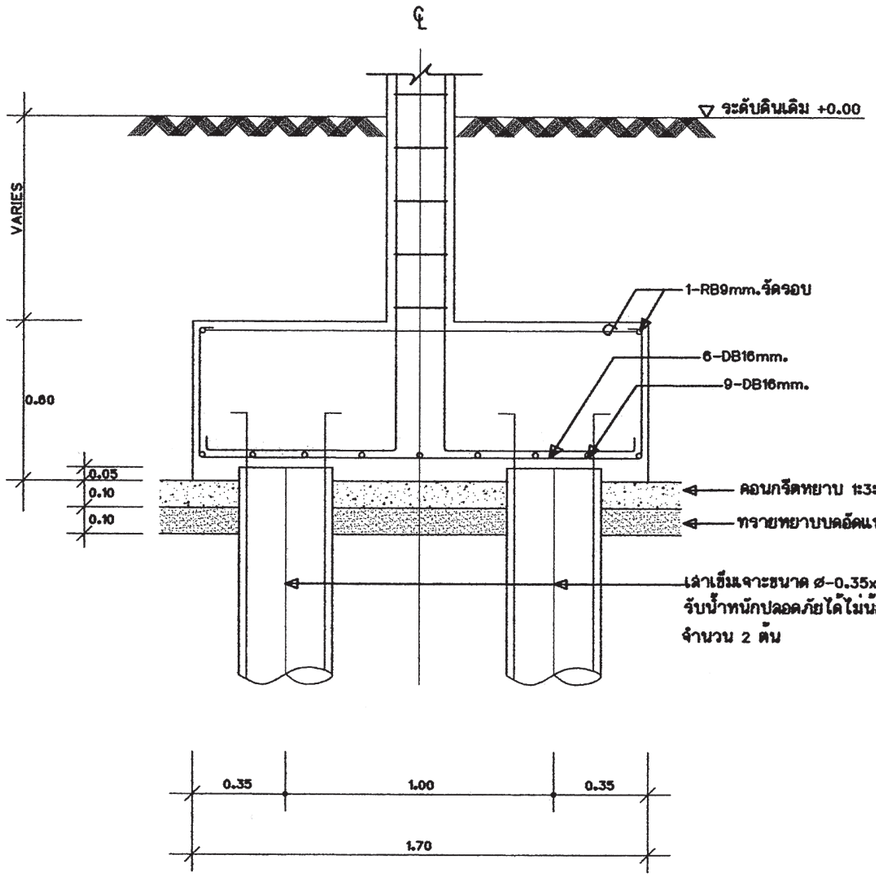

ขยายรูปตัด F2A

มาตราส่วน 1:25

หมายเหตุ -กรณีใช้ฐานรากเสาเข็มเจาะแทนฐานรากเสาเข็มตอก ให้ใช้เทียบ ดังนี้ F1=F1A , F2=F2A

สำนักการ โยธา
กรุงเทพมหานคร

โครงการ
แบบบ้านยิ้มเพื่อประชาชน ระยะที่ 3

ตามนโยบาย
ม.ร.ว. สุขุมพันธุ์ บริพัตร
ผู้ว่าราชการกรุงเทพมหานคร
นายจุมพล สำเภาพล
รองผู้ว่าราชการกรุงเทพมหานคร
นางนิ่มนาท ชลิตานนท์
ปลัดกรุงเทพมหานคร

ผู้อำนวยการสำนักการโยธา	
รองผู้อำนวยการสำนักการโยธา	
นายทวีศักดิ์ เลิศประพันธ์	
ผู้อำนวยการสำนักงานออกแบบ	
นายวัชรินทร์ บรรพต	
หัวหน้ากลุ่มงานสถาปัตยกรรม	
นายสินธุ์ชัย บุญปักษ์	
หัวหน้ากลุ่มงานวิศวกรรมอาคาร	
นายธวัช เมฆะกุล	
สถาปนิก	
นางสาววันธร ประสานสารกิจ ส.ถ.2378	
วิศวกรโครงสร้าง	
นายนรเทพ ชูทุด สย.7645	
วิศวกรไฟฟ้า	
นายจรูญ มาสุขใจ	ภพก.2457
วิศวกรสุขาภิบาล	
นายจิระสิทธิ์ ทิมสมิตย์ สย.8489	
วิศวกรเครื่องกล	
นายช่างเขียนแบบ	
นางสาวรัชดาภา ยักษ์พันธ์	

แบบ บ้านพักอาศัย 1 ชั้น
แบบที่ 102
ชื่อบ้าน กาหลง

เจ้าของ

สถานที่

แบบแสดง
ขยายโครงสร้าง

วันที่ :	เลขที่	รวม
สิงหาคม 2553	S-08	8

แผ่นที่	รวมแผ่น
26	33

FILE :

รายการแก้ไขแบบ
มิถุนายน 2557

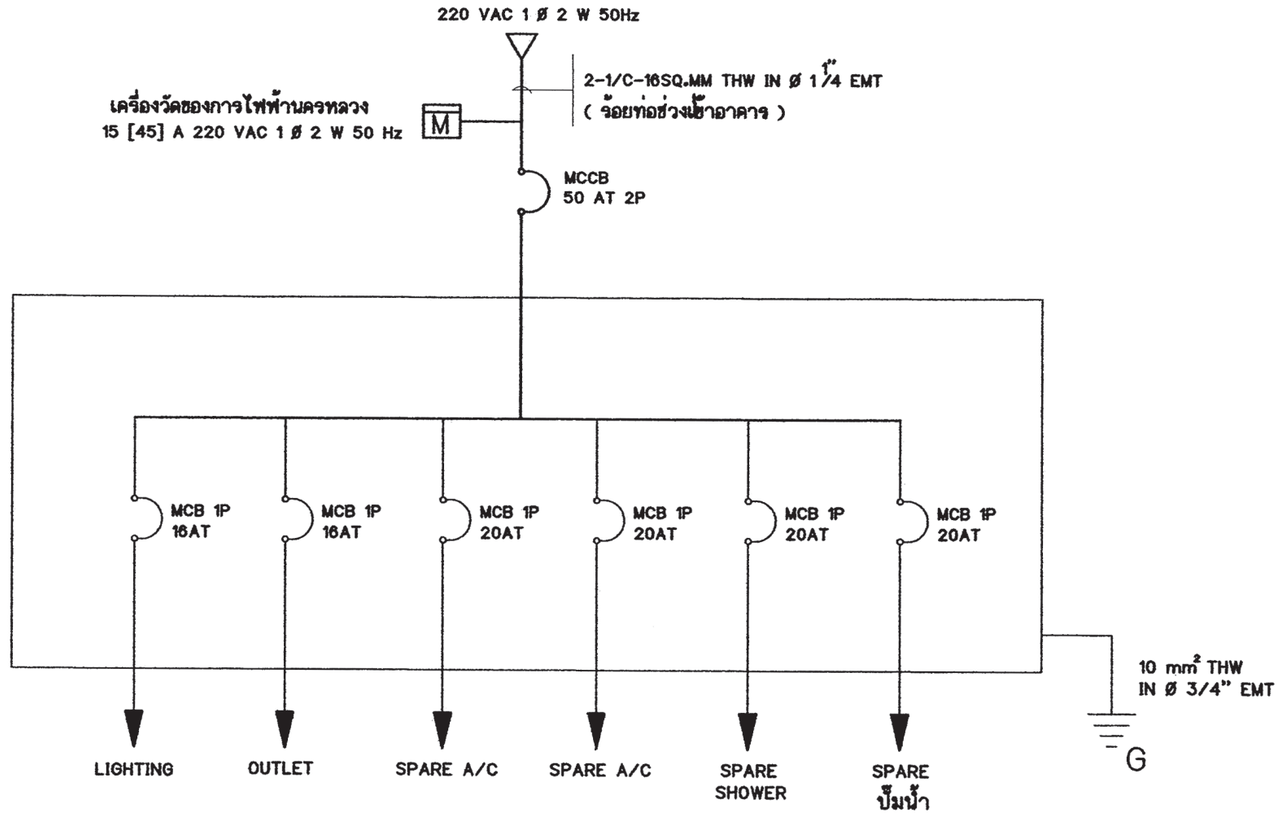

SINGLE LINE DIAGRAM

สัญลักษณ์ระบบไฟฟ้า

+○	ไฟกิ่งหลอดคอมแพค 1x11 W
○	โคม DOWNLIGHT หลอดคอมแพค 1x11 W
▣	โคมกลมหลอด ฟลูออเรสเซนต์ 1x32 W พร้อมฝาครอบสีใส
▭	ดวงโคมหลอด ฟลูออเรสเซนต์ 1x18 W พร้อมฝาครอบสีใส
S	สวิตช์ไฟฟ้าแบบธรรมดา
S_3	สวิตช์ไฟฟ้าแบบ 3ทาง
⊖	เต้ารับไฟฟ้าแบบมีสายดิน
TV	เต้ารับทีวี
☎	เต้ารับโทรศัพท์
Ⓙ	กล่องต่อสายไฟ
▰	แผงจ่ายไฟ
MCB	MINIATURE CIRCUIT BREAKER

รายการระบบงานไฟฟ้า

- แผงจ่ายไฟเป็นกล่องเหล็ก
- สายไฟตามมาตรฐานอุตสาหกรรม
- เต้ารับไฟฟ้าแบบมีสายดิน
- สวิตช์ไฟฟ้าแบบธรรมดา และ สามทาง
- สายเมนวงจรย่อยขนาด 4 มม.^{2}
- สายไฟเข้าเต้ารับขนาด 2.5 มม.^{2}
- สายไฟเข้าดวงโคมขนาด 1 มม.^{2}
- การเดินสายร้อยในท่อร้อยสายฝังในผนังส่วนการเดินสายในฝ้าเพดานให้เดินร้อยท่อร้อยยึดติดกับเสาหรือคาน
- สายไฟเข้าเครื่องทำน้ำอุ่น 3500 W ขนาด 4 มม.^{2}
- สาย COAXIAL เข้าเต้ารับทีวีใช้ RG6
- สายโทรศัพท์เข้าเต้ารับโทรศัพท์ ขนาด 0.65 มม.
- การต่อลงดินต้องเป็นไปตามกฎของการไฟฟ้านครหลวง
- ทิ้งสายข้างหนึ่งไว้ในกล่องต่อสายในห้องนอน หรือ ห้องน้ำ อีกข้างหนึ่งต่อเข้ากับ CIRCUIT BREAKER ในแผงจ่ายไฟ

สำนักการ โยธา
กรุงเทพมหานคร

โครงการ
แบบบ้านยิ้มเพื่อประชาชน ระยะที่ 3

ตามนโยบาย
ม.ร.ว. สุขุมพันธุ์ บริพัตร
ผู้ว่าราชการกรุงเทพมหานคร
นายจุมพล ลำเภาพล
รองผู้ว่าราชการกรุงเทพมหานคร
นางนินนาท ชลิตานนท์
ปลัดกรุงเทพมหานคร

ผู้อำนวยการสำนักการโยธา	
รองผู้อำนวยการสำนักการโยธา	
นายทวีศักดิ์ เสิศประพันธ์	
ผู้อำนวยการสำนักงานออกแบบ	
นายรัชินทร์ บรรพต	
หัวหน้ากลุ่มงานสถาปัตยกรรม	
นายสินธุชัย บุญปักษ์	
หัวหน้ากลุ่มงานวิศวกรรม	
นายธริยะ เมฆะกุล	
สถาปนิก	
นางสาวรัมธร ประสานสารกิจ	ส-สถ.2378
วิศวกรโครงสร้าง	
นายนรเทพ รุจุล สย 7645	
วิศวกรไฟฟ้า	
นายพรูญ มาสุขใจ ภพก. 2457	
วิศวกรสุขาภิบาล	
นายจิระสิทธิ์ ทิมสิทธ์ สย8489	
วิศวกรเครื่องกล	
นายช่างเขียนแบบ	
นายสมชาย กันนะสมบัติ	

แบบ	บ้านพักอาศัย 1 ชั้น
แบบที่	102
ชื่อบ้าน	กาหลง
เจ้าของ	
สถานที่	

แบบแสดง
รายการระบบงานไฟฟ้า
สัญลักษณ์ระบบไฟฟ้า
SINGLE LINE DIAGRAM

มาตราส่วน 1:100

FILE :	แสที่ E-01	รวม 2
วันที่		
แผ่นที่ 27	รวมแผ่น 33	

รายการแก้ไขแบบ

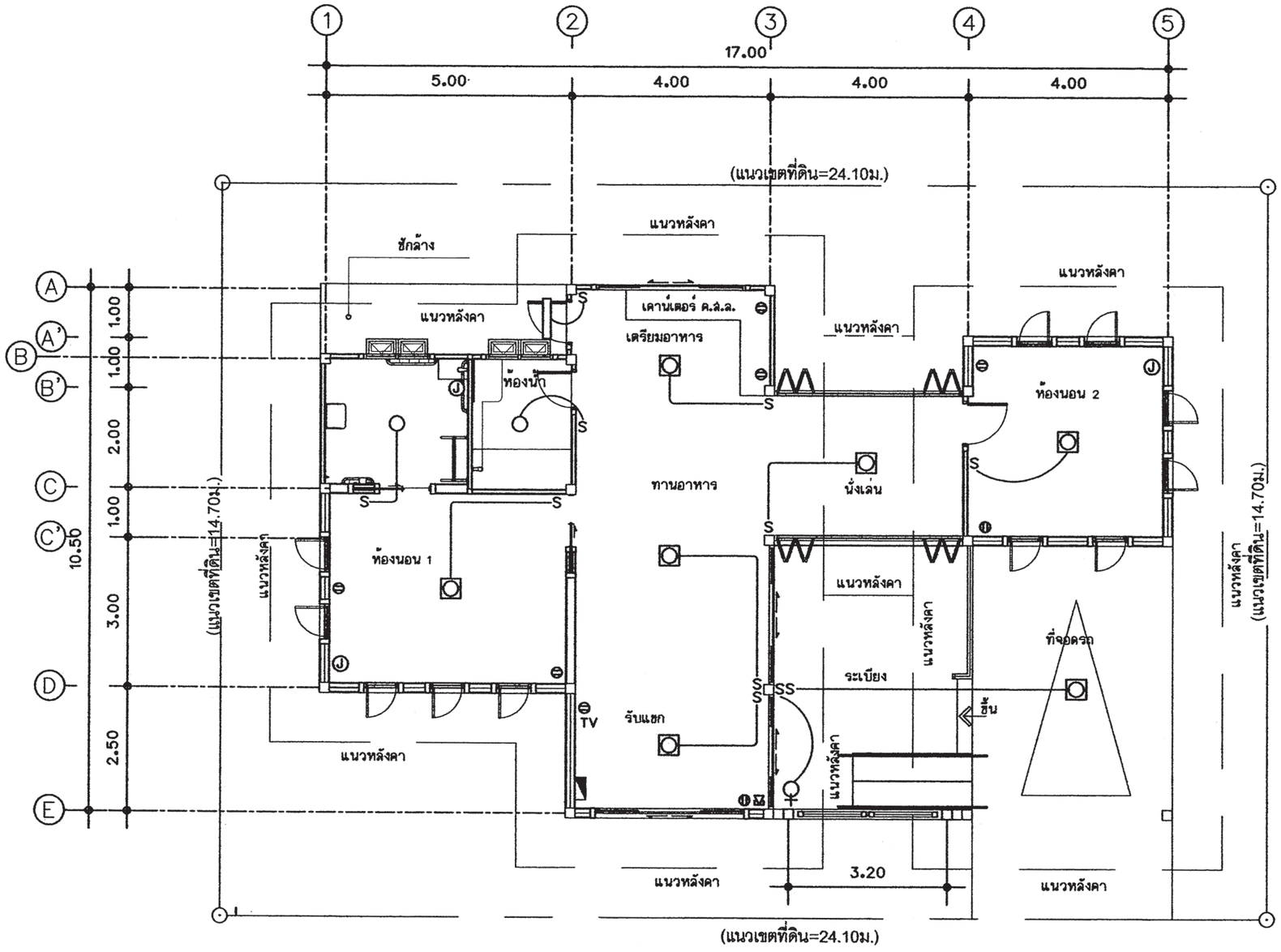

แปลนระบบไฟฟ้าแสงสว่าง-เต้ารับไฟฟ้า-โทรศัพท์-โทรทัศน์

มาตราส่วน 1 : 100

สำนักการ โยธา
กรุงเทพมหานคร

โครงการ
แบบบ้านยิ้มเพื่อประชาชน ระยะที่ 3

ตามนโยบาย
ม.ร.ว. สุขุมพันธุ์ บริพัตร
ผู้ว่าราชการกรุงเทพมหานคร
นายจุมพล สำเภาพล
รองผู้ว่าราชการกรุงเทพมหานคร
นางนินนาท ชลิตานนท์
ปลัดกรุงเทพมหานคร

ผู้อำนวยการสำนักการโยธา	
รองผู้อำนวยการสำนักการโยธา	
นายทวีศักดิ์ เลิศประพันธ์	
ผู้อำนวยการสำนักงานออกแบบ	
นายวัชรินทร์ บรรพต	
หัวหน้ากลุ่มงานสถาปัตยกรรม	
นายสินธุ์ชัย บุญปักษ์	
หัวหน้ากลุ่มงานวิศวกรรม	
นายอริยะ เมฆะกุล	
สถาปนิก	
นางสาววรันธร ประสานสารกิจ	ส-สถ.2378
วิศวกรโครงสร้าง	
นายนรเทพ ชูพูล สย 7645	
วิศวกรไฟฟ้า	
นายจรูญ มาสุขใจ ภฟก. 2457	
วิศวกรสุขาภิบาล	
นายจิระสิทธิ์ ทิมสถิตย์ สย.8489	
วิศวกรเครื่องกล	
นายช่างเขียนแบบ	
นายสมชาย กันนะสมบัติ	

แบบ บ้านพักอาศัย 1 ชั้น
แบบที่ 102
ชื่อบ้าน กาหลง

เจ้าของ

สถานที่

แบบแสดง
แปลนระบบไฟฟ้าแสงสว่าง
เต้ารับไฟฟ้า-โทรศัพท์-โทรทัศน์

มาตราส่วน 1:100

FILE :	เลขที่	รวม
วันที่	E-02	2
แผ่นที่ 28	รวมแผ่น 33	

รายการแก้ไขแบบ

ตารางที่ 1 แสดงการเลือกใช้ขนาดเครื่องสูบน้ำแบบอัตโนมัติสำหรับโครงการบ้านยิ้ม

ขนาดเครื่องสูบน้ำ (วัตต์)	จำนวนห้องน้ำของบ้าน	จำนวนชั้นของบ้าน
100	1 - 3	1 - 2
150	4	1 - 2
200	5	2 - 3
250	6	2 - 3
300	7	2 - 3

ตารางที่ 2 แสดงการเลือกใช้ขนาดถังเก็บน้ำแบบตั้งพื้นสำหรับโครงการบ้านยิ้ม

ชื่อ	จำนวนห้องนอนของบ้าน	ความจุ (ลบ.ม)
ถังเก็บน้ำ 1 (WT1)	1 - 2	1
ถังเก็บน้ำ 2 (WT2)	3 - 4	2
ถังเก็บน้ำ 3 (WT3)	5 - 6	3

ถังเก็บน้ำที่ใช้ ทำจากวัสดุไฟเบอร์กลาสเสริมแรงผลิตตามมาตรฐาน มอก 435 - 2548

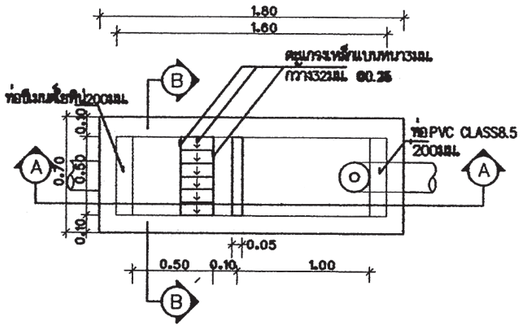

แปลนบ่อดักขยะและดักไขมัน

มาตราส่วน AS SHOWN

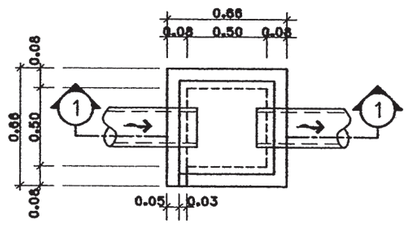

บ่อพักน้ำทิ้ง

มาตราส่วน AS SHOWN



รูปตัด B-B

มาตราส่วน AS SHOWN

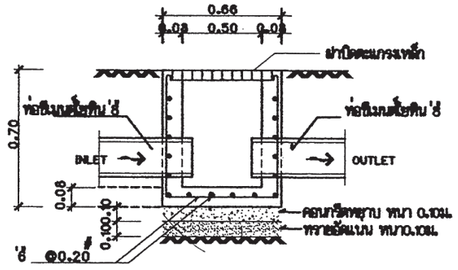

รูปตัด ①-①

มาตราส่วน AS SHOWN

ตารางที่ 3 แสดงการเลือกใช้ขนาดถังบำบัดน้ำเสียแบบฝังใต้ดินสำหรับโครงการบ้านยิ้ม

ชื่อ	จำนวนห้องนอนของบ้าน	ปริมาณการบำบัด(ลบ.ม/วัน)
ถังบำบัดน้ำเสีย 1 (WWTP1)	1 - 2	1
ถังบำบัดน้ำเสีย 2 (WWTP2)	3 - 4	2
ถังบำบัดน้ำเสีย 3 (WWTP3)	5 - 6	3

ถังบำบัดน้ำเสียเป็นระบบแกรอะ - กรองไร้อากาศ ตัวถังทำจากวัสดุไฟเบอร์กลาสเสริมแรง
สามารถรองรับปริมาณน้ำเสียได้ไม่น้อยกว่าตามที่กำหนดในตารางที่ 3 ที่ค่า BOD เข้าระบบ
ไม่น้อยกว่า 250 มิลลิกรัมต่อลิตร และค่า BOD ของน้ำที่ผ่านการบำบัดแล้วไม่เกิน 50 มิลลิกรัมต่อลิตร

ตารางที่ 4 แสดงการเลือกใช้วัสดุท่อสำหรับโครงการบ้านยิ้ม

การใช้งาน	วัสดุ
ท่อประปา (CW)	ท่อ PVC Class 13.5 ผลิตตามมาตรฐาน มอก 17 - 2532
	ต่อด้วยน้ำยาประสานผลิตภัณฑ์เดียวกับผู้ผลิตท่อ
ท่อระบายน้ำโสโครก น้ำทิ้ง น้ำฝนและท่ออากาศ(S,W,RL,V)	ท่อ PVC Class 13.5 ผลิตตามมาตรฐาน มอก 17 - 2532
	ต่อด้วยน้ำยาประสานผลิตภัณฑ์เดียวกับผู้ผลิตท่อ

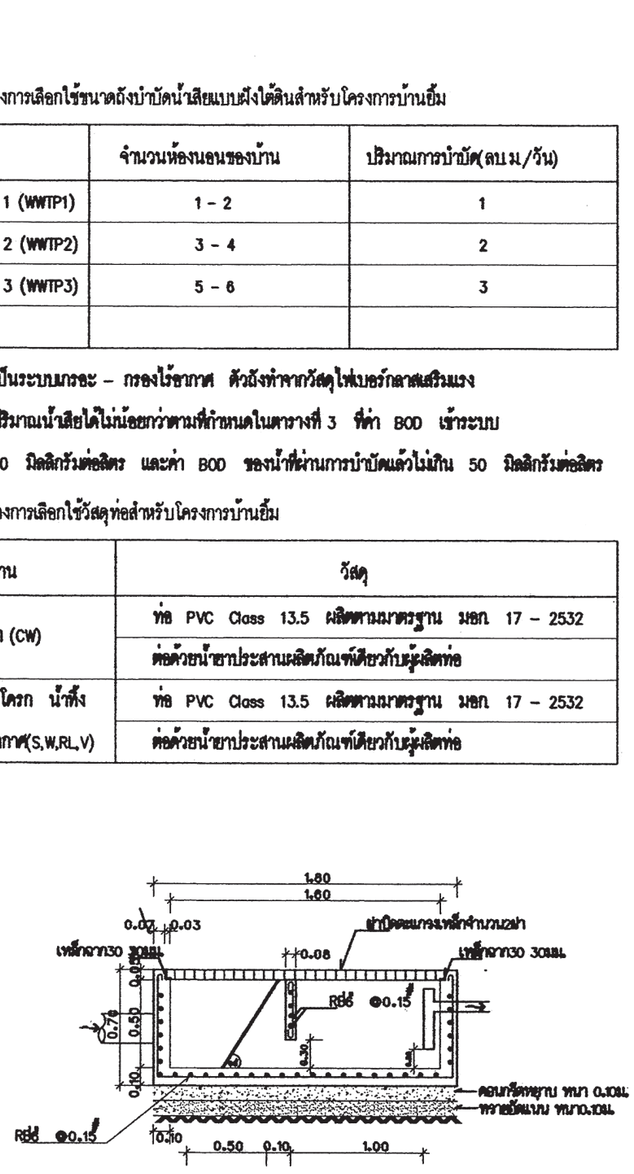

รูปตัด A-A

มาตราส่วน AS SHOWN

สำนักการ โยธา
กรุงเทพมหานคร

โครงการ

แบบบ้านยิ้มเพื่อประชาชน ระยะที่ 3

ตามนโยบาย

ม.ร.ว. สุขุมพันธุ์ บริพัตร
ผู้ว่าราชการกรุงเทพมหานคร

นายจุมพล สำเภาพล
รองผู้ว่าราชการกรุงเทพมหานคร

นางนินนาท ชลิตานนท์
ปลัดกรุงเทพมหานคร

ผู้อำนวยการสำนักการโยธา	
รองผู้อำนวยการสำนักการโยธา	
นายทวีศักดิ์ เลิศประพันธ์	
ผู้อำนวยการสำนักงานออกแบบ	
นายวัชรินทร์ บรรพต	
หัวหน้ากลุ่มงานสถาปัตยกรรม	
นายสินธุชัย บุญปักษ์	
หัวหน้ากลุ่มงานวิศวกรรม	
นายอริยะ เมฆะกุล	
สถาปนิก	
นางสาววันธร ประสานสารกิจ	ส-ถ0.2378
วิศวกรโครงสร้าง	
นายนนทพ ชุทุล สย17645	
วิศวกรไฟฟ้า	
นายจรูญ มาสุรใจ ภฟก. 2457	
วิศวกรสุขาภิบาล	
นายจิระสิทธิ์ หิมสถิตย์ สย18489	
วิศวกรเครื่องกล	
นายช่างเขียนแบบ	
นางสาวพิทักษ์กุล แสงพินิจ	

แบบ บ้านพักอาศัย 1 ชั้น
แบบที่ 102
ชื่อบ้าน กาหลง

เจ้าของ

สถานที่

แบบแสดง
รายการประกอบแบบระบบสุขาภิบาล

มาตราส่วน

FILE :	แผ่นที่	รวม
วันที่	SN-01	5
แผ่นที่ 29	รวมแผ่น 33	

รายการแก้ไขแบบ

สัญลักษณ์	อักษรย่อ	รายละเอียด
W	W	ท่อน้ำเสีย (PVC มอก. CLASS 8.5)
S	S	ท่อน้ำทิ้งสะอาด (PVC มอก. CLASS 8.5)
V	V	ท่อระบายอากาศ (PVC มอก. CLASS 8.5)
⋈	⋈	จุดปลายท่อน้ำดี (ก๊อกน้ำ , STOP VALE)
	CW	ท่อน้ำดี (CW) (PVC มอก. CLASS 13.5)
	–	แนวท่อใยหิน เส้นผ่าศูนย์กลาง 0.20 เมตร
	–	แนวเขตที่ดิน
FD	FD	ท่อระบายน้ำที่พื้น (PVC มอก. CLASS 8.5)
RD	RD	ท่อระบายน้ำฝน (PVC มอก. CLASS 8.5)
	FCO	FLOOR CLEANOUT
M	M	มาตรวัดน้ำ
	P	ปั๊มน้ำ
MH.	–	บ่อพักน้ำทิ้งสำเร็จรูป ขนาด 0.40 x 0.40 เมตร
	–	ถังบำบัดน้ำเสีย (WWTP)

หมายเหตุ

ผังบริเวณนี้เป็นเพียงตัวอย่างเพื่อประมาณราคา ค่าก่อสร้างส่วนประกอบอาคารเท่านั้น
ส่วนรายละเอียดของสถานที่จริง ให้กำหนดรายละเอียดขณะก่อสร้าง
ส่วนที่มิได้ปรากฏในแบบให้ปฏิบัติตาม พรบ.ควบคุมอาคาร และข้อบัญญัติกรุงเทพมหานคร

สำนักการ โยธา
กรุงเทพมหานคร

โครงการ

แบบบ้านยิ้มเพื่อประชาชน ระยะที่ 3

ตามนโยบาย

ม.ร.ว. สุขุมพันธุ์ บริพัตร
ผู้ว่าราชการกรุงเทพมหานคร

นายจุมพล สำเภาพล
รองผู้ว่าราชการกรุงเทพมหานคร

นางนินนาท ชลิตานนท์
ปลัดกรุงเทพมหานคร

ผู้อำนวยการสำนักการโยธา	
รองผู้อำนวยการสำนักการโยธา	
นายทวิศักดิ์ เลิศประพันธ์	
ผู้อำนวยการสำนักงานออกแบบ	
นายวัชรินทร์ บรรพต	
หัวหน้ากลุ่มงานสถาปัตยกรรม	
นายสินธุ์ชัย บุญบักษ์	
หัวหน้ากลุ่มงานวิศวกรรม	
นายอริยะ เมฆะกุล	
สถาปนิก	
นางสาววรันธร ประสานสารกิจ	ส-๓๑2378
วิศวกรโครงสร้าง	
นายนรเทพ รุทุล สย7645	
วิศวกรไฟฟ้า	
นายจรูญ มาสุขใจ ภฟก. 2457	
วิศวกรสุขาภิบาล	
นายจิระสิทธิ์ หิมสถิตย์ สย8489	
วิศวกรเครื่องกล	
นายช่างเขียนแบบ	
นางสาวพิทักษ์กุล แสงพินิจ	

แบบ	บ้านพักอาศัย 1 ชั้น
แบบที่	102
ชื่อบ้าน	กาหลง
เจ้าของ	
สถานที่	
แบบแสดง	สัญลักษณ์
มาตราส่วน	1:100

FILE :	เลขที่	รวม
วันที่	SN-02	5
แผ่นที่ 30	รวมแผ่น 33	

รายการแก้ไขแบบ

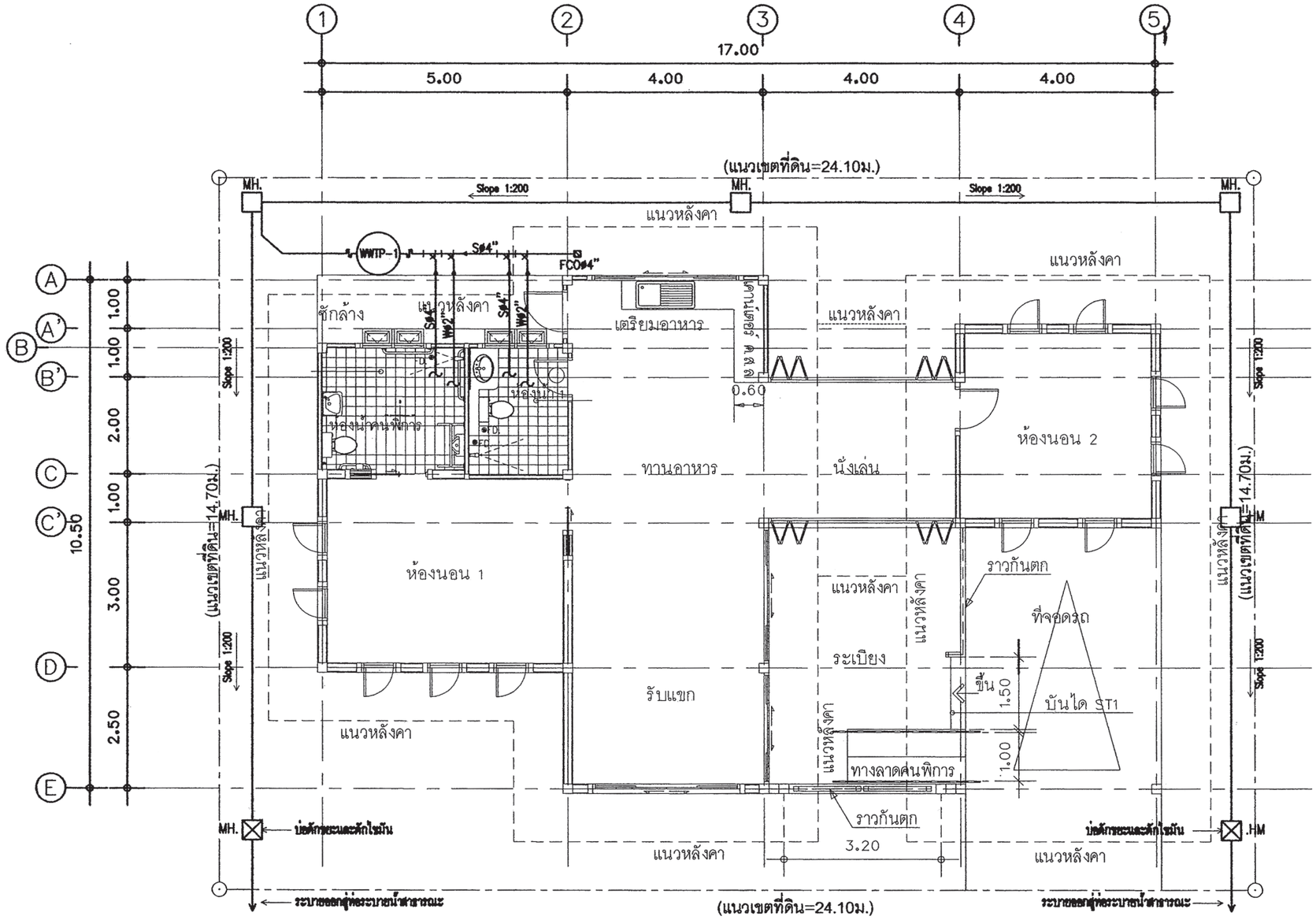

แปลนระบบสุขาภิบาล ชั้นล่าง

มาตราส่วน 1 : 100

สำนักการ โยธา
กรุงเทพมหานคร

โครงการ

แบบบ้านยิ้มเพื่อประชาชน ระยะที่ 3

ตามนโยบาย

ม.ร.ว. สุขุมพันธุ์ บริพัตร
ผู้ว่าราชการกรุงเทพมหานคร

นายจุมพล สำเภาพล
รองผู้ว่าราชการกรุงเทพมหานคร

นางนินนาท ชลิตานนท์
ปลัดกรุงเทพมหานคร

ผู้อำนวยการสำนักการโยธา	
รองผู้อำนวยการสำนักการโยธา	
นายทวีลักษ์ เลิศประพันธ์	
ผู้อำนวยการสำนักงานออกแบบ	
นายวัชรินทร์ บรรพต	
หัวหน้ากลุ่มงานสถาปัตยกรรม	
นายสินธุชัย บุญปักษ์	
หัวหน้ากลุ่มงานวิศวกรรม	
นายอริยะ เมฆะกุล	
สถาปนิก	
นางสาววรันธร ประสานสารกิจ	ส-ส.2378
วิศวกรโครงสร้าง	
นายนรเทพ ชูทูล สย.7645	
วิศวกรไฟฟ้า	
นายจรูญ มาสุธใจ ภพก. 2457	
วิศวกรสุขาภิบาล	
นายจิระสิทธิ์ หิมสถิตย์ สย.8489	
วิศวกรเครื่องกล	
นายช่างเขียนแบบ	
นางสาวพิทักษ์กุล แสงพินิจ	

แบบ	บ้านพักอาศัย 1 ชั้น
แบบที่	102
ชื่อบ้าน	กาหลง
เจ้าของ	
สถานที่	

แบบแสดง

แปลนระบบสุขาภิบาล ชั้นล่าง

มาตราส่วน 1:100

FILE :	แผ่นที่	รวม
วันที่	SN-03	5
แผ่นที่ 31	รวมแผ่น 33	

รายการแก้ไขแบบ

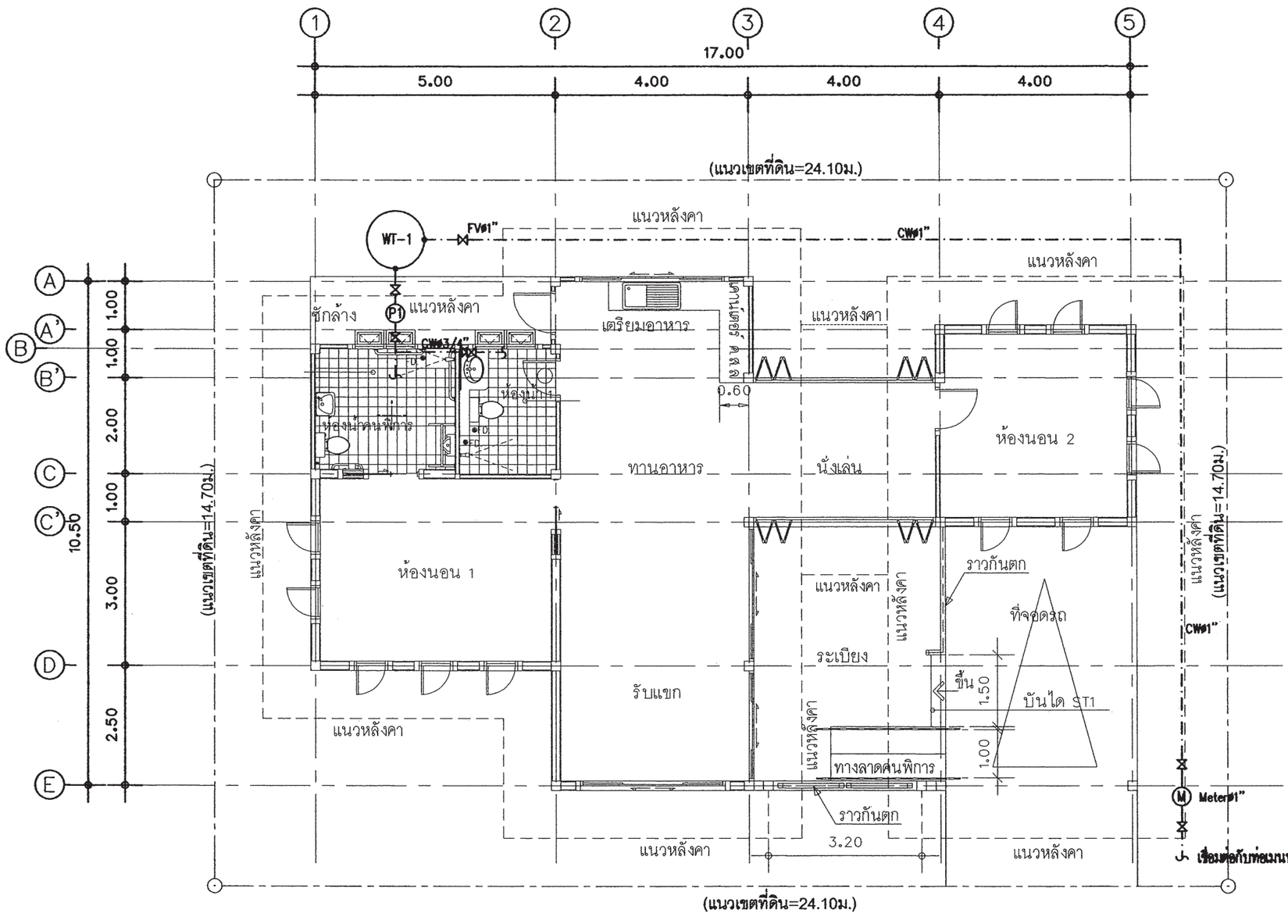

แปลนระบบประปา ชั้นล่าง

มาตราส่วน 1 : 100

สำนักการ โยธา
กรุงเทพมหานคร

โครงการ

แบบบ้านยิ้มเพื่อประชาชน ระยะที่ 3

ตามนโยบาย

ม.ร.ว. สุขุมพันธุ์ บริพัตร
ผู้ว่าราชการกรุงเทพมหานคร

นายจุมพล สำเภาพล
รองผู้ว่าราชการกรุงเทพมหานคร

นางนินนาท ชลิตานนท์
ปลัดกรุงเทพมหานคร

ผู้อำนวยการสำนักการโยธา	
รองผู้อำนวยการสำนักการโยธา	
นายทวีศักดิ์ เลิศประพันธ์	
ผู้อำนวยการสำนักงานออกแบบ	
นายวัชรินทร์ บรรพต	
หัวหน้ากลุ่มงานสถาปัตยกรรม	
นายสินธุชัย บุญปักษ์	
หัวหน้ากลุ่มงานวิศวกรรม	
นายธริยะ เมฆะกุล	
สถาปนิก	
นางสาวรัมธร ประสานสารกิจ	ส-สถ2378
วิศวกรโครงสร้าง	
นายนรเทพ รุทุล สย17645	
วิศวกรไฟฟ้า	
นายรุญ มาสุขใจ ภฟก. 2457	
วิศวกรสุขาภิบาล	
นายจิระสิทธิ์ ทิมสลิตย์ สย18489	
วิศวกรเครื่องกล	
นายช่างเขียนแบบ	
นางสาวพิทักษ์กุล แสงหินจ	

แบบ บ้านพักอาศัย 1 ชั้น
แบบที่ 102
ชื่อบ้าน กาหลง

เจ้าของ

สถานที่

แบบแสดง
แปลนระบบประปา ชั้นล่าง

มาตราส่วน 1:100

FILE :	เลขที่ SN-04	รวม 5
วันที่		
แผ่นที่ 32	รวมแผ่น 33	

รายการแก้ไขแบบ

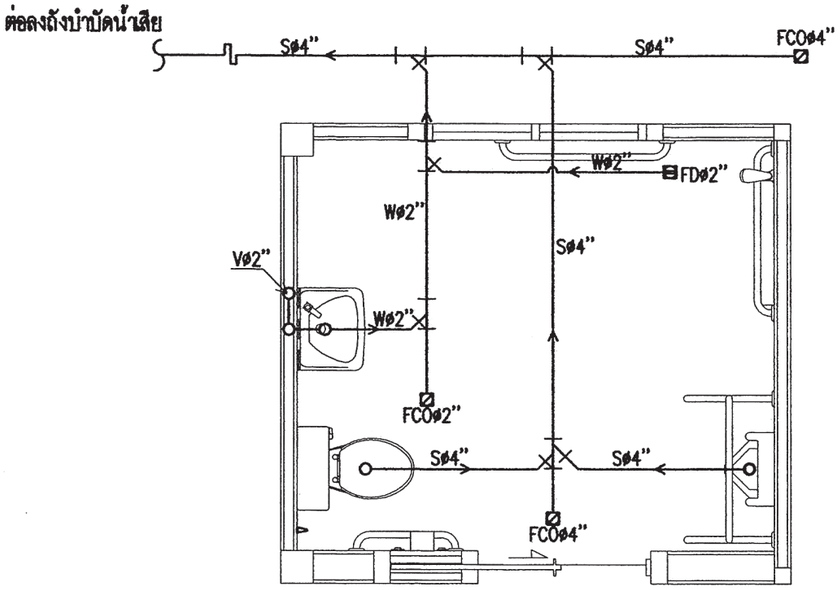

แบบขยายระบบสุขาภิบาลห้องน้ำคนพิการ

มาตราส่วน 1 : 50

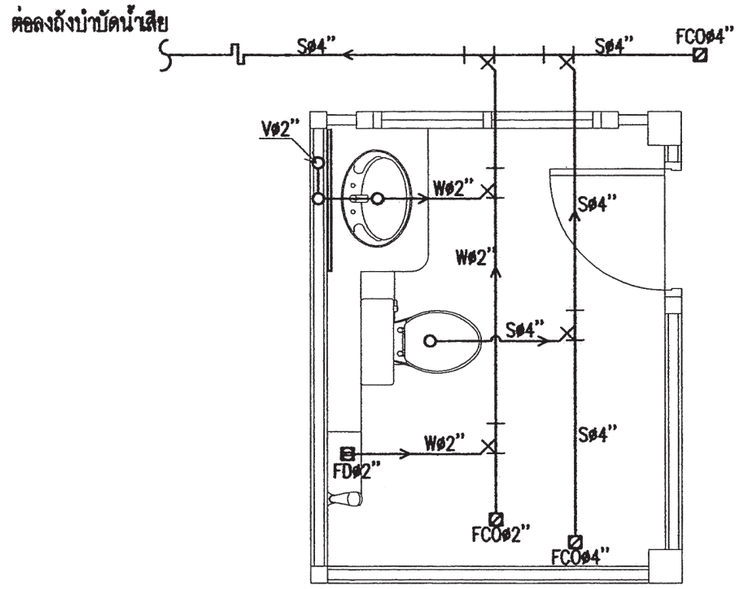

แบบขยายระบบสุขาภิบาลห้องน้ำ 1

มาตราส่วน 1 : 50

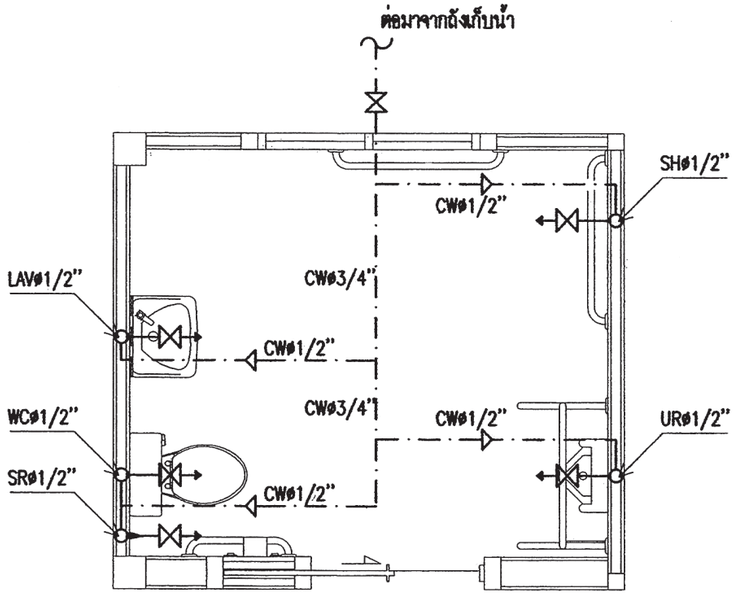

แบบขยายระบบประปาห้องน้ำคนพิการ

มาตราส่วน 1 : 50

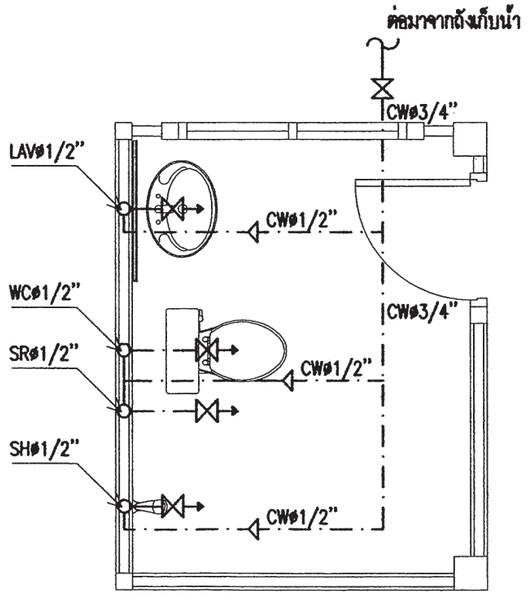

แบบขยายระบบประปาห้องน้ำ 1

มาตราส่วน 1 : 50

สำนักการ โยธา
กรุงเทพมหานคร

โครงการ

แบบบ้านยิ้มเพื่อประชาชน ระยะที่ 3

ตามนโยบาย

ม.ร.ว. สุขุมพันธุ์ บริพัตร
ผู้ว่าราชการกรุงเทพมหานคร

นายจุมพล สำเภาพล
รองผู้ว่าราชการกรุงเทพมหานคร

นางนินนาท ชลิตานนท์
ปลัดกรุงเทพมหานคร

ผู้อำนวยการสำนักการโยธา	
รองผู้อำนวยการสำนักการโยธา	
นายทวีศักดิ์ เลิศประพันธ์	
ผู้อำนวยการสำนักงานออกแบบ	
นายวัชรินทร์ บรรพต	
หัวหน้ากลุ่มงานสถาปัตยกรรม	
นายสินธุชัย บุญปักษ์	
หัวหน้ากลุ่มงานวิศวกรรม	
นายอรียะ เมฆะกุล	
สถาปนิก	
นางสาววรันธร ประสานสารกิจ	ส-ส.2378
วิศวกรโครงสร้าง	
นายนรเทพ ชุทุล สย.7645	
วิศวกรไฟฟ้า	
นายจรูญ มาสุขใจ ภพก. 2457	
วิศวกรสุขาภิบาล	
นายชีระสิทธิ์ ทิมสลิตย์ สย.8489	
วิศวกรเครื่องกล	
นายช่างเขียนแบบ	
นางสาวทิกษ์กุล แสงพินิจ	

แบบ	บ้านพักอาศัย 1 ชั้น
แบบที่	102
ชื่อบ้าน	กาหลง
เจ้าของ	
สถานที่	

แบบแสดง

แบบขยายระบบสุขาภิบาลห้องน้ำคนพิการ , ห้องน้ำ 1
แบบขยายระบบประปาห้องน้ำคนพิการ , ห้องน้ำ 1

มาตราส่วน 1:75

FILE :	เลขที่	รวม
วันที่	SN-05	5
แผ่นที่ 33	รวมแผ่น 33	

รายการแก้ไขแบบ

สัญญลักษณ์ประกอบแบบสถาปัตยกรรม

(2)	แนวศูนย์กลางเสาทางตั้ง
(B)	แนวศูนย์กลางเสาทางนอน
	ทิศเหนือ
	เส้นแสดงขอบเขตที่ดิน
	เส้นแสดงแนวศูนย์กลาง
	เส้นแสดงแนวที่ซ้อนหรือจะมีในอนาคตหรือของเดิมที่ต้องเคลื่อนย้ายออก
	เส้นแสดงระยะตัด
	ศูนย์กลางถึงศูนย์กลาง
	ศูนย์กลางถึงริม
	ริมถึงริม
+3.00	ระดับในแปลน
▽+3.00	ระดับในรูปตัด
3	พื้น
2	ผนัง
1	ฝ้าเพดาน
4	ประตู
5	หน้าต่าง

สัญญลักษณ์ประกอบแบบสถาปัตยกรรม

	ดินถม
	ทรายหยาบอัดแน่น
	คอนกรีตเสริมเหล็ก
	ผนังก่ออิฐครึ่งแผ่น
	ผนังก่ออิฐเต็มแผ่น
	ผนังก่ออิฐเต็มหน้าเสา
	ผนังโครงเคร่าไม้
	ผนัง GLASS BLOCK
1 A-08	หมายเลขแสดงรูปด้าน
	สัญญลักษณ์แสดงรูปด้าน
	แสดงในแบบแผ่นที่
2	หมายเลขแสดงรูปด้าน
	สัญญลักษณ์แสดงรูปด้านในแผ่นเดียวกัน
D-01 A-09	หมายเลขแสดงรูปตัด
	สัญญลักษณ์แสดงแนวตัด
	แสดงในแบบแผ่นที่
1-1	หมายเลขแสดงรูปตัด
	สัญญลักษณ์แสดงแนวตัดในแผ่นเดียวกัน
D-02 A-09	หมายเลขแสดงแบบขยาย
	สัญญลักษณ์แสดงแบบขยาย
	แสดงในแบบแผ่นที่
D-03	หมายเลขแสดงแบบขยาย
	สัญญลักษณ์แสดงแบบขยายในแผ่นเดียวกัน

สารบัญแบบสถาปัตยกรรม

แผ่นที่	รายการ	แผ่นที่	รายการ
A-01	สัญลักษณ์ประกอบแบบ		
A-02	รายการประกอบแบบ		
A-03	ผังบริเวณ , แผนที่สังเขป		
A-04	แปลนพื้น		
A-05	แปลนหลังคา		
A-06	รูปด้าน 1		
A-07	รูปด้าน 2		
A-08	รูปด้าน 3		
A-09	รูปด้าน 4		
A-10	รูปตัด A-A		
A-11	รูปตัด B-B		
A-12	แบบขยายทางลาด		
A-13	แบบขยายชุมบันไดและราวกันตก		
A-14	แบบมาตรฐานการติดตั้งอุปกรณ์และวัสดุ		
A-15	แบบขยายห้องน้ำ		
A-16	แบบขยายประตู - หน้าต่าง		
A-17	แบบขยายประตู - หน้าต่าง		

สารบัญแบบวิศวกรรมโครงสร้าง

S-01	รายการประกอบแบบโครงสร้าง
S-02	แปลนฐานราก -เสาตอม่อ
S-03	แปลนเสา คาน พื้น
S-04	แปลนคานหลังคา
S-05	แปลนโครงหลังคา
S-06	แบบขยายโครงสร้าง 1
S-07	แบบขยายโครงสร้าง 2
S-08	แบบขยายโครงสร้าง 3

สารบัญแบบวิศวกรรมไฟฟ้าและสื่อสาร

E-01	สัญลักษณ์ระบบไฟฟ้า , รายการระบบไฟฟ้า
E-02	แปลนระบบไฟฟ้าแสงสว่าง เต้ารับไฟฟ้า โทรศัพท์ โทรทัศน์

สารบัญแบบวิศวกรรมสุขาภิบาล

SN-01	รายการประกอบแบบระบบสุขาภิบาล
SN-02	สัญลักษณ์ประกอบแบบระบบสุขาภิบาล
SN-03	แปลนระบบสุขาภิบาล
SN-04	แปลนระบบประปา
SN-05	แบบขยายระบบสุขาภิบาล ห้องน้ำ, แบบขยายระบบประปาห้องน้ำ

สารบัญแบบวิศวกรรมเครื่องกล

รายการพื้น

F1	พื้น คสล. ผิวปูกระเบื้องเซรามิค ชนิดปูพื้น กำหนดสีและขนาดภายหลัง
F2	พื้น คสล. ผิวปูปาร์เก้ไม้เนื้อแข็ง
F3	พื้น คสล. ผิวปูกระเบื้องเซรามิคผิวกันลื่น ชนิดปูพื้น กำหนดสีและขนาดภายหลัง
F4	พื้นซีเมนต์ ผิวขัดมัน ผสมน้ำยากันซึม
F5	พื้น คสล. พร้อมทำระบบกันซึม
F6	พื้น คสล. ผิวปูกระเบื้องแกรนิตโต้ กำหนดสีและขนาดภายหลัง

รายการฝ้าเพดาน

C1	ฝ้าเพดาน FIBER CEMENT BOARD ทาสีโครงคร่าเหล็ก 1"x1" กรุตาข่ายกันแมลง
C2	ฝ้าอิฐมอญบอร์ดหนา 9มม. ฉาบเรียบทาสี โครงคร่าไม้
C3	ฝ้าอิฐมอญบอร์ดกันชื้นหนา 9มม.ฉาบเรียบทาสี โครงคร่าไม้

รายการผนัง

1	ผนังก่ออิฐมวลเบาฉาบปูนเรียบ ทาสี
2	ผนังก่ออิฐมวลเบาผิวกรุกระเบื้องเซรามิคชนิดปูผนัง เฉพาะระดับน้ำเทคานอย่างน้อย 10 ซม.
3	ผนังก่ออิฐมวลเบา กรุทับด้วยไม้ฝาสังเคราะห์
4	ผนังก่ออิฐมวลเบา กรุทับด้วยหินสังเคราะห์
5	ผนังก่ออิฐมวลเบาฉาบปูนเรียบเซาะร่อง

หมายเหตุ - สีอาคารใช้ตามมาตรฐาน TOA SUPERSHIELD DURACLEAN หรือเทียบเท่า

หมายเหตุ

1. ระยะในแปลนเป็นระบบเมตริก หน่วยวัดเป็นเมตร
2. ระยะในแบบถือตัวเลขเป็นเกณฑ์ ห้ามวัด ประมาณหรือคาดคะเน
3. การก่อสร้างต้องเป็นไปตามมาตรฐานงานก่อสร้างกรมโยธาธิการ

สำนักการ โยธา
กรุงเทพมหานคร

โครงการ
แบบบ้านยิ้มเพื่อประชาชน ระยะที่ 3

ตามนโยบาย
ม.ร.ว. สุขุมพันธุ์ บริพัตร
ผู้ว่าราชการกรุงเทพมหานคร
นายจุมพล สำเภาพล
รองผู้ว่าราชการกรุงเทพมหานคร
นางนินนาท ชลิตานนท์
ปลัดกรุงเทพมหานคร

ผู้อำนวยการสำนักการโยธา	
รองผู้อำนวยการสำนักการโยธา	
นายทวิศักดิ์ เลิศประพันธ์	
ผู้อำนวยการสำนักงานออกแบบ	
นายวัชรินทร์ บรรพต	
หัวหน้ากลุ่มงานสถาปัตยกรรม	
นายสินธุ์ชัย บุญปักษ์	
หัวหน้ากลุ่มงานวิศวกรรมอาคาร	
นายชริยะ เมฆะกุล	

สถาปนิก	
นายมารุต นิรุตติรักษ์	ส-สถ.2567
วิศวกรโครงสร้าง	
นายสัญญานิมิต รุ่งเพชรเนียม	สย.5154
วิศวกรไฟฟ้า	
นายรุญ มาสุขใจ	ภพ.2457
วิศวกรสุขาภิบาล	
นายจิระสิทธิ์ ทิมสิทธ์	สย. 8489
วิศวกรเครื่องกล	
นายช่างเขียนแบบ	
นายอนุสรณ์ แผ่งสีดำ	

แบบ บ้านพักอาศัย 1 ชั้น
แบบที่ 103
ชื่อบ้าน เกด
เจ้าของ
สถานที่

แบบแสดง
สัญลักษณ์ประกอบแบบ

วันที่ :	เลขที่	รวม
ธันวาคม 2553	A-01	17

แผ่นที่	รวมแผ่น
01	32

FILE :

รายการแก้ไขแบบ
มิถุนายน 2557

รายการ โครงการแบบบ้านยิ้มเพื่อประชาชน ระยะที่ 3

.....

รายละเอียดประกอบแบบ

1 งานสถาปัตยกรรม

1.1 งานวัสดุผิวพื้น

[1] พื้น คสล ปูกระเบื้องเซรามิค ชนิดปูพื้น กำหนดสีและขนาดภายหลัง

[2] พื้น คสล ปูปาร์เก้ไม้เนื้อแข็ง

[3] พื้น คสล ปูกระเบื้องเซรามิคผิวกันลื่น ชนิดปูพื้น กำหนดสีและขนาดภายหลัง

[4] พื้นซีเมนต์ ผิวขัดมัน ผสมน้ำยากันซึม

[5] พื้น คสล พร้อมทำระบบกันซึม

1.2 งานผนัง

⚠1 ผนังก่ออิฐมวลเบาฉาบปูนเรียบ ทาสี

⚠2 ผนังก่ออิฐมวลเบาผิวกรุกระเบื้องเซรามิคชนิดบุผนัง เลยระดับฝ้าเพดานอย่างน้อย 10 ซม

⚠3 ผนังก่ออิฐมวลเบา กรุทับด้วยไม้สังเคราะห์

⚠4 ผนังก่ออิฐมวลเบา กรุทับด้วยหินสังเคราะห์

⚠5 ผนังก่ออิฐมวลเบาฉาบปูนเรียบเซาะร่อง

1.3 งานฝ้าเพดาน

(1) ฝ้าเพดาน FIBER CEMENT BOARD ทาสี โครงเคร่าเหล็ก 1" x1" กรุตาข่ายกันแมลง

(2) แผ่นยิปซั่ม หนา 9 มม ฉาบเรียบทาสี โครงเคร่าอลูมิเนียม

(3) แผ่นยิปซั่มชนิดกันชื้น หนา 9 มม ฉาบเรียบทาสี โครงเคร่าอลูมิเนียม

1.4 งานประตู – หน้าต่าง – ตามแบบขยายประตูหน้าต่าง

1.5 งานสุขภัณฑ์ – ตามแบบขยายห้องน้ำ

1.6 บันไดและราวบันได – โครงสร้าง คสล วัสดุผิว และลูกกรง ตามแบบขยายบันได

1.7 งานสี

- สีทาภายนอก ใช้สีชนิดทาภายนอก
- สีทาภายใน ใช้สีชนิดทาภายใน
- สีทาเหล็ก และไม้ ใช้สีน้ำมัน

2 งานโครงสร้าง ดูรายละเอียดงานวิศวกรรมโครงสร้าง

3 งานระบบไฟฟ้า ดูรายละเอียดงานวิศวกรรมไฟฟ้า

4 งานระบบสุขาภิบาล ดูรายละเอียดงานวิศวกรรมสุขาภิบาล

ข้อกำหนด

- โครงสร้างที่คำนวณไว้ สามารถรับน้ำหนักผนังก่ออิฐมอญได้
- โครงสร้างที่คำนวณไว้ สามารถรับน้ำหนักหลังคาคอนกรีตได้
- ควรคำนึงถึงระบบกำจัดปลวกด้วย
- แบบรูป และรายการนี้ ใช้เฉพาะในเขตกรุงเทพมหานครเท่านั้น
- ระดับ +0.00 ให้ยึดถือระดับถนนหน้าโครงการเป็นหลัก

สำนักการ โยธา
กรุงเทพมหานคร

โครงการ
แบบบ้านยิ้มเพื่อประชาชน ระยะที่ 3

ตามนโยบาย
ม.ร.ว. สุขุมพันธุ์ บริพัตร
ผู้ว่าราชการกรุงเทพมหานคร
นายจุมพล สำเภาพล
รองผู้ว่าราชการกรุงเทพมหานคร
นางนินนาท ชลิตานนท์
ปลัดกรุงเทพมหานคร

ผู้อำนวยการสำนักการโยธา	
รองผู้อำนวยการสำนักการโยธา	
นายหริลักษ์ เลิศประพันธ์	
ผู้อำนวยการสำนักงานออกแบบ	
นายวัรินทร์ บรรพต	
หัวหน้ากลุ่มงานสถาปัตยกรรม	
นายสินธุ์ชัย บุญปักษ์	
หัวหน้ากลุ่มงานวิศวกรรมอาคาร	
นายอริยะ เมฆะกุล	
สถาปนิก	
นายมานุช นิรุตติรักษ์	ส.-ส.ถ.2583
วิศวกรโครงสร้าง	
นายสัญญานิมิต รุ่งเพชรเนียม	ส.ย.5154
วิศวกรไฟฟ้า	
นายจรูญ มาสุขใจ	ภ.ฟ.2457
วิศวกรสุขาภิบาล	
นายจีระสิทธิ์ หิมสิทธย์	ส.ย. 8489
วิศวกรเครื่องกล	
นายช่างเขียนแบบ	
นายธนุสรณ์ แฝงสีดำ	

แบบ บ้านพักอาศัย 1 ชั้น
แบบที่ 103
ชื่อบ้าน เกด
เจ้าของ
สถานที่

แบบแสดง
รายละเอียดประกอบแบบ

วันที่ :	เลขที่	รวม
ธันวาคม 2553	A-02	17

แผ่นที่	รวมแผ่น
02	32

FILE :

รายการแก้ไขแบบ
มิถุนายน 2557

สำนักการ โยธา
กรุงเทพมหานคร

โครงการ

แบบบ้านยิ้มเพื่อประชาชน ระยะที่ 3

ตามนโยบาย

ม.ร.ว. สุขุมพันธุ์ บริพัตร
ผู้ว่าราชการกรุงเทพมหานคร

นายจุมพล สำเภาพล
รองผู้ว่าราชการกรุงเทพมหานคร

นางนินนาท ชลิตานนท์
ปลัดกรุงเทพมหานคร

ผู้อำนวยการสำนักการโยธา	
รองผู้อำนวยการสำนักการโยธา	
นายทวีศักดิ์ เลิศประพันธ์	
ผู้อำนวยการสำนักงานออกแบบ	
นายวัชรินทร์ บรรพต	
หัวหน้ากลุ่มงานสถาปัตยกรรม	
นายสินธุ์ชัย บุญปักษ์	
หัวหน้ากลุ่มงานวิศวกรรมอาคาร	
นายอริยะ เมละกุล	

สถาปนิก	
นายมานุช นิรุตติรักษ์	ส-สถ.2583
วิศวกรโครงสร้าง	
นายสัญญานิมิต รุ่งเพชรนิยม	สย.5154
วิศวกรไฟฟ้า	
นายจรูญ มาสุธใจ	ภฟก.2457
วิศวกรสุขาภิบาล	
นายจิระสิทธิ์ ทิมสถิตย์	สย. 8489
วิศวกรเครื่องกล	
นายช่างเขียนแบบ	
นายอนุสรณ์ แฝงสีคำ	

แบบ บ้านพักอาศัย 1 ชั้น

แบบที่ 103

ชื่อบ้าน เกด

เจ้าของ

สถานที่

แบบแสดง

แผนที่สังเขป/ผังบริเวณ

วันที่ :	เลขที่	รวม
ธันวาคม 2553	A-03	17

แผ่นที่	รวมแผ่น
03	32

FILE :

รายการแก้ไขแบบ

มิถุนายน 2557

แผนที่สังเขป

มาตราส่วน

ผังผริเวณ

มาตราส่วน

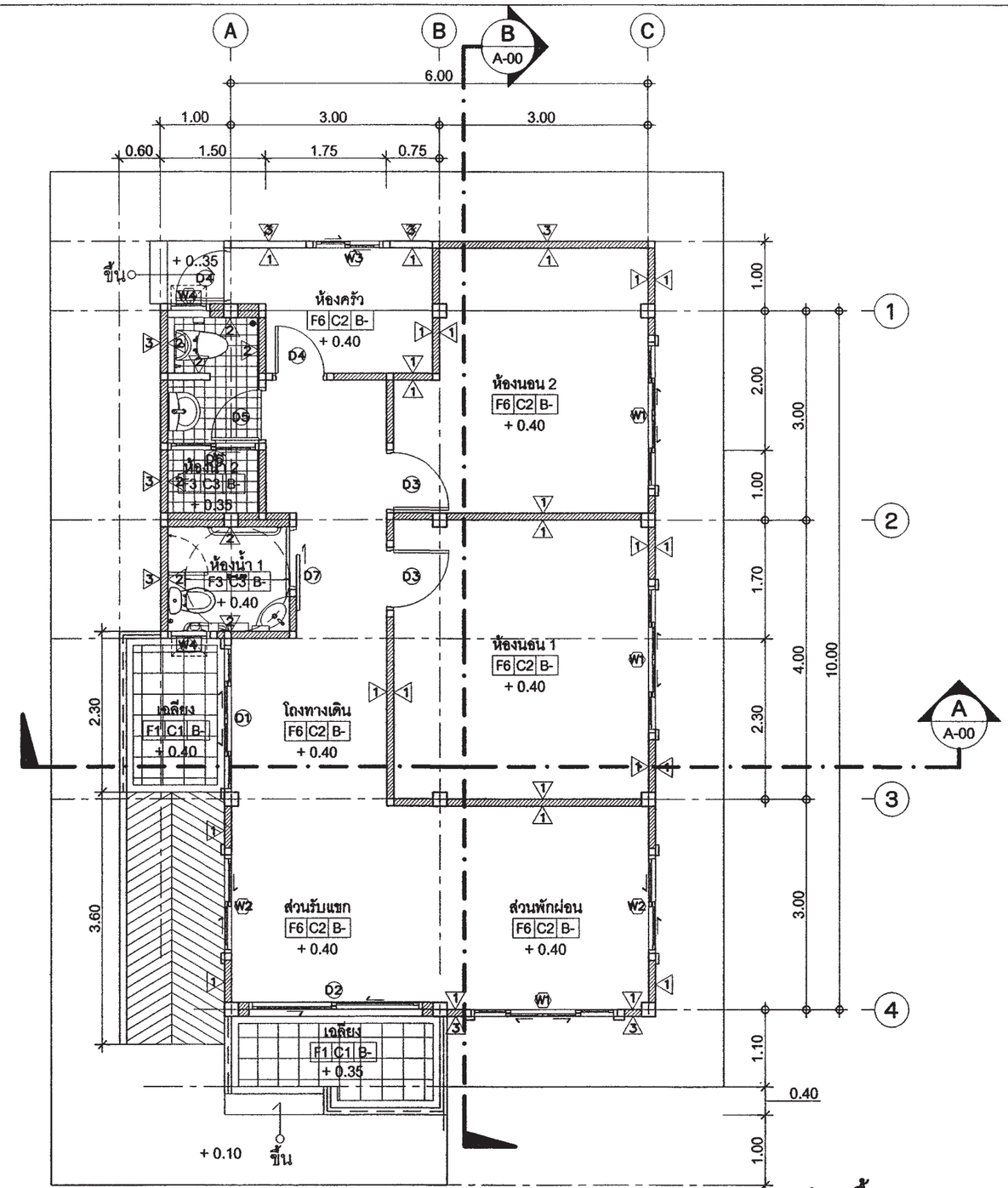

แปลนพื้น

มาตราส่วน 1 : 75

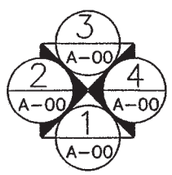

สำนักการ โยธา
กรุงเทพมหานคร

โครงการ

แบบบ้านยิ้มเพื่อประชาชน ระยะที่ 3

ตามนโยบาย

ม.ร.ว. สุขุมพันธุ์ บริพัตร
ผู้ว่าราชการกรุงเทพมหานคร

นายจุมพล สำเภาพล
รองผู้ว่าราชการกรุงเทพมหานคร

นางนิ่มนาท ชลิตานนท์
ปลัดกรุงเทพมหานคร

ผู้อำนวยการสำนักการโยธา	
รองผู้อำนวยการสำนักการโยธา	
นายทวีศักดิ์ เสิศประพันธ์	
ผู้อำนวยการสำนักงานออกแบบ	
นายรังรินทร์ บรรพต	
หัวหน้ากลุ่มงานสถาปัตยกรรม	
นายสินธุ์ชัย บุญบึกษ์	
หัวหน้ากลุ่มงานวิศวกรรมอาคาร	
นายอริยะ เมฆะกุล	

สถาปนิก	
นายมานุต นิรุตติรักษ์	ส- สถ.2587
วิศวกรโครงสร้าง	
นายสัญญานิมิต รุ่งเพชรเนียม	สย.5154
วิศวกรไฟฟ้า	
นายจรูญ มาสุขใจ	ภฟก.2457
วิศวกรสุขาภิบาล	
นายจิระสิทธิ์ ทิมสถิตย์	สย. 8489
วิศวกรเครื่องกล	
นายช่างเขียนแบบ	
นายอนุสรณ์ แผ่งสีดำ	

แบบ	บ้านพักอาศัย 1 ชั้น
แบบที่	103
ชื่อบ้าน	เกด
เจ้าของ	
สถานที่	

แบบแสดง

แปลนพื้น

วันที่ :	แสดงที่	รวม
ธันวาคม 2553	A-04	17

แผ่นที่	รวมแผ่น
04	32

FILE :

รายการแก้ไขแบบ

มิถุนายน 2557

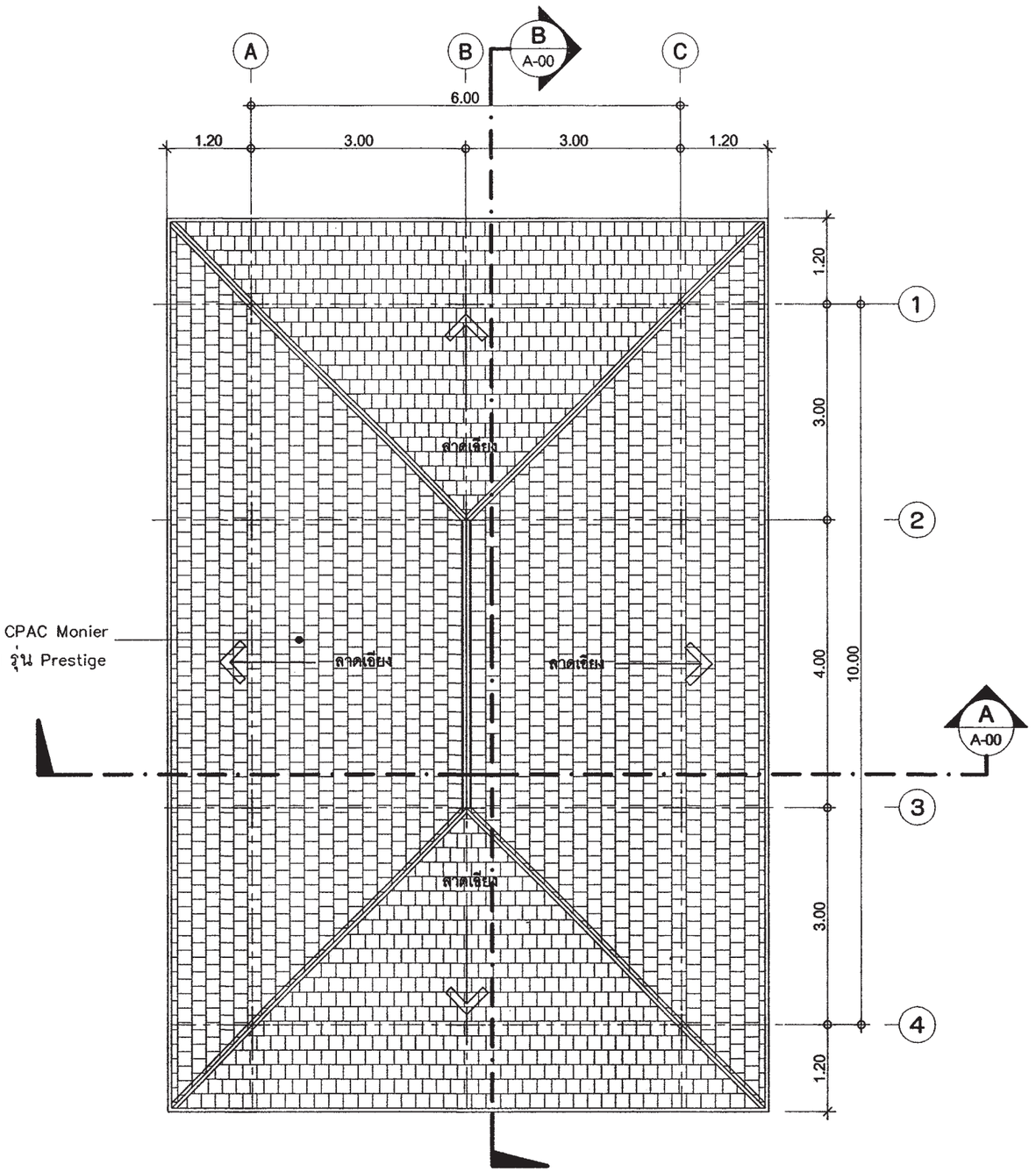

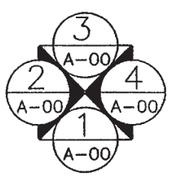

แปลนหลังคา

มาตราส่วน 1 : 75

สำนักการ โยธา
กรุงเทพมหานคร

โครงการ

แบบบ้านยิ้มเพื่อประชาชน ระยะที่ 3

ตามนโยบาย

ม.ร.ว. สุขุมพันธุ์ บริพัตร
ผู้ว่าราชการกรุงเทพมหานคร

นายจุมพล สำเภาพล
รองผู้ว่าราชการกรุงเทพมหานคร

นางนิ่มนาท ชลิตานนท์
ปลัดกรุงเทพมหานคร

ผู้อำนวยการสำนักการโยธา	
รองผู้อำนวยการสำนักการโยธา	
นายทวีศักดิ์ เลิศประพันธ์	
ผู้อำนวยการสำนักงานออกแบบ	
นายวัชรินทร์ บรรพต	
หัวหน้ากลุ่มงานสถาปัตยกรรม	
นายสินธุ์ชัย บุญปักษ์	
หัวหน้ากลุ่มงานวิศวกรรมอาคาร	
นายธริยะ เมฆกุล	
สถาปนิก	
นายมารุต นิรุตติรักษ์	ส.-สถ.2587
วิศวกรโครงสร้าง	
นายสัญญานิมิต รุ่งเพชรเนียม	สย.5154
วิศวกรไฟฟ้า	
นายจรูญ มาสุขใจ	ภฟก.2457
วิศวกรสุขาภิบาล	
นายจิระสิทธิ์ ทิมสใหย์	สย. 8489
วิศวกรเครื่องกล	
นายช่างเขียนแบบ	
นายอนุสรณ์ แข่งสีดำ	

แบบ บ้านพักอาศัย 1 ชั้น
แบบที่ 103
ชื่อบ้าน เกด
เจ้าของ
สถานที่

แบบแสดง
แปลนหลังคา

วันที่ :	เลขที่	รวม
ธันวาคม 2553	A-05	17

แผ่นที่	รวมแผ่น
05	32

FILE :

รายการแก้ไขแบบ
มิถุนายน 2557

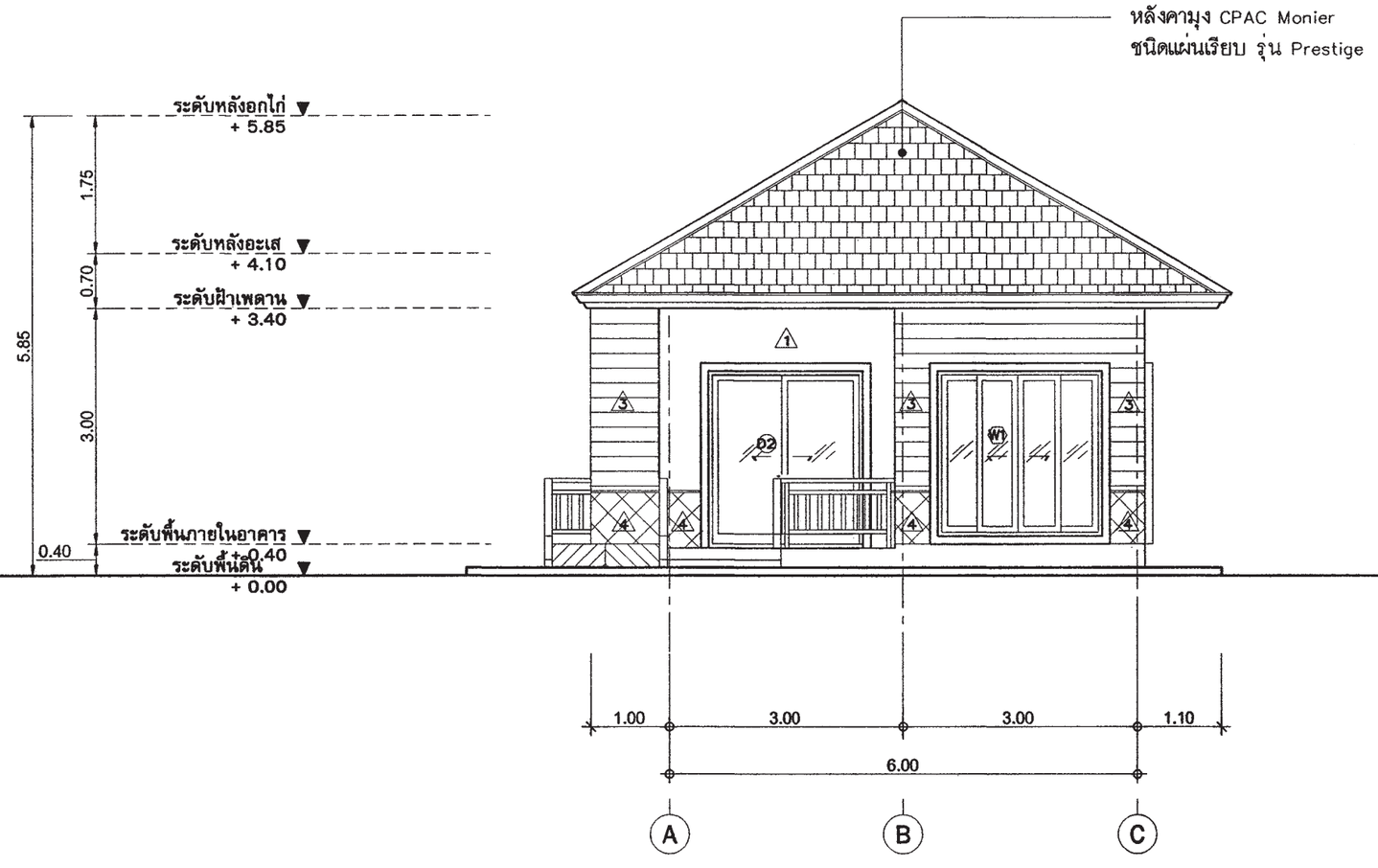

รูปด้าน - 1

มาตราส่วน 1 : 75

สำนักการ โยธา
กรุงเทพมหานคร

โครงการ

แบบบ้านยิ้มเพื่อประชาชน ระยะที่ 3

ตามนโยบาย

ม.ร.ว. สุขุมพันธุ์ บริพัตร
ผู้ว่าราชการกรุงเทพมหานคร

นายจุมพล สำเภาพล
รองผู้ว่าราชการกรุงเทพมหานคร

นางนินนาท ชลิตานนท์
ปลัดกรุงเทพมหานคร

ผู้อำนวยการสำนักการโยธา	
รองผู้อำนวยการสำนักการโยธา	
นายทวีศักดิ์ เลิศประพันธ์	
ผู้อำนวยการสำนักงานออกแบบ	
นายวัชรินทร์ บรรพต	
หัวหน้ากลุ่มงานสถาปัตยกรรม	
นายสินธุ์ชัย บุญปักษ์	
หัวหน้ากลุ่มงานวิศวกรรมอาคาร	
นายอิยะ เมฆะกุล	

สถาปนิก	
นายมารุต นิรุตติรักษ์	ส-สถ.2587
วิศวกรโครงสร้าง	
นายสัญญานิมิต รุ่งเพชระเนียม	สย.5154
วิศวกรไฟฟ้า	
นายชูญ มาสุรใจ	ภฟก.2457
วิศวกรสุขาภิบาล	
นายศิระสิทธิ์ หิมสถิตย์	สย. 8489
วิศวกรเครื่องกล	
นายช่างเขียนแบบ	
นายอนุสรณ์ แก่งสีดำ	

แบบ บ้านพักอาศัย 1 ชั้น
แบบที่ 103
ชื่อบ้าน เกด
เจ้าของ
สถานที่

แบบแสดง
รูปด้าน 1

วันที่ :	เลขที่	รวม
ธันวาคม 2553	A-06	17

แผ่นที่	รวมแผ่น
06	32

FILE :

รายการแก้ไขแบบ
มิถุนายน 2557

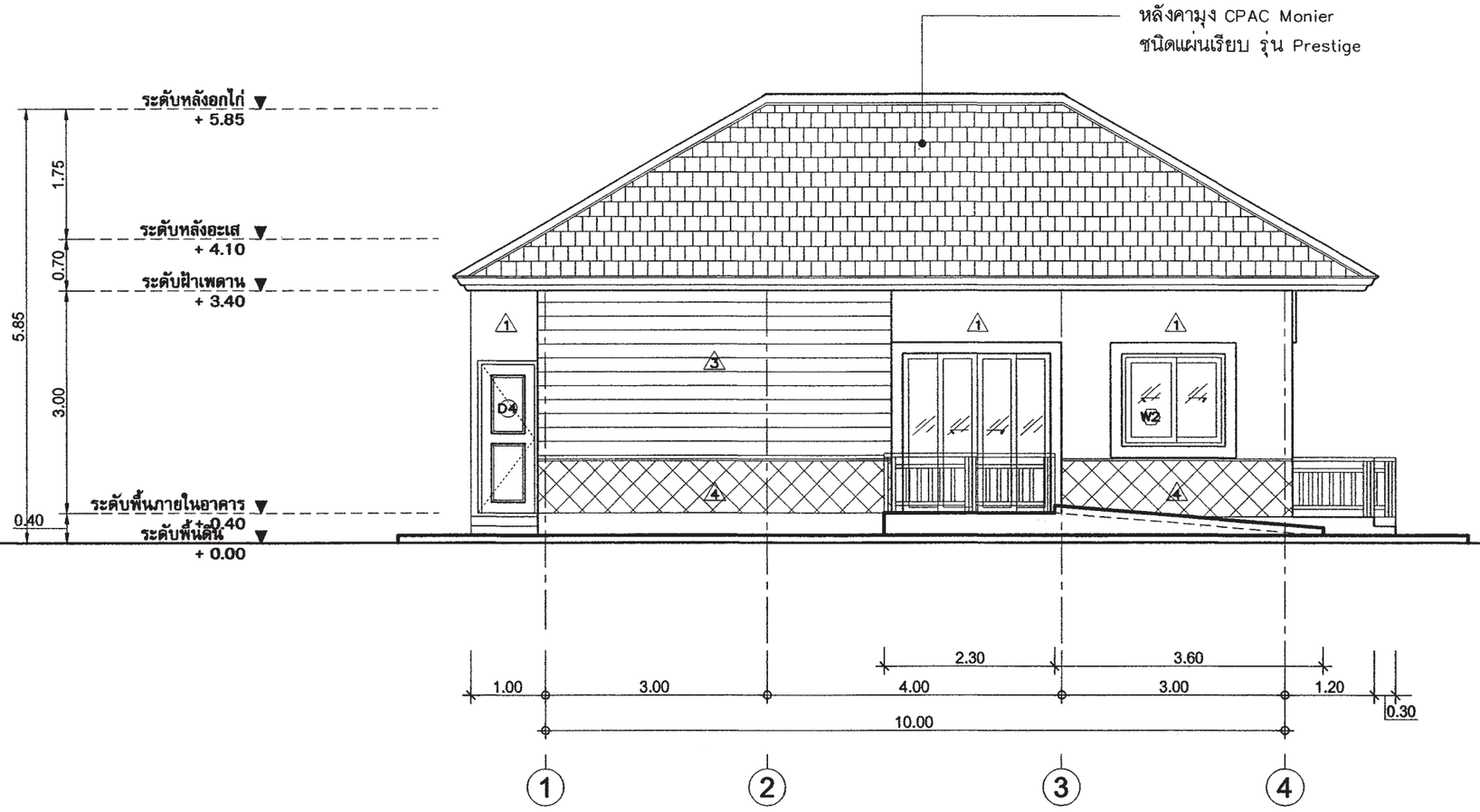

รูปด้าน - 2

มาตราส่วน 1 : 75

สำนักการ โยธา
กรุงเทพมหานคร

โครงการ

แบบบ้านยิ้มเพื่อประชาชน ระยะที่ 3

ตามนโยบาย

ม.ร.ว. สุขุมพันธุ์ บริพัตร
ผู้ว่าราชการกรุงเทพมหานคร

นายจุมพล สำเภาพล
รองผู้ว่าราชการกรุงเทพมหานคร

นางนินนาท ชลิตานนท์
ปลัดกรุงเทพมหานคร

ผู้อำนวยการสำนักการโยธา	
รองผู้อำนวยการสำนักการโยธา	
นายทวีศักดิ์ เสิศประพันธ์	
ผู้อำนวยการสำนักงานออกแบบ	
นายวัรินทร์ บรรพต	
หัวหน้ากลุ่มงานสถาปัตยกรรม	
นายสินธุ์ชัย บุญบักษ์	
หัวหน้ากลุ่มงานวิศวกรรมอาคาร	
นายอริยะ เมฆะกุล	

สถาปนิก	
นายมารุต นิรุตติรักษ์	ส-สถ.2587
วิศวกรโครงสร้าง	
นายสัญญานิมิต รุ่งเพชรนิยม	สย.5154
วิศวกรไฟฟ้า	
นายชูญ มาสุธใจ	ภท.2457
วิศวกรสุขาภิบาล	
นายจิระสิทธิ์ ทิมสถิตย์	สย. 8489
วิศวกรเครื่องกล	
นายช่างเขียนแบบ	
นายอนุสรณ์ แฝงสีดำ	

แบบ บ้านพักอาศัย 1 ชั้น

แบบที่ 103

ชื่อบ้าน เกด

เจ้าของ

สถานที่

แบบแสดง

รูปด้าน 2

วันที่ :	เลขที่	รวม
ธันวาคม 2553	A-07	17

แผ่นที่	รวมแผ่น
07	32

FILE :

รายการแก้ไขแบบ

มิถุนายน 2557

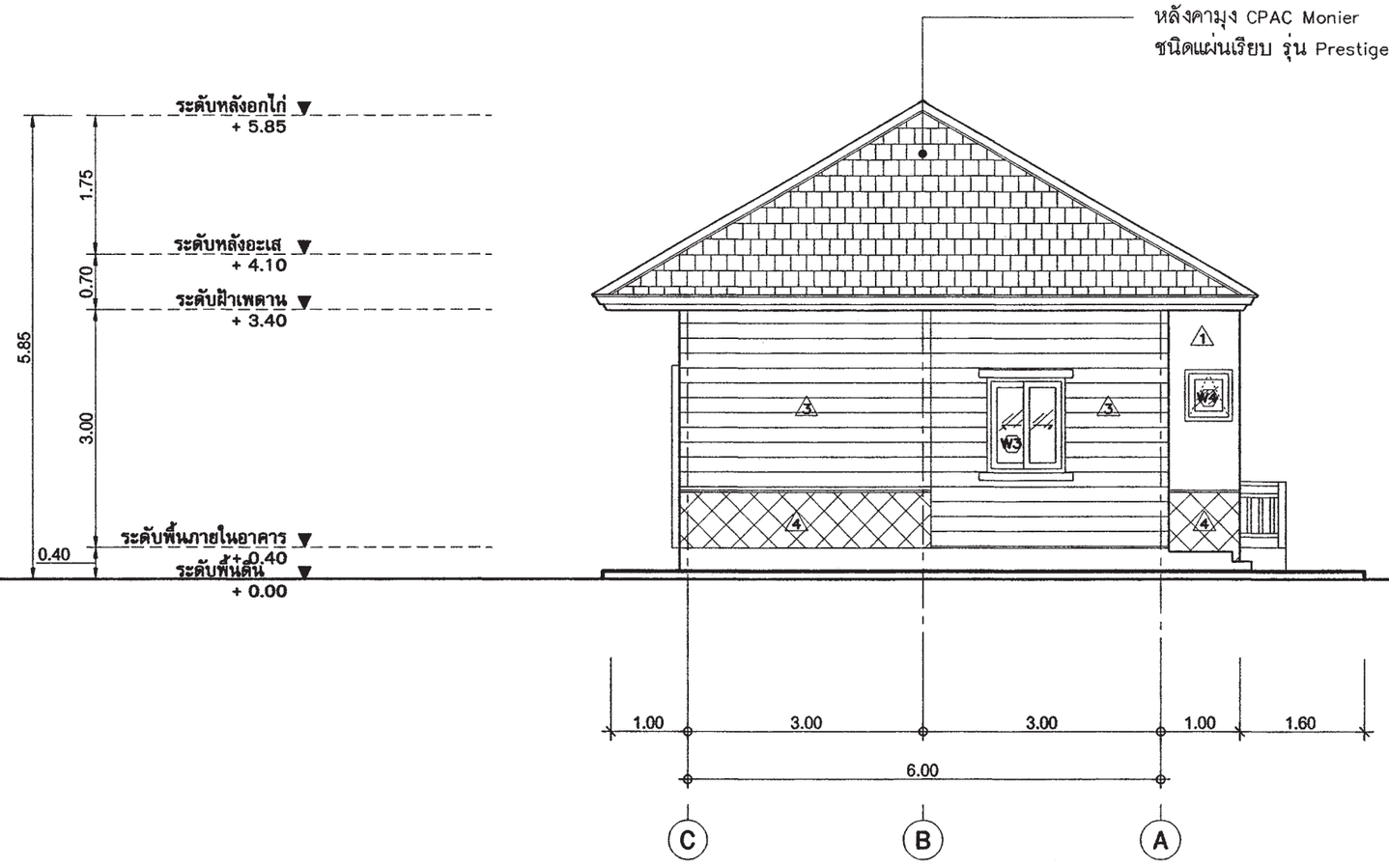

รูปด้าน - 3

มาตราส่วน 1 : 75

สำนักการ โยธา
กรุงเทพมหานคร

โครงการ

แบบบ้านยิ้มเพื่อประชาชน ระยะที่ 3

ตามนโยบาย

ม.ร.ว. สุขุมพันธุ์ บริพัตร
ผู้ว่าราชการกรุงเทพมหานคร

นายจุมพล สำเภาพล
รองผู้ว่าราชการกรุงเทพมหานคร

นางนินนาท ชลิตานนท์
ปลัดกรุงเทพมหานคร

ผู้อำนวยการสำนักการโยธา	
รองผู้อำนวยการสำนักการโยธา	
นายทวีศักดิ์ เลิศประพันธ์	
ผู้อำนวยการสำนักงานออกแบบ	
นายวัชรินทร์ บรรพต	
หัวหน้ากลุ่มงานสถาปัตยกรรม	
นายสินธุ์ชัย บุญบักษ์	
หัวหน้ากลุ่มงานวิศวกรรมอาคาร	
นายชิยะ เมฆะกุล	

สถาปนิก	
นายมารุต นิรุตติรักษ์	ส-สถ.2583
วิศวกรโครงสร้าง	
นายสัญญานิมิต รุ่งเพชรเนียม	สย.5154
วิศวกรไฟฟ้า	
นายจรูญ มาสุขใจ	ภฟก.2457
วิศวกรสุขาภิบาล	
นายจีระสิทธิ์ หิมสถิตย์	สย 8489
วิศวกรเครื่องกล	
นายช่างเขียนแบบ	
นายอนุสรณ์ แฝงสีดำ	

แบบ บ้านพักอาศัย 1 ชั้น

แบบที่ 103

ชื่อบ้าน เกด

เจ้าของ

สถานที่

แบบแสดง

รูปด้าน 3

วันที่ :	เลขที่	รวม
ธันวาคม 2553	A-08	17

แผ่นที่	รวมแผ่น
08	32

FILE :

รายการแก้ไขแบบ

มิถุนายน 2557

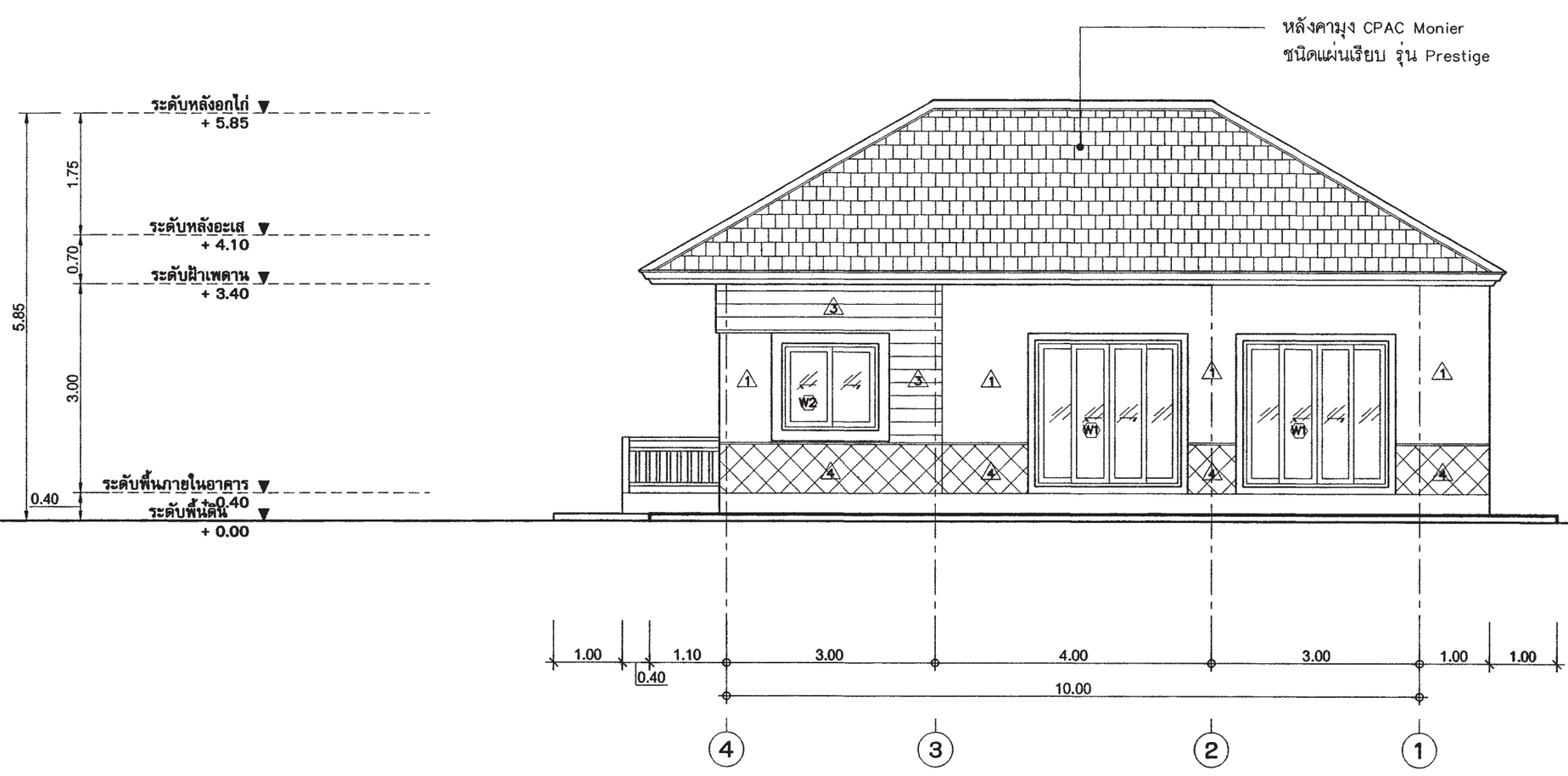

รูปด้าน - 4

มาตราส่วน 1 : 75

สำนักการ โยธา
กรุงเทพมหานคร

โครงการ

แบบบ้านยิ้มเพื่อประชาชน ระยะที่ 3

ตามนโยบาย

ม.ร.ว. สุขุมพันธุ์ บริพัตร
ผู้ว่าราชการกรุงเทพมหานคร

นายจุมพล สำเภาพล
รองผู้ว่าราชการกรุงเทพมหานคร

นางนินนาท ชลิตานนท์
ปลัดกรุงเทพมหานคร

ผู้อำนวยการสำนักการโยธา	
รองผู้อำนวยการสำนักการโยธา	
นายทวีศักดิ์ เลิศประพันธ์	
ผู้อำนวยการสำนักงานออกแบบ	
นายวัชรินทร์ บรรพต	
หัวหน้ากลุ่มงานสถาปัตยกรรม	
นายสินธุ์ชัย บุญบักษ์	
หัวหน้ากลุ่มงานวิศวกรรมอาคาร	
นายอริยะ เมฆะกุล	
สถาปนิก	
นายมารุต นิรุตติรักษ์	ส- สน.2587
วิศวกรโครงสร้าง	
นายสัญญานิมิต รุ่งเพชรเนียม	สย.5154
วิศวกรไฟฟ้า	
นายจรูญ มาสุขใจ	ภพก.2457
วิศวกรสุขาภิบาล	
นายจีระสิทธิ์ ทิมสถิตย์	สย. 8489
วิศวกรเครื่องกล	
นายช่างเขียนแบบ	
นายอนุสรณ์ แฝงสีดำ	

แบบ บ้านพักอาศัย 1 ชั้น

แบบที่ 103

ชื่อบ้าน เกด

เจ้าของ

สถานที่

แบบแสดง

รูปด้าน 4

วันที่ :	เลขที่	รวม
ธันวาคม 2553	A-09	17

แผ่นที่	รวมแผ่น
09	32

FILE :

รายการแก้ไขแบบ

มิถุนายน 2557

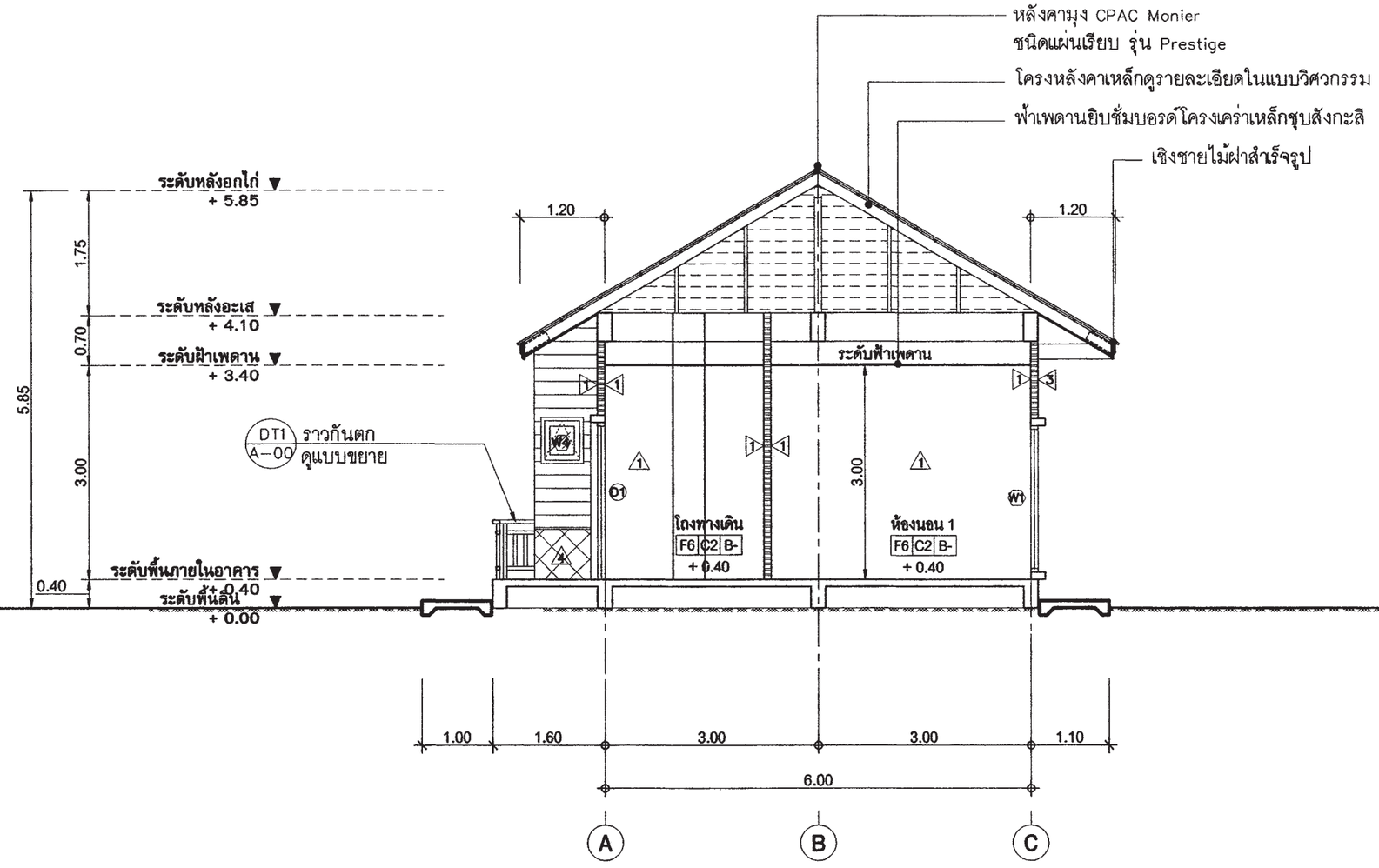

รูปตัด - A-A

มาตราส่วน 1 : 75

สำนักการ โยธา
กรุงเทพมหานคร

โครงการ
แบบบ้านยิ้มเพื่อประชาชน ระยะที่ 3

ตามนโยบาย
ม.ร.ว. สุขุมพันธุ์ บริพัตร
ผู้ว่าราชการกรุงเทพมหานคร
นายจุมพล สำเภาพล
รองผู้ว่าราชการกรุงเทพมหานคร
นางนิ่มนาท ชลิตานนท์
ปลัดกรุงเทพมหานคร

ผู้อำนวยการสำนักการโยธา	
รองผู้อำนวยการสำนักการโยธา	
นายทวีศักดิ์ เลิศประพันธ์	
ผู้อำนวยการสำนักงานออกแบบ	
นายวัรินทร์ บรรพต	
หัวหน้ากลุ่มงานสถาปัตยกรรม	
นายสินธุ์ชัย บุญบักษ์	
หัวหน้ากลุ่มงานวิศวกรรมอาคาร	
นายธริยะ เมฆะกุล	

สถาปนิก	
นายมารุต นิรุตติรักษ์	ส-สถ.2583
วิศวกรโครงสร้าง	
นายสัญญามิมิต รุ่งเพชรเนียม	สย.5154
วิศวกรไฟฟ้า	
นายจรูญ มาสุขใจ	ภฟก.2457
วิศวกรสุขาภิบาล	
นายจีระสิทธิ์ หิมสถิตย์	สย. 8489
วิศวกรเครื่องกล	
นายช่างเขียนแบบ	
นายอนุสรณ์ แฝงสีดำ	

แบบ บ้านพักอาศัย 1 ชั้น
แบบที่ 103
ชื่อบ้าน เกด
เจ้าของ
สถานที่

แบบแสดง
รูปตัด A-A

วันที่ :	เลขที่	รวม
ธันวาคม 2553	A-10	17

แผ่นที่	รวมแผ่น
10	32

FILE :

รายการแก้ไขแบบ
มิถุนายน 2557

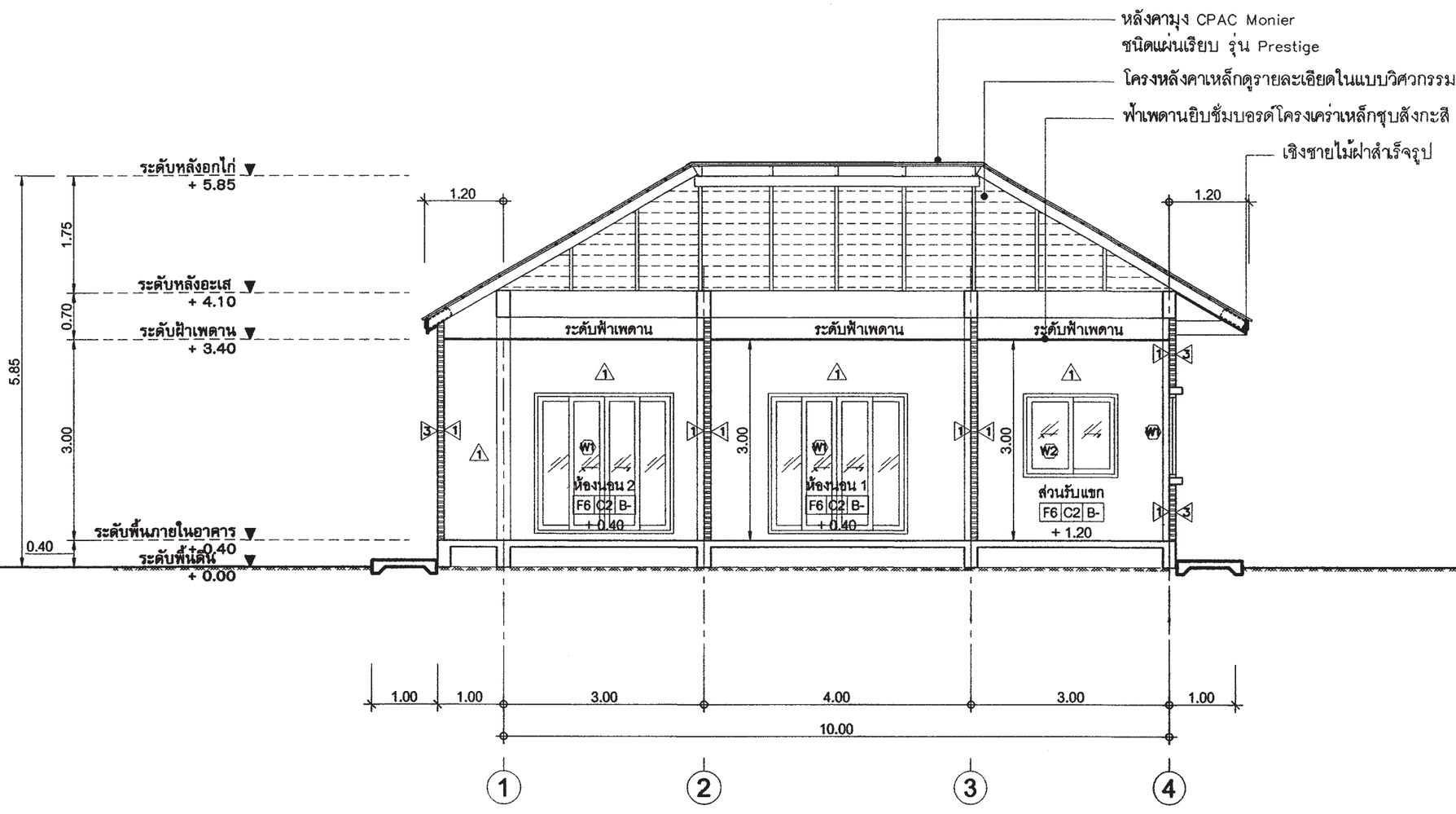

รูปตัด - B-B

มาตราส่วน 1 : 75

สำนักการ โยธา
กรุงเทพมหานคร

โครงการ
แบบบ้านยิ้มเพื่อประชาชน ระยะที่ 3

ตามนโยบาย
ม.ร.ว. สุขุมพันธุ์ บริพัตร
ผู้ว่าราชการกรุงเทพมหานคร
นายจุมพล สำเภาพล
รองผู้ว่าราชการกรุงเทพมหานคร
นางนินนาท ชลิตานนท์
ปลัดกรุงเทพมหานคร

ผู้อำนวยการสำนักการโยธา	
รองผู้อำนวยการสำนักการโยธา	
นายพิศักดิ์ เลิศประพันธ์	
ผู้อำนวยการสำนักงานออกแบบ	
นายวัชรินทร์ บรรพต	
หัวหน้ากลุ่มงานสถาปัตยกรรม	
นายสินธุ์ชัย บุญปักษ์	
หัวหน้ากลุ่มงานวิศวกรรมอาคาร	
นายอริยะ เมฆะกุล	
สถาปนิก	
นายมารุต นิรุตติรักษ์	ส-สถ.2587
วิศวกรโครงสร้าง	
นายสัญญานิมิต รุ่งเพชรเนียม	สย.5154
วิศวกรไฟฟ้า	
นายรุญ มาสุธใจ	ภฟก.2457
วิศวกรสุขาภิบาล	
นายจิระสิทธิ์ หิมสถิตย์	สย. 8489
วิศวกรเครื่องกล	
นายช่างเขียนแบบ	
นายอนุสรณ์ แก่งสีดำ	

แบบ บ้านพักอาศัย 1 ชั้น
แบบที่ 103
ชื่อบ้าน เกด
เจ้าของ
สถานที่

แบบแสดง
รูปตัด B-B

วันที่ :	เลขที่	รวม
สิงหาคม 2553	A-11	17

แผ่นที่	รวมแผ่น
11	32

FILE :

รายการแก้ไขแบบ
มิถุนายน 2557

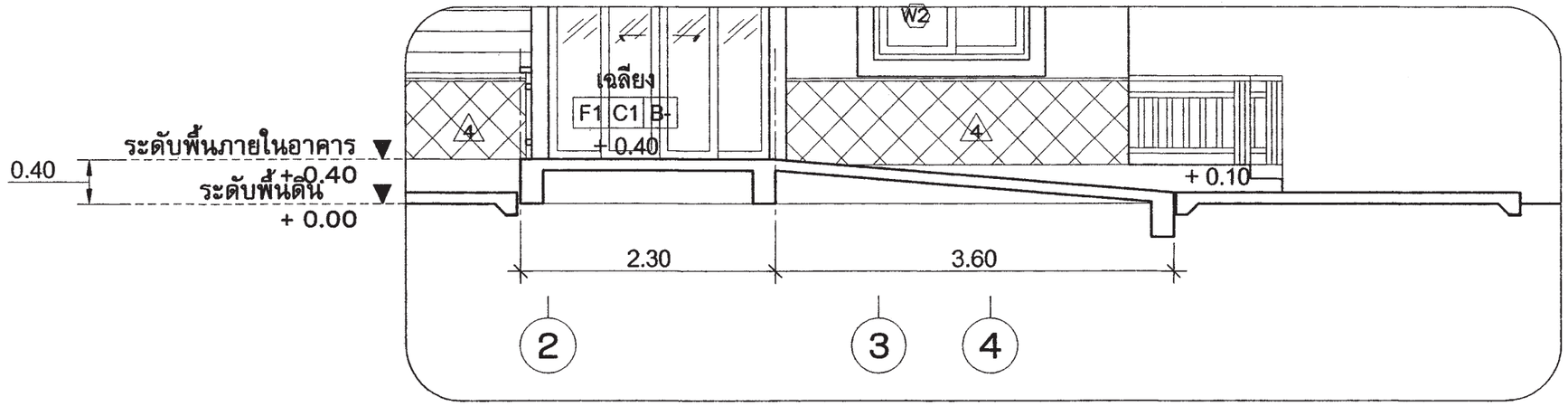

รูปตัด C-C

มาตราส่วน 1 : 50

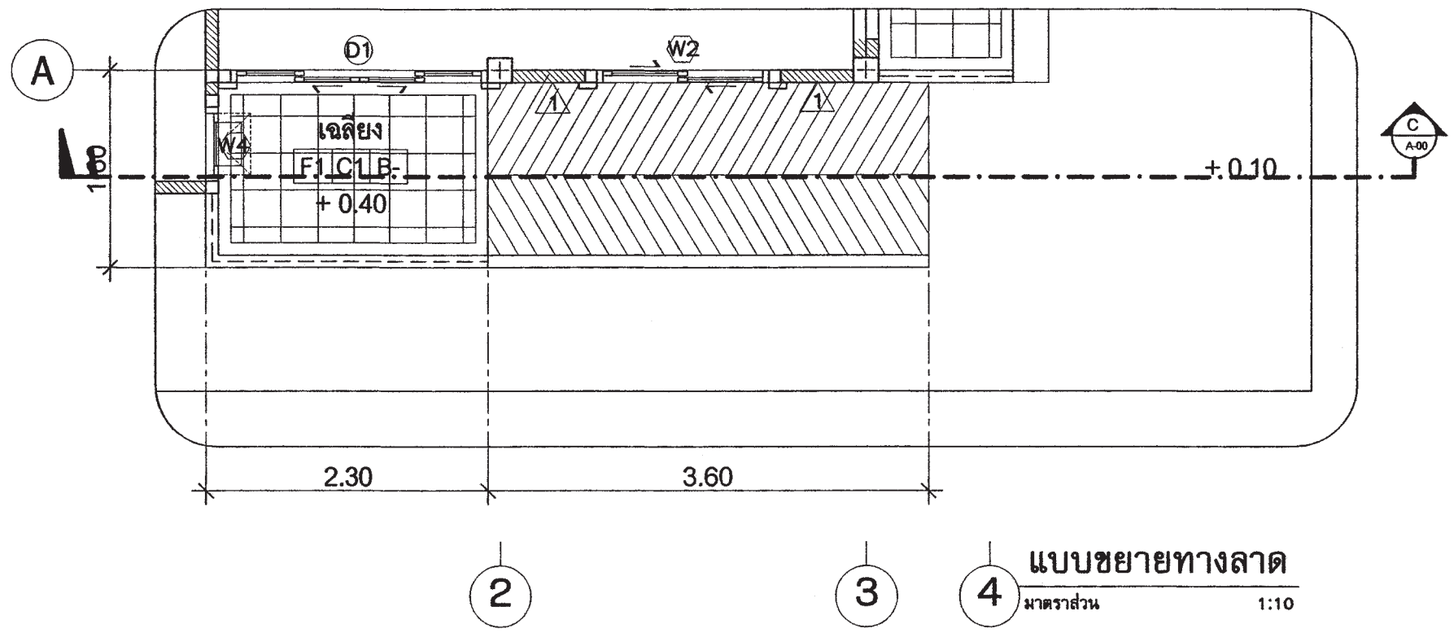

แบบขยายทางลาด

มาตราส่วน 1:10

สำนักการ โยธา
กรุงเทพมหานคร

โครงการ
แบบบ้านยิ้มเพื่อประชาชน ระยะที่ 3

ตามนโยบาย
ม.ร.ว. สุขุมพันธุ์ บริพัตร
ผู้ว่าราชการกรุงเทพมหานคร
นายจุมพล สำเภาพล
รองผู้ว่าราชการกรุงเทพมหานคร
นางนิ่มนาท ชลิตานนท์
ปลัดกรุงเทพมหานคร

ผู้อำนวยการสำนักการโยธา	
รองผู้อำนวยการสำนักการโยธา	
นายทวีศักดิ์ เลิศประพันธ์	
ผู้อำนวยการสำนักงานออกแบบ	
นายวัชรินทร์ บรรพต	
หัวหน้ากลุ่มงานสถาปัตยกรรม	
นายสินธุชัย บุญปักษ์	
หัวหน้ากลุ่มงานวิศวกรรมอาคาร	
นายธวัช แมะกุล	
สถาปนิก	
นายมานุช นิรุตติรักษ์	ส.-สถ.258
วิศวกรโครงสร้าง	
นายสัญญานิมิต รุ่งเพชรเนียม	สย.5154
วิศวกรไฟฟ้า	
นายจรูญ มาสุขใจ	ภพก.2457
วิศวกรสุขาภิบาล	
นายจิระศิทธิ์ ทิมสถิตย์	สย. 8489
วิศวกรเครื่องกล	
นายช่างเขียนแบบ	
นายอนุสรณ์ แผ่งสีดำ	

แบบ บ้านพักอาศัย 1 ชั้น
แบบที่ 103
ชื่อบ้าน เกด
เจ้าของ
สถานที่

แบบแสดง
ขยายทางลาด

วันที่ :	แผ่นที่	รวม
ธันวาคม 2553	A-12	17

แผ่นที่	รวมแผ่น
12	32

FILE :

รายการแก้ไขแบบ
มิถุนายน 2557

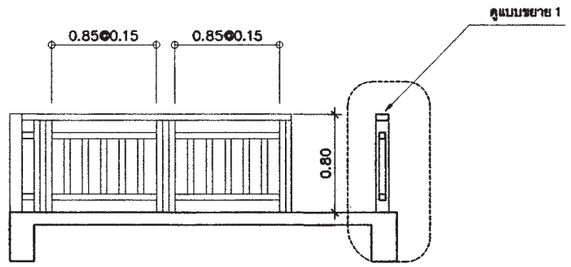

รูปด้านหน้าราวกันตก

มาตราส่วน 1 : 50

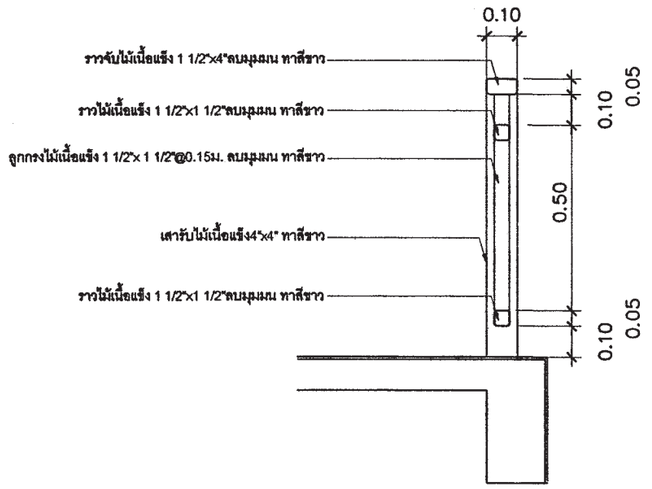

แบบขยาย 1

มาตราส่วน 1:10

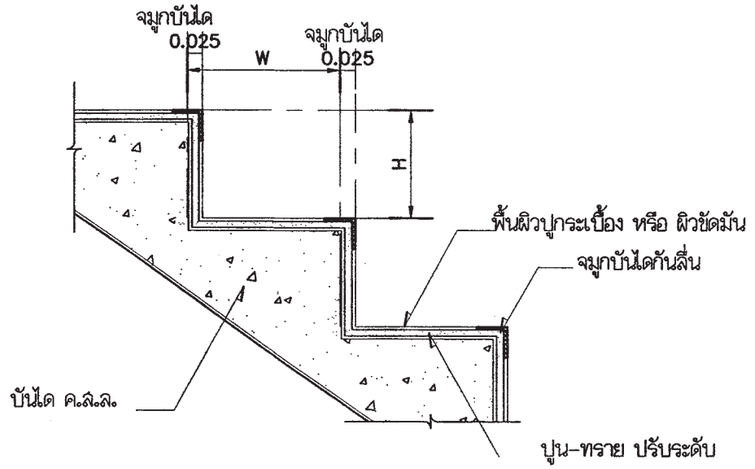

แบบขยายจมูกบันได

มาตราส่วน 1:10

สำนักการ โยธา
กรุงเทพมหานคร

โครงการ

แบบบ้านยิ้มเพื่อประชาชน ระยะที่ 3

ตามนโยบาย

ม.ร.ว. สุขุมพันธุ์ บริพัตร
ผู้ว่าราชการกรุงเทพมหานคร

นายจุมพล สำเภาพล
รองผู้ว่าราชการกรุงเทพมหานคร

นางนิ่มนาท ชลิตานนท์
ปลัดกรุงเทพมหานคร

ผู้อำนวยการสำนักการโยธา	
รองผู้อำนวยการสำนักการโยธา	
นายทวีศักดิ์ เลิศประพันธ์	
ผู้อำนวยการสำนักงานออกแบบ	
นายวัชรินทร์ บรรพต	
หัวหน้ากลุ่มงานสถาปัตยกรรม	
นายสินธุ์ชัย บุญบึกษ์	
หัวหน้ากลุ่มงานวิศวกรรมอาคาร	
นายอริยะ เมฆะกุล	

สถาปนิก	
นายมารุต นิรุตติรักษ์	ส-สถ.2581
วิศวกรโครงสร้าง	
นายสัญญานิมิต รุ่งเพชรนิยม	สย.5154
วิศวกรไฟฟ้า	
นายจรูญ มาสูรใจ	ภฟก.2457
วิศวกรสุขาภิบาล	
นายจิระสิทธิ์ ทิมสิทธ์	สย. 8489
วิศวกรเครื่องกล	
นายช่างเขียนแบบ	
นายอนุสรณ์ แฝงสีดำ	

แบบ บ้านพักอาศัย 1 ชั้น
แบบที่ 103
ชื่อบ้าน เกด

เจ้าของ

สถานที่

แบบแสดง
ขยายจมูกบันไดและราวกันตก

วันที่ :	เลขที่	รวม
มีนาคม 2553	A-13	17

แผ่นที่	รวมแผ่น
13	32

FILE :

รายการแก้ไขแบบ
มิถุนายน 2557

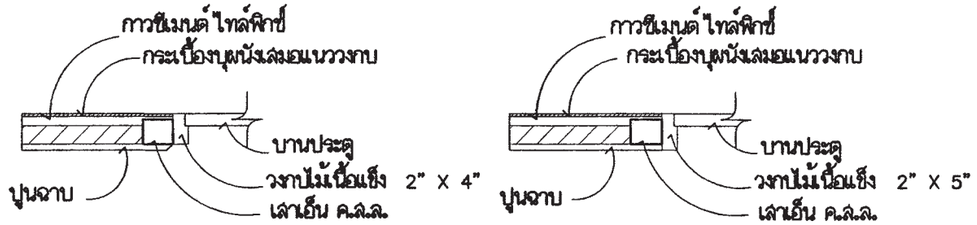

ขนาดวงกบ 2" X 4"

ขนาดวงกบ 2" X 5"

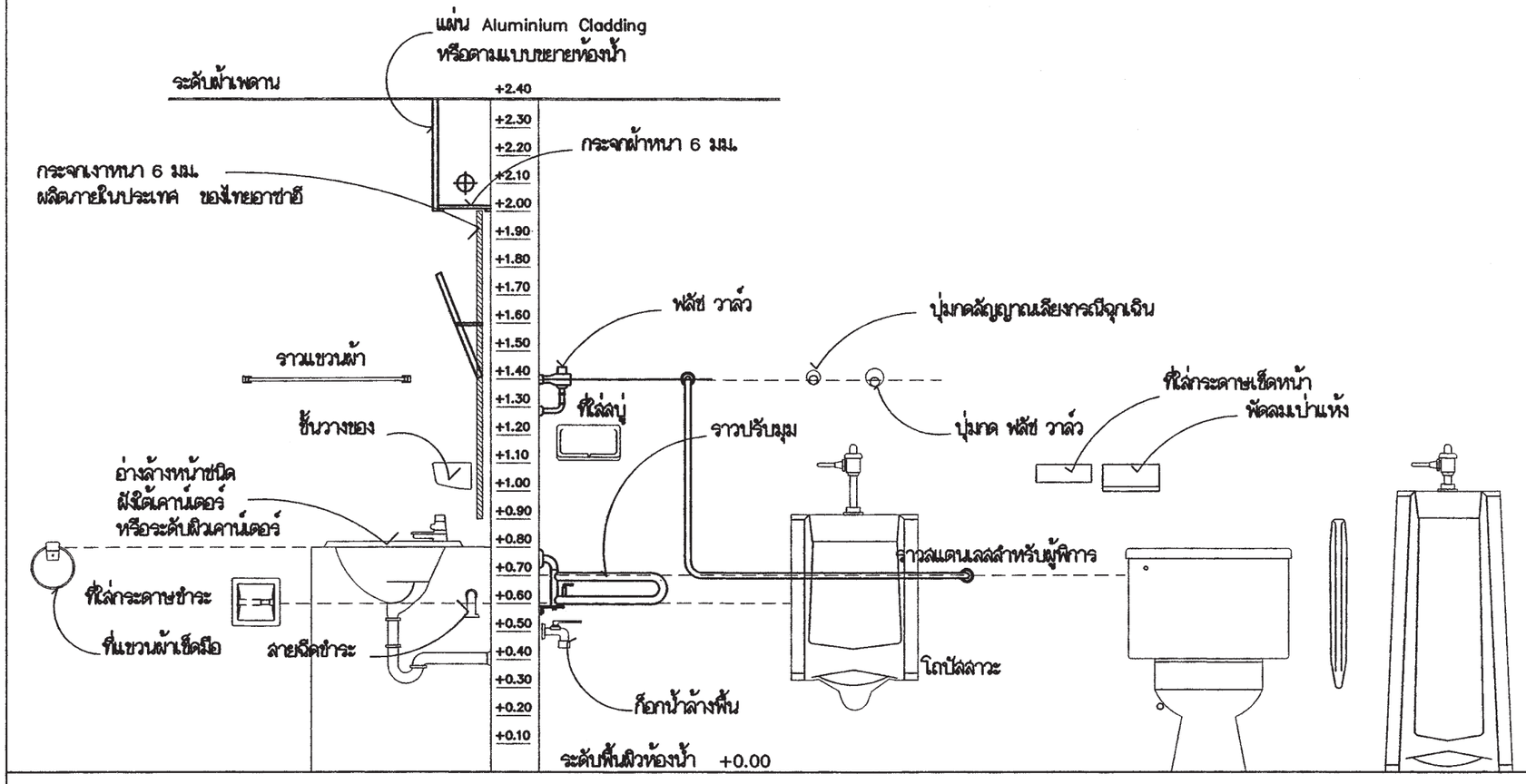

แสดงมาตรฐานการติดตั้งสุขภัณฑ์และอุปกรณ์

รายการสุขภัณฑ์

① โถส้วม
② ฟลัช วาล์ว
③ ปุ่มกด ฟลัช วาล์ว
④ ฝาครอบโถส้วมรองนั่ง
⑤ อ่างล้างหน้า
⑥ ก๊อกน้ำแบบก้านโยก
⑦ ท่อดักกลิ่น
⑧ ที่ใส่กระดาษชำระ
⑨ ราว รูปตัว 'ซ 1/2"
⑩ ราวปรับมุม ' 1 1/2"
⑪ ราว ' 1 1/2"
⑫ พัดลมเป่าแห้ง
⑬ ฝักบัวอาบน้ำ
⑭ ปุ่มกดสัญญาณเสียงกรณีฉุกเฉิน
⑮ ที่ใส่กระดาษเช็ดหน้า
⑯ กระจกเงา
⑰ ราวแขวนผ้า
⑱ ที่วางสบู่
⑲ ก๊อกน้ำล้างพื้น
⑳ ลายฉีดชำระ
㉑ โถปัสสาวะชาย
㉒ แผงกั้น

สำนักการ โยธา
กรุงเทพมหานคร

โครงการ
แบบบ้านยิ้มเพื่อประชาชน ระยะที่ 3

ตามนโยบาย
ม.ร.ว. สุขุมพันธุ์ บริพัตร
ผู้ว่าราชการกรุงเทพมหานคร
นายจุมพล สำเภาพล
รองผู้ว่าราชการกรุงเทพมหานคร
นางนินนาท ชลิตานนท์
ปลัดกรุงเทพมหานคร

ผู้อำนวยการสำนักการโยธา	
รองผู้อำนวยการสำนักการโยธา	
นายทวีศักดิ์ เลิศประพันธ์	
ผู้อำนวยการสำนักงานออกแบบ	
นายวัชรินทร์ บรรพต	
หัวหน้ากลุ่มงานสถาปัตยกรรม	
นายสินธุ์ชัย บุญปักษ์	
หัวหน้ากลุ่มงานวิศวกรรมอาคาร	
นายอริยะ เมฆะกุล	

สถาปนิก	
นายมารุต นิรุตติรักษ์	ส-สถ.2583
วิศวกรโครงสร้าง	
นายสัญญานิมิต รุ่งเพชรนิยม	สย.5154
วิศวกรไฟฟ้า	
นายจรูญ มาสุธใจ	ภฟก.2457
วิศวกรสุขาภิบาล	
นายจิระสิทธิ์ ทิมสถิตย์	สย. 8489
วิศวกรเครื่องกล	
นายช่างเขียนแบบ	
นายอนุสรณ์ แฝงสีดำ	

แบบ	บ้านพักอาศัย 1 ชั้น
แบบที่	103
ชื่อบ้าน	เกด
เจ้าของ	
สถานที่	

แบบแสดง
มาตรฐานการติดตั้งสุขภัณฑ์และอุปกรณ์

วันที่ :	เลขที่	รวม
ธันวาคม 2553	A-14	17

แผ่นที่	รวมแผ่น
14	32

FILE :

รายการแก้ไขแบบ
มิถุนายน 2557

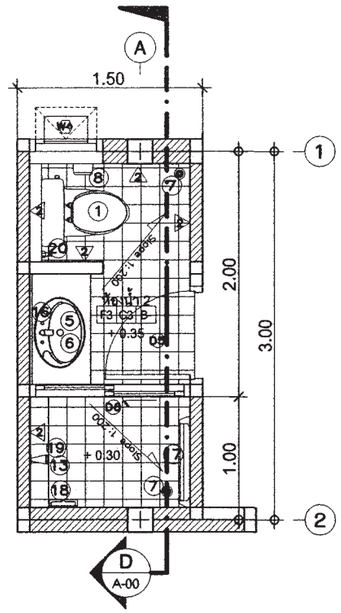

ขยายแปลนห้องน้ำ 2

มาตราส่วน 1 : 50

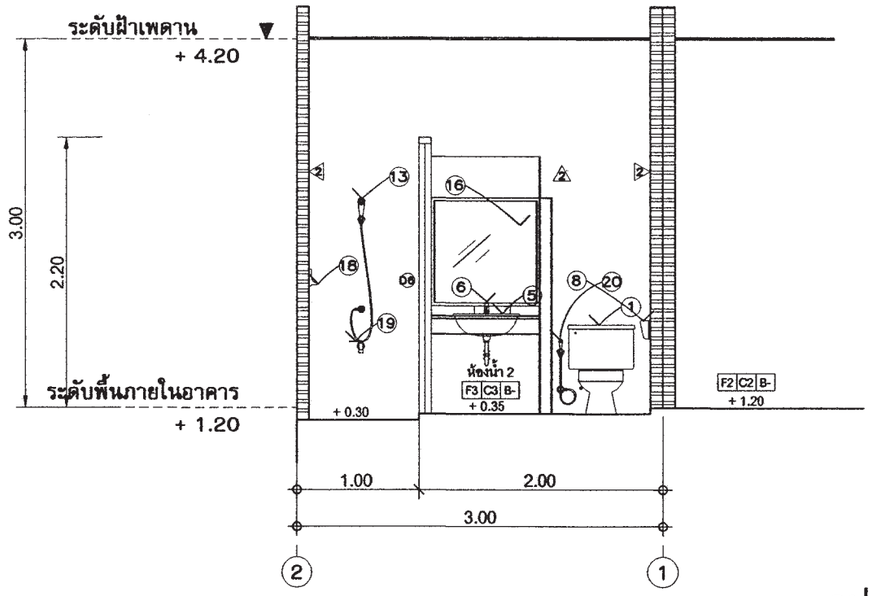

รูปตัด D-D

มาตราส่วน 1 : 50

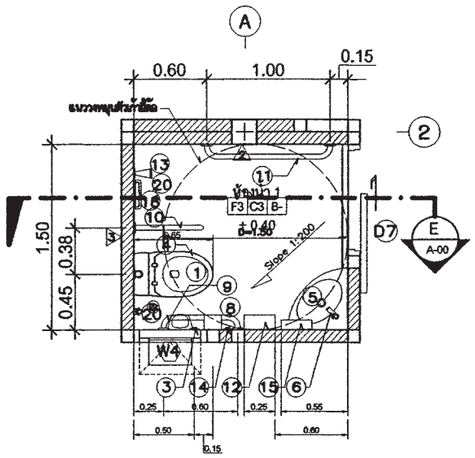

ขยายแปลนห้องน้ำ 1

มาตราส่วน 1 : 50

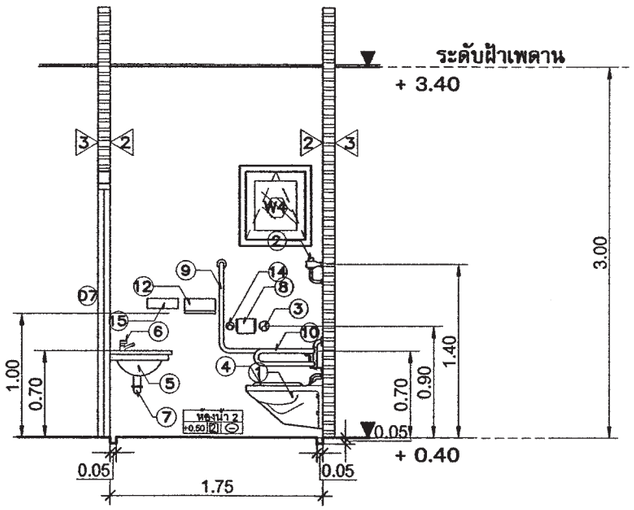

รูปตัด E-E

มาตราส่วน 1 : 50

สำนักการ โยธา
กรุงเทพมหานคร

โครงการ
แบบบ้านยิ้มเพื่อประชาชน ระยะที่ 3

ตามนโยบาย
ม.ร.ว. สุขุมพันธุ์ บริพัตร
ผู้ว่าราชการกรุงเทพมหานคร
นายจุมพล สำเภาพล
รองผู้ว่าราชการกรุงเทพมหานคร
นางนินนาท ชลิตานนท์
ปลัดกรุงเทพมหานคร

ผู้อำนวยการสำนักการโยธา	
รองผู้อำนวยการสำนักการโยธา	
นายพิศักดิ์ เลิศประพันธ์	
ผู้อำนวยการสำนักงานออกแบบ	
นายวีรชินทร์ บรรพต	
หัวหน้ากลุ่มงานสถาปัตยกรรม	
นายสินธุ์ชัย บุญปักษ์	
หัวหน้ากลุ่มงานวิศวกรรมอาคาร	
นายอิยะ เมฆะกุล	
สถาปนิก	
นายมารุต นิรุตติรักษ์	ส-สถ.2587
วิศวกรโครงสร้าง	
นายสัญญานิมิต รุ่งเพชรเนียม	สย.5154
วิศวกรไฟฟ้า	
นายรุญ มาสุขใจ	ภฟก.2457
วิศวกรสุขาภิบาล	
นายศิระสิทธิ์ ทิมสถิตย์	สย. 8489
วิศวกรเครื่องกล	
นายช่างเขียนแบบ	
นายอนุสรณ์ แฝงสีคำ	

แบบ บ้านพักอาศัย 1 ชั้น
แบบที่ 103
ชื่อบ้าน เกด

เจ้าของ

สถานที่

แบบแสดง
ขยายห้องน้ำ

วันที่ :	เลขที่	รวม
มีนาคม 2553	A-15	17

แผ่นที่	รวมแผ่น
15	32

FILE :

รายการแก้ไขแบบ
มิถุนายน 2557

สัญลักษณ์	D1
ลักษณะบาน	ประตูบานเลื่อน
วงกบ	อลูมิเนียมเคลือบสี
กรอบบาน	อลูมิเนียมเคลือบสี
ลูกฟัก	กระจกใสเขียวตัดแสง หนา 6 มม
หมายเหตุ	ติดตั้งอุปกรณ์ประกอบบานครบชุด

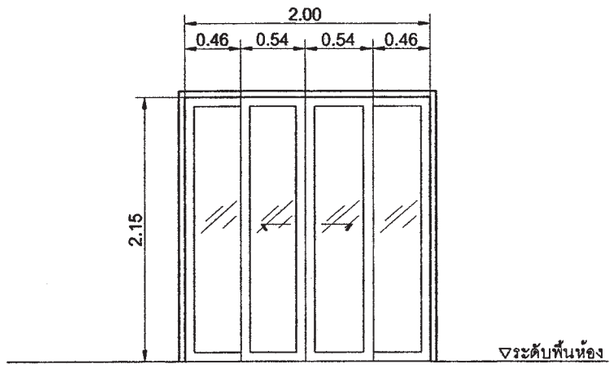

สัญลักษณ์	D2
ลักษณะบาน	ประตูบานเลื่อน
วงกบ	อลูมิเนียมเคลือบสี
กรอบบาน	อลูมิเนียมเคลือบสี
ลูกฟัก	กระจกใสเขียวตัดแสง หนา 6 มม
หมายเหตุ	ติดตั้งอุปกรณ์ประกอบบานครบชุด

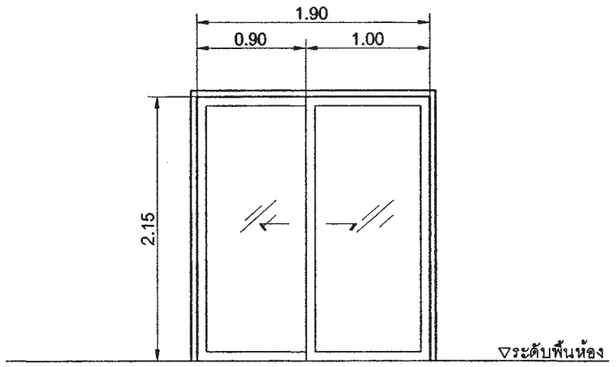

สัญลักษณ์	D3
ลักษณะบาน	ประตูบานเปิดเดียว
วงกบ	ไม้เนื้อแข็ง 2"X5" ทาสีน้ำมัน
กรอบบาน	กรอบบาน HDF(ไม้เทียม)
ลูกฟัก	บานลูกฟัก HDF(ไม้เทียม)
หมายเหตุ	ติดตั้งอุปกรณ์ประกอบบานครบชุด

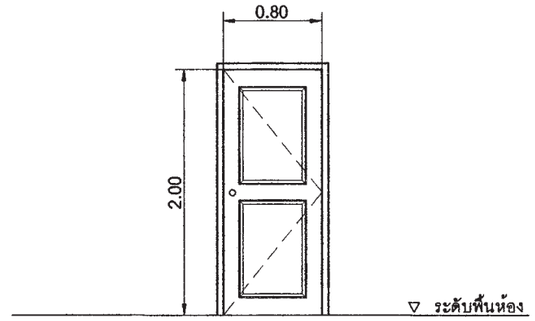

สัญลักษณ์	D4
ลักษณะบาน	ประตูบานเปิดเดียว
วงกบ	ไม้เนื้อแข็ง 2"X5" ทาสีน้ำมัน
กรอบบาน	กรอบบาน HDF(ไม้เทียม)
ลูกฟัก	บานลูกฟัก HDF(ไม้เทียม)
หมายเหตุ	ติดตั้งอุปกรณ์ประกอบบานครบชุด

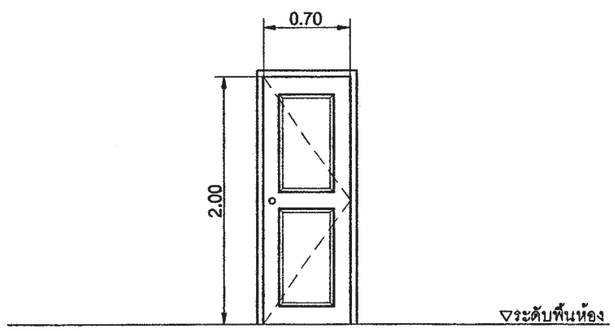

สัญลักษณ์	D5
ลักษณะบาน	ประตูบานเปิดเดียว
วงกบ	ไม้เนื้อแข็ง 2"X5" ทาสีน้ำมัน
กรอบบาน	กรอบบาน HDF(ไม้เทียม)
ลูกฟัก	บานลูกฟัก HDF(ไม้เทียม) มีช่องเกล็ด
หมายเหตุ	ติดตั้งอุปกรณ์ประกอบบานครบชุด

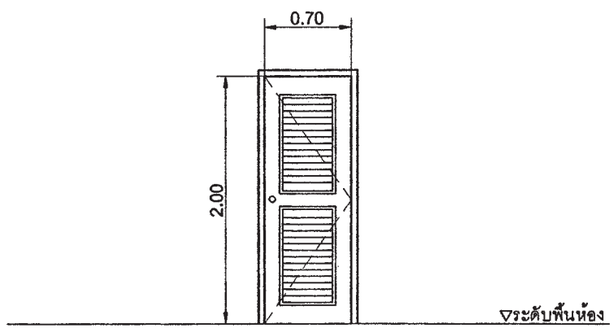

สัญลักษณ์	D6
ลักษณะบาน	ประตูบานเลื่อน
วงกบ	อลูมิเนียมเคลือบสี
กรอบบาน	อลูมิเนียมเคลือบสี
ลูกฟัก	กระจกฝ้า หนา 6 มม
หมายเหตุ	ติดตั้งอุปกรณ์ประกอบบานครบชุด

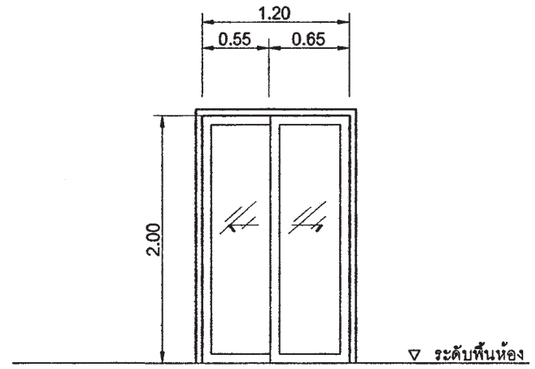

สำนักการ โยธา
กรุงเทพมหานคร

โครงการ
แบบบ้านยิ้มเพื่อประชาชน ระยะที่ 3

ตามนโยบาย
ม.ร.ว. สุขุมพันธุ์ บริพัตร
ผู้ว่าราชการกรุงเทพมหานคร
นายจุมพล สำเภาพล
รองผู้ว่าราชการกรุงเทพมหานคร
นางนินนาท ชลิตานนท์
ปลัดกรุงเทพมหานคร

ผู้อำนวยการสำนักการโยธา	
รองผู้อำนวยการสำนักการโยธา	
นายทวีศักดิ์ เลิศประพันธ์	
ผู้อำนวยการสำนักงานออกแบบ	
นายวัชรินทร์ บรรพต	
หัวหน้ากลุ่มงานสถาปัตยกรรม	
นายสินธุ์ชัย บุญปักษ์	
หัวหน้ากลุ่มงานวิศวกรรมอาคาร	
นายอริยะ เมฆะกุล	
สถาปนิก	
นายมารุต นิรุตติรักษ์	ส-สถ.2587
วิศวกรโครงสร้าง	
นายสัญญานิมิต รุ่งเพชรเนียม	สย.5154
วิศวกรไฟฟ้า	
นายธรุญ มาสุรใจ	ภฟก.2457
วิศวกรสุขาภิบาล	
นายจิระศิทธิ์ หิมสถิตย์	สย. 8489
วิศวกรเครื่องกล	
นายช่างเขียนแบบ	
นายอนุสรณ์ แก่งสีดำ	

แบบ บ้านพักอาศัย 1 ชั้น
แบบที่ 103
ชื่อบ้าน เกด
เจ้าของ
สถานที่

แบบแสดง
ขยายประตู หน้าต่าง

วันที่ :	เลขที่	รวม
ธันวาคม 2553	A-16	17

แผ่นที่	รวมแผ่น
16	32

FILE :

รายการแก้ไขแบบ
มิถุนายน 2557

สัญลักษณ์	D7
ลักษณะบาน	ประตูบานเลื่อน
วงกบ	ไม้เนื้อแข็ง 2"x5" ทาสี
กรอบบาน	ไม้เนื้อแข็งลูกฟักแกะสลัก 2 หน้า ทาสี
ลูกฟัก	ไม้เนื้อแข็งลูกฟักแกะสลัก 2 หน้า ทาสี
หมายเหตุ	ติดตั้งอุปกรณ์ประกอบบานครบชุด

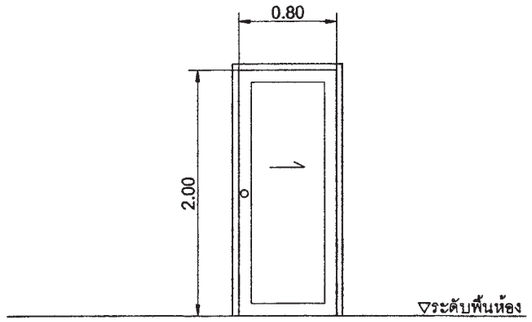

สัญลักษณ์	W1
ลักษณะบาน	หน้าต่างบานเลื่อน
วงกบ	อลูมิเนียมเคลือบสี
กรอบบาน	อลูมิเนียมเคลือบสี
ลูกฟัก	กระจกใสเขียวตัดแสง หนา 6 มม
หมายเหตุ	ติดตั้งอุปกรณ์ประกอบบานครบชุด

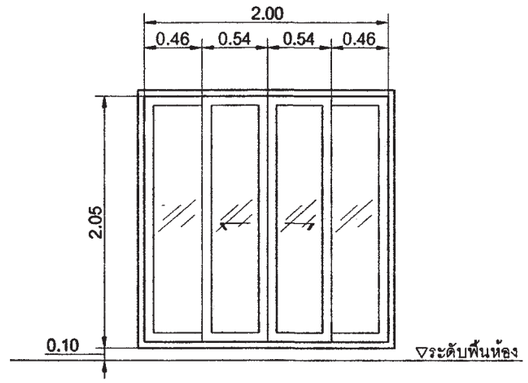

สัญลักษณ์	W2
ลักษณะบาน	หน้าต่างบานเลื่อน
วงกบ	อลูมิเนียมเคลือบสี
กรอบบาน	อลูมิเนียมเคลือบสี
ลูกฟัก	กระจกใสเขียวตัดแสง หนา 6 มม
หมายเหตุ	ติดตั้งอุปกรณ์ประกอบบานครบชุด

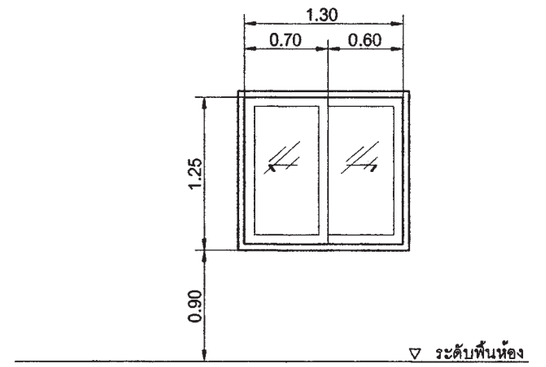

สัญลักษณ์	W3
ลักษณะบาน	หน้าต่างบานเลื่อน
วงกบ	อลูมิเนียมเคลือบสี
กรอบบาน	อลูมิเนียมเคลือบสี
ลูกฟัก	กระจกใสเขียวตัดแสง หนา 6 มม
หมายเหตุ	ติดตั้งอุปกรณ์ประกอบบานครบชุด

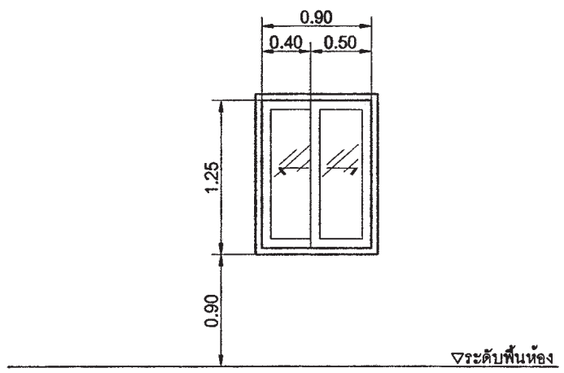

สัญลักษณ์	W4
ลักษณะบาน	หน้าต่างบานกระทุ้ง
วงกบ	อลูมิเนียมเคลือบสี
กรอบบาน	อลูมิเนียมเคลือบสี
ลูกฟัก	กระจกฝ้า หนา 6 มม
หมายเหตุ	ติดตั้งอุปกรณ์ประกอบบานครบชุด

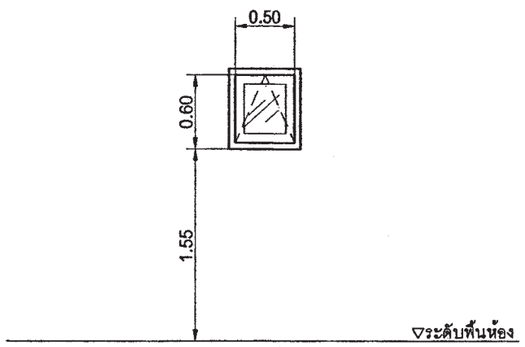

สัญลักษณ์	
ลักษณะบาน	
วงกบ	
กรอบบาน	
ลูกฟัก	
หมายเหตุ	

สำนักการ โยธา
กรุงเทพมหานคร

โครงการ
แบบบ้านยิ้มเพื่อประชาชน ระยะที่ 3

ตามนโยบาย
ม.ร.ว. สุขุมพันธุ์ บริพัตร
ผู้ว่าราชการกรุงเทพมหานคร
นายจุมพล สำเภาพล
รองผู้ว่าราชการกรุงเทพมหานคร
นางนินนาท ชลิตานนท์
ปลัดกรุงเทพมหานคร

ผู้อำนวยการสำนักการโยธา	
รองผู้อำนวยการสำนักการโยธา	
นายทวีศักดิ์ เติศประพันธ์	
ผู้อำนวยการสำนักงานออกแบบ	
นายรัชชินทร์ บรรพต	
หัวหน้ากลุ่มงานสถาปัตยกรรม	
นายสินธุ์ชัย บุญปักษ์	
หัวหน้ากลุ่มงานวิศวกรรมอาคาร	
นายอธิยะ เมฆะกุล	

สถาปนิก	
นายมารุต นิรุตติรักษ์	ส-สถ.2587
วิศวกรโครงสร้าง	
นายสัญญานิมิต รุ่งเพชรเนียม	สย.5154
วิศวกรไฟฟ้า	
นายชาญ มาสุรใจ	ภฟก.2457
วิศวกรสุขาภิบาล	
นายจีระสิทธิ์ ทิมสถิตย์	สย. 8489
วิศวกรเครื่องกล	
นายช่างเขียนแบบ	
นายอนุสรณ์ แฝงสีดำ	

แบบ บ้านพักอาศัย 1 ชั้น
แบบที่ 103
ชื่อบ้าน เกด
เจ้าของ
สถานที่

แบบแสดง
ขยายประตู หน้าต่าง

วันที่ :	เลขที่	รวม
ธันวาคม 2553	A-17	17

แผ่นที่	รวมแผ่น
17	32

FILE :

รายการแก้ไขแบบ
มิถุนายน 2557

รายการประกอบแบบด้านวิศวกรรมโยธา

1. ซีเมนต์

1.1 ส่วนผสมของโครงสร้างคอนกรีตเสริมเหล็กทั้งหมดต้องใช้ PORTLAND CEMENT ประเภทที่ 1 ที่มีคุณสมบัติตามมาตรฐานผลิตภัณฑ์อุตสาหกรรมเท่านั้น

1.2 ถ้าไม่ได้ระบุเป็นอย่างอื่น ต้องมีส่วนผสมของซีเมนต์ไม่น้อยกว่า325กิโลกรัมต่อคอนกรีตเลูกบาศก์เมตร

2. คอนกรีต

2.1 คอนกรีตที่ใช้สำหรับงานโครงสร้างของอาคารเช่นเสาเข็ม , ฐานราก , เสา และพื้น ฯลฯ ต้องมีกำลังอัดประลัยไม่น้อยกว่า 180ksc เมื่ออายุ 28วัน โดยทดสอบจากแท่งคอนกรีตตัวอย่างรูปทรงกระบอก 150x300มม.

2.2 ADMIXTURE ที่ใช้ต้องมีคุณสมบัติตาม ASTM หรือ BS

3. งานเหล็ก

3.1 คุณสมบัติของเหล็กเสริมคอนกรีต มีดังนี้

ขนาดเหล็กเสริม mm.	ชั้นคุณภาพ	มาตรฐาน	หมายเหตุ
RB6 , RB9 DB12 ขึ้นไป	SR-24 SD-40	มอก. 20-2543 มอก. 24-2548	

3.2 เหล็กรูปพรรณ , เหล็กกลวงสำหรับก่อสร้าง

3.2.1 เหล็กรูปพรรณที่จะใช้ต้องมีคุณสมบัติตาม มอก. 1227-2539 , มอก. 1228-2549 หรือ JIS เหล็กกลวงที่ใช้ต้องมีคุณสมบัติตาม มอก. 107-2533 หรือ JIS และเหล็กรูปพรรณเชื่อมประกอบจะต้องมีคุณสมบัติตาม มอก. 1303-2538

3.2.2 เหล็กรูปพรรณทั้งหมดต้องเป็นของใหม่ ไม่เคยใช้งานมาก่อน ตรงไม่บิดเบี้ยว ไม่มีรอยตำหนิ ไม่มีสนิมกร่อน ไม่เปื้อนสี หรือน้ำมัน

3.2.3 การต่อเหล็กรูปพรรณ ถ้าไม่จำเป็นจริงๆแล้วห้ามต่อ ในกรณีที่มีการต่อเหล็ก รอยต่อของเหล็กต้องมีกำลังมากกว่าหรือเท่ากับเหล็กที่ไม่มีรอยต่อ การต่อให้ต่อจุดเดียวเท่านั้น และการต่อให้เป็นไปตามมาตรฐาน AISC

3.2.4 การประกอบการติดตั้ง ให้ดำเนินการตามมาตรฐาน AISC หรือตามมาตรฐานสำหรับอาคารเหล็กรูปพรรณของ วสท. ที่ 1015-40

3.2.5 ผู้รับจ้างจะต้องทำ ค้ำยัน ยึดโครง ให้เพียงพอเพื่อยึดโครงสร้างให้แน่นหนาอยู่ในแนวและตำแหน่งที่ต้องการ

3.2.6 องค์อาคารที่วางทาบหรือต่อเชื่อมจะต้องวางให้แนบสนิทเต็มหน้า

3.2.7 การเชื่อมต่อทั้งหมดให้ใช้วิธีเชื่อมด้วยไฟฟ้าการ (ELECTRLC ARC WELDING) โดยตลอดผิวหน้าสัมผัสการเชื่อมให้เป็นไปตามมาตรฐาน AWS ขนาดของรอยเชื่อมต้องไม่น้อยกว่าความหนาของแผ่นเหล็ก

3.2.8 ถ้าไม่ได้กำหนดให้เป็นอย่างอื่น รอยต่อระหว่างชิ้นส่วนเหล็กต่างๆ ให้ใช้วิธีเชื่อมตะเข็บตลอดแนวชน

3.2.9 ผิวหน้าที่จะทำการเชื่อม ต้องสะอาดปราศจากสะเก็ดร่อน สนิมกรัน ไขมัน สี หรือสิ่งแปลกปลอมอื่นใด

3.2.10 ลวดเชื่อมต้องมีคุณสมบัติตาม มอก. หรือ AWS หรือ AISC

3.2.11 ให้ทาด้วยสีกันสนิมไม่น้อยกว่า 2 ชั้น คุณภาพเทียบเท่า RUST O-LEAM , JOTAN , SIKKENS

4. เสาเข็ม

4.1 เสาเข็มคอนกรีตอัดแรง เป็นเสาเข็มของ MP , GPS , GEL , CPM , T-COM หรือเทียบเท่า หรือเสาเข็มเจาะ(ตามแบบแสดง)

- เสาเข็มคอนกรีตอัดแรง ขนาด ⊙ -0.15x0.15ม.
- เสาเข็มคอนกรีตอัดแรง ขนาด I -0.18x0.18ม.พื้นที่หน้าตัดไม่น้อยกว่า 253 ตร.ซม.
- เสาเข็มคอนกรีตอัดแรง ขนาด I -0.22x0.22ม.พื้นที่หน้าตัดไม่น้อยกว่า 351 ตร.ซม.
- เสาเข็มคอนกรีตอัดแรง ขนาด I -0.26x0.26ม.พื้นที่หน้าตัดไม่น้อยกว่า 455 ตร.ซม.
- เสาเข็มเจาะ ขนาด ø 0.35 ม.

4.2 กำลังรับน้ำหนักบรรทุกและความยาวเสาเข็มให้พิจารณาตามแบบรายละเอียด โดยความยาวเสาเข็มที่แท้จริง ณ ตำแหน่งที่ตั้งโครงการ อาจมีการเปลี่ยนแปลง แต่ทั้งนี้ให้กำหนดและตรวจสอบอีกครั้งโดยวิศวกรผู้ควบคุมงาน โดยเสาเข็มจะต้องมีกำลังรับน้ำหนักบรรทุกได้ไม่น้อยกว่าที่กำหนดตามแบบ

5. ระบบกันซึม

5.1 รายละเอียดและคุณสมบัติ

ส่วนของอาคาร	ชนิดและผลิตภัณฑ์	ผลิตภัณฑ์คุณภาพเทียบเท่า
- หลังคา ค.ส.ล. - ห้องน้ำ	น้ำยาเคมีแบบกันซึม	BRUSHBOND ของ FOSROC LANKO 225 ของ DAVCO

6. ทั่วไปและการเตรียมงาน

6.1 รายการประกอบแบบอื่นใดที่ไม่ได้กำหนดไว้ให้ถือปฏิบัติตาม "บทกำหนดทั่วไปสำหรับการก่อสร้างอาคารคอนกรีตเสริมเหล็กของ วสท. "เป็นเกณฑ์

6.2 เนื่องจากคุณสมบัติของดินในกรุงเทพมหานคร แต่ละพื้นที่เขตมีความแตกต่างกันในด้านความสามารถในการรับน้ำหนักบรรทุกและมีระดับความลึกของชั้นทรายที่แตกต่างกัน ฉะนั้นก่อนทำการก่อสร้างเจ้าของอาคารและผู้รับจ้างต้องตรวจสอบความเหมาะสมของความยาวเสาเข็ม เพื่อให้มีค่าการรับน้ำหนักบรรทุกของเสาเข็มได้ไม่น้อยกว่าแบบที่กำหนดไว้

6.3 หากมีอุปสรรคในการเข้าพื้นที่ก่อสร้าง อันจะทำให้เกิดผลกระทบความเดือดร้อนรำคาญ และเกิดความเสียหายจากการใช้เสาเข็มตอกกับอาคารข้างเคียง ให้สามารถใช้เสาเข็มเจาะเทียบเคียงความสามารถในการรับน้ำหนักบรรทุกได้

สำนักการ โยธา
กรุงเทพมหานคร

โครงการ
แบบบ้านยิ้มเพื่อประชาชน ระยะที่ 3

ตามนโยบาย
ม.ร.ว. สุขุมพันธุ์ บริพัตร
ผู้ว่าราชการกรุงเทพมหานคร
นายจุมพล สำเภาพล
รองผู้ว่าราชการกรุงเทพมหานคร
นางนินนาท ชลิตานนท์
ปลัดกรุงเทพมหานคร

ผู้อำนวยการสำนักการโยธา	
รองผู้อำนวยการสำนักการโยธา	
นายทวีศักดิ์ เลิศประพันธ์	
ผู้อำนวยการสำนักงานออกแบบ	
นายวัชรินทร์ บรรพต	
หัวหน้ากลุ่มงานสถาปัตยกรรม	
นายสินธุ์ชัย บุญปักษ์	
หัวหน้ากลุ่มงานวิศวกรรมอาคาร	
นายอริยะ เมฆะกุล	
สถาปนิก	
นายมารุต นิรุตติรักษ์ ส-สถ.2587	
วิศวกรโครงสร้าง	
นายสัญญานิมิต รุ่งเพชรเนียม สย.5154	
วิศวกรไฟฟ้า	
นายจรูญ มาสุขใจ	ภฟก.2457
วิศวกรสุขาภิบาล	
นายจีระสิทธิ์ ทิมสถิตย์	สย. 8489
วิศวกรเครื่องกล	
นายช่างเขียนแบบ	
นายอุทร บูรณสน	

แบบ บ้านพักอาศัย 1 ชั้น
แบบที่ 103
ชื่อบ้าน เกด

เจ้าของ

สถานที่

แบบแสดง
รายการประกอบแบบโครงสร้าง

วันที่ :	เลขที่	รวม
ธันวาคม 2553	S-01	8

แผ่นที่	รวมแผ่น
18	32

FILE :

รายการแก้ไขแบบ
มิถุนายน 2557

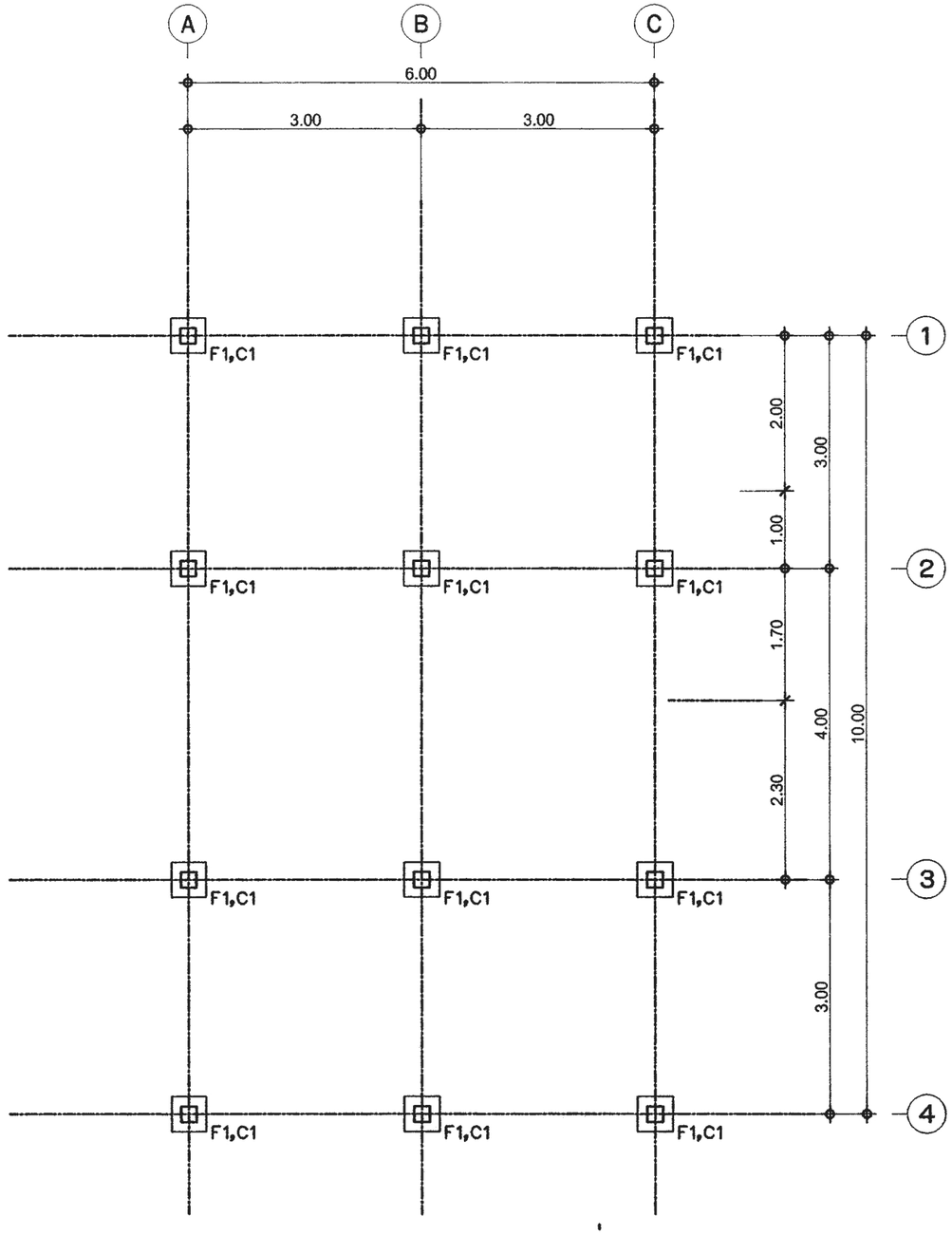

แปลนฐานราก-เสาตอม่อ

มาตราส่วน 1:75

สำนักการ โยธา
กรุงเทพมหานคร

โครงการ

แบบบ้านยิ้มเพื่อประชาชน ระยะที่ 3

ตามนโยบาย

ม.ร.ว. สุขุมพันธุ์ บริพัตร
ผู้ว่าราชการกรุงเทพมหานคร

นายจุมพล สำเภาพล
รองผู้ว่าราชการกรุงเทพมหานคร

นางนินนาท ชลิตานนท์
ปลัดกรุงเทพมหานคร

ผู้อำนวยการสำนักการโยธา	
รองผู้อำนวยการสำนักการโยธา	
นายทวีศักดิ์ เลิศประพันธ์	
ผู้อำนวยการสำนักงานออกแบบ	
นายวัชรินทร์ บรรพต	
หัวหน้ากลุ่มงานสถาปัตยกรรม	
นายสินธุ์ชัย บุญปักษ์	
หัวหน้ากลุ่มงานวิศวกรรมอาคาร	
นายอริยะ เมฆะกูล	
สถาปนิก	
นายมารุต นิรุตติรักษ์ ส-สถ.2587	
วิศวกรโครงสร้าง	
นายสัญญานิมิต รุ่งเพชรเนียม	ศย.5154
วิศวกรไฟฟ้า	
นายจรูญ มาสุขใจ	ภฟก.2457
วิศวกรสุขาภิบาล	
นายจีระสิทธิ์ ทิมสถิตย์	สย. 8489
วิศวกรเครื่องกล	
นายช่างเขียนแบบ	
นายอุทร บุรณแสน	

แบบ บ้านพักอาศัย 1 ชั้น
แบบที่ 103
ชื่อบ้าน เกด

เจ้าของ

สถานที่

แบบแสดง
แปลนฐานราก-เสาตอม่อ

วันที่ :	เลขที่	รวม
ธันวาคม 2553	S-02	8

แผ่นที่	รวมแผ่น
19	32

FILE :

รายการแก้ไขแบบ
มิถุนายน 2557

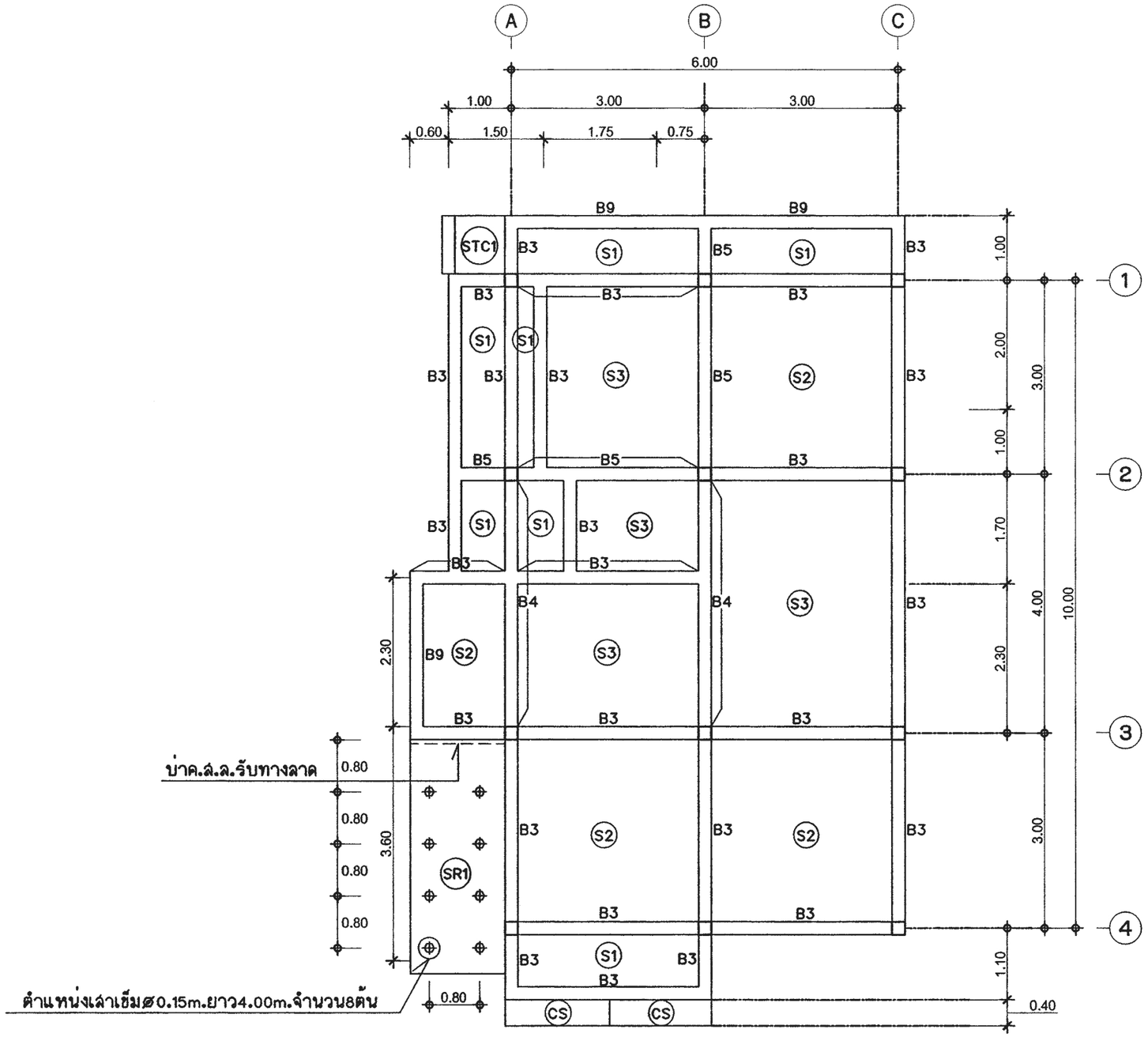

แปลนเสา-คาน-พื้น ชั้นล่าง

มาตราส่วน 1:75

สำนักการ โยธา
กรุงเทพมหานคร

โครงการ

แบบบ้านยิ้มเพื่อประชาชน ระยะที่ 3

ตามนโยบาย

ม.ร.ว. สุขุมพันธุ์ บริพัตร
ผู้ว่าราชการกรุงเทพมหานคร

นายจุมพล สำเภาพล
รองผู้ว่าราชการกรุงเทพมหานคร

นางนินนาท ชลิตานนท์
ปลัดกรุงเทพมหานคร

ผู้อำนวยการสำนักการโยธา	
รองผู้อำนวยการสำนักการโยธา	
นายพวิศักดิ์ เลิศประพันธ์	
ผู้อำนวยการสำนักงานออกแบบ	
นายวัชรินทร์ บรรพต	
หัวหน้ากลุ่มงานสถาปัตยกรรม	
นายสินธุ์ชัย บุญบักษ์	
หัวหน้ากลุ่มงานวิศวกรรมอาคาร	
นายอริยะ เมฆะกุล	
สถาปนิก	
นายมารุต นิรุตติรักษ์ ส-สถ.2587	
วิศวกรโครงสร้าง	
นายสัญญานิมิต รุ่งเพชรเนียม สย.5154	
วิศวกรไฟฟ้า	
นายจรูญ มาสุขใจ	ภฟก.2457
วิศวกรสุขาภิบาล	
นายจีระสิทธิ์ ทิมสถิตย์	สย. 8489
วิศวกรเครื่องกล	
นายช่างเขียนแบบ	
นายอุทร บูรณเสน	

แบบ บ้านพักอาศัย 1 ชั้น
แบบที่ 103
ชื่อบ้าน เกด

เจ้าของ

สถานที่

แบบแสดง
แปลนเสา-คาน-พื้น ชั้นล่าง

วันที่ :	เลขที่	รวม
ธันวาคม 2553	S-03	8

แผ่นที่	รวมแผ่น
20	32

FILE :

รายการแก้ไขแบบ
มิถุนายน 2557

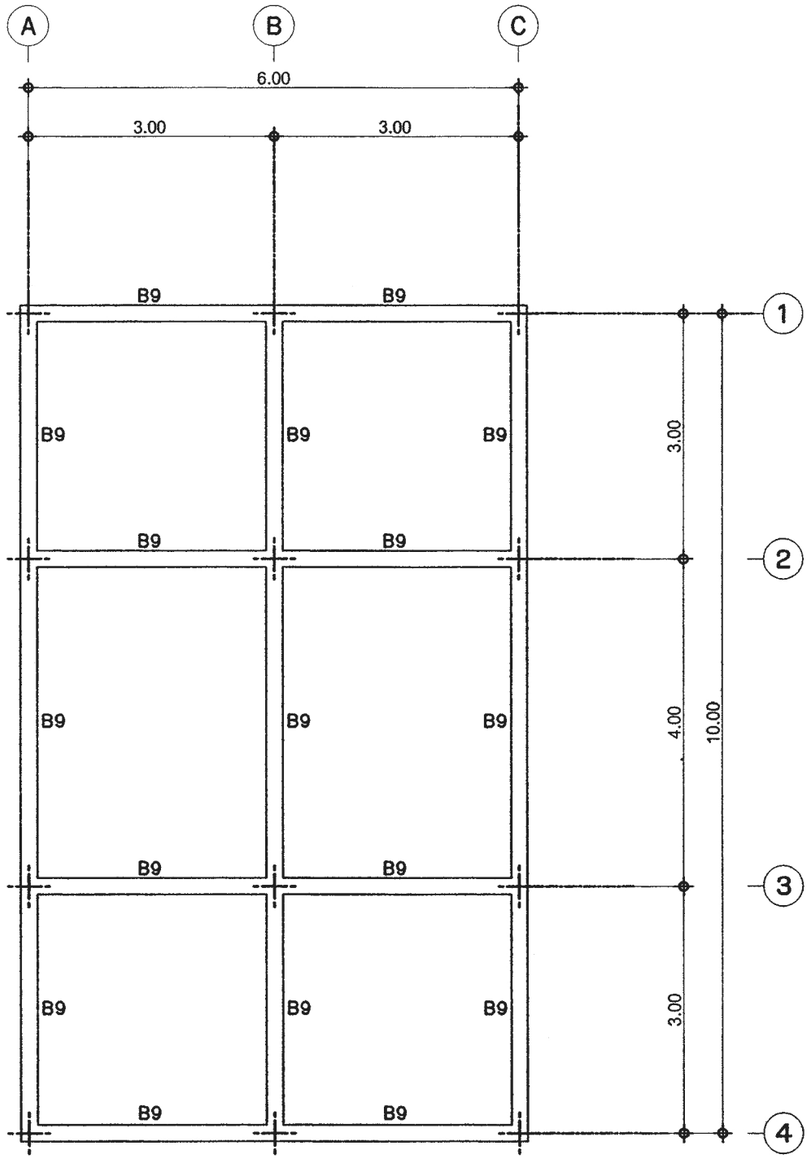

แปลนคานหลังคา

มาตราส่วน 1:75

สำนักการ โยธา
กรุงเทพมหานคร

โครงการ

แบบบ้านยิ้มเพื่อประชาชน ระยะที่ 3

ตามนโยบาย

ม.ร.ว. สุขุมพันธุ์ บริพัตร
ผู้ว่าราชการกรุงเทพมหานคร

นายจุมพล สำเภาพล
รองผู้ว่าราชการกรุงเทพมหานคร

นางนินนาท ชลิตานนท์
ปลัดกรุงเทพมหานคร

ผู้อำนวยการสำนักการโยธา	
รองผู้อำนวยการสำนักการโยธา	
นายทวีศักดิ์ เลิศประพันธ์	
ผู้อำนวยการสำนักงานออกแบบ	
นายวัชรินทร์ บรรพต	
หัวหน้ากลุ่มงานสถาปัตยกรรม	
นายสินธุ์ชัย บุญปักษ์	
หัวหน้ากลุ่มงานวิศวกรรมอาคาร	
นายอริยะ เมฆะกุล	
สถาปนิก	
นายมารุต นิรุตศิรักษ์ ส-สถ.2587	
วิศวกรโครงสร้าง	
นายสัญญานิมิต รุ่งเพชรเนียม สย.5154	
วิศวกรไฟฟ้า	
นายจรูญ มาสุขใจ	ภฟก.2457
วิศวกรสุขาภิบาล	
นายจีระสิทธิ์ ทิมสถิตย์	สย. 8489
วิศวกรเครื่องกล	
นายช่างเขียนแบบ	
นายอุทร บูรณแสน	

แบบ บ้านพักอาศัย 1 ชั้น

แบบที่ 103

ชื่อบ้าน เกด

เจ้าของ

สถานที่

แบบแสดง

แปลนคานหลังคา

วันที่ :	เลขที่	รวม
ธันวาคม 2553	S-04	8

แผ่นที่	รวมแผ่น
21	32

FILE :

รายการแก้ไขแบบ

มิถุนายน 2557

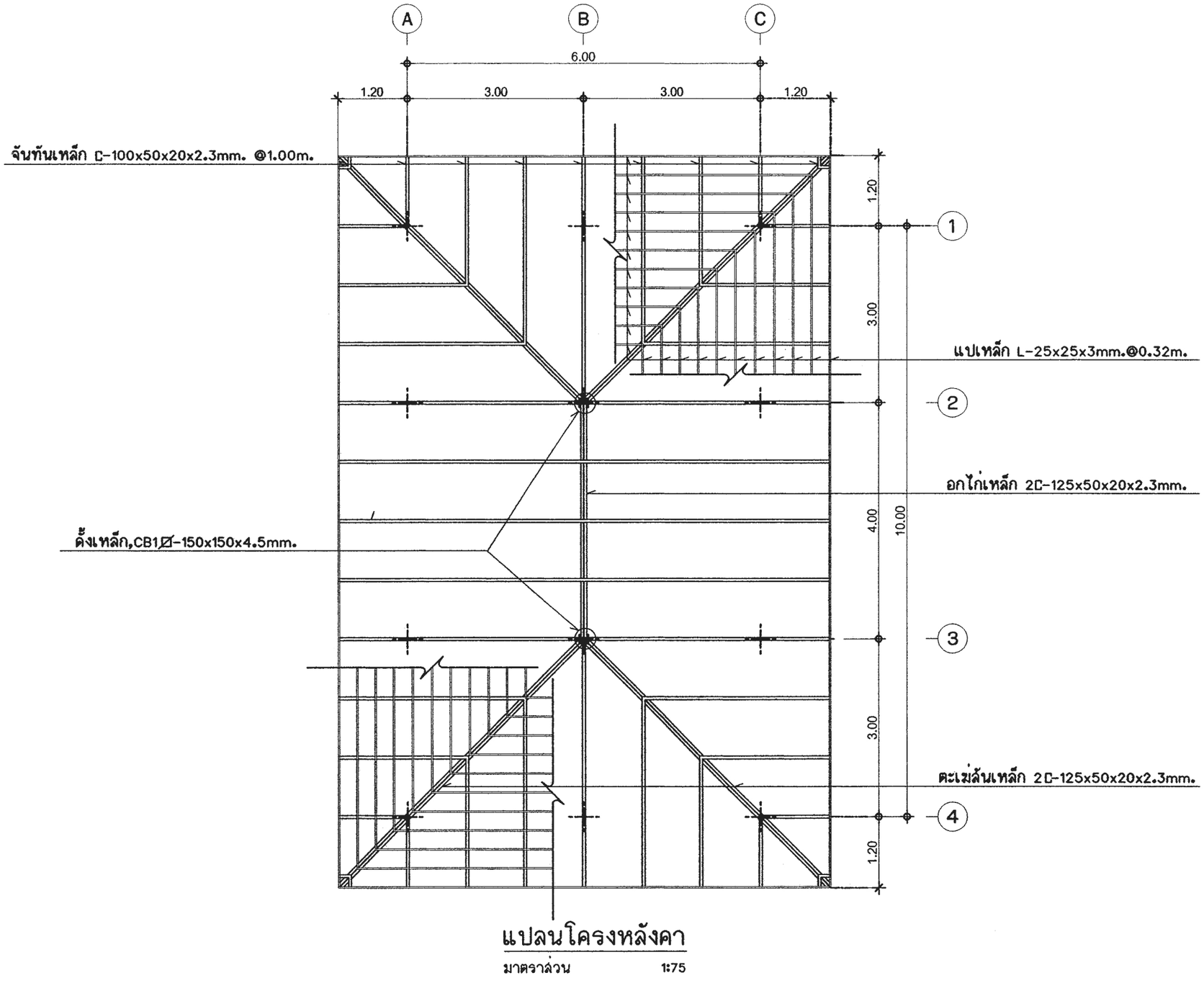

แปลนโครงหลังคา

มาตราส่วน 1:75

สำนักการ โยธา
กรุงเทพมหานคร

โครงการ

แบบบ้านยิ้มเพื่อประชาชน ระยะที่ 3

ตามนโยบาย

ม.ร.ว. สุขุมพันธุ์ บริพัตร
ผู้ว่าราชการกรุงเทพมหานคร

นายจุมพล สำเภาพล
รองผู้ว่าราชการกรุงเทพมหานคร

นางนิ่มนาท ชลิตานนท์
ปลัดกรุงเทพมหานคร

ผู้อำนวยการสำนักการโยธา	
รองผู้อำนวยการสำนักการโยธา	
นายทวีศักดิ์ เสิศประพันธ์	
ผู้อำนวยการสำนักงานออกแบบ	
นายรังรินทร์ บรรพต	
หัวหน้ากลุ่มงานสถาปัตยกรรม	
นายสินธุชัย บุญปักษ์	
หัวหน้ากลุ่มงานวิศวกรรมอาคาร	
นายอริยะ เมฆะกุล	
สถาปนิก	
นายมารุต นิรุตติรักษ์ ส-สถ.2587	
วิศวกรโครงสร้าง	
นายสัญญานิมิต รุ่งพรรณเนียม สย.5154	
วิศวกรไฟฟ้า	
นายจรูญ มาสุขใจ	ภฟก.2457
วิศวกรสุขาภิบาล	
นายวีระสิทธิ์ ทิมสไหย์	สย. 8489
วิศวกรเครื่องกล	
นายช่างเขียนแบบ	
นายอุทร บุรณเสน	

แบบ บ้านพักอาศัย 1 ชั้น

แบบที่ 103

ชื่อบ้าน เกต

เจ้าของ

สถานที่

แบบแสดง

แปลนโครงหลังคา

วันที่ :	แบบที่	รวม
มีนาคม 2553	S-05	8

แผ่นที่	รวมแผ่น
22	32

FILE :

รายการแก้ไขแบบ

มิถุนายน 2557

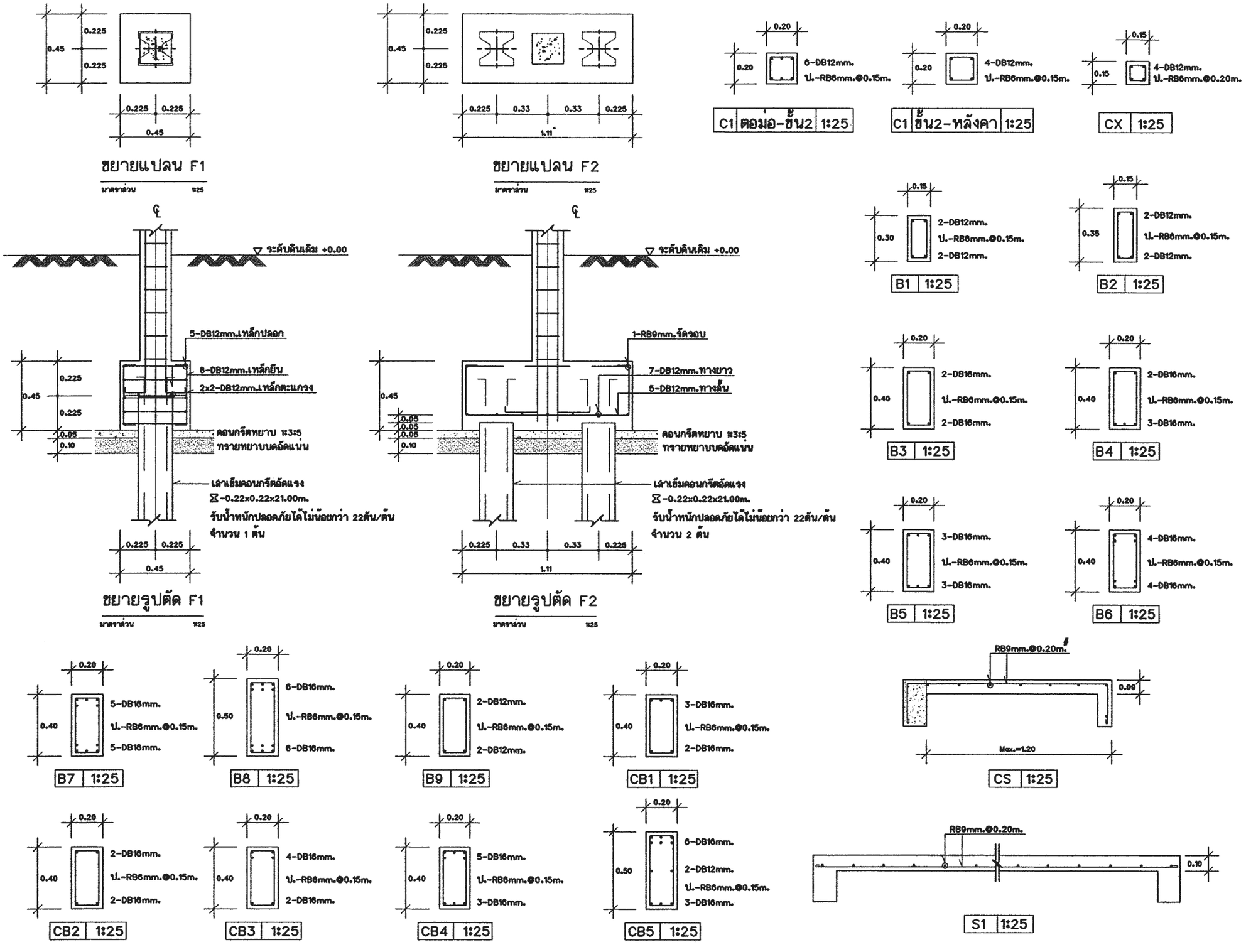

สำนักการ โยธา
กรุงเทพมหานคร

โครงการ
แบบบ้านยิ้มเพื่อประชาชน ระยะที่ 3

ตามนโยบาย
ม.ร.ว. สุขุมพันธุ์ บริพัตร
ผู้ว่าราชการกรุงเทพมหานคร
นายจุมพล สำเภาพล
รองผู้ว่าราชการกรุงเทพมหานคร
นางนินนาท ชลิตานนท์
ปลัดกรุงเทพมหานคร

ผู้อำนวยการสำนักการโยธา	
รองผู้อำนวยการสำนักการโยธา	
นายทวีศักดิ์ เลิศประพันธ์	
ผู้อำนวยการสำนักงานออกแบบ	
นายวัชรินทร์ บรรพต	
หัวหน้ากลุ่มงานสถาปัตยกรรม	
นายสินธุ์ชัย บุญบักษ์	
หัวหน้ากลุ่มงานวิศวกรรมอาคาร	
นายอริยะ เมฆะกูล	
สถาปนิก	
นายมารุต นิรุตศิรักษ์ ส-สถ.2587	
วิศวกรโครงสร้าง	
นายสัญญานิมิต รุ่งเพชรเนียม สย.5154	
วิศวกรไฟฟ้า	
นายจรูญ มาสุขใจ	ภฟก.2457
วิศวกรสุขาภิบาล	
นายจิระสิทธิ์ ทิมสถิตย์	สย. 8489
วิศวกรเครื่องกล	
นายช่างเขียนแบบ	
นายสุทร บุรณเสน	

แบบ บ้านพักอาศัย 1 ชั้น
แบบที่ 103
ชื่อบ้าน เกด

เจ้าของ

สถานที่

แบบแสดง
ขยายโครงสร้าง

วันที่ :	เลขที่	รวม
ธันวาคม 2553	S-06	8

แผ่นที่	รวมแผ่น
23	32

FILE :

รายการแก้ไขแบบ
มิถุนายน 2557

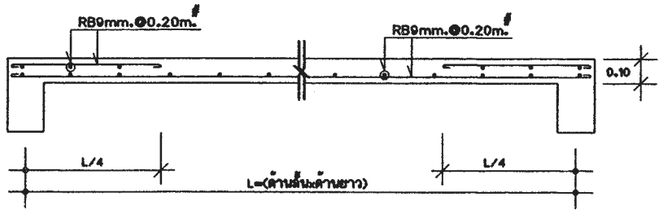

S2 | 1:25

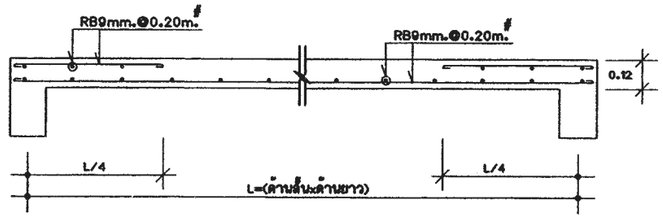

S3 | 1:25

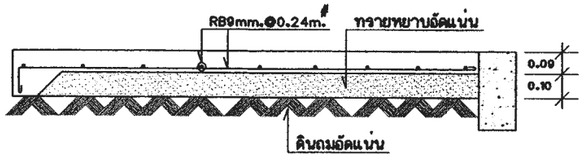

GS | 1:25

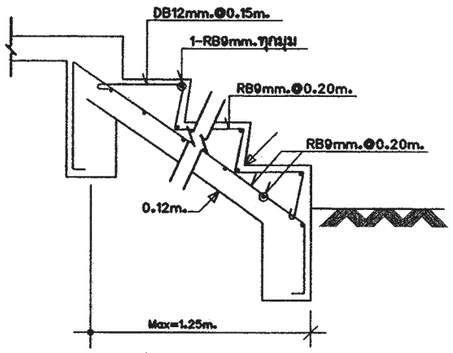

STC-1 | 1:25

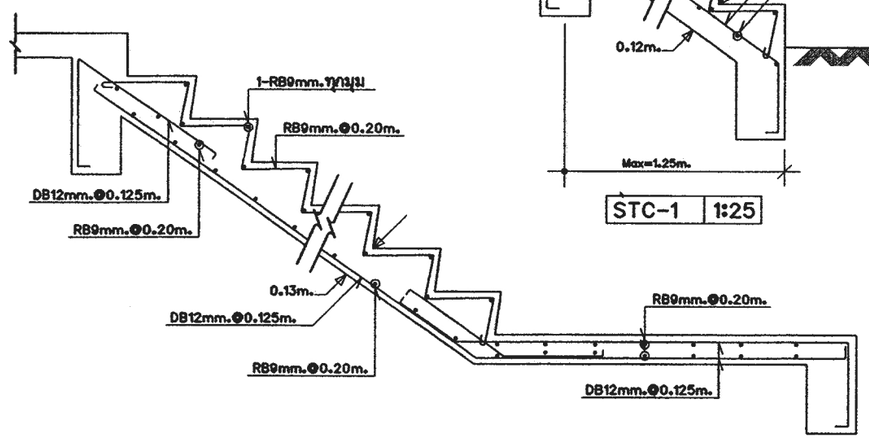

ST-1 | (ช่วงบน) | 1:25

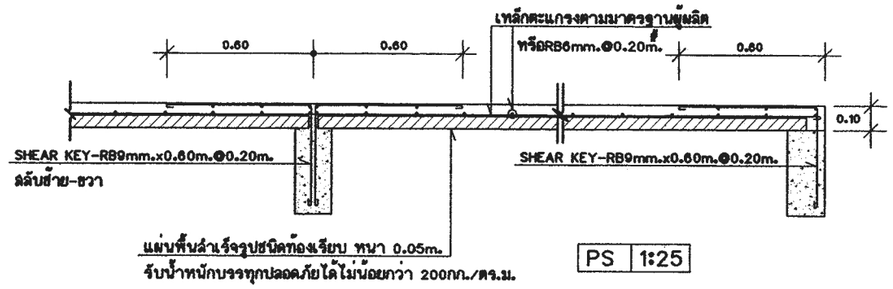

PS | 1:25

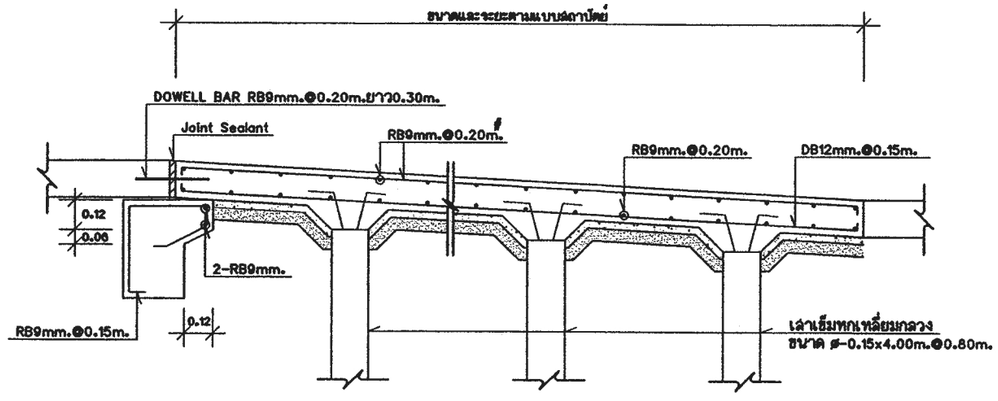

ขยายทางลาด SR1 | 1:25

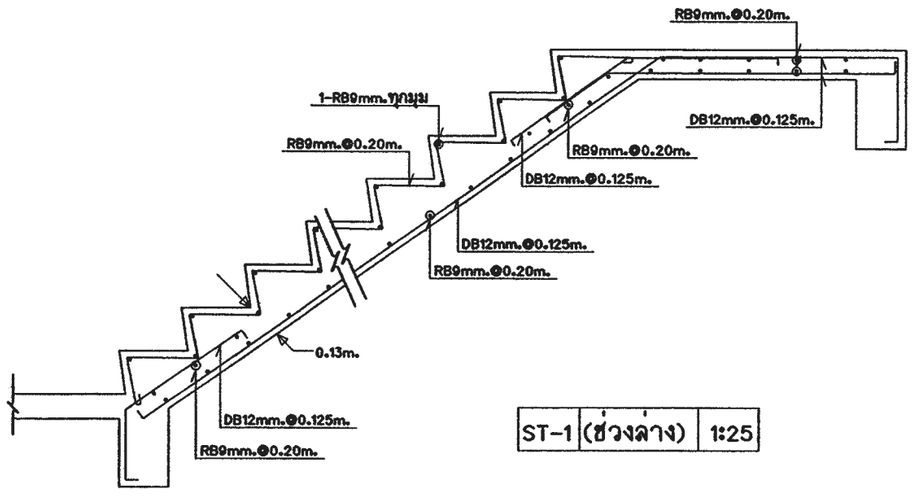

ST-1 | (ช่วงล่าง) | 1:25

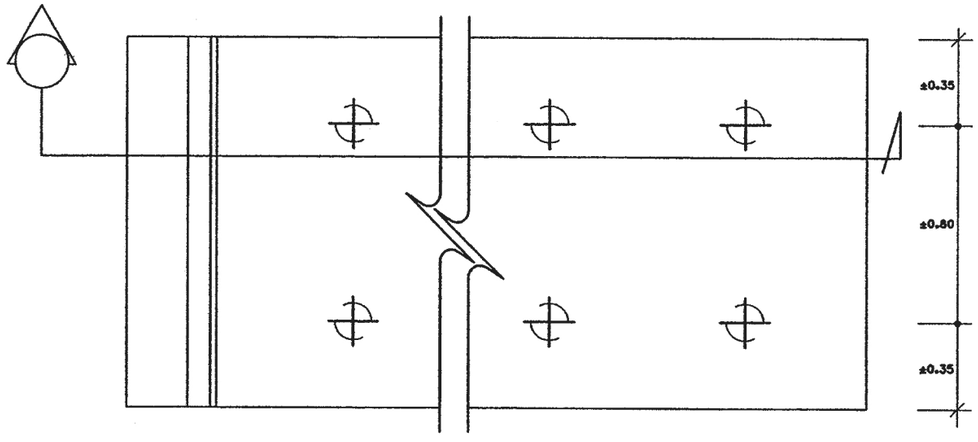

สำนักการ โยธา
กรุงเทพมหานคร

โครงการ
แบบบ้านยิ้มเพื่อประชาชน ระยะที่ 3

ตามนโยบาย
ม.ร.ว. สุขุมพันธุ์ บริพัตร
ผู้ว่าราชการกรุงเทพมหานคร
นายจุมพล สำเภาพล
รองผู้ว่าราชการกรุงเทพมหานคร
นางนินนาท ชลิตานนท์
ปลัดกรุงเทพมหานคร

ผู้อำนวยการสำนักการโยธา	
รองผู้อำนวยการสำนักการโยธา	
นายทวีศักดิ์ เลิศประพันธ์	
ผู้อำนวยการสำนักงานออกแบบ	
นายวัชรินทร์ บรรพต	
หัวหน้ากลุ่มงานสถาปัตยกรรม	
นายสินธุ์ชัย บุญบักษ์	
หัวหน้ากลุ่มงานวิศวกรรมอาคาร	
นายอริยะ เมฆะกูล	
สถาปนิก	
นายมารุต นิรุตติรักษ์ ส-สถ.2587	
วิศวกรโครงสร้าง	
นายสัญญานิมิต รุ่งเพชรเนียม	สย.5154
วิศวกรไฟฟ้า	
นายจรูญ มาสุขใจ	ภฟก.2457
วิศวกรสุขาภิบาล	
นายจีระสิทธิ์ ทิมสถิตย์	สย. 8489
วิศวกรเครื่องกล	
นายช่างเขียนแบบ	
นายอุทร บุรณแสน	

แบบ บ้านพักอาศัย 1 ชั้น
แบบที่ 103
ชื่อบ้าน เกด

เจ้าของ

สถานที่

แบบแสดง
ขยายโครงสร้าง

วันที่ :	เลขที่	รวม
ธันวาคม 2553	S-07	8

แผ่นที่	รวมแผ่น
24	32

FILE :

รายการแก้ไขแบบ
มิถุนายน 2557

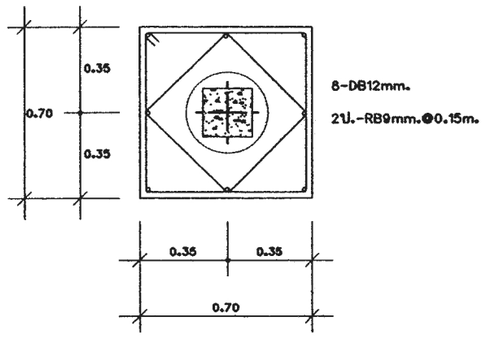

ขยายแปลน F1A

มาตราส่วน 1:25

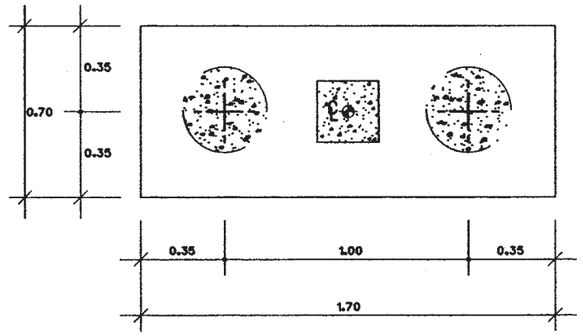

ขยายแปลน F2A

มาตราส่วน 1:25

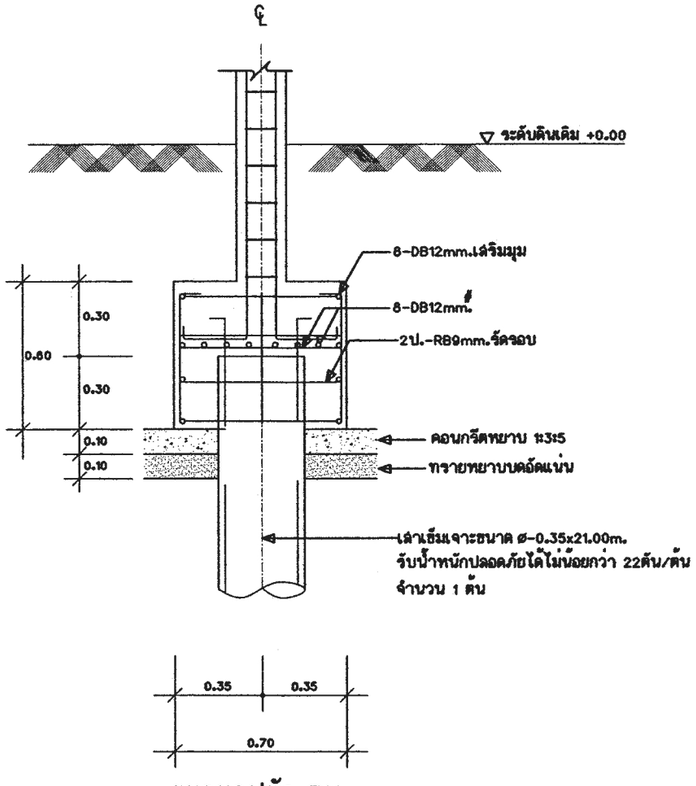

ขยายรูปตัด F1A

มาตราส่วน 1:25

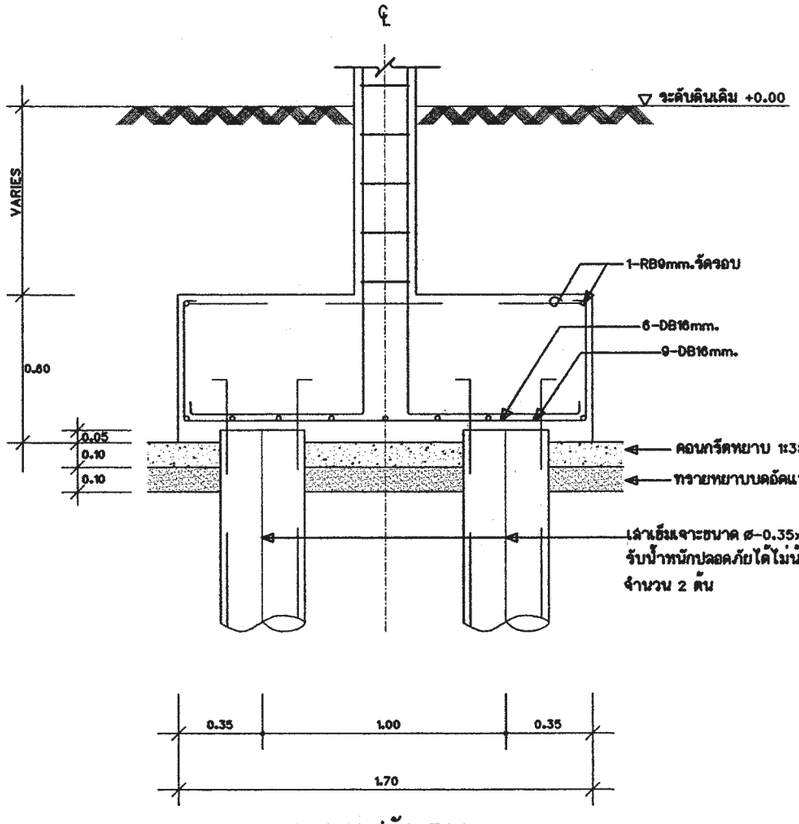

ขยายรูปตัด F2A

มาตราส่วน 1:25

หมายเหตุ -กรณีใช้ฐานรากเสาเข็มเจาะแทนฐานรากเสาเข็มตอก ให้ใช้เทียบ ดังนี้ F1=F1A , F2=F2A

สำนักการ โยธา
กรุงเทพมหานคร

โครงการ
แบบบ้านยิ้มเพื่อประชาชน ระยะที่ 3

ตามนโยบาย
ม.ร.ว. สุขุมพันธุ์ บริพัตร
ผู้ว่าราชการกรุงเทพมหานคร
นายจุมพล สำเภาพล
รองผู้ว่าราชการกรุงเทพมหานคร
นางนินนาท ชลิตานนท์
ปลัดกรุงเทพมหานคร

ผู้อำนวยการสำนักการโยธา	
รองผู้อำนวยการสำนักการโยธา	
นายทวีศักดิ์ เลิศประพันธ์	
ผู้อำนวยการสำนักงานออกแบบ	
นายวัชรินทร์ บรรพต	
หัวหน้ากลุ่มงานสถาปัตยกรรม	
นายสินธุ์ชัย บุญปักษ์	
หัวหน้ากลุ่มงานวิศวกรรมอาคาร	
นายอริยะ เมฆะกูล	
สถาปนิก	
นายมารุต นิรุตติรักษ์ ส-สถ.2587	
วิศวกรโครงสร้าง	
นายสัญญานิมิต รุ่งเพชรเนียม สย.5154	
วิศวกรไฟฟ้า	
นายจรูญ มาสุขใจ	ภฟก.2457
วิศวกรสุขาภิบาล	
นายจีระสิทธิ์ ทิมสถิตย์	สย 8489
วิศวกรเครื่องกล	
นายช่างเขียนแบบ	
นายอุทร บูรณเสน	

แบบ บ้านพักอาศัย 1 ชั้น
แบบที่ 103
ชื่อบ้าน เกด

เจ้าของ

สถานที่

แบบแสดง
ขยายโครงสร้าง

วันที่ :	เลขที่	รวม
ธันวาคม 2553	S-08	8

แผ่นที่	รวมแผ่น
25	32

FILE :

รายการแก้ไขแบบ
มิถุนายน 2557

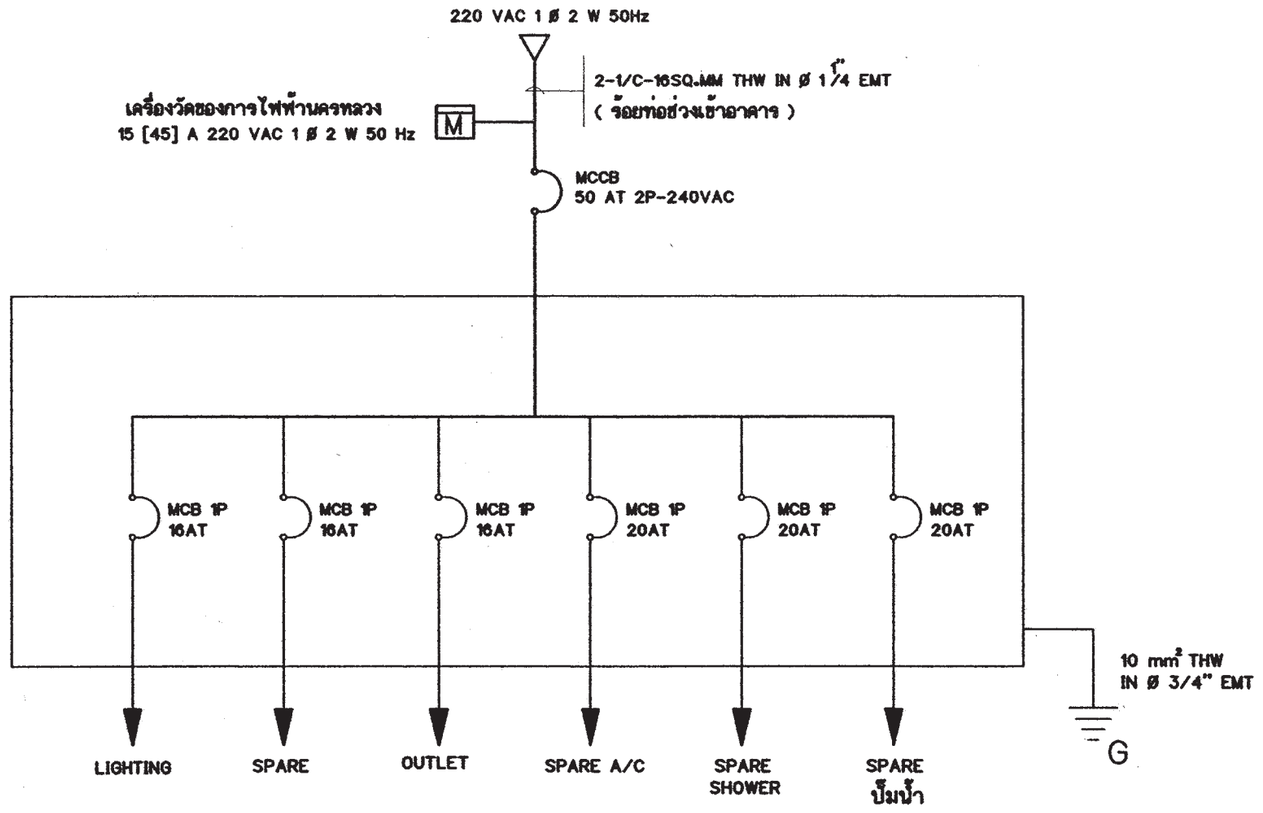

SINGLE LINE DIAGRAM

สัญลักษณ์ระบบไฟฟ้า

○	โคม DOWNLIGHT 1x11 W
▣	โคมกลมหลอด ฟลูออเรสเซนต์ 1x32 W พร้อมฝาครอบสีใส
▭	ดวงโคมหลอด ฟลูออเรสเซนต์ 1x18 W พร้อมฝาครอบสีใส
S	สวิตช์ไฟฟ้าแบบธรรมดา
S_3	สวิตช์ไฟฟ้าแบบ 3ทาง
⊖	เต้ารับไฟฟ้าแบบมีสายดิน
TV	เต้ารับทีวี
☎	เต้ารับโทรศัพท์
Ⓙ	กล่องต่อสายไฟ
▰	แผงจ่ายไฟ
MCB	MINIATURE CIRCUIT BREAKER

รายการระบบงานไฟฟ้า

- แผงจ่ายไฟเป็นกล่องเหล็ก
- สายไฟตามมาตรฐานอุตสาหกรรม
- เต้ารับไฟฟ้าแบบมีสายดิน
- สวิตช์ไฟฟ้าแบบธรรมดา และ สามทาง
- สายเมนวงจรย่อยขนาด 4 มม.^{2}
- สายไฟเข้าเต้ารับขนาด 2.5 มม.^{2}
- สายไฟเข้าดวงโคมขนาด 1 มม.^{2}
- การเดินสายร้อยในท่อร้อยสายฝังในผนังส่วนการเดินสายในฝ้าเพดานให้เดินร้อยท่อร้อยยึดติดกับเสาหรือคาน
- สายไฟเข้าเครื่องทำน้ำอุ่น 3500 W ขนาด 4 มม.^{2}
- สาย COAXIAL เข้าเต้ารับทีวีใช้ RG6
- สายโทรศัพท์เข้าเต้ารับโทรศัพท์ ขนาด 0.65 มม.
- การต่อลงดินต้องเป็นไปตามกฎของการไฟฟ้านครหลวง
- ทิ้งสายข้างหนึ่งไว้ในกล่องต่อสายในห้องนอน หรือ ห้องน้ำ อีกข้างหนึ่งต่อเข้ากับ CIRCUIT BREAKER ในแผงจ่ายไฟ

สำนักการ โยธา
กรุงเทพมหานคร

โครงการ
แบบบ้านยิ้มเพื่อประชาชน ระยะที่ 3

ตามนโยบาย
ม.ร.ว. สุขุมพันธุ์ บริพัตร
ผู้ว่าราชการกรุงเทพมหานคร
นายจุมพล สำเภาพล
รองผู้ว่าราชการกรุงเทพมหานคร
นางนิ่มนาท ชลิตานนท์
ปลัดกรุงเทพมหานคร

ผู้อำนวยการสำนักการโยธา	
รองผู้อำนวยการสำนักการโยธา	
นายศรีศักดิ์ เลิศประพันธ์	
ผู้อำนวยการสำนักงานออกแบบ	
นายวัชรินทร์ บรรพต	
หัวหน้ากลุ่มงานสถาปัตยกรรม	
นายสันธุ์ชัย บุญบักษ์	
หัวหน้ากลุ่มงานวิศวกรรม	
นายอธิชะ เมฆะกุล	
สถาปนิก	
นายมารุต นิรุตติรักษ์ ส-ค.2587	
วิศวกรโครงสร้าง	
นายสัญญานิมิต รุ่งเพชรเนียม	ส.ย.5154
วิศวกรไฟฟ้า	
นายชุญ มาสุรใจ ภฟก. 2457	
วิศวกรสุขาภิบาล	
นายชีระสิทธิ์ ทิมสิงห์ ส.ย.8489	
วิศวกรเครื่องกล	
นายร่างเขียนแบบ	
นายสมชาย กันนะสมบัติ	

แบบ	บ้านพักอาศัย 1 ชั้น
แบบที่	103
ชื่อบ้าน	เกด
เจ้าของ	
สถานที่	

แบบแสดง	SINGLE LINE DIAGRAM สัญลักษณ์ระบบไฟฟ้า รายการระบบงานไฟฟ้า
มาตราส่วน	1:75

FILE :	แผ่นที่ E-01	รวม 2
ชั้นที่		
แผ่นที่ 26	รวมแผ่น 32	

รายการแก้ไขแบบ

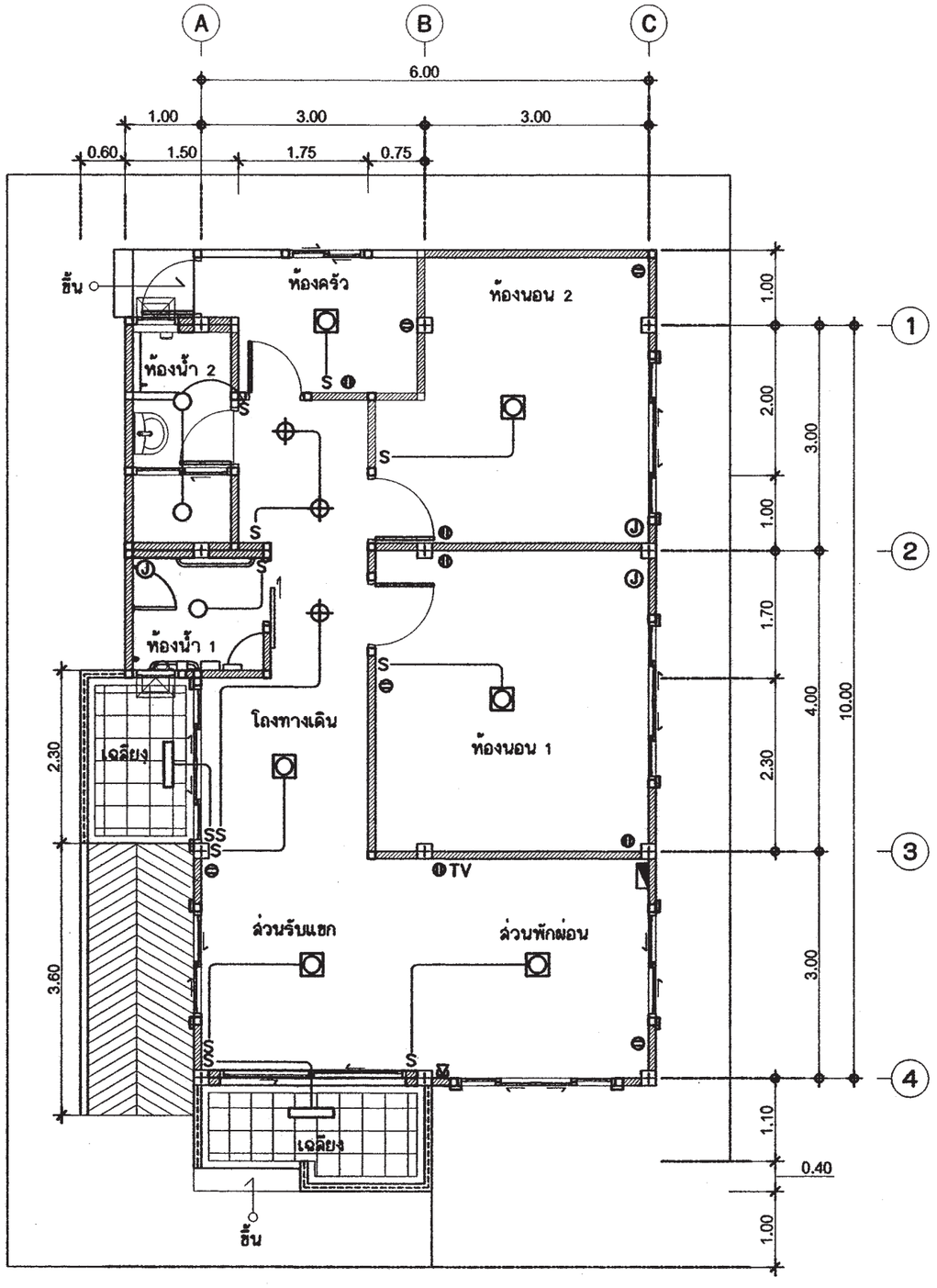

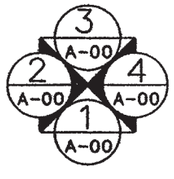

แปลนระบบไฟฟ้าแสงสว่าง-เต้ารับไฟฟ้า-โทรศัพท์-โทรทัศน์

มาตราส่วน 1 : 75

สำนักการ โยธา
กรุงเทพมหานคร

โครงการ
แบบบ้านยิ้มเพื่อประชาชน ระยะที่ 3

ตามนโยบาย
ม.ร.ว. สุขุมพันธุ์ บริพัตร
ผู้ว่าราชการกรุงเทพมหานคร
นายจุมพล สำเภาพล
รองผู้ว่าราชการกรุงเทพมหานคร
นางนินนาท ชลิตานนท์
ปลัดกรุงเทพมหานคร

ผู้อำนวยการสำนักการโยธา
รองผู้อำนวยการสำนักการโยธา
นายทวีศักดิ์ เลิศประพันธ์
ผู้อำนวยการสำนักงานออกแบบ
นายวัชรินทร์ บรรพต
หัวหน้ากลุ่มงานสถาปัตยกรรม
นายสินธุ์ชัย บุญบักษ์
หัวหน้ากลุ่มงานวิศวกรรม
นายอริยะ เมฆะกุล
สถาปนิก
นายมารุต นิรุตศิรักษ์ ส-สถ.2587
วิศวกรโครงสร้าง
นายสัญญานิมิต รุ่งเพชรเนียม สย.5154
วิศวกรไฟฟ้า
นายจรูญ มาสุขใจ ภฟก. 2457
วิศวกรสุขาภิบาล
นายจิระสิทธิ์ ทิมสถิตย์ สย.8489
วิศวกรเครื่องกล
นายช่างเขียนแบบ
นายสมชาย กันนะสมบัติ

แบบ บ้านพักอาศัย 1 ชั้น
แบบที่ 103
ชื่อบ้าน เกด
เจ้าของ
สถานที่

แบบแสดง
แปลนระบบไฟฟ้าแสงสว่าง
เต้ารับไฟฟ้า-โทรศัพท์-โทรทัศน์
มาตราส่วน 1:75

FILE :	เลขที่	รวม
วันที่	E-02	2
แผ่นที่ 27	รวมแผ่น 32	

รายการแก้ไขแบบ

ตารางที่ 1 แสดงการเลือกใช้ขนาดเครื่องสูบน้ำแบบอัตโนมัติสำหรับโครงการบ้านยิ้ม

ขนาดเครื่องสูบน้ำ (วัตต์)	จำนวนห้องน้ำของบ้าน	จำนวนชั้นของบ้าน
100	1 - 3	1 - 2
150	4	1 - 2
200	5	2 - 3
250	6	2 - 3
300	7	2 - 3

ตารางที่ 2 แสดงการเลือกใช้ขนาดถังเก็บน้ำแบบตั้งพื้นสำหรับโครงการบ้านยิ้ม

ชื่อ	จำนวนห้องนอนของบ้าน	ความจุ (ลบ.ม)
ถังเก็บน้ำ 1 (WT1)	1 - 2	1
ถังเก็บน้ำ 2 (WT2)	3 - 4	2
ถังเก็บน้ำ 3 (WT3)	5 - 6	3

ถังเก็บน้ำที่ใช้ ทำจากวัสดุไฟเบอร์กลาสเสริมแรงและผลิตตามมาตรฐาน มอก. 435 - 2548

แปลนบ่อดักขยะและดักไขมัน

มาตราส่วน AS SHOWN

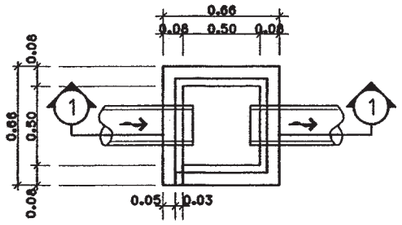

บ่อพักน้ำทิ้ง

มาตราส่วน AS SHOWN

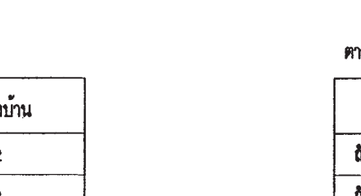

รูปตัด B-B

มาตราส่วน AS SHOWN

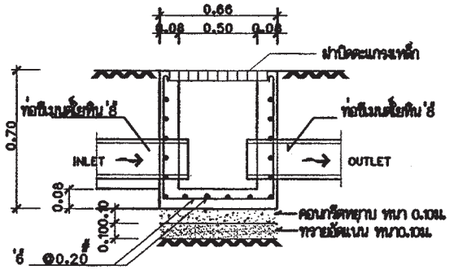

รูปตัด ①- ①

มาตราส่วน AS SHOWN

ตารางที่ 3 แสดงการเลือกใช้ขนาดถังบำบัดน้ำเสียแบบฝังใต้ดินสำหรับโครงการบ้านยิ้ม

ชื่อ	จำนวนห้องนอนของบ้าน	ปริมาณการบำบัด(ลบ.ม/วัน)
ถังบำบัดน้ำเสีย 1 (WWTP1)	1 - 2	1
ถังบำบัดน้ำเสีย 2 (WWTP2)	3 - 4	2
ถังบำบัดน้ำเสีย 3 (WWTP3)	5 - 6	3

ถังบำบัดน้ำเสียเป็นระบบกรอง - กรองไร้อากาศ ตัวถังทำจากวัสดุไฟเบอร์กลาสเสริมแรง
สามารถรองรับปริมาณน้ำเสียได้ไม่น้อยกว่าตามที่กำหนดในตารางที่ 3 ที่ค่า BOD เข้าระบบ
ไม่น้อยกว่า 250 มิลลิกรัมต่อลิตร และค่า BOD ของน้ำที่ผ่านการบำบัดแล้วไม่เกิน 50 มิลลิกรัมต่อลิตร

ตารางที่ 4 แสดงการเลือกใช้วัสดุท่อสำหรับโครงการบ้านยิ้ม

การใช้งาน	วัสดุ
ท่อประปา (CW)	ท่อ PVC Class 13.5 ผลิตตามมาตรฐาน มอก. 17 - 2532
	ต่อด้วยน้ำยาประสานผลิตภัณฑ์เดียวกับผู้ผลิตท่อ
ท่อระบายน้ำโสโครก น้ำทิ้ง	ท่อ PVC Class 13.5 ผลิตตามมาตรฐาน มอก. 17 - 2532
น้ำฝนและท่ออากาศ(S,W,RL,V)	ต่อด้วยน้ำยาประสานผลิตภัณฑ์เดียวกับผู้ผลิตท่อ

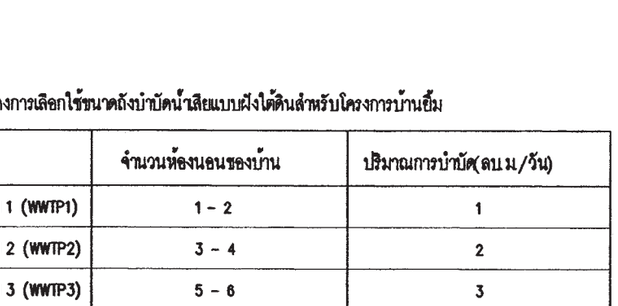

รูปตัด A-A

มาตราส่วน AS SHOWN

สำนักการ โยธา
กรุงเทพมหานคร

โครงการ

แบบบ้านยิ้มเพื่อประชาชน ระยะที่ 3

ตามนโยบาย

ม.ร.ว. สุขุมพันธุ์ บริพัตร
ผู้ว่าราชการกรุงเทพมหานคร

นายจุมพล สำเภาพล
รองผู้ว่าราชการกรุงเทพมหานคร

นางนินนาท ชลิตานนท์
ปลัดกรุงเทพมหานคร

ผู้อำนวยการสำนักการโยธา	
รองผู้อำนวยการสำนักการโยธา	
นายทวีศักดิ์ เลิศประพันธ์	
ผู้อำนวยการสำนักงานออกแบบ	
นายวัชรินทร์ บรรพต	
หัวหน้ากลุ่มงานสถาปัตยกรรม	
นายสินธุชัย บุญบักษ์	
หัวหน้ากลุ่มงานวิศวกรรม	
นายอริยะ เมฆะกุล	
สถาปนิก	
นายมารุต นิรุตติรักษ์ ส-สถ.2567	
วิศวกรโครงสร้าง	
นายสัญญานิมิต รุ่งเพรงเนียม สย.5154	
วิศวกรไฟฟ้า	
นายจรูญ มาสุขใจ ภฟก. 2457	
วิศวกรสุขาภิบาล	
นายจิระสิทธิ์ ทิมสลิตย์ สย.6489	
วิศวกรเครื่องกล	
นายช่างเขียนแบบ	
นางสาวพิทักษ์กุล แสงพินิจ	

แบบ บ้านพักอาศัย 1 ชั้น
แบบที่ 103
ชื่อบ้าน เกด

เจ้าของ

สถานที่

แบบแสดง

รายการประกอบแบบระบบสุขาภิบาล

มาตราส่วน

FILE :	แผ่นที่	รวม
วันที่	SN-01	5
แผ่นที่ 28	รวมแผ่น 32	

รายการแก้ไขแบบ

สัญลักษณ์	อักษรย่อ	รายละเอียด
W	W	ท่อน้ำเสีย (PVC มอก. CLASS 8.5)
S	S	ท่อน้ำทิ้งส้วม (PVC มอก. CLASS 8.5)
V	V	ท่อระบายอากาศ (PVC มอก. CLASS 8.5)
⋈	⋈	จุดปลายท่อน้ำดี (ก๊อกน้ำ, STOP VALE)
	CW	ท่อน้ำดี (CW) (PVC มอก. CLASS 13.5)
	–	แนวท่อใยหิน เส้นผ่าศูนย์กลาง 0.20 เมตร
	–	แนวเขตที่ดิน
FD	FD	ท่อระบายน้ำที่พื้น (PVC มอก. CLASS 8.5)
RD	RD	ท่อระบายน้ำฝน (PVC มอก. CLASS 8.5)
	FCO	FLOOR CLEANOUT
M	M	มาตรวัดน้ำ
P	P	ปั๊มน้ำ
MH.	–	บ่อพักน้ำทิ้งสำเร็จรูป ขนาด 0.40 x 0.40 เมตร
	–	ถังบำบัดน้ำเสีย (WWTP)

หมายเหตุ

ผังบริเวณนี้เป็นเพียงตัวอย่างเพื่อประมาณราคา ค่าก่อสร้างส่วนประกอบอาคารเท่านั้น
ส่วนรายละเอียดของสถานที่จริง ให้กำหนดรายละเอียดขณะก่อสร้าง
ส่วนที่มิได้ปรากฏในแบบให้ปฏิบัติตาม พรบ ควบคุมอาคาร และข้อบัญญัติกรุงเทพมหานคร

สำนักการ โยธา
กรุงเทพมหานคร

โครงการ
แบบบ้านยิ้มเพื่อประชาชน ระยะที่ 3

ตามนโยบาย
ม.ร.ว. สุขุมพันธุ์ บริพัตร
ผู้ว่าราชการกรุงเทพมหานคร
นายจุมพล สำเภาพล
รองผู้ว่าราชการกรุงเทพมหานคร
นางนินนาท ชลิตานนท์
ปลัดกรุงเทพมหานคร

ผู้อำนวยการสำนักการโยธา	
รองผู้อำนวยการสำนักการโยธา	
นายทวีศักดิ์ เลิศประพันธ์	
ผู้อำนวยการสำนักงานออกแบบ	
นายวัชรินทร์ บรรพต	
หัวหน้ากลุ่มงานสถาปัตยกรรม	
นายสินธุ์ชัย บุญบักษ์	
หัวหน้ากลุ่มงานวิศวกรรม	
นายธวัช เมฆะกุล	
สถาปนิก	
นายมารุต นิรุตติรักษ์ ส-สถ.2567	
วิศวกรโครงสร้าง	
นายสัญญานิมิต รุ่งพระเนียม สย.5154	
วิศวกรไฟฟ้า	
นายจรูญ มาสุขใจ ภฟก. 2457	
วิศวกรสุขาภิบาล	
นายจิระสิทธิ์ ทิมสถิตย์ สย.8489	
วิศวกรเครื่องกล	
นายช่างเขียนแบบ	
นางสาวพิทักษ์กุล แสงพินิจ	

แบบ	บ้านพักอาศัย 1 ชั้น
แบบที่	103
ชื่อบ้าน	เกด
เจ้าของ	
สถานที่	
แบบแสดง	สัญลักษณ์
มาตราส่วน	1:75

FILE :	แสที่ SN-02	รวม 5
วันที่		
แผ่นที่ 29	รวมแผ่น 32	

รายการแก้ไขแบบ

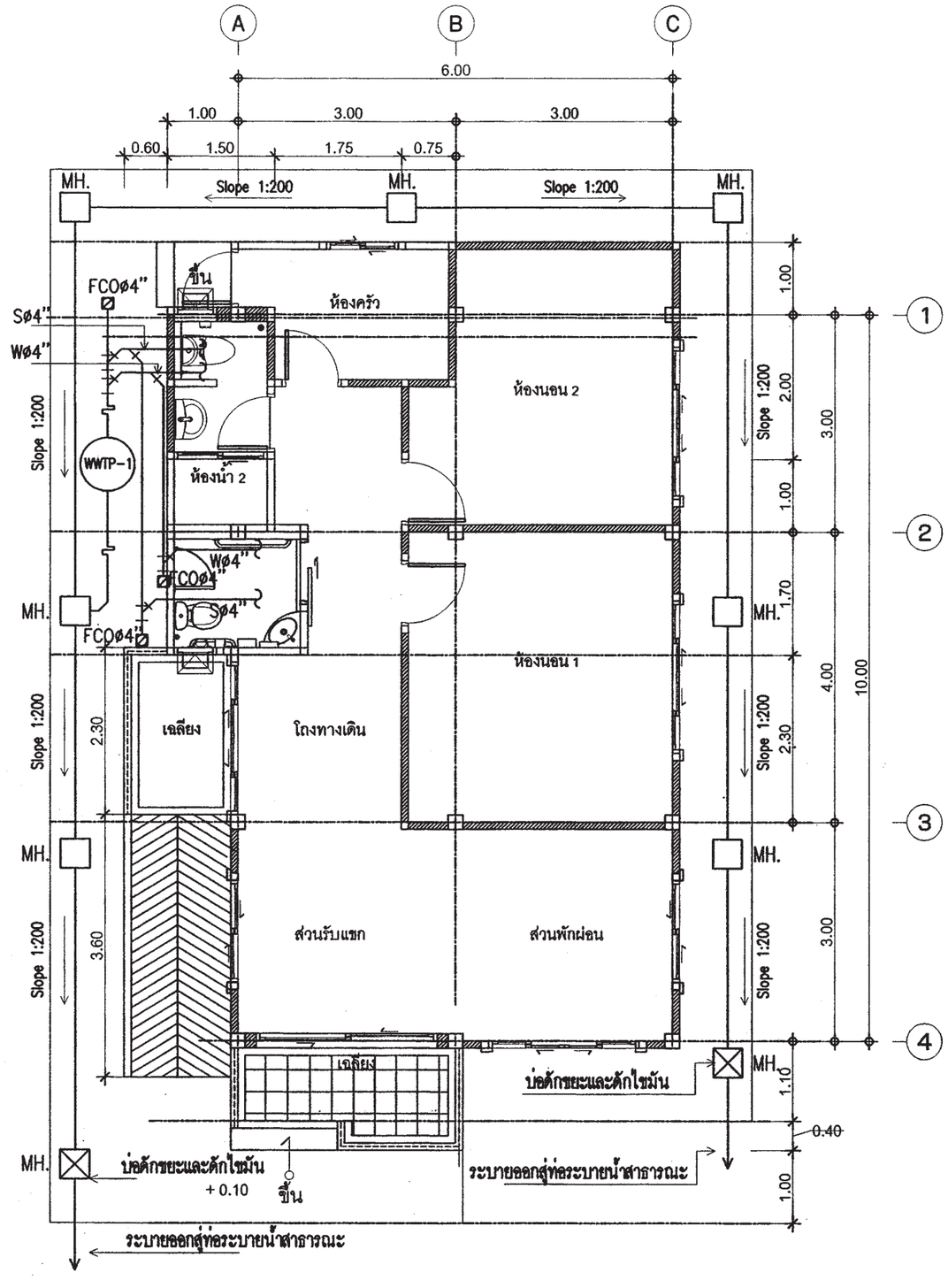

แปลนระบบสุขาภิบาล

มาตราส่วน 1 : 75

สำนักการ โยธา
กรุงเทพมหานคร

โครงการ

แบบบ้านยิ้มเพื่อประชาชน ระยะที่ 3

ตามนโยบาย

ม.ร.ว. สุขุมพันธุ์ บริพัตร
ผู้ว่าราชการกรุงเทพมหานคร

นายจุมพล สำเภาพล
รองผู้ว่าราชการกรุงเทพมหานคร

นางนินนาท ชลิตานนท์
ปลัดกรุงเทพมหานคร

ผู้อำนวยการสำนักการโยธา	
รองผู้อำนวยการสำนักการโยธา	
นายทวีศักดิ์ เลิศประพันธ์	
ผู้อำนวยการสำนักงานออกแบบ	
นายวัชรินทร์ บรรพต	
หัวหน้ากลุ่มงานสถาปัตยกรรม	
นายสินธุ์ชัย บุญบักษ์	
หัวหน้ากลุ่มงานวิศวกรรม	
นายอริยะ เมฆะกุล	
สถาปนิก	
นายมารุต นิรุตติรักษ์ ส-สถ.2587	
วิศวกรโครงสร้าง	
นายสัญญานิมิต รุ่งเพรวเนียม สย.5154	
วิศวกรไฟฟ้า	
นายจรูญ มาสุขใจ ภฟก. 2457	
วิศวกรสุขาภิบาล	
นายจิระสิทธิ์ ทิมสถิตย์ สย.8489	
วิศวกรเครื่องกล	
นายช่างเขียนแบบ	
นางสาวพิทักษ์กุล แสงพินิจ	

แบบ	บ้านพักอาศัย 1 ชั้น
แบบที่	103
ชื่อบ้าน	เกด
เจ้าของ	
สถานที่	
แบบแสดง	แปลนระบบสุขาภิบาล
มาตราส่วน	1:75

FILE :	แสที่ SN-03	รวม 5
วันที่		
แผ่นที่ 30	รวมแผ่น 32	

รายการแก้ไขแบบ

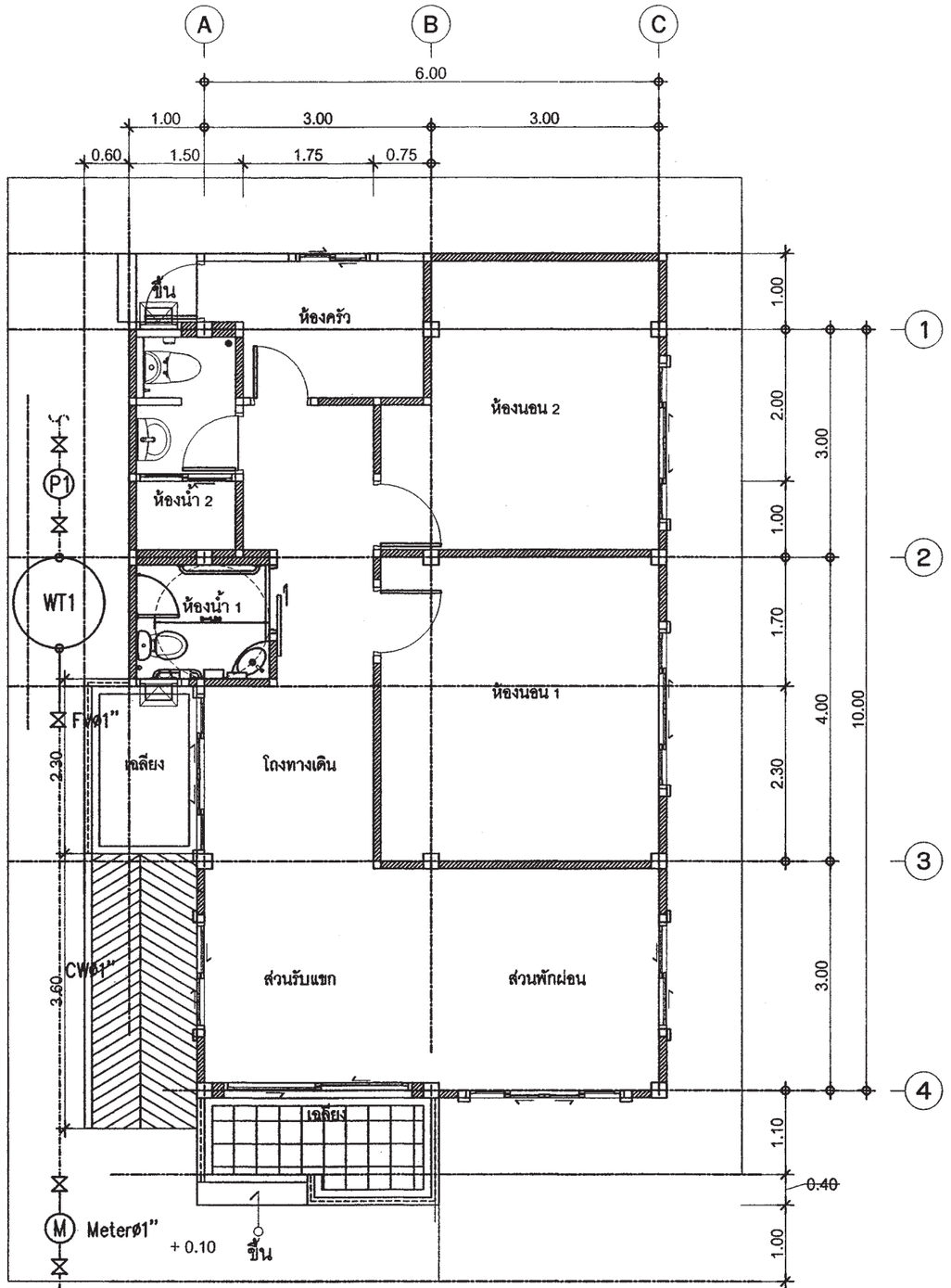

เชื่อมต่อกับท่อเมนน้ำประปา กปน.

แปลนระบบประปา

มาตราส่วน 1 : 75

สำนักการ โยธา
กรุงเทพมหานคร

โครงการ

แบบบ้านยิ้มเพื่อประชาชน ระยะที่ 3

ตามนโยบาย

ม.ร.ว. สุขุมพันธุ์ บริพัตร
ผู้ว่าราชการกรุงเทพมหานคร

นายจุมพล สำเภาพล
รองผู้ว่าราชการกรุงเทพมหานคร

นางนินนาท ชลิตานนท์
ปลัดกรุงเทพมหานคร

ผู้อำนวยการสำนักการโยธา	
รองผู้อำนวยการสำนักการโยธา	
นายทวีศักดิ์ เสิศประพันธ์	
ผู้อำนวยการสำนักงานออกแบบ	
นายวัชรินทร์ บรรพต	
หัวหน้ากลุ่มงานสถาปัตยกรรม	
นายสินธุ์ชัย บุญปักษ์	
หัวหน้ากลุ่มงานวิศวกรรม	
นายอริยะ เมฆะกุล	
สถาปนิก	
นายมารุต นิรุตติรักษ์ ส- สถ.2587	
วิศวกรโครงสร้าง	
นายสัญญานิมิต รุ่งเพชรเนียม สย.5154	
วิศวกรไฟฟ้า	
นายรุญ มาสุขใจ ภพก 2457	
วิศวกรสุขาภิบาล	
นายศิระสิทธิ์ หิมสถิตย์ สย.8489	
วิศวกรเครื่องกล	
นายช่างเขียนแบบ	
นางสาวพิทักษ์กุล แสงพินิจ	

แบบ	บ้านพักอาศัย 1 ชั้น
แบบที่	103
ชื่อบ้าน	เกด
เจ้าของ	
สถานที่	

แบบแสดง

แปลนระบบประปา

มาตราส่วน 1:75

FILE :	แผ่นที่	รวม
วันที่	SN-04	5
แผ่นที่ 31	รวมแผ่น 32	

รายการแก้ไขแบบ

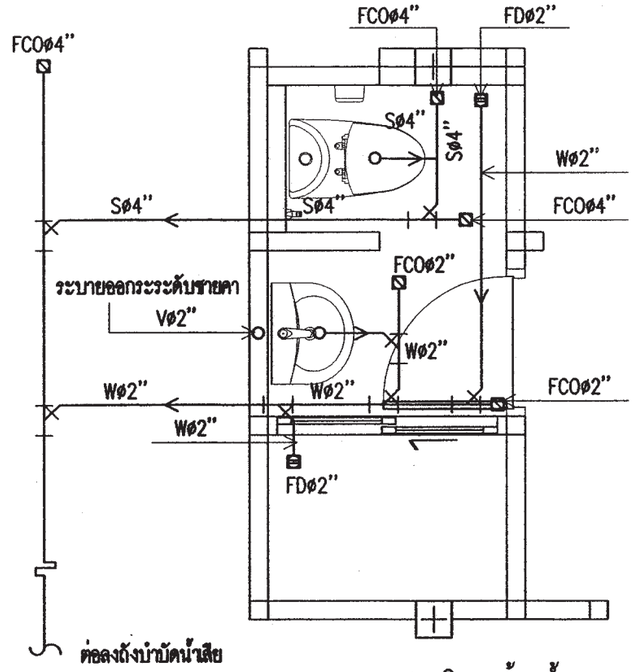

แบบขยายระบบสุขาภิบาลห้องน้ำ 2

มาตราส่วน 1 : 50

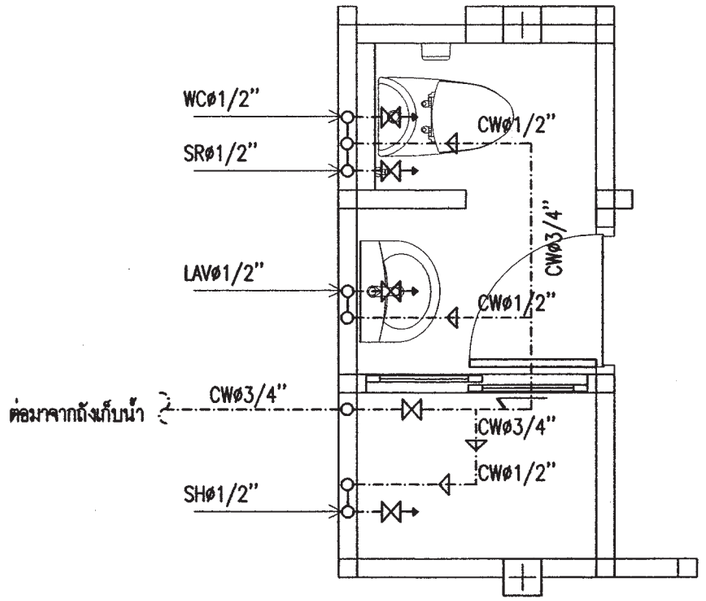

แบบขยายระบบประปาห้องน้ำ 2

มาตราส่วน 1 : 50

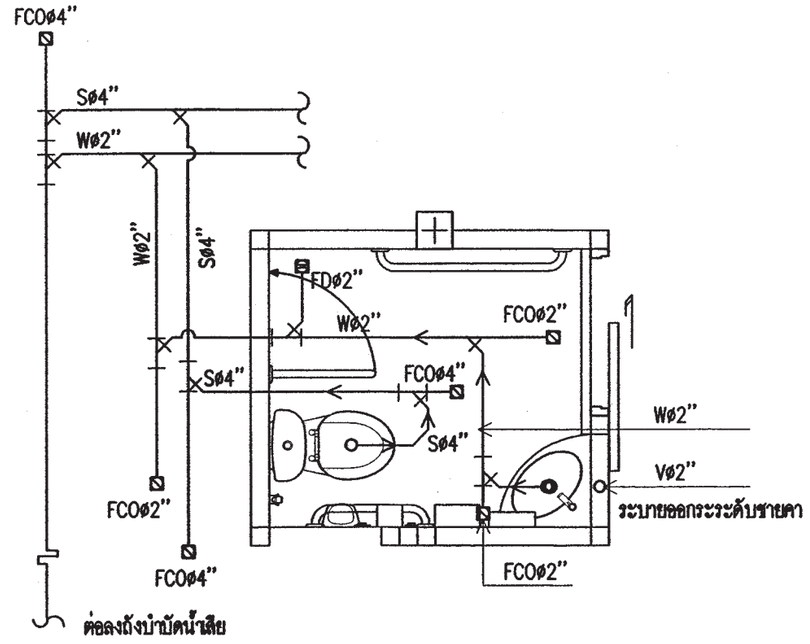

แบบขยายระบบสุขาภิบาลห้องน้ำ 1

มาตราส่วน 1 : 50

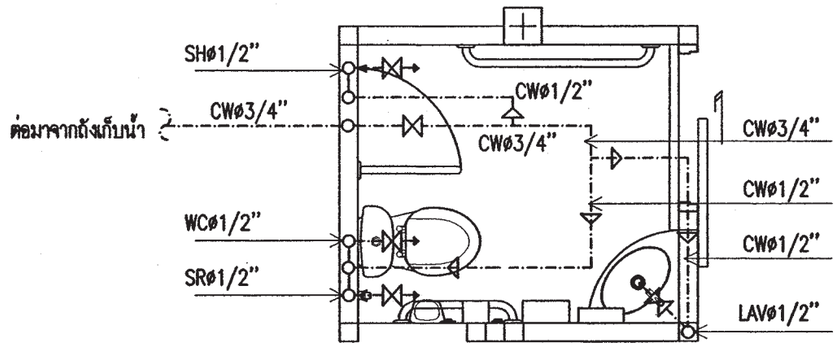

แบบขยายระบบประปาห้องน้ำ 1

มาตราส่วน 1 : 50

สำนักการ โยธา
กรุงเทพมหานคร

โครงการ
แบบบ้านยิ้มเพื่อประชาชน ระยะที่ 3

ตามนโยบาย
ม.ร.ว. สุขุมพันธุ์ บริพัตร
ผู้ว่าราชการกรุงเทพมหานคร
นายจุมพล สำเภาพล
รองผู้ว่าราชการกรุงเทพมหานคร
นางนิ่มนาท ชลิตานนท์
ปลัดกรุงเทพมหานคร

ผู้อำนวยการสำนักการโยธา	
รองผู้อำนวยการสำนักการโยธา	
นายหวิลักส์ เลิศประพันธ์	
ผู้อำนวยการสำนักงานออกแบบ	
นายภัชรินทร์ บรรพต	
หัวหน้ากลุ่มงานสถาปัตยกรรม	
นายสินธุ์ชัย บุญปักษ์	
หัวหน้ากลุ่มงานวิศวกรรม	
นายอริยะ เมฆะกุล	
สถาปนิก	
นายมานุต นิรุตติรักษ์ ส-สถ.2567	
วิศวกรโครงสร้าง	
นายสัญญูญานิมิต รุ่งเพชรเนียม สย.5154	
วิศวกรไฟฟ้า	
นายจรูญ มาสุธใจ ภฟท. 2457	
วิศวกรสุขาภิบาล	
นายจิระสิทธิ์ ทิมสลิตย์ สย.8489	
วิศวกรเครื่องกล	
นายช่างเขียนแบบ	
นางสาวพิทักษ์กุล แสงพินิจ	

แบบ	บ้านพักอาศัย 1 ชั้น
แบบที่	103
ชื่อบ้าน	เกด
เจ้าของ	
สถานที่	
แบบแสดง	แบบขยายระบบสุขาภิบาลห้องน้ำ 1,2 แบบขยายระบบประปาห้องน้ำ 1,2
มาตราส่วน	1:50

FILE :	แสดงที่	รวม
วันที่	SN-05	5
แผ่นที่ 32	รวมแผ่น 32	

รายการแก้ไขแบบ

สัญญลักษณ์ประกอบแบบสถาปัตยกรรม

②	แนวศูนย์กลางเสาทางตั้ง
Ⓑ	แนวศูนย์กลางเสาทางนอน
	ทิศเหนือ
	เส้นแสดงขอบเขตที่ดิน
	เส้นแสดงแนวศูนย์กลาง
	เส้นแสดงแนวที่ซ้อนหรือจะมีในอนาคตหรือ
	ของเดิมที่ต้องเคลื่อนย้ายออก
	เส้นแสดงระยะตัด
	ศูนย์กลางถึงศูนย์กลาง
	ศูนย์กลางถึงริม
	ริมถึงริม
+3.00	ระดับในแปลน
▽+3.00	ระดับในรูปตัด
3	พื้น
2	ผนัง
1	ฝ้าเพดาน
4	ประตู
5	หน้าต่าง

สัญญลักษณ์ประกอบแบบสถาปัตยกรรม

	ดินถม
	ทรายหยาบอัดแน่น
	คอนกรีตเสริมเหล็ก
	ผนังก่ออิฐครึ่งแผ่น
	ผนังก่ออิฐเต็มแผ่น
	ผนังก่ออิฐเต็มหน้าเสา
	ผนังโครงเคร่าไม้
	ผนัง GLASS BLOCK
1 / A-05	หมายเลขแสดงรูปด้าน
	สัญญลักษณ์แสดงรูปด้าน
	แสดงในแบบแผ่นที่
2	หมายเลขแสดงรูปด้าน
	สัญญลักษณ์แสดงรูปด้านในแผ่นเดียวกัน
2-6 / A-07	หมายเลขแสดงรูปตัด
	สัญญลักษณ์แสดงแนวตัด
	แสดงในแบบแผ่นที่
T-1	หมายเลขแสดงรูปตัด
	สัญญลักษณ์แสดงแนวตัดในแผ่นเดียวกัน
D-1 / A-07	หมายเลขแสดงแบบขยาย
	สัญญลักษณ์แสดงแบบขยาย
	แสดงในแบบแผ่นที่
D-3	หมายเลขแสดงแบบขยาย
	สัญญลักษณ์แสดงแบบขยายในแผ่นเดียวกัน

สารบัญแบบสถาปัตยกรรม

เลขที่	รายการ	แผ่นที่	รายการ
	ปก		
A-01	สัญลักษณ์ประกอบแบบ		
A-02	รายการประกอบแบบ		
A-03	ผังบริเวณ , แผนที่สังเขป		
A-04	แปลนพื้น ชั้น 1		
A-05	แปลนหลังคา		
A-06	รูปด้าน ①		
A-07	รูปด้าน ②		
A-08	รูปด้าน ③		
A-09	รูปด้าน ④		
A-10	รูปตัด A-A		
A-11	รูปตัด B-B		
A-12	แบบขยายห้องน้ำ		
A-13	แบบขยายประตู-หน้าต่าง		
A-14	แบบขยายถังบำบัดน้ำเสีย-ถังดักไขมัน		
A-15	แบบขยายบ่อพัก-ถังดักขยะ		

สารบัญแบบวิศวกรรมไฟฟ้าและสื่อสาร

แผ่นที่	รายการ
E-01	SINGE LINE DIAGRAM ,สัญลักษณ์ระบบไฟฟ้า , รายการระบบไฟฟ้า
E-02	แปลนระบบไฟฟ้าแสงสว่าง เต้ารับไฟฟ้า- โทรศัพท์- โทรทัศน์

สารบัญแบบวิศวกรรมเครื่องกล

สารบัญแบบวิศวกรรมโครงสร้าง

แผ่นที่	รายการ
S-01	รายการประกอบแบบโครงสร้าง
S-02	แปลนฐานราก คอม่อ , แปลนคาน-พื้นชั้นล่าง
S-03	แปลนคานหลังคา ,แปลนโครงสร้างหลังคา
S-04	แบบขยายโครงสร้าง 1
S-05	แบบขยายโครงสร้าง 2

สารบัญแบบวิศวกรรมสุขาภิบาล

แผ่นที่	รายการ
SN-01	รายการประกอบแบบสุขาภิบาล
SN-02	สัญลักษณ์
SN-03	แปลนระบบสุขภิบาล
SN-04	แปลนระบบประปา
SN-05	แบบขยายระบบสุขาภิบาลห้องน้ำ ,แบบขยายระบบประปาห้องน้ำ

รายการพื้น

F1	พื้น คสล. ผิวปูกระเบื้องเซรามิค ชนิดปูพื้น กำหนดสีและขนาดภายหลัง
F2	พื้น คสล. ผิวปูปาร์เก้ไม้เนื้อแข็ง
F3	พื้น คสล. ผิวปูกระเบื้องเซรามิคผิวกันลื่น ชนิดปูพื้น กำหนดสีและขนาดภายหลัง
F4	พื้นซีเมนต์ ผิวขัดมัน ผสมน้ำยากันซึม
F5	พื้น คสล. พร้อมทำระบบกันซึม
F6	พื้น คสล. ผิวปูกระเบื้องแกรนิตโต้ กำหนดสีและขนาดภายหลัง

รายการฝ้าเพดาน

C1	ฝ้าเพดาน FIBER CEMENT BOARD ทาสีโครงเคร่าเหล็ก 1"x1"กรุตาข่ายกันแมลง
C2	ฝ้าอิบซั่มบอร์ดหนา 9มม ฉาบเรียบทาสี โครงเคร่าโลหะ
C3	ฝ้าอิบซั่มบอร์ดกันชื้นหนา 9มม.ฉาบเรียบทาสี โครงเคร่าโลหะ

รายการผนัง

1	ผนังก่ออิฐมวลเบาฉาบปูนเรียบ ทาสี
2	ผนังก่ออิฐมวลเบาผิวกรุกระเบื้องเซรามิคชนิดปูผนัง เลยระดับฝ้าเพดานอย่างน้อย 10 ซม.
3	ผนังก่ออิฐมวลเบา กรุทับด้วยไม้ฝาสังเคราะห์
4	ผนังก่ออิฐมวลเบา กรุทับด้วยหินสังเคราะห์
5	ผนังก่ออิฐมวลเบาฉาบปูนเรียบเซาะร่อง

หมายเหตุ – สีอาคารใช้ตามมาตรฐาน TOA SUPERSHIELD DURACLEAN หรือเทียบเท่า

หมายเหตุ

1. ระยะในแปลนเป็นระบบเมตริก หน่วยวัดเป็นเมตร
2. ระยะในแบบถือตัวเลขเป็นเกณฑ์ ห้ามวัด ประมาณหรือคาดคะเน
3. การก่อสร้างต้องเป็นไปตามมาตราฐานงานก่อสร้างกรมโยธาธิการ

สำนักการ โยธา
กรุงเทพมหานคร

โครงการ
แบบบ้านยิ้มเพื่อประชาชน ระยะที่ 3

ตามนโยบาย
ม.ร.ว. สุขุมพันธุ์ บริพัตร
ผู้ว่าราชการกรุงเทพมหานคร
นายจุมพล สำเภาพล
รองผู้ว่าราชการกรุงเทพมหานคร
นางนิ่นนาท ชลิตานนท์
ปลัดกรุงเทพมหานคร

ผู้อำนวยการสำนักการโยธา	
รองผู้อำนวยการสำนักการโยธา	
นายทวิศักดิ์ เลิศประพันธ์	
ผู้อำนวยการสำนักงานออกแบบ	
นายวัชรินทร์ บรรหต	
หัวหน้ากลุ่มงานสถาปัตยกรรม	
นายสินธุ์ชัย บุญบักษ์	
หัวหน้ากลุ่มงานวิศวกรรมอาคาร	
นายอธิยะ เมฆะกุล	
สถาปนิก	
นายศิวิศักดิ์ ขันติ	ภ.สถ.5920
วิศวกรโครงสร้าง	
นายนรเทพ ชุพูล	สย.7645
วิศวกรไฟฟ้า	
นายจรูญ มาสุขใจ	ภพ.2457
วิศวกรสุขาภิบาล	
นายจิระสิทธิ์ ทิมสถิตย์	สย.8489
วิศวกรเครื่องกล	
นายช่างเขียนแบบ	
นางสาวสุกัญญา ช้างมูล	

แบบ บ้านพักอาศัย 1 ชั้น
แบบที่ 104
ชื่อบ้าน แก้วมุกดา

เจ้าของ

สถานที่

แบบแสดง
สารบัญแบบ
สัญลักษณ์ประกอบแบบ

วันที่	เลขที่	รวม
ธันวาคม 2553	A-01	15

แผ่นที่	รวมแผ่น
01	27

FILE

รายการแก้ไขแบบ
มิถุนายน 2557

รายการ โครงการแบบบ้านยิ้มเพื่อประชาชน ระยะที่ 3

.....

รายละเอียดประกอบแบบ

1 งานสถาปัตยกรรม

1.1 งานวัสดุผิวพื้น

[1] พื้น คสล. ปูกระเบื้องเซรามิค ชนิดปูพื้น กำหนดสีและขนาดภายหลัง

[2] พื้น คสล. ปูปาร์เก้ไม้เนื้อแข็ง

[3] พื้น คสล. ปูกระเบื้องเซรามิคผิวกันลื่น ชนิดปูพื้น กำหนดสีและขนาดภายหลัง

[4] พื้นซีเมนต์ ผิวขัดมัน ผสมน้ำยากันซึม

[5] พื้น คสล. พร้อมทำระบบกันซึม

1.2 งานผนัง

△1 ผนังก่ออิฐมวลเบาฉาบปูนเรียบ ทาสี

△2 ผนังก่ออิฐมวลเบาผิวกรุกระเบื้องเซรามิคชนิดบุผนัง เลยระดับฝ้าเพดานอย่างน้อย 10 ซม.

△3 ผนังก่ออิฐมวลเบา กรุทับด้วยไม้สังเคราะห์

△4 ผนังก่ออิฐมวลเบา กรุทับด้วยหินสังเคราะห์

△5 ผนังก่ออิฐมวลเบาฉาบปูนเรียบเซาะร่อง

1.3 งานฝ้าเพดาน

(1) ฝ้าเพดาน FIBER CEMENT BOARD ทาสี โครงเคร่าเหล็ก 1" x1" กรุตาข่ายกันแมลง

(2) แผ่นอิปซั่ม หนา 9 มม. ฉาบเรียบทาสี โครงเคร่าอลูมิเนียม

(3) แผ่นอิปซั่มชนิดกันชื้น หนา 9 มม. ฉาบเรียบทาสี โครงเคร่าอลูมิเนียม

1.4 งานประตู – หน้าต่าง – ตามแบบขยายประตูหน้าต่าง

1.5 งานสุขภัณฑ์ – ตามแบบขยายห้องน้ำ

1.6 บันไดและราวบันได – โครงสร้าง คสล. วัสดุผิว และลูกกรง ตามแบบขยายบันได

1.7 งานสี

- สีทาภายนอก ใช้สีชนิดทาภายนอก
- สีทาภายใน ใช้สีชนิดทาภายใน
- สีทาเหล็ก และไม้ ใช้สีน้ำมัน

2 งานโครงสร้าง ดูรายละเอียดงานวิศวกรรมโครงสร้าง

3 งานระบบไฟฟ้า ดูรายละเอียดงานวิศวกรรมไฟฟ้า

4 งานระบบสุขาภิบาล ดูรายละเอียดงานวิศวกรรมสุขาภิบาล

ข้อกำหนด

- โครงสร้างที่คำนวณไว้ สามารถรับน้ำหนักผนังก่ออิฐมอญได้
- โครงสร้างที่คำนวณไว้ สามารถรับน้ำหนักหลังคาคอนกรีตได้
- ควรคำนึงถึงระบบกำจัดปลวกด้วย
- แบบรูป และรายการนี้ ใช้เฉพาะในเขตกรุงเทพมหานครเท่านั้น
- ระดับ +0.00 ให้ยึดถือระดับถนนหน้าโครงการเป็นหลัก

สำนักการ โยธา
กรุงเทพมหานคร

โครงการ
แบบบ้านยิ้มเพื่อประชาชน ระยะที่ 3

ตามนโยบาย
ม.ร.ว. สุขุมพันธุ์ บริพัตร
ผู้ว่าราชการกรุงเทพมหานคร
นายจุมพล ลำเภาพล
รองผู้ว่าราชการกรุงเทพมหานคร
นางนิ่มนาท ชลิตานนท์
ปลัดกรุงเทพมหานคร

ผู้อำนวยการสำนักการโยธา	
รองผู้อำนวยการสำนักการโยธา	
นายทวีศักดิ์ เลิศประพันธ์	
ผู้อำนวยการสำนักงานออกแบบ	
นายวัรินทร์ บรรพต	
หัวหน้ากลุ่มงานสถาปัตยกรรม	
นายสินชุ์ชัย บุญบักษ์	
หัวหน้ากลุ่มงานวิศวกรรมอาคาร	
นายอวิยะ เมฆะกุล	
สถาปนิก	
นายศิริศักดิ์ ธันดี	ภ.สถ.5920
วิศวกรโครงสร้าง	
นายนรเทพ ชูพูล	สย.7645
วิศวกรไฟฟ้า	
นายจรูญ มาสุขใจ	ภฟก.2457
วิศวกรสุขาภิบาล	
นายจิระสิทธิ์ หิมสถิตย์	สย.8489
วิศวกรเครื่องกล	
นายช่างเขียนแบบ	
นางสาวสุภัญญา ช้างมูล	

แบบ บ้านพักอาศัย 1 ชั้น
แบบที่ 104
ชื่อบ้าน แก้วมุกดา

เจ้าของ

สถานที่

แบบแสดง
รายการประกอบแบบ

วันที่	เลขที่	รวม
ธันวาคม 2553	A-02	15

แผ่นที่	รวมแผ่น
02	27

FILE

รายการแก้ไขแบบ
มิถุนายน 2557

สำนักการ โยธา
กรุงเทพมหานคร

โครงการ

แบบบ้านยิ้มเพื่อประชาชน ระยะที่ 3

ตามนโยบาย

ม.ร.ว. สุขุมพันธุ์ บริพัตร
ผู้ว่าราชการกรุงเทพมหานคร

นายจุมพล ลำเภาพล
รองผู้ว่าราชการกรุงเทพมหานคร

นางนินนาท ชลิตานนท์
ปลัดกรุงเทพมหานคร

ผู้อำนวยการสำนักการโยธา	
รองผู้อำนวยการสำนักการโยธา	
นายทวิศักดิ์ เลิศประพันธ์	
ผู้อำนวยการสำนักงานออกแบบ	
นายวัชรินทร์ บรรพต	
หัวหน้ากลุ่มงานสถาปัตยกรรม	
นายสินธุ์ชัย บุญปักษ์	
หัวหน้ากลุ่มงานวิศวกรรมอาคาร	
นายธวัช เมฆะกุล	
สถาปนิก	
นายศิวิศักดิ์ ขันดี	ภ.สถ.5920
วิศวกรโครงสร้าง	
นายนรเทพ รุพุล	สย.7645
วิศวกรไฟฟ้า	
นายจรูญ มาสุขใจ	ภพก.2457
วิศวกรสุขาภิบาล	
นายจิระสิทธิ์ หิมสถิตย์	สย.8489
วิศวกรเครื่องกล	
นายช่างเขียนแบบ	
นางสาวสุกัญญา ช้างมุล	

แบบ บ้านพักอาศัย 1 ชั้น
แบบที่ 104
ชื่อบ้าน แก้วมุกดา

เจ้าของ

สถานที่

แบบแสดง
ผังผริเวณ
แผนที่สังเขป

วันที่	เล่มที่	รวม
ธันวาคม 2553	A-03	15

แผ่นที่	รวมแผ่น
03	27

FILE

รายการแก้ไขแบบ
มิถุนายน 2557

แผนที่สังเขป

มาตราส่วน 1 : 75

ผังผริเวณ

มาตราส่วน 1 : 75

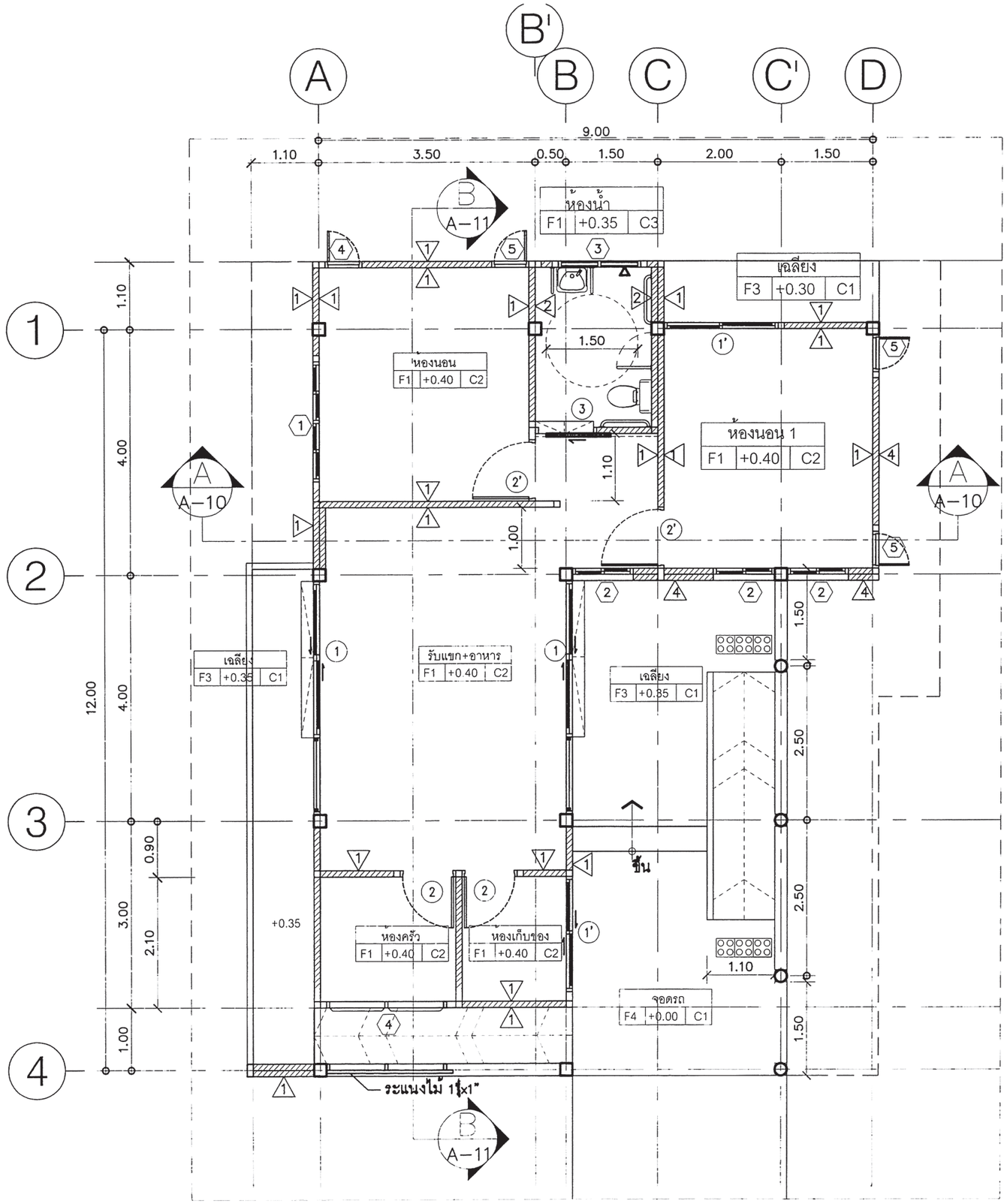

แปลนพื้นชั้น 1

มาตราส่วน 1:75

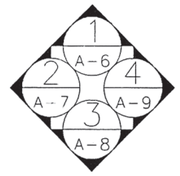

สำนักการ โยธา
กรุงเทพมหานคร

โครงการ

แบบบ้านยิ้มเพื่อประชาชน ระยะที่ 3

ตามนโยบาย

ม.ร.ว. สุขุมพันธุ์ บริพัตร
ผู้ว่าราชการกรุงเทพมหานคร

นายจุมพล สำเภาพล
รองผู้ว่าราชการกรุงเทพมหานคร

นางนินนาท ชลิตานนท์
ปลัดกรุงเทพมหานคร

ผู้อำนวยการสำนักการโยธา

รองผู้อำนวยการสำนักการโยธา
นายทวีศักดิ์ เลิศประพันธ์

ผู้อำนวยการสำนักงานออกแบบ
นายวัชรินทร์ บรรพต

หัวหน้ากลุ่มงานสถาปัตยกรรม
นายสินธุ์ชัย บุญปักษ์

หัวหน้ากลุ่มงานวิศวกรรมอาคาร
นายอริยะ เมฆะกุล

สถาปนิก
นายศิริศักดิ์ ขันติ ภ.สถ.5920

วิศวกรโครงสร้าง
นายนรเทพ ชูพูล สย.7645

วิศวกรไฟฟ้า
นายจรูญ มาสุขใจ ภฟก.2457

วิศวกรสุขาภิบาล
นายจีระสิทธิ์ ทิมสถิตย์ สย.8489

วิศวกรเครื่องกล

นายช่างเขียนแบบ
นางสาวสุกัญญา ช้างมูล

แบบ บ้านพักอาศัย 1 ชั้น
แบบที่ 104
ชื่อบ้าน แก้วมุกดา

เจ้าของ

สถานที่

แบบแสดง
แปลนพื้นชั้น 1

วันที่	เลขที่	รวม
ธันวาคม 2553	A-04	15

แผ่นที่	รวมแผ่น
04	27

FILE

รายการแก้ไขแบบ
มิถุนายน 2557

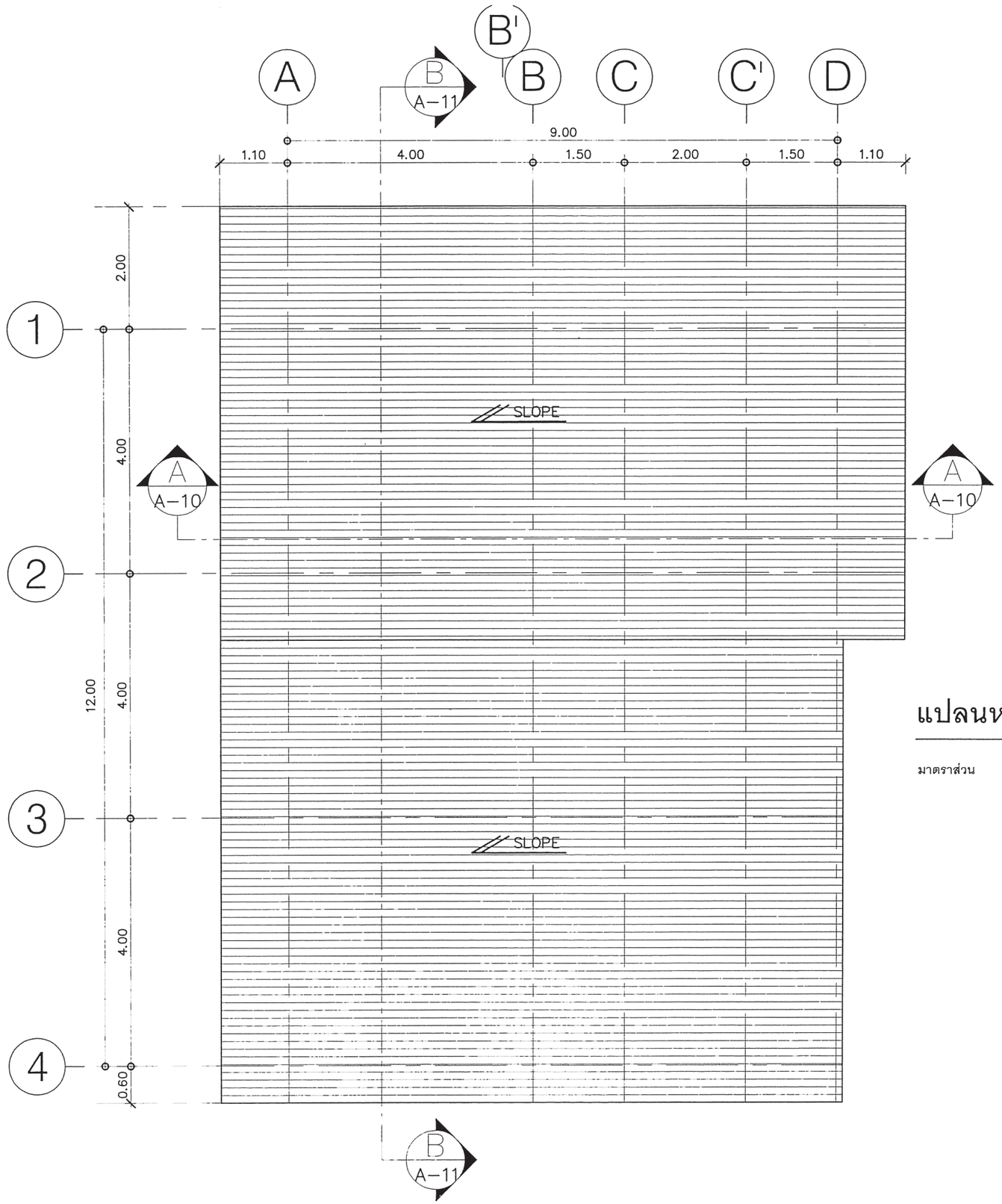

แปลนหลังคา

มาตราส่วน 1:75

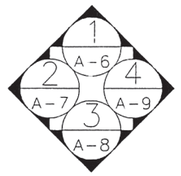

สำนักการ โยธา
กรุงเทพมหานคร

โครงการ
แบบบ้านยิ้มเพื่อประชาชน ระยะที่ 3

ตามนโยบาย

ม.ร.ว. สุขุมพันธุ์ บริพัตร
ผู้ว่าราชการกรุงเทพมหานคร

นายจุมพล ลำเภาพล
รองผู้ว่าราชการกรุงเทพมหานคร

นางนิ่มนาท ชลิตานนท์
ปลัดกรุงเทพมหานคร

ผู้อำนวยการสำนักการโยธา	
รองผู้อำนวยการสำนักการโยธา	
นายทวิศักดิ์ เลิศประพันธ์	
ผู้อำนวยการสำนักงานออกแบบ	
นายวัชรินทร์ บรรพต	
หัวหน้ากลุ่มงานสถาปัตยกรรม	
นายสินธุ์ชัย บุญปักษ์	
หัวหน้ากลุ่มงานวิศวกรรมชาคาร	
นายธวัช เมฆะกุล	
สถาปนิก	
นายศิวิศักดิ์ ชันดี	ภ.สถ.5920
วิศวกรโครงสร้าง	
นายนรเทพ ฐาฬุล	สย.7645
วิศวกรไฟฟ้า	
นายจรูญ มาสุขใจ	ภฟก.2457
วิศวกรสุขาภิบาล	
นายสิระสิทธิ์ หิมสถิตย์	สย.8489
วิศวกรเครื่องกล	
นายช่างเขียนแบบ	
นางสาวสุกัญญา ช้างมูล	

แบบ บ้านพักอาศัย 1 ชั้น
แบบที่ 104
ชื่อบ้าน แก้วมุกดา

เจ้าของ

สถานที่

แบบแสดง
แปลนหลังคา

วันที่	เลขที่	รวม
ธันวาคม 2553	A–05	15

แผ่นที่	รวมแผ่น
05	27

FILE

รายการแก้ไขแบบ
มิถุนายน 2557

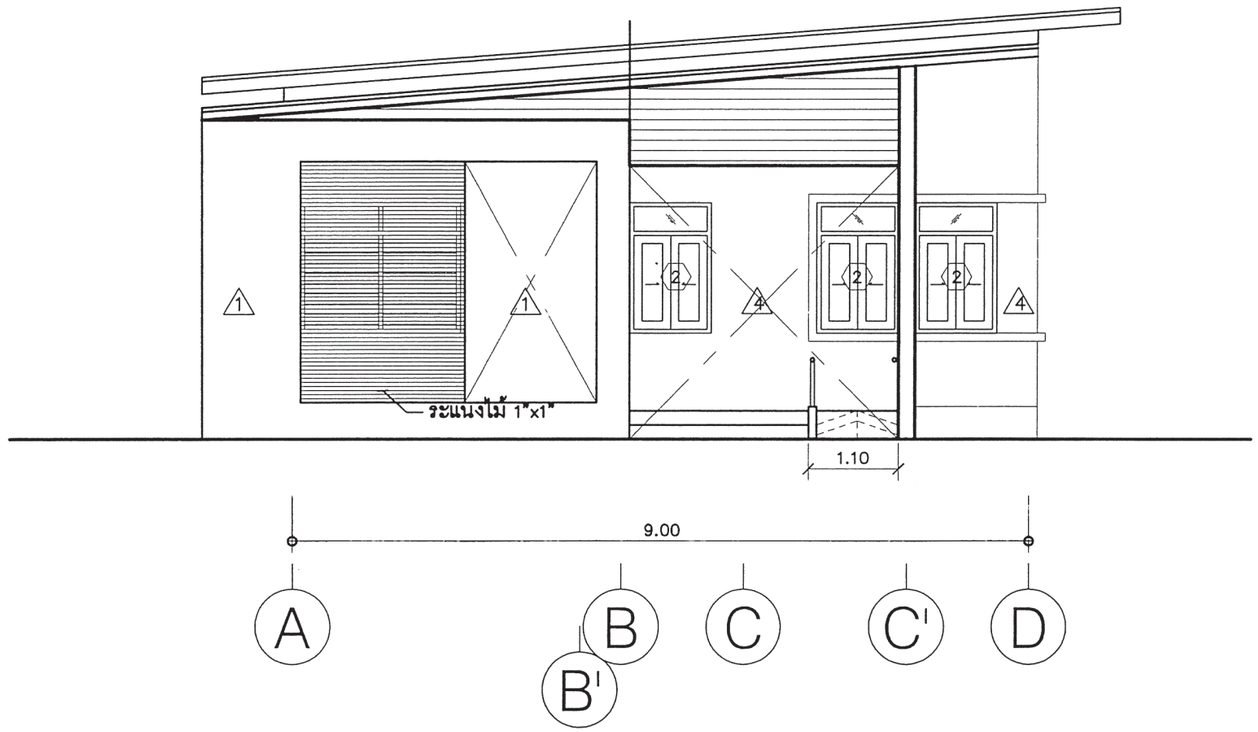

รูปด้าน (1)

มาตราส่วน 1: 75

สำนักการ โยธา
กรุงเทพมหานคร

โครงการ
แบบบ้านยิ้มเพื่อประชาชน ระยะที่ 3

ตามนโยบาย
ม.ร.ว. สุขุมพันธุ์ บริพัตร
ผู้ว่าราชการกรุงเทพมหานคร
นายจุมพล ลำเภาพล
รองผู้ว่าราชการกรุงเทพมหานคร
นางนินนาท ชลิตานนท์
ปลัดกรุงเทพมหานคร

ผู้อำนวยการสำนักการโยธา	
รองผู้อำนวยการสำนักการโยธา	
นายทวีศักดิ์ เลิศประพันธ์	
ผู้อำนวยการสำนักงานออกแบบ	
นายวัรินทร์ บรรพต	
หัวหน้ากลุ่มงานสถาปัตยกรรม	
นายสินธุ์ชัย บุญปักษ์	
หัวหน้ากลุ่มงานวิศวกรรมอาคาร	
นายอวิยะ เมฆะกุล	
สถาปนิก	
นายศิริศักดิ์ รันดี	ภ.สถ.5920
วิศวกรโครงสร้าง	
นายนรเทพ ฐิฐุต	สย.7645
วิศวกรไฟฟ้า	
นายจรูญ มาสุขใจ	ภฟก.2457
วิศวกรสุขาภิบาล	
นายสิระสิทธิ์ หิมสถิตย์	สย.8489
วิศวกรเครื่องกล	
นายช่างเขียนแบบ	
นางสาวสุภัญญา ช้างมุล	

แบบ บ้านพักอาศัย 1 ชั้น
แบบที่ 104
ชื่อบ้าน แก้วมุกดา

เจ้าของ

สถานที่

แบบแสดง
รูปด้าน 1

วันที่	เลขที่	รวม
ธันวาคม 2553	A-06	15

แผ่นที่	รวมแผ่น
06	27

FILE

รายการแก้ไขแบบ
มิถุนายน 2557

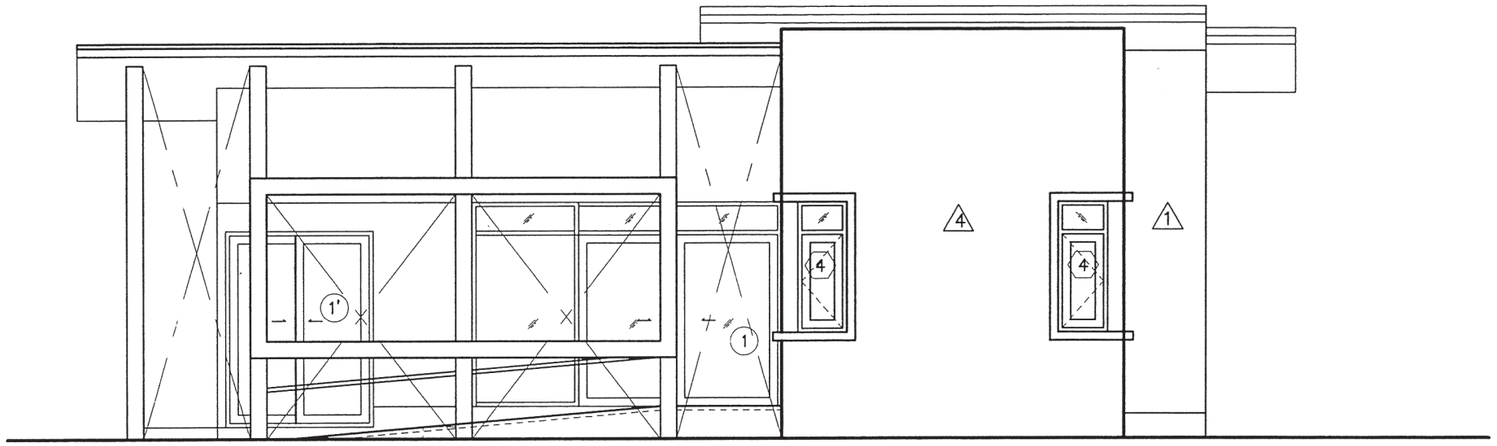

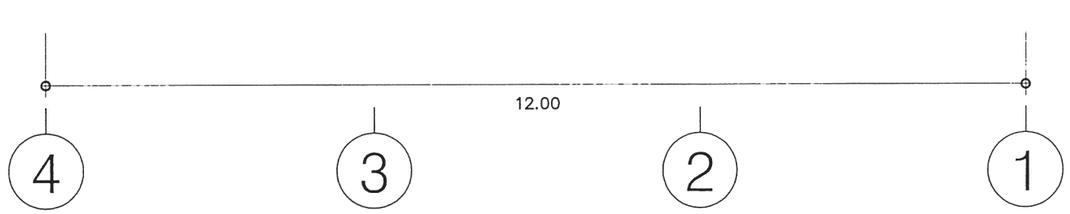

รูปด้าน ②

มาตราส่วน 1:75

สำนักการ โยธา
กรุงเทพมหานคร

โครงการ
แบบบ้านยิ้มเพื่อประชาชน ระยะที่ 3

ตามนโยบาย
ม.ร.ว. สุขุมพันธุ์ บริพัตร
ผู้ว่าราชการกรุงเทพมหานคร
นายจุมพล ลำเภาพล
รองผู้ว่าราชการกรุงเทพมหานคร
นางนินนาท ชลิตานนท์
ปลัดกรุงเทพมหานคร

ผู้อำนวยการสำนักการโยธา	
รองผู้อำนวยการสำนักการโยธา	
นายทวีศักดิ์ เลิศประพันธ์	
ผู้อำนวยการสำนักงานออกแบบ	
นายรัชชินทร์ บรรพต	
หัวหน้ากลุ่มงานสถาปัตยกรรม	
นายสินชุ์ชัย บุญบักษ์	
หัวหน้ากลุ่มงานวิศวกรรมอาคาร	
นายธวัช เมฆะกุล	
สถาปนิก	
นายศิวิศักดิ์ ขันดี	ภ.สถ.5920
วิศวกรโครงสร้าง	
นายนรเทพ ธูพุล	สย.7645
วิศวกรไฟฟ้า	
นายจรูญ มาสุขใจ	ภฟก.2457
วิศวกรสุขาภิบาล	
นายจิระสิทธิ์ หิมสถิตย์	สย.8489
วิศวกรเครื่องกล	
นายช่างเขียนแบบ	
นางสาวสุกัญญา ช้างมูล	

แบบ บ้านพักอาศัย 1 ชั้น
แบบที่ 104
ชื่อบ้าน แก้วมุกดา

เจ้าของ

สถานที่

แบบแสดง
รูปด้าน 2

วันที่	เลขที่	รวม
ธันวาคม 2553	A-07	15

แผ่นที่	รวมแผ่น
07	27

FILE

รายการแก้ไขแบบ
มิถุนายน 2557

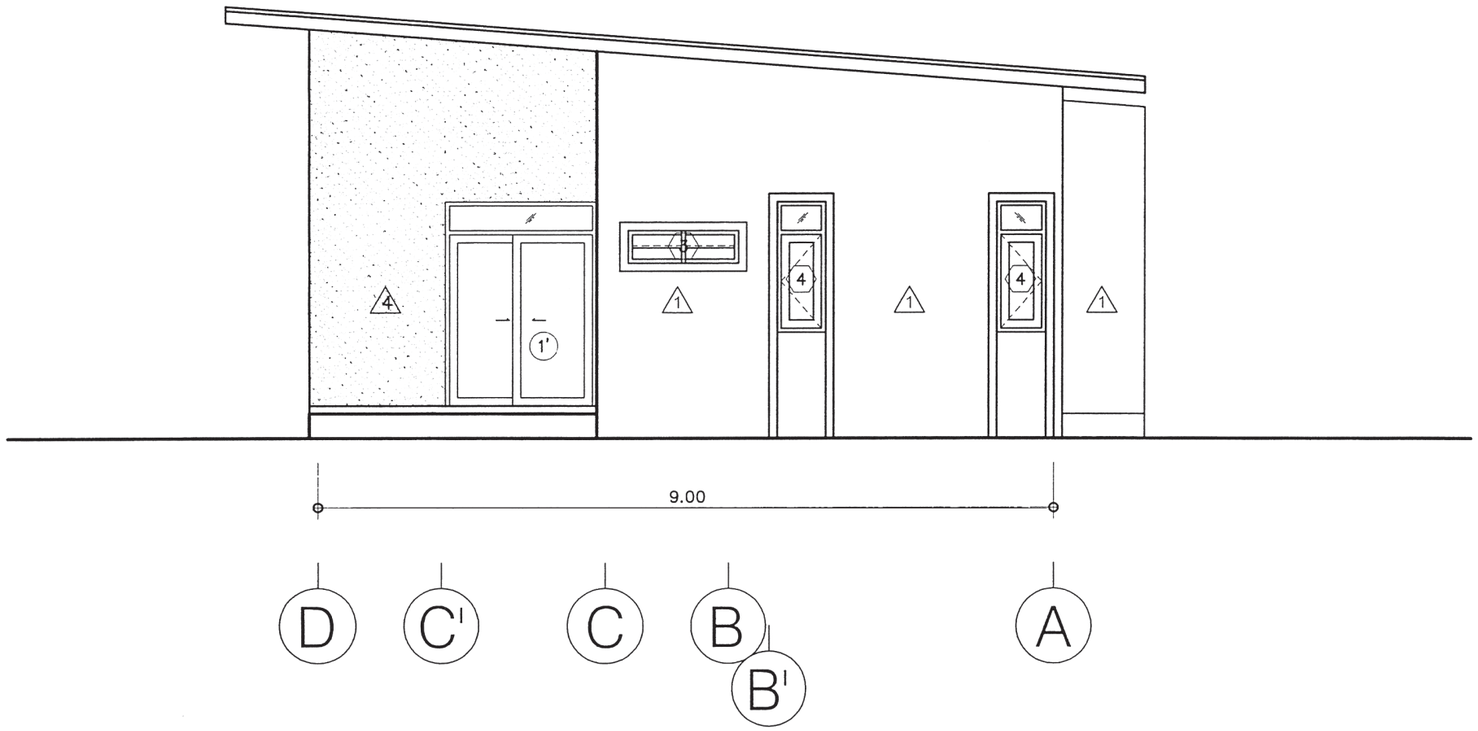

รูปด้าน (3)

มาตราส่วน 1 : 75

สำนักการ โยธา
กรุงเทพมหานคร

โครงการ
แบบบ้านยิ้มเพื่อประชาชน ระยะที่ 3

ตามนโยบาย
ม.ร.ว. สุขุมพันธุ์ บริพัตร
ผู้ว่าราชการกรุงเทพมหานคร
นายจุมพล สำเภาพล
รองผู้ว่าราชการกรุงเทพมหานคร
นางนินนาท ชลิตานนท์
ปลัดกรุงเทพมหานคร

ผู้อำนวยการสำนักการโยธา	
รองผู้อำนวยการสำนักการโยธา	
นายทวิศักดิ์ เลิศประพันธ์	
ผู้อำนวยการสำนักงานออกแบบ	
นายวัชรินทร์ บรรพต	
หัวหน้ากลุ่มงานสถาปัตยกรรม	
นายสินธุ์ชัย บุญปักษ์	
หัวหน้ากลุ่มงานวิศวกรรมอาคาร	
นายอริยะ เมฆะกุล	
สถาปนิก	
นายศิวิศักดิ์ ขันดี	ภ.สถ.5920
วิศวกรโครงสร้าง	
นายนรเทพ ฐาฬุล	สย.7645
วิศวกรไฟฟ้า	
นายจรูญ มาสุขใจ	ภฟก.2457
วิศวกรสุขาภิบาล	
นายสิระสิทธิ์ หิมสถิตย์	สย.8489
วิศวกรเครื่องกล	
นายช่างเขียนแบบ	
นางสาวสุกัญญา ช้างมูล	

แบบ บ้านพักอาศัย 1 ชั้น
แบบที่ 104
ชื่อบ้าน แก้วมุกดา

เจ้าของ

สถานที่

แบบแสดง
รูปด้าน 3

วันที่	เลขที่	รวม
ธันวาคม 2553	A-8	15

แผ่นที่	รวมแผ่น
08	27

FILE

รายการแก้ไขแบบ
มิถุนายน 2557



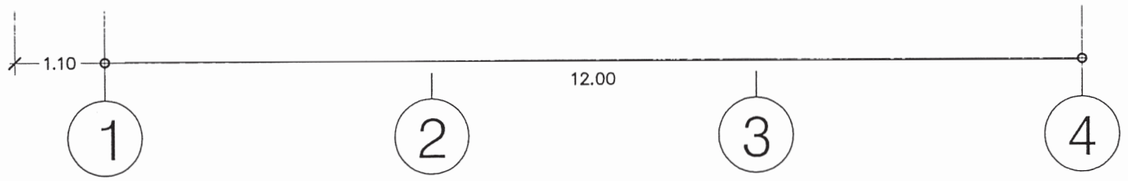

รูปด้าน (4)

มาตราส่วน 1:75

สำนักการ โยธา
กรุงเทพมหานคร

โครงการ
แบบบ้านยิ้มเพื่อประชาชน ระยะที่ 3

ตามนโยบาย

ม.ร.ว. สุขุมพันธุ์ บริพัตร
ผู้ว่าราชการกรุงเทพมหานคร

นายจุมพล ลำเภาพล
รองผู้ว่าราชการกรุงเทพมหานคร

นางนินนาท ชลิตานนท์
ปลัดกรุงเทพมหานคร

ผู้อำนวยการสำนักการโยธา	
รองผู้อำนวยการสำนักการโยธา	
นายทวิศักดิ์ เลิศประพันธ์	
ผู้อำนวยการสำนักงานออกแบบ	
นายวัชรินทร์ บรรพต	
หัวหน้ากลุ่มงานสถาปัตยกรรม	
นายสินธุ์ชัย บุญปักษ์	
หัวหน้ากลุ่มงานวิศวกรรมอาคาร	
นายธิยะ เมฆะกุล	
สถาปนิก	
นายศิวิศักดิ์ ขันดี	ภ.สถ.5920
วิศวกรโครงสร้าง	
นายนรเทพ ชูพูล	สย.7645
วิศวกรไฟฟ้า	
นายจรูญ มาสุขใจ	ภพก.2457
วิศวกรสุขาภิบาล	
นายจิระสิทธิ์ ทิมสลิตย์	สย.8489
วิศวกรเครื่องกล	
นายช่างเขียนแบบ	
นางสาวสุกัญญา ช่างมูล	

แบบ บ้านพักอาศัย 1 ชั้น
แบบที่ 104
ชื่อบ้าน แก้วมุกดา

เจ้าของ

สถานที่

แบบแสดง
รูปด้าน 4

วันที่	เลขที่	รวม
ธันวาคม 2553	A-09	15

แผ่นที่	รวมแผ่น
9	27

FILE

รายการแก้ไขแบบ
มิถุนายน 2557

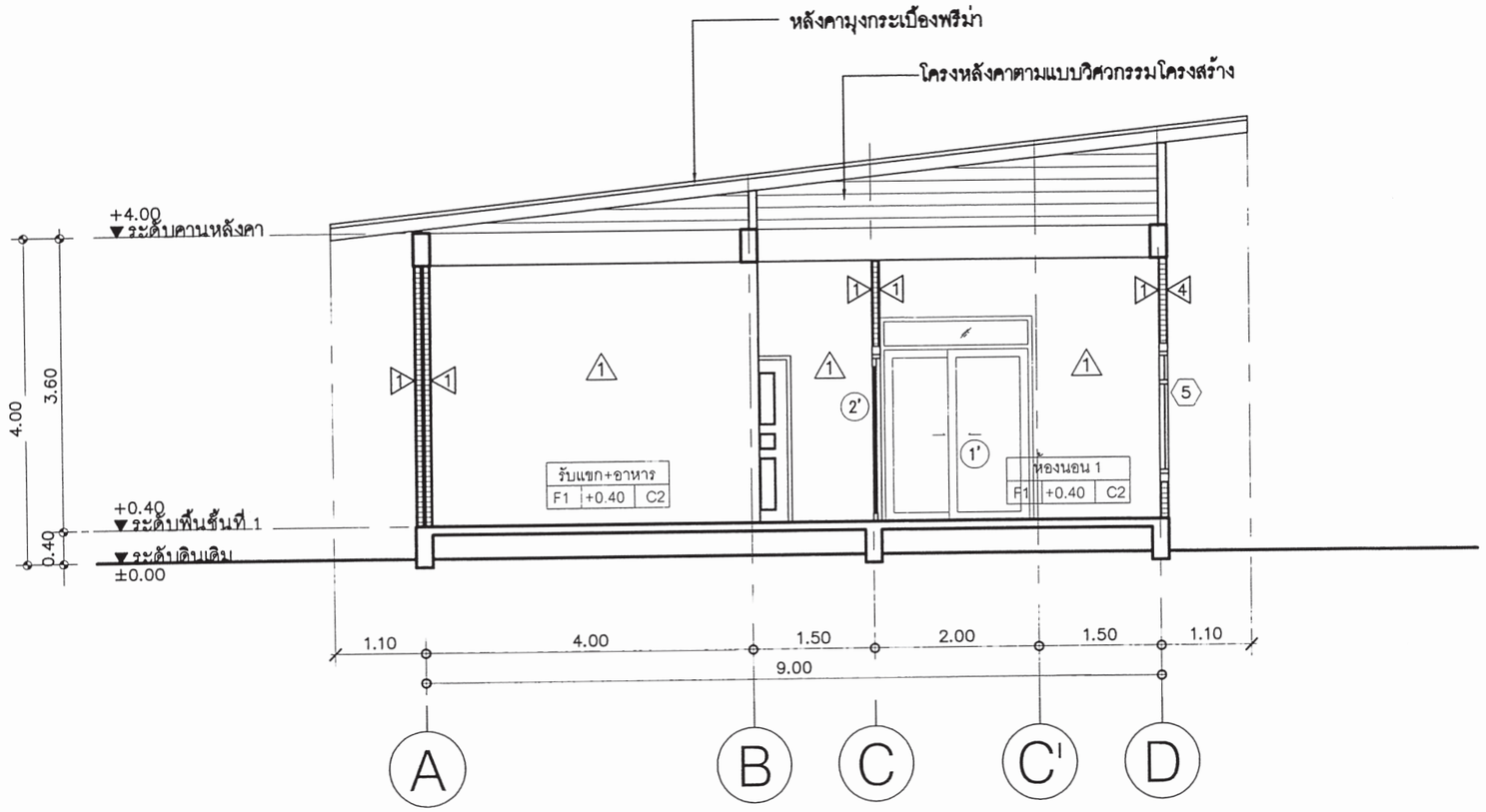

รูปตัด Ⓐ – Ⓐ

มาตราส่วน 1:75

สำนักการ โยธา
กรุงเทพมหานคร

โครงการ
แบบบ้านยิ้มเพื่อประชาชน ระยะที่ 3

ตามนโยบาย
ม.ร.ว. สุขุมพันธุ์ บริพัตร
ผู้ว่าราชการกรุงเทพมหานคร
นายจุมพล ลำเภาพล
รองผู้ว่าราชการกรุงเทพมหานคร
นางนินนาท ชลิตานนท์
ปลัดกรุงเทพมหานคร

ผู้อำนวยการสำนักการโยธา	
รองผู้อำนวยการสำนักการโยธา	
นายทวีศักดิ์ เลิศประพันธ์	
ผู้อำนวยการสำนักงานออกแบบ	
นายวัรินทร์ บรรพต	
หัวหน้ากลุ่มงานสถาปัตยกรรม	
นายสินธุ์ชัย บุญปักษ์	
หัวหน้ากลุ่มงานวิศวกรรมอาคาร	
นายอริยะ เมฆะกุล	
สถาปนิก	
นายศิวิศักดิ์ รันดี	ภ.สถ.5920
วิศวกรโครงสร้าง	
นายนะเทพ ชูทุล	สย.7645
วิศวกรไฟฟ้า	
นายจรูญ มาสุขใจ	ภพก.2457
วิศวกรสุขาภิบาล	
นายจิระสิทธิ์ หิมสถิตย์	สย.8489
วิศวกรเครื่องกล	
นายช่างเขียนแบบ	
นางสาวสุกัญญา ช้างมูล	

แบบ บ้านพักอาศัย 1 ชั้น
แบบที่ 104
ชื่อบ้าน แก้วมุกดา

เจ้าของ

สถานที่

แบบแสดง
รูปตัด A–A

วันที่	เลขที่	รวม
ธันวาคม 2553	A-10	15

แผ่นที่	รวมแผ่น
10	27

FILE

รายการแก้ไขแบบ
มิถุนายน 2557

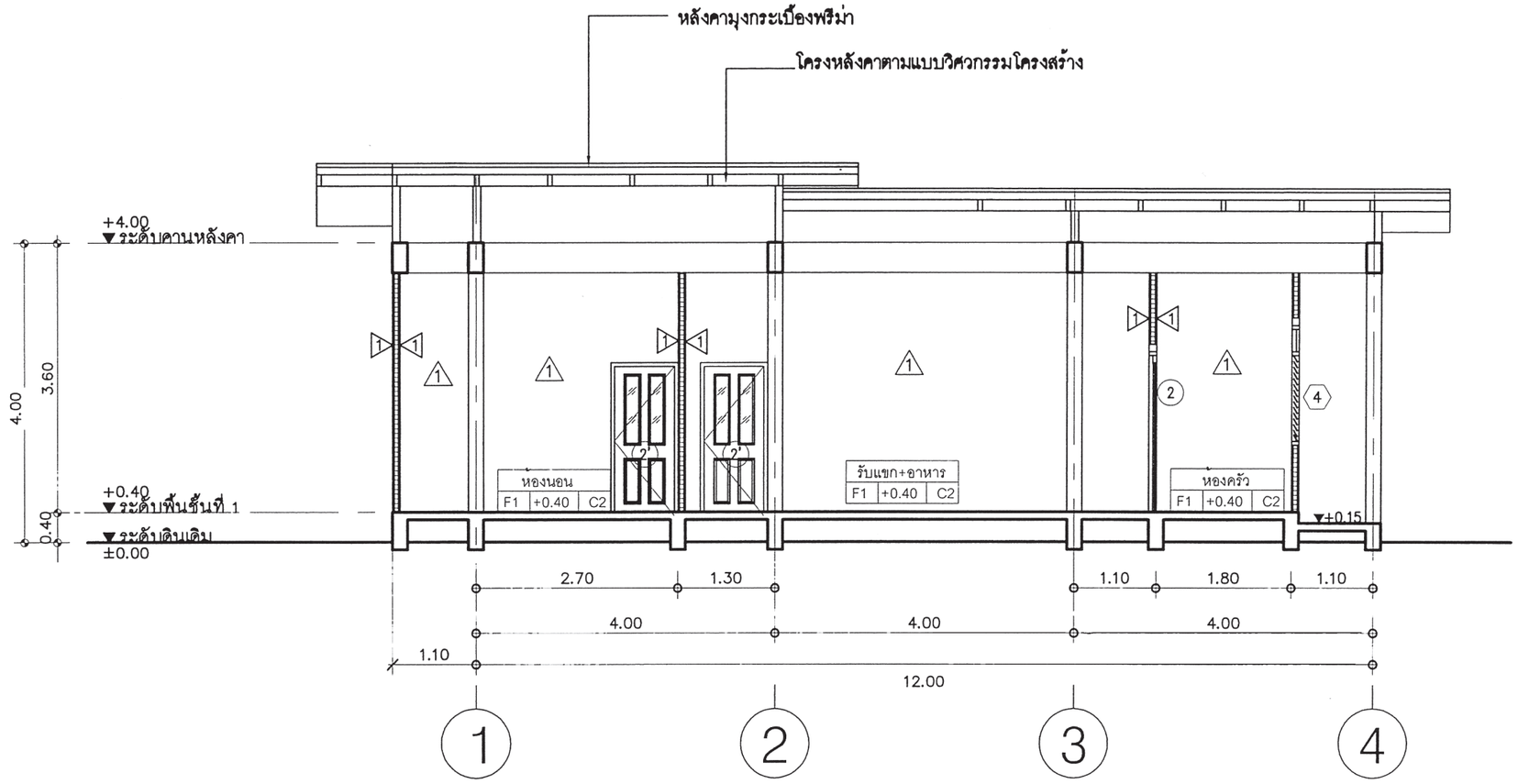

รูปตัด Ⓑ – Ⓑ

มาตราส่วน 1: 75

สำนักการ โยธา
กรุงเทพมหานคร

โครงการ
แบบบ้านยิ้มเพื่อประชาชน ระยะที่ 3

ตามนโยบาย
ม.ร.ว. สุขุมพันธุ์ บริพัตร
ผู้ว่าราชการกรุงเทพมหานคร
นายจุมพล ลำเภาพล
รองผู้ว่าราชการกรุงเทพมหานคร
นางนินนาท ชลิตานนท์
ปลัดกรุงเทพมหานคร

ผู้อำนวยการสำนักการโยธา	
รองผู้อำนวยการสำนักการโยธา	
นายทวิศักดิ์ เลิศประพันธ์	
ผู้อำนวยการสำนักงานออกแบบ	
นายวัรินทร์ บรรพต	
หัวหน้ากลุ่มงานสถาปัตยกรรม	
นายสินธุชัย บุญปักษ์	
หัวหน้ากลุ่มงานวิศวกรรมอาคาร	
นายธวัช เมฆะกุล	
สถาปนิก	
นายศิริศักดิ์ ชันตี	ว.สถ.5920
วิศวกรโครงสร้าง	
นายนรเทพ รูพุล	สย.7645
วิศวกรไฟฟ้า	
นายจรูญ มาสุขใจ	ภพก.2457
วิศวกรสุขาภิบาล	
นายสิระสิทธิ์ หิมสถิตย์	สย.8489
วิศวกรเครื่องกล	
นายช่างเขียนแบบ	
นางสาวสุกัญญา ช้างมูล	

แบบ	บ้านพักอาศัย 1 ชั้น
แบบที่	104
ชื่อบ้าน	แก้วมุกดา
เจ้าของ	
สถานที่	

แบบแสดง
รูปตัด B–B

วันที่	เลขที่	รวม
ธันวาคม 2553	A – 11	15

แผ่นที่	รวมแผ่น
11	27

FILE

รายการแก้ไขแบบ
มิถุนายน 2557

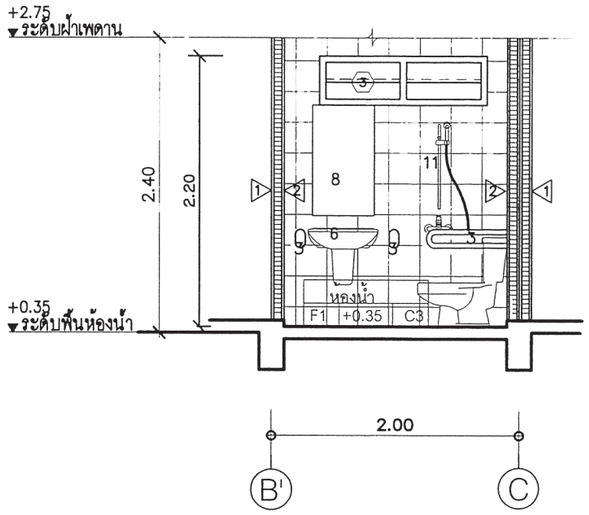

รูปตัด WC1

มาตราส่วน 1:50

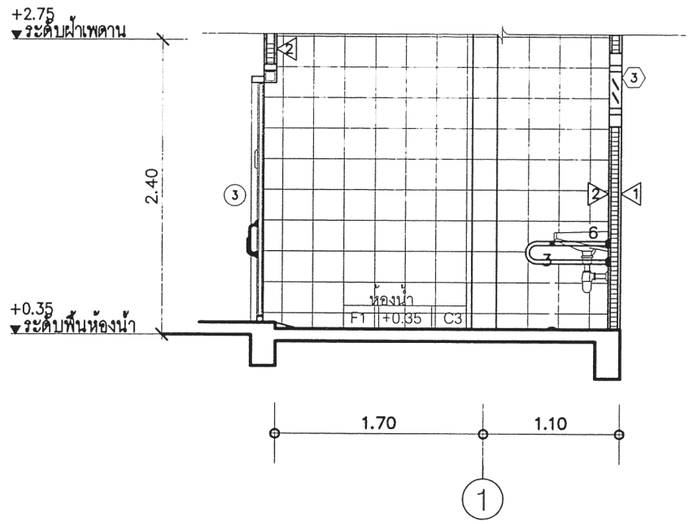

รูปตัด WC2

มาตราส่วน 1:50

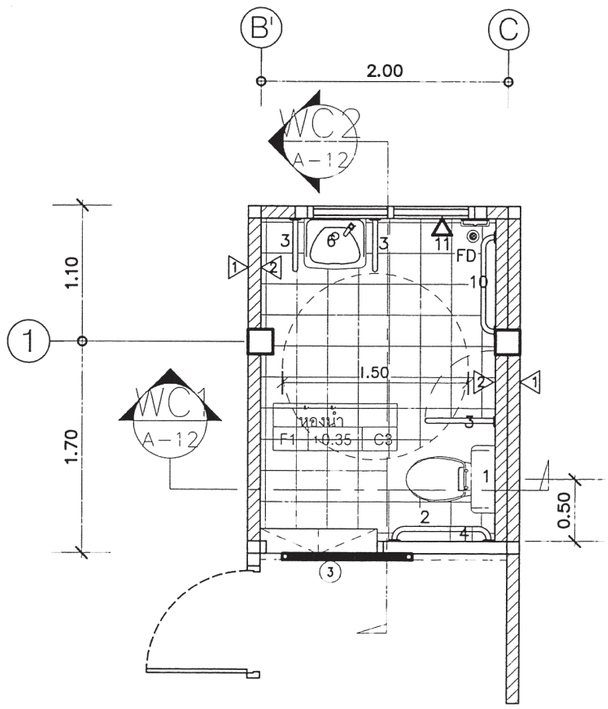

แปลนห้องน้ำ

มาตราส่วน 1:50

สัญลักษณ์

1. โถส้วมสำหรับคนพิการ หรือ โถส้วมมีหม้อน้ำคันโยกกด..... พร้อมวาล์ว
2. ราวจับรูปตัว L ø 3–4 ซม ขนาดกว้าง 60 ซม ยาว 60 ซม
3. ราวจับชนิดปรับเก็บได้ ในแนวตั้งฉาก ø 3–4 ซม ขนาดกว้าง 15–20 ซม ยาว 55–60 ซม
4. ปุ่มกดสัญญาณฉุกเฉิน.....
5. ที่ใส่กระดาษชำระ สูง 60–80 ซม
6. อ่างล้างหน้า
7. ก๊อกน้ำแบบก้านโยก
8. กระจกส่องหน้า (ติดตั้งเอียง.....)
9. โถปัสสาวะชาย ชนิดติดตั้งพื้น
10. ราวจับติดยึดกับผนัง ø 3–4 ซม
11. ฝักบัวชนิดปรับระดับ

สำนักการ โยธา
กรุงเทพมหานคร

โครงการ
แบบบ้านยิ้มเพื่อประชาชน ระยะที่ 3

ตามนโยบาย
ม.ร.ว. สุขุมพันธุ์ บริพัตร
ผู้ว่าราชการกรุงเทพมหานคร
นายจุมพล ลำเภาพล
รองผู้ว่าราชการกรุงเทพมหานคร
นางนินนาท ชลิตานนท์
ปลัดกรุงเทพมหานคร

ผู้อำนวยการสำนักการโยธา	
รองผู้อำนวยการสำนักการโยธา	
นายทวิศักดิ์ เลิศประพันธ์	
ผู้อำนวยการสำนักงานออกแบบ	
นายวัรินทร์ บรรพต	
หัวหน้ากลุ่มงานสถาปัตยกรรม	
นายสินธุ์ชัย บุญบักษ์	
หัวหน้ากลุ่มงานวิศวกรรมอาคาร	
นายธิยะ เมฆะกุล	
สถาปนิก	
นายศิริศักดิ์ รันดี	ภ.สถ.5920
วิศวกรโครงสร้าง	
นายนรเทพ รุพุล	สย.7645
วิศวกรไฟฟ้า	
นายจรูญ มาสุขใจ	ภพก.2457
วิศวกรสุขาภิบาล	
นายจีระสิทธิ์ ทิมสถิตย์	สย.8489
วิศวกรเครื่องกล	
นายช่างเขียนแบบ	
นางสาวสุกัญญา ช้างมูล	

แบบ	บ้านพักอาศัย 1 ชั้น
แบบที่	104
ชื่อบ้าน	แก้วมุกดา
เจ้าของ	
สถานที่	

แบบแสดง
แบบขยายห้องน้ำ

วันที่	เลขที่	รวม
ธันวาคม 2553	A-12	15

แผ่นที่	รวมแผ่น
12	27

FILE

รายการแก้ไขแบบ
มิถุนายน 2557

แบบขยายประตู

มาตราส่วน 1:50

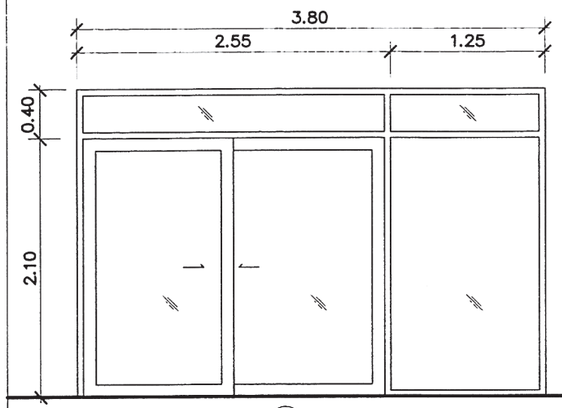

(D1)

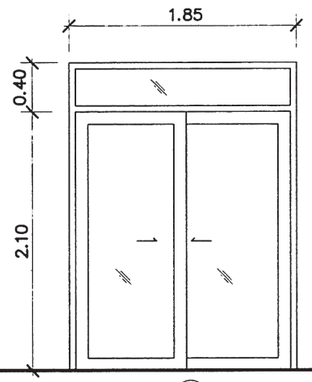

(D1')

(D1) (D1')		
ชนิด	ประตูบานเลื่อน/ช่องแสงติดตาย	
วงกบ	อลูมิเนียม (กำหนดสีภายหลัง)	
กรอบบาน	อลูมิเนียม (กำหนดสีภายหลัง)	
ลูกฟัก	กระจกหนาไม่น้อยกว่า 6 มม	
กุญแจ ลูกบิด กลอน	พร้อมอุปกรณ์บานเปิด	
บานพับ	–	
อื่นๆ	อลูมิเนียมหนาไม่ต่ำกว่า 1.5 มม	

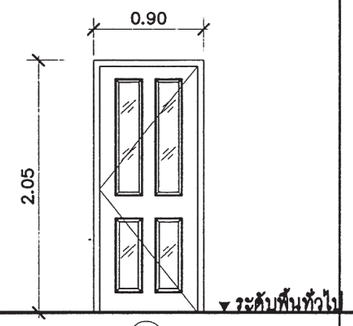

(D2)

ชนิด	ประตูบานเปิดเดี่ยว
วงกบ	ไม้เนื้อแข็ง 2x4"
กรอบบาน	–
ลูกฟัก	–
กุญแจ ลูกบิด กลอน	พร้อมอุปกรณ์บานเปิด
บานพับ	–
อื่นๆ	–

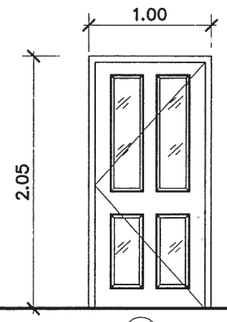

(D2')

ชนิด	ประตูบานเปิดเดี่ยว
วงกบ	ไม้เนื้อแข็ง 2x4"
กรอบบาน	–
ลูกฟัก	–
กุญแจ ลูกบิด กลอน	พร้อมอุปกรณ์บานเปิด
บานพับ	–
อื่นๆ	–

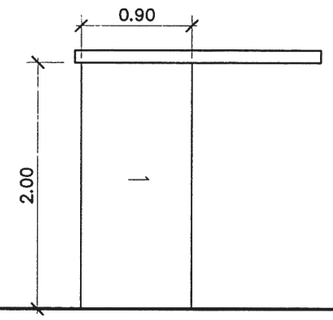

(D3)

ชนิด	ประตูบานเลื่อน
วงกบ	PVC
กรอบบาน	–
ลูกฟัก	PVC อย่างหนา
กุญแจ ลูกบิด กลอน	พร้อมอุปกรณ์บานเลื่อน
บานพับ	–
อื่นๆ	–

แบบขยายหน้าต่าง

มาตราส่วน 1:50

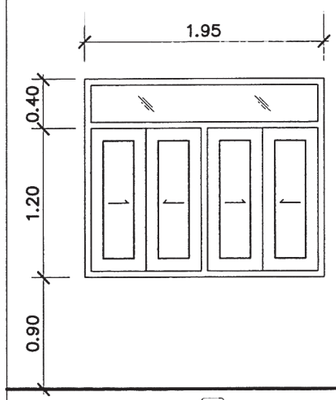

W1

ชนิด	หน้าต่างบานเลื่อน ช่องแสงติดตาย
วงกบ	อลูมิเนียม (กำหนดสีภายหลัง)
กรอบบาน	อลูมิเนียม (กำหนดสีภายหลัง)
ลูกฟัก	กระจกหนาไม่น้อยกว่า 6 มม
กุญแจ ลูกบิด กลอน	พร้อมอุปกรณ์
บานพับ	–
อื่นๆ	อลูมิเนียมหนาไม่ต่ำกว่า 1.5 มม

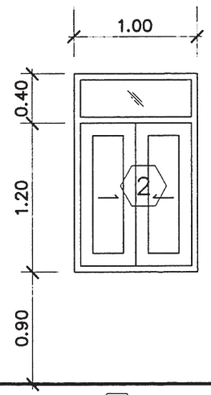

W2

ชนิด	หน้าต่างบานเลื่อน ช่องแสงติดตาย
วงกบ	อลูมิเนียม (กำหนดสีภายหลัง)
กรอบบาน	อลูมิเนียม (กำหนดสีภายหลัง)
ลูกฟัก	กระจกหนาไม่น้อยกว่า 6 มม
กุญแจ ลูกบิด กลอน	พร้อมอุปกรณ์
บานพับ	–
อื่นๆ	อลูมิเนียมหนาไม่ต่ำกว่า 1.5 มม

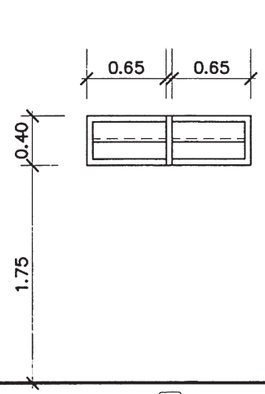

W3

ชนิด	หน้าต่างบานเกล็ด
วงกบ	อลูมิเนียม (กำหนดสีภายหลัง)
กรอบบาน	อลูมิเนียม (กำหนดสีภายหลัง)
ลูกฟัก	กระจกหนาไม่น้อยกว่า 6 มม
กุญแจ ลูกบิด กลอน	พร้อมอุปกรณ์
บานพับ	–
อื่นๆ	อลูมิเนียมหนาไม่ต่ำกว่า 1.5 มม

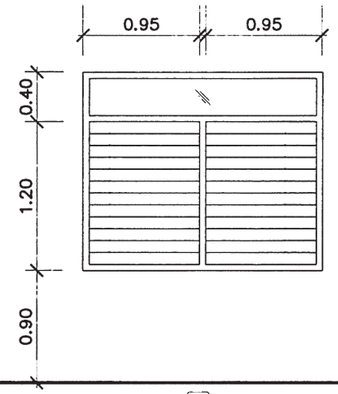

W4

ชนิด	หน้าต่างบานเกล็ด/ช่องแสงติดตาย
วงกบ	อลูมิเนียม (กำหนดสีภายหลัง)
กรอบบาน	อลูมิเนียม (กำหนดสีภายหลัง)
ลูกฟัก	กระจกหนาไม่น้อยกว่า 6 มม
กุญแจ ลูกบิด กลอน	พร้อมอุปกรณ์
บานพับ	–
อื่นๆ	อลูมิเนียมหนาไม่ต่ำกว่า 1.5 มม

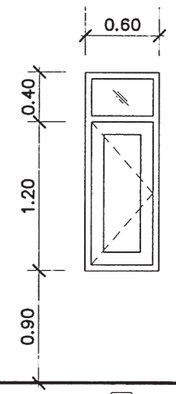

W5

ชนิด	หน้าต่างบานเปิด ช่องแสงติดตาย
วงกบ	อลูมิเนียม (กำหนดสีภายหลัง)
กรอบบาน	อลูมิเนียม (กำหนดสีภายหลัง)
ลูกฟัก	กระจกหนาไม่น้อยกว่า 6 มม
กุญแจ ลูกบิด กลอน	พร้อมอุปกรณ์
บานพับ	–
อื่นๆ	อลูมิเนียมหนาไม่ต่ำกว่า 1.5 มม

สำนักการ โยธา
กรุงเทพมหานคร

โครงการ
แบบบ้านยิ้มเพื่อประชาชน ระยะที่ 3

ตามนโยบาย
ม.ร.ว. สุขุมพันธุ์ บริพัตร
ผู้ว่าราชการกรุงเทพมหานคร
นายจุมพล ลำเภาพล
รองผู้ว่าราชการกรุงเทพมหานคร
นางนิ่มนาท ชลิตานนท์
ปลัดกรุงเทพมหานคร

ผู้อำนวยการสำนักการโยธา	
รองผู้อำนวยการสำนักการโยธา	
นายทวิลักษ์ เลิศประพันธ์	
ผู้อำนวยการสำนักงานออกแบบ	
นายวัชรินทร์ บรรพต	
หัวหน้ากลุ่มงานสถาปัตยกรรม	
นายสินธุ์ชัย บุญปักษ์	
หัวหน้ากลุ่มงานวิศวกรรมอาคาร	
นายอริยะ เมฆะกุล	
สถาปนิก	
นายศิริลักษ์ ธันดี	ภ.สถ.5920
วิศวกรโครงสร้าง	
นายนรเทพ รุฬุล	สย.7645
วิศวกรไฟฟ้า	
นายจุญ มาสุขใจ	ภฟท.2457
วิศวกรสุขาภิบาล	
นายจิระสิทธิ์ หิมสถิตย์	สย.8489
วิศวกรเครื่องกล	
นายช่างเขียนแบบ	
นางสาวสุกัญญา ช้างมูล	

แบบ บ้านพักอาศัย 1 ชั้น
แบบที่ 104
ชื่อบ้าน แก้วมุกดา

เจ้าของ

สถานที่

แบบแสดง
แบบขยายประตู- หน้าต่าง

วันที่	เลขที่	รวม
ธันวาคม 2553	A-13	15

แผ่นที่	รวมแผ่น
13	27

FILE

รายการแก้ไขแบบ
มิถุนายน 2557

แบบถังดักไขมัน (GREASE TRAP)

MODEL	HEIGHT (mm.)	WIDTH (mm.)	LENGTH (mm.)	INLET (mm.)	OUTLET (mm.)	PIPE SIZE (inch)
SAN 30 GT	400	340	460	127	180	2"
SAN 60 GT	400	440	620	127	180	2"
SAN 130 GT	400	550	970	127	180	2"
SAN 1200 GT	1200	750	1600	130	200	2"
SAN 2000 GT	1200	950	2100	130	200	2"
SAN 3000 GT	1200	1200	2500	130	200	2"
SAN 4000 GT	1500	1200	2560	130	200	2"
SAN 5000 GT	1500	1300	2950	130	200	2"
SAN 6000 GT	1500	1400	3300	130	200	2"

SPECIFICATION TABLE			
No.	ITEM		CONTENT
1	CAPACITY		
	1.1	SOLID SEPARATION CHAMBER	0.900 m^3
	1.2	AERATION CHAMBER	0.504 m^3
	1.3	SEDIMENTATION CHAMBER	0.161 m^3
	1.4	TOTAL	1.565 m^3
2	MATERIAL		
	2.1	CHAMBER	FRP
	2.2	SEPARATION PLATE , BAFFLE	FRP
	2.3	AIR TRANSFER PIPE	PVC
	2.4	DIFFUSER TUBE	PP
	2.5	MANHOLE COVER	ABS
	2.6	INFLOW , OUTFLOW PIPE	PVC(ø100mm.)
	2.7	AIR BLOWER	45L/MIN (1UNIT)

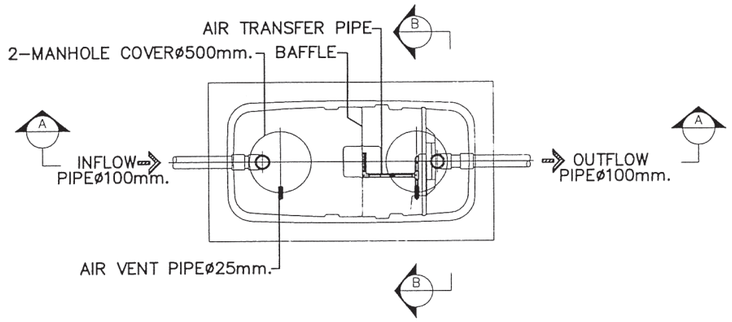

PLAN

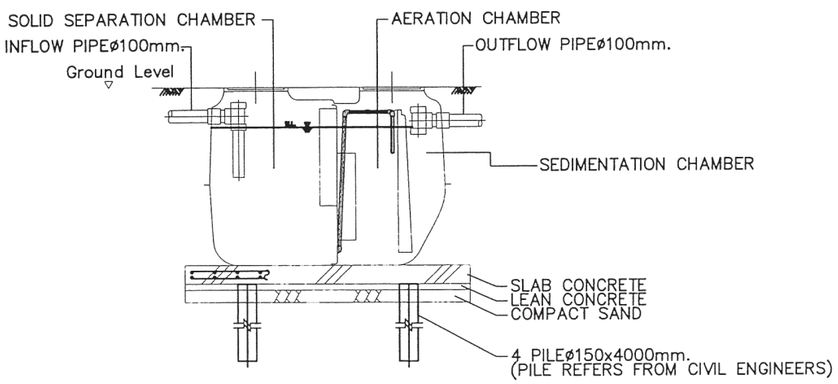

SECTION A–A

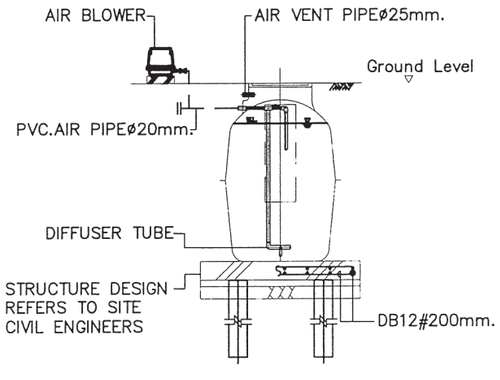

SECTION B–B

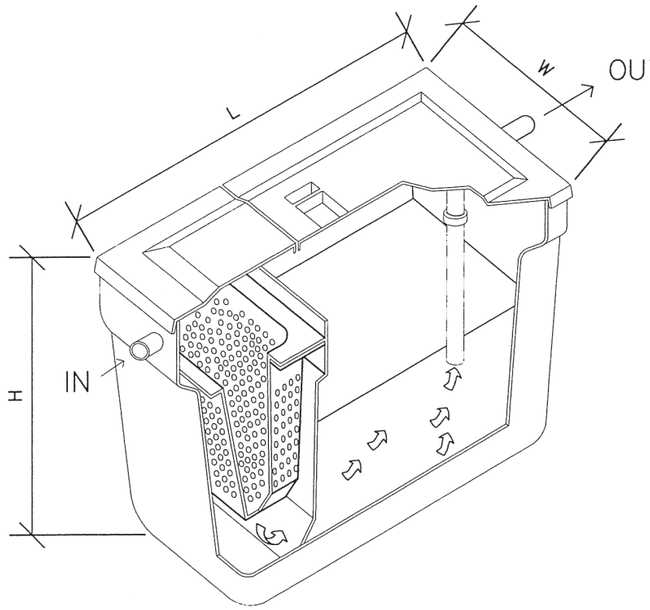

สำนักการ โยธา
กรุงเทพมหานคร

โครงการ
แบบบ้านยิ้มเพื่อประชาชน ระยะที่ 3

ตามนโยบาย
ม.ร.ว. สุขุมพันธุ์ บริพัตร
ผู้ว่าราชการกรุงเทพมหานคร
นายจุมพล ลำเภาพล
รองผู้ว่าราชการกรุงเทพมหานคร
นางนินนาท ชลิตานนท์
ปลัดกรุงเทพมหานคร

ผู้อำนวยการสำนักการโยธา	
รองผู้อำนวยการสำนักการโยธา	
นายทวีศักดิ์ เลิศประพันธ์	
ผู้อำนวยการสำนักงานออกแบบ	
นายวัชรินทร์ บรรพต	
หัวหน้ากลุ่มงานสถาปัตยกรรม	
นายสินชุ ชัย บุญบักษ์	
หัวหน้ากลุ่มงานวิศวกรรมชาคาร	
นายธวิยะ เมฆะกุล	
สถาปนิก	
นายศิวิศักดิ์ ธันดี	ภ.สถ.5920
วิศวกรโครงสร้าง	
นายนรเทพ ฐพุล	สย.7645
วิศวกรไฟฟ้า	
นายจรูญ มาสุขใจ	ภพก.2457
วิศวกรสุขาภิบาล	
นายจีระสิทธิ์ ทิมสถิตย์	สย.8489
วิศวกรเครื่องกล	
นายช่างเขียนแบบ	
นางสาวสุกัญญา ช้างมูล	

แบบ บ้านพักอาศัย 1 ชั้น
แบบที่ 104
ชื่อบ้าน แก้วมุกดา
เจ้าของ
สถานที่

แบบแสดง
แบบขยายถังบำบัดน้ำเสีย

วันที่	เลขที่	รวม
ธันวาคม 2553	A - 14	15

แผ่นที่	รวมแผ่น
14	27

FILE

รายการแก้ไขแบบ
มิถุนายน 2557

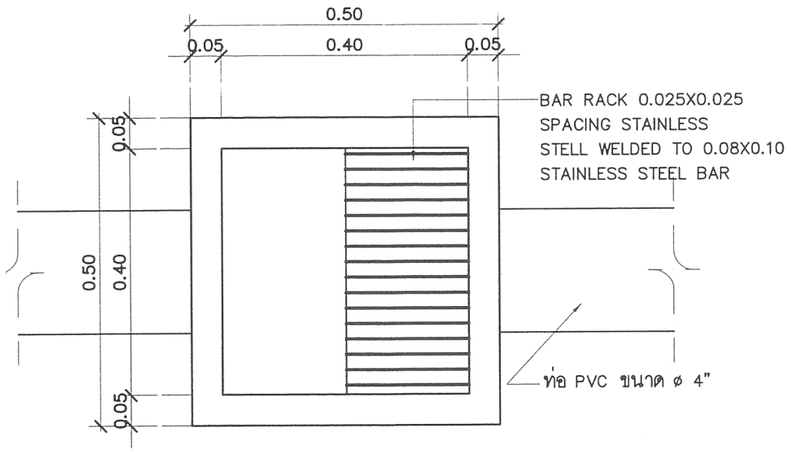

แปลนบ่อพัก

มาตราส่วน 1:10

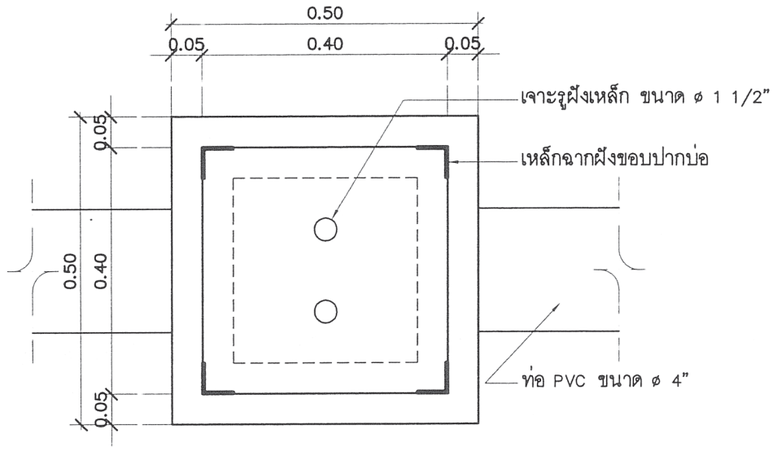

แปลนบ่อพัก

มาตราส่วน 1:10

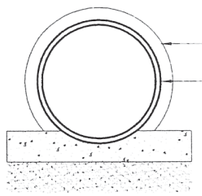

รูปตัดท่อระบายน้ำ

มาตราส่วน 1:10

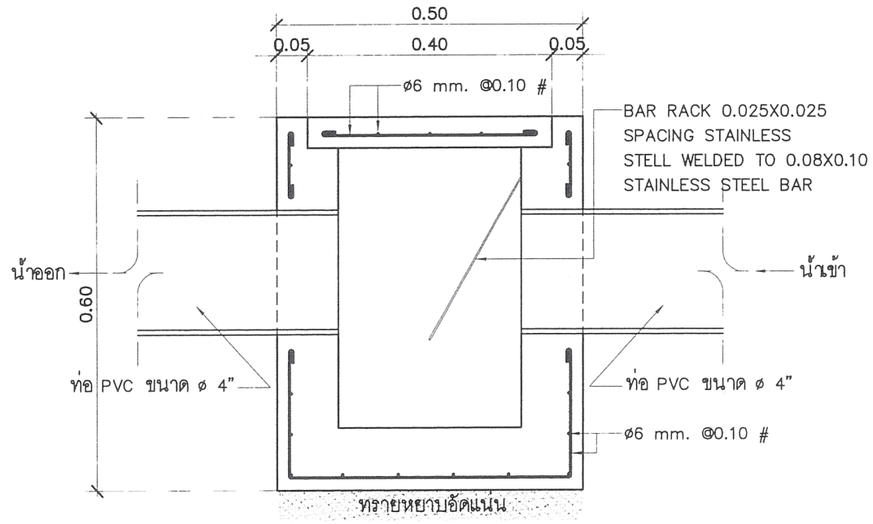

รูปตัดบ่อพัก

มาตราส่วน 1:10

สำนักการ โยธา
กรุงเทพมหานคร

โครงการ

แบบบ้านยิ้มเพื่อประชาชน ระยะที่ 3

ตามนโยบาย

ม.ร.ว. สุขุมพันธุ์ บริพัตร
ผู้ว่าราชการกรุงเทพมหานคร

นายจุมพล ลำเภาพล
รองผู้ว่าราชการกรุงเทพมหานคร

นางนินนาท ชลิตานนท์
ปลัดกรุงเทพมหานคร

ผู้อำนวยการสำนักการโยธา	
รองผู้อำนวยการสำนักการโยธา	
นายทวิศักดิ์ เลิศประพันธ์	
ผู้อำนวยการสำนักงานออกแบบ	
นายวัชรินทร์ บรรพต	
หัวหน้ากลุ่มงานสถาปัตยกรรม	
นายสินธุ์ชัย บุญปักษ์	
หัวหน้ากลุ่มงานวิศวกรรมอาคาร	
นายธริยะ เมฆะกุล	
สถาปนิก	
นายศิวิศักดิ์ รัมดี	ภ.สถ.5920
วิศวกรโครงสร้าง	
นายนรเทพ ฐพุล	สย.7645
วิศวกรไฟฟ้า	
นายจรูญ มาสุขใจ	ภฟก.2457
วิศวกรสุขาภิบาล	
นายจีระสิทธิ์ หิมสถิตย์	สย.8489
วิศวกรเครื่องกล	
นายช่างเขียนแบบ	
นางสาวสุกัญญา ช้างมูล	

แบบ บ้านพักอาศัย 1 ชั้น
แบบที่ 104
ชื่อบ้าน แก้วมุกดา

เจ้าของ

สถานที่

แบบแสดง
แบบขยายบ่อพัก

วันที่	เลขที่	รวม
ธันวาคม 2553	A-15	15

แผ่นที่	รวมแผ่น
15	27

FILE

รายการแก้ไขแบบ
มิถุนายน 2557

รายการประกอบแบบด้านวิศวกรรมโยธา

1. ซีเมนต์

1.1 ส่วนผสมของโครงสร้างคอนกรีตเสริมเหล็กทั้งหมดต้องใช้ PORTLAND CEMENT ประเภทที่ 1 ที่มีคุณสมบัติตามมาตรฐานผลิตภัณฑ์อุตสาหกรรมเท่านั้น

1.2 ถ้าไม่ได้ระบุเป็นอย่างอื่น ต้องมีส่วนผสมของซีเมนต์ไม่น้อยกว่า325กิโลกรัมต่อคอนกรีต1ลูกบาศก์เมตร

2. คอนกรีต

2.1 คอนกรีตที่ใช้สำหรับงานโครงสร้างของอาคารเช่นเสาเข็ม , ฐานราก , เสา และพื้น ฯลฯ ต้องมีกำลังอัดประลัยไม่น้อยกว่า 180ksc เมื่ออายุ 28วัน โดยทดสอบจากแท่งคอนกรีตตัวอย่างรูปทรงกระบอก 150x300มม.

2.2 ADMIXTURE ที่ใช้ต้องมีคุณสมบัติตาม ASTM หรือ BS

3. งานเหล็ก

3.1 คุณสมบัติของเหล็กเสริมคอนกรีต มีดังนี้

ขนาดเหล็กเสริม mm.	ชั้นคุณภาพ	มาตรฐาน	หมายเหตุ
RB6 , RB9 DB12 ขึ้นไป	SR-24 SD-40	มอก. 20-2543 มอก. 24-2548	

3.2 เหล็กรูปพรรณ , เหล็กกลวงสำหรับก่อสร้าง

3.2.1 เหล็กรูปพรรณที่จะใช้ต้องมีคุณสมบัติตาม มอก. 1227-2539 , มอก. 1228-2549 หรือ JIS เหล็กกลวงที่ใช้ต้องมีคุณสมบัติตาม มอก. 107-2533 หรือ JIS และเหล็กรูปพรรณเชื่อมประกอบจะต้องมีคุณสมบัติตาม มอก. 1303-2538

3.2.2 เหล็กรูปพรรณทั้งหมดต้องเป็นของใหม่ ไม่เคยใช้งานมาก่อน ตรงไม่บิดเบี้ยว ไม่มีรอยตำหนิ ไม่มีสนิมกร่อน ไม่เปื้อนสี หรือน้ำมัน

3.2.3 การต่อเหล็กรูปพรรณ ถ้าไม่จำเป็นจริงๆแล้วห้ามต่อ ในกรณีที่มีการต่อเหล็ก รอยต่อของเหล็กต้องมีกำลังมากกว่าหรือเท่ากับเหล็กที่ไม่มีรอยต่อ การต่อให้ต่อจุดเดียวเท่านั้น และการต่อให้เป็นไปตามมาตรฐาน AISC

3.2.4 การประกอบการติดตั้ง ให้ดำเนินการตามมาตรฐาน AISC หรือตามมาตรฐานสำหรับอาคารเหล็กรูปพรรณของ วสท. ที่ 1015-40

3.2.5 ผู้รับจ้างจะต้องทำ ค้ำยัน ยึดโครง ให้เพียงพอเพื่อยึดโครงสร้างให้แน่นหนาอยู่ในแนวและตำแหน่งที่ต้องการ

3.2.6 องค์อาคารที่วางทาบหรือต่อเชื่อมจะต้องวางให้แนบสนิทเต็มหน้า

3.2.7 การเชื่อมต่อทั้งหมดให้ใช้วิธีเชื่อมด้วยไฟฟ้าการ (ELECTRLC ARC WELDING) โดยตลอดผิวหน้าสัมผัสการเชื่อมให้เป็นไปตามมาตรฐาน AWS ขนาดของรอยเชื่อมต้องไม่น้อยกว่าความหนาของแผ่นเหล็ก

3.2.8 ถ้าไม่ได้กำหนดให้เป็นอย่างอื่น รอยต่อระหว่างชิ้นส่วนเหล็กต๊างๆ ให้ใช้วิธีเชื่อมตะเข็บตลอดแนวชน

3.2.9 ผิวหน้าที่จะทำการเชื่อม ต้องสะอาดปราศจากสะเก็ดร่อน สนิมกรัน ไขมัน สี หรือสิ่งแปลกปลอมอื่นใด

3.2.10 ลวดเชื่อมต้องมีคุณสมบัติตาม มอก. หรือ AWS หรือ AISC

3.2.11 ให้ทาด้วยสีกันสนิมไม่น้อยกว่า 2 ชั้น คุณภาพเทียบเท่า RUST O-LEAM , JOTAN , SIKKENS

4. เสาเข็ม

4.1 เสาเข็มคอนกรีตอัดแรง เป็นเสาเข็มของ MP , GPS , GEL , CPM , T-COM หรือเทียบเท่า หรือเสาเข็มเจาะ(ตามแบบแสดง)

- เสาเข็มคอนกรีตอัดแรง ขนาด ⊙ -0.15x0.15ม.
- เสาเข็มคอนกรีตอัดแรง ขนาด I -0.18x0.18ม.พื้นที่หน้าตัดไม่น้อยกว่า 253 ตร.ซม.
- เสาเข็มคอนกรีตอัดแรง ขนาด I -0.22x0.22ม.พื้นที่หน้าตัดไม่น้อยกว่า 351 ตร.ซม.
- เสาเข็มคอนกรีตอัดแรง ขนาด I -0.26x0.26ม.พื้นที่หน้าตัดไม่น้อยกว่า 455 ตร.ซม.
- เสาเข็มเจาะ ขนาด ø0.35 ม.

4.2 กำลังรับน้ำหนักบรรทุกและความยาวเสาเข็มให้พิจารณาตามแบบรายละเอียด โดยความยาวเสาเข็มที่แท้จริง ณ ตำแหน่งที่ตั้งโครงการ อาจมีการเปลี่ยนแปลง แต่ทั้งนี้ให้กำหนดและตรวจสอบอีกครั้งโดยวิศวกรผู้ควบคุมงาน โดยเสาเข็มจะต้องมีกำลังรับน้ำหนักบรรทุกได้ไม่น้อยกว่าที่กำหนดตามแบบ

5. ระบบกันซึม

5.1 รายละเอียดและคุณสมบัติ

ส่วนของอาคาร	ชนิดและผลิตภัณฑ์	ผลิตภัณฑ์คุณภาพเทียบเท่า
- หลังคา ค.ส.ล. - ห้องน้ำ	น้ำยาเคมีแบบกันซึม	BRUSHBOND ของ FOSROC LANKO 225 ของ DAVCO

6. ทั่วไปและการเตรียมงาน

6.1 รายการประกอบแบบอื่นใดที่ไม่ได้กำหนดไว้ให้ถือปฏิบัติตาม "บทกำหนดทั่วไปสำหรับการก่อสร้างอาคารคอนกรีตเสริมเหล็กของ วสท. "เป็นเกณฑ์

6.2 เนื่องจากคุณสมบัติของดินในกรุงเทพมหานคร แต่ละพื้นที่เขตมีความแตกต่างกันในด้านความสามารถในการรับน้ำหนักบรรทุกและมีระดับความลึกของชั้นทรายที่แตกต่างกัน ฉะนั้นก่อนทำการก่อสร้างเจ้าของอาคารและผู้รับจ้างต้องตรวจสอบความเหมาะสมของความยาวเสาเข็ม เพื่อให้มีค่าการรับน้ำหนักบรรทุกของเสาเข็มได้ไม่น้อยกว่าแบบที่กำหนดไว้

6.3 หากมีอุปสรรคในการเข้าพื้นที่ก่อสร้าง อันจะทำให้เกิดผลกระทบความเดือดร้อนรำคาญ และเกิดความเสียหายจากการใช้เสาเข็มตอกกับอาคารข้างเคียง ให้สามารถใช้เสาเข็มเจาะเทียบเคียงความสามารถในการรับน้ำหนักบรรทุกได้

สำนักการ โยธา
กรุงเทพมหานคร

โครงการ
แบบบ้านยิ้มเพื่อประชาชน ระยะที่ 3

ตามนโยบาย
ม.ร.ว. สุขุมพันธุ์ บริพัตร
ผู้ว่าราชการกรุงเทพมหานคร
นายจุมพล สำเภาพล
รองผู้ว่าราชการกรุงเทพมหานคร
นางนินนาท ชลิตานนท์
ปลัดกรุงเทพมหานคร

ผู้อำนวยการสำนักการโยธา
รองผู้อำนวยการสำนักการโยธา
นายทวีศักดิ์ เลิศประพันธ์
ผู้อำนวยการสำนักงานออกแบบ
นายวัชรินทร์ บรรพต
หัวหน้ากลุ่มงานสถาปัตยกรรม
นายสินธุ์ชัย บุญปักษ์
หัวหน้ากลุ่มงานวิศวกรรมอาคาร
นายอริยะ เมฆะกูล
สถาปนิก
นายศิริศักดิ์ ขันติ ภ-สถ.5920
วิศวกรโครงสร้าง
นายนรเทพ ชูพูล สย.7645
วิศวกรไฟฟ้า
นายจรูญ มาสุขใจ ภฟก.2457
วิศวกรสุขาภิบาล
นายจีระสิทธิ์ ทิมสถิตย์ สย.8489
วิศวกรเครื่องกล
นายช่างเขียนแบบ
นายธิติ สถะบดี

แบบ บ้านพักอาศัย 1 ชั้น
แบบที่ 104
ชื่อบ้าน แก้วมุกดา
เจ้าของ
สถานที่

แบบแสดง
รายการประกอบแบบโครงสร้าง

วันที่ :	เลขที่	รวม
ธันวาคม 2553	S-01	5

แผ่นที่	รวมแผ่น
16	27

FILE :
รายการแก้ไขแบบ
มิถุนายน 2557

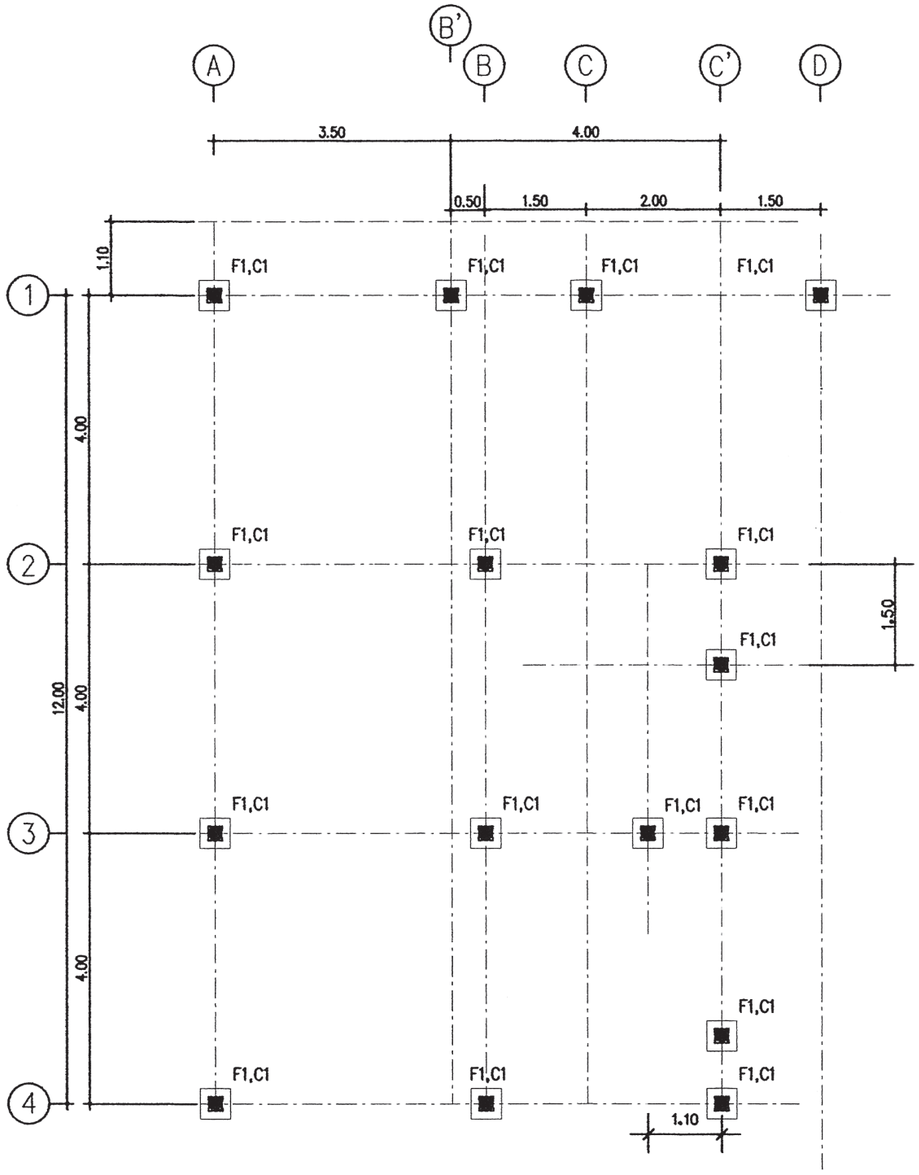

แปลนฐานราก ตอม่อ

มาตราส่วน 1 : 100

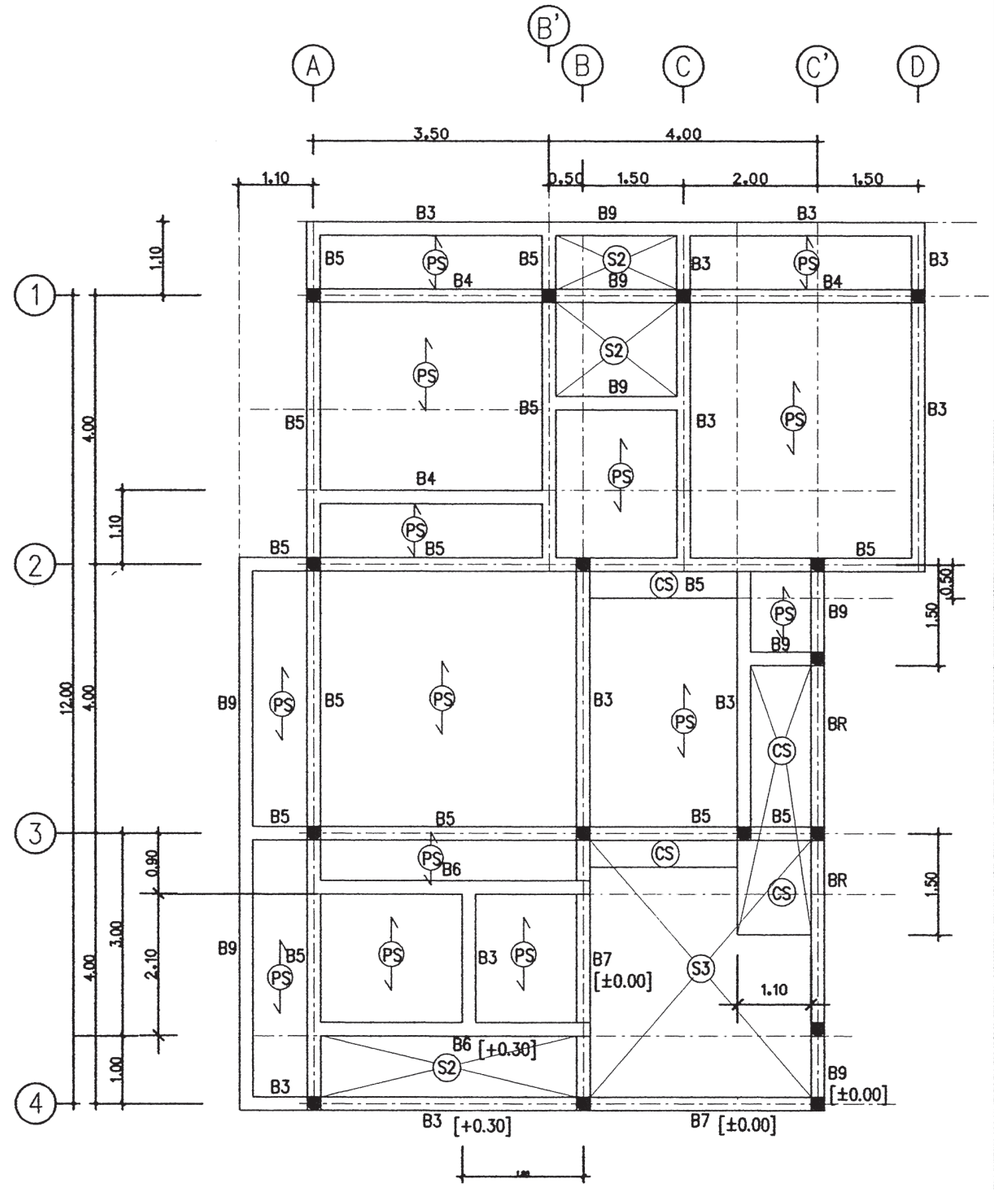

แปลนคานพื้น ชั้นลาง

มาตราส่วน 1 : 100

สำนักการ โยธา
กรุงเทพมหานคร

โครงการ

แบบบ้านยิ้มเพื่อประชาชน ระยะที่ 3

ตามนโยบาย

ม.ร.ว. สุขุมพันธุ์ บริพัตร
ผู้ว่าราชการกรุงเทพมหานคร

นายจุมพล สำเภาพล
รองผู้ว่าราชการกรุงเทพมหานคร

นางนินนาท ชลิตานนท์
ปลัดกรุงเทพมหานคร

ผู้อำนวยการสำนักการโยธา	
รองผู้อำนวยการสำนักการโยธา	
นายทวีศักดิ์ เลิศประพันธ์	
ผู้อำนวยการสำนักงานออกแบบ	
นายวัรินทร์ บรรพต	
หัวหน้ากลุ่มงานสถาปัตยกรรม	
นายสินธุ์ชัย บุญปักษ์	
หัวหน้ากลุ่มงานวิศวกรรมอาคาร	
นายอริยะ เมฆะกุล	

สถาปนิก	
นายศิริศักดิ์ ขันติ ภ-สถ5920	
วิศวกรโครงสร้าง	
นายนรเทพ รุพุล สย7645	
วิศวกรไฟฟ้า	
นายจรูญ มาสุธใจ	ภพก2457
วิศวกรสุขาภิบาล	
นายจิระสิทธิ์ หิมสใตย์ สย18489	
วิศวกรเครื่องกล	
นายช่างเขียนแบบ	
นายธิติ สถะบดี	

แบบ บ้านพักอาศัย 1 ชั้น

แบบที่ 104

ชื่อบ้าน แก้วมุกดา

เจ้าของ

สถานที่

แบบแสดง

แปลนฐานราก สม่อ
แปลนคานพื้น ชั้นล่าง

วันที่ :	เลขที่	รวม
ธันวาคม 2553	S-02	5

แผ่นที่	รวมแผ่น
17	27

FILE :

รายการแก้ไขแบบ

มิถุนายน 2557

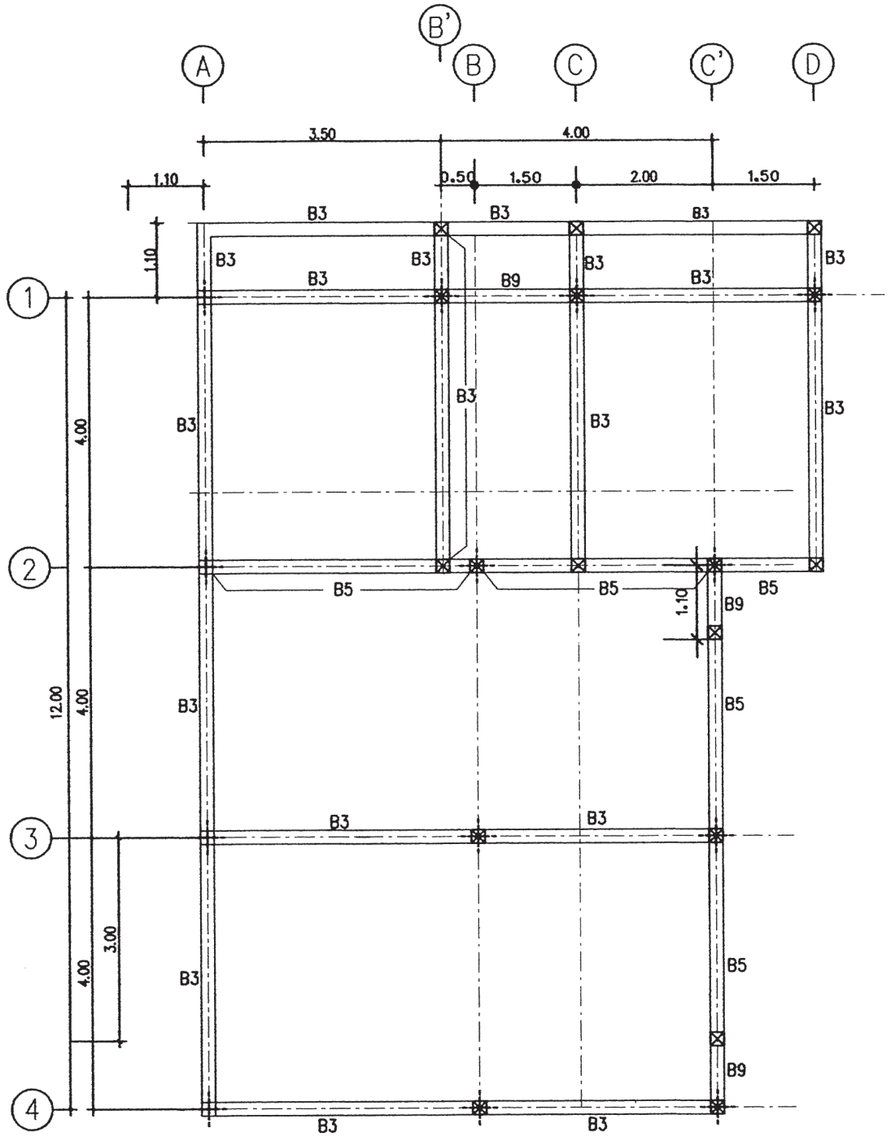

แปลนคานหลังคา

มาตราส่วน 1 : 100

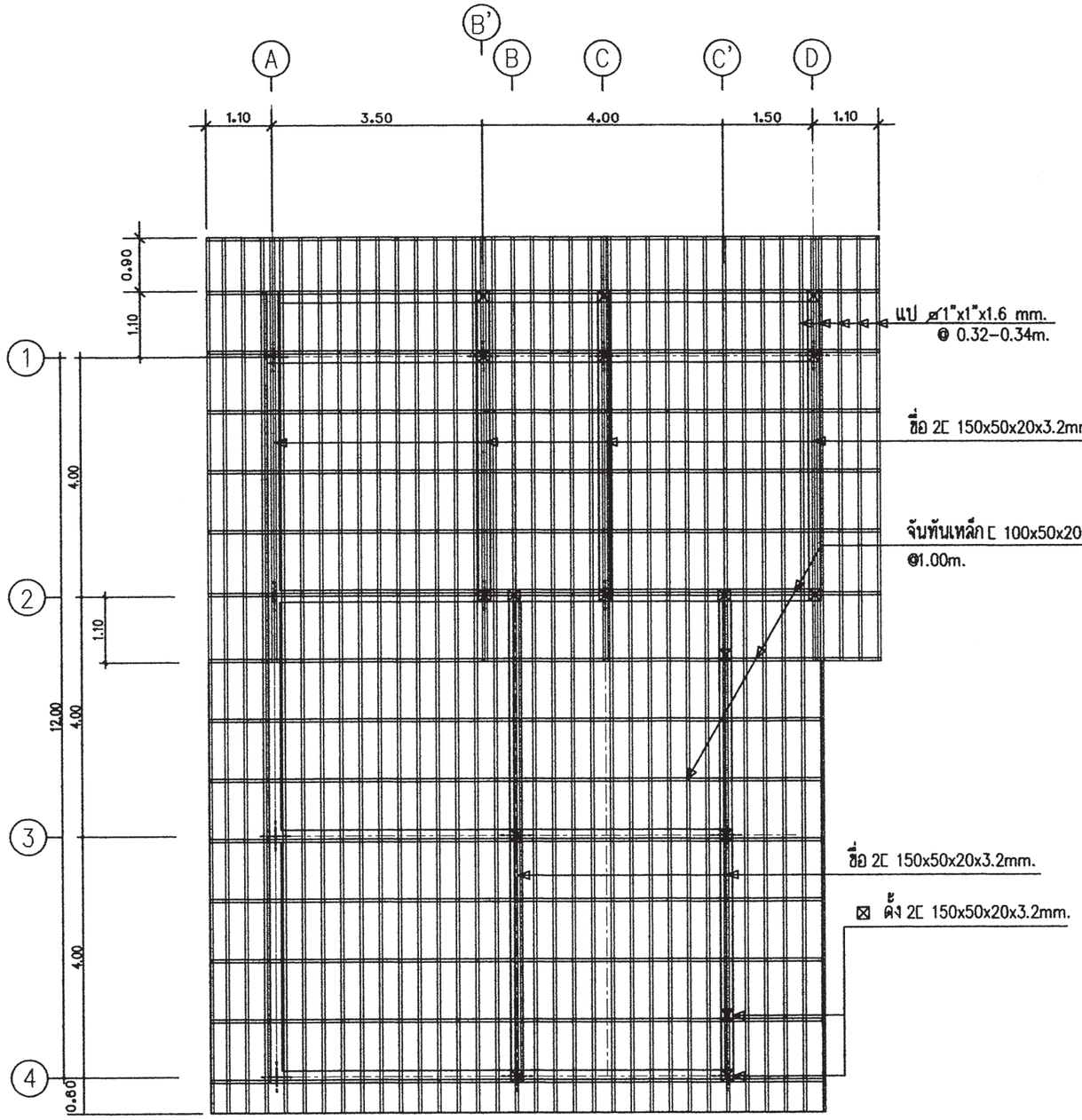

แปลนโครงสร้างหลังคา

มาตราส่วน 1 : 100

สำนักการ โยธา
กรุงเทพมหานคร

โครงการ

แบบบ้านยั้มเพื่อประชาชน ระยะที่ 3

ตามนโยบาย

ม.ร.ว. สุขุมพันธุ์ บริพัตร
ผู้ว่าราชการกรุงเทพมหานคร

นายจุมพล สำเภาพล
รองผู้ว่าราชการกรุงเทพมหานคร

นางนินนาท ชลิตานนท์
ปลัดกรุงเทพมหานคร

ผู้อำนวยการสำนักการโยธา	
รองผู้อำนวยการสำนักการโยธา	
นายทวีศักดิ์ เลิศประพันธ์	
ผู้อำนวยการสำนักงานออกแบบ	
นายวัรินทร์ บรรพต	
หัวหน้ากลุ่มงานสถาปัตยกรรม	
นายสินธุ์ชัย บุญปักษ์	
หัวหน้ากลุ่มงานวิศวกรรมอาคาร	
นายอริยะ เมฆะกุล	
สถาปนิก	
นายศิริศักดิ์ ชันดี ภ-สถ.5920	
วิศวกรโครงสร้าง	
นายนรเทพ ชุทูล สย.7645	
วิศวกรไฟฟ้า	
นายจรูญ มาสุขใจ	ภฟก.2457
วิศวกรสุขาภิบาล	
นายจิระสิทธิ์ หิมสถิตย์ สย.8489	
วิศวกรเครื่องกล	
นายช่างเขียนแบบ	
นายธิติ สถะบดี	

แบบ บ้านพักอาศัย 1 ชั้น

แบบที่ 104

ชื่อบ้าน แก้วมุกดา

เจ้าของ

สถานที่

แบบแสดง

แปลนคานหลังคา

แปลนโครงสร้างหลังคา

วันที่ :	เลขที่	รวม
ธันวาคม 2553	S-03	5

แผ่นที่	รวมแผ่น
18	27

FILE

รายการแก้ไขแบบ

มิถุนายน 2557

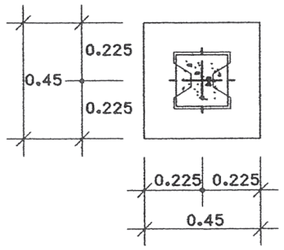

ขยายแปลน F1

มาตราส่วน 1:25

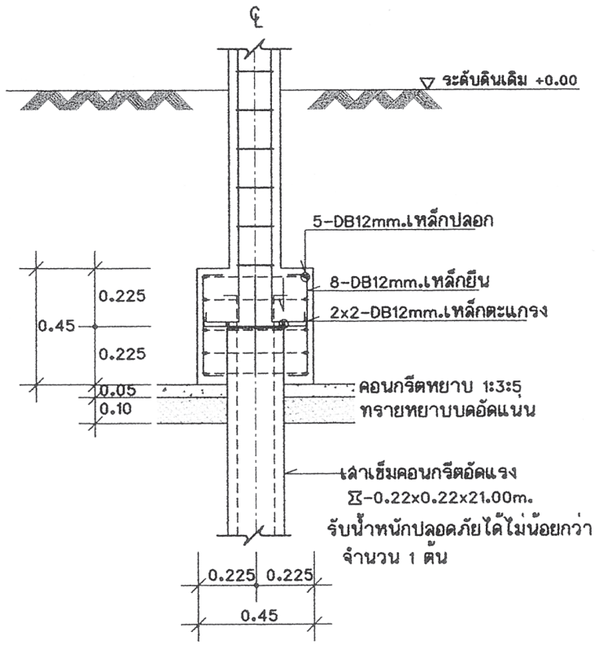

ขยายรูปตัด F1

มาตราส่วน 1:25

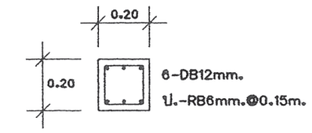

C1 ตอม่อ-ชั้น2 1:25

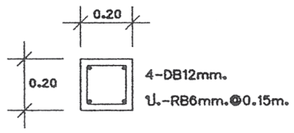

C1 ชั้น2-หลังคา 1:25

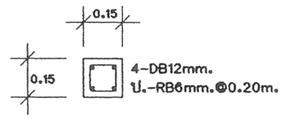

CX 1:25

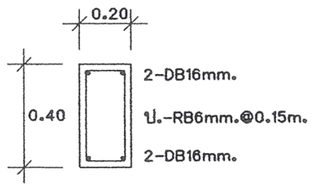

B3 1:25

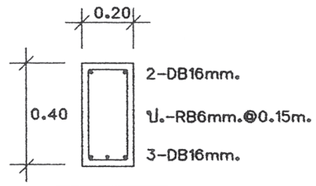

B4 1:25

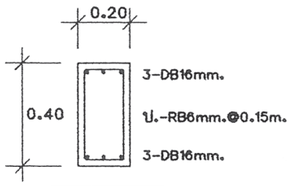

B5 1:25

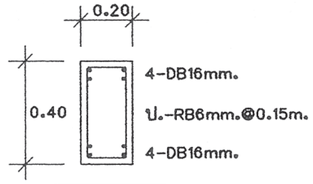

B6 1:25

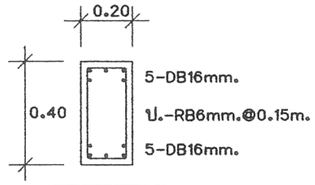

B7 1:25

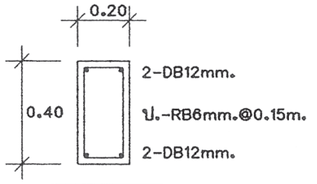

B9 1:25

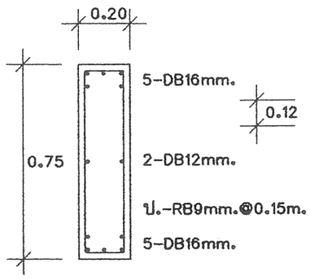

BR 1:25

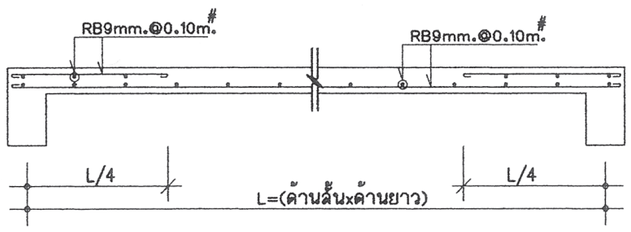

S2 1:25

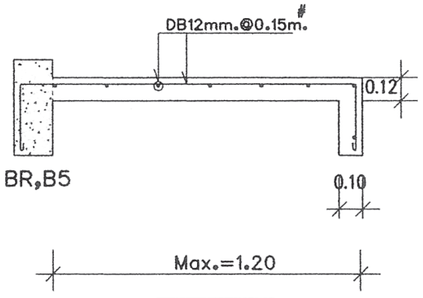

CS 1:25

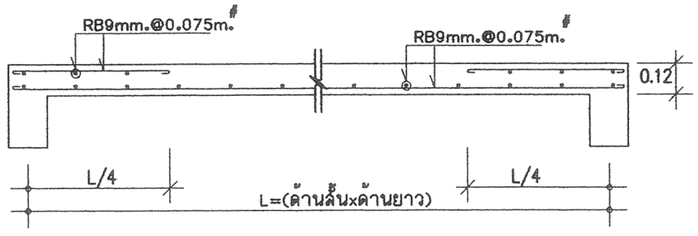

S3 1:25

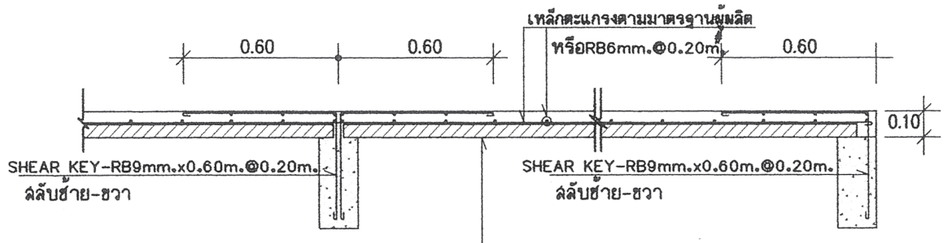

PS 1:25

สำนักการ โยธา
กรุงเทพมหานคร

โครงการ
แบบบ้านยิ้มเพื่อประชาชน ระยะที่ 3

ตามนโยบาย
ม.ร.ว. สุขุมพันธุ์ บริพัตร
ผู้ว่าราชการกรุงเทพมหานคร
นายจุมพล สำเภาพล
รองผู้ว่าราชการกรุงเทพมหานคร
นางนิ่มนาท ชลิตานนท์
ปลัดกรุงเทพมหานคร

ผู้อำนวยการสำนักการโยธา	
รองผู้อำนวยการสำนักการโยธา	
นายทวีศักดิ์ เสิศประพันธ์	
ผู้อำนวยการสำนักงานออกแบบ	
นายวีรวินทร์ บรรพต	
หัวหน้ากลุ่มงานสถาปัตยกรรม	
นายสินธุชัย บุญปักษ์	
หัวหน้ากลุ่มงานวิศวกรรมอาคาร	
นายอริยะ เมฆะกุล	
สถาปนิก	
นายศิริศักดิ์ ชันดี ภ.ส.ล.5920	
วิศวกรโครงสร้าง	
นายนรเทพ ชุพุล สย.7645	
วิศวกรไฟฟ้า	
นายจรูญ มาสุขใจ	ภฟก.2457
วิศวกรสุขาภิบาล	
นายจิระสิทธิ์ ทิมสถิตย์ สย.8489	
วิศวกรเครื่องกล	
นายช่างเขียนแบบ	
นายชิติ สถะบดี	

แบบ บ้านพักอาศัย 1 ชั้น
แบบที่ 104
ชื่อบ้าน แก้วมุกดา

เจ้าของ

สถานที่

แบบแสดง
แบบขยายโครงสร้าง 1

วันที่ :	แสที่	รวม
ธันวาคม 2553	S-04	5

แผ่นที่	รวมแผ่น
19	27

FILE :

รายการแก้ไขแบบ
มิถุนายน 2557

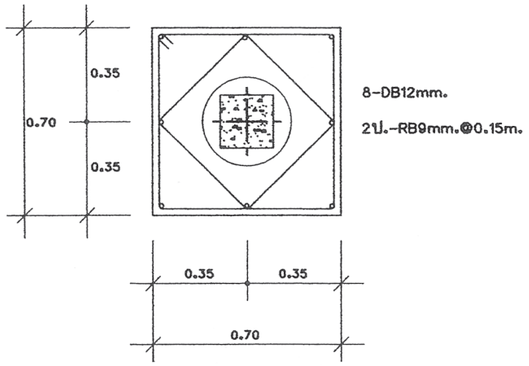

ขยายแปลน F1A

มาตราส่วน 1:25

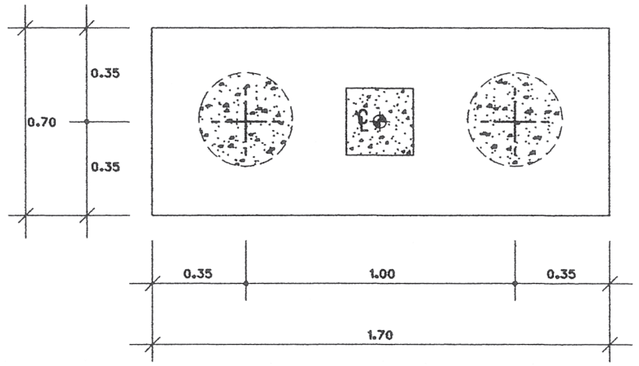

ขยายแปลน F2A

มาตราส่วน 1:25

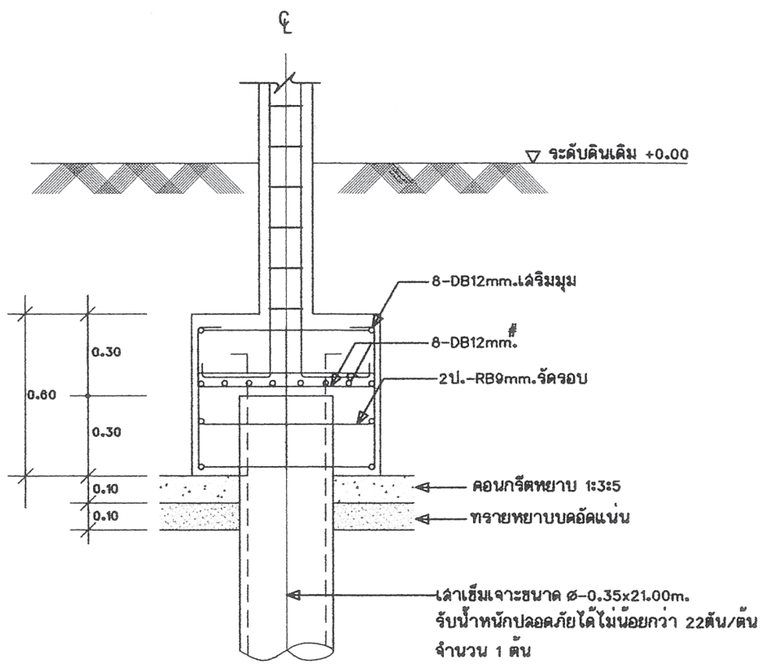

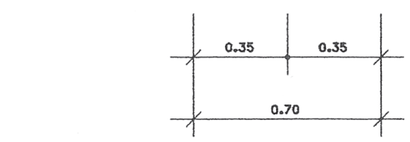

ขยายรูปตัด F1A

มาตราส่วน 1:25

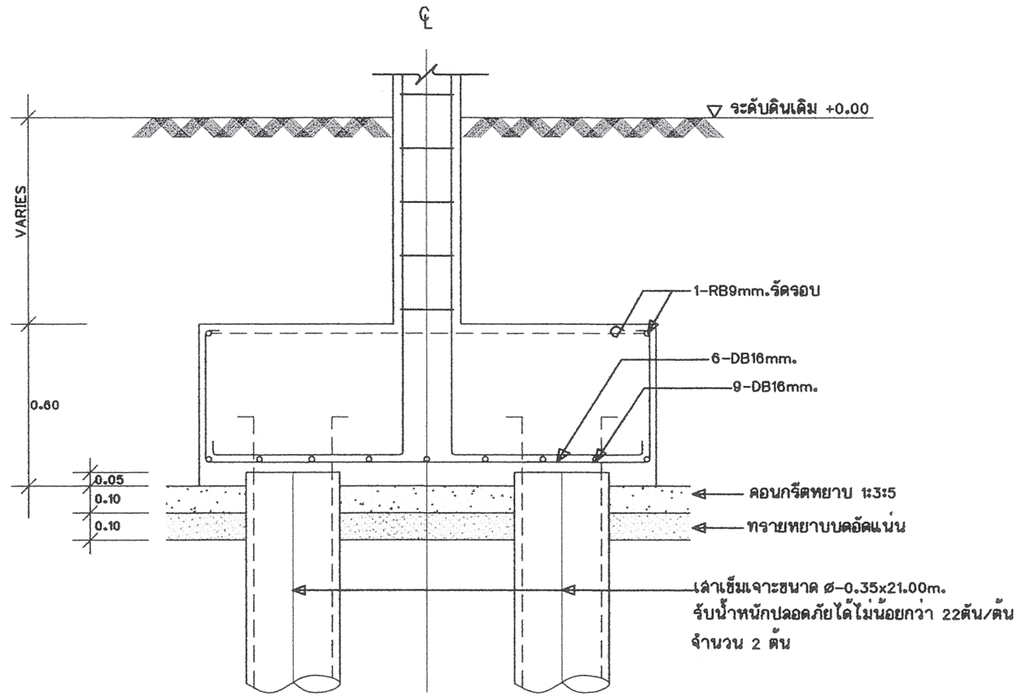

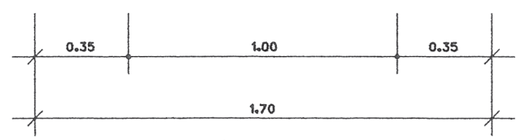

ขยายรูปตัด F2A

มาตราส่วน 1:25

หมายเหตุ -กรณีใช้ฐานรากเสาเข็มเจาะแทนฐานรากเสาเข็มตอก
ให้ใช้เทียบ ดังนี้ F1=F1A , F2=F2A

สำนักการ โยธา
กรุงเทพมหานคร

โครงการ
แบบบ้านยิ้มเพื่อประชาชน ระยะที่ 3

ตามนโยบาย

ม.ร.ว. สุขุมพันธุ์ บริพัตร ผู้ว่าราชการกรุงเทพมหานคร	
นายจุมพล สำเภาพล รองผู้ว่าราชการกรุงเทพมหานคร	
นางนินนาท ชลิตานนท์ ปลัดกรุงเทพมหานคร	
ผู้อำนวยการสำนักการโยธา	
รองผู้อำนวยการสำนักการโยธา	
นายทวีศักดิ์ เสิศประพันธ์	
ผู้อำนวยการสำนักงานออกแบบ	
นายวัชรินทร์ บรรพต	
หัวหน้ากลุ่มงานสถาปัตยกรรม	
นายสินธุ์ชัย บุญบักษ์	
หัวหน้ากลุ่มงานวิศวกรรมอาคาร	
นายอริยะ เมฆะกูล	
สถาปนิก	
นายศิริศักดิ์ ชันดี ภ-สถ.5920	
วิศวกรโครงสร้าง	
นายนรเทพ ชูทูล สย17645	
วิศวกรไฟฟ้า	
นายจรูญ มาสุขใจ	ภฟก.2457
วิศวกรสุขาภิบาล	
นายจีระสิทธิ์ ทิมสถิตย์ สย18489	
วิศวกรเครื่องกล	
นายช่างเขียนแบบ	
นายธิติ สถะบดี	

แบบ	บ้านพักอาศัย 1 ชั้น
แบบที่	104
ชื่อบ้าน	แก้วมุกดา

เจ้าของ	
สถานที่	

แบบแสดง

แบบขยายโครงสร้าง 2

วันที่ :	เลขที่	รวม
ธันวาคม 2553	S-05	5

แผ่นที่	รวมแผ่น
20	27

FILE :

รายการแก้ไขแบบ

มิถุนายน 2557

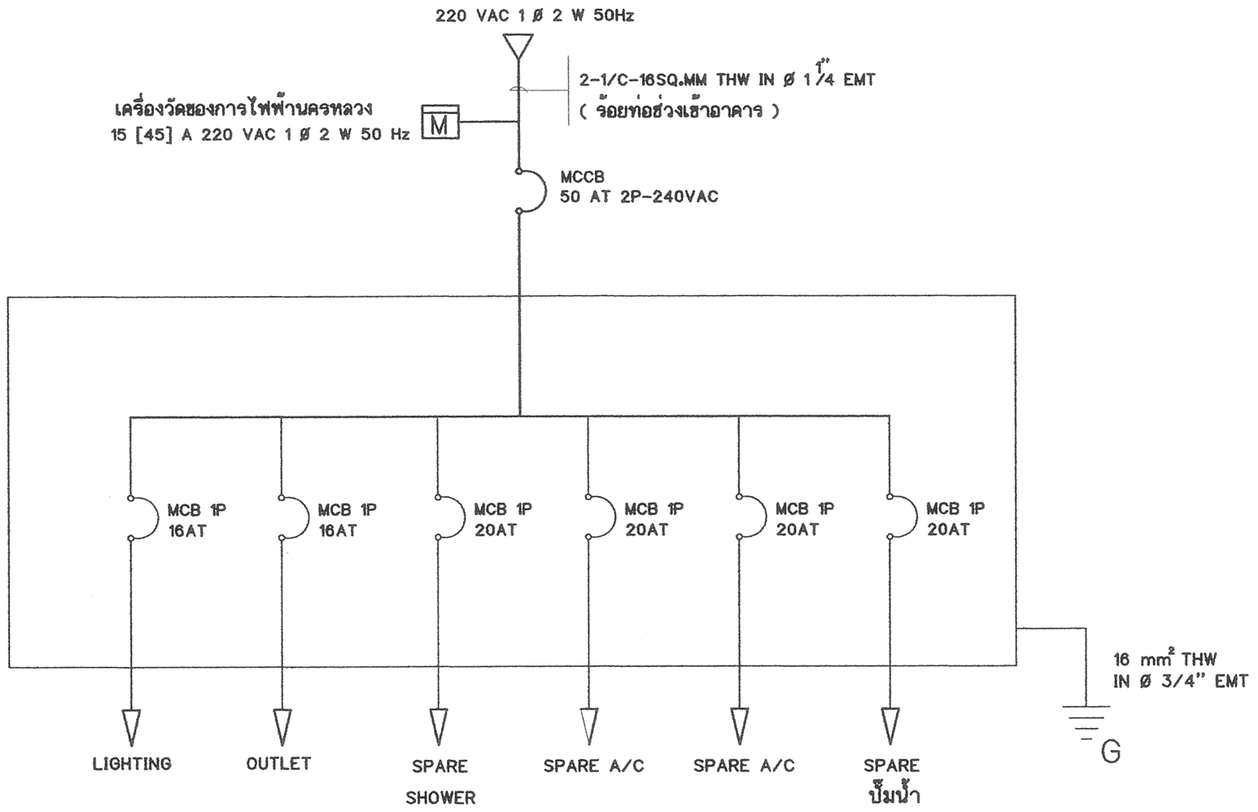

SINGLE LINE DIAGRAM

สัญลักษณ์ระบบไฟฟ้า

○	โคม DOWNLIGHT 1x11 W
◎	โคมกลมหลอด ฟลูออเรสเซนต์ 1x32 W พร้อมฝาครอบสีใส
▭	ดวงโคมหลอด ฟลูออเรสเซนต์ 1x18 W พร้อมฝาครอบสีใส
⊕	โคม DOWNLIGHT หลอด COMPACT 1x11 W
S	สวิตช์ไฟฟ้าแบบธรรมดา
S_3	สวิตช์ไฟฟ้าแบบ 3ทาง
⊖	เต้ารับไฟฟ้าแบบมีสายดิน
TV	เต้ารับทีวี
⊠	เต้ารับโทรศัพท์
Ⓙ	กล่องต่อสายไฟ
▨	แผงจ่ายไฟ
MCB	MINIATURE CIRCUIT BREAKER

รายการระบบงานไฟฟ้า

- แผงจ่ายไฟเป็นกล่องเหล็ก
- สายไฟตามมาตรฐานอุตสาหกรรม
- เต้ารับไฟฟ้าแบบมีสายดิน
- สวิตช์ไฟฟ้าแบบธรรมดา และ สามทาง
- สายเมนวงจรย่อยขนาด 4 มม.^{2}
- สายไฟเข้าเต้ารับขนาด 2.5 มม.^{2}
- สายไฟเข้าดวงโคมขนาด 1 มม.^{2}
- การเดินสายร้อยในท่อร้อยสายฝังในผนังส่วนการเดินสายในฝ้าเพดานให้เดินร้อยท่อร้อยยึดติดกับเสาหรือคาน
- สายไฟเข้าเครื่องทำน้ำอุ่น 3500 W ขนาด 4 มม.^{2}
- สาย COAXIAL เข้าเต้ารับทีวีใช้ RG6
- สายโทรศัพท์เข้าเต้ารับโทรศัพท์ ขนาด 0.65 มม.
- การต่อลงดินต้องเป็นไปตามกฎของการไฟฟ้านครหลวง
- ทิ้งสายข้างหนึ่งไว้ในกล่องต่อสายในห้องนอน หรือ ห้องน้ำ อีกข้างหนึ่งต่อเข้ากับ CIRCUIT BREAKER ในแผงจ่ายไฟ

สำนักการ โยธา
กรุงเทพมหานคร

โครงการ
แบบบ้านยิ้มเพื่อประชาชน ระยะที่ 3

ตามนโยบาย
ม.ร.ว. สุขุมพันธุ์ บริพัตร
ผู้ว่าราชการกรุงเทพมหานคร
นายจุมพล สำเภาพล
รองผู้ว่าราชการกรุงเทพมหานคร
นางนินนาท ชลิตานนท์
ปลัดกรุงเทพมหานคร

ผู้อำนวยการสำนักการโยธา
รองผู้อำนวยการสำนักการโยธา
นายทวีศักดิ์ เลิศประพันธ์
ผู้อำนวยการสำนักงานออกแบบ
นายวัชรินทร์ บรรพต
หัวหน้ากลุ่มงานสถาปัตยกรรม
นายสินธุ์ชัย บุญปักษ์
หัวหน้ากลุ่มงานวิศวกรรม
นายอริยะ เมฆะกุล
สถาปนิก
นายศิริศักดิ์ ชันติ ภ-สถ.5920
วิศวกรโครงสร้าง
นายนรเทพ ชูพูล สย. 7645
วิศวกรไฟฟ้า
นายจรูญ มาสุขใจ ภฟก. 2457
วิศวกรสุขาภิบาล
นายจีระสิทธิ์ ทิมสถิตย์ สย.8489
วิศวกรเครื่องกล
นายช่างเขียนแบบ
นายสมชาย กันนะสมบัติ

แบบ บ้านพักอาศัย 1 ชั้น
แบบที่ 104
ชื่อบ้าน แก้วมุกดา
เจ้าของ
สถานที่

แบบแสดง
SINGLE LINE DIAGRAM
สัญลักษณ์ระบบไฟฟ้า
รายการระบบงานไฟฟ้า
มาตราส่วน 1:75

FILE :	เลขที่	รวม
วันที่	E-01	2
แผ่นที่ 21	รวมแผ่น 27	

รายการแก้ไขแบบ

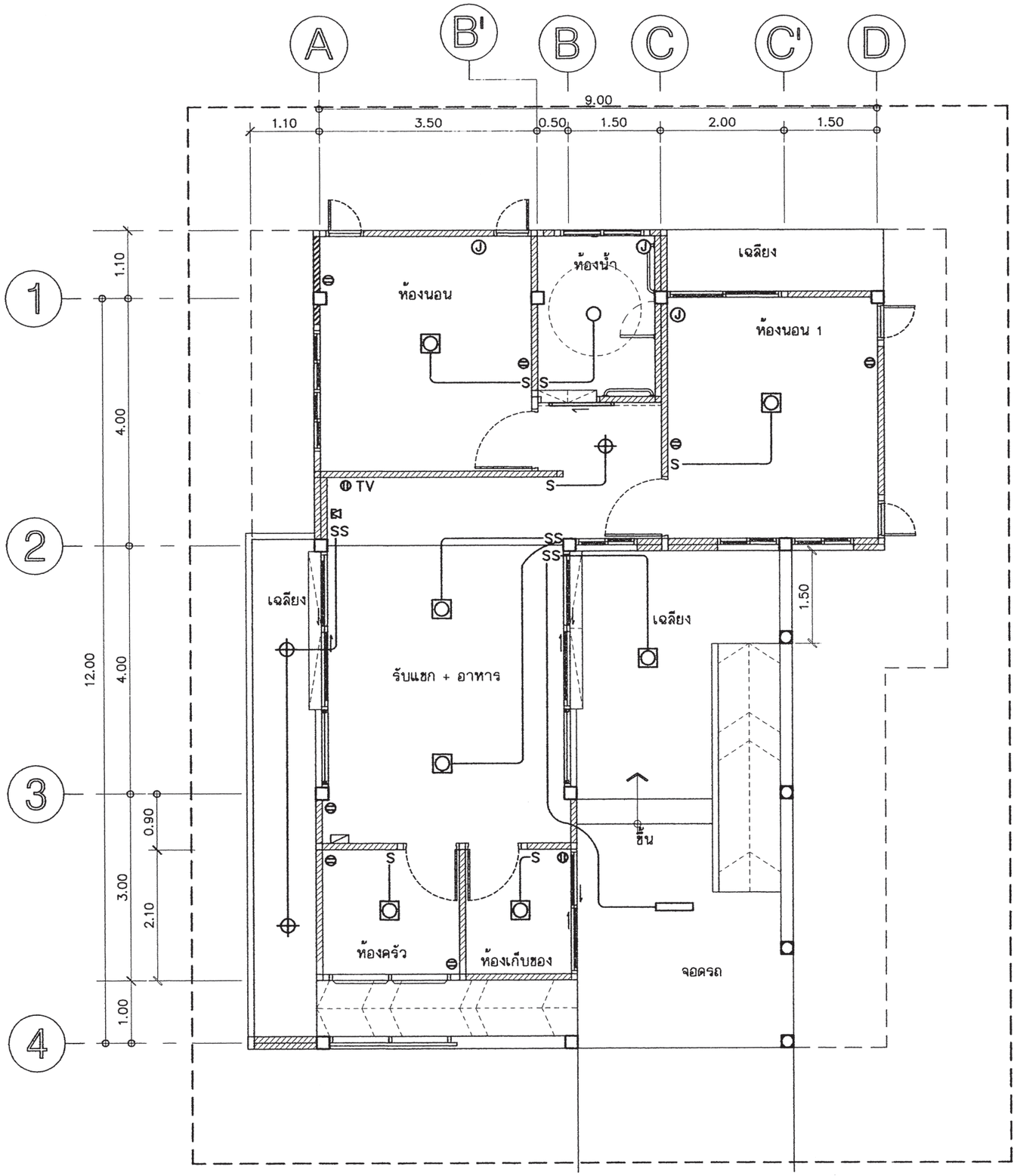

แปลนระบบไฟฟ้าแสงสว่าง

เต้ารับไฟฟ้า-โทรศัพท์-โทรทัศน์

มาตราส่วน 1:75

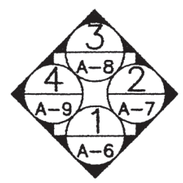

สำนักการ โยธา
กรุงเทพมหานคร

โครงการ

แบบบ้านยิ้มเพื่อประชาชน ระยะที่ 3

ตามนโยบาย

ม.ร.ว. สุขุมพันธุ์ บริพัตร
ผู้ว่าราชการกรุงเทพมหานคร

นายจุมพล สำเภาพล
รองผู้ว่าราชการกรุงเทพมหานคร

นางนันนาท ชลิตานนท์
ปลัดกรุงเทพมหานคร

ผู้อำนวยการสำนักการโยธา	
รองผู้อำนวยการสำนักการโยธา	
นายหริศักดิ์ เลิศประพันธ์	
ผู้อำนวยการสำนักงานออกแบบ	
นายวัชรินทร์ บรรพต	
หัวหน้ากลุ่มงานสถาปัตยกรรม	
นายสินธุ์ชัย บุญปักษ์	
หัวหน้ากลุ่มงานวิศวกรรม	
นายอริยะ เมธะกุล	
สถาปนิก	
นายหริศักดิ์ ชันสี ภ-สถ. 5920	
วิศวกรโครงสร้าง	
นายนเรเทพ ชุชุล สย. 7645	
วิศวกรไฟฟ้า	
นายจรูญ มาสุขใจ ภฟก. 2457	
วิศวกรสุขาภิบาล	
นายจีระสิทธิ์ หิมสถิตย์ สย.8489	
วิศวกรเครื่องกล	
นายช่างเขียนแบบ	
นายสมชาย กันนะสมบัติ	

แบบ	บ้านพักอาศัย 1 ชั้น
แบบที่	104
ชื่อบ้าน	แก้วมุกดา
เจ้าของ	
สถานที่	

แบบแสดง
แปลนระบบไฟฟ้าแสงสว่าง
เต้ารับไฟฟ้า-โทรศัพท์-โทรทัศน์

มาตราส่วน 1:75

FILE :	เลขที่	รวม
หัวที่	E-02	2
แผ่นที่ 22	รวมแผ่น 27	

รายการแก้ไขแบบ

ตารางที่ 1 แสดงการเลือกใช้ขนาดเครื่องสูบน้ำแบบอัตโนมัติสำหรับโครงการบ้านยิ้ม

ขนาดเครื่องสูบน้ำ (วัตต์)	จำนวนห้องน้ำของบ้าน	จำนวนชั้นของบ้าน
100	1 - 3	1 - 2
150	4	1 - 2
200	5	2 - 3
250	6	2 - 3
300	7	2 - 3

ตารางที่ 2 แสดงการเลือกใช้ขนาดถังเก็บน้ำแบบตั้งพื้นสำหรับโครงการบ้านยิ้ม

ชื่อ	จำนวนห้องนอนของบ้าน	ความจุ (ลบ.ม)
ถังเก็บน้ำ 1 (WT1)	1 - 2	1
ถังเก็บน้ำ 2 (WT2)	3 - 4	2
ถังเก็บน้ำ 3 (WT3)	5 - 6	3

ถังเก็บน้ำที่ใช้ ทำจากวัสดุไฟเบอร์กลาสเสริมแรงผลิตตามมาตรฐาน มอก. 435 - 2548

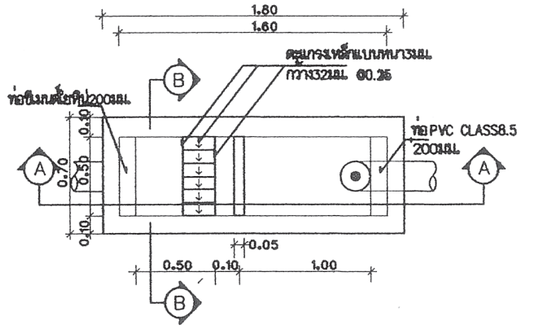

แปลนบ่อดักขยะและดักไขมัน

มาตราส่วน AS SHOWN

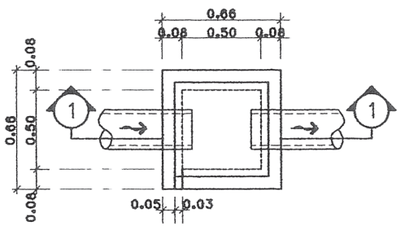

บ่อพักน้ำทิ้ง

มาตราส่วน AS SHOWN



รูปตัด B-B

มาตราส่วน AS SHOWN

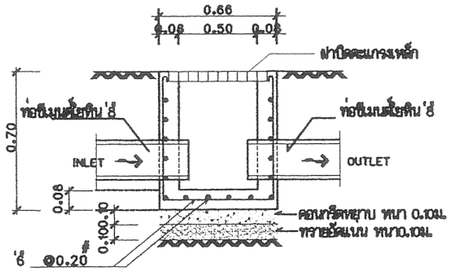

รูปตัด ①- ①

มาตราส่วน AS SHOWN

ตารางที่ 3 แสดงการเลือกใช้ขนาดถังบำบัดน้ำเสียแบบฝังใต้ดินสำหรับโครงการบ้านยิ้ม

ชื่อ	จำนวนห้องนอนของบ้าน	ปริมาณการบำบัด(ลบ.ม/วัน)
ถังบำบัดน้ำเสีย 1 (WWTP1)	1 - 2	1
ถังบำบัดน้ำเสีย 2 (WWTP2)	3 - 4	2
ถังบำบัดน้ำเสีย 3 (WWTP3)	5 - 6	3

ถังบำบัดน้ำเสียเป็นระบบเกรอะ - กรองไร้อากาศ ตัวถังทำจากวัสดุไฟเบอร์กลาสเสริมแรง สามารถรองรับปริมาณน้ำเสียได้ไม่น้อยกว่าตามที่กำหนดในตารางที่ 3 ที่ค่า BOD เข้าระบบ ไม่น้อยกว่า 250 มิลลิกรัมต่อลิตร และค่า BOD ของน้ำที่ผ่านการบำบัดแล้วไม่เกิน 50 มิลลิกรัมต่อลิตร

ตารางที่ 4 แสดงการเลือกใช้วัสดุท่อสำหรับโครงการบ้านยิ้ม

การใช้งาน	วัสดุ
ท่อประปา (CW)	ท่อ PVC Class 13.5 ผลิตตามมาตรฐาน มอก. 17 - 2532
	ต่อด้วยน้ำยาประสานผลิตภัณฑ์เดียวกับผู้ผลิตท่อ
ท่อระบายน้ำโสโครก น้ำทิ้ง น้ำฝนและท่ออากาศ(S,W,RL,V)	ท่อ PVC Class 13.5 ผลิตตามมาตรฐาน มอก. 17 - 2532
	ต่อด้วยน้ำยาประสานผลิตภัณฑ์เดียวกับผู้ผลิตท่อ

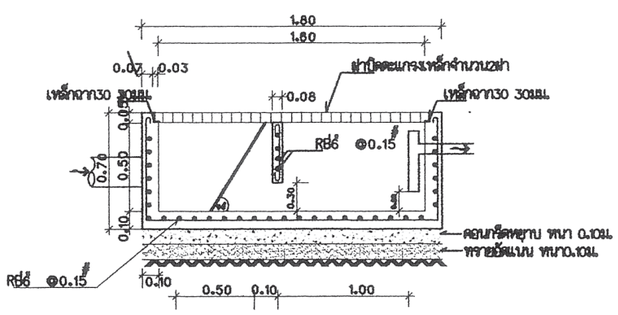

รูปตัด A-A

มาตราส่วน AS SHOWN

สำนักการ โยธา
กรุงเทพมหานคร

โครงการ

แบบบ้านยิ้มเพื่อประชาชน ระยะที่ 3

ตามนโยบาย

ม.ร.ว. สุขุมพันธุ์ บริพัตร
ผู้ว่าราชการกรุงเทพมหานคร

นายจุมพล สำเภาพล
รองผู้ว่าราชการกรุงเทพมหานคร

นางนิ่มนาท ชลิตานนท์
ปลัดกรุงเทพมหานคร

ผู้อำนวยการสำนักการโยธา	
รองผู้อำนวยการสำนักการโยธา	
นายทวีศักดิ์ เลิศประพันธ์	
ผู้อำนวยการสำนักงานออกแบบ	
นายรัชนิทร์ บรรพต	
หัวหน้ากลุ่มงานสถาปัตยกรรม	
นายสินธุ์ชัย บุญปักษ์	
หัวหน้ากลุ่มงานวิศวกรรม	
นายธริยะ เมระกุล	
สถาปนิก	
นายศิวิศักดิ์ ชันตี ภ-สถ.5920	
วิศวกรโครงสร้าง	
นายนรเทพ ชูทุล สย.7645	
วิศวกรไฟฟ้า	
นายจรูญ มาสุขใจ ภฟก. 2457	
วิศวกรสุขาภิบาล	
นายจิระสิทธิ์ หิมสถิตย์ สย.8489	
วิศวกรเครื่องกล	
นายช่างเขียนแบบ	
นางสาวพิทักษ์กุล แสงทิน	

แบบ บ้านพักอาศัย 1 ชั้น
แบบที่ 104
ชื่อบ้าน แก้วมุกดา

เจ้าของ

สถานที่

แบบแสดง

รายการประกอบแบบระบบสุขาภิบาล

มาตราส่วน

FILE :	เดรที่	รวม
วันที่	SN-01	5
แผ่นที่ 23	รวมแผ่น 27	

รายการแก้ไขแบบ

สัญลักษณ์	อักษรย่อ	รายละเอียด
W	W	ท่อน้ำเสีย (PVC มอก. CLASS 8.5)
S	S	ท่อน้ำทิ้งสำม (PVC มอก. CLASS 8.5)
V	V	ท่อระบายอากาศ (PVC มอก. CLASS 8.5)
⋈	⋈	จุดปลายท่อน้ำดี (ก๊อกน้ำ , STOP VALE)
	CW	ท่อน้ำดี (CW) (PVC มอก. CLASS 13.5)
	–	แนวท่อใยหิน เส้นผ่าศูนย์กลาง 0.20 เมตร
	–	แนวเขตที่ดิน
FD	FD	ท่อระบายน้ำที่พื้น (PVC มอก. CLASS 8.5)
RD	RD	ท่อระบายน้ำฝน (PVC มอก. CLASS 8.5)
	FCO	FLOOR CLEANOUT
M	M	มาตรวัดน้ำ
P	P	ปั๊มน้ำ
MH.	–	บ่อพักน้ำทิ้งสำเร็จรูป ขนาด 0.40 x 0.40 เมตร
	–	ถังบำบัดน้ำเสีย (WWTP)

หมายเหตุ

ผังบริเวณนี้เป็นเพียงตัวอย่างเพื่อประมาณราคา ค่าก่อสร้างส่วนประกอบอาคารเท่านั้น
ส่วนรายละเอียดของสถานที่จริง ให้กำหนดรายละเอียดรณะก่อสร้าง
ส่วนที่มิได้ปรากฏในแบบให้ปฏิบัติตาม พรบ ควบคุมอาคาร และข้อบัญญัติกรุงเทพมหานคร

สำนักการ โยธา
กรุงเทพมหานคร

โครงการ
แบบบ้านยิ้มเพื่อประชาชน ระยะที่ 3

ตามนโยบาย
ม.ร.ว. สุขุมพันธุ์ บริพัตร
ผู้ว่าราชการกรุงเทพมหานคร
นายจุมพล ลำเภาพล
รองผู้ว่าราชการกรุงเทพมหานคร
นางนิ่มนาท ชลิตานนท์
ปลัดกรุงเทพมหานคร

ผู้อำนวยการสำนักการโยธา	
รองผู้อำนวยการสำนักการโยธา	
นายหิรัณย์ เลิศประพันธ์	
ผู้อำนวยการสำนักงานออกแบบ	
นายวัชรินทร์ บรรพต	
หัวหน้ากลุ่มงานสถาปัตยกรรม	
นายสินธุ์ชัย บุญปักษ์	
หัวหน้ากลุ่มงานวิศวกรรม	
นายธริยะ เมฆะกุล	
สถาปนิก	
นายศิริลักษ์ ธันดี ภ-สถ.5920	
วิศวกรโครงสร้าง	
นายนรเทพ ชูทูล สย.7645	
วิศวกรไฟฟ้า	
นายจรูญ มาสุขใจ ภฟก. 2457	
วิศวกรสุขาภิบาล	
นายจิระสิทธิ์ หิมสถิตย์ สย.8489	
วิศวกรเครื่องกล	
นายช่างเขียนแบบ	
นางสาวพิทักษ์กุล แสงพินิจ	

แบบ บ้านพักอาศัย 1 ชั้น
แบบที่ 104
ชื่อบ้าน แก้วมุกดา

เจ้าของ

สถานที่

แบบแสดง
สัญลักษณ์

มาตราส่วน 1:75

FILE :	เลขที่ SN–02	ชุดที่ 5
วันที่		
แผ่นที่ 24	รวมแผ่น 27	

รายการแก้ไขแบบ

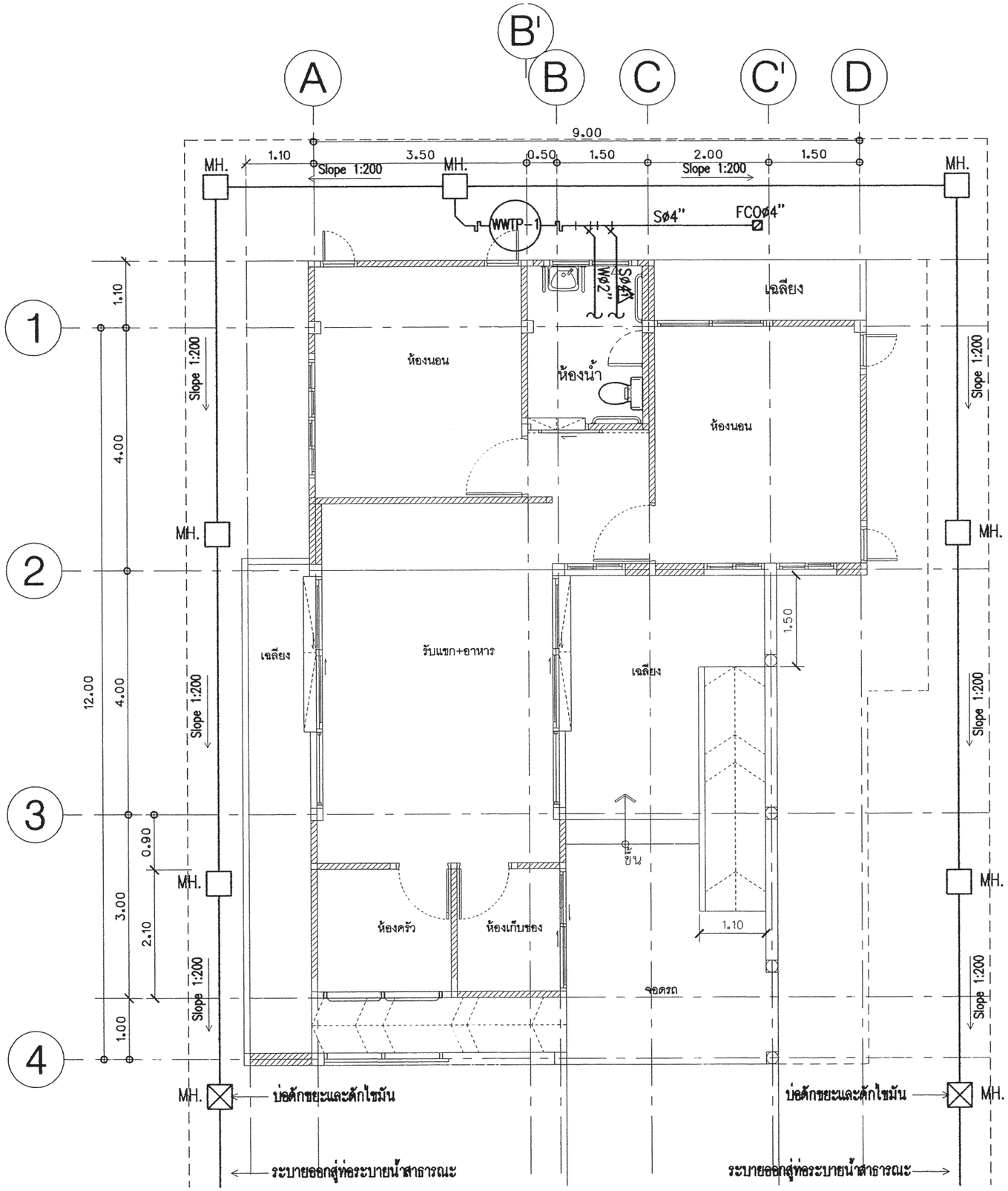

แปลนระบบสุขาภิบาล

มาตราส่วน 1 : 75

สำนักการ โยธา
กรุงเทพมหานคร

โครงการ
แบบบ้านยิ้มเพื่อประชาชน ระยะที่ 3

ตามนโยบาย
ม.ร.ว. สุขุมพันธุ์ บริพัตร
ผู้ว่าราชการกรุงเทพมหานคร
นายจุมพล ลำเภาพล
รองผู้ว่าราชการกรุงเทพมหานคร
นางนินนาท ชลิตานนท์
ปลัดกรุงเทพมหานคร

ผู้อำนวยการสำนักการโยธา	
รองผู้อำนวยการสำนักการโยธา	
นายทวีศักดิ์ เลิศประพันธ์	
ผู้อำนวยการสำนักงานออกแบบ	
นายวัชรินทร์ บรรพต	
หัวหน้ากลุ่มงานสถาปัตยกรรม	
นายสินธุ์ชัย บุญปักษ์	
หัวหน้ากลุ่มงานวิศวกรรม	
นายอวิยะ เมฆะกุล	
สถาปนิก	
นายศิวิศักดิ์ รันดี ภ-สถ.5920	
วิศวกรโครงสร้าง	
นายนรเทพ ชุทุล สย.7645	
วิศวกรไฟฟ้า	
นายจรูญ มาสุขใจ ภฟก. 2457	
วิศวกรสุขาภิบาล	
นายจิระสิทธิ์ ทิมสถิตย์ สย.8489	
วิศวกรเครื่องกล	
นายช่างเขียนแบบ	
นางสาวพิทักษ์กุล แสงพิบิจ	

แบบ	บ้านพักอาศัย 1 ชั้น
แบบที่	104
ชื่อบ้าน	แก้วมุกดา
เจ้าของ	
สถานที่	

แบบแสดง
แปลนระบบสุขาภิบาล
มาตราส่วน 1:75

FILE :	เลขที่ SN-03	รวม 5
วันที่		
แผ่นที่ 25	รวมแผ่น 27	

รายการแก้ไขแบบ

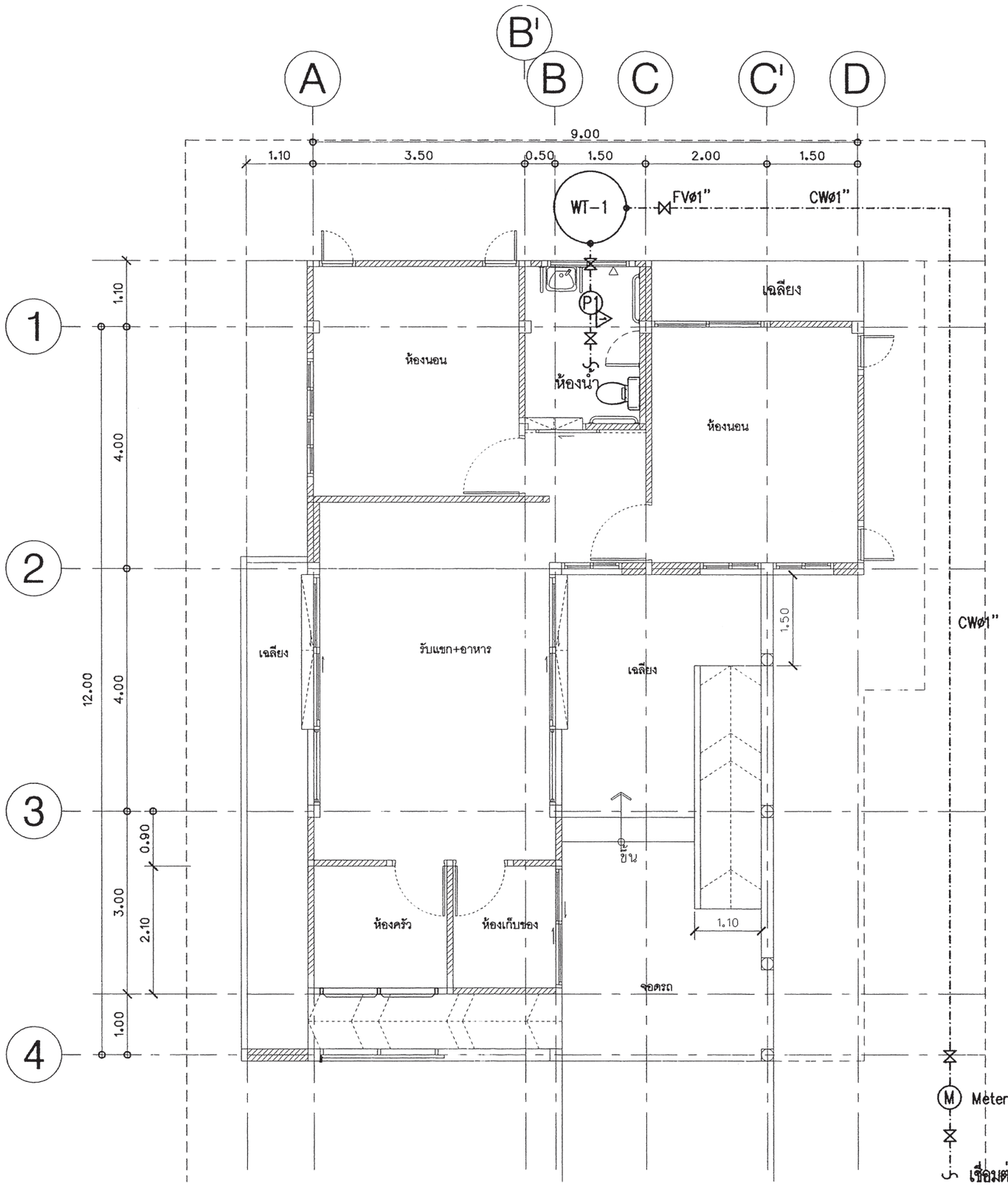

แปลนระบบประปา

มาตราส่วน 1 : 75

สำนักการ โยธา
กรุงเทพมหานคร

โครงการ

แบบบ้านยิ้มเพื่อประชาชน ระยะที่ 3

ตามนโยบาย

ม.ร.ว. สุขุมพันธุ์ บริพัตร
ผู้ว่าราชการกรุงเทพมหานคร

นายจุมพล ลำเภาพล
รองผู้ว่าราชการกรุงเทพมหานคร

นางนินนาท ชลิตานนท์
ปลัดกรุงเทพมหานคร

ผู้อำนวยการสำนักการโยธา	
รองผู้อำนวยการสำนักการโยธา	
นายหิรัณย์ เสิศประพันธ์	
ผู้อำนวยการสำนักงานออกแบบ	
นายวัชรินทร์ บรรพต	
หัวหน้ากลุ่มงานสถาปัตยกรรม	
นายสินธุ์ชัย บุญปักษ์	
หัวหน้ากลุ่มงานวิศวกรรม	
นายอริยะ เมระกุล	
สถาปนิก	
นายหิรัณย์ รันดี ภ-สถ.5920	
วิศวกรโครงสร้าง	
นายนรเทพ ชุมุล สย.7645	
วิศวกรไฟฟ้า	
นายจรูญ มาสุขใจ ภฟก. 2457	
วิศวกรสุขาภิบาล	
นายจิระสิทธิ์ ทิมสถิตย์ สย.8489	
วิศวกรเครื่องกล	
นายช่างเขียนแบบ	
นางสาวพิทักษ์กุล แสงพิบูล	

แบบ	บ้านพักอาศัย 1 ชั้น
แบบที่	104
ชื่อบ้าน	แก้วมุกดา
เจ้าของ	
สถานที่	

แบบแสดง	แปลนระบบประปา
มาตราส่วน	1:75

FILE :	เลขที่	รายการ
วันที่	SN-04	5
แผ่นที่	รวมแผ่น	
26	27	

รายการแก้ไขแบบ

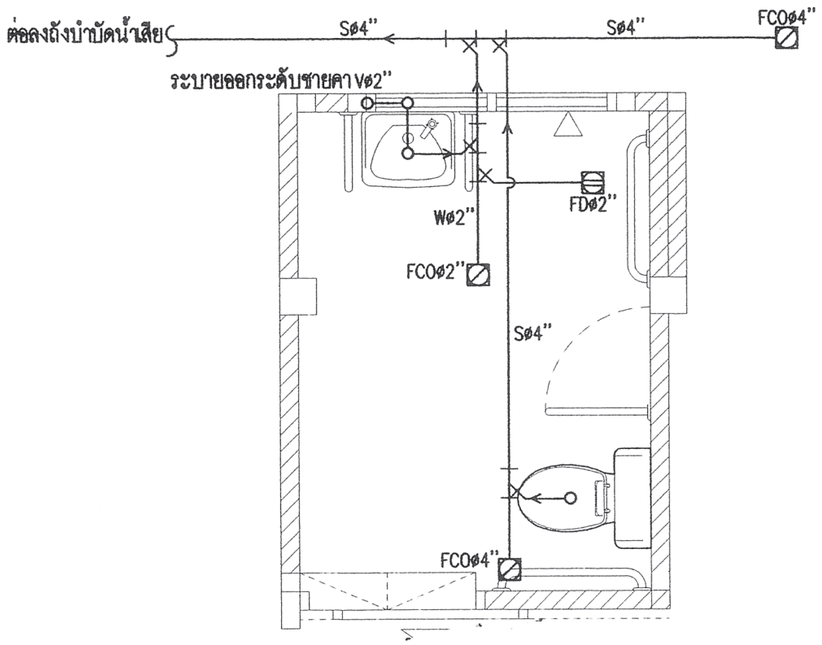

แบบขยายระบบสุขาภิบาลห้องน้ำ

มาตราส่วน 1 : 50

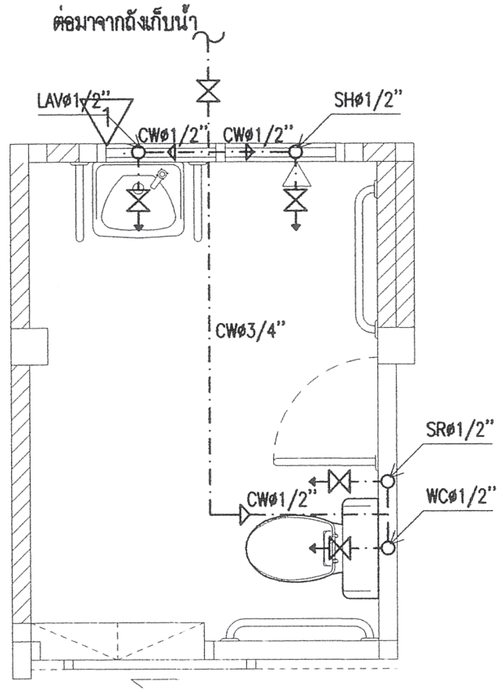

แบบขยายระบบประปาห้องน้ำ

มาตราส่วน 1 : 50

สำนักการ โยธา
กรุงเทพมหานคร

โครงการ
แบบบ้านยิ้มเพื่อประชาชน ระยะที่ 3

ตามนโยบาย
ม.ร.ว. สุขุมพันธุ์ บริพัตร
ผู้ว่าราชการกรุงเทพมหานคร
นายจุมพล ลำเภาพล
รองผู้ว่าราชการกรุงเทพมหานคร
นางนินนาท ชลิตานนท์
ปลัดกรุงเทพมหานคร

ผู้อำนวยการสำนักการโยธา
รองผู้อำนวยการสำนักการโยธา
นายทวิศักดิ์ เดิศประพันธ์
ผู้อำนวยการสำนักงานออกแบบ
นายวัชรินทร์ บรรพต
หัวหน้ากลุ่มงานสถาปัตยกรรม
นายสินธุ์ชัย บุญปักษ์
หัวหน้ากลุ่มงานวิศวกรรม
นายธวัชชัย เมฆะกุล

สถาปนิก
นายศิริศักดิ์ ธันดี ภ-สถ.5920
วิศวกรโครงสร้าง
นายนรเทพ ชุทุล สย.7645
วิศวกรไฟฟ้า
นายจรูญ มาสุขใจ ภฟก. 2457
วิศวกรสุขาภิบาล
นายจิระสิทธิ์ ทิมสถิตย์ สย.8489
วิศวกรเครื่องกล
นายช่างเขียนแบบ
นางสาวพิทักษ์กุล แสงพิบิจ

แบบ บ้านพักอาศัย 1 ชั้น
แบบที่ 104
ชื่อบ้าน แก้วมุกดา

เจ้าของ

สถานที่

แบบแสดง
แบบขยายระบบสุขาภิบาลห้องน้ำ
แบบขยายระบบประปาห้องน้ำ

มาตราส่วน 1:50

FILE :	เลขที่	รวม
วันที่	SN-05	5
แผ่นที่ 27	รวมแผ่น 27	

รายการแก้ไขแบบ

สัญญลักษณ์ประกอบแบบสถาปัตยกรรม

2	แนวศูนย์กลางเสาทางตั้ง
B	แนวศูนย์กลางเสาทางนอน
	ทิศเหนือ
	เส้นแสดงขอบเขตที่ดิน
	เส้นแสดงแนวศูนย์กลาง
	เส้นแสดงแนวที่ซ้อนหรือจะมีในอนาคตหรือของเดิมที่ต้องเคลื่อนย้ายออก
	เส้นแสดงระยะตัด
	ศูนย์กลางถึงศูนย์กลาง
	ศูนย์กลางถึงริม
	ริมถึงริม
+3.00	ระดับในแปลน
▽ +3.00	ระดับในรูปตัด
3	พื้น
2	ผนัง
1	ฝ้าเพดาน
4	ประตู
5	หน้าต่าง

สัญญลักษณ์ประกอบแบบสถาปัตยกรรม

	ดินถม
	ทรายหยาบอัดแน่น
	คอนกรีตเสริมเหล็ก
	ผนังก่ออิฐครึ่งแผ่น
	ผนังก่ออิฐเต็มแผ่น
	ผนังก่ออิฐเต็มหน้าเสา
	ผนังโครงเคร่าไม้
	ผนัง GLASS BLOCK
1 A-08	หมายเลขแสดงรูปด้าน
	สัญญลักษณ์แสดงรูปด้าน
	แสดงในแบบแผ่นที่
2	หมายเลขแสดงรูปด้าน
	สัญญลักษณ์แสดงรูปด้านในแผ่นเดียวกัน
2-E A-02	หมายเลขแสดงรูปตัด
	สัญญลักษณ์แสดงแนวตัด
	แสดงในแบบแผ่นที่
T-1	หมายเลขแสดงรูปตัด
	สัญญลักษณ์แสดงแนวตัดในแผ่นเดียวกัน
D-1 A-02	หมายเลขแสดงแบบขยาย
	สัญญลักษณ์แสดงแบบขยาย
	แสดงในแบบแผ่นที่
D-3	หมายเลขแสดงแบบขยาย
	สัญญลักษณ์แสดงแบบขยายในแผ่นเดียวกัน

สารบัญแบบสถาปัตยกรรม

เลขที่	รายการ
	ปก
A-01	สัญลักษณ์ประกอบแบบ
A-02	รายการประกอบแบบ
A-03	ผังบริเวณ . แผนที่สังเขป
A-04	แปลนพื้น ชั้น 1
A-05	แปลนหลังคา
A-06	รูปด้าน 1
A-07	รูปด้าน 2
A-08	รูปด้าน 3
A-09	รูปด้าน 4
A-10	รูปตัด 1-1
A-11	รูปตัด 2-2
A-12	แบบขยายแปลนห้องน้ำ
A-13	แบบขยายรูปตัดห้องน้ำ
A-14	แบบขยายประตู
A-15	แบบขยายหน้าต่าง
A-16	แบบขยายทางลาด (PLAN)
A-17	แบบขยายทางลาด (รูปตัด 1,2,3)

สารบัญแบบวิศวกรรมโครงสร้าง

แผ่นที่	รายการ
S-01	รายการประกอบแบบด้านวิศวกรรมโยธา
S-02	แปลนฐานราก ตอม่อ
S-03	แปลนคาน- พื้นชั้นล่าง
S-04	แปลนคานชั้นหลังคา
S-05	แปลนโครงสร้างหลังคา
S-06	แบบขยายโครงสร้าง 1
S-07	แบบขยายโครงสร้าง 2
S-08	แบบขยายโครงสร้าง 3

สารบัญแบบวิศวกรรมไฟฟ้าและสื่อสาร

แผ่นที่	รายการ
E-01	สัญลักษณ์ระบบไฟฟ้า , รายการระบบไฟฟ้า
E-02	แปลนระบบไฟฟ้าแสงสว่าง เต้ารับไฟฟ้า- โทรทัศน์- โทรศัพท์

สารบัญแบบวิศวกรรมสุขาภิบาล

แผ่นที่	รายการ
SN-01	รายการประกอบแบบสุขาภิบาล
SN-02	สัญลักษณ์
SN-03	แปลนระบบสุขาภิบาล
SN-04	แปลนระบบประปา
SN-05	แปลนหลังคา
SN-06	แบบขยายระบบสุขาภิบาลห้องน้ำ.
	แบบขยายระบบสุขาภิบาลห้องน้ำ , แบบขยายระบบประปาห้องน้ำ

รายการพื้น

F1	พื้น คสล. ผิวปูกระเบื้องเซรามิค ชนิดปูพื้น กำหนดสีและขนาดภายหลัง
F2	พื้น คสล. ผิวปูปาร์เก้ไม้เนื้อแข็งหรือ พื้นไม้เนื้อแข็งหรือไม้สังเคราะห์หรืออื่นๆ
F3	พื้น คสล.ทำระบบกันซึมผิวปูกระเบื้องเซรามิคผิวกันลื่น ชนิดปูพื้น กำหนดสีและขนาดภายหลัง
F4	พื้นซีเมนต์ ผิวขัดมัน ผสมน้ำยากันซึม
F5	พื้น คสล. พร้อมทำระบบกันซึม
F6	พื้น คสล. ผิวทรายล้างสลับปูกระเบื้องแกรนิตโต้ กำหนดสีและขนาดภายหลังหรือทรายล้าง

รายการฝ้าเพดาน

C1	ฝ้าเพดานภายนอกแผ่น FIBER CEMENT BOARD หรือระแนง
C2	ฝ้าเพดานภายในแผ่นยิบซั่มบอร์ดหนา 9มม. ฉาบรอยต่อเรียบทาสี
C3	ฝ้าเพดานห้องน้ำแผ่นยิบซั่มบอร์ดกันชื้นหนา 9มม.ฉาบรอยต่อเรียบทาสี
	รายการตกแต่ง
	1. บัวมอบฝ้าเพดาน ไม้เนื้อแข็งขนาด 1/2" x 4 "ทาสีน้ำมัน หรือบัวมอบฝ้าเพดานสำเร็จรูป
	2. บัวมอบพื้นไม้เนื้อแข็งขนาด 1/2" x 4 "ทาสีน้ำมันหรือ บัวมอบพื้นสำเร็จรูป

รายการผนัง

1	ผนังก่ออิฐมวลเบา หรืออิฐมอญฉาบปูนเรียบ ทาสี
2	ผนังก่ออิฐมวลเบา หรืออิฐมอญผิวกรุกระเบื้องเซรามิคชนิดปูผนัง เลยระดับฝ้าเพดานอย่างน้อย 10 ซม.
3	ผนังก่ออิฐมวลเบา หรืออิฐมอญกรุทับด้วยไม้ฝาสังเคราะห์
4	ผนังก่ออิฐมวลเบา หรืออิฐมอญกรุทับด้วยหินสังเคราะห์
5	ผนังก่ออิฐมวลเบาฉาบปูนเรียบเซาะร่อง

หมายเหตุ – สีอาคารใช้ตามมาตรฐาน TOA SUPERSHIELD DURACLEAN หรือเทียบเท่า

หมายเหตุ

1. ระยะในแปลนเป็นระบบเมตริก หน่วยวัดเป็นเมตร
2. ระยะในแบบถือตัวเลขเป็นเกณฑ์ ห้ามวัด ประมาณหรือคาดคะเน
3. การก่อสร้างต้องเป็นไปตามมาตราฐานงานก่อสร้างกรมโยธาธิการและผังเมือง และตามหลักวิชาการวิศวกรรม สถาปัตยกรรม
4. เจ้าของอาคารควรปรึกษาเจ้าหน้าที่ท้องถิ่นที่เกี่ยวข้องเพื่อความถูกต้องตามกฎหมายและตรวจเช็คแบบให้ถูกต้องก่อนดำเนินการก่อสร้างทุกครั้ง รูปแบบทั้งหมดนี้เป็นแนวทางในการก่อสร้างเท่านั้น ห้ามดัดแปลงต่อเติม หรือผิดจากรูปแบบนี้

สำนักการ โยธา
กรุงเทพมหานคร

โครงการ
แบบบ้านยิ้มเพื่อประชาชน ระยะที่ 3

ตามนโยบาย
ม.ร.ว. สุขุมพันธุ์ บริพัตร
ผู้ว่าราชการกรุงเทพมหานคร
นายจุมพล สำเภาพล
รองผู้ว่าราชการกรุงเทพมหานคร
นางนินนาท ชลิตานนท์
ปลัดกรุงเทพมหานคร

ผู้อำนวยการสำนักการโยธา	
รองผู้อำนวยการสำนักการโยธา	
นายทวีศักดิ์ เลิศประพันธ์	
ผู้อำนวยการสำนักงานออกแบบ	
นายวัชรินทร์ บรรพต	
หัวหน้ากลุ่มงานสถาปัตยกรรม	
นายสินธุ์ชัย บุญบักษ์	
หัวหน้ากลุ่มงานวิศวกรรมอาคาร	
นายอริยะ เมฆะกุล	
สถาปนิก	
นางวรรณา สุวรรณปรีชา	ส.สถ.2189
วิศวกรโครงสร้าง	
นายวัณโณ บรัศไพบูลย์	สย.6633
วิศวกรไฟฟ้า	
นายจรูญ มาสุขใจ	ภฟก.2457
วิศวกรสุขาภิบาล	
นายจิระสิทธิ์ ทิมสถิตย์	สย.8489
วิศวกรเครื่องกล	
นายช่างเขียนแบบ	
นางสาวสุกัญญา ช้างมุล	

แบบ บ้านพักอาศัย 1 ชั้น
แบบที่ 105
ชื่อบ้าน ขจร
เจ้าของ
สถานที่

แบบแสดง
สารบัญแบบ
สัญลักษณ์ประกอบแบบ

วันที่ :	เลขที่	รวม
ธันวาคม 2553	A-01	17

แผ่นที่	รวมแผ่น
01	33

FILE :

รายการแก้ไขแบบ
มิถุนายน 2557

รายการ โครงการแบบบ้านยิ้มเพื่อประชาชน ระยะที่ 3

รายละเอียดประกอบแบบ

1 งานสถาปัตยกรรม

1.1 งานวัสดุผิวพื้น

1 พื้น คสล ปูกระเบื้องเซรามิค ชนิดปูพื้น กำหนดสีและขนาดภายหลัง

2 พื้น คสล ปูปาร์เก้ไม้เนื้อแข็ง หรือ ไม้เนื้อแข็งขัดผิวเคลือบเงา หรือ ไม้สังเคราะห์

3 พื้น คสล ทำระบบกันซึมปูกระเบื้องเซรามิคผิวกันลื่น ชนิดปูพื้น กำหนดสีและขนาดภายหลัง

4 พื้นซีเมนต์ ผิวขัดมัน ผสมน้ำยากันซึม

5 พื้น คสล พร้อมทำระบบกันซึม

6 พื้น คสล ผิวทรายล้างสลับกระเบื้องแกรนิตโต้ หรือทรายล้าง

7 พื้น คสล ผิวทรายล้าง

1.2 งานผนัง

1 ผนังก่ออิฐมวลเบา หรืออิฐมอญฉาบปูนเรียบ ทาสี

2 ผนังก่ออิฐมวลเบา หรืออิฐมอญผิวกรุกระเบื้องเซรามิคชนิดบุผนัง เลยระดับฝ้าเพดานอย่างน้อย 10 ซม.

3 ผนังก่ออิฐมวลเบา หรืออิฐมอญกรุทับด้วยไม้สังเคราะห์

4 ผนังก่ออิฐมวลเบา หรืออิฐมอญ กรุทับด้วยหินสังเคราะห์

5 ผนังก่ออิฐมวลเบา หรืออิฐมอญฉาบปูนเรียบเซาะร่อง

1.3 งานฝ้าเพดาน

1 ฝ้าเพดานภายนอก แผ่น FIBER CEMENT BOARD ฉาบรอยต่อเรียบทาสี โครงเคร่าเหล็ก 1" x1" หากเป็นระแนงให้กรุตาข่ายกันแมลง

2 ฝ้าเพดานภายใน แผ่นยิปซั่ม หนาไม่น้อยกว่า9 มม. ฉาบรอยต่อเรียบทาสี โครงเคร่าอลูมิเนียมหรือโครงเคร่าเหล็กชุบสังกะสี

3 ฝ้าเพดานห้องน้ำ แผ่นยิปซั่มชนิดกันชื้น หนาไม่น้อยกว่า 9 มม. ฉาบรอยต่อเรียบทาสี โครงเคร่าอลูมิเนียมหรือโครงเคร่าเหล็กชุบสังกะสี

1.4 งานประตู – หน้าต่าง – ตามแบบขยายประตูหน้าต่าง

1.5 งานสุขภัณฑ์ – ตามแบบขยายห้องน้ำ

1.6 บันไดและราวบันได – โครงสร้าง คสล วัสดุผิว และลูกกรง ตามแบบขยายบันได

1.7 งานสี

- สีทาภายนอก ใช้สีชนิดทาภายนอก
- สีทาภายใน ใช้สีชนิดทาภายใน
- สีทาเหล็ก และไม้ ใช้สีน้ำมัน

2 งานโครงสร้าง ดูรายละเอียดงานวิศวกรรมโครงสร้าง

3 งานระบบไฟฟ้า ดูรายละเอียดงานวิศวกรรมไฟฟ้า

4 งานระบบสุขาภิบาล ดูรายละเอียดงานวิศวกรรมสุขาภิบาล

ข้อกำหนด

- โครงสร้างที่คำนวณไว้ สามารถรับน้ำหนักผนังก่ออิฐมอญได้
- โครงสร้างที่คำนวณไว้ สามารถรับน้ำหนักหลังคาคอนกรีตได้
- ควรคำนึงถึงระบบกำจัดปลวกด้วย
- บริเวณพื้นต่างระดับ + 2.0 ซม. ให้ปาดมุม 45 องศา
- แบบ และรายการนี้ ใช้เฉพาะในเขตกรุงเทพมหานครเท่านั้น
- ระดับ +0.00 ให้ยึดถือระดับถนนหน้าโครงการเป็นหลัก
- แบบผังบริเวณที่แสดงในแบบนี้ เป็นเพียงการแสดงระยะที่ดินที่น้อยที่สุด ตามแบบบ้านนั้นๆ สามารถก่อสร้างได้

หมายเหตุ

1. ระยะในแปลนเป็นระบบเมตริก หน่วยวัดเป็นเมตร
2. ระยะในแบบถือตัวเลขเป็นเกณฑ์ ห้ามวัด ประมาณหรือคาดคะเน
3. การก่อสร้างต้องเป็นไปตามมาตราฐานงานก่อสร้างกรมโยธาธิการและ
ผังเมือง และตามหลักวิชาการวิศวกรรม สถาปัตยกรรม
4. เจ้าของอาคารควรปรึกษาเจ้าหน้าที่ท้องถิ่นที่เกี่ยวข้องเพื่อความถูกต้อง
ตามกฎหมายและตรวจเช็คแบบให้ถูกต้องก่อนดำเนินการก่อสร้างทุกครั้ง
รูปแบบทั้งหมดนี้เป็นแนวทางในการก่อสร้างเท่านั้น ห้ามดัดแปลง
ต่อเติม หรือผิดจากรูปแบบนี้

สำนักการ โยธา
กรุงเทพมหานคร

โครงการ
แบบบ้านยิ้มเพื่อประชาชน ระยะที่ 3

ตามนโยบาย
ม.ร.ว. สุขุมพันธุ์ บริพัตร
ผู้ว่าราชการกรุงเทพมหานคร
นายจุมพล สำเภาพล
รองผู้ว่าราชการกรุงเทพมหานคร
นางนินนาท ชลิตานนท์
ปลัดกรุงเทพมหานคร

ผู้อำนวยการสำนักการโยธา	
รองผู้อำนวยการสำนักการโยธา	
นายทวิศักดิ์ เลิศประพันธ์	
ผู้อำนวยการสำนักงานออกแบบ	
นายวัชรินทร์ บรรพต	
หัวหน้ากลุ่มงานสถาปัตยกรรม	
นายสินธุ์ชัย บุญปักษ์	
หัวหน้ากลุ่มงานวิศวกรรมอาคาร	
นายอริยะ เมฆะกุล	
สถาปนิก	
นางวรรณา สุวรรณปรีชา	ส.สถ.2189
วิศวกรโครงสร้าง	
นายวัณโณ บัศไพบูลย์	สย.6633
วิศวกรไฟฟ้า	
นายจรูญ มาสุขใจ	ภฟก.2457
วิศวกรสุขาภิบาล	
นายจีระสิทธิ์ ทิมสถิตย์	สย.8489
วิศวกรเครื่องกล	
นายช่างเขียนแบบ	
นางสาวสุกัญญา ช้างมูล	

แบบ บ้านพักอาศัย 1 ชั้น
แบบที่ 105
ชื่อบ้าน ขจร
เจ้าของ
สถานที่

แบบแสดง
รายการประกอบแบบ

วันที่ :	เลขที่	รวม
ธันวาคม 2553	A-02	17

แผ่นที่	รวมแผ่น
02	33

FILE :

รายการแก้ไขแบบ
มิถุนายน 2557

แผนที่สังเขป

มาตราส่วน 1 : 100

ผังผริเวณ

มาตราส่วน 1 : 100

สำนักการ โยธา
กรุงเทพมหานคร

โครงการ

แบบบ้านยิ้มเพื่อประชาชน ระยะที่ 3

ตามนโยบาย

ม.ร.ว. สุขุมพันธุ์ บริพัตร
ผู้ว่าราชการกรุงเทพมหานคร

นายจุมพล สำเภาพล
รองผู้ว่าราชการกรุงเทพมหานคร

นางนินนาท ชลิตานนท์
ปลัดกรุงเทพมหานคร

ผู้อำนวยการสำนักการโยธา	
รองผู้อำนวยการสำนักการโยธา	
นายพวิลักษ์ เสิศประพันธ์	
ผู้อำนวยการสำนักงานออกแบบ	
นายรัชรินทร์ บรรทด	
หัวหน้ากลุ่มงานสถาปัตยกรรม	
นายสินสุชีย บุญปักษ์	
หัวหน้ากลุ่มงานวิศวกรรมอาคาร	
นายอริยะ เมฆะบุล	

สถาปนิก	
นางวรรณา สุวรรณปรีชา	ส.สถ.2189
วิศวกรโครงสร้าง	
นายวัฒโณ บริสโพบูลย์	สย.6633
วิศวกรไฟฟ้า	
นายจรูญ มาสุขใจ	ภพก.2457
วิศวกรสุขาภิบาล	
นายศิระสิทธิ์ ทิมสถิตย์	สย.8489
วิศวกรเครื่องกล	
นายช่างเขียนแบบ	
นางสาวสุกัญญา ช้างมูล	

แบบ บ้านพักอาศัย 1 ชั้น
แบบที่ 105
ชื่อบ้าน ขจร

เจ้าของ

สถานที่

แบบแสดง
ผังผริเวณ
แผนที่สังเขป

วันที่ :	เลขที่	รวม
สิงหาคม 2553	A-03	17

แผ่นที่	รวมแผ่น
03	33

FILE :

รายการแก้ไขแบบ
มิถุนายน 2557

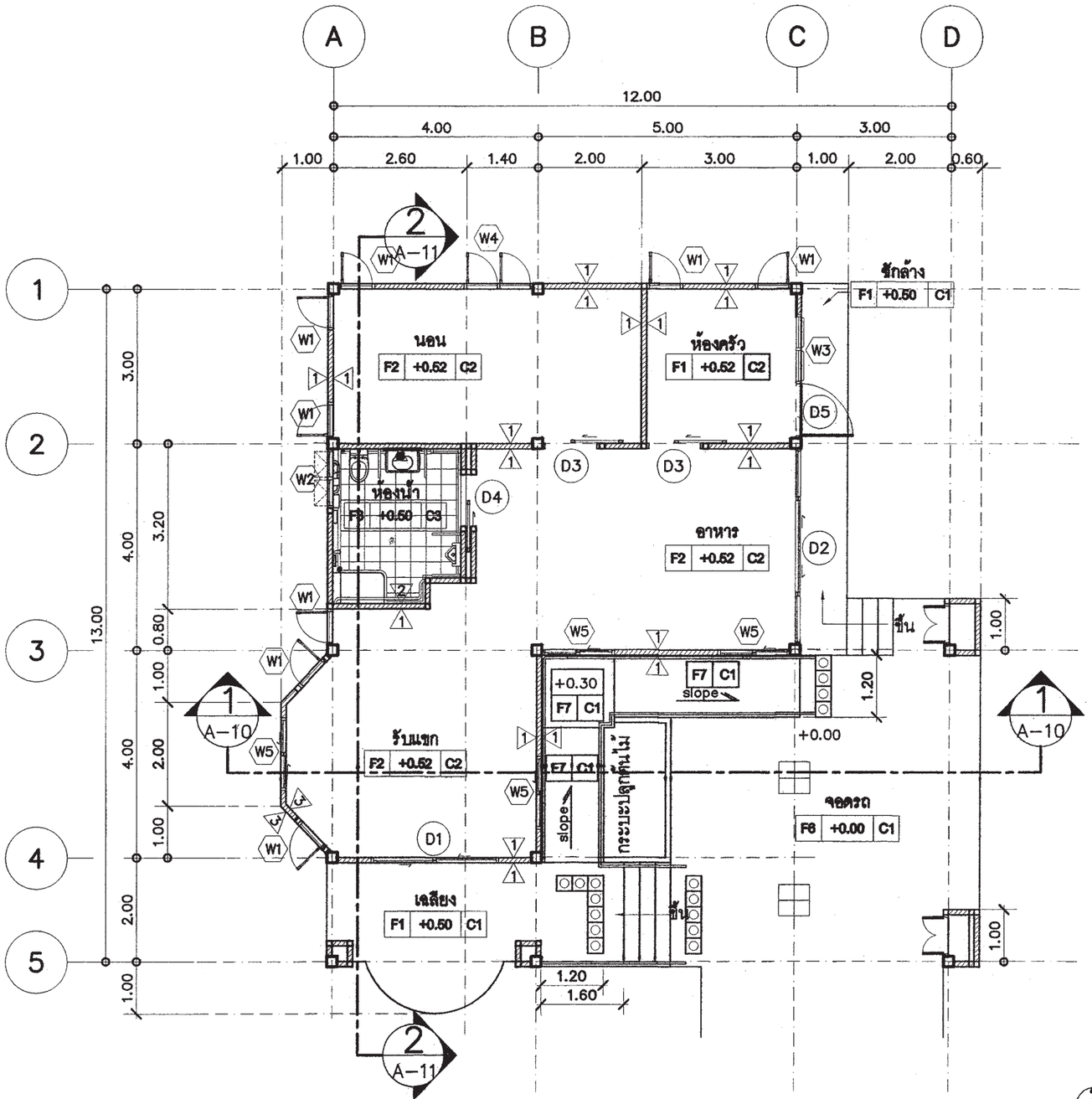

แปลนพื้นชั้นที่ 1

มาตราส่วน 1:100

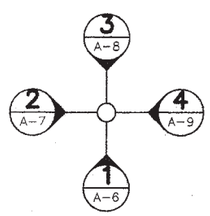

สำนักการ โยธา
กรุงเทพมหานคร

โครงการ
แบบบ้านยิ้มเพื่อประชาชน ระยะที่ 3

ตามนโยบาย

ม.ร.ว. สุขุมพันธุ์ บริพัตร
ผู้ว่าราชการกรุงเทพมหานคร

นายจุมพล สำเภาพล
รองผู้ว่าราชการกรุงเทพมหานคร

นางนินนาท ชลิตานนท์
ปลัดกรุงเทพมหานคร

ผู้อำนวยการสำนักการโยธา	
รองผู้อำนวยการสำนักการโยธา	
นายทวีศักดิ์ เลิศประพันธ์	
ผู้อำนวยการสำนักงานออกแบบ	
นายรัชรินทร์ บรรพต	
หัวหน้ากลุ่มงานสถาปัตยกรรม	
นายสินธุชัย บุญปักษ์	
หัวหน้ากลุ่มงานวิศวกรรมอาคาร	
นายอธิยะ เมฆกูล	

สถาปนิก	
นางวรรณา สุวรรณปรีชา	ส.สถ.2189
วิศวกรโครงสร้าง	
นายวัณโณ บริศไพบูลย์	สย.6633
วิศวกรไฟฟ้า	
นายจรูญ มาสุขใจ	ภพก.2457
วิศวกรสุขาภิบาล	
นายสิระสิทธิ์ หิมสถิตย์	สย.8489
วิศวกรเครื่องกล	
นายช่างเขียนแบบ	
นางสาวสุกัญญา ช้างมูล	

แบบ	บ้านพักอาศัย 1 ชั้น
แบบที่	105
ชื่อบ้าน	ขจร
เจ้าของ	
สถานที่	

แบบแสดง
แปลนพื้นชั้น 1

วันที่ :	เลขที่	รวม
ธันวาคม 2553	A-04	17

แผ่นที่	รวมแผ่น
04	33

FILE :

รายการแก้ไขแบบ
มิถุนายน 2557

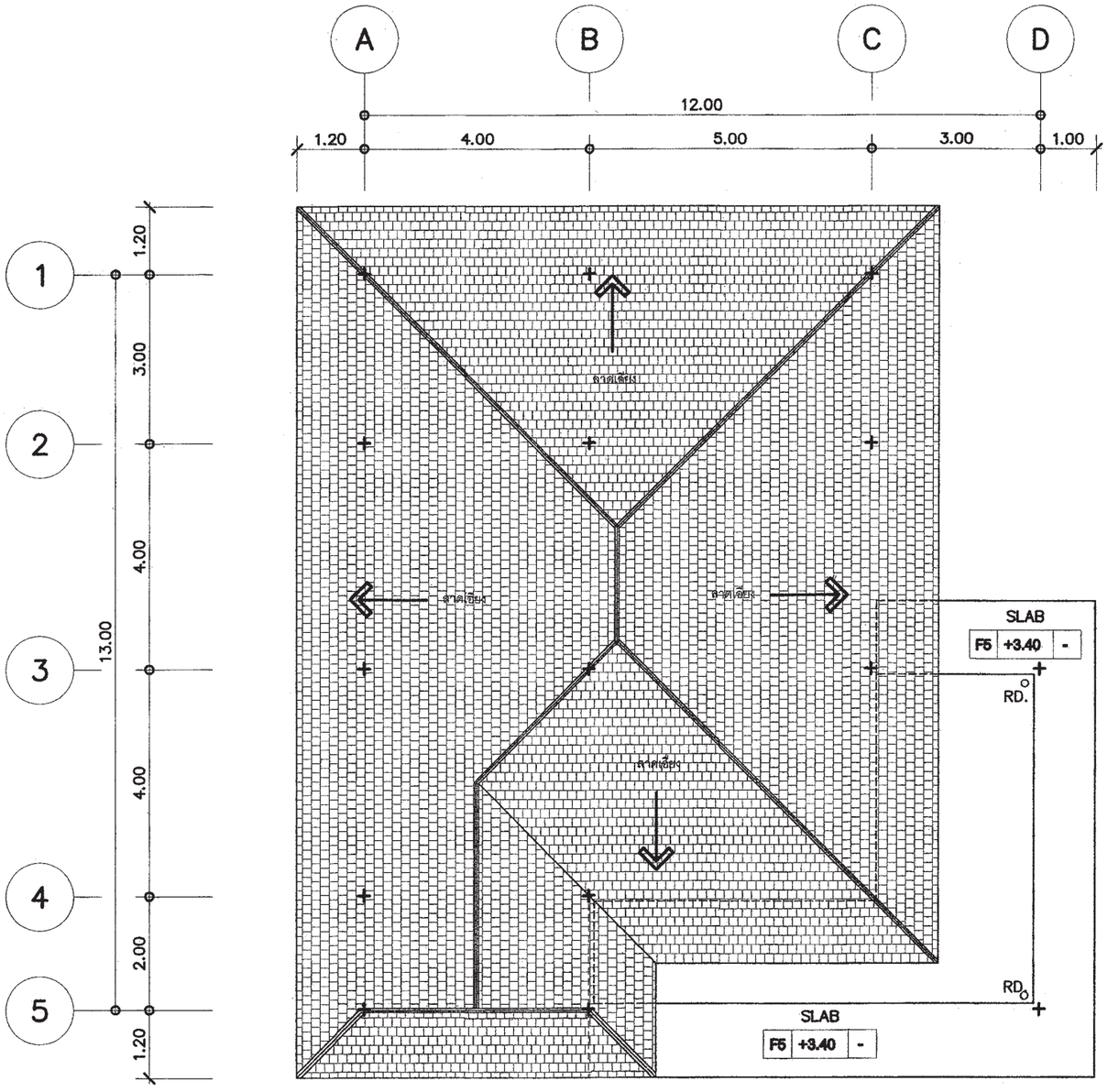

แปลนหลังคา

มาตราส่วน 1:100

สำนักการ โยธา
กรุงเทพมหานคร

โครงการ

แบบบ้านยิ้มเพื่อประชาชน ระยะที่ 3

ตามนโยบาย

ม.ร.ว. สุขุมพันธุ์ บริพัตร
ผู้ว่าราชการกรุงเทพมหานคร

นายจุมพล สำเภาพล
รองผู้ว่าราชการกรุงเทพมหานคร

นางนินนาท ชลิตานนท์
ปลัดกรุงเทพมหานคร

ผู้อำนวยการสำนักการโยธา	
รองผู้อำนวยการสำนักการโยธา	
นายพิวัศดิ์ เลิศประพันธ์	
ผู้อำนวยการสำนักงานออกแบบ	
นายรัชพินทร์ บรรพต	
หัวหน้ากลุ่มงานสถาปัตยกรรม	
นายสินธุ์ชัย บุญปักษ์	
หัวหน้ากลุ่มงานวิศวกรรมอาคาร	
นายอริยะ เมฆะกุล	

สถาปนิก	
นางวรรณา สุวรรณปรีชา	ส.สถ.2189
วิศวกรโครงสร้าง	
นายวัฒโณ ปรัศโพบูลย์	สย.6633
วิศวกรไฟฟ้า	
นายจรูญ มาสุขใจ	ภฟก.2457
วิศวกรสุขาภิบาล	
นายจิระสิทธิ์ ทิมสถิตย์	สย.8489
วิศวกรเครื่องกล	
นายช่างเขียนแบบ	
นางสาวสุกัญญา ช้างมูล	

แบบ บ้านพักอาศัย 1 ชั้น
แบบที่ 105
ชื่อบ้าน ขจร

ด้านหน้า

สถานที่

แบบแสดง
แปลนหลังคา

วันที่ :	แผ่นที่	รวม
ธันวาคม 2553	A-05	17

แผ่นที่	รวมแผ่น
05	33

FILE :

รายการแก้ไขแบบ
มิถุนายน 2557

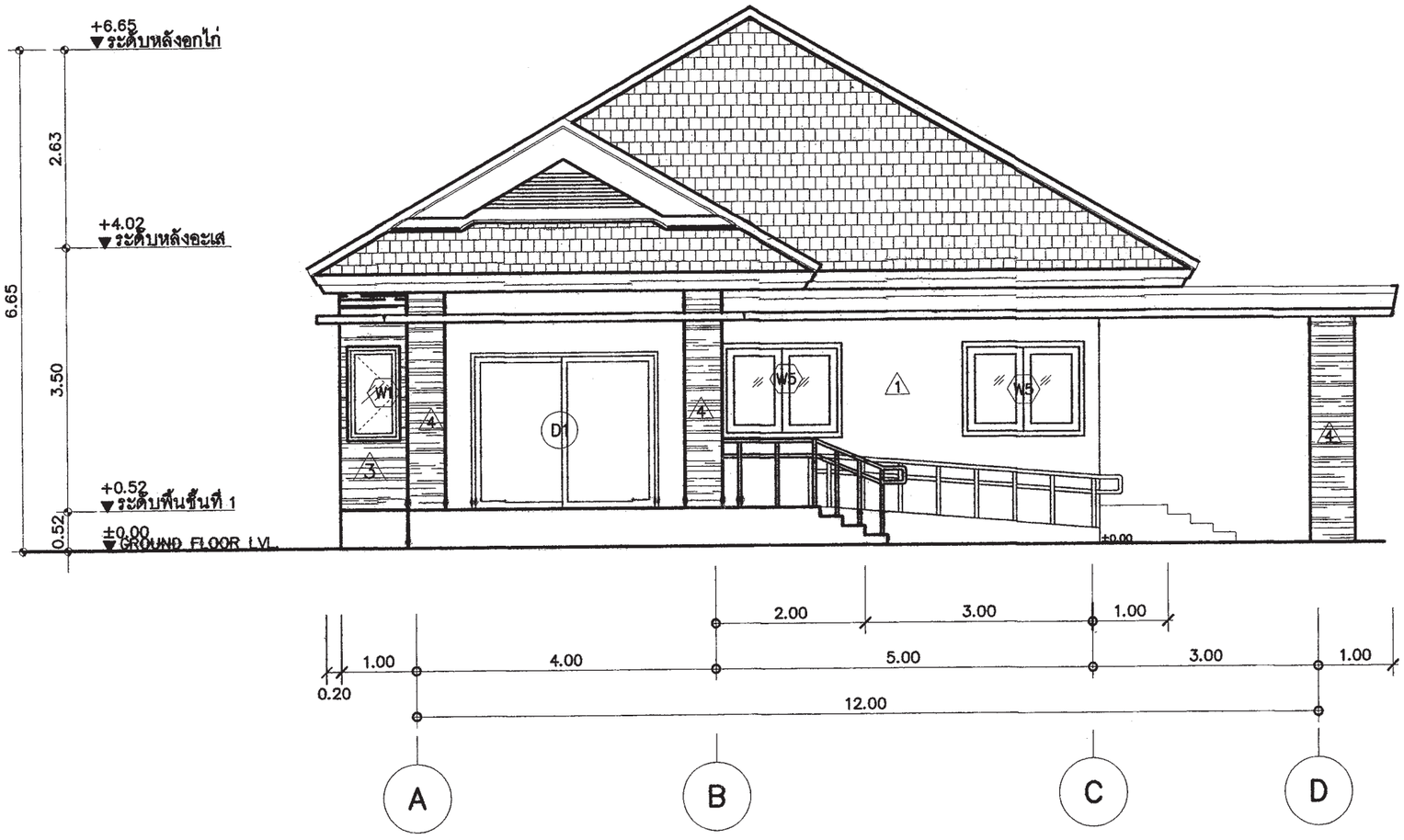

รูปด้าน ①

มาตราส่วน 1:75

สำนักการ โยธา
กรุงเทพมหานคร

โครงการ
แบบบ้านยิ้มเพื่อประชาชน ระยะที่ 3

ตามนโยบาย
ม.ร.ว. สุขุมพันธุ์ บริพัตร
ผู้ว่าราชการกรุงเทพมหานคร
นายจุมพล สำเภาพล
รองผู้ว่าราชการกรุงเทพมหานคร
นางนินนาท ชลิตานนท์
ปลัดกรุงเทพมหานคร

ผู้อำนวยการสำนักการโยธา	
รองผู้อำนวยการสำนักการโยธา	
นายทวีศักดิ์ เสิศประพันธ์	
ผู้อำนวยการสำนักงานออกแบบ	
นายวัชรินทร์ บรรพต	
หัวหน้ากลุ่มงานสถาปัตยกรรม	
นายสินธุ์ชัย บุญปักษ์	
หัวหน้ากลุ่มงานวิศวกรรมอาคาร	
นายอริยะ เมละกุล	

สถาปนิก	
นางวรรณา สุวรรณปรีชา	ส.สถ.2189
วิศวกรโครงสร้าง	
นายวัฒโณ บัวศิโพบูลย์	สย.6633
วิศวกรไฟฟ้า	
นายจุญ มาสุขใจ	ภฟก.2457
วิศวกรสุขาภิบาล	
นายจีระสิทธิ์ ทิมสถิตย์	สย.8489
วิศวกรเครื่องกล	
นายช่างเขียนแบบ	
นางสาวสุกัญญา ช้างมูล	

แบบ บ้านพักอาศัย 1 ชั้น
แบบที่ 105
ชื่อบ้าน ขจร
ผังแสดง
สถานที่

แบบแสดง
รูปด้าน 1

วันที่ :	เลขที่	รวม
อันวาคม 2553	A-06	17

แผ่นที่	รวมแผ่น
06	33

FILE :

รายการแก้ไขแบบ
มิถุนายน 2557

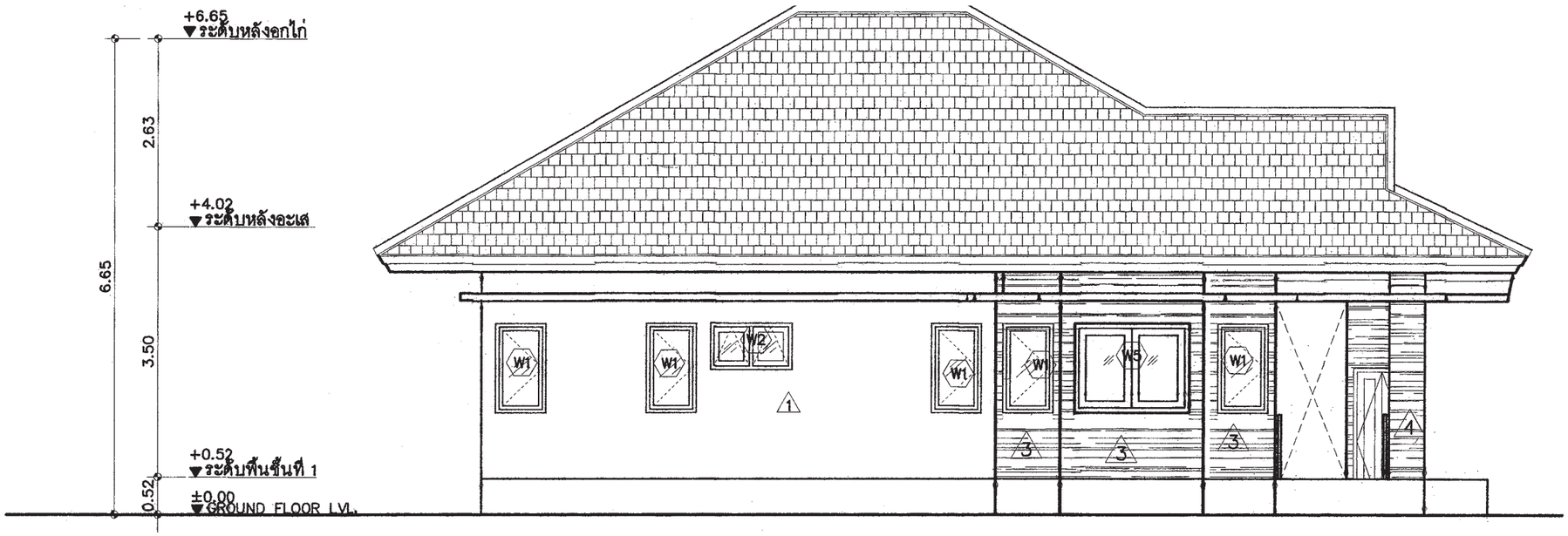

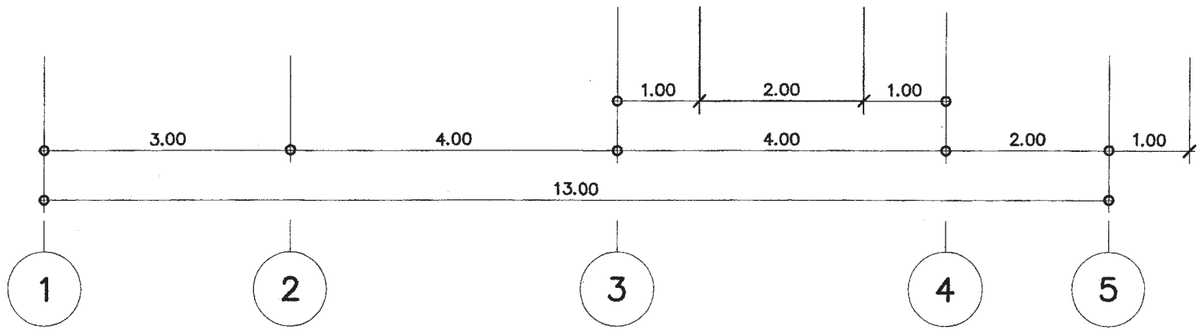

รูปด้าน ②

มาตราส่วน 1:75

สำนักการ โยธา
กรุงเทพมหานคร

โครงการ
แบบบ้านยิ้มเพื่อประชาชน ระยะที่ 3

ตามนโยบาย
ม.ร.ว. สุขุมพันธุ์ บริพัตร
ผู้ว่าราชการกรุงเทพมหานคร
นายจุมพล สำเภาพล
รองผู้ว่าราชการกรุงเทพมหานคร
นางนินนาท ชลิตานนท์
ปลัดกรุงเทพมหานคร

ผู้อำนวยการสำนักการโยธา	
รองผู้อำนวยการสำนักการโยธา	
นายทวีศักดิ์ เลิศประพันธ์	
ผู้อำนวยการสำนักงานออกแบบ	
นายวัชรินทร์ บรรพต	
หัวหน้ากลุ่มงานสถาปัตยกรรม	
นายสินธุ์ชัย บุญปักษ์	
หัวหน้ากลุ่มงานวิศวกรรมอาคาร	
นายอิยะ เมฆะกุล	

สถาปนิก	
นางวรรณา สุวรรณปรีชา	ส.สถ.2189
วิศวกรโครงสร้าง	
นายวัฒโณ ปรัศโพบูลย์	สย.6633
วิศวกรไฟฟ้า	
นายจรูญ มาสุขใจ	ภฟก.2457
วิศวกรสุขาภิบาล	
นายสิระสิทธิ์ หิมสถิตย์	สย.8489
วิศวกรเครื่องกล	
นายช่างเขียนแบบ	
นางสาวสุกัญญา ช้างมูล	

แบบ	บ้านพักอาศัย 1 ชั้น
แบบที่	105
ชื่อบ้าน	ขจร
เจ้าของ	
สถานที่	

แบบแสดง
รูปด้าน 2

วันที่ :	แผ่นที่	รวม
ธันวาคม 2553	A-07	17

แผนที่	รวมแผ่น
07	33

FILE :

รายการแก้ไขแบบ
มิถุนายน 2557

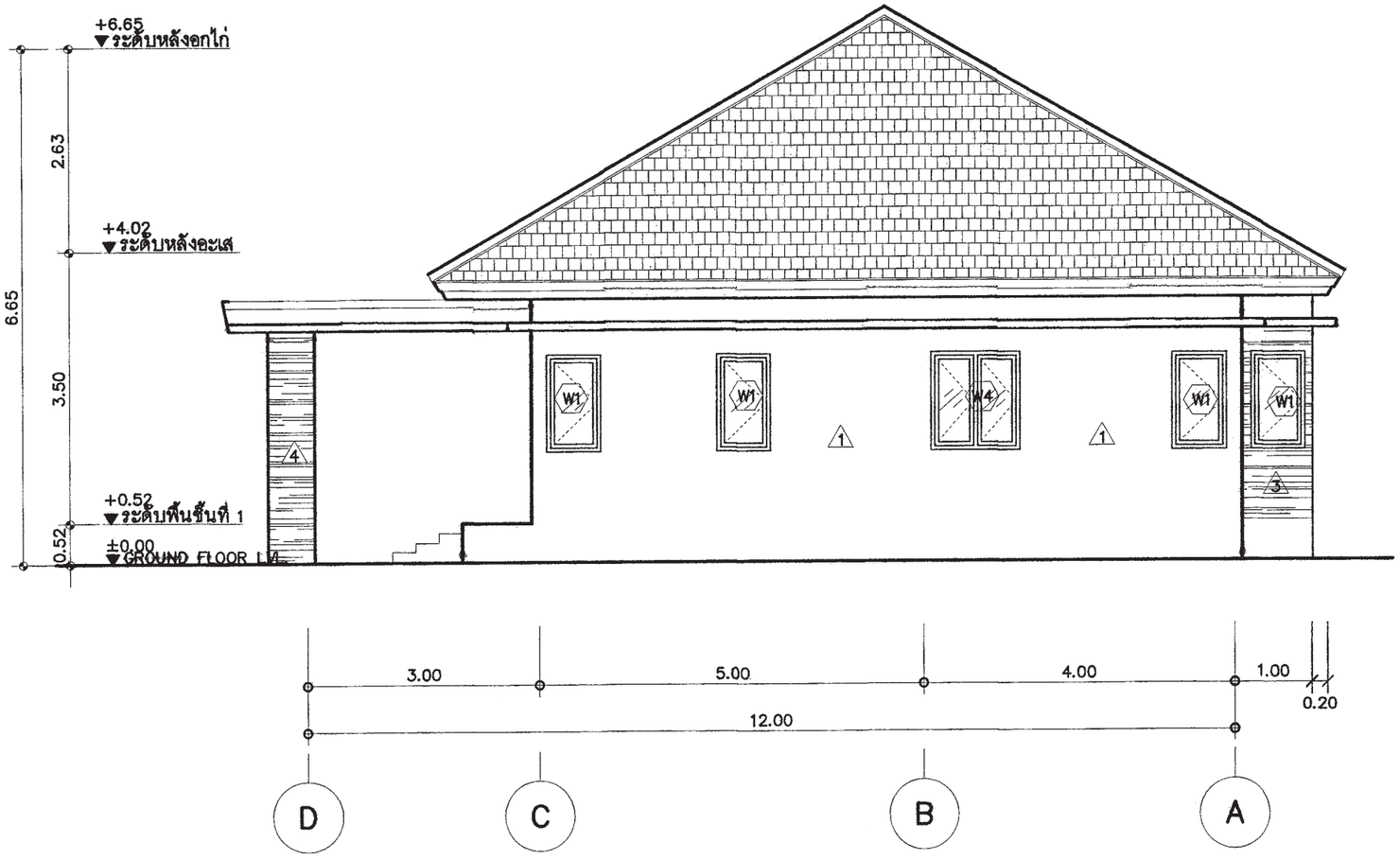

รูปด้าน ③

มาตราส่วน 1:75

สำนักการ โยธา
กรุงเทพมหานคร

โครงการ

แบบบ้านยิ้มเพื่อประชาชน ระยะที่ 3

ตามนโยบาย

ม.ร.ว. สุขุมพันธุ์ บริพัตร
ผู้ว่าราชการกรุงเทพมหานคร

นายจุมพล สำเภาพล
รองผู้ว่าราชการกรุงเทพมหานคร

นางนินนาท ชลิตานนท์
ปลัดกรุงเทพมหานคร

ผู้อำนวยการสำนักการโยธา	
รองผู้อำนวยการสำนักการโยธา	
นายทวีศักดิ์ เลิศประพันธ์	
ผู้อำนวยการสำนักงานออกแบบ	
นายวัชรินทร์ บรรพต	
หัวหน้ากลุ่มงานสถาปัตยกรรม	
นายสินสุรีย์ บุญบักษ์	
หัวหน้ากลุ่มงานวิศวกรรมอาคาร	
นายชิยะ เมฆะกุล	

สถาปนิก	
นางวรรณา สุวรรณปรีชา	ส.ถ.2189
วิศวกรโครงสร้าง	
นายวัฒโณ บัลลังก์โพบูลย์	สย.6633
วิศวกรไฟฟ้า	
นายจรูญ มาสุขใจ	ภฟก.2457
วิศวกรสุขาภิบาล	
นายจิระสิทธิ์ พิมลสิทธย์	สย.8489
วิศวกรเครื่องกล	
นายช่างเขียนแบบ	
นางสาวสุกัญญา ช้างมูล	

แบบ บ้านพักอาศัย 1 ชั้น
แบบที่ 105
ชื่อบ้าน ขจร
ผังรวม
สถานที่

แบบแสดง
รูปด้าน 3

วันที่ :	แผ่นที่	รวม
ธันวาคม 2553	A-08	17

แผ่นที่	รวมแผ่น
08	33

FILE :

รายการแก้ไขแบบ
มิถุนายน 2557



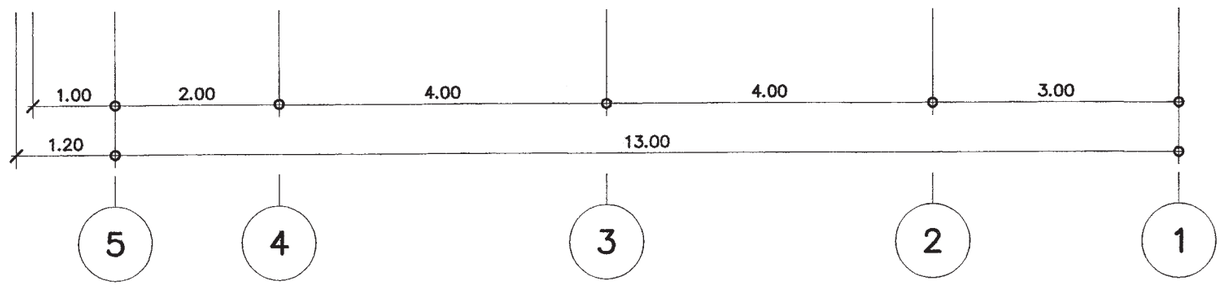

รูปด้าน ④

มาตราส่วน 1:75

สำนักการ โยธา
กรุงเทพมหานคร

โครงการ

แบบบ้านยิ้มเพื่อประชาชน ระยะที่ 3

ตามนโยบาย

ม.ร.ว. สุขุมพันธุ์ บริพัตร
ผู้ว่าราชการกรุงเทพมหานคร

นายจุมพล สำเภาพล
รองผู้ว่าราชการกรุงเทพมหานคร

นางนินนาท ชลิตานนท์
ปลัดกรุงเทพมหานคร

ผู้อำนวยการสำนักการโยธา	
รองผู้อำนวยการสำนักการโยธา	
นายทวิลักดิ์ เลิศประพันธ์	
ผู้อำนวยการสำนักงานออกแบบ	
นายรัชพินทร์ บรรพต	
หัวหน้ากลุ่มงานสถาปัตยกรรม	
นายสินชุ ชัย บุญปักษ์	
หัวหน้ากลุ่มงานวิศวกรรมอาคาร	
นายธเรียะ เมฆะกุล	
สถาปนิก	
นางวรรณา สุวรรณเปรีชา	ส.สถ.2189
วิศวกรโครงสร้าง	
นายวัณโณ ปรัศโพบูลย์	สย.6633
วิศวกรไฟฟ้า	
นายจุญ มาสุขใจ	ภฟก.2457
วิศวกรสุขาภิบาล	
นายสิระสิทธิ์ หิมสถิตย์	สย.8489
วิศวกรเครื่องกล	
นายช่างเขียนแบบ	
นางสาวสุกัญญา ช้างมูล	

แบบ บ้านพักอาศัย 1 ชั้น
แบบที่ 105
ชื่อบ้าน ขจร

ด้วยอง

สถานที่

แบบแสดง
รูปด้าน 4

วันที่ :	แบบที่	รวม
ธันวาคม 2553	A-09	17

แผ่นที่	รวมแผ่น
9	33

FILE :

รายการแก้ไขแบบ
มิถุนายน 2557

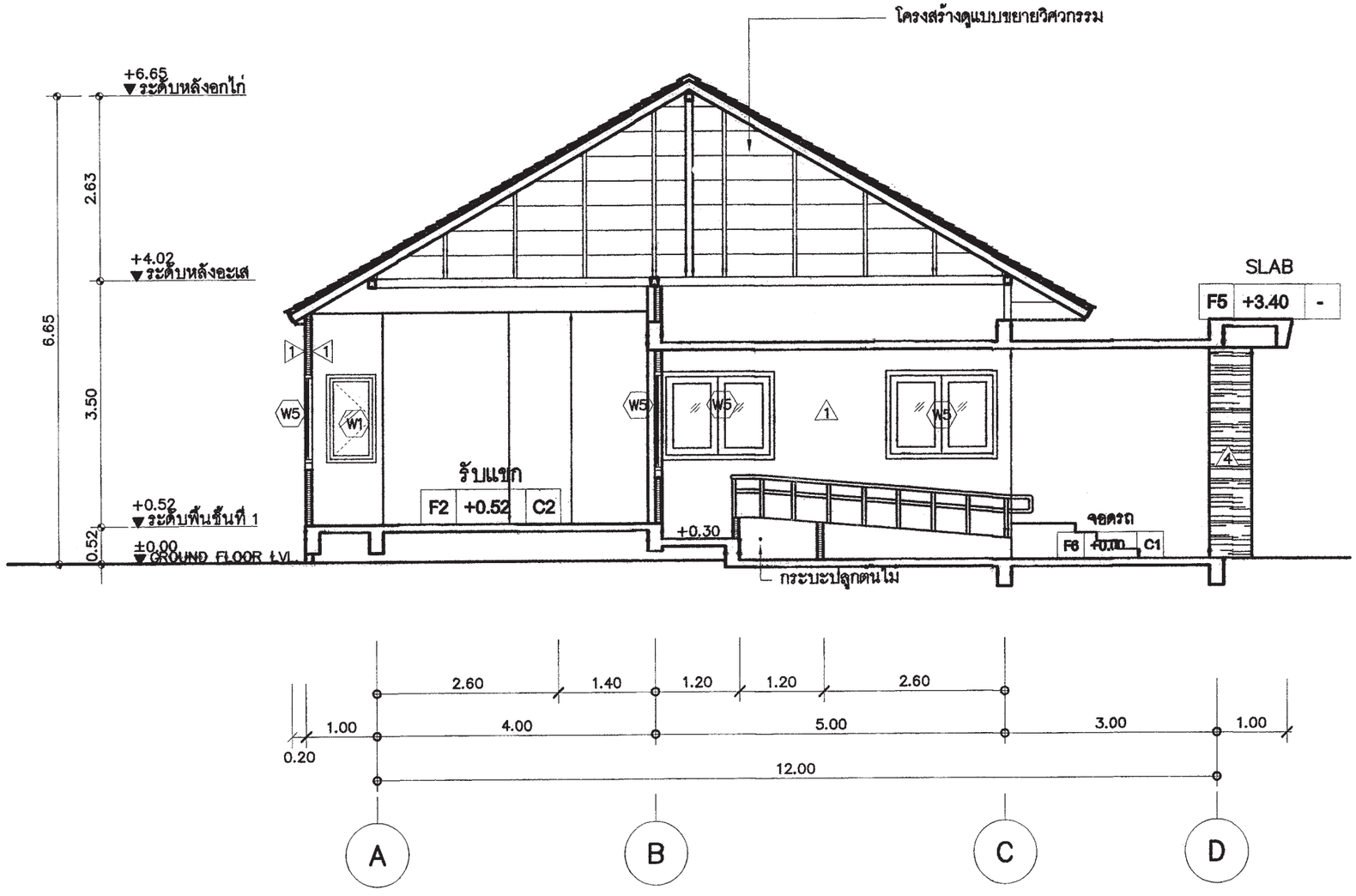

รูปตัด 1 – 1

มาตราส่วน 1:75

สำนักการ โยธา
กรุงเทพมหานคร

โครงการ
แบบบ้านยิ้มเพื่อประชาชน ระยะที่ 3

ตามนโยบาย

ม.ร.ว. สุขุมพันธุ์ บริพัตร
ผู้ว่าราชการกรุงเทพมหานคร

นายจุมพล สำเภาพล
รองผู้ว่าราชการกรุงเทพมหานคร

นางนินนาท ชลิตานนท์
ปลัดกรุงเทพมหานคร

ผู้อำนวยการสำนักการโยธา	
รองผู้อำนวยการสำนักการโยธา	
นายทวีศักดิ์ เสิศประพันธ์	
ผู้อำนวยการสำนักงานออกแบบ	
นายวัรินทร์ บรรพต	
หัวหน้ากลุ่มงานสถาปัตยกรรม	
นายสินธุ์ชัย บุญปักษ์	
หัวหน้ากลุ่มงานวิศวกรรมอาคาร	
นายอวิยะ เมฆะกุล	

สถาปนิก	
นางวรรณา สุวรรณปริชา	ส.สถ.2189
วิศวกรโครงสร้าง	
นายวัฒโณ บัลลโพบูลย์	สย.6633
วิศวกรไฟฟ้า	
นายจรูญ มาสุขใจ	ภพก.2457
วิศวกรสุขาภิบาล	
นายจิระสิทธิ์ ทิมสถิตย์	สย.8489
วิศวกรเครื่องกล	
นายช่างเขียนแบบ	
นางสาวสุกัญญา ช้างมูล	

แบบ บ้านพักอาศัย 1 ชั้น
แบบที่ 105
ชื่อบ้าน ขจร

เจ้าของ

สถานที่

แบบแสดง
รูปตัด 1–1

วันที่ :	แบบที่	รวม
ธันวาคม 2553	A–10	17

แผ่นที่	รวมแผ่น
10	33

FILE :

รายการแก้ไขแบบ
มิถุนายน 2557

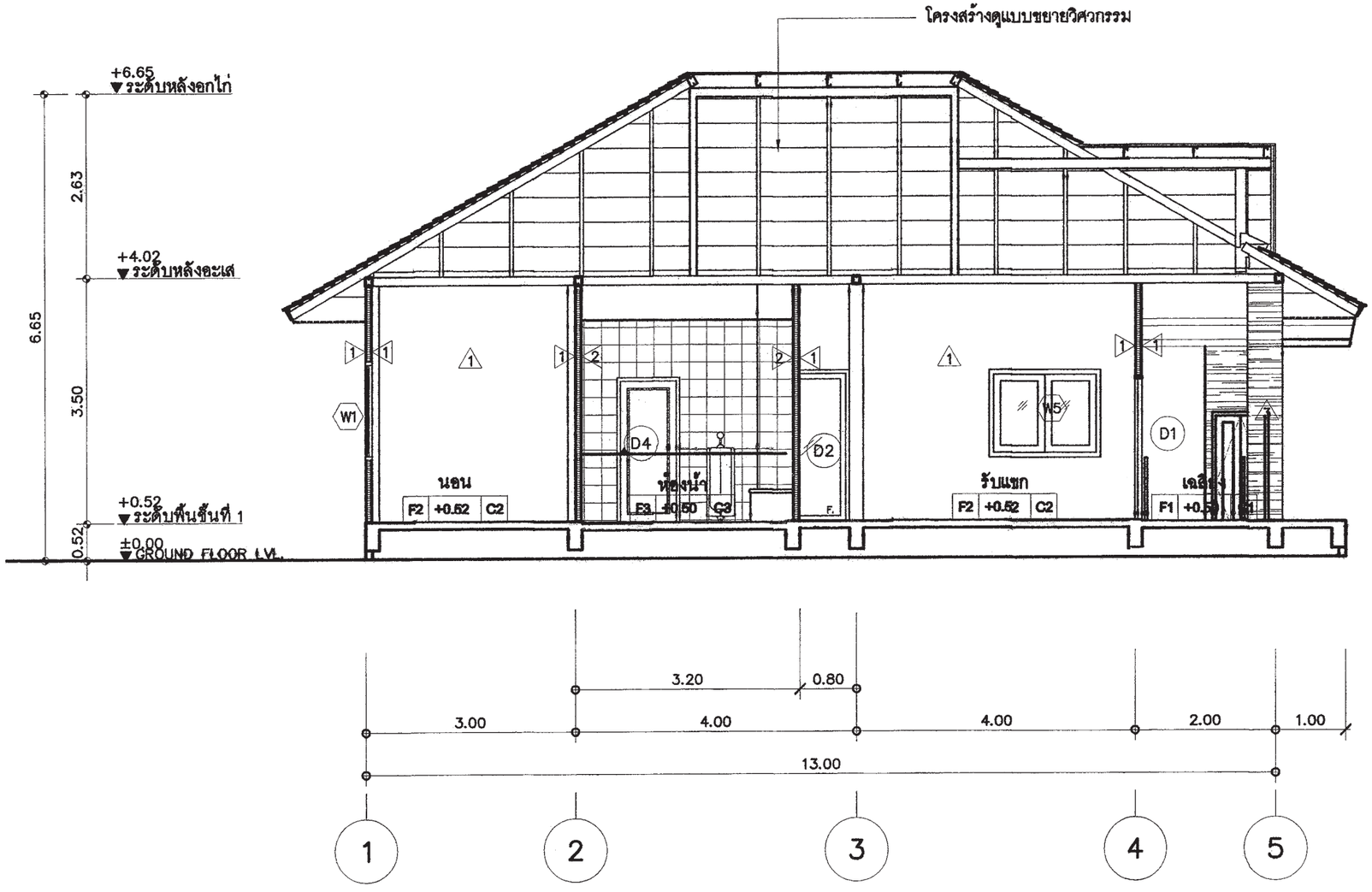

รูปตัด ② –②

มาตราส่วน 1:75

สำนักการ โยธา
กรุงเทพมหานคร

โครงการ
แบบบ้านยิ้มเพื่อประชาชน ระยะที่ 3

ตามนโยบาย

ม.ร.ว. สุขุมพันธุ์ บริพัตร
ผู้ว่าราชการกรุงเทพมหานคร

นายจุมพล สำเภาพล
รองผู้ว่าราชการกรุงเทพมหานคร

นางนินนาท ชลิตานนท์
ปลัดกรุงเทพมหานคร

ผู้อำนวยการสำนักการโยธา	
รองผู้อำนวยการสำนักการโยธา	
นายทวีลักษ์ เลิศประพันธ์	
ผู้อำนวยการสำนักงานออกแบบ	
นายวัชรินทร์ บรรพต	
หัวหน้ากลุ่มงานสถาปัตยกรรม	
นายสินธุ์ชัย บุญปักษ์	
หัวหน้ากลุ่มงานวิศวกรรมอาคาร	
นายอิยะ เมฆะกุล	

สถาปนิก	
นางวรรณา สุวรรณปรีชา	ส.สถ.2189
วิศวกรโครงสร้าง	
นายวัฒโณ บัวศโพบูลย์	สย.6633
วิศวกรไฟฟ้า	
นายชูญ มาสุขใจ	ภท.2457
วิศวกรสุขาภิบาล	
นายสิระสิทธิ์ หิมสถิตย์	สย.8489
วิศวกรเครื่องกล	
นายช่างเขียนแบบ	
นางสาวสุกัญญา ช้างมูล	

แบบ บ้านพักอาศัย 1 ชั้น
แบบที่ 105
ชื่อบ้าน ขจร

ด้านยาว

ด้านสั้น

แบบแสดง
รูปตัด 2–2

วันที่ :	แบบที่	รวม
ธันวาคม 2553	A–11	17

แผ่นที่	รวมแผ่น
11	33

FILE :

รายการแก้ไขแบบ
มิถุนายน 2557

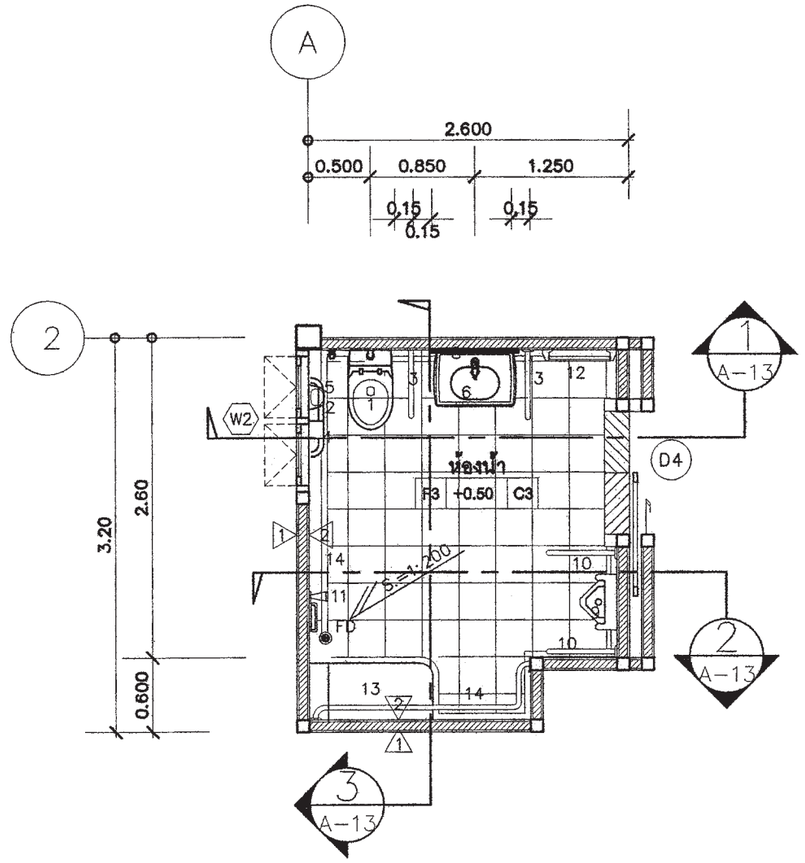

แปลนห้องน้ำ

มาตราส่วน 1:50

สัญลักษณ์

1. โถส้วมสำหรับคนพิการ หรือ โถส้วมมีหม้อน้ำดันโยกกด..... พร้อมวาล์ว
2. ราวจับรูปตัว L ø 3–4 ซม ขนาดกว้าง 60 ซม ยาว 60 ซม สูง 65–75 ซม
3. ราวจับชนิดปรับเก็บได้ ในแนวตั้งฉาก ø 3–4 ซม ขนาดกว้าง 15–20 ซม ยาว 55–60 ซม สูง 65–70 ซม
4. ปุ่มกดสัญญาณฉุกเฉินมีเสียงและแสง สูง 95 ซม พร้อมสายดึง สูงจากพื้น 25 ซม
5. ที่ใส่กระดาษชำระ สูง 60–80 ซม
6. อ่างล้างหน้า สูง 75–80 ซม
7. ก๊อกน้ำแบบก้านโยก
8. กระจกส่องหน้า (ติดตั้งเอียง) ขนาด 60X80 ซม สูง 1.00 ม
9. โถปัสสาวะชาย ชนิดติดตั้งพื้น
10. ราวจับติดยึดกับผนัง ø 3–4 ซม สูง 120–130 ซม
11. ฝักบัวชนิดปรับระดับ
12. ราวแขวนผ้าติดตั้ง 2 ระดับ สูง 80 ซม และ 1.50 ม
13. ที่นั่งอาบมั่นคงแข็งแรง
14. ราวจับต่อเนื่อง ø 3–4 ซม สูง 65–70 ซม

สำนักการ โยธา
กรุงเทพมหานคร

โครงการ
แบบบ้านยิ้มเพื่อประชาชน ระยะที่ 3

ตามนโยบาย
ม.ร.ว. สุขุมพันธุ์ บริพัตร
ผู้ว่าราชการกรุงเทพมหานคร
นายจุมพล สำเภาพล
รองผู้ว่าราชการกรุงเทพมหานคร
นางนินนาท ชลิตานนท์
ปลัดกรุงเทพมหานคร

ผู้อำนวยการสำนักการโยธา	
รองผู้อำนวยการสำนักการโยธา	
นายทวีศักดิ์ เลิศประพันธ์	
ผู้อำนวยการสำนักงานออกแบบ	
นายวัชรินทร์ บรรพต	
หัวหน้ากลุ่มงานสถาปัตยกรรม	
นายสินสุชัย บุญปักษ์	
หัวหน้ากลุ่มงานวิศวกรรมอาคาร	
นายอรินะ เมฆะกุล	

สถาปนิก	
นางวรรณา สุวรรณปรีชา	ส.สถ.2189
วิศวกรโครงสร้าง	
นายวัฒโณ บวัศโพบูลย์	สย.6633
วิศวกรไฟฟ้า	
นายจรูญ มาสุรใจ	ภฟก.2457
วิศวกรสุขาภิบาล	
นายจีระสิทธิ์ ทิมสถิตย์	สย.8489
วิศวกรเครื่องกล	
นายช่างเขียนแบบ	
นางสาวสุกัญญา ช้างมุล	

แบบ บ้านพักอาศัย 1 ชั้น
แบบที่ 105
ชื่อบ้าน ขจร
เจ้าของ
สถานที่

แบบแสดง
แบบขยายห้องน้ำ

วันที่ :	แผ่นที่	รวม
ธันวาคม 2553	A-12	17

แผ่นที่	รวมแผ่น
12	33

FILE :

รายการแก้ไขแบบ
มิถุนายน 2557

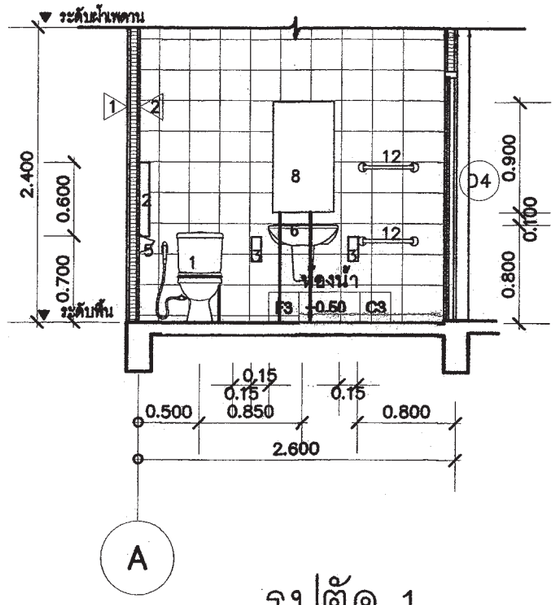

รูปตัด 1

มาตราส่วน 1:50

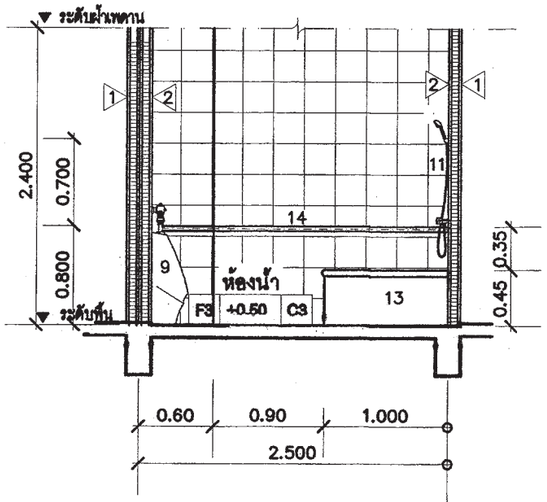

รูปตัด 2

มาตราส่วน 1:50

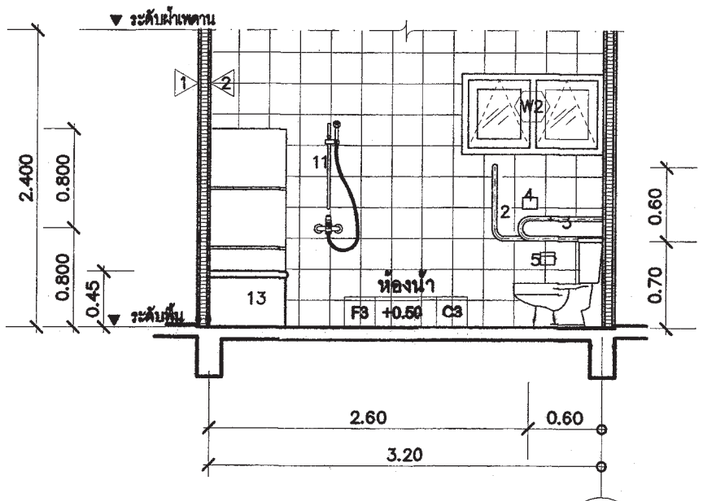

รูปตัด 3

มาตราส่วน 1:50

สำนักการ โยธา
กรุงเทพมหานคร

โครงการ
แบบบ้านยิ้มเพื่อประชาชน ระยะที่ 3

ตามนโยบาย

ม.ร.ว. สุขุมพันธุ์ บริพัตร
ผู้ว่าราชการกรุงเทพมหานคร

นายจุมพล สำเภาพล
รองผู้ว่าราชการกรุงเทพมหานคร

นางนินนาท ชลิตานนท์
ปลัดกรุงเทพมหานคร

ผู้อำนวยการสำนักการโยธา	
รองผู้อำนวยการสำนักการโยธา	
นายทวีศักดิ์ เดิศประพันธ์	
ผู้อำนวยการสำนักงานออกแบบ	
นายวัชรินทร์ บรรพต	
หัวหน้ากลุ่มงานสถาปัตยกรรม	
นายสินสุชัย บุญบักษ์	
หัวหน้ากลุ่มงานวิศวกรรมอาคาร	
นายอิยะ เมฆกุล	

สถาปนิก	
นางวรรณา สุวรรณปีรีชา	ส.สถ.2189
วิศวกรโครงสร้าง	
นายวัณโณ ปรีศโพบูลย์	สย.6633
วิศวกรไฟฟ้า	
นายจรูญ มาสูงใจ	ภพก.2457
วิศวกรสุขาภิบาล	
นายศิระสิทธิ์ ทิมสถิตย์	สย.8489
วิศวกรเครื่องกล	
นายช่างเขียนแบบ	
นางสาวสุกัญญา ช้างมูล	

แบบ บ้านพักอาศัย 1 ชั้น
แบบที่ 105
ชื่อบ้าน ขจร
เจ้าของ
สถานที่

แบบแสดง
แบบขยายรูปตัดห้องน้ำ

วันที่ :	แบบที่	รวม
ธันวาคม 2553	A-13	17

แผ่นที่	รวมแผ่น
13	33

FILE :

รายการแก้ไขแบบ
มิถุนายน 2557

แบบขยายประตู

มาตราส่วน 1:50

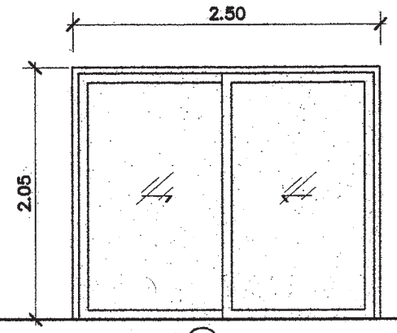

(D1)

ชนิด	ประตูบานเลื่อน
วงกบ	อลูมิเนียม (กำหนดสีภายหลัง)
กรอบบาน	อลูมิเนียม (กำหนดสีภายหลัง)
ลูกฟัก	กระจกหนาไม่น้อยกว่า 6 มม.
กุญแจ ลูกบิด กลอน	พร้อมอุปกรณ์บานเลื่อน
บานพับ	–
อื่นๆ	อลูมิเนียมหนาไม่ต่ำกว่า 1.5 มม.

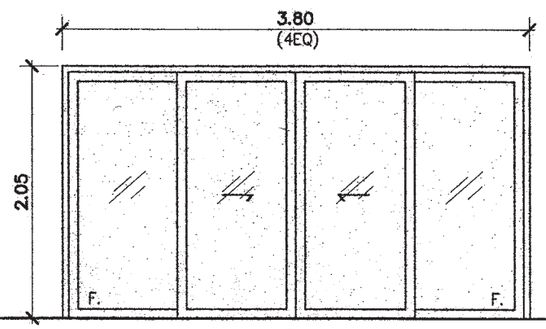

(D2)

ชนิดชนิด	ประตูบานเลื่อน/ช่องแสงติดตาย
วงกบ	อลูมิเนียม (กำหนดสีภายหลัง)
กรอบบาน	อลูมิเนียม (กำหนดสีภายหลัง)
ลูกฟัก	กระจกหนาไม่น้อยกว่า 6 มม.
กุญแจ ลูกบิด กลอน	พร้อมอุปกรณ์บานเลื่อน
บานพับ	–
อื่นๆ	อลูมิเนียมหนาไม่ต่ำกว่า 1.5 มม.

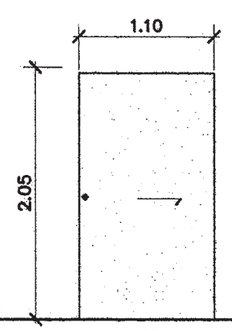

(D3)

ชนิดชนิด	ประตูบานเลื่อน
วงกบ	–
กรอบบาน	ไม้
ลูกฟัก	ไม้
กุญแจ ลูกบิด กลอน	พร้อมอุปกรณ์บานเลื่อน
บานพับ	–
อื่นๆ	–

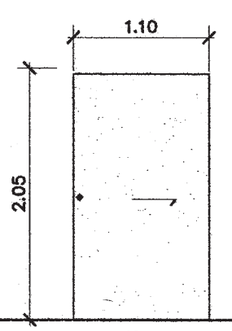

(D4)

ชนิดชนิด	ประตูบานเลื่อน
วงกบ	–
กรอบบาน	ไม้
ลูกฟัก	ไม้
กุญแจ ลูกบิด กลอน	พร้อมอุปกรณ์บานเลื่อน
บานพับ	–
อื่นๆ	–

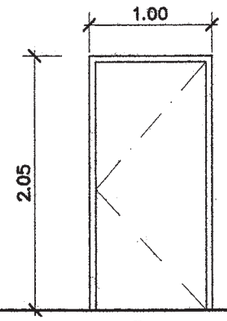

(D5)

ชนิดชนิด	ประตูบานเปิดเดี่ยว
วงกบ	ไม้เนื้อแข็ง 2x4"
กรอบบาน	–
ลูกฟัก	–
กุญแจ ลูกบิด กลอน	พร้อมอุปกรณ์บานเปิด
บานพับ	–
อื่นๆ	

สำนักการ โยธา
กรุงเทพมหานคร

โครงการ
แบบบ้านยิ้มเพื่อประชาชน ระยะที่ 3

ตามนโยบาย
ม.ร.ว. สุขุมพันธุ์ บริพัตร
ผู้ว่าราชการกรุงเทพมหานคร
นายจุมพล สำเภาพล
รองผู้ว่าราชการกรุงเทพมหานคร
นางนินนาท ชลิตานนท์
ปลัดกรุงเทพมหานคร

ผู้อำนวยการสำนักการโยธา	
รองผู้อำนวยการสำนักการโยธา	
นายทวีศักดิ์ เสิศประพันธ์	
ผู้อำนวยการสำนักงานออกแบบ	
นายรัชนิทร์ บรรพต	
หัวหน้ากลุ่มงานสถาปัตยกรรม	
นายสินธุชัย มุลปักษ์	
หัวหน้ากลุ่มงานวิศวกรรมอาคาร	
นายอริยะ เมฆะกุล	
สถาปนิก	
นางวรรณา สุวรรณปรีชา	ส.ถ.2189
วิศวกรโครงสร้าง	
นายวันณโณ บรัศโพบูลย์	สย.6633
วิศวกรไฟฟ้า	
นายชุญ มาสุธโร	ภฟก.2457
วิศวกรสุขาภิบาล	
นายจิระสิทธิ์ ทิมสถิตย์	สย.8489
วิศวกรเครื่องกล	
นายช่างเขียนแบบ	
นางสาวสุกัญญา ช้างมูล	

แบบ บ้านพักอาศัย 1 ชั้น
แบบที่ 105
ชื่อบ้าน ชจร

เจ้าของ

สถานที่

แบบแสดง
แบบขยายประตู

วันที่ :	เลขที่	รวม
มีนาคม 2563	A–14	17

แผ่นที่	รวมแผ่น
14	33

FILE :

รายการแก้ไขแบบ
มิถุนายน 2567

แบบขยายหน้าต่าง

มาตราส่วน 1:50

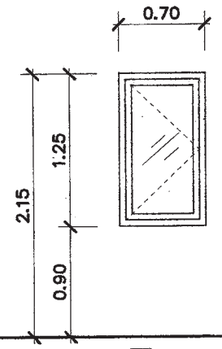

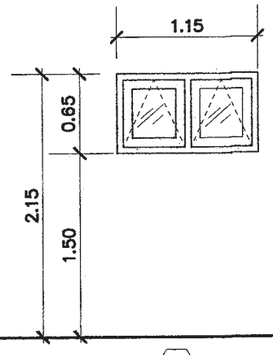

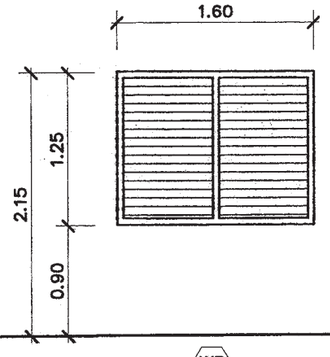

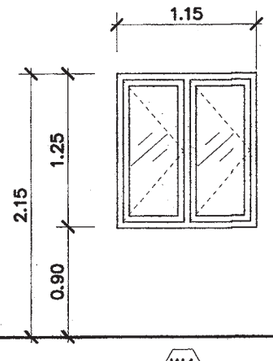

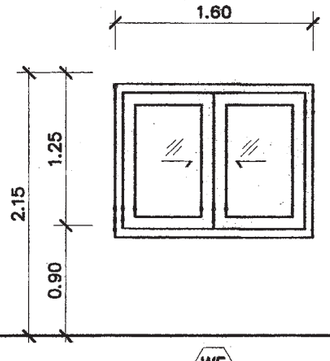

W1		W2		W3		W4		W5	
ชนิด	หน้าต่างบานวิกโก้	ชนิด	หน้าต่างบานเกระทุ้ง	ชนิด	หน้าต่างบานเกล็ดชนิดปรับมุมได้	ชนิด	หน้าต่างบานเปิด	ชนิด	หน้าต่างบานเลื่อน
วงกบ	อลูมิเนียม	วงกบ	อลูมิเนียม (กำหนดสีภายหลัง)	วงกบ	อลูมิเนียม (กำหนดสีภายหลัง)	วงกบ	อลูมิเนียม	วงกบ	อลูมิเนียม
กรอบบาน	อลูมิเนียม	กรอบบาน	อลูมิเนียม (กำหนดสีภายหลัง)	กรอบบาน	อลูมิเนียม (กำหนดสีภายหลัง)	กรอบบาน	อลูมิเนียม	กรอบบาน	อลูมิเนียม
ลูกฟัก	กระจกหนาไม่น้อยกว่า 6 มม	ลูกฟัก	กระจกหนาไม่น้อยกว่า 6 มม	ลูกฟัก	กระจกหนาไม่น้อยกว่า 6 มม	ลูกฟัก	กระจกหนาไม่น้อยกว่า 6 มม	ลูกฟัก	กระจกหนาไม่น้อยกว่า 6 มม
กุญแจ ลูกบิด กลอน	พร้อมอุปกรณ์บานวิกโก้ ติดตั้งจากพื้น +1.20ม	กุญแจ ลูกบิด กลอน	พร้อมอุปกรณ์	กุญแจ ลูกบิด กลอน	พร้อมอุปกรณ์ ติดตั้งจากพื้น +1.20ม	กุญแจ ลูกบิด กลอน	พร้อมอุปกรณ์บานเปิด ติดตั้งจากพื้น +1.20ม	กุญแจ ลูกบิด กลอน	พร้อมอุปกรณ์บานเลื่อน ติดตั้งจากพื้น +1.20ม
อื่นๆ	อลูมิเนียมหนาไม่ต่ำกว่า 1.5 มม	อื่นๆ	อลูมิเนียมหนาไม่ต่ำกว่า 1.5 มม	อื่นๆ	อลูมิเนียมหนาไม่ต่ำกว่า 1.5 มม	อื่นๆ	อลูมิเนียมหนาไม่ต่ำกว่า 1.5 มม	อื่นๆ	อลูมิเนียมหนาไม่ต่ำกว่า 1.5 มม

สำนักการ โยธา
กรุงเทพมหานคร

โครงการ
แบบบ้านยิ้มเพื่อประชาชน ระยะที่ 3

ตามนโยบาย
ม.ร.ว. สุขุมพันธุ์ บริพัตร
ผู้ว่าราชการกรุงเทพมหานคร
นายจุมพล สำเภาพล
รองผู้ว่าราชการกรุงเทพมหานคร
นางนินนาท ชลิตานนท์
ปลัดกรุงเทพมหานคร

ผู้อำนวยการสำนักการโยธา
รองผู้อำนวยการสำนักการโยธา
นายทวีศักดิ์ เลิศประพันธ์
ผู้อำนวยการสำนักงานออกแบบ
นายวัชรินทร์ บรรพต
หัวหน้ากลุ่มงานสถาปัตยกรรม
นายสินธุ์ชัย บุญปักษ์
หัวหน้ากลุ่มงานวิศวกรรมอาคาร
นายอริยะ เมฆะกูล
สถาปนิก
นางวรรณา สุวรรณปรีชา ส.สถ.2189
วิศวกรโครงสร้าง
นายวัณโณ บรัศไพบูลย์ สย.6633
วิศวกรไฟฟ้า
นายจรูญ มาสุขใจ ภฟก.2457
วิศวกรสุขาภิบาล
นายจีระสิทธิ์ ทิมสถิตย์ สย.8489
วิศวกรเครื่องกล
นายช่างเขียนแบบ
นางสาวสุกัญญา ช้างมูล

แบบ บ้านพักอาศัย 1 ชั้น
แบบที่ 105
ชื่อบ้าน ขจร
เจ้าของ
สถานที่

แบบแสดง
แบบขยายหน้าต่าง

วันที่ :	เลขที่	รวม
ธันวาคม 2553	A-15	17

แผ่นที่	รวมแผ่น
15	33

FILE :

รายการแก้ไขแบบ
มิถุนายน 2557

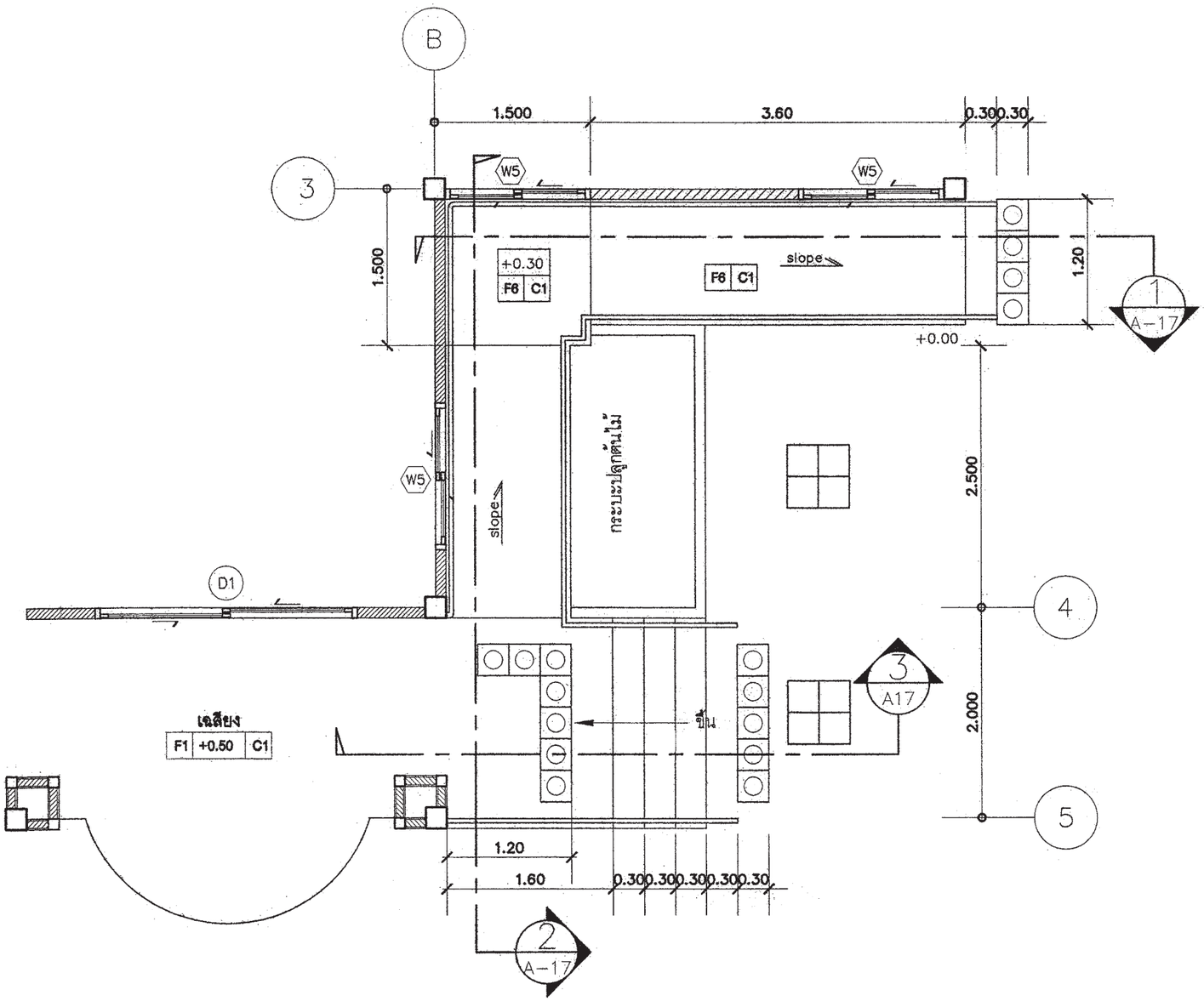

แบบขยายทางลาด

มาตราส่วน 1:50

สำนักการ โยธา
กรุงเทพมหานคร

โครงการ

แบบบ้านยิ้มเพื่อประชาชน ระยะที่ 3

ตามนโยบาย

ม.ร.ว. สุขุมพันธุ์ บริพัตร
ผู้ว่าราชการกรุงเทพมหานคร

นายจุมพล สำเภาพล
รองผู้ว่าราชการกรุงเทพมหานคร

นางนินนาท ชลิตานนท์
ปลัดกรุงเทพมหานคร

ผู้อำนวยการสำนักการโยธา	
รองผู้อำนวยการสำนักการโยธา	
นายทวีศักดิ์ เลิศประพันธ์	
ผู้อำนวยการสำนักงานออกแบบ	
นายวัชรินทร์ บรรทด	
หัวหน้ากลุ่มงานสถาปัตยกรรม	
นายสินธุ์ชัย บุญปักษ์	
หัวหน้ากลุ่มงานวิศวกรรมอาคาร	
นายอริยะ เมฆะกูล	
สถาปนิก	
นางวรรณา สุวรรณปรีชา	ส.สถ.2189
วิศวกรโครงสร้าง	
นายวัณโณ บรัศไพบูลย์	สย.6633
วิศวกรไฟฟ้า	
นายจรูญ มาสุขใจ	ภฟก.2457
วิศวกรสุขาภิบาล	
นายจีระสิทธิ์ ทิมสถิตย์	สย.8489
วิศวกรเครื่องกล	
นายช่างเขียนแบบ	
นางสาวสุกัญญา ช้างมูล	

แบบ บ้านพักอาศัย 1 ชั้น
แบบที่ 105
ชื่อบ้าน ขจร

เจ้าของ

สถานที่

แบบแสดง
แบบขยายทางลาด 1

วันที่ :	เลขที่	รวม
ธันวาคม 2553	A-16	17

แผ่นที่	รวมแผ่น
16	33

FILE :

รายการแก้ไขแบบ
มิถุนายน 2557

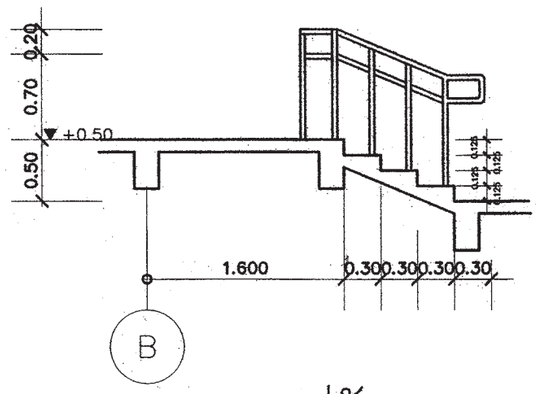

รูปตัด 3

มาตราส่วน 1:50

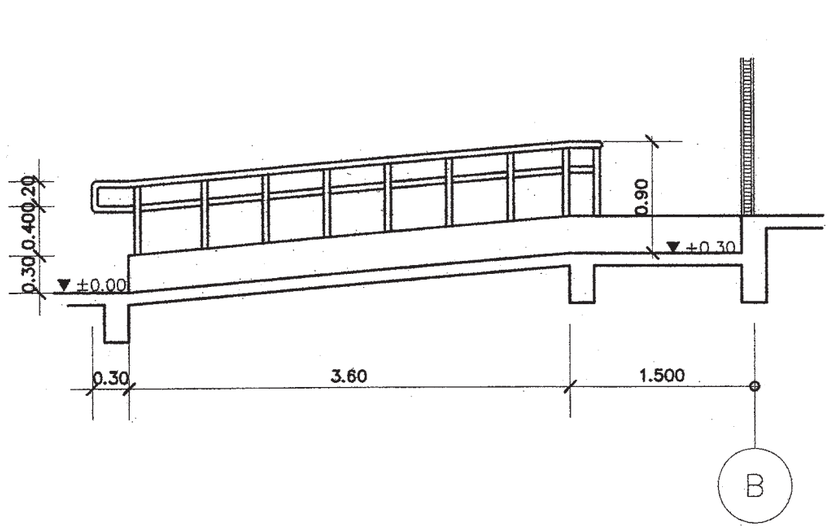

รูปตัด 1

มาตราส่วน 1:50

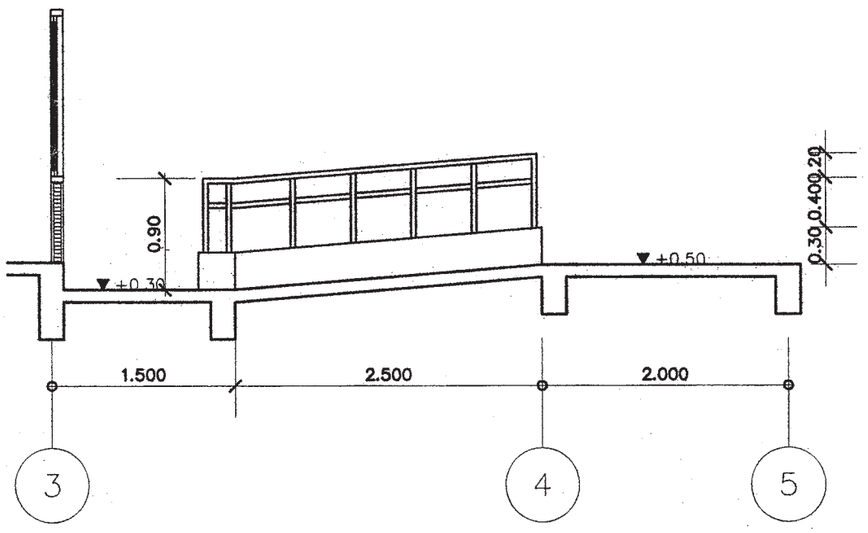

รูปตัด 2

มาตราส่วน 1:50

สำนักการ โยธา
กรุงเทพมหานคร

โครงการ

แบบบ้านยิ้มเพื่อประชาชน ระยะที่ 3

ตามนโยบาย

ม.ร.ว. สุขุมพันธุ์ บริพัตร
ผู้ว่าราชการกรุงเทพมหานคร

นายจุมพล ลำเภาพล
รองผู้ว่าราชการกรุงเทพมหานคร

นางนิ่มนาท ชลิตานนท์
ปลัดกรุงเทพมหานคร

ผู้อำนวยการสำนักการโยธา	
รองผู้อำนวยการสำนักการโยธา	
นายทวีศักดิ์ เลิศประพันธ์	
ผู้อำนวยการสำนักงานออกแบบ	
นายรัชรินทร์ บรรพต	
หัวหน้ากลุ่มงานสถาปัตยกรรม	
นายสินธุชัย บุญปักษ์	
หัวหน้ากลุ่มงานวิศวกรรมอาคาร	
นายอธิยะ เมธะกุล	
สถาปนิก	
นางวรรณา สุวรรณปีรา	ส.ผ.2189
วิศวกรโครงสร้าง	
นายวัณโณ ปรัศโพบูลย์	ส.6633
วิศวกรไฟฟ้า	
นายธรูญ มาสุรใจ	ภพ.2457
วิศวกรสุขาภิบาล	
นายจีระสิทธิ์ ทิมสถิตย์	ส.6489
วิศวกรเครื่องกล	
นายร่างเขียนแบบ	
นางสาวสุกัญญา ช้างมูล	

แบบ บ้านพักอาศัย 1 ชั้น

แบบที่ 105

ชื่อบ้าน ขจร

เจ้าของ

สถานที่

แบบแสดง

แบบขยายทางลาด 2

วันที่ :	เลขที่	รวม
ธันวาคม 2563	A-17	17

แผ่นที่	รวมแผ่น
17	33

FILE :

รายการแก้ไขแบบ

มิถุนายน 2557

รายการประกอบแบบด้านวิศวกรรมโยธา

1. ซีเมนต์

1.1 ส่วนผสมของโครงสร้างคอนกรีตเสริมเหล็กทั้งหมดต้องใช้ PORTLAND CEMENT ประเภทที่ 1 ที่มีคุณสมบัติตามมาตรฐานผลิตภัณฑ์อุตสาหกรรมเท่านั้น

1.2 ถ้าไม่ได้ระบุเป็นอย่างอื่น ต้องมีส่วนผสมของซีเมนต์ไม่น้อยกว่า325กิโลกรัมต่อคอนกรีต1ลูกบาศก์เมตร

2. คอนกรีต

2.1 คอนกรีตที่ใช้สำหรับงานโครงสร้างของอาคารเช่นเสาเข็ม , ฐานราก , เสา และพื้น ฯลฯ ต้องมีกำลังอัดประลัยไม่น้อยกว่า 180ksc เมื่ออายุ 28วัน โดยทดสอบจากแท่งคอนกรีตตัวอย่างรูปทรงกระบอก 150x300มม.

2.2 ADMIXTURE ที่ใช้ต้องมีคุณสมบัติตาม ASTM หรือ BS

3. งานเหล็ก

3.1 คุณสมบัติของเหล็กเสริมคอนกรีต มีดังนี้

ขนาดเหล็กเสริม mm.	ชั้นคุณภาพ	มาตรฐาน	หมายเหตุ
RB6 , RB9 DB12 ขึ้นไป	SR-24 SD-40	มอก. 20-2543 มอก. 24-2548	

3.2 เหล็กรูปพรรณ , เหล็กกลวงสำหรับก่อสร้าง

3.2.1 เหล็กรูปพรรณที่จะใช้ต้องมีคุณสมบัติตาม มอก. 1227-2539 , มอก. 1228-2549 หรือ JIS เหล็กกลวงที่ใช้ต้องมีคุณสมบัติตาม มอก. 107-2533 หรือ JIS และเหล็กรูปพรรณเชื่อมประกอบจะต้องมีคุณสมบัติตาม มอก. 1303-2538

3.2.2 เหล็กรูปพรรณทั้งหมดต้องเป็นของใหม่ ไม่เคยใช้งานมาก่อน ตรงไม่บิดเบี้ยว ไม่มีรอยตำหนิ ไม่มีสนิมกร่อน ไม่เปื้อนสี หรือน้ำมัน

3.2.3 การต่อเหล็กรูปพรรณ ถ้าไม่จำเป็นจริงๆแล้วห้ามต่อ ในกรณีที่มีการต่อเหล็ก รอยต่อของเหล็กต้องมีกำลังมากกว่าหรือเท่ากับเหล็กที่ไม่มีรอยต่อ การต่อให้ต่อจุดเดียวเท่านั้น และการต่อให้เป็นไปตามมาตรฐาน AISC

3.2.4 การประกอบการติดตั้ง ให้ดำเนินการตามมาตรฐาน AISC หรือตามมาตรฐานสำหรับอาคารเหล็กรูปพรรณของ วสท. ที่ 1015-40

3.2.5 ผู้รับจ้างจะต้องทำ ค้ำยัน ยึดโครง ให้เพียงพอเพื่อยึดโครงสร้างให้แน่นหนาอยู่ในแนวและตำแหน่งที่ต้องการ

3.2.6 องค์อาคารที่วางทาบหรือต่อเชื่อมจะต้องวางให้แนบสนิทเต็มหน้า

3.2.7 การเชื่อมต่อทั้งหมดให้ใช้วิธีเชื่อมด้วยไฟฟ้าการ (ELECTRLC ARC WELDING) โดยตลอดผิวหน้าสัมผัสการเชื่อมให้เป็นไปตามมาตรฐาน AWS ขนาดของรอยเชื่อมต้องไม่น้อยกว่าความหนาของแผ่นเหล็ก

3.2.8 ถ้าไม่ได้กำหนดให้เป็นอย่างอื่น รอยต่อระหว่างชิ้นส่วนเหล็กต่างๆ ให้ใช้วิธีเชื่อมตะเข็บตลอดแนวชน

3.2.9 ผิวหน้าที่จะทำการเชื่อม ต้องสะอาดปราศจากสะเก็ดร่อน สนิมกร่น ไขมัน สี หรือสิ่งแปลกปลอมอื่นใด

3.2.10 ลวดเชื่อมต้องมีคุณสมบัติตาม มอก. หรือ AWS หรือ AISC

3.2.11 ให้ทาด้วยสีกันสนิมไม่น้อยกว่า 2 ชั้น คุณภาพเทียบเท่า RUST O-LEAM , JOTAN , SIKKENS

4. เสาเข็ม

4.1 เสาเข็มคอนกรีตอัดแรง เป็นเสาเข็มของ MP , GPS , GEL , CPM , T-COM หรือเทียบเท่า หรือเสาเข็มเจาะ(ตามแบบแสดง)

- เสาเข็มคอนกรีตอัดแรง ขนาด ⊙ -0.15x0.15ม.
- เสาเข็มคอนกรีตอัดแรง ขนาด I -0.18x0.18ม.พื้นที่หน้าตัดไม่น้อยกว่า 253 ตร.ซม.
- เสาเข็มคอนกรีตอัดแรง ขนาด I -0.22x0.22ม.พื้นที่หน้าตัดไม่น้อยกว่า 351 ตร.ซม.
- เสาเข็มคอนกรีตอัดแรง ขนาด I -0.26x0.26ม.พื้นที่หน้าตัดไม่น้อยกว่า 455 ตร.ซม.
- เสาเข็มเจาะ ขนาด ⌀0.35ม.

4.2 กำลังรับน้ำหนักบรรทุกและความยาวเสาเข็มให้พิจารณาตามแบบรายละเอียด โดยความยาวเสาเข็มที่แท้จริง ณ ตำแหน่งที่ตั้งโครงการ อาจมีการเปลี่ยนแปลง แต่ทั้งนี้ให้กำหนดและตรวจสอบอีกครั้งโดยวิศวกรผู้ควบคุมงาน โดยเสาเข็มจะต้องมีกำลังรับน้ำหนักบรรทุกได้ไม่น้อยกว่าที่กำหนดตามแบบ

5. ระบบกันซึม

5.1 รายละเอียดและคุณสมบัติ

ส่วนของอาคาร	ชนิดและผลิตภัณฑ์	ผลิตภัณฑ์คุณภาพเทียบเท่า
- หลังคา ค.ส.ล. - ห้องน้ำ	น้ำยาเคมีแบบกันซึม	BRUSHBOND ของ FOSROC LANKO 225 ของ DAVCO

6. ทั่วไปและการเตรียมงาน

6.1 รายการประกอบแบบอื่นใดที่ไม่ได้กำหนดไว้ให้ถือปฏิบัติตาม "บทกำหนดทั่วไปสำหรับการก่อสร้างอาคารคอนกรีตเสริมเหล็กของ วสท. "เป็นเกณฑ์

6.2 เนื่องจากคุณสมบัติของดินในกรุงเทพมหานคร แต่ละพื้นที่เขตมีความแตกต่างกันในด้านความสามารถในการรับน้ำหนักบรรทุกและมีระดับความลึกของชั้นทรายที่แตกต่างกัน ฉะนั้นก่อนทำการก่อสร้าง เจ้าของอาคารและผู้รับจ้างต้องตรวจสอบความเหมาะสมของความยาวเสาเข็ม เพื่อให้มีค่าการรับน้ำหนักบรรทุกของเสาเข็มได้ไม่น้อยกว่าแบบที่กำหนดไว้

6.3 หากมีอุปสรรคในการเข้าพื้นที่ก่อสร้าง อันจะทำให้เกิดผลกระทบความเดือดร้อนรำคาญ และเกิดความเสียหายจากการใช้เสาเข็มตอกกับอาคารข้างเคียง ให้สามารถใช้เสาเข็มเจาะเทียบเคียงความสามารถในการรับน้ำหนักบรรทุกได้

สำนักการ โยธา
กรุงเทพมหานคร

โครงการ
แบบบ้านยิ้มเพื่อประชาชน ระยะที่ 3

ตามนโยบาย
ม.ร.ว. สุขุมพันธุ์ บริพัตร
ผู้ว่าราชการกรุงเทพมหานคร
นายจุมพล สำเภาพล
รองผู้ว่าราชการกรุงเทพมหานคร
นางนิ่มนาท ชลิตานนท์
ปลัดกรุงเทพมหานคร

ผู้อำนวยการสำนักการโยธา	
รองผู้อำนวยการสำนักการโยธา	
นายหวิสักดิ์ เลิศประพันธ์	
ผู้อำนวยการสำนักงานออกแบบ	
นายวัชรินทร์ บรรพต	
หัวหน้ากลุ่มงานสถาปัตยกรรม	
นายสินธุ์ชัย บุญปักษ์	
หัวหน้ากลุ่มงานวิศวกรรมอาคาร	
นายธิยะ เมฆะกุล	
สถาปนิก	
นางวรรณา สุวรรณปรีชา ส- สถ 2189	
วิศวกรโครงสร้าง	
นายวัณโณ บัสศโพบูลย์ สย.6633	
วิศวกรไฟฟ้า	
นายจรูญ มาสุขใจ	ภฟท.2457
วิศวกรสุขาภิบาล	
นายจิระสิทธิ์ ทิมสใดย์	สย. 8489
วิศวกรเครื่องกล	
นายช่างเขียนแบบ	
นางสาวชัชฎา ยักษ์พันธ์	

แบบ บ้านพักอาศัย 1 ชั้น
แบบที่ 105
ชื่อบ้าน ขจร

เจ้าของ

สถานที่

แบบแสดง
รายการประกอบแบบโครงสร้าง

วันที่ :	เสร์ที่	รวม
ธันวาคม 2553	S-01	8

แผ่นที่	รวมแผ่น
18	33

FILE :

รายการแก้ไขแบบ
มิถุนายน 2557

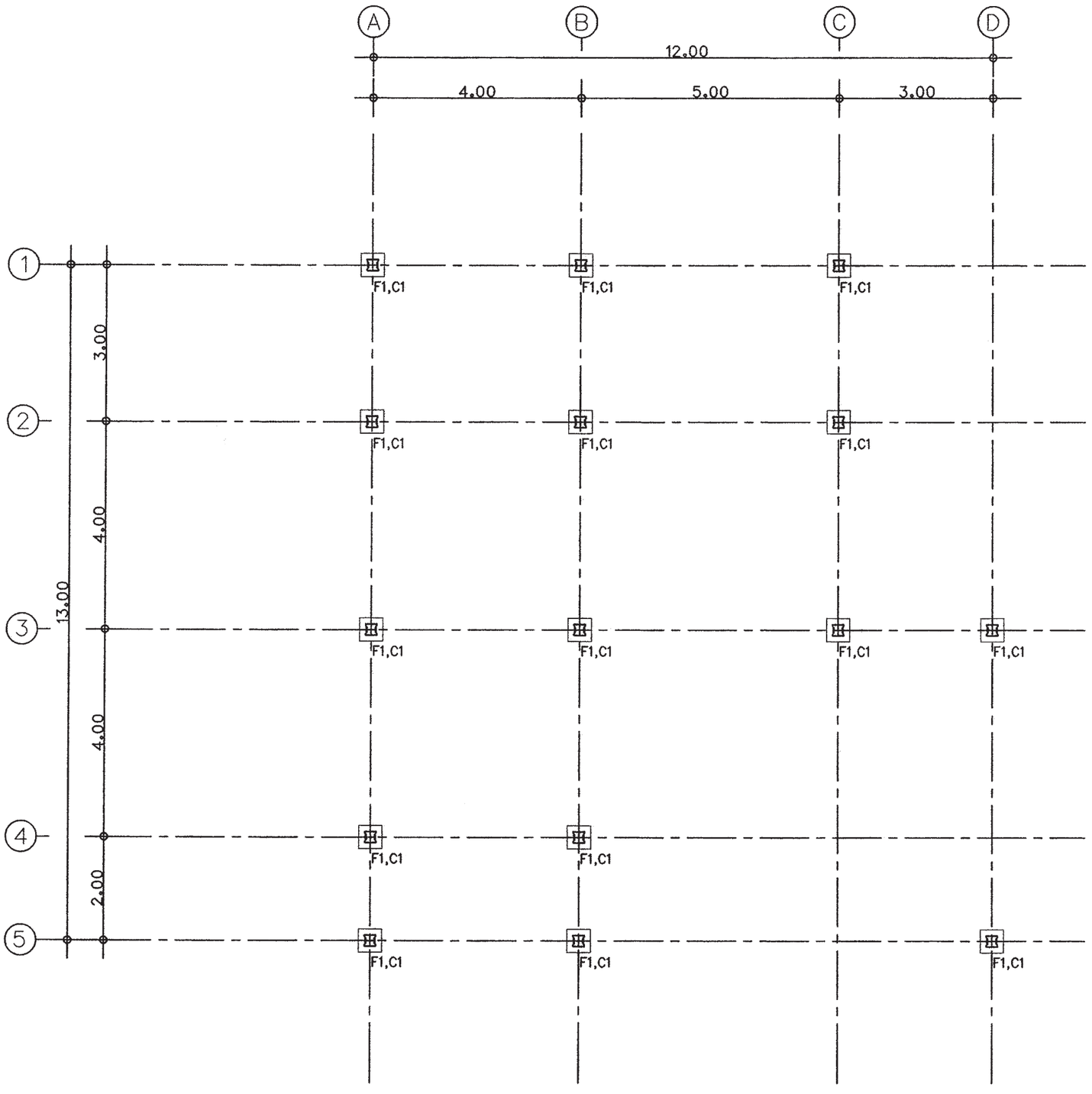

แปลนฐานราก ตอม่อ

มาตารส่วน 1 : 100

สำนักการ โยธา
กรุงเทพมหานคร

โครงการ

แบบบ้านยิ้มเพื่อประชาชน ระยะที่ 3

ตามนโยบาย

ม.ร.ว. สุขุมพันธุ์ บริพัตร
ผู้ว่าราชการกรุงเทพมหานคร

นายจุมพล ลำเภาพล
รองผู้ว่าราชการกรุงเทพมหานคร

นางนิ่นนาท ชลิตานนท์
ปลัดกรุงเทพมหานคร

ผู้อำนวยการสำนักการโยธา	
รองผู้อำนวยการสำนักการโยธา	
นายทวิลักส์ เลิศประพันธ์	
ผู้อำนวยการสำนักงานออกแบบ	
นายวัชรินทร์ บรรพต	
หัวหน้ากลุ่มงานสถาปัตยกรรม	
นายสินธุ์ชัย บุญปักษ์	
หัวหน้ากลุ่มงานวิศวกรรมอาคาร	
นายอวิยะ เมฆะกุล	

สถาปนิก	
นางวรรณา สุวรรณปรีชา ส-สถ 2189	
วิศวกรโครงสร้าง	
นายวัฒโณ บรัศไพบูลย์ สย6633	
วิศวกรไฟฟ้า	
นายจรูญ มาสุขใจ	ภฟก.2457
วิศวกรสุขาภิบาล	
นายจิระสิทธิ์ ทิมสถิตย์	สย. 8489
วิศวกรเครื่องกล	
นายช่างเขียนแบบ	
นางสาวรัชนก ยักพันธ์	

แบบ บ้านพักอาศัย 1 ชั้น

แบบที่ 105

ชื่อบ้าน ขจร

เจ้าของ

สถานที่

แบบแสดง

แปลนฐานราก ตอม่อ

วันที่ :	เลขที่	รวม
ธันวาคม 2553	S-02	8

แผ่นที่	รวมแผ่น
19	33

FILE :

รายการแก้ไขแบบ

มิถุนายน 2557

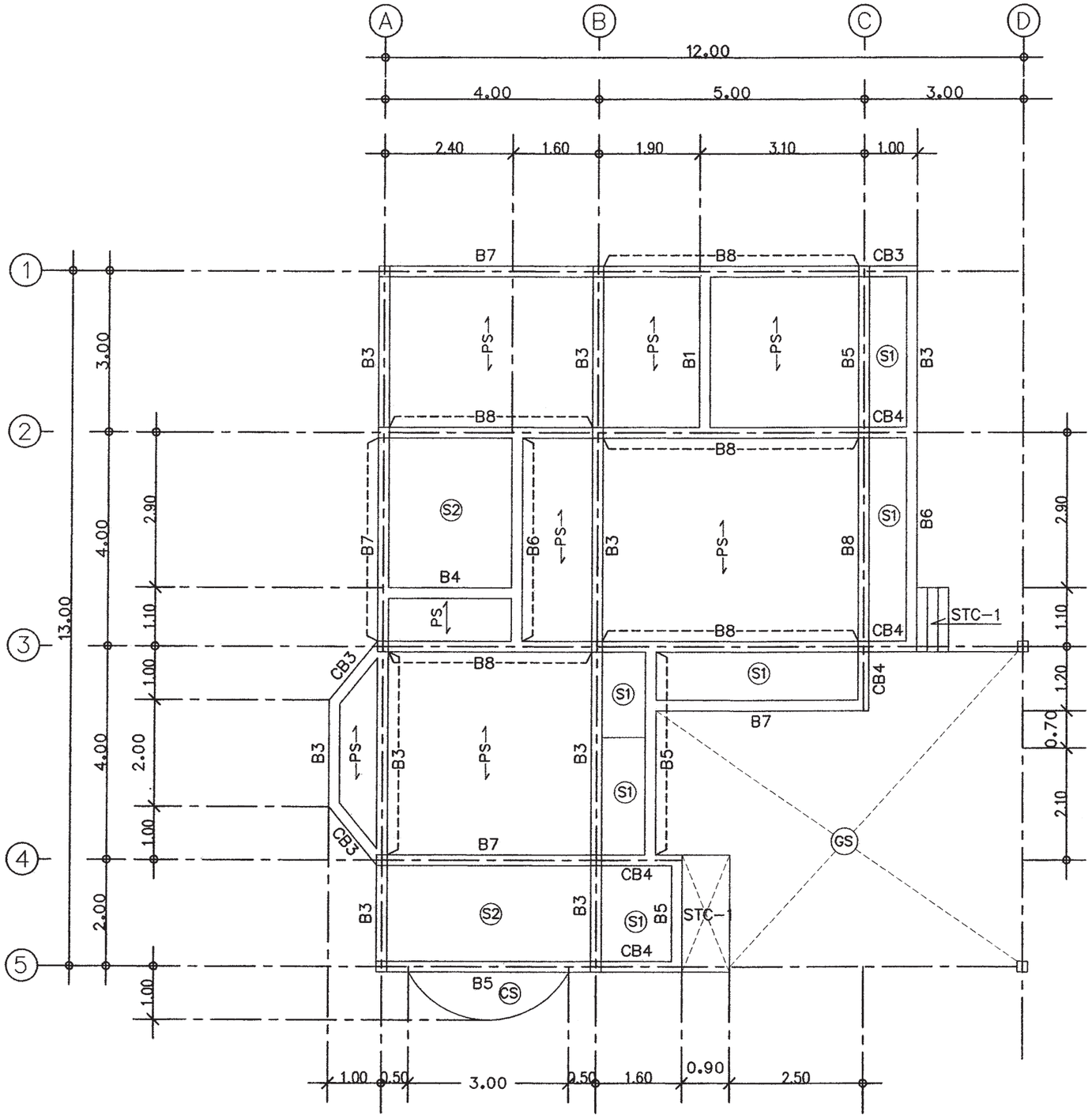

แปลนคาน – พื้นชั้นล่าง

มาตารส่วน 1 : 100

สำนักการ โยธา
กรุงเทพมหานคร

โครงการ

แบบบ้านยิ้มเพื่อประชาชน ระยะที่ 3

ตามนโยบาย

ม.ร.ว. สุขุมพันธุ์ บริพัตร
ผู้ว่าราชการกรุงเทพมหานคร

นายจุมพล ลำเภาพล
รองผู้ว่าราชการกรุงเทพมหานคร

นางนิ่นนาท ชลิตานนท์
ปลัดกรุงเทพมหานคร

ผู้อำนวยการสำนักการโยธา	
รองผู้อำนวยการสำนักการโยธา	
นายทวิสักดิ์ เลิศประพันธ์	
ผู้อำนวยการสำนักงานออกแบบ	
นายวัชรินทร์ บรรพต	
หัวหน้ากลุ่มงานสถาปัตยกรรม	
นายสินธุ์ชัย บุญบักษ์	
หัวหน้ากลุ่มงานวิศวกรรมอาคาร	
นายอริยะ เมธะกุล	

สถาปนิก	
นางวรรณา สุวรรณปรีชา ส-สถ	2189
วิศวกรโครงสร้าง	
นายวัณโณ บัศโพบูลย์	สย 6633
วิศวกรไฟฟ้า	
นายจรูญ มาสุขใจ	ภฟก.2457
วิศวกรสุขาภิบาล	
นายจิระสิทธิ์ หิมสถิตย์	สย 8489
วิศวกรเครื่องกล	
นายช่างเขียนแบบ	
นางสาวรชยกา ยักพันธ์	

แบบ บ้านพักอาศัย 1 ชั้น
แบบที่ 105
ชื่อบ้าน ขจร

เจ้าของ

สถานที่

แบบแสดง

แปลนคาน – พื้นชั้นล่าง

วันที่ :	เลขที่	รวม
ธันวาคม 2553	S-03	8

แผ่นที่	รวมแผ่น
20	33

FILE :

รายการแก้ไขแบบ

มิถุนายน 2557

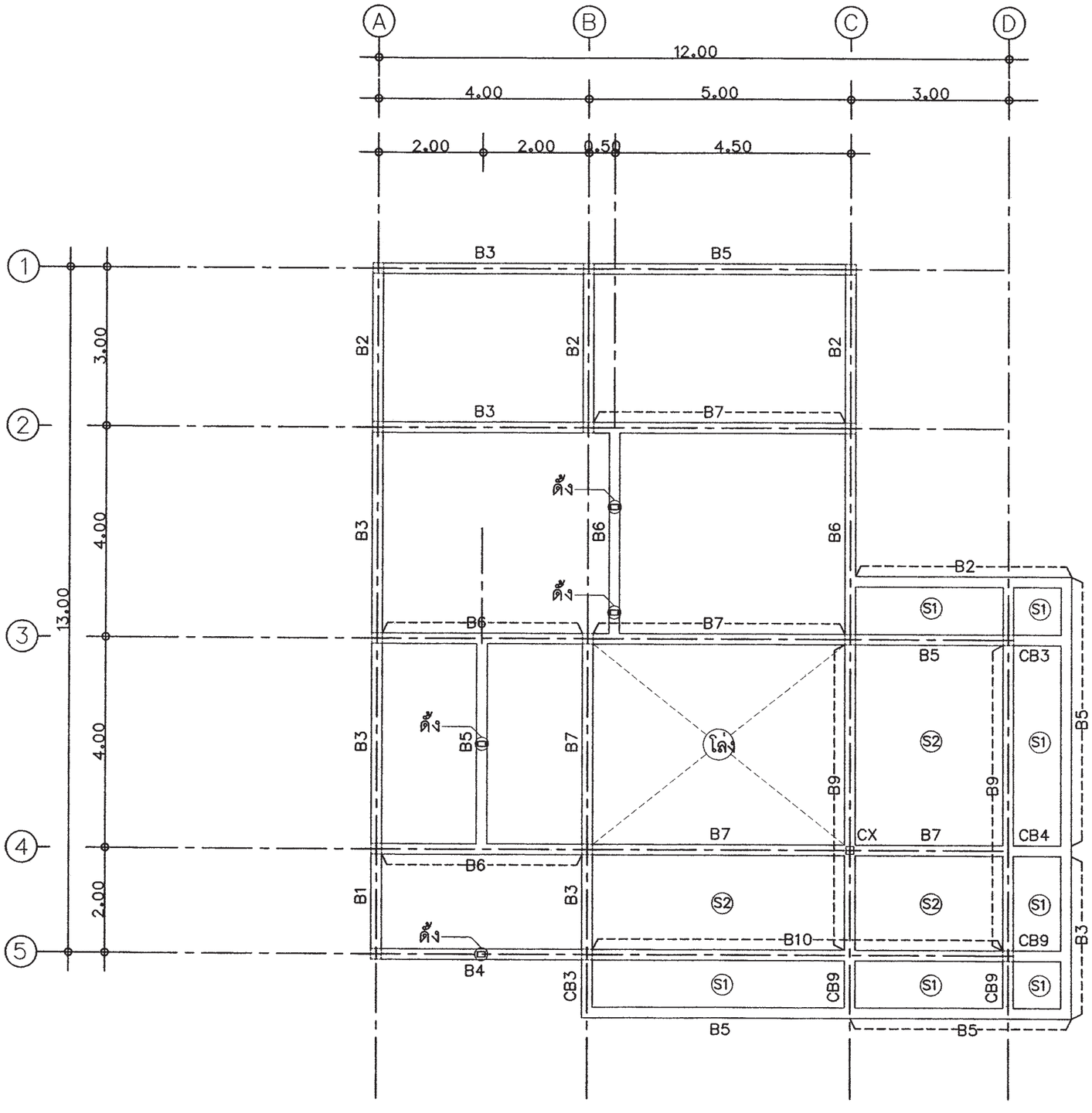

แปลนคานชั้นหลังคา

มาตารส่วน 1:100

ดิ้งเหล็ก = Ø–100x1002.3mm.

สำนักการ โยธา
กรุงเทพมหานคร

โครงการ

แบบบ้านยิ้มเพื่อประชาชน ระยะที่ 3

ตามนโยบาย

ม.ร.ว. สุขุมพันธุ์ บริพัตร
ผู้ว่าราชการกรุงเทพมหานคร

นายจุมพล ลำเภาพล
รองผู้ว่าราชการกรุงเทพมหานคร

นางนินนาท ชลิตานนท์
ปลัดกรุงเทพมหานคร

ผู้อำนวยการสำนักการโยธา	
รองผู้อำนวยการสำนักการโยธา	
นายทวิศักดิ์ เลิศประพันธ์	
ผู้อำนวยการสำนักงานออกแบบ	
นายวัชรินทร์ บรรพต	
หัวหน้ากลุ่มงานสถาปัตยกรรม	
นายสินธุ์ชัย บุญปักษ์	
หัวหน้ากลุ่มงานวิศวกรรมอาคาร	
นายอริยะ เมฆะกุล	

สถาปนิก	
นางวรรณา สุวรรณปรีชา ส–สถ 2189	
วิศวกรโครงสร้าง	
นายวัฒโณ บริศไพบูลย์ สย.6633	
วิศวกรไฟฟ้า	
นายจรูญ มาสุขใจ	ภฟก.2457
วิศวกรสุขาภิบาล	
นายจิระสิทธิ์ หิมสถิตย์	สย. 8489
วิศวกรเครื่องกล	
นายช่างเขียนแบบ	
นางสาวช่อผกา ยักษ์พันธ์	

แบบ บ้านพักอาศัย 1 ชั้น

แบบที่ 105

ชื่อบ้าน ขจร

เจ้าของ

สถานที่

แบบแสดง

แปลนคานชั้นหลังคา

วันที่ :	เลขที่	รวม
ธันวาคม 2553	S–04	8

แผ่นที่	รวมแผ่น
21	33

FILE :

รายการแก้ไขแบบ

มิถุนายน 2557

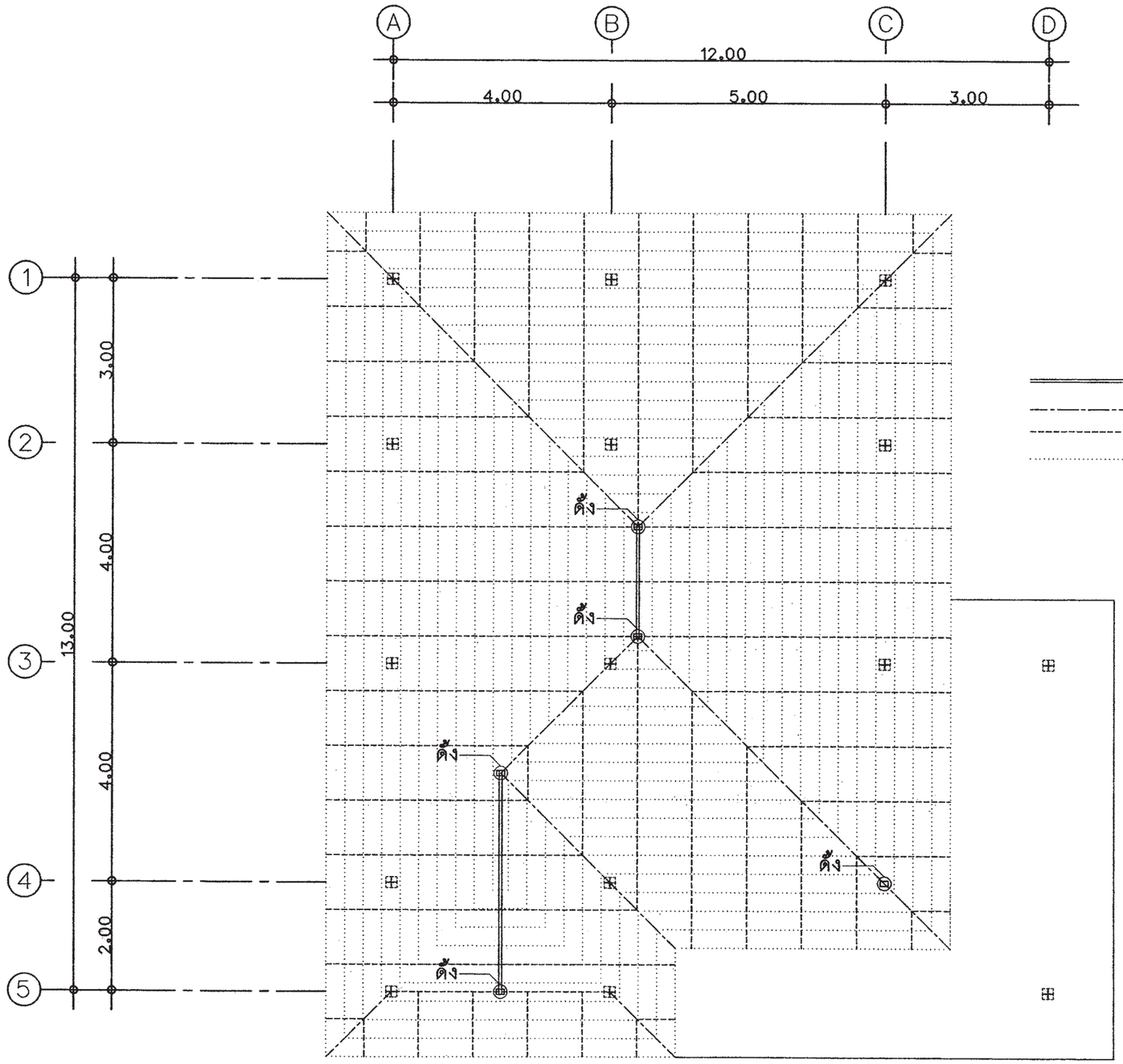

ดั้งเหล็ก = ⊠ –100x1002.3mm.

อกไก่เหล็ก = 2[–150x50x20x3.2mm.

ตะเข็บเหล็ก = 2[–150x50x20x3.2mm.

จันทันเหล็ก = [–125x50x20x3.2mm. @ 1.00m.

ระแนงเหล็ก = L–25x25x3.0mm.@ 0.34–0.38m.

แปลนโครงสร้างหลังคา

มาตารส่วน 1 : 100

สำนักการ โยธา
กรุงเทพมหานคร

โครงการ

แบบบ้านยั่งเพื่อประชาชน ระยะที่ 3

ตามนโยบาย

ม.ร.ว. สุขุมพันธุ์ บริพัตร
ผู้ว่าราชการกรุงเทพมหานคร

นายจุมพล ลำเภาพล
รองผู้ว่าราชการกรุงเทพมหานคร

นางนิ่นนาท ชลิตานนท์
ปลัดกรุงเทพมหานคร

ผู้อำนวยการสำนักการโยธา	
รองผู้อำนวยการสำนักการโยธา	
นายทวีลักษ์ เลิศประพันธ์	
ผู้อำนวยการสำนักงานออกแบบ	
นายวัชรินทร์ บรรพต	
หัวหน้ากลุ่มงานสถาปัตยกรรม	
นายสินธุ์ชัย บุญปักษ์	
หัวหน้ากลุ่มงานวิศวกรรมอาคาร	
นายอวิยะ เมฆะกุล	
สถาปนิก	
นางวรรณา สุวรรณปรีชา ส–สถ 2189	
วิศวกรโครงสร้าง	
นายวัฒโณ บริศไพบูลย์ สย6633	
วิศวกรไฟฟ้า	
นายจรูญ มาสุขใจ	ภฟก.2457
วิศวกรสุขาภิบาล	
นายสิระสิทธิ์ ทิมสมิตย์	สย 8489
วิศวกรเครื่องกล	
นายช่างเขียนแบบ	
นางสาวช่อผกา ยักพันธ์	

แบบ บ้านพักอาศัย 1 ชั้น

แบบที่ 105

ชื่อบ้าน ขจร

เจ้าของ

สถานที่

แบบแสดง

แปลนโครงสร้างหลังคา

วันที่ :	เลขที่	รวม
ธันวาคม 2553	S–05	8

แผ่นที่	รวมแผ่น
22	33

FILE :

รายการแก้ไขแบบ

มิถุนายน 2557

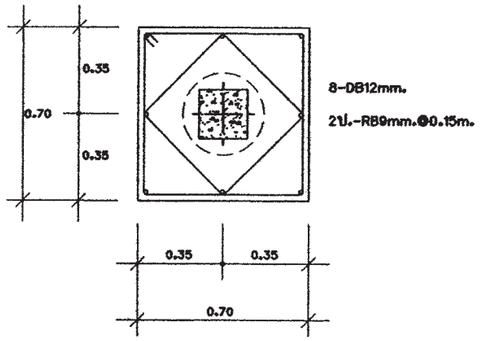

ขยายแปลน F1A

มาตราส่วน 1:25

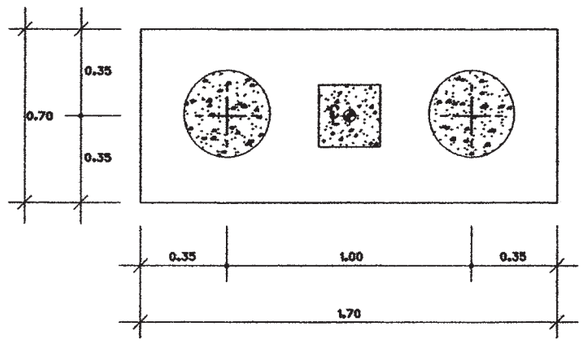

ขยายแปลน F2A

มาตราส่วน 1:25

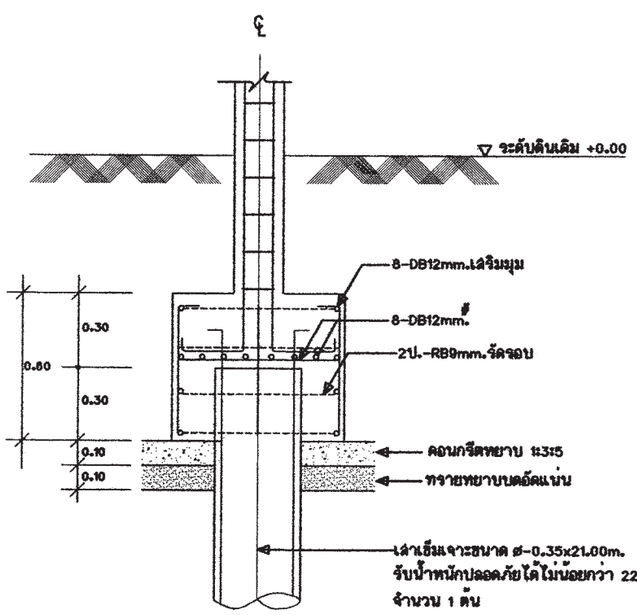

ขยายรูปตัด F1A

มาตราส่วน 1:25

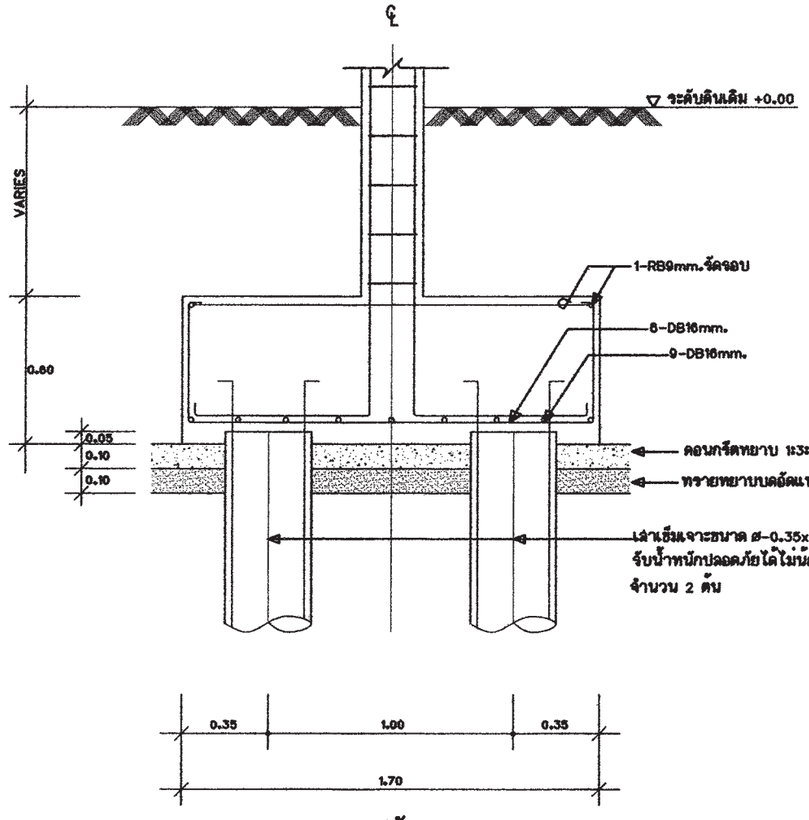

ขยายรูปตัด F2A

มาตราส่วน 1:25

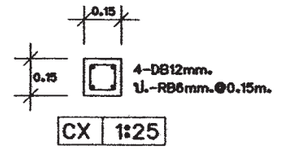

CX 1:25

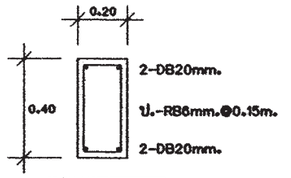

CB9 1:25

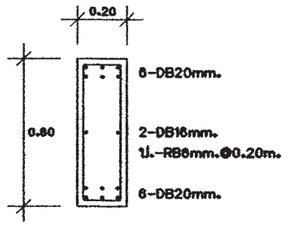

B9 1:25

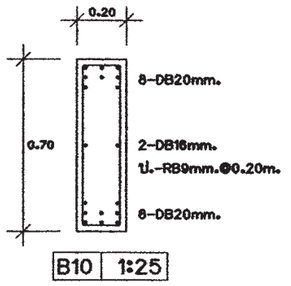

B10 1:25

หมายเหตุ -กรณีใช้ฐานรากเสาเข็มเจาะแทนฐานรากเสาเข็มตอก

ให้ใช้เทียบ ดังนี้ F1=F1A , F2=F2A

สำนักการ โยธา
กรุงเทพมหานคร

โครงการ
แบบบ้านยิ้มเพื่อประชาชน ระยะที่ 3

ตามนโยบาย
ม.ร.ว. สุขุมพันธุ์ บริพัตร
ผู้ว่าราชการกรุงเทพมหานคร
นายจุมพล สำเภาพล
รองผู้ว่าราชการกรุงเทพมหานคร
นางนินนาท ชลิตานนท์
ปลัดกรุงเทพมหานคร

ผู้อำนวยการสำนักการโยธา	
รองผู้อำนวยการสำนักการโยธา	
นายทวีศักดิ์ เลิศประทีปธ์	
ผู้อำนวยการสำนักงานออกแบบ	
นายวัชรินทร์ บรรพต	
หัวหน้ากลุ่มงานสถาปัตยกรรม	
นายสินชุชีย บุญบัณฑ์	
หัวหน้ากลุ่มงานวิศวกรรมอาคาร	
นายอธิชะ เมฆกูล	
สถาปนิก	
นางวรรณา สุวรรณเปรีย ส-ส.2189	
วิศวกรโครงสร้าง	
นายวัฒโณ บรัศโพบูลย์ สย.6633	
วิศวกรไฟฟ้า	
นายจรูญ มาสุขใจ	ภฟก.2457
วิศวกรสุขาภิบาล	
นายศิระสิทธิ์ หิมเสถียร	สย. 8489
วิศวกรเครื่องกล	
นายช่างเขียนแบบ	
นางสาวรัชนก อักษันธ์	

แบบ บ้านพักอาศัย 1 ชั้น
แบบที่ 105
ชื่อบ้าน ขจร
เจ้าของ
สถานที่

แบบแสดง		
แบบขยายโครงสร้าง 1		
วันที่ :	เลขที่	รวม
ธันวาคม 2553	S-06	8

แผ่นที่	รวมแผ่น
23	33

FILE :

รายการแก้ไขแบบ
มิถุนายน 2557

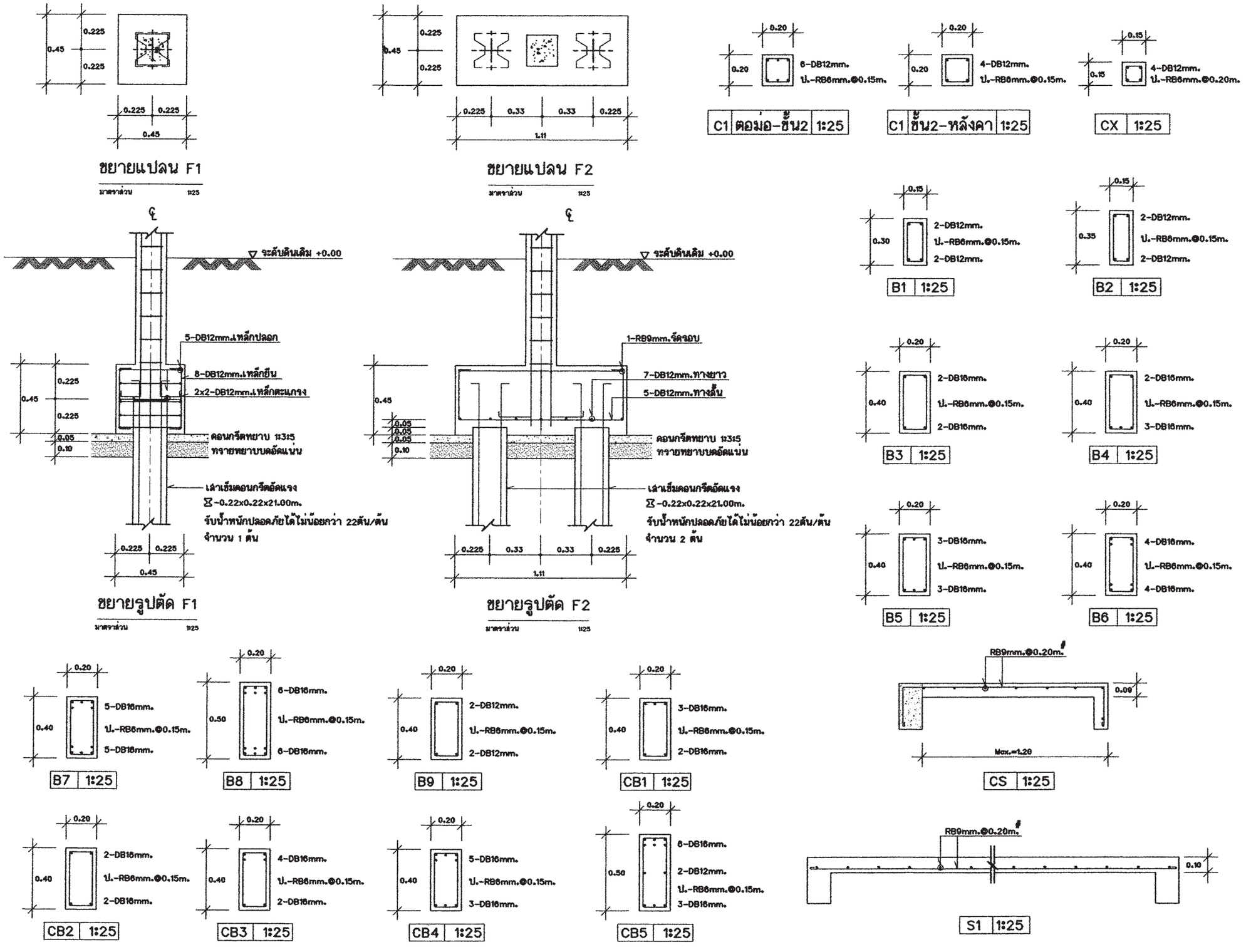

สำนักการ โยธา
กรุงเทพมหานคร

โครงการ

แบบบ้านยิ้มเพื่อประชาชน ระยะที่ 3

ตามนโยบาย

ม.ร.ว. สุขุมพันธุ์ บริพัตร
ผู้ว่าราชการกรุงเทพมหานคร

นายจุมพล สำเภาพล
รองผู้ว่าราชการกรุงเทพมหานคร

นางนินนาท ชลิตานนท์
ปลัดกรุงเทพมหานคร

ผู้อำนวยการสำนักการโยธา	
รองผู้อำนวยการสำนักการโยธา	
นายทวิศักดิ์ เลิศประพันธ์	
ผู้อำนวยการสำนักงานออกแบบ	
นายวัชรินทร์ บรรพต	
หัวหน้ากลุ่มงานสถาปัตยกรรม	
นายสินธุ์ชัย บุญปักษ์	
หัวหน้ากลุ่มงานวิศวกรรมอาคาร	
นายอริยะ เมฆะกูล	
สถาปนิก	
นางวรรณา สุวรรณปรีชา ส-สถ.2189	
วิศวกรโครงสร้าง	
นายวัณโณ บรัศไพบูลย์ สย.6633	
วิศวกรไฟฟ้า	
นายจรูญ มาสุขใจ	ภฟก.2457
วิศวกรสุขาภิบาล	
นายจิระสิทธิ์ ทิมสถิตย์	สย. 8489
วิศวกรเครื่องกล	
นายช่างเขียนแบบ	
นางสาวช่อผกา ยักพันธ์	

แบบ บ้านพักอาศัย 1 ชั้น
แบบที่ 105
ชื่อบ้าน ขจร

เจ้าของ

สถานที่

แบบแสดง
แบบขยายโครงสร้าง 2

วันที่ :	เลขที่	รวม
ธันวาคม 2553	S-07	8

แผ่นที่	รวมแผ่น
24	33

FILE :

รายการแก้ไขแบบ
มิถุนายน 2557

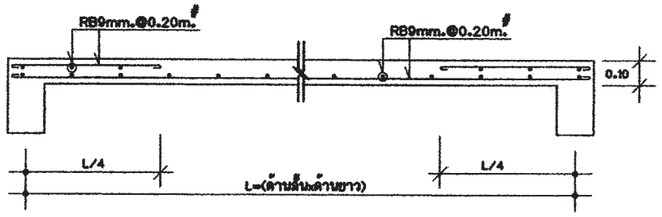

S2 | 1:25

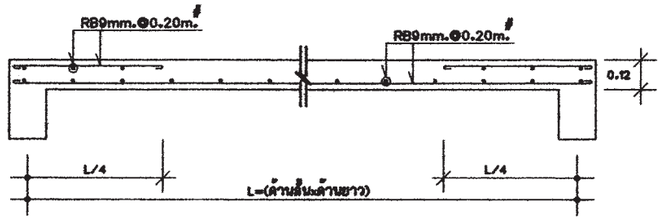

S3 | 1:25

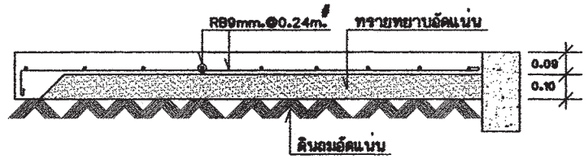

GS | 1:25

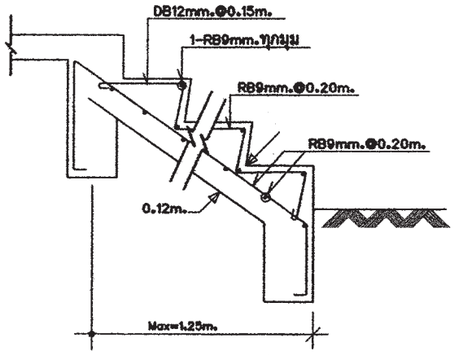

STC-1 | 1:25

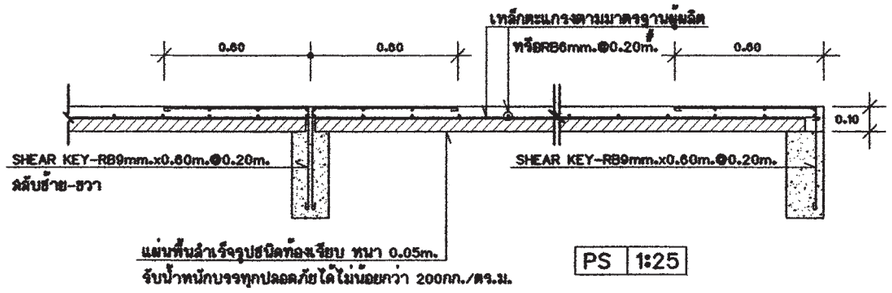

PS | 1:25

ST-1 (ช่วงบน) | 1:25

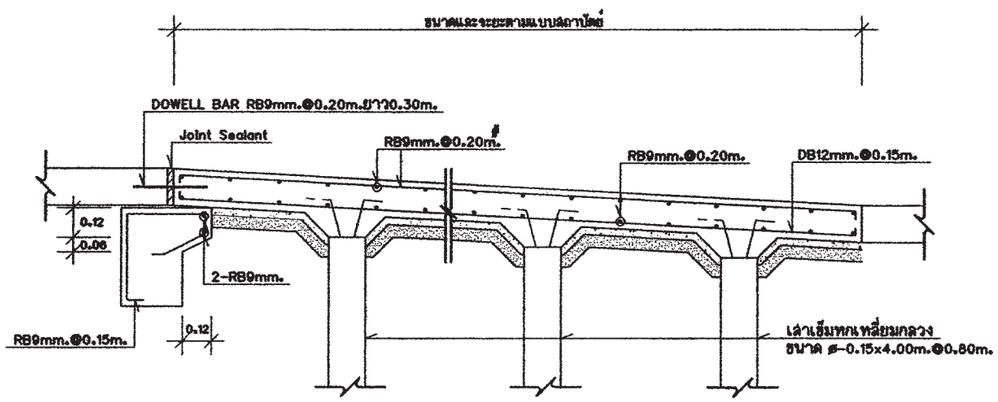

ขยายทางลาด SR1 | 1:25

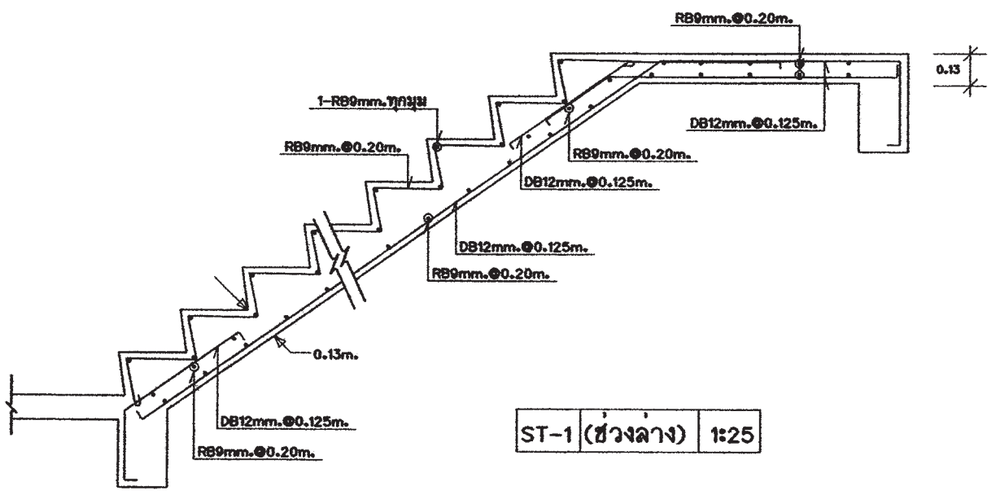

ST-1 (ช่วงล่าง) | 1:25

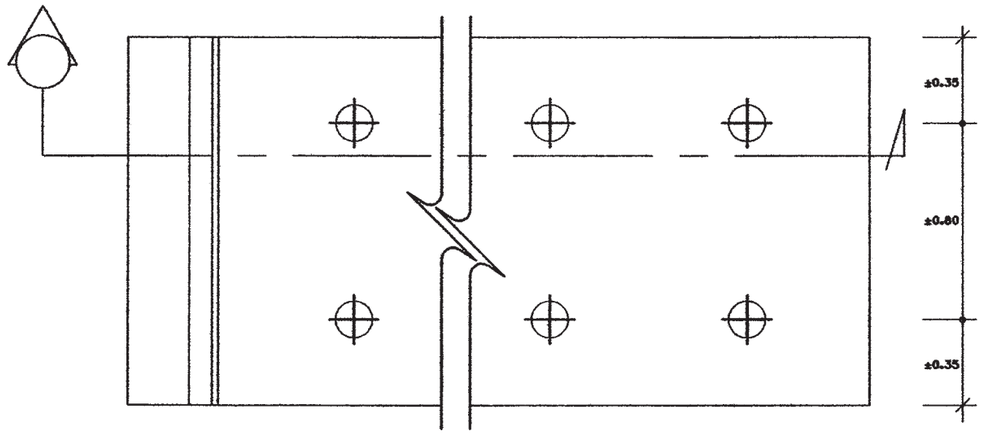

สำนักการ โยธา
กรุงเทพมหานคร

โครงการ
แบบบ้านยิ้มเพื่อประชาชน ระยะที่ 3

ตามนโยบาย
ม.ร.ว. สุขุมพันธุ์ บริพัตร
ผู้ว่าราชการกรุงเทพมหานคร
นายจุมพล สำเภาพล
รองผู้ว่าราชการกรุงเทพมหานคร
นางนินนาท ชลิตานนท์
ปลัดกรุงเทพมหานคร

ผู้อำนวยการสำนักการโยธา	
รองผู้อำนวยการสำนักการโยธา	
นายทวีศักดิ์ เสิศประพันธ์	
ผู้อำนวยการสำนักงานออกแบบ	
นายวัชรินทร์ บรรพต	
หัวหน้ากลุ่มงานสถาปัตยกรรม	
นายสินธุ์ชัย บุญปักษ์	
หัวหน้ากลุ่มงานวิศวกรรมอาคาร	
นายอธิระ เมฆะกุล	
สถาปนิก	
นางวรรณา สุวรรณเปรีชา ส-สถ2189	
วิศวกรโครงสร้าง	
นายวันโณ บรัศโพบูลย์ สย.6633	
วิศวกรไฟฟ้า	
นายชูญ มาสุขใจ	ภฟก.2457
วิศวกรสุขาภิบาล	
นายชิระสิทธิ์ ทิพสถิตย์	สย. 8489
วิศวกรเครื่องกล	
นายช่างเขียนแบบ	
นางสาวช่อผกา ยักพันธ์	

แบบ บ้านพักอาศัย 1 ชั้น
แบบที่ 105
ชื่อบ้าน ขจร

เจ้าของ		
สถานที่		
แบบแสดง	แบบขยายโครงสร้าง 3	
วันที่ : สิงหาคม 2553	แผ่นที่ S-08	รวม 8
แผ่นที่ 25	รวมแผ่น 33	

FILE :

รายการแก้ไขแบบ
มิถุนายน 2557

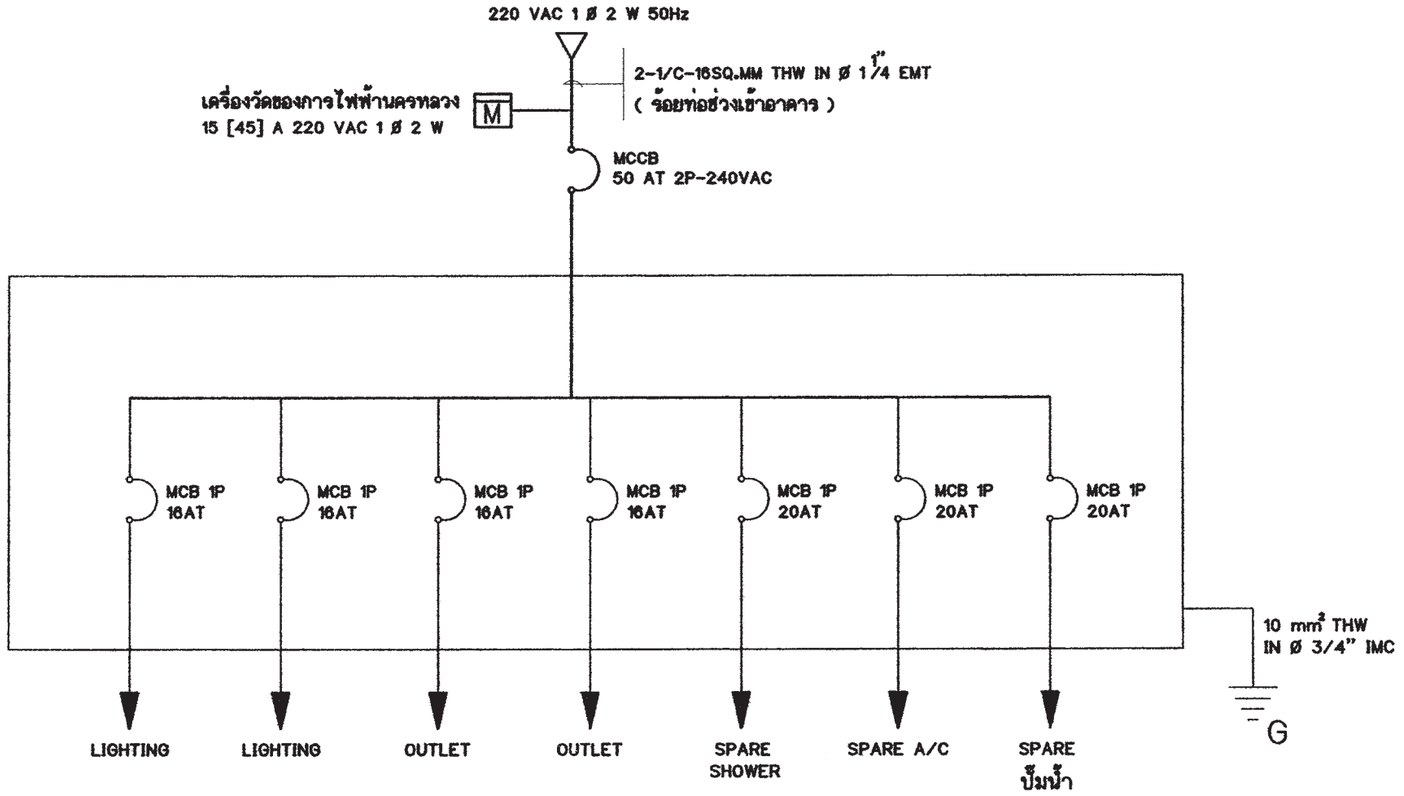

SINGLE LINE DIAGRAM

สัญลักษณ์ระบบไฟฟ้า

○	โคม DOWNLIGHT 1x11 W
⊕	โคม DOWNLIGHT หลอด COMPACT 1x11 W
⊣○	ไฟกิ่งหลอด COMPACT 1x11 W
▣	โคมกลมหลอด ฟลูออเรสเซนต์ 1x32 W พร้อมฝาครอบสีใส
▭	ดวงโคมหลอด ฟลูออเรสเซนต์ 1x18 W พร้อมฝาครอบสีใส
S	สวิตช์ไฟฟ้าแบบธรรมดา
S_3	สวิตช์ไฟฟ้าแบบ 3ทาง
⊖	เต้ารับไฟฟ้าแบบมีสายดิน
TV	เต้ารับทีวี
⊠	เต้ารับโทรศัพท์
Ⓙ	กล่องต่อสายไฟ
▬	แผงจ่ายไฟ
MCB	MINIATURE CIRCUIT BREAKER

รายการระบบงานไฟฟ้า

- แผงจ่ายไฟเป็นกล่องเหล็ก
- สายไฟตามมาตรฐานอุตสาหกรรม
- เต้ารับไฟฟ้าแบบมีสายดิน
- สวิตช์ไฟฟ้าแบบธรรมดา และ สามทาง
- สายเมนวงจรย่อยขนาด 4 มม.^{2}
- สายไฟเข้าเต้ารับขนาด 2.5 มม.^{2}
- สายไฟเข้าดวงโคมขนาด 1 มม.^{2}
- การเดินสายร้อยในท่อร้อยสายฝังในผนังส่วนการเดินสายในฝ้าเพดานให้เดินร้อยท่อร้อยยึดติดกับเสาหรือคาน
- สายไฟเข้าเครื่องทำน้ำอุ่น 3500 W ขนาด 4 มม.^{2}
- สาย COAXIAL เข้าเต้ารับทีวีใช้ RG6
- สายโทรศัพท์เข้าเต้ารับโทรศัพท์ ขนาด 0.65 มม.
- การต่อลงดินต้องเป็นไปตามกฎของการไฟฟ้านครหลวง
- ทิ้งสายข้างหนึ่งไว้ในกล่องต่อสายในห้องนอน หรือ ห้องน้ำ อีกข้างหนึ่งต่อเข้ากับ CIRCUIT BREAKER ในแผงจ่ายไฟ

สำนักการ โยธา
กรุงเทพมหานคร

โครงการ
แบบบ้านยิ้มเพื่อประชาชน ระยะที่ 3

ตามนโยบาย
ม.ร.ว. สุขุมพันธุ์ บริพัตร
ผู้ว่าราชการกรุงเทพมหานคร
นายจุมพล สำเภาพล
รองผู้ว่าราชการกรุงเทพมหานคร
นางนินนาท ชลิตานนท์
ปลัดกรุงเทพมหานคร

ผู้อำนวยการสำนักการโยธา	
รองผู้อำนวยการสำนักการโยธา	
นายทวีศักดิ์ เสิศประพันธ์	
ผู้อำนวยการสำนักงานออกแบบ	
นายรัชนิพนธ์ บรรพต	
หัวหน้ากลุ่มงานสถาปัตยกรรม	
นายสันธุชัย บุญปักษ์	
หัวหน้ากลุ่มงานวิศวกรรม	
นายอธิระ เมฆะกุล	
สถาปนิก	
นางวรรณา สุวรรณเปรีชา	ส-สถ.2189
วิศวกรโครงสร้าง	
นายวัฒโน บริศโพบูลย์	สย.6633
วิศวกรไฟฟ้า	
นายจรูญ มาสุรใจ ภฟก. 2457	
วิศวกรสุขาภิบาล	
นายศิระสิทธิ์ หิมสถิตย์ สย.8489	
วิศวกรเครื่องกล	
นายช่างเขียนแบบ	
นายสมชาย กันนะสมบัติ	

แบบ	บ้านพักอาศัย 1 ชั้น
แบบที่	105
ชื่อบ้าน	ชงา
เจ้าของ	
สถานที่	
แบบแสดง	รายการระบบงานไฟฟ้า สัญลักษณ์ระบบไฟฟ้า SINGLE LINE DIAGRAM
มาตราส่วน	1:100

FILE :	แผ่นที่ E-01	รวม 2
วันที่		
แผ่นที่ 26	รวมแผ่น 33	

รายการแก้ไขแบบ

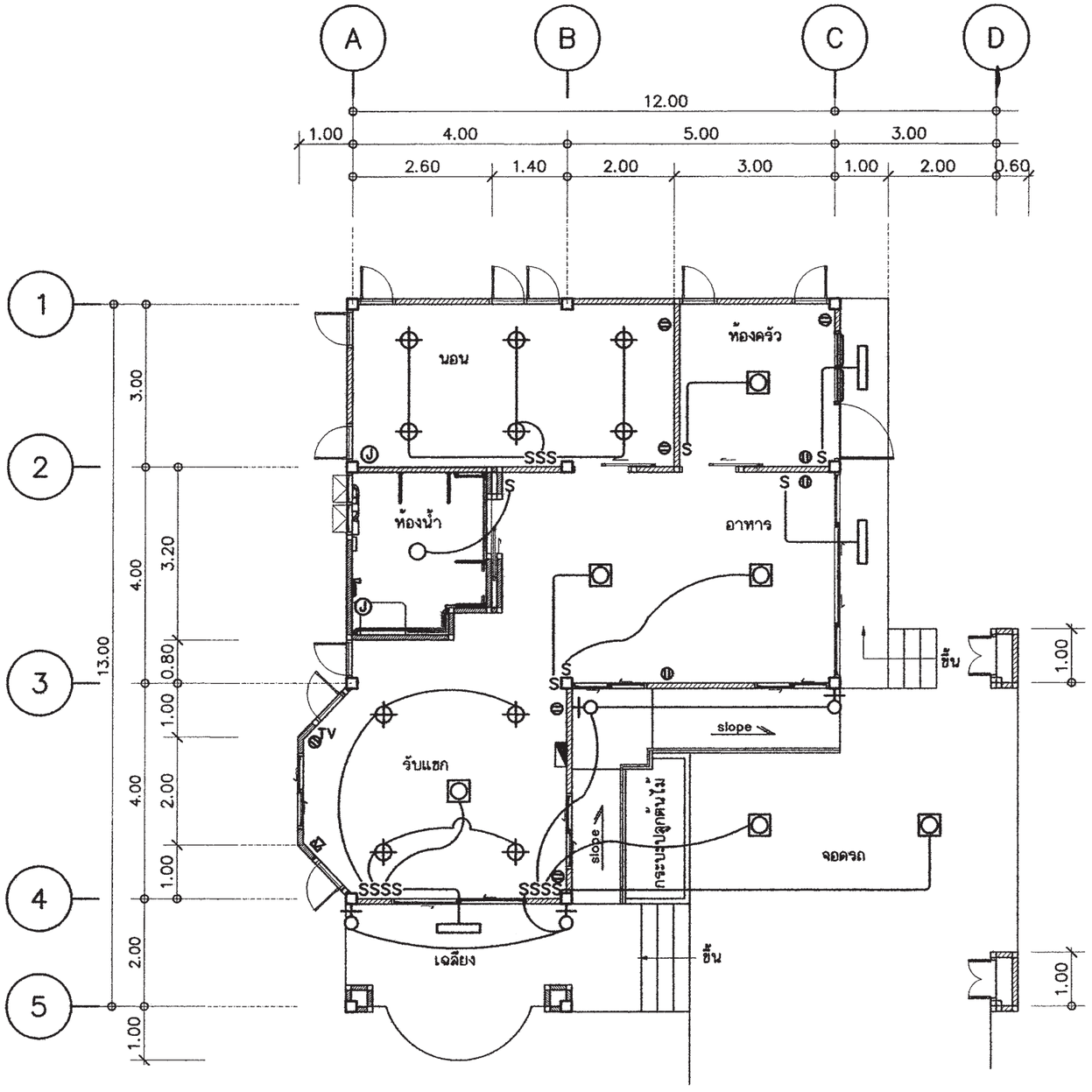

แปลนระบบไฟฟ้าแสงสว่าง-เต้ารับไฟฟ้า-โทรศัพท์-โทรทัศน์

มาตราส่วน 1 : 100

สำนักการ โยธา
กรุงเทพมหานคร

โครงการ
แบบบ้านยิ้มเพื่อประชาชน ระยะที่ 3

ตามนโยบาย
ม.ร.ว. สุขุมพันธุ์ บริพัตร
ผู้ว่าราชการกรุงเทพมหานคร
นายจุมพล สำเภาพล
รองผู้ว่าราชการกรุงเทพมหานคร
นางนินนาท ชลิตานนท์
ปลัดกรุงเทพมหานคร

ผู้อำนวยการสำนักการโยธา	
รองผู้อำนวยการสำนักการโยธา	
นายทวีศักดิ์ เลิศประพันธ์	
ผู้อำนวยการสำนักงานออกแบบ	
นายวัชรินทร์ บรรพต	
หัวหน้ากลุ่มงานสถาปัตยกรรม	
นายสินธุ์ชัย บุญปักษ์	
หัวหน้ากลุ่มงานวิศวกรรม	
นายอธิระ เผ่ะถูล	
สถาปนิก	
นางวรรณา อุวรรณปริชา	ส-สถ.2189
วิศวกรโครงสร้าง	
นายวันโณ บรัศไพบูลย์	สย6633
วิศวกรไฟฟ้า	
นายจรูญ มาสุรใจ ภฟก. 2457	
วิศวกรสุขาภิบาล	
นายศิระสิทธิ์ ทิมสถิตย์ สย8489	
วิศวกรเครื่องกล	
นายช่างเขียนแบบ	
นายสมชาย กันนะสมบัติ	

แบบ	บ้านพักอาศัย 1 ชั้น
แบบที่	105
ชื่อบ้าน	ชวร
เจ้าของ	
สถานที่	

แบบแสดง
แปลนระบบไฟฟ้าแสงสว่าง
เต้ารับไฟฟ้า-โทรศัพท์-โทรทัศน์

มาตราส่วน 1:100

FILE :	แผ่นที่	รวม
วันที่	E-02	2
แผ่นที่ 27	รวมแผ่น 33	

รายการแก้ไขแบบ

ตารางที่ 1 แสดงการเลือกใช้ขนาดเครื่องสูบน้ำแบบอัตโนมัติสำหรับโครงการบ้านยิ้ม

ขนาดเครื่องสูบน้ำ (วัตต์)	จำนวนห้องน้ำของบ้าน	จำนวนชั้นของบ้าน
100	1 - 3	1 - 2
150	4	1 - 2
200	5	2 - 3
250	6	2 - 3
300	7	2 - 3

ตารางที่ 2 แสดงการเลือกใช้ขนาดถังเก็บน้ำแบบตั้งพื้นสำหรับโครงการบ้านยิ้ม

ชื่อ	จำนวนห้องนอนของบ้าน	ความจุ (ลบ.ม)
ถังเก็บน้ำ 1 (WT1)	1 - 2	1
ถังเก็บน้ำ 2 (WT2)	3 - 4	2
ถังเก็บน้ำ 3 (WT3)	5 - 6	3

ถังเก็บน้ำที่ใช้ ทำจากวัสดุไฟเบอร์กลาสเสริมแรงผลิตตามมาตรฐาน มอก 435 - 2548

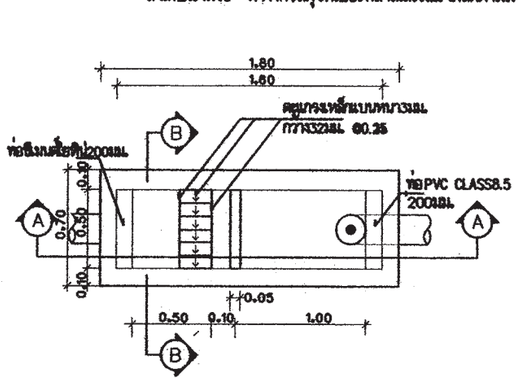

แปลนบ่อดักขยะและดักไขมัน

มาตราส่วน AS SHOWN

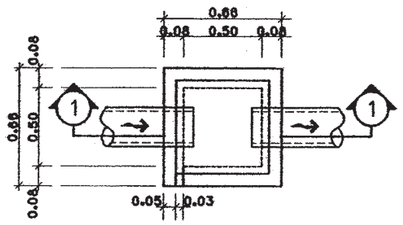

บ่อพักน้ำทิ้ง

มาตราส่วน AS SHOWN

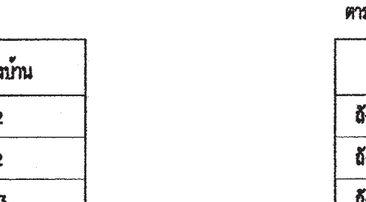

รูปตัด B-B

มาตราส่วน AS SHOWN

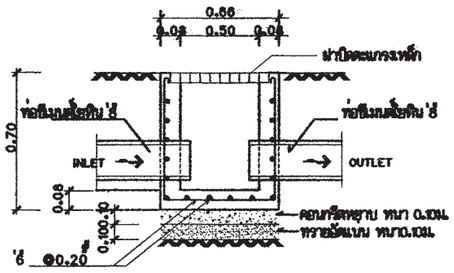

รูปตัด ①- ①

มาตราส่วน AS SHOWN

ตารางที่ 3 แสดงการเลือกใช้ขนาดถังบำบัดน้ำเสียแบบฝังใต้ดินสำหรับโครงการบ้านยิ้ม

ชื่อ	จำนวนห้องนอนของบ้าน	ปริมาณการบำบัด(ลบ.ม/วัน)
ถังบำบัดน้ำเสีย 1 (WWTP1)	1 - 2	1
ถังบำบัดน้ำเสีย 2 (WWTP2)	3 - 4	2
ถังบำบัดน้ำเสีย 3 (WWTP3)	5 - 6	3

ถังบำบัดน้ำเสียเป็นระบบแกรอะ - กรองไร้อากาศ ตัวถังทำจากวัสดุไฟเบอร์กลาสเสริมแรง
สามารถรองรับปริมาณน้ำเสียได้ไม่น้อยกว่าตามที่กำหนดในตารางที่ 3 ที่ค่า BOD เข้าระบบ
ไม่น้อยกว่า 250 มิลลิกรัมต่อลิตร และค่า BOD ของน้ำที่ผ่านการบำบัดแล้วไม่เกิน 50 มิลลิกรัมต่อลิตร

ตารางที่ 4 แสดงการเลือกใช้วัสดุท่อสำหรับโครงการบ้านยิ้ม

การใช้งาน	วัสดุ
ท่อประปา (CW)	ท่อ PVC Class 13.5 ผลิตตามมาตรฐาน มอก 17 - 2532
	ต่อด้วยน้ำยาประสานผลิตภัณฑ์เดียวกับผู้ผลิตท่อ
ท่อระบายน้ำโสโครก น้ำทิ้ง น้ำฝนและท่ออากาศ(S,W,RL,V)	ท่อ PVC Class 13.5 ผลิตตามมาตรฐาน มอก 17 - 2532
	ต่อด้วยน้ำยาประสานผลิตภัณฑ์เดียวกับผู้ผลิตท่อ

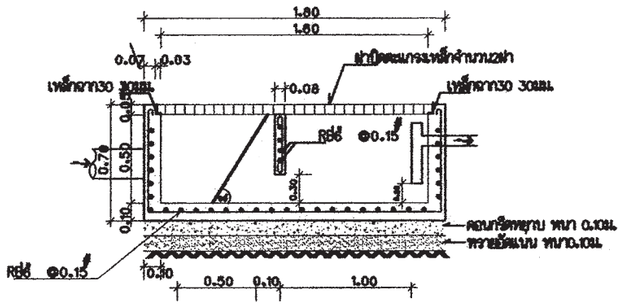

รูปตัด A-A

มาตราส่วน AS SHOWN

สำนักการ โยธา
กรุงเทพมหานคร

โครงการ
แบบบ้านยิ้มเพื่อประชาชน ระยะที่ 3

ตามนโยบาย
ม.ร.ว. สุขุมพันธุ์ บริพัตร
ผู้ว่าราชการกรุงเทพมหานคร
นายจุมพล สำเภาพล
รองผู้ว่าราชการกรุงเทพมหานคร
นางนินนาท ชลิตานนท์
ปลัดกรุงเทพมหานคร

ผู้อำนวยการสำนักการโยธา	
รองผู้อำนวยการสำนักการโยธา	
นายทวีศักดิ์ เลิศประพันธ์	
ผู้อำนวยการสำนักงานออกแบบ	
นายวัชรินทร์ บรรพต	
หัวหน้ากลุ่มงานสถาปัตยกรรม	
นายสินธุ์ชัย บุญปักษ์	
หัวหน้ากลุ่มงานวิศวกรรม	
นายอริยะ เมฆะกุล	
สถาปนิก	
นางวรรณา สุวรรณปรีชา ส-สถ.2189	
วิศวกรโครงสร้าง	
นายวัฒโณ บริคโหบุลย์ สย.6633	
วิศวกรไฟฟ้า	
นายจรูญ มาสุขใจ ภฟก. 2457	
วิศวกรสุขาภิบาล	
นายจิระสิทธิ์ หิมสถิตย์ สย.8489	
วิศวกรเครื่องกล	
นายช่างเขียนแบบ	
นางสาวพิทักษ์กุล แสงพิบิจ	

แบบ บ้านพักอาศัย 1 ชั้น
แบบที่ 105
ชื่อบ้าน ชงา

เจ้าของ

สถานที่

แบบแสดง
รายการประกอบแบบระบบสุขาภิบาล

มาตราส่วน

FILE :	แสดงที่	รวม
วันที่	SN-01	6
แผ่นที่ 28	รวมแผ่น 33	

รายการแก้ไขแบบ

สัญลักษณ์	อักษรย่อ	รายละเอียด
W	W	ท่อน้ำเสีย (PVC มอก. CLASS 8.5)
S	S	ท่อน้ำทิ้งส้วม (PVC มอก. CLASS 8.5)
V	V	ท่อระบายอากาศ (PVC มอก. CLASS 8.5)
⋈	⋈	จุดปลายท่อน้ำดี (ก๊อกน้ำ , STOP VALE)
	CW	ท่อน้ำดี (CW) (PVC มอก. CLASS 13.5)
	–	แนวท่อใยหิน เส้นผ่าศูนย์กลาง 0.20 เมตร
	–	แนวเขตที่ดิน
FD	FD	ท่อระบายน้ำที่พื้น (PVC มอก. CLASS 8.5)
RD	RD	ท่อระบายน้ำฝน (PVC มอก. CLASS 8.5)
	FCO	FLOOR CLEANOUT
M	M	มาตรวัดน้ำ
P	P	ปั๊มน้ำ
MH.	–	บ่อพักน้ำทิ้งสำเร็จรูป ขนาด 0.40 x 0.40 เมตร
	–	ถังบำบัดน้ำเสีย (WWTP)

หมายเหตุ

ผังบริเวณนี้เป็นเพียงตัวอย่างเพื่อประมาณราคา ค่าก่อสร้างส่วนประกอบอาคารเท่านั้น
ส่วนรายละเอียดของสถานที่จริง ให้กำหนดรายละเอียดขณะก่อสร้าง
ส่วนที่มิได้ปรากฏในแบบให้ปฏิบัติตาม พรบ.ควบคุมอาคาร และข้อบัญญัติกรุงเทพมหานคร

สำนักการ โยธา
กรุงเทพมหานคร

โครงการ
แบบบ้านยิ้มเพื่อประชาชน ระยะที่ 3

ตามนโยบาย
ม.ร.ว. สุขุมพันธุ์ บริพัตร
ผู้ว่าราชการกรุงเทพมหานคร
นายจุมพล สำเภาพล
รองผู้ว่าราชการกรุงเทพมหานคร
นางนินนาท ชลิตานนท์
ปลัดกรุงเทพมหานคร

ผู้อำนวยการสำนักการโยธา	
รองผู้อำนวยการสำนักการโยธา	
นายทวีศักดิ์ เลิศประหันธ์	
ผู้อำนวยการสำนักงานออกแบบ	
นายวีรินทร์ บรรพต	
หัวหน้ากลุ่มงานสถาปัตยกรรม	
นายสินธุ์ชัย บุญปักษ์	
หัวหน้ากลุ่มงานวิศวกรรม	
นายอริยะ เมฆเกฎล	
สถาปนิก	
นางวรรณา สุวรรณเปรีชา ส-สถ.2189	
วิศวกรโครงสร้าง	
นายวัฒโณ บวัศโพบูลย์ สย.6633	
วิศวกรไฟฟ้า	
นายจรูญ มาสุขใจ ภฟก. 2457	
วิศวกรสุขาภิบาล	
นายจิระศิทธิ์ ทิมสมิตย์ สย.8489	
วิศวกรเครื่องกล	
นายช่างเขียนแบบ	
นางสาวพิทักษ์กุล แสงพินิจ	

แบบ	บ้านพักอาศัย 1 ชั้น
แบบที่	105
ชื่อบ้าน	ชวร
เจ้าของ	
สถานที่	
แบบแสดง	สัญลักษณ์
มาตราส่วน	1:100

FILE :	เลขที่	รวม
วันที่	SN-02	6
แผ่นที่	รวมแผ่น	
29	33	

รายการแก้ไขแบบ

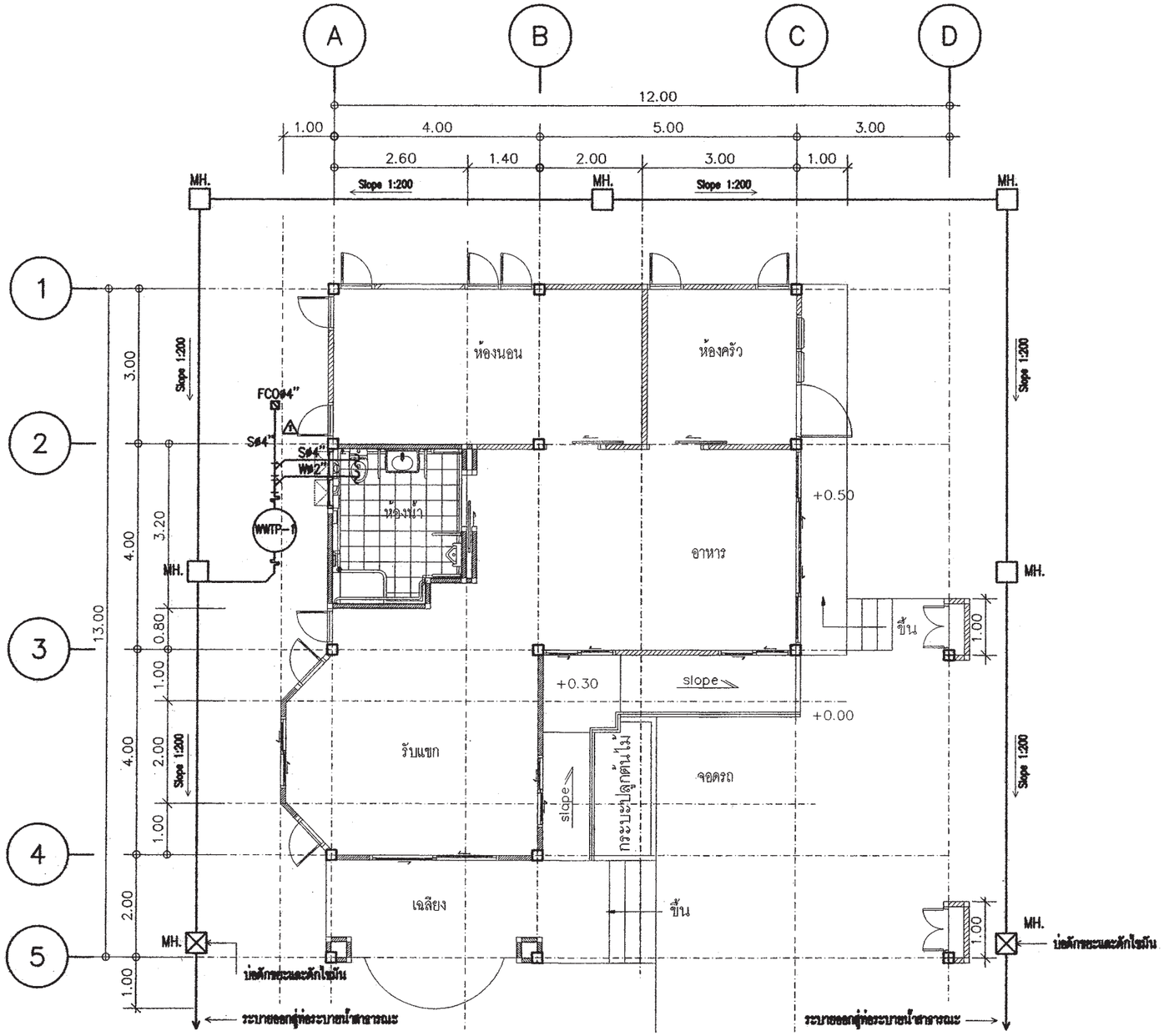

แปลนระบบสุขาภิบาล

มาตราส่วน 1 : 100

สำนักการ โยธา
กรุงเทพมหานคร

โครงการ
แบบบ้านยิ้มเพื่อประชาชน ระยะที่ 3

ตามนโยบาย
ม.ร.ว. สุขุมพันธุ์ บริพัตร
ผู้ว่าราชการกรุงเทพมหานคร
นายจุมพล สำเภาพล
รองผู้ว่าราชการกรุงเทพมหานคร
นางนินนาท ชลิตานนท์
ปลัดกรุงเทพมหานคร

ผู้อำนวยการสำนักการโยธา	
รองผู้อำนวยการสำนักการโยธา	
นายทวีศักดิ์ เสิดประพันธ์	
ผู้อำนวยการสำนักงานออกแบบ	
นายวัชรินทร์ บรรพต	
หัวหน้ากลุ่มงานสถาปัตยกรรม	
นายสินธุชัย บุญปักษ์	
หัวหน้ากลุ่มงานวิศวกรรม	
นายอิยะ เมฆะกุล	
สถาปนิก	
นางวรรณา สุวรรณปรีชา ส-ค.2189	
วิศวกรโครงสร้าง	
นายวัฒโณ บรัศโหบุลย์ สย.6633	
วิศวกรไฟฟ้า	
นายชุญ มาสุธโจ ภฟก. 2457	
วิศวกรสุขาภิบาล	
นายสิระสิทธิ์ หิมสถิตย์ สย.8489	
วิศวกรเครื่องกล	
นายช่างเขียนแบบ	
นางสาวศิกษ์กุล แสงศิปิจ	

แบบ	บ้านพักอาศัย 1 ชั้น
แบบที่	105
ชื่อบ้าน	ชงา
เจ้าของ	
สถานที่	

แบบแสดง
แปลนระบบสุขาภิบาล
มาตราส่วน 1:100

FILE :	เลขที่ SN-03	รวม 6
วันที่		
แผ่นที่ 30	รวมแผ่น 33	

รายการแก้ไขแบบ

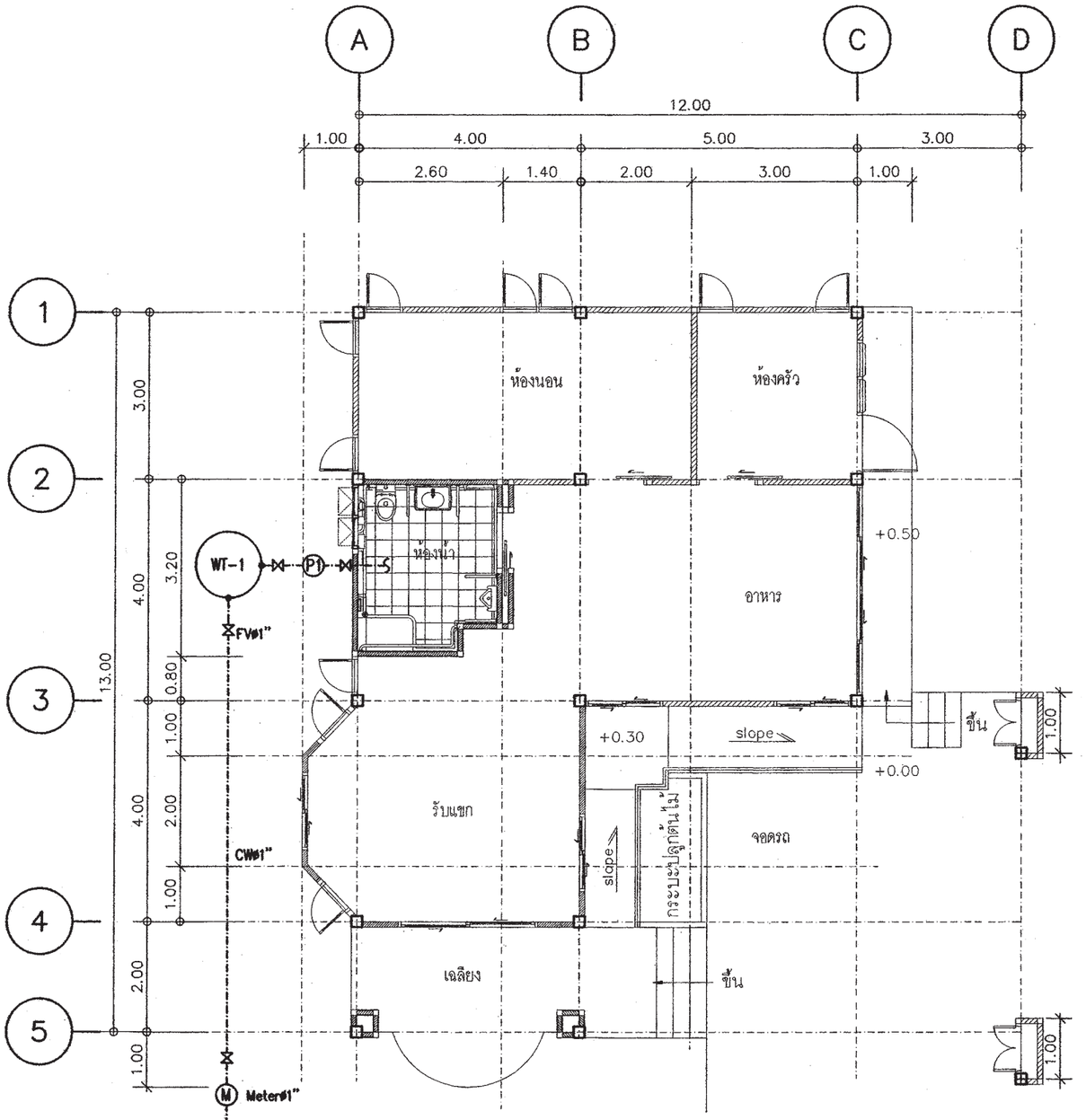

แปลนระบบประปา

มาตราส่วน 1 : 100

สำนักการ โยธา
กรุงเทพมหานคร

โครงการ
แบบบ้านยิ้มเพื่อประชาชน ระยะที่ 3

ตามนโยบาย
ม.ร.ว. สุขุมพันธุ์ บริพัตร
ผู้ว่าราชการกรุงเทพมหานคร
นายจุมพล สำเภาพล
รองผู้ว่าราชการกรุงเทพมหานคร
นางนินนาท ชลิตานนท์
ปลัดกรุงเทพมหานคร

ผู้อำนวยการสำนักการโยธา	
รองผู้อำนวยการสำนักการโยธา	
นายทวีศักดิ์ เสิศประพันธ์	
ผู้อำนวยการสำนักงานออกแบบ	
นายรัชพินทร์ บรรพต	
หัวหน้ากลุ่มงานสถาปัตยกรรม	
นายสินธุชัย บุญปักษ์	
หัวหน้ากลุ่มงานวิศวกรรม	
นายอริยะ เมฆะกุล	
สถาปนิก	
นางวรรณา สุวรรณเปรีชา ส-สถ.2189	
วิศวกรโครงสร้าง	
นายวัฒโณ บรัดไพบูลย์ สย.6633	
วิศวกรไฟฟ้า	
นายจรูญ มาสุรใจ ภฟก. 2457	
วิศวกรสุขาภิบาล	
นายจิระสิทธิ์ หิมสถิตย์ สย.8489	
วิศวกรเครื่องกล	
นายช่างเขียนแบบ	
นางสาวพิทักษ์กุล แสงพินิจ	

แบบ	บ้านพักอาศัย 1 ชั้น
แบบที่	105
ชื่อบ้าน	ขจร
เจ้าของ	
สถานที่	
แบบแสดง	แปลนระบบประปา
มาตราส่วน	1:100

FILE :	แผ่นที่	รวม
วันที่	SN-04	6
แผ่นที่ 31	รวมแผ่น 33	

รายการแก้ไขแบบ

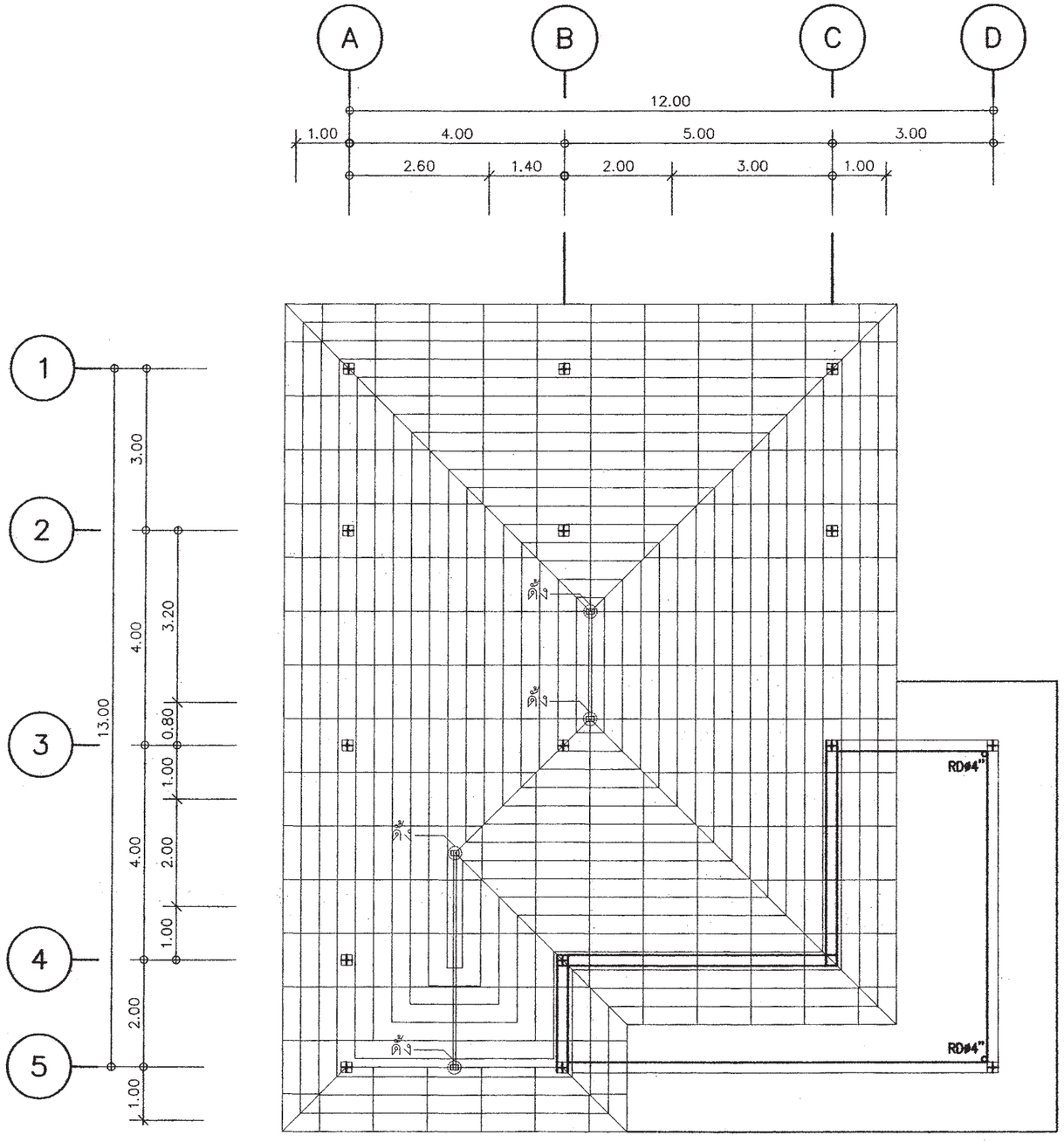

แปลนหลังคา

มาตราส่วน 1 : 100

สำนักการ โยธา
กรุงเทพมหานคร

โครงการ

แบบบ้านยิ้มเพื่อประชาชน ระยะที่ 3

ตามนโยบาย

ม.ร.ว. สุขุมพันธุ์ บริพัตร
ผู้ว่าราชการกรุงเทพมหานคร

นายจุมพล สำเภาพล
รองผู้ว่าราชการกรุงเทพมหานคร

นางนินนาท ชลิตานนท์
ปลัดกรุงเทพมหานคร

ผู้อำนวยการสำนักการโยธา	
รองผู้อำนวยการสำนักการโยธา	
นายทวีศักดิ์ เลิศประพันธ์	
ผู้อำนวยการสำนักงานออกแบบ	
นายวัชรินทร์ บรรพต	
หัวหน้ากลุ่มงานสถาปัตยกรรม	
นายสินธุชัย บุญปักษ์	
หัวหน้ากลุ่มงานวิศวกรรม	
นายอิทยะ เมฆะกุล	
สถาปนิก	
นางวรรณา สุวรรณปรีชา ส-สถ.2189	
วิศวกรโครงสร้าง	
นายวันโณ บรัศไพบูลย์ สย6633	
วิศวกรไฟฟ้า	
นายจรูญ มาสุรใจ ภพก 2457	
วิศวกรสุขาภิบาล	
นายจิระสิทธิ์ หิมสถิตย์ สย8489	
วิศวกรเครื่องกล	
นายร่างเขียนแบบ	
นางสาวทิทักษ์กุล แสงหินิจ	

แบบ	บ้านพักอาศัย 1 ชั้น
แบบที่	105
ชื่อบ้าน	รจร
เจ้าของ	
สถานที่	

แบบแสดง

แปลนหลังคา

มาตราส่วน 1:100

FILE :	แผ่นที่	รวม
วันที่	SN-05	6
แผ่นที่ 32	รวมแผ่น 33	

รายการแก้ไขแบบ

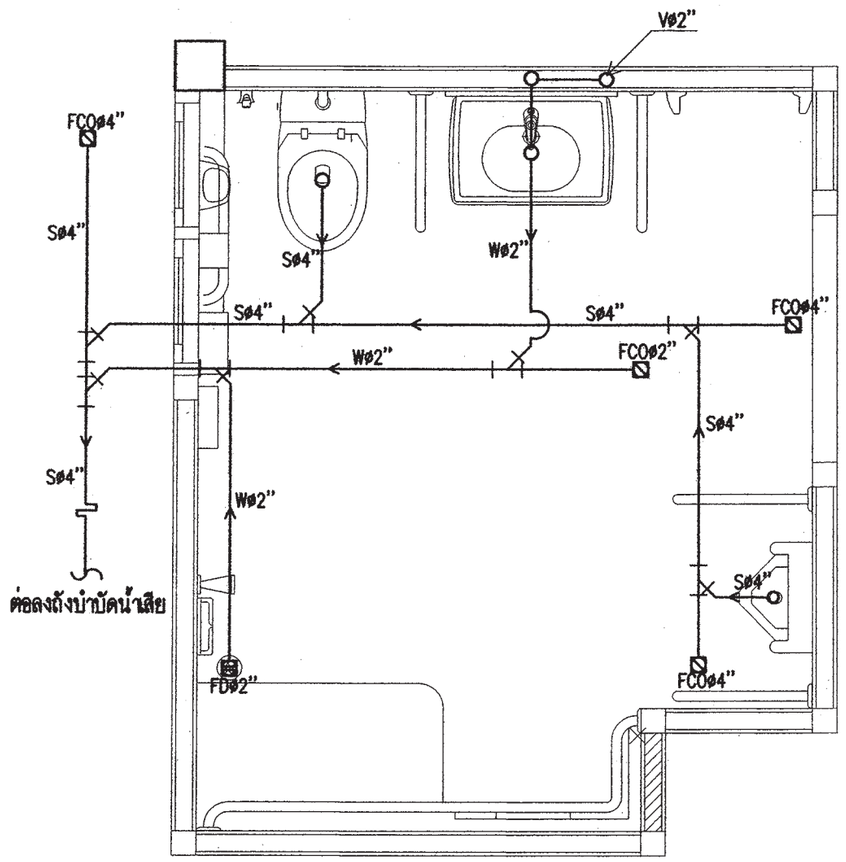

แบบขยายระบบสุขาภิบาลห้องน้ำ

มาตราส่วน 1 : 50

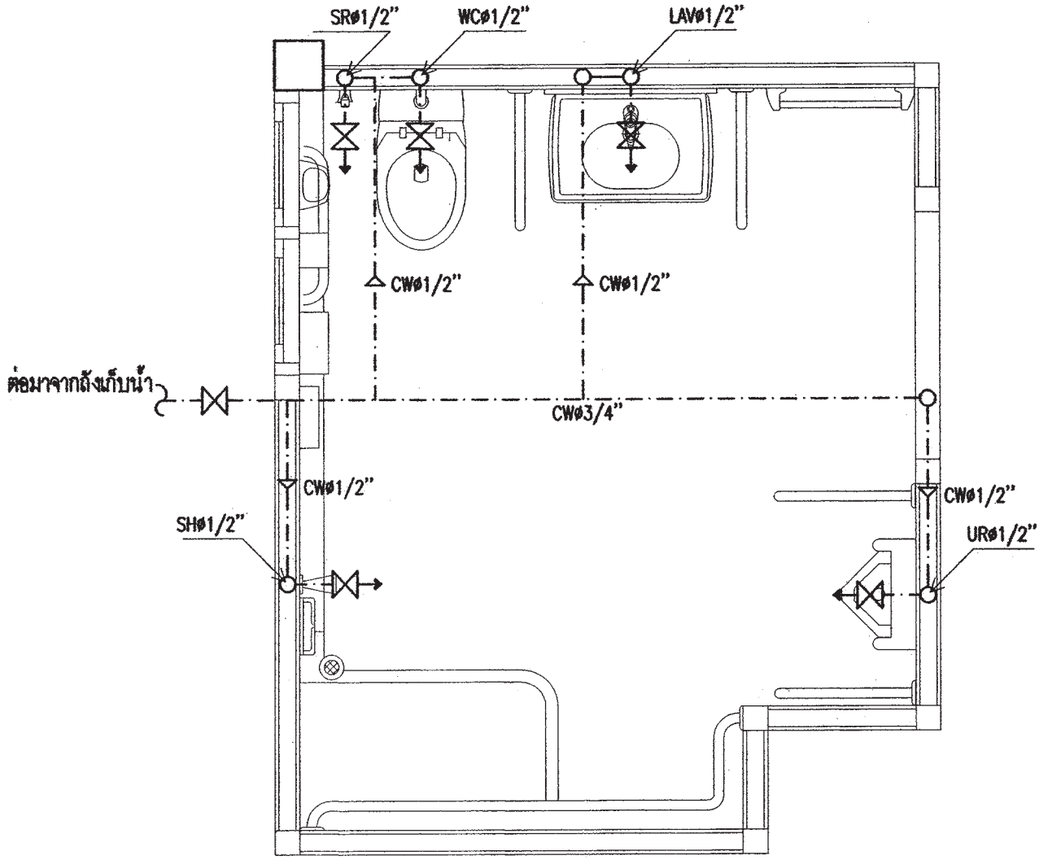

แบบขยายระบบประปาห้องน้ำ

มาตราส่วน 1 : 50

สำนักการ โยธา
กรุงเทพมหานคร

โครงการ
แบบบ้านยิ้มเพื่อประชาชน ระยะที่ 3

ตามนโยบาย
ม.ร.ว. สุขุมพันธุ์ บริพัตร
ผู้ว่าราชการกรุงเทพมหานคร
นายจุมพล สำเภาพล
รองผู้ว่าราชการกรุงเทพมหานคร
นางนินนาท ชลิตานนท์
ปลัดกรุงเทพมหานคร

ผู้อำนวยการสำนักการโยธา	
รองผู้อำนวยการสำนักการโยธา	
นายหวิกัสี เสิศประพันธ์	
ผู้อำนวยการสำนักงานออกแบบ	
นายวัรินทร์ บรรพต	
หัวหน้ากลุ่มงานสถาปัตยกรรม	
นายสินธุ์ชัย บุญปักษ์	
หัวหน้ากลุ่มงานวิศวกรรม	
นายอธิยะ เมตะกุล	
สถาปนิก	
นางวรรณา สุวรรณปริชา ส-สถ.2189	
วิศวกรโครงสร้าง	
นายวัฒโณ บรัศโพบูลย์ สย.6633	
วิศวกรไฟฟ้า	
นายรุญ มาสุรใจ ภพ.2457	
วิศวกรสุขาภิบาล	
นายจิระสิทธิ์ ทิมสถิตย์ สย.8489	
วิศวกรเครื่องกล	
นายช่างเขียนแบบ	
นางสาวพิทักษ์กุล แสงพินิจ	

แบบ	บ้านพักอาศัย 1 ชั้น
แบบที่	105
ชื่อบ้าน	ชงา
เจ้าของ	
สถานที่	
แบบแสดง	แบบขยายระบบสุขาภิบาลห้องน้ำ แบบขยายระบบประปาห้องน้ำ
มาตราส่วน	1:50

FILE :	แผ่นที่	รวม
วันที่	SN-06	6
แผ่นที่ 33	รวมแผ่น 33	

รายการแก้ไขแบบ

สัญญลักษณ์ประกอบแบบสถาปัตยกรรม

2	แนวศูนย์กลางเสาทางตั้ง
B	แนวศูนย์กลางเสาทางนอน
	ทิศเหนือ
	เส้นแสดงขอบเขตที่ดิน
	เส้นแสดงแนวศูนย์กลาง
	เส้นแสดงแนวที่ซ้อนหรือจะมีในอนาคตหรือ
	ของเดิมที่ต้องเคลื่อนย้ายออก
	เส้นแสดงระยะตัด
	ศูนย์กลางถึงศูนย์กลาง
	ศูนย์กลางถึงริม
	ริมถึงริม
+3.00	ระดับในแปลน
▽ +3.00	ระดับในรูปตัด
3	พื้น
2	ผนัง
1	ฝ้าเพดาน
4	ประตู
5	หน้าต่าง

สัญญลักษณ์ประกอบแบบสถาปัตยกรรม

	ดินถม
	ทรายหยาบอัดแน่น
	คอนกรีตเสริมเหล็ก
	ผนังก่ออิฐครึ่งแผ่น
	ผนังก่ออิฐเต็มแผ่น
	ผนังก่ออิฐเต็มหน้าเสา
	ผนังโครงเคร่าไม้
	ผนัง GLASS BLOCK
1 A-06	หมายเลขแสดงรูปด้าน
	สัญญลักษณ์แสดงรูปด้าน
	แสดงในแบบแผ่นที่
2	หมายเลขแสดงรูปด้าน
	สัญญลักษณ์แสดงรูปด้านในแผ่นเดียวกัน
2-E A-02	หมายเลขแสดงรูปตัด
	สัญญลักษณ์แสดงแนวตัด
	แสดงในแบบแผ่นที่
T-1	หมายเลขแสดงรูปตัด
	สัญญลักษณ์แสดงแนวตัดในแผ่นเดียวกัน
D-1 A-02	หมายเลขแสดงแบบขยาย
	สัญญลักษณ์แสดงแบบขยาย
	แสดงในแบบแผ่นที่
D-3	หมายเลขแสดงแบบขยาย
	สัญญลักษณ์แสดงแบบขยายในแผ่นเดียวกัน

สารบัญแบบสถาปัตยกรรม

	รายการ	แผ่นที่	รายการ
A-01	สัญลักษณ์ประกอบแบบ		
A-02	รายการประกอบแบบ		
A-03	ผังบริเวณ , แผนที่สังเขป		
A-04	แปลนพื้น		
A-05	แปลนหลังคา		
A-06	รูปด้าน 1		
A-07	รูปด้าน 2		
A-08	รูปด้าน 3		
A-09	รูปด้าน 4		
A-10	รูปตัด A-A		
A-11	รูปตัด B-B		
A-12	แบบมาตรฐานการติดตั้งอุปกรณ์และสุขภัณฑ์		
A-13	แบบขยายห้องน้ำ		
A-14	แบบขยายประตู - หน้าต่าง		
A-15	แบบขยายประตู - หน้าต่าง		

สารบัญแบบวิศวกรรมไฟฟ้าและสื่อสาร

E-01	สัญลักษณ์ระบบไฟฟ้า , รายการระบบไฟฟ้า
E-02	แปลนระบบไฟฟ้าแสงสว่าง เต้ารับไฟฟ้า โทรศัพท์ โทรทัศน์

สารบัญแบบวิศวกรรมโครงสร้าง

S-01	รายการประกอบแบบโครงสร้าง
S-02	แปลนฐานราก - เสาตอม่อ
S-03	แปลนเสา คาน พื้น
S-04	แปลนคานหลังคา
S-05	แปลนโครงหลังคา
S-06	แบบขยายโครงสร้าง 1
S-07	แบบขยายโครงสร้าง 2
S-08	แบบขยายโครงสร้าง 3

สารบัญแบบวิศวกรรมสุขาภิบาล

SN-01	รายการประกอบแบบระบบสุขาภิบาล
SN-02	สัญลักษณ์ระบบสุขาภิบาล
SN-03	แปลนระบบสุขาภิบาล
SN-04	แปลนระบบประปา
SN-05	แบบขยายระบบสุขาภิบาล ห้องน้ำ 1,2 แบบขยายระบบประปาห้องน้ำ 1,2

สารบัญแบบวิศวกรรรมเครื่องกล

รายการพื้น

F1	พื้น คสล. ผิวปูกระเบื้องเซรามิค ชนิดปูพื้น กำหนดสีและขนาดภายหลัง
F2	พื้น คสล. ผิวปูปาร์เก้ไม้เนื้อแข็ง
F3	พื้น คสล. ผิวปูกระเบื้องเซรามิคผิวกันลื่น ชนิดปูพื้น กำหนดสีและขนาดภายหลัง
F4	พื้นซีเมนต์ ผิวขัดมัน ผสมน้ำยากันซึม
F5	พื้น คสล. พร้อมทำระบบกันซึม
F6	พื้น คสล. ผิวปูกระเบื้องแกรนิตโต้ กำหนดสีและขนาดภายหลัง

รายการฝ้าเพดาน

C1	ฝ้าเพดาน FIBER CEMENT BOARD ทาสีโครงเคร่าเหล็ก 1"x1" กรุตาข่ายกันแมลง
C2	ฝ้ายิบซั่มบอร์ดหนา 9มม. ฉาบเรียบทาสี โครงเคร่าโลหะ
C3	ฝ้ายิบซั่มบอร์ดกันชื้นหนา 9มม.ฉาบเรียบทาสี โครงเคร่าโลหะ

รายการผนัง

1	ผนังก่ออิฐมวลเบาฉาบปูนเรียบ ทาสี
2	ผนังก่ออิฐมวลเบาผิวกรุกระเบื้องเซรามิคชนิดบุผนัง เลยระดับฝ้าเพดานอย่างน้อย 10 ซม.
3	ผนังก่ออิฐมวลเบา กรุทับด้วยไม้ฝาสังเคราะห์
4	ผนังก่ออิฐมวลเบา กรุทับด้วยหินสังเคราะห์
5	ผนังก่ออิฐมวลเบาฉาบปูนเรียบเซาะร่อง

หมายเหตุ - สีอาคารใช้ตามมาตรฐาน TOA SUPERSHIELD DURACLEAN หรือเทียบเท่า

หมายเหตุ

1. ระยะในแปลนเป็นระบบเมตริก หน่วยวัดเป็นเมตร
2. ระยะในแบบถือตัวเลขเป็นเกณฑ์ ห้ามวัด ประมาณหรือคาดคะเน
3. การก่อสร้างต้องเป็นไปตามมาตราฐานงานก่อสร้างกรมโยธาธิการ

สำนักการ โยธา
กรุงเทพมหานคร

โครงการ

แบบบ้านยิ้มเพื่อประชาชน ระยะที่ 3

ตามนโยบาย

ม.ร.ว. สุขุมพันธุ์ บริพัตร
ผู้ว่าราชการกรุงเทพมหานคร

นายจุมพล สำเภาพล
รองผู้ว่าราชการกรุงเทพมหานคร

นางนินนาท ชลิตานนท์
ปลัดกรุงเทพมหานคร

ผู้อำนวยการสำนักการโยธา	
รองผู้อำนวยการสำนักการโยธา	
นายทวีศักดิ์ เลิศประพันธ์	
ผู้อำนวยการสำนักงานออกแบบ	
นายวัชรินทร์ บรรพต	
หัวหน้ากลุ่มงานสถาปัตยกรรม	
นายสินธุ์ชัย บุญปักษ์	
หัวหน้ากลุ่มงานวิศวกรรมอาคาร	
นายอริยะ เมฆะกุล	
สถาปนิก	
นายพิฆเณศ เพ็ชร์คำ	ส-สถ.256
วิศวกรโครงสร้าง	
นายวัณโณ บรัศไพบูลย์	สย.6633
วิศวกรไฟฟ้า	
นายจรูญ มาสุขใจ	ภฟก.2457
วิศวกรสุขาภิบาล	
นายจิระสิทธิ์ ทิมสถิตย์	สย. 8489
วิศวกรเครื่องกล	
นายช่างเขียนแบบ	
นายอนุสรณ์ แฝงสีคำ	

แบบ บ้านพักอาศัย 1 ชั้น
แบบที่ 106
ชื่อบ้าน แคนา
เจ้าของ
สถานที่

แบบแสดง
สัญลักษ์ประกอบแบบ

วันที่ :	เลขที่	รวม
ธันวาคม 2553	A-01	15

แผ่นที่	รวมแผ่น
01	30

FILE :

รายการแก้ไขแบบ
มิถุนายน 2557

รายการ โครงการแบบบ้านยิ้มเพื่อประชาชน ระยะที่ 3

รายละเอียดประกอบแบบ

1 งานสถาปัตยกรรม

1.1 งานวัสดุผิวพื้น

[1] พื้น คสล ปูกระเบื้องเซรามิค ชนิดปูพื้น กำหนดสีและขนาดภายหลัง

[2] พื้น คสล ปูปาร์เก้ไม้เนื้อแข็ง

[3] พื้น คสล ปูกระเบื้องเซรามิคผิวกันลื่น ชนิดปูพื้น กำหนดสีและขนาดภายหลัง

[4] พื้นซีเมนต์ ผิวขัดมัน ผสมน้ำยากันซึม

[5] พื้น คสล พร้อมทำระบบกันซึม

1.2 งานผนัง

△1 ผนังก่ออิฐมวลเบาฉาบปูนเรียบ ทาสี

△2 ผนังก่ออิฐมวลเบาผิวกรุกระเบื้องเซรามิคชนิดบุผนัง เลยระดับฝ้าเพดานอย่างน้อย 10 ซม

△3 ผนังก่ออิฐมวลเบา กรุทับด้วยไม้สังเคราะห์

△4 ผนังก่ออิฐมวลเบา กรุทับด้วยหินสังเคราะห์

△5 ผนังก่ออิฐมวลเบาฉาบปูนเรียบเซาะร่อง

1.3 งานฝ้าเพดาน

(1) ฝ้าเพดาน FIBER CEMENT BOARD ทาสี โครงเคร่าเหล็ก 1" x1" กรุตาข่ายกันแมลง

(2) แผ่นยิปซั่ม หนา 9 มม ฉาบเรียบทาสี โครงเคร่าอลูมิเนียม

(3) แผ่นยิปซั่มชนิดกันชื้น หนา 9 มม ฉาบเรียบทาสี โครงเคร่าอลูมิเนียม

1.4 งานประตู – หน้าต่าง – ตามแบบขยายประตูหน้าต่าง

1.5 งานสุขภัณฑ์ – ตามแบบขยายห้องน้ำ

1.6 บันไดและราวบันได – โครงสร้าง คสล วัสดุผิว และลูกกรง ตามแบบขยายบันได

1.7 งานสี

- สีทาภายนอก ใช้สีชนิดทาภายนอก
- สีทาภายใน ใช้สีชนิดทาภายใน
- สีทาเหล็ก และไม้ ใช้สีน้ำมัน

2 งานโครงสร้าง ดูรายละเอียดงานวิศวกรรมโครงสร้าง

3 งานระบบไฟฟ้า ดูรายละเอียดงานวิศวกรรมไฟฟ้า

4 งานระบบสุขาภิบาล ดูรายละเอียดงานวิศวกรรมสุขาภิบาล

ข้อกำหนด

- โครงสร้างที่คำนวณไว้ สามารถรับน้ำหนักผนังก่ออิฐมอญได้
- โครงสร้างที่คำนวณไว้ สามารถรับน้ำหนักหลังคาคอนกรีตได้
- ควรคำนึงถึงระบบกำจัดปลวกด้วย
- แบบรูป และรายการนี้ ใช้เฉพาะในเขตกรุงเทพมหานครเท่านั้น
- ระดับ +0.00 ให้ยึดถือระดับถนนหน้าโครงการเป็นหลัก

สำนักการ โยธา
กรุงเทพมหานคร

โครงการ
แบบบ้านยิ้มเพื่อประชาชน ระยะที่ 3

ตามนโยบาย

ม.ร.ว. สุขุมพันธุ์ บริพัตร ผู้ว่าราชการกรุงเทพมหานคร	
นายจุมพล สำเภาพล รองผู้ว่าราชการกรุงเทพมหานคร	
นางนิ่มนาท ชลิตานนท์ ปลัดกรุงเทพมหานคร	
ผู้อำนวยการสำนักการโยธา	
รองผู้อำนวยการสำนักการโยธา	
นายทวีศักดิ์ เลิศประพันธ์	
ผู้อำนวยการสำนักงานออกแบบ	
นายรัชรินทร์ บรรพต	
หัวหน้ากลุ่มงานสถาปัตยกรรม	
นายสันธุ์ชัย บุญบักษ์	
หัวหน้ากลุ่มงานวิศวกรรมอาคาร	
นายอริยะ เมฆะกุล	
สถาปนิก	
นายพิรเณศ เพ็ชร์คำ	ส-สถ256
วิศวกรโครงสร้าง	
นายวัฒโณ บริศไพบูลย์	สย6633
วิศวกรไฟฟ้า	
นายจรูญ มาสุขใจ	ภพก2457
วิศวกรสุขาภิบาล	
นายศิระสิทธิ์ หิมสถิตย์	สย 8489
วิศวกรเครื่องกล	
นายช่างเขียนแบบ	
นายอนุสรณ์ แฝงสีดำ	

แบบ บ้านพักอาศัย 1 ชั้น
แบบที่ 106
ชื่อบ้าน แคนา

เจ้าของ

สถานที่

แบบแสดง
รายละเอียดประกอบแบบ

วันที่ :	เลขที่	รวม
ธันวาคม 2553	A-02	15

แผ่นที่	รวมแผ่น
02	30

FILE :

รายการแก้ไขแบบ
มิถุนายน 2557

แผนที่สังเขป

มาตราส่วน -

ผังผริเวณ

มาตราส่วน -

สำนักการ โยธา
กรุงเทพมหานคร

โครงการ

แบบบ้านยิ้มเพื่อประชาชน ระยะที่ 3

ตามนโยบาย

ม.ร.ว. สุขุมพันธุ์ บริพัตร
ผู้ว่าราชการกรุงเทพมหานคร

นายจุมพล สำเภาพล
รองผู้ว่าราชการกรุงเทพมหานคร

นางนินนาท ชลิตานนท์
ปลัดกรุงเทพมหานคร

ผู้อำนวยการสำนักการโยธา	
รองผู้อำนวยการสำนักการโยธา	
นายทวีศักดิ์ เลิศประพันธ์	
ผู้อำนวยการสำนักงานออกแบบ	
นายวัชรินทร์ บรรพต	
หัวหน้ากลุ่มงานสถาปัตยกรรม	
นายสินธุ์ชัย บุญปักษ์	
หัวหน้ากลุ่มงานวิศวกรรมอาคาร	
นายอริยะ เมฆะกุล	
สถาปนิก	
นายพิชมณศ เพ็ชร์คำ	ส-สถ.256
วิศวกรโครงสร้าง	
นายวัณโณ บรัศไพบูลย์	สย.6633
วิศวกรไฟฟ้า	
นายจรูญ มาสุขใจ	ภฟก.2457
วิศวกรสุขาภิบาล	
นายจิระสิทธิ์ ทิมสถิตย์	สย. 8489
วิศวกรเครื่องกล	
นายช่างเขียนแบบ	
นายอนุสรณ์ แฝงสีดำ	

แบบ บ้านพักอาศัย 1 ชั้น

แบบที่ 106

ชื่อบ้าน แคนา

เจ้าของ

สถานที่

แบบแสดง

แผนที่สังเขป,ผังบริเวณ

วันที่ :	เลขที่	รวม
ธันวาคม 2553	A-03	15

แผ่นที่	รวมแผ่น
03	30

FILE :

รายการแก้ไขแบบ

มิถุนายน 2557

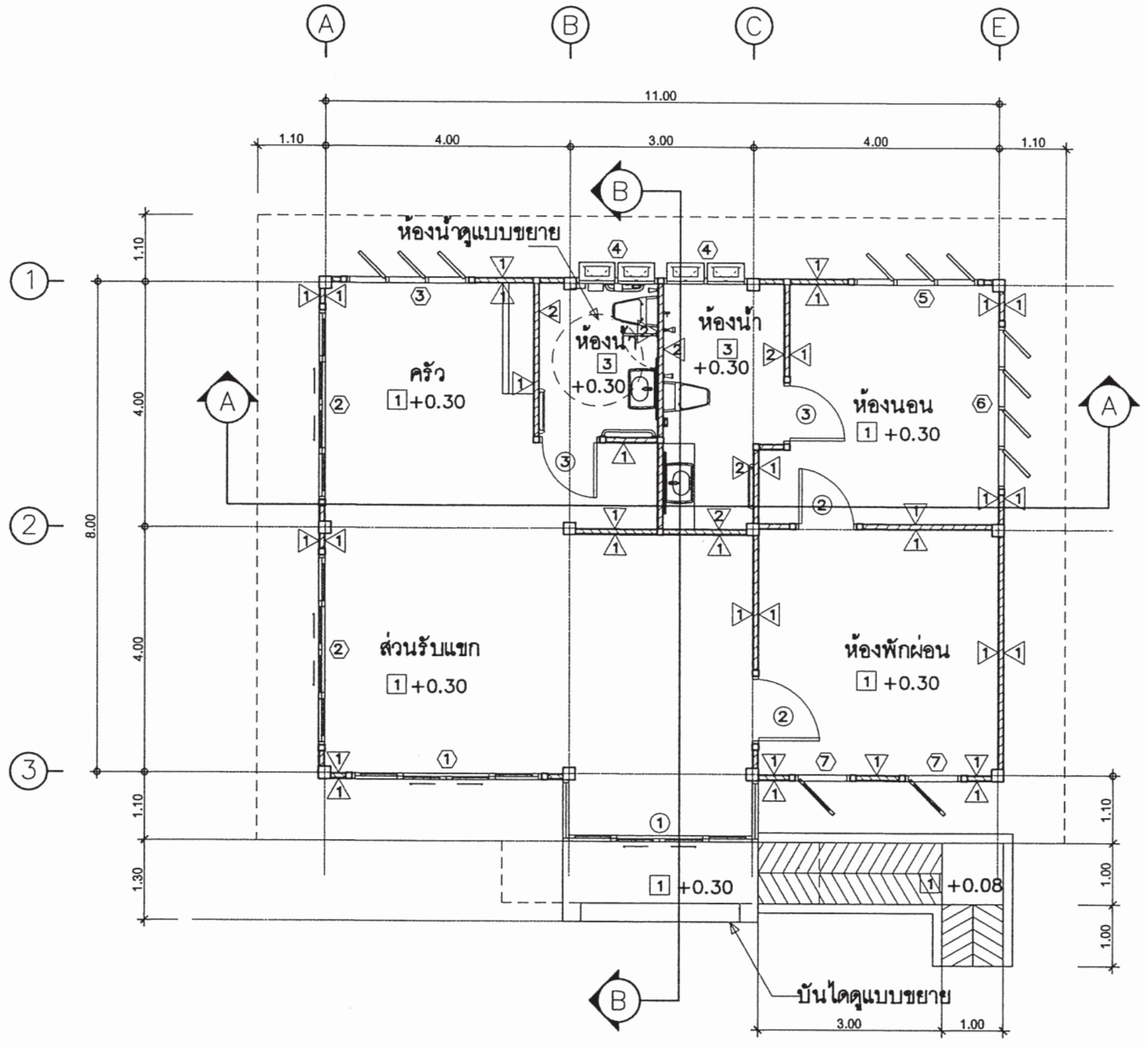

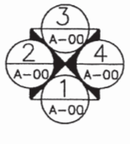

แปลนพื้น

มาตราส่วน 1 : 100

สำนักการ โยธา
กรุงเทพมหานคร

โครงการ

แบบบ้านยิ้มเพื่อประชาชน ระยะที่ 3

ตามนโยบาย

ม.ร.ว. สุขุมพันธุ์ บริพัตร
ผู้ว่าราชการกรุงเทพมหานคร

นายจุมพล สำเภาพล
รองผู้ว่าราชการกรุงเทพมหานคร

นางนิ่มนาท ชลิตานนท์
ปลัดกรุงเทพมหานคร

ผู้อำนวยการสำนักการโยธา	
รองผู้อำนวยการสำนักการโยธา	
นายทวีศักดิ์ เลิศประพันธ์	
ผู้อำนวยการสำนักงานออกแบบ	
นายวัชรินทร์ บรรพต	
หัวหน้ากลุ่มงานสถาปัตยกรรม	
นายสินธุ์ชัย บุญปักษ์	
หัวหน้ากลุ่มงานวิศวกรรมอาคาร	
นายอริยะ เมฆะกุล	
สถาปนิก	
นายพิรเมศ เพ็ชร์คำ	ส-สถ.256
วิศวกรโครงสร้าง	
นายวัฒโณ บรัศไพบูลย์	สย.6633
วิศวกรไฟฟ้า	
นายชูญ มาสุขใจ	ภพก.2457
วิศวกรสุขาภิบาล	
นายศิระสิทธิ์ หิมสถิตย์	สย. 8489
วิศวกรเครื่องกล	
นายช่างเขียนแบบ	
นายอนุสรณ์ แก่งสีคำ	

แบบ บ้านพักอาศัย 1 ชั้น
แบบที่ 106
ชื่อบ้าน แคนจ
เจ้าของ
สถานที่

แบบแสดง
แปลนพื้น

วันที่ :	เลขที่	รวม
ธันวาคม 2553	A-04	15

แผ่นที่	รวมแผ่น
04	30

FILE :

รายการแก้ไขแบบ
มิถุนายน 2557

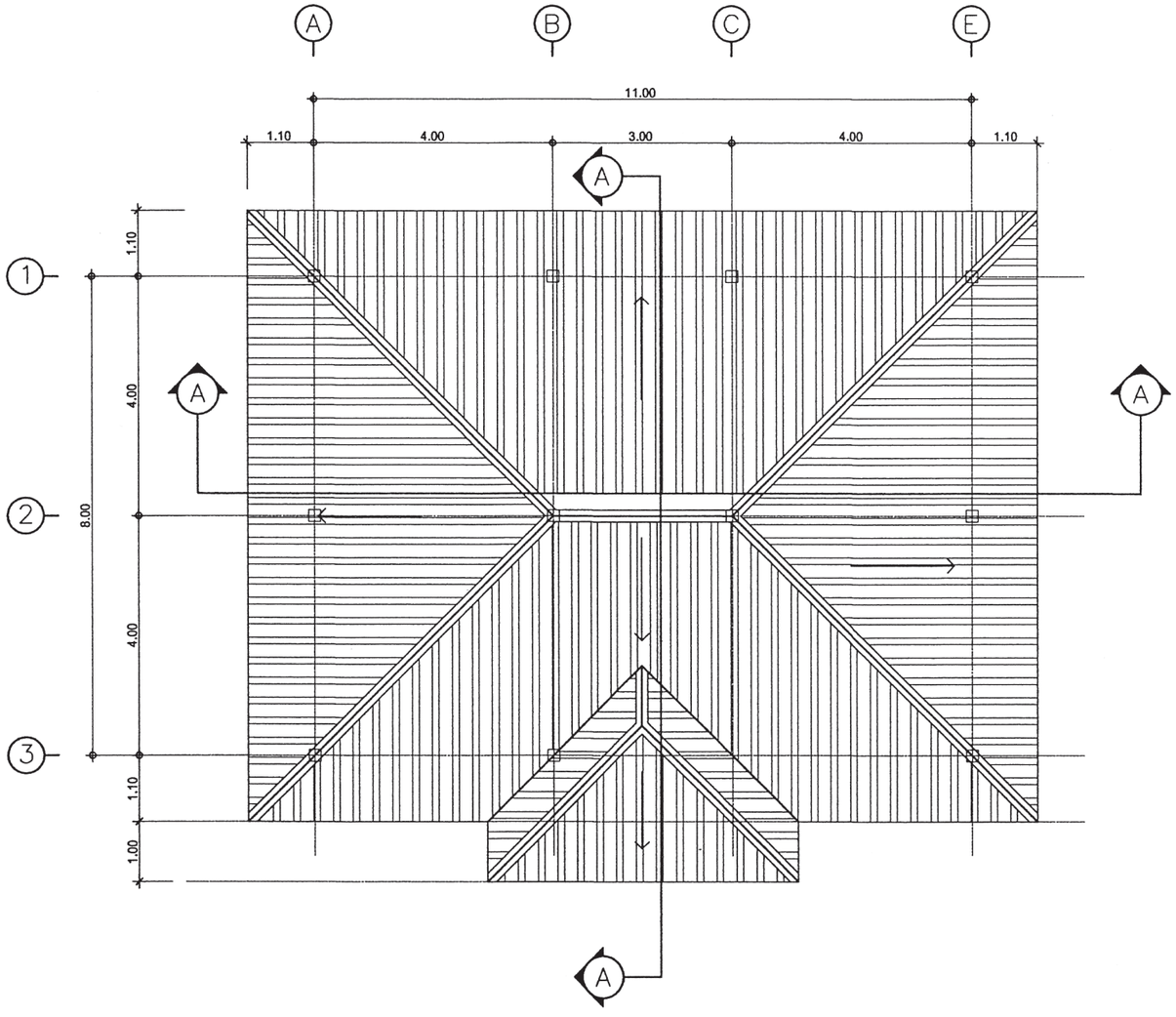

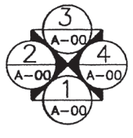

แปลนหลังคา

มาตราส่วน 1 : 100

สำนักการ โยธา
กรุงเทพมหานคร

โครงการ

แบบบ้านยิ้มเพื่อประชาชน ระยะที่ 3

ตามนโยบาย

ม.ร.ว. สุขุมพันธุ์ บริพัตร
ผู้ว่าราชการกรุงเทพมหานคร

นายจุมพล สำเภาพล
รองผู้ว่าราชการกรุงเทพมหานคร

นางนิ่มนาท ชลิตานนท์
ปลัดกรุงเทพมหานคร

ผู้อำนวยการสำนักการโยธา	
รองผู้อำนวยการสำนักการโยธา	
นายทวีศักดิ์ เลิศประพันธ์	
ผู้อำนวยการสำนักงานออกแบบ	
นายวัรินทร์ บรรพต	
หัวหน้ากลุ่มงานสถาปัตยกรรม	
นายสินธุ์ชัย บุญปักษ์	
หัวหน้ากลุ่มงานวิศวกรรมอาคาร	
นายอธิชะ เมฆะกุล	

สถาปนิก	
นายพิรเมศ เพ็ชร์คำ	ส-สถ.256
วิศวกรโครงสร้าง	
นายวัฒโณ ปรัศโพบุลย์	สย.6633
วิศวกรไฟฟ้า	
นายชรุญ มาสุขใจ	ภพ.2457
วิศวกรสุขาภิบาล	
นายจิระสิทธิ์ หิมสถิตย์	สย. 8489
วิศวกรเครื่องกล	
นายช่างเขียนแบบ	
นายอนุสรณ์ แผ่งสีคำ	

แบบ บ้านพักอาศัย 1 ชั้น

แบบที่ 106

ชื่อบ้าน แคนา

เจ้าของ

สถานที่

แบบแสดง

แปลนหลังคา

วันที่ :	เลขที่	รวม
ธันวาคม 2553	A-05	15

แผ่นที่	รวมแผ่น
05	30

FILE :

รายการแก้ไขแบบ

มิถุนายน 2557

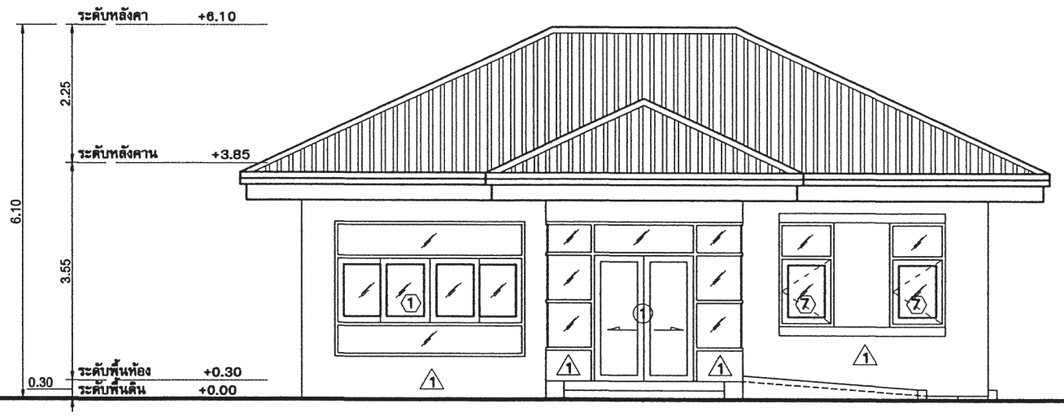

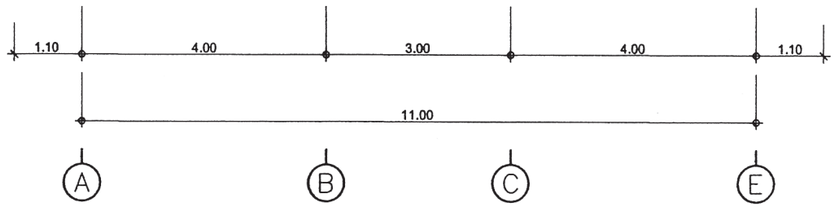

รูปด้าน - 1

มาตราส่วน 1 : 100

สำนักการ โยธา
กรุงเทพมหานคร

โครงการ

แบบบ้านยิ้มเพื่อประชาชน ระยะที่ 3

ตามนโยบาย

ม.ร.ว. สุขุมพันธุ์ บริพัตร
ผู้ว่าราชการกรุงเทพมหานคร

นายจุมพล สำเภาพล
รองผู้ว่าราชการกรุงเทพมหานคร

นางนิ่มนาท ชลิตานนท์
ปลัดกรุงเทพมหานคร

ผู้อำนวยการสำนักการโยธา	
รองผู้อำนวยการสำนักการโยธา	
นายทวีศักดิ์ เลิศประทีปธรรม์	
ผู้อำนวยการสำนักงานออกแบบ	
นายรัชรินทร์ บรรพต	
หัวหน้ากลุ่มงานสถาปัตยกรรม	
นายสินธุ์ชัย บุญปักษ์	
หัวหน้ากลุ่มงานวิศวกรรมอาคาร	
นายธวัช เมฆะกุล	

สถาปนิก	
นายพิรเมศ เพ็ชร์คำ	ส-สก.256
วิศวกรโครงสร้าง	
นายวัฒโน ปรัศโพบุลย์	สย.6633
วิศวกรไฟฟ้า	
นายจรูญ. มาสุขใจ	ภพ.2457
วิศวกรสุขาภิบาล	
นายจิระสิทธิ์ ทิมสถิตย์	สย. 8489
วิศวกรเครื่องกล	
นายช่างเขียนแบบ	
นายอนุสรณ์ แฝงสีคำ	

แบบ	บ้านพักอาศัย 1 ชั้น
แบบที่	106
ชื่อบ้าน	แคนา
เจ้าของ	
สถานที่	

แบบแสดง

รูปด้าน 1

วันที่ :	เลขที่	รวม
ธันวาคม 2553	A-06	15

แผ่นที่	รวมแผ่น
06	30

FILE :

รายการแก้ไขแบบ

มิถุนายน 2557

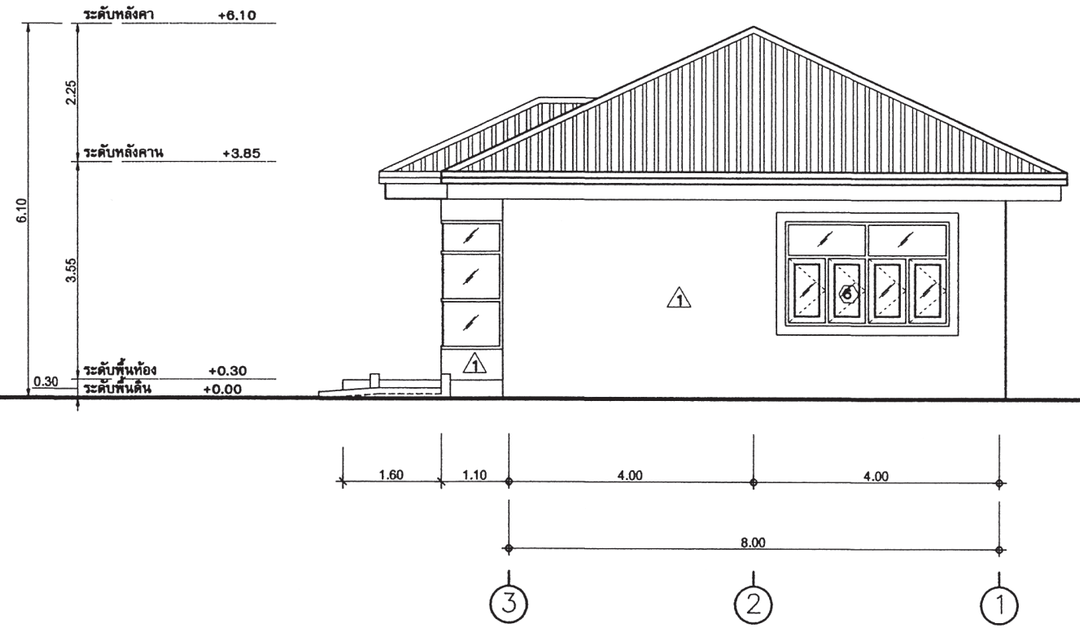

รูปด้าน - 2

มาตราส่วน 1 : 100

สำนักการ โยธา
กรุงเทพมหานคร

โครงการ

แบบบ้านยิ้มเพื่อประชาชน ระยะที่ 3

ตามนโยบาย

ม.ร.ว. สุขุมพันธุ์ บริพัตร
ผู้ว่าราชการกรุงเทพมหานคร

นายจุมพล สำเภาพล
รองผู้ว่าราชการกรุงเทพมหานคร

นางนินนาท ชลิตานนท์
ปลัดกรุงเทพมหานคร

ผู้อำนวยการสำนักการโยธา	
รองผู้อำนวยการสำนักการโยธา	
นายทวีศักดิ์ เลิศประพันธ์	
ผู้อำนวยการสำนักงานออกแบบ	
นายวัชรินทร์ บรรพต	
หัวหน้ากลุ่มงานสถาปัตยกรรม	
นายสินธุ์ชัย บุญปักษ์	
หัวหน้ากลุ่มงานวิศวกรรมอาคาร	
นายอริยะ เมฆะกูล	
สถาปนิก	
นายพิชมณศ เพ็ชร์คำ	ส-สถ.256
วิศวกรโครงสร้าง	
นายวัณโณ บรัศไพบูลย์	สย.6633
วิศวกรไฟฟ้า	
นายจรูญ มาสุขใจ	ภฟก.2457
วิศวกรสุขาภิบาล	
นายจิระสิทธิ์ ทิมสถิตย์	สย. 8489
วิศวกรเครื่องกล	
นายช่างเขียนแบบ	
นายอนุสรณ์ แฝงสีคำ	

แบบ บ้านพักอาศัย 1 ชั้น

แบบที่ 106

ชื่อบ้าน แคนา

เจ้าของ

สถานที่

แบบแสดง

รูปด้าน 2

วันที่ :	เลขที่	รวม
ธันวาคม 2553	A-07	15

แผ่นที่	รวมแผ่น
07	30

FILE :

รายการแก้ไขแบบ

มิถุนายน 2557

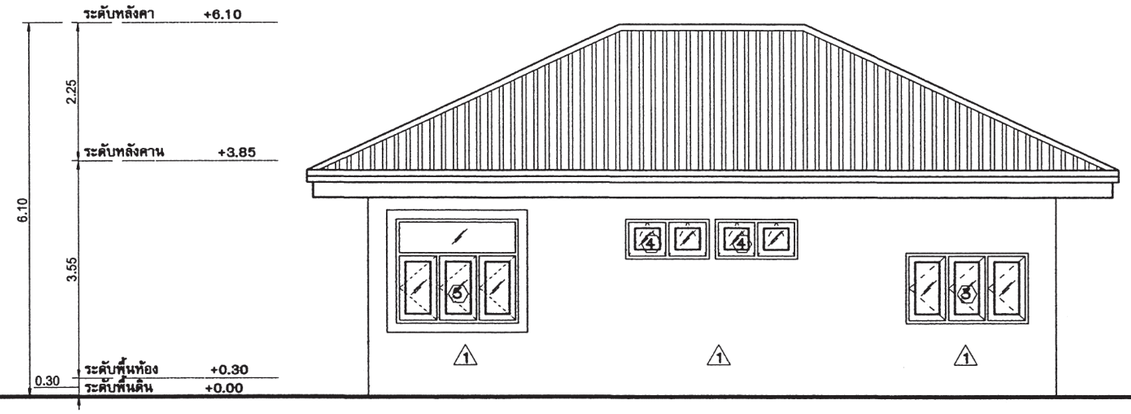

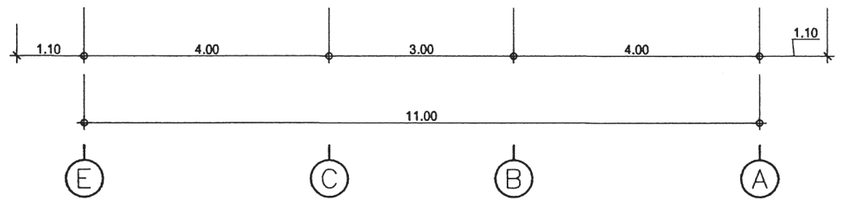

รูปด้าน - 3

มาตราส่วน 1 : 100

สำนักการ โยธา
กรุงเทพมหานคร

โครงการ

แบบบ้านยิ้มเพื่อประชาชน ระยะที่ 3

ตามนโยบาย

ม.ร.ว. สุขุมพันธุ์ บริพัตร
ผู้ว่าราชการกรุงเทพมหานคร

นายจุมพล สำเภาพล
รองผู้ว่าราชการกรุงเทพมหานคร

นางนิ่มนาท ชลิตานนท์
ปลัดกรุงเทพมหานคร

ผู้อำนวยการสำนักการโยธา	
รองผู้อำนวยการสำนักการโยธา	
นายทวีศักดิ์ เลิศประพันธ์	
ผู้อำนวยการสำนักงานออกแบบ	
นายรัชชินทร์ บรรพต	
หัวหน้ากลุ่มงานสถาปัตยกรรม	
นายสินธุ์ชัย บุญปักษ์	
หัวหน้ากลุ่มงานวิศวกรรมอาคาร	
นายอธิยะ เมฆะกุล	

สถาปนิก	
นายพิรมณศ เฟื่องคำ	ส-สถ.256
วิศวกรโครงสร้าง	
นายวัฒโน ปรัศโพบุลย์	สย.6633
วิศวกรไฟฟ้า	
นายจรูญ มาสุขใจ	ภฟก.2457
วิศวกรสุขาภิบาล	
นายจิระสิทธิ์ หิมสถิตย์	สย. 8489
วิศวกรเครื่องกล	
นายช่างเขียนแบบ	
นายอนุสรณ์ แฝงสีคำ	

แบบ บ้านพักอาศัย 1 ชั้น
แบบที่ 106
ชื่อบ้าน แคนา
เจ้าของ
สถานที่

แบบแสดง
รูปด้าน 3

วันที่ :	เลขที่	รวม
ธันวาคม 2553	A-08	15

แผ่นที่	รวมแผ่น
08	30

FILE :

รายการแก้ไขแบบ
มิถุนายน 2557

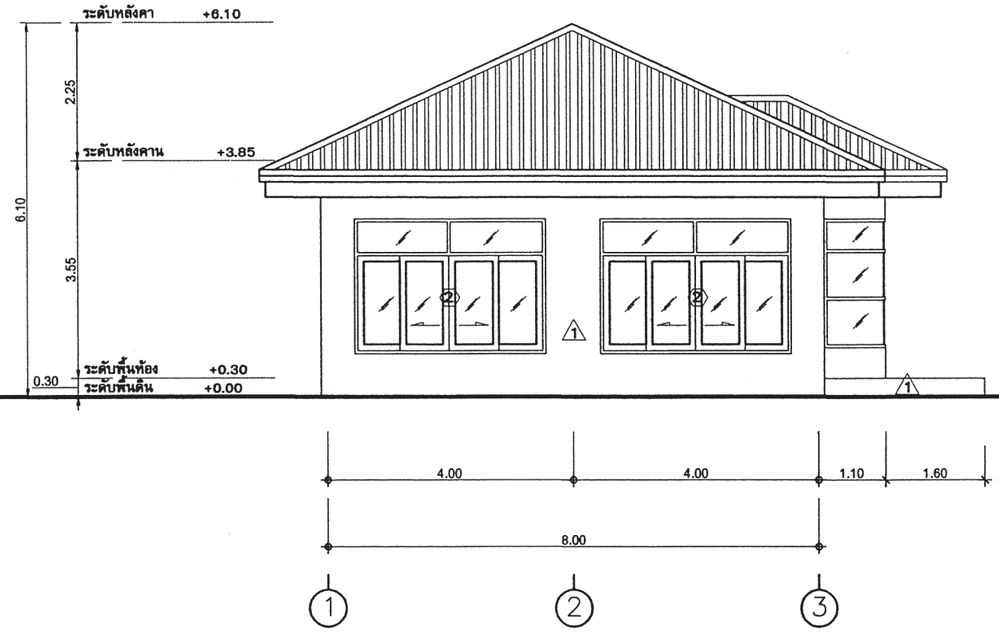

รูปด้าน - 4

มาตราส่วน 1 : 100

สำนักการ โยธา
กรุงเทพมหานคร

โครงการ

แบบบ้านยิ้มเพื่อประชาชน ระยะที่ 3

ตามนโยบาย

ม.ร.ว. สุขุมพันธุ์ บริพัตร
ผู้ว่าราชการกรุงเทพมหานคร

นายจุมพล สำเภาพล
รองผู้ว่าราชการกรุงเทพมหานคร

นางนิ่มนาท ชลิตานนท์
ปลัดกรุงเทพมหานคร

ผู้อำนวยการสำนักการโยธา	
รองผู้อำนวยการสำนักการโยธา	
นายทวีศักดิ์ เลิศประดับธ์	
ผู้อำนวยการสำนักงานออกแบบ	
นายวัรินทร์ บรรพต	
หัวหน้ากลุ่มงานสถาปัตยกรรม	
นายสินธุ์ชัย บุญปักษ์	
หัวหน้ากลุ่มงานวิศวกรรมอาคาร	
นายอธิยะ เมฆะกุล	

สถาปนิก	
นายพิรณเดช เพ็ชร์คำ	ส-สถ.256
วิศวกรโครงสร้าง	
นายวัณโณ ปรัศโหบุลย์	สย6633
วิศวกรไฟฟ้า	
นายจรูญ มาสุขใจ	ภฟก.2457
วิศวกรสุขาภิบาล	
นายจิระสิทธิ์ ทิมสมิตย์	สย 8489
วิศวกรเครื่องกล	
นายช่างเขียนแบบ	
นายอนุสรณ์ แฝงสีคำ	

แบบ บ้านพักอาศัย 1 ชั้น
แบบที่ 106
ชื่อบ้าน แคนวา
เจ้าของ
สถานที่

แบบแสดง
รูปด้าน 4

วันที่ :	เลขที่	รวม
ธันวาคม 2553	A-09	15

แผ่นที่	รวมแผ่น
09	30

FILE :

รายการแก้ไขแบบ
มิถุนายน 2557

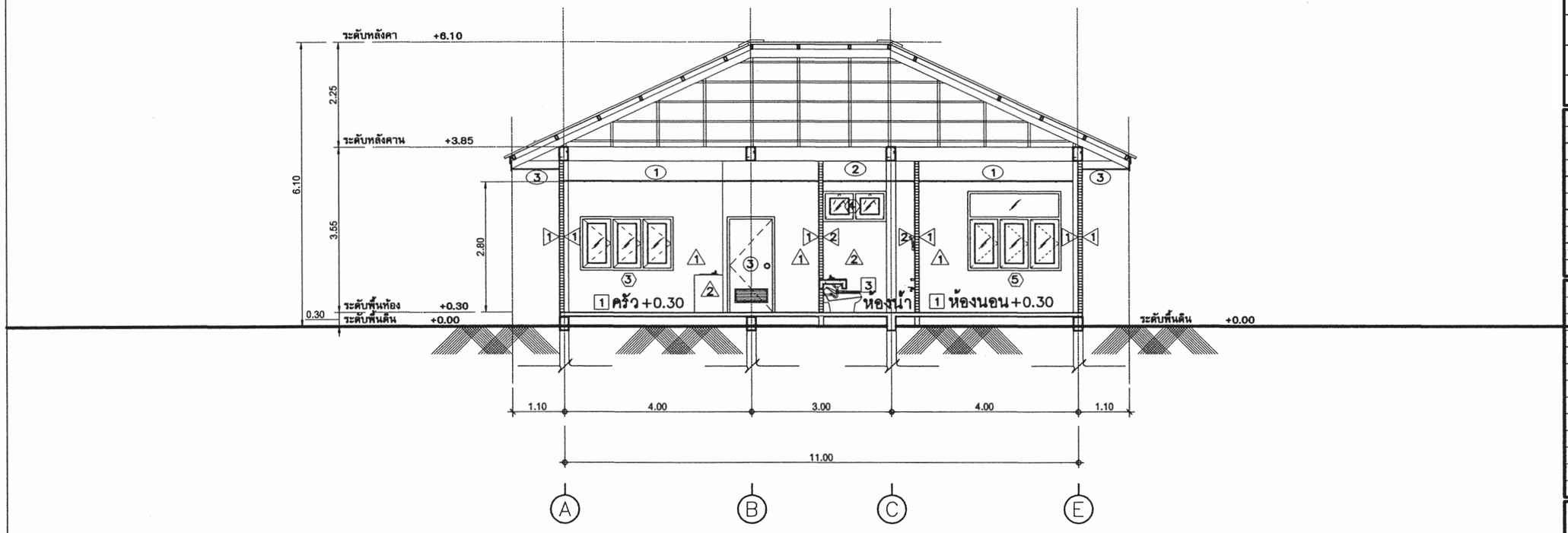

รูปตัด - A-A

มาตราส่วน 1 : 100

สำนักการ โยธา
กรุงเทพมหานคร

โครงการ

แบบบ้านยิ้มเพื่อประชาชน ระยะที่ 3

ตามนโยบาย

ม.ร.ว. สุขุมพันธุ์ บริพัตร
ผู้ว่าราชการกรุงเทพมหานคร

นายจุมพล สำเภาพล
รองผู้ว่าราชการกรุงเทพมหานคร

นางนินนาท ชลิตานนท์
ปลัดกรุงเทพมหานคร

ผู้อำนวยการสำนักการโยธา	
รองผู้อำนวยการสำนักการโยธา	
นายทวีศักดิ์ เลิศประพันธ์	
ผู้อำนวยการสำนักงานออกแบบ	
นายวัชรินทร์ บรรพต	
หัวหน้ากลุ่มงานสถาปัตยกรรม	
นายสินธุ์ชัย บุญปักษ์	
หัวหน้ากลุ่มงานวิศวกรรมอาคาร	
นายอริยะ เมฆะกุล	
สถาปนิก	
นายพิชเณศ เพ็ชร์คำ	ส-สถ.256
วิศวกรโครงสร้าง	
นายวัณโณ บรัศไพบูลย์	สย.6633
วิศวกรไฟฟ้า	
นายจรูญ มาสุขใจ	ภฟก.2457
วิศวกรสุขาภิบาล	
นายจิระสิทธิ์ ทิมสถิตย์	สย. 8489
วิศวกรเครื่องกล	
นายช่างเขียนแบบ	
นายอนุสรณ์ แฝงสีคำ	

แบบ บ้านพักอาศัย 1 ชั้น

แบบที่ 106

ชื่อบ้าน แคนา

เจ้าของ

สถานที่

แบบแสดง

รูปตัด A-A

วันที่ :	เลขที่	รวม
ธันวาคม 2553	A-10	15

แผ่นที่	รวมแผ่น
10	30

FILE :

รายการแก้ไขแบบ

มิถุนายน 2557

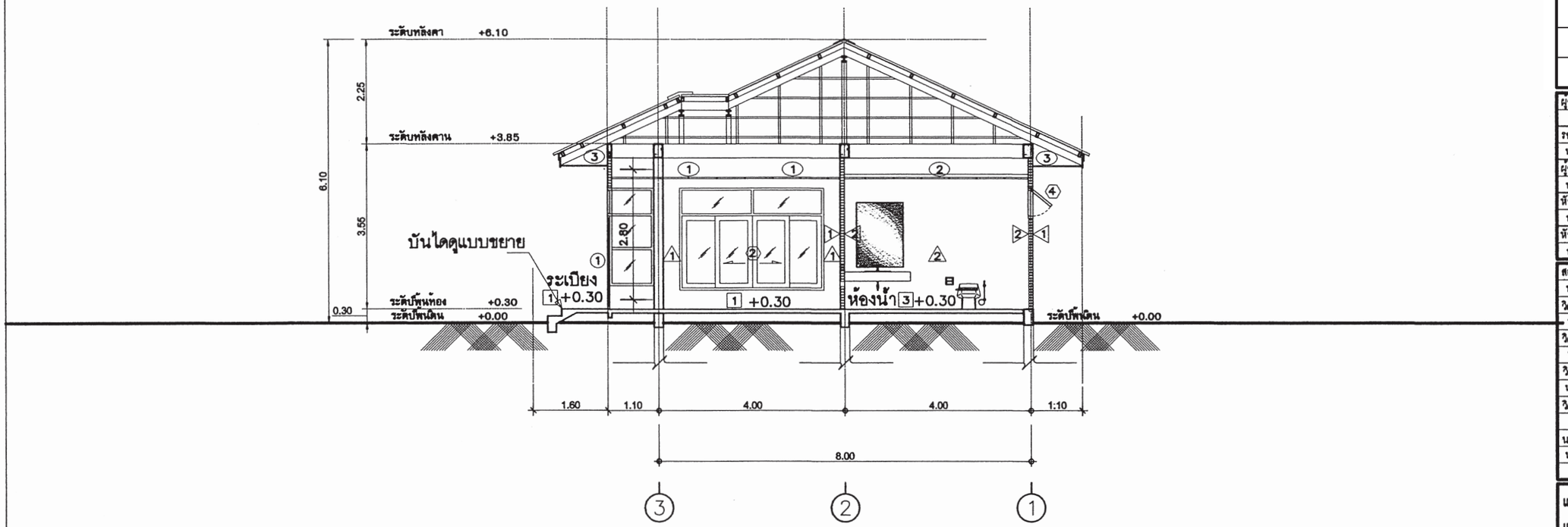

รูปตัด - B-B

มาตราส่วน 1 : 100

สำนักการ โยธา
กรุงเทพมหานคร

โครงการ

แบบบ้านยิ้มเพื่อประชาชน ระยะที่ 3

ตามนโยบาย

ม.ร.ว. สุขุมพันธุ์ บริพัตร
ผู้ว่าราชการกรุงเทพมหานคร

นายจุมพล สำเภาพล
รองผู้ว่าราชการกรุงเทพมหานคร

นางนินนาท ชลิตานนท์
ปลัดกรุงเทพมหานคร

ผู้อำนวยการสำนักการโยธา	
รองผู้อำนวยการสำนักการโยธา	
นายทวีศักดิ์ เลิศประพันธ์	
ผู้อำนวยการสำนักงานออกแบบ	
นายวัชรินทร์ บรรพต	
หัวหน้ากลุ่มงานสถาปัตยกรรม	
นายสินธุ์ชัย บุญปักษ์	
หัวหน้ากลุ่มงานวิศวกรรมอาคาร	
นายอริยะ เมฆะกูล	
สถาปนิก	
นายพิชมณศ เพ็ชร์คำ	ส-สถ.256
วิศวกรโครงสร้าง	
นายวัณโณ บรัศไพบูลย์	สย.6633
วิศวกรไฟฟ้า	
นายจรูญ มาสุขใจ	ภฟก.2457
วิศวกรสุขาภิบาล	
นายจิระสิทธิ์ ทิมสถิตย์	สย. 8489
วิศวกรเครื่องกล	
นายช่างเขียนแบบ	
นายอนุสรณ์ แฝงสีคำ	

แบบ บ้านพักอาศัย 1 ชั้น
แบบที่ 106
ชื่อบ้าน แคนา
เจ้าของ
สถานที่

แบบแสดง
รูปตัด B-B

วันที่ :	เลขที่	รวม
ธันวาคม 2553	A-11	15

แผ่นที่	รวมแผ่น
11	30

FILE :

รายการแก้ไขแบบ
มิถุนายน 2557

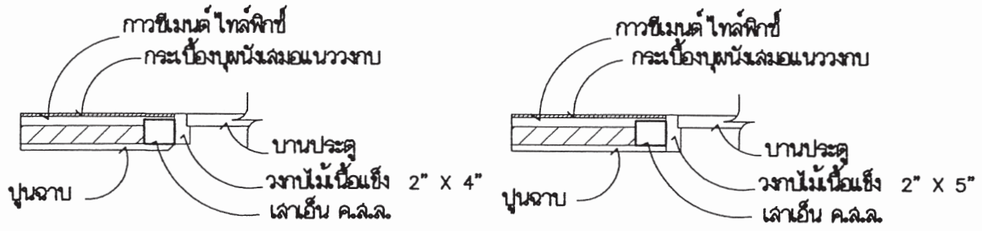

ขนาดวงกบ 2" X 4" ขนาดวงกบ 2" X 5"

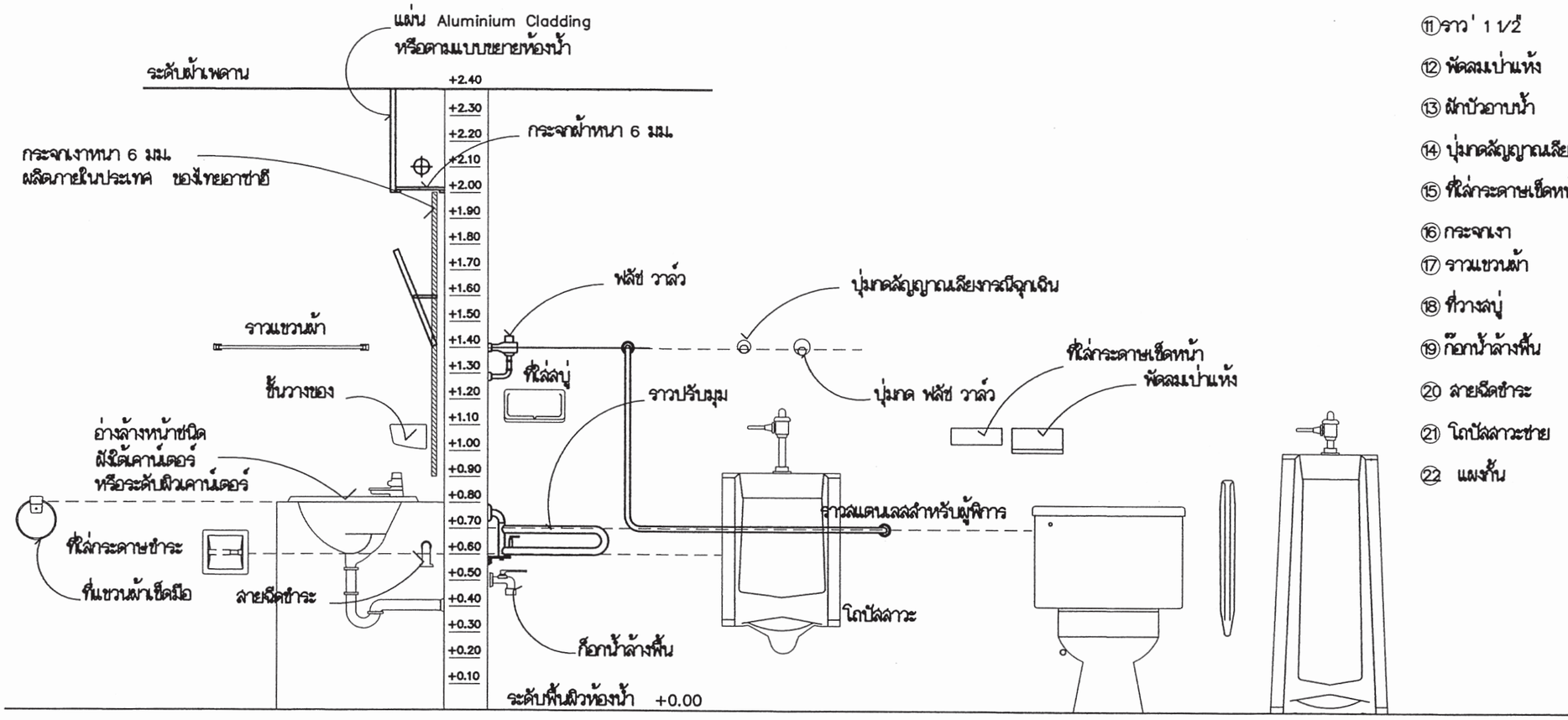

แสดงมาตรฐานการติดตั้งสุขภัณฑ์และอุปกรณ์

รายการสุขภัณฑ์

① โถส้วม
② ฟลัช วาล์ว
③ ปุ่มกด ฟลัช วาล์ว
④ ฝาครอบโถส้วมรองนั่ง
⑤ อ่างล้างหน้า
⑥ ก๊อกน้ำแบบก้านโยก
⑦ ท่อดักกลิ่น
⑧ ที่ใส่กระดาษชำระ
⑨ ราว รูปตัว 'U 1/2"
⑩ ราวปรับมุม ' 1 1/2"
⑪ ราว ' 1 1/2"
⑫ พัดลมเป่าแห้ง
⑬ ฝักบัวอาบน้ำ
⑭ ปุ่มกดสัญญาณเสียงกรณีฉุกเฉิน
⑮ ที่ใส่กระดาษเช็ดหน้า
⑯ กระจกเงา
⑰ ราวแขวนผ้า
⑱ ที่วางสบู่
⑲ ก๊อกน้ำล้างพื้น
⑳ สายฉีดชำระ
㉑ โถปัสสาวะชาย
㉒ แผงกั้น

สำนักการ โยธา
กรุงเทพมหานคร

โครงการ
แบบบ้านยิ้มเพื่อประชาชน ระยะที่ 3

ตามนโยบาย
ม.ร.ว. สุขุมพันธุ์ บริพัตร
ผู้ว่าราชการกรุงเทพมหานคร
นายจุมพล สำเภาพล
รองผู้ว่าราชการกรุงเทพมหานคร
นางนิ่มนาท ชลิตานนท์
ปลัดกรุงเทพมหานคร

ผู้อำนวยการสำนักการโยธา	
รองผู้อำนวยการสำนักการโยธา	
นายทวีศักดิ์ เลิศประพันธ์	
ผู้อำนวยการสำนักงานออกแบบ	
นายวัชรินทร์ บรรพต	
หัวหน้ากลุ่มงานสถาปัตยกรรม	
นายสินธุ์ชัย บุญปักษ์	
หัวหน้ากลุ่มงานวิศวกรรมอาคาร	
นายธริยะ เมธะกุล	

สถาปนิก		
นายศิรเมศ เพ็ชรคำ		ส-สถ.256
วิศวกรโครงสร้าง		
นายวัฒโณ ปรัศโพบูลย์		สย.6633
วิศวกรไฟฟ้า		
นายชรัญ มาสุขใจ		ภฟก.2457
วิศวกรสุขาภิบาล		
นายศิระสิทธิ์ ทิมสมิตย์		สย.8489
วิศวกรเครื่องกล		
นายช่างเขียนแบบ		
นายอนุสรณ์ แฝงสีคำ		

แบบ บ้านพักอาศัย 1 ชั้น
แบบที่ 106
ชื่อบ้าน แคนา.
เจ้าของ
สถานที่

แบบแสดง
มาตรฐานการติดตั้งสุขภัณฑ์และอุปกรณ์

วันที่ :	เลขที่	รวม
ธันวาคม 2553	A-12	15

แผ่นที่	รวมแผ่น
12	30

FILE :

รายการแก้ไขแบบ
มิถุนายน 2557

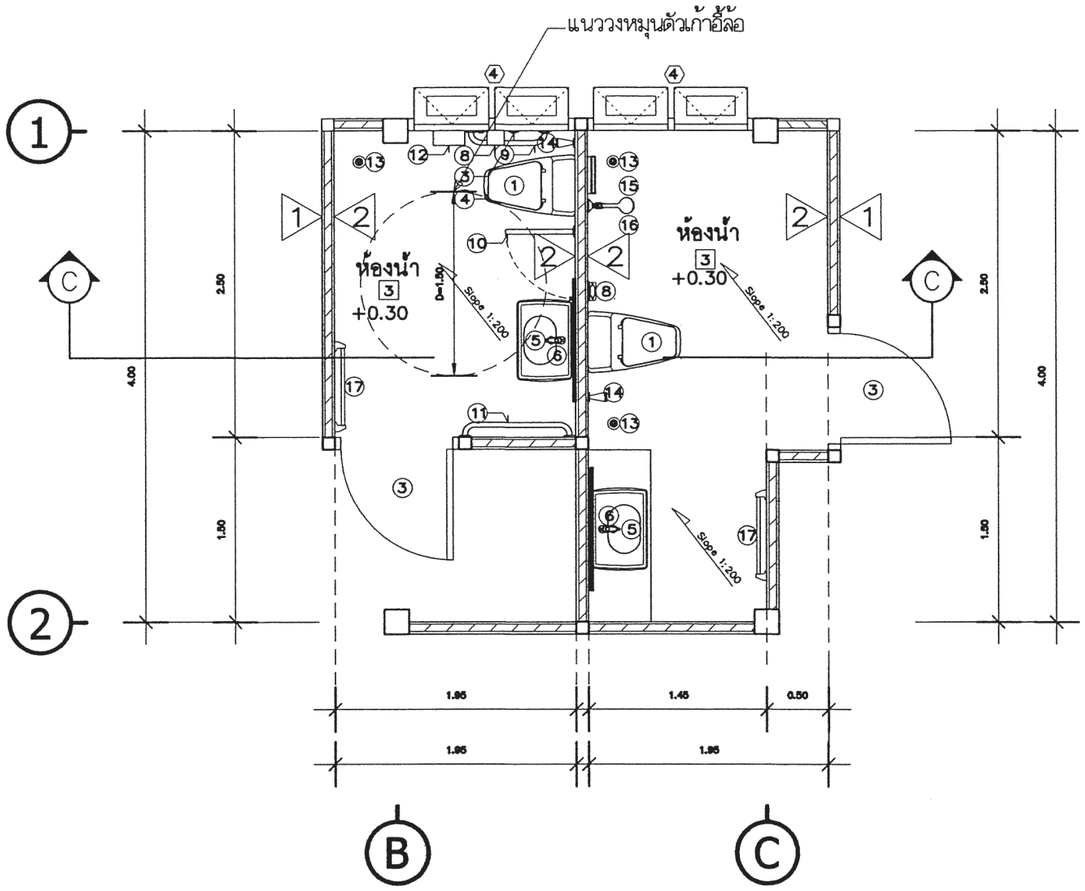

แบบขยายแปลนห้องน้ำ-ส้วม

มาตราส่วน 1:50

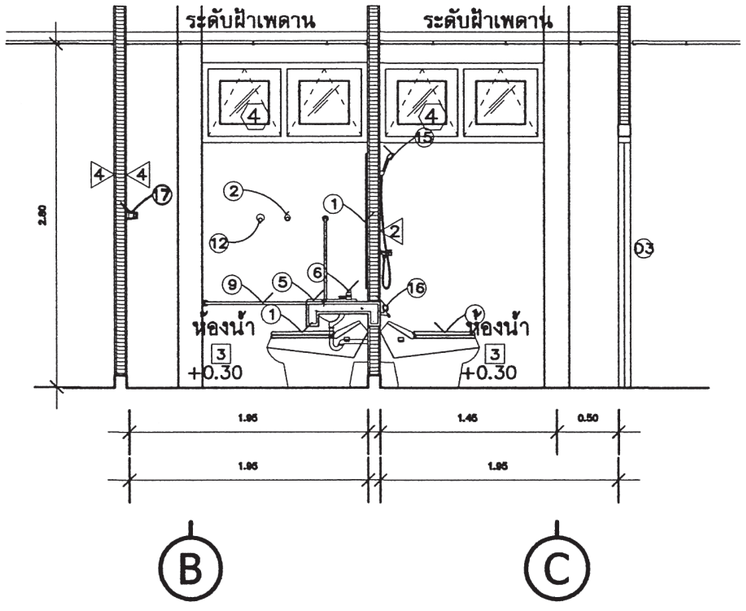

รูปตัด C-C

มาตราส่วน 1:50

สำนักการ โยธา
กรุงเทพมหานคร

โครงการ

แบบบ้านยิ้มเพื่อประชาชน ระยะที่ 3

ตามนโยบาย

ม.ร.ว. สุขุมพันธุ์ บริพัตร
ผู้ว่าราชการกรุงเทพมหานคร

นายจุมพล สำเภาพล
รองผู้ว่าราชการกรุงเทพมหานคร

นางนินนาท ชลิตานนท์
ปลัดกรุงเทพมหานคร

ผู้อำนวยการสำนักการโยธา	
รองผู้อำนวยการสำนักการโยธา	
นายทวีศักดิ์ เลิศประพันธ์	
ผู้อำนวยการสำนักงานออกแบบ	
นายวัชรินทร์ บรรพต	
หัวหน้ากลุ่มงานสถาปัตยกรรม	
นายสินธุ์ชัย บุญปักษ์	
หัวหน้ากลุ่มงานวิศวกรรมอาคาร	
นายอริยะ เมฆะกุล	
สถาปนิก	
นายพิฆเณศ เพ็ชร์คำ	ส-สถ.256
วิศวกรโครงสร้าง	
นายวัณโณ บรัศไพบูลย์	สย.6633
วิศวกรไฟฟ้า	
นายจรูญ มาสุขใจ	ภฟก.2457
วิศวกรสุขาภิบาล	
นายจิระสิทธิ์ ทิมสถิตย์	สย.8489
วิศวกรเครื่องกล	
นายช่างเขียนแบบ	
นายอนุสรณ์ แฝงสีคำ	

แบบ บ้านพักอาศัย 1 ชั้น
แบบที่ 106
ชื่อบ้าน แคนา.
เจ้าของ
สถานที่

แบบแสดง
แบบขยายห้องน้ำ

วันที่ :	เลขที่	รวม
ธันวาคม 2553	A-13	15

แผ่นที่	รวมแผ่น
13	30

FILE :

รายการแก้ไขแบบ
มิถุนายน 2557

สัญลักษณ์	D1
ลักษณะบาน	ประตูบานเลื่อน
วงกบ	อลูมิเนียมเคลือบสี
กรอบบาน	อลูมิเนียมเคลือบสี
ลูกฟัก	กระจกใสเขียวตัดแสง หนา 6 มม
หมายเหตุ	ติดตั้งอุปกรณ์ประกอบบานครบชุด

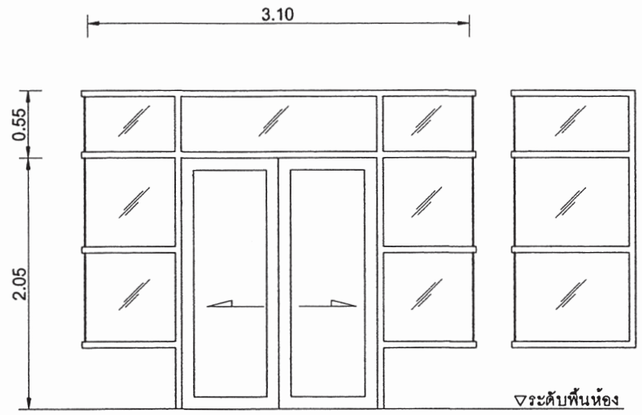

สัญลักษณ์	D2
ลักษณะบาน	ประตูบานเปิดเดียว
วงกบ	ไม้เนื้อแข็ง 2"X5" ทาสีน้ำมัน
กรอบบาน	กรอบบาน HDF(ไม้เทียม)
ลูกฟัก	บานลูกฟัก HDF(ไม้เทียม)
หมายเหตุ	ติดตั้งอุปกรณ์ประกอบบานครบชุด

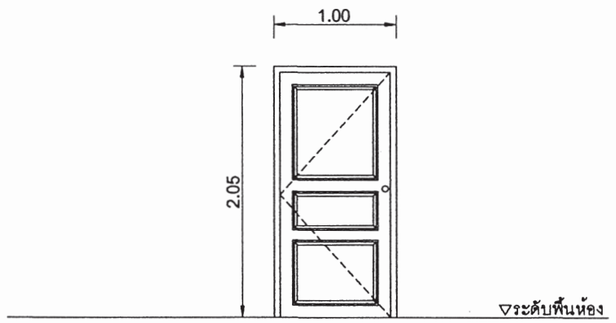

สัญลักษณ์	D3
ลักษณะบาน	ประตูบานเปิดเดียว
วงกบ	ไม้เนื้อแข็ง 2"X5" ทาสีน้ำมัน
กรอบบาน	กรอบบาน HDF(ไม้เทียม)
ลูกฟัก	บานลูกฟัก HDF(ไม้เทียม) มีช่องเกล็ด
หมายเหตุ	ติดตั้งอุปกรณ์ประกอบบานครบชุด

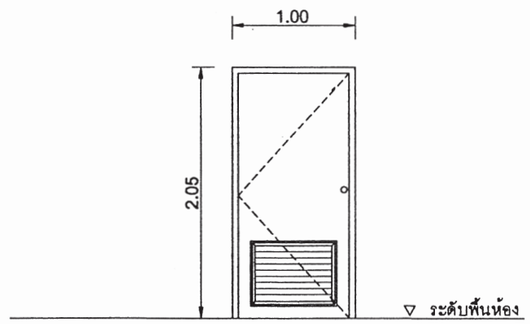

สัญลักษณ์	W1
ลักษณะบาน	หน้าต่างบานเลื่อนพร้อมช่องแสงกระจกติดตาย
วงกบ	อลูมิเนียมเคลือบสี
กรอบบาน	อลูมิเนียมเคลือบสี
ลูกฟัก	กระจกใสเขียวตัดแสง หนา 6 มม
หมายเหตุ	ติดตั้งอุปกรณ์ประกอบบานครบชุด

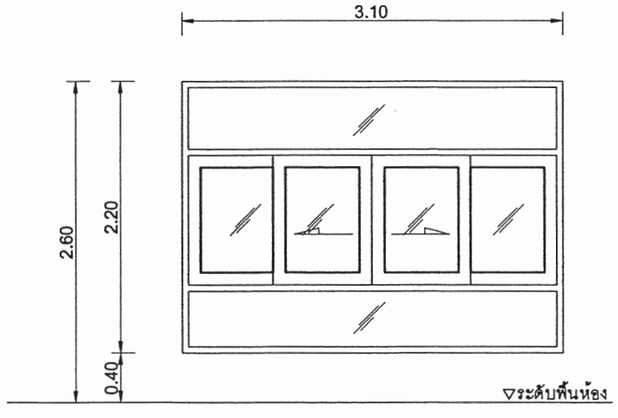

สัญลักษณ์	W2
ลักษณะบาน	หน้าต่างบานเลื่อนพร้อมช่องแสงกระจกติดตาย
วงกบ	อลูมิเนียมเคลือบสี
กรอบบาน	อลูมิเนียมเคลือบสี
ลูกฟัก	กระจกใสเขียวตัดแสง หนา 6 มม
หมายเหตุ	ติดตั้งอุปกรณ์ประกอบบานครบชุด

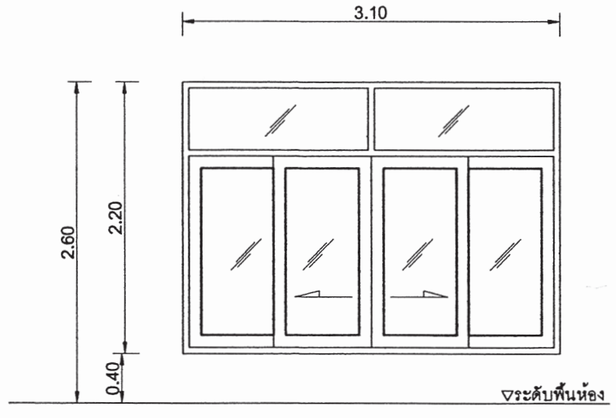

สัญลักษณ์	W3
ลักษณะบาน	หน้าต่างบานเปิดเดียว
วงกบ	อลูมิเนียมเคลือบสี
กรอบบาน	อลูมิเนียมเคลือบสี
ลูกฟัก	กระจกใสเขียวตัดแสง หนา 6 มม
หมายเหตุ	ติดตั้งอุปกรณ์ประกอบบานครบชุด

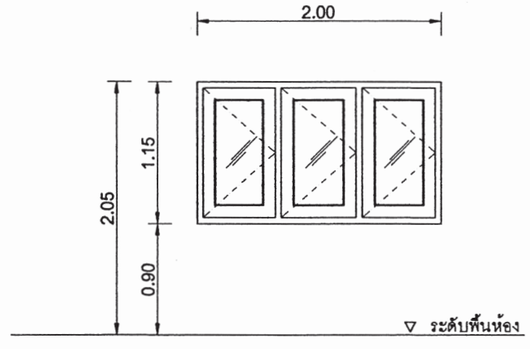

สำนักการ โยธา
กรุงเทพมหานคร

โครงการ

แบบบ้านยิ้มเพื่อประชาชน ระยะที่ 3

ตามนโยบาย

ม.ร.ว. สุขุมพันธุ์ บริพัตร
ผู้ว่าราชการกรุงเทพมหานคร

นายจุมพล สำเภาพล
รองผู้ว่าราชการกรุงเทพมหานคร

นางนินนาท ชลิตานนท์
ปลัดกรุงเทพมหานคร

ผู้อำนวยการสำนักการโยธา	
รองผู้อำนวยการสำนักการโยธา	
นายทวีศักดิ์ เลิศประพันธ์	
ผู้อำนวยการสำนักงานออกแบบ	
นายวัชรินทร์ บรรพต	
หัวหน้ากลุ่มงานสถาปัตยกรรม	
นายสินธุ์ชัย บุญปักษ์	
หัวหน้ากลุ่มงานวิศวกรรมอาคาร	
นายอริยะ เมฆะกูล	
สถาปนิก	
นายทิฆเณศ เพ็ชร์คำ	ส-สถ.256
วิศวกรโครงสร้าง	
นายวัณโณ บรัศไพบูลย์	สย.6633
วิศวกรไฟฟ้า	
นายจรูญ มาสุขใจ	ภฟก.2457
วิศวกรสุขาภิบาล	
นายจิระสิทธิ์ ทิมสถิตย์	สย.8489
วิศวกรเครื่องกล	
นายช่างเขียนแบบ	
นายอนุสรณ์ แฝงสีดำ	

แบบ บ้านพักอาศัย 1 ชั้น

แบบที่ 106

ชื่อบ้าน แคนา

เจ้าของ

สถานที่

แบบแสดง

ขยายประตู หน้าต่าง

วันที่ :	เลขที่	รวม
ธันวาคม 2553	A-14	15

แผ่นที่	รวมแผ่น
14	30

FILE :

รายการแก้ไขแบบ

มิถุนายน 2557

สัญลักษณ์	W4
ลักษณะบาน	หน้าต่างบานเกระทุ้ง
วงกบ	อลูมิเนียมเคลือบสี
กรอบบาน	อลูมิเนียมเคลือบสี
ลูกฟัก	กระจกฝ้า หนา 6 มม
หมายเหตุ	ติดตั้งอุปกรณ์ประกอบบานครบชุด

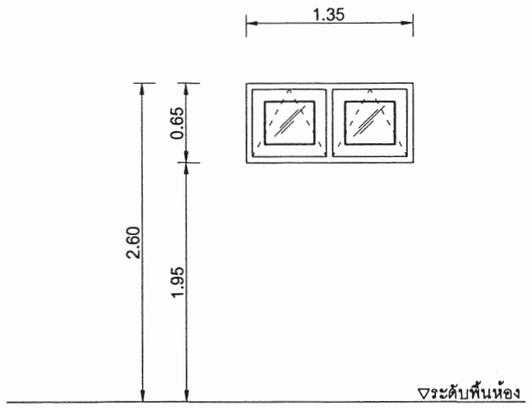

สัญลักษณ์	W5
ลักษณะบาน	หน้าต่างบานเปิดเดี่ยวพร้อมช่องแสงกระจกติดตาย
วงกบ	อลูมิเนียมเคลือบสี
กรอบบาน	อลูมิเนียมเคลือบสี
ลูกฟัก	กระจกใสเขียวตัดแสง หนา 6 มม
หมายเหตุ	ติดตั้งอุปกรณ์ประกอบบานครบชุด

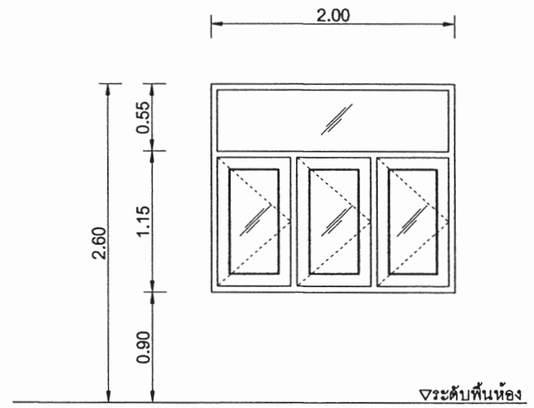

สัญลักษณ์	W6
ลักษณะบาน	หน้าต่างบานเปิดเดี่ยวพร้อมช่องแสงกระจกติดตาย
วงกบ	อลูมิเนียมเคลือบสี
กรอบบาน	อลูมิเนียมเคลือบสี
ลูกฟัก	กระจกใสเขียวตัดแสง หนา 6 มม
หมายเหตุ	ติดตั้งอุปกรณ์ประกอบบานครบชุด

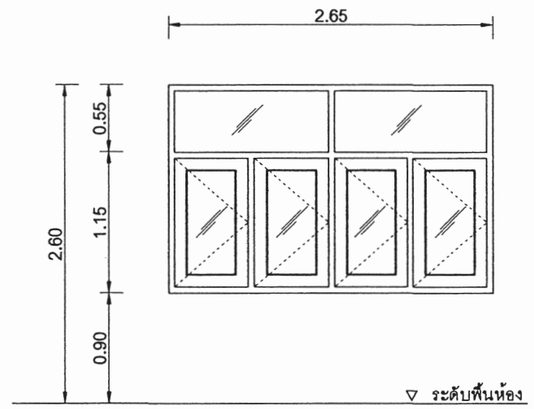

สัญลักษณ์	W7
ลักษณะบาน	หน้าต่างบานเปิดเดี่ยวพร้อมช่องแสงกระจกติดตาย
วงกบ	อลูมิเนียมเคลือบสี
กรอบบาน	อลูมิเนียมเคลือบสี
ลูกฟัก	กระจกใสเขียวตัดแสง หนา 6 มม
หมายเหตุ	ติดตั้งอุปกรณ์ประกอบบานครบชุด

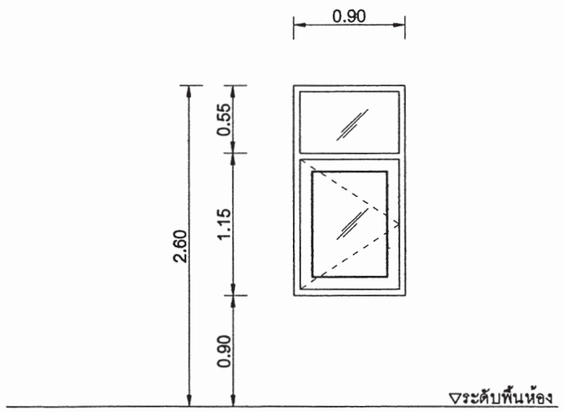

สัญลักษณ์	W4
ลักษณะบาน	หน้าต่างบานกระทุ้ง
วงกบ	อลูมิเนียมเคลือบสี
กรอบบาน	อลูมิเนียมเคลือบสี
ลูกฟัก	กระจกฝ้า หนา 6 มม
หมายเหตุ	ติดตั้งอุปกรณ์ประกอบบานครบชุด

สัญลักษณ์	
ลักษณะบาน	
วงกบ	
กรอบบาน	
ลูกฟัก	
หมายเหตุ	

สำนักการ โยธา
กรุงเทพมหานคร

โครงการ
แบบบ้านยิ้มเพื่อประชาชน ระยะที่ 3

ตามนโยบาย
ม.ร.ว. สุขุมพันธุ์ บริพัตร
ผู้ว่าราชการกรุงเทพมหานคร
นายจุมพล สำเภาพล
รองผู้ว่าราชการกรุงเทพมหานคร
นางนิ่มนาท ชลิตานนท์
ปลัดกรุงเทพมหานคร

ผู้อำนวยการสำนักการโยธา	
รองผู้อำนวยการสำนักการโยธา	
นายทวีศักดิ์ เลิศประพันธ์	
ผู้อำนวยการสำนักงานออกแบบ	
นายรัชรินทร์ บรรพต	
หัวหน้ากลุ่มงานสถาปัตยกรรม	
นายสินธุ์ชัย บุญปักษ์	
หัวหน้ากลุ่มงานวิศวกรรมอาคาร	
นายอธิชะ เมฆะกุล	

สถาปนิก	
นายพิรเมศ เพ็ชร์ค้า	ส-สถ.256
วิศวกรโครงสร้าง	
นายวัฒโณ ปรัศโพบูลย์	สย.6633
วิศวกรไฟฟ้า	
นายจรูญ มาสุขใจ	ภพก.2457
วิศวกรสุขาภิบาล	
นายศิระสิทธิ์ หิมะสถิตย์	สย.8489
วิศวกรเครื่องกล	
นายช่างเขียนแบบ	
นายธนุสรณ์ แฝงสีดำ	

แบบ บ้านพักอาศัย 1 ชั้น
แบบที่ 106
ชื่อบ้าน แคนา

เจ้าของ

สถานที่

แบบแสดง
ขยายประตู หน้าต่าง

วันที่ :	เดรที่	รวม
ธันวาคม 2553	A-15	15

แผ่นที่	รวมแผ่น
15	30

FILE :

รายการแก้ไขแบบ
มิถุนายน 2557

รายการประกอบแบบด้านวิศวกรรมโยธา

1. ซีเมนต์

1.1 ส่วนผสมของโครงสร้างคอนกรีตเสริมเหล็กทั้งหมดต้องใช้ PORTLAND CEMENT ประเภทที่ 1 ที่มีคุณสมบัติตามมาตรฐานผลิตภัณฑ์อุตสาหกรรมเท่านั้น

1.2 ถ้าไม่ได้ระบุเป็นอย่างอื่น ต้องมีส่วนผสมของซีเมนต์ไม่น้อยกว่า325กิโลกรัมต่อคอนกรีตลูกบาศก์เมตร

2. คอนกรีต

2.1 คอนกรีตที่ใช้สำหรับงานโครงสร้างของอาคารเช่นเสาเข็ม , ฐานราก , เสา และพื้น ฯลฯ ต้องมีกำลังอัดประลัยไม่น้อยกว่า 180ksc เมื่ออายุ 28วัน โดยทดสอบจากแท่งคอนกรีตตัวอย่างรูปทรงกระบอก 150x300มม.

2.2 ADMIXTURE ที่ใช้ต้องมีคุณสมบัติตาม ASTM หรือ BS

3. งานเหล็ก

3.1 คุณสมบัติของเหล็กเสริมคอนกรีต มีดังนี้

ขนาดเหล็กเสริม mm.	ชั้นคุณภาพ	มาตรฐาน	หมายเหตุ
RB6 , RB9 DB12 ขึ้นไป	SR-24 SD-40	มอก. 20-2543 มอก. 24-2548	

3.2 เหล็กรูปพรรณ , เหล็กกลวงสำหรับก่อสร้าง

3.2.1 เหล็กรูปพรรณที่จะใช้ต้องมีคุณสมบัติตาม มอก. 1227-2539 , มอก. 1228-2549 หรือ JIS เหล็กกลวงที่ใช้ต้องมีคุณสมบัติตาม มอก. 107-2533 หรือ JIS และเหล็กรูปพรรณเชื่อมประกอบจะต้องมีคุณสมบัติตาม มอก. 1303-2538

3.2.2 เหล็กรูปพรรณทั้งหมดต้องเป็นของใหม่ ไม่เคยใช้งานมาก่อน ตรงไม่บิดเบี้ยว ไม่มีรอยตำหนิ ไม่มีสนิมกร่อน ไม่เปื้อนสี หรือน้ำมัน

3.2.3 การต่อเหล็กรูปพรรณ ถ้าไม่จำเป็นจริงๆแล้วห้ามต่อ ในกรณีที่มีการต่อเหล็ก รอยต่อของเหล็กต้องมีกำลังมากกว่าหรือเท่ากับเหล็กที่ไม่มีรอยต่อ การต่อให้ต่อจุดเดียวเท่านั้น และการต่อให้เป็นไปตามมาตรฐาน AISC

3.2.4 การประกอบการติดตั้ง ให้ดำเนินการตามมาตรฐาน AISC หรือตามมาตรฐานสำหรับอาคารเหล็กรูปพรรณของ วสท. ที่ 1015-40

3.2.5 ผู้รับจ้างจะต้องทำ ค้ำยัน ยึดโครง ให้เพียงพอเพื่อยึดโครงสร้างให้แน่นหนาอยู่ในแนวและตำแหน่งที่ต้องการ

3.2.6 องค์อาคารที่วางทาบหรือต่อเชื่อมจะต้องวางให้แนบสนิทเต็มหน้า

3.2.7 การเชื่อมต่อทั้งหมดให้ใช้วิธีเชื่อมด้วยไฟฟ้าการ (ELECTRLC ARC WELDING) โดยตลอดผิวหน้าสัมผัสการเชื่อมให้เป็นไปตามมาตรฐาน AWS ขนาดของรอยเชื่อมต้องไม่น้อยกว่าความหนาของแผ่นเหล็ก

3.2.8 ถ้าไม่ได้กำหนดให้เป็นอย่างอื่น รอยต่อระหว่างชิ้นส่วนเหล็กต่างๆ ให้ใช้วิธีเชื่อมตะเข็บตลอดแนวชน

3.2.9 ผิวหน้าที่จะทำการเชื่อม ต้องสะอาดปราศจากสะเก็ดร่อน สนิมกรัน ไขมัน สี หรือสิ่งแปลกปลอมอื่นใด

3.2.10 ลวดเชื่อมต้องมีคุณสมบัติตาม มอก. หรือ AWS หรือ AISC

3.2.11 ให้ทาด้วยสีกันสนิมไม่น้อยกว่า 2 ชั้น คุณภาพเทียบเท่า RUST O-LEAM , JOTAN , SIKKENS

4. เสาเข็ม

4.1 เสาเข็มคอนกรีตอัดแรง เป็นเสาเข็มของ MP , GPS , GEL , CPM , T-COM หรือเทียบเท่า หรือเสาเข็มเจาะ(ตามแบบแสดง)

- เสาเข็มคอนกรีตอัดแรง ขนาด ⊙ -0.15x0.15ม.
- เสาเข็มคอนกรีตอัดแรง ขนาด I -0.18x0.18ม.พื้นที่หน้าตัดไม่น้อยกว่า 253 ตร.ซม.
- เสาเข็มคอนกรีตอัดแรง ขนาด I -0.22x0.22ม.พื้นที่หน้าตัดไม่น้อยกว่า 351 ตร.ซม.
- เสาเข็มคอนกรีตอัดแรง ขนาด I -0.26x0.26ม.พื้นที่หน้าตัดไม่น้อยกว่า 455 ตร.ซม.
- เสาเข็มเจาะ ขนาด ⌀ 0.35 ม.

4.2 กำลังรับน้ำหนักบรรทุกและความยาวเสาเข็มให้พิจารณาตามแบบรายละเอียด โดยความยาวเสาเข็มที่แท้จริง ณ ตำแหน่งที่ตั้งโครงการ อาจมีการเปลี่ยนแปลง แต่ทั้งนี้ให้กำหนดและตรวจสอบอีกครั้งโดยวิศวกรผู้ควบคุมงาน โดยเสาเข็มจะต้องมีกำลังรับน้ำหนักบรรทุกได้ไม่น้อยกว่าที่กำหนดตามแบบ

5. ระบบกันซึม

5.1 รายละเอียดและคุณสมบัติ

ส่วนของอาคาร	ชนิดและผลิตภัณฑ์	ผลิตภัณฑ์คุณภาพเทียบเท่า
- หลังคา ค.ส.ล. - ห้องน้ำ	น้ำยาเคมีแบบกันซึม	BRUSHBOND ของ FOSROC LANKO 225 ของ DAVCO

6. ทั่วไปและการเตรียมงาน

6.1 รายการประกอบแบบอื่นใดที่ไม่ได้กำหนดไว้ให้ถือปฏิบัติตาม "บทกำหนดทั่วไปสำหรับการก่อสร้างอาคารคอนกรีตเสริมเหล็กของ วสท." เป็นเกณฑ์

6.2 เนื่องจากคุณสมบัติของดินในกรุงเทพมหานคร แต่ละพื้นที่เขตมีความแตกต่างกันในด้านความสามารถในการรับน้ำหนักบรรทุกและมีระดับความลึกของชั้นทรายที่แตกต่างกัน ฉะนั้นก่อนทำการก่อสร้างเจ้าของอาคารและผู้รับจ้างต้องตรวจสอบความเหมาะสมของความยาวเสาเข็ม เพื่อให้มีค่าการรับน้ำหนักบรรทุกของเสาเข็มได้ไม่น้อยกว่าแบบที่กำหนดไว้

6.3 หากมีอุปสรรคในการเข้าพื้นที่ก่อสร้าง อันจะทำให้เกิดผลกระทบความเดือดร้อนรำคาญ และเกิดความเสียหายจากการใช้เสาเข็มตอกกับอาคารข้างเคียง ให้สามารถใช้เสาเข็มเจาะเทียบเคียงความสามารถในการรับน้ำหนักบรรทุกได้

สำนักการ โยธา
กรุงเทพมหานคร

โครงการ
แบบบ้านยิ้มเพื่อประชาชน ระยะที่ 3

ตามนโยบาย
ม.ร.ว. สุขุมพันธุ์ บริพัตร
ผู้ว่าราชการกรุงเทพมหานคร
นายจุมพล สำเภาพล
รองผู้ว่าราชการกรุงเทพมหานคร
นางนินนาท ชลิตานนท์
ปลัดกรุงเทพมหานคร

ผู้อำนวยการสำนักการโยธา
รองผู้อำนวยการสำนักการโยธา
นายทวีศักดิ์ เลิศประพันธ์
ผู้อำนวยการสำนักงานออกแบบ
นายวัชรินทร์ บรรพต
หัวหน้ากลุ่มงานสถาปัตยกรรม
นายสินธุ์ชัย บุญปักษ์
หัวหน้ากลุ่มงานวิศวกรรมอาคาร
นายอริยะ เมฆะกุล
สถาปนิก
นายพิพเณศ เพ็ชรคำ ส-สถ.2561
วิศวกรโครงสร้าง
นายวัณโณ บรัศไพบูลย์ สย.6633
วิศวกรไฟฟ้า
นายจรูญ มาสุขใจ ภพก.2457
วิศวกรสุขาภิบาล
นายจิระสิทธิ์ ทิมสถิตย์ สย.8489
วิศวกรเครื่องกล
นายช่างเขียนแบบ
นายอุทร บุรณเสน

แบบ บ้านพักอาศัย 1 ชั้น
แบบที่ 106
ชื่อบ้าน แคนา
เจ้าของ
สถานที่

แบบแสดง
รายการประกอบแบบโครงสร้าง

วันที่ :	เลขที่	รวม
ธันวาคม 2553	S-01	8

แผ่นที่	รวมแผ่น
16	30

FILE :
รายการแก้ไขแบบ
มิถุนายน 2557

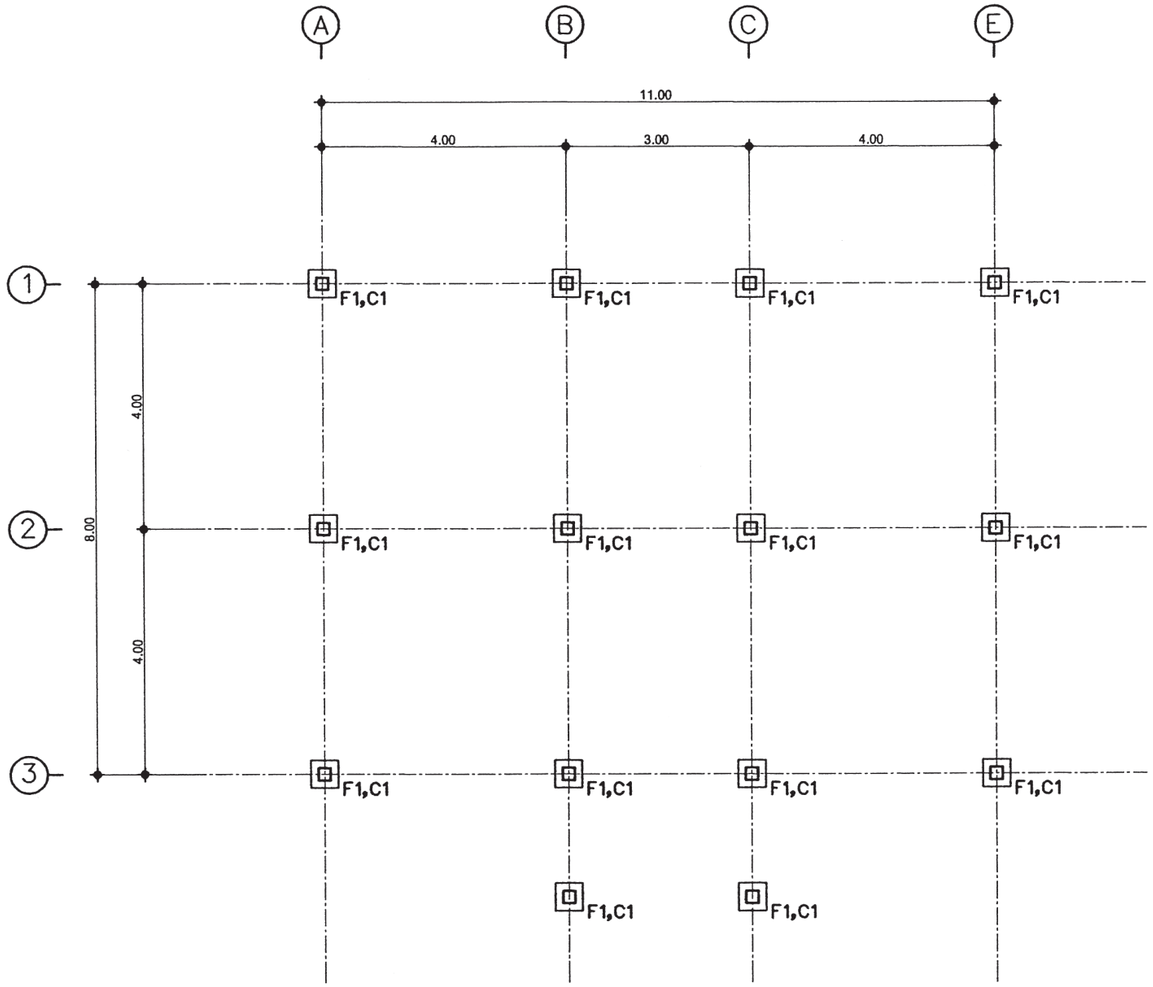

แปลนฐานราก-เสาตอม่อ

มาตราส่วน 1:100

สำนักการ โยธา
กรุงเทพมหานคร

โครงการ
แบบบ้านยิ้มเพื่อประชาชน ระยะที่ 3

ตามนโยบาย
ม.ร.ว. สุขุมพันธุ์ บริพัตร
ผู้ว่าราชการกรุงเทพมหานคร
นายจุมพล สำเภาพล
รองผู้ว่าราชการกรุงเทพมหานคร
นางนิ่มนาท ชลิตานนท์
ปลัดกรุงเทพมหานคร

ผู้อำนวยการสำนักการโยธา	
รองผู้อำนวยการสำนักการโยธา	
นายทวีศักดิ์ เลิศประพันธ์	
ผู้อำนวยการสำนักงานออกแบบ	
นายรังรินทร์ บรรพต	
หัวหน้ากลุ่มงานสถาปัตยกรรม	
นายสินธุ์ชัย บุญปักษ์	
หัวหน้ากลุ่มงานวิศวกรรมอาคาร	
นายอธิยะ เมฆะกุล	

สถาปนิก	
นายพิรเมศ เพ็ชรคำ ส-สถ.2561	
วิศวกรโครงสร้าง	
นายวัฒโณ บรัศโพบูลย์ สย.6633	
วิศวกรไฟฟ้า	
นายจรูญ มาสุรใจ	ภพก.2457
วิศวกรสุขาภิบาล	
นายศิระสิทธิ์ ริมสถิตย์ สย.8489	
วิศวกรเครื่องกล	
นายร่างเขียนแบบ	
นายอุทร บุรณแสน	

แบบ บ้านพักอาศัย 1 ชั้น
แบบที่ 106
ชื่อบ้าน แคนา

เจ้าของ

สถานที่

แบบแสดง
แปลนฐานราก-เสาตอม่อ

วันที่ :	แสดงที่	รวม
ธันวาคม 2563	S-02	8

แผ่นที่	รวมแผ่น
17	30

FILE :

รายการแก้ไขแบบ
มิถุนายน 2557

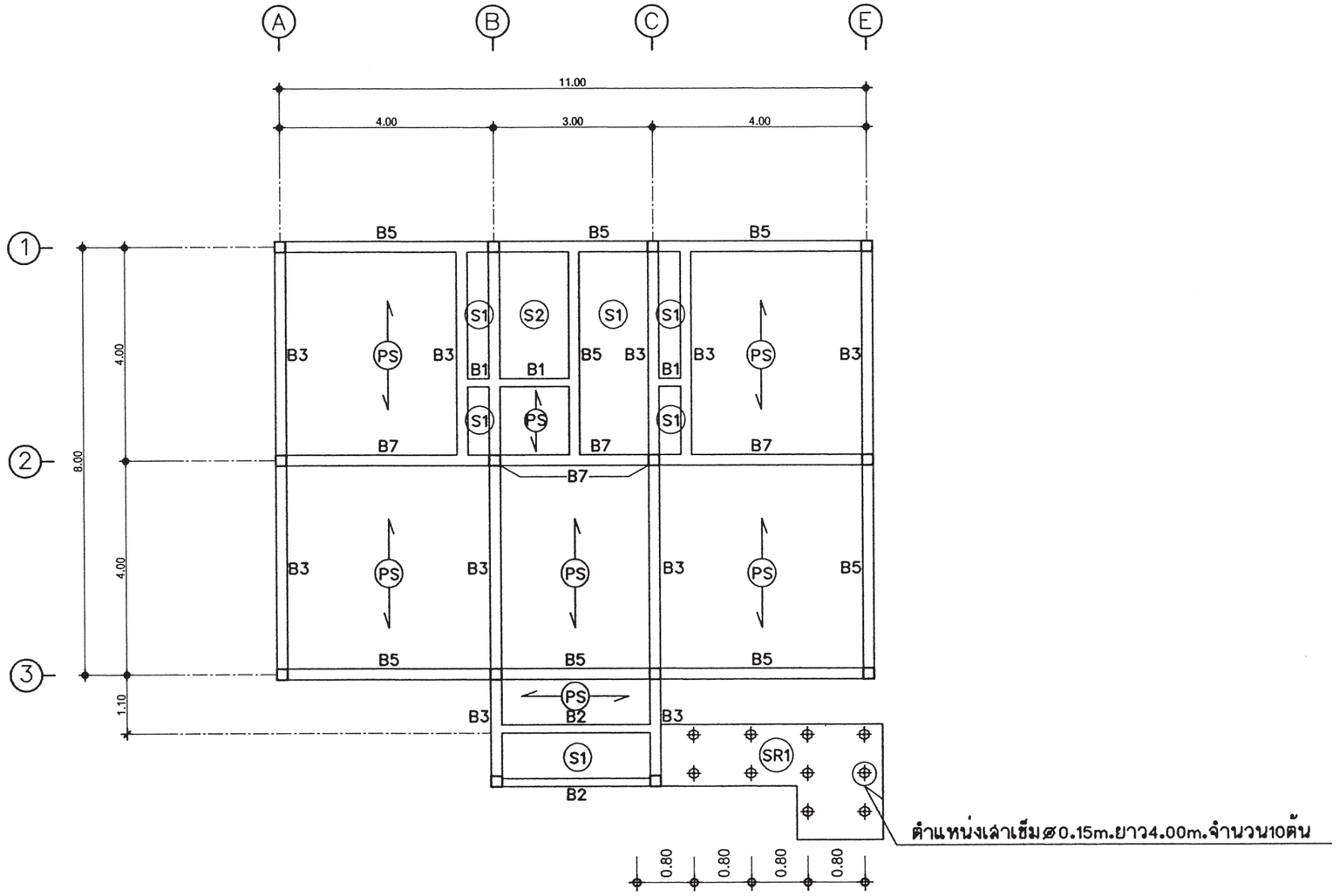

แปลนเสา-คาน-พื้น ชั้นล่าง

มาตราส่วน 1:100

สำนักการ โยธา
กรุงเทพมหานคร

โครงการ

แบบบ้านยิ้มเพื่อประชาชน ระยะที่ 3

ตามนโยบาย

ม.ร.ว. สุขุมพันธุ์ บริพัตร
ผู้ว่าราชการกรุงเทพมหานคร

นายจุมพล สำเภาพล
รองผู้ว่าราชการกรุงเทพมหานคร

นางนินนาท ชลิตานนท์
ปลัดกรุงเทพมหานคร

ผู้อำนวยการสำนักการโยธา	
รองผู้อำนวยการสำนักการโยธา	
นายทวีศักดิ์ เลิศประพันธ์	
ผู้อำนวยการสำนักงานออกแบบ	
นายวัชรินทร์ บรรพต	
หัวหน้ากลุ่มงานสถาปัตยกรรม	
นายสินธุ์ชัย บุญปักษ์	
หัวหน้ากลุ่มงานวิศวกรรมอาคาร	
นายอริยะ เมฆะกุล	
สถาปนิก	
นายพิรมณศ เพ็ชรคำ ส-สถ.2561	
วิศวกรโครงสร้าง	
นายวัณโณ บรัศไพบูลย์ สย.6633	
วิศวกรไฟฟ้า	
นายจรูญ มาสุขใจ	ภพก.2457
วิศวกรสุขาภิบาล	
นายจีระสิทธิ์ ทิมสถิตย์ สย.8489	
วิศวกรเครื่องกล	
นายช่างเขียนแบบ	
นายอุทร บุรณเสน	

แบบ บ้านพักอาศัย 1 ชั้น
แบบที่ 106
ชื่อบ้าน แคนา

เจ้าของ

สถานที่

แบบแสดง
แปลนเสา-คาน-พื้น ชั้นล่าง

วันที่ :	เลขที่	รวม
ธันวาคม 2553	S-03	8

แผ่นที่	รวมแผ่น
18	30

FILE :

รายการแก้ไขแบบ
มิถุนายน 2557

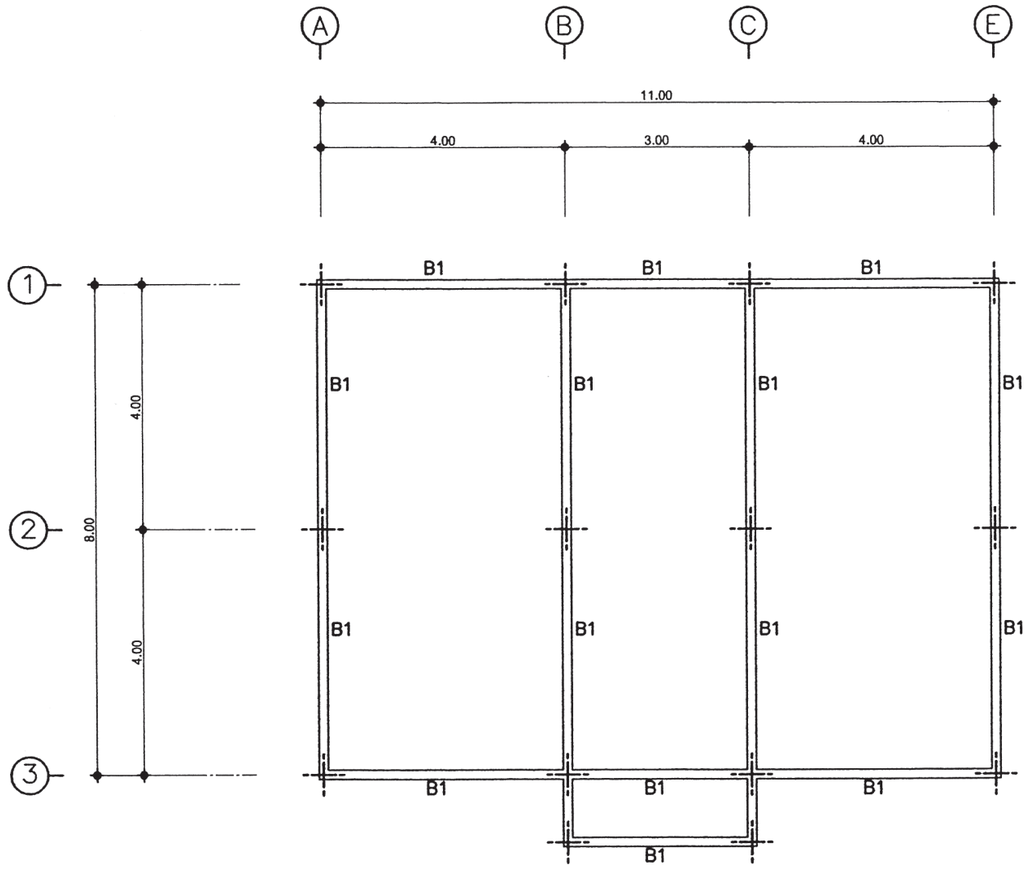
A
B
C
E
11.00
4.00
3.00
4.00
1
2
3
8.00
4.00
4.00
B1
B1
B1

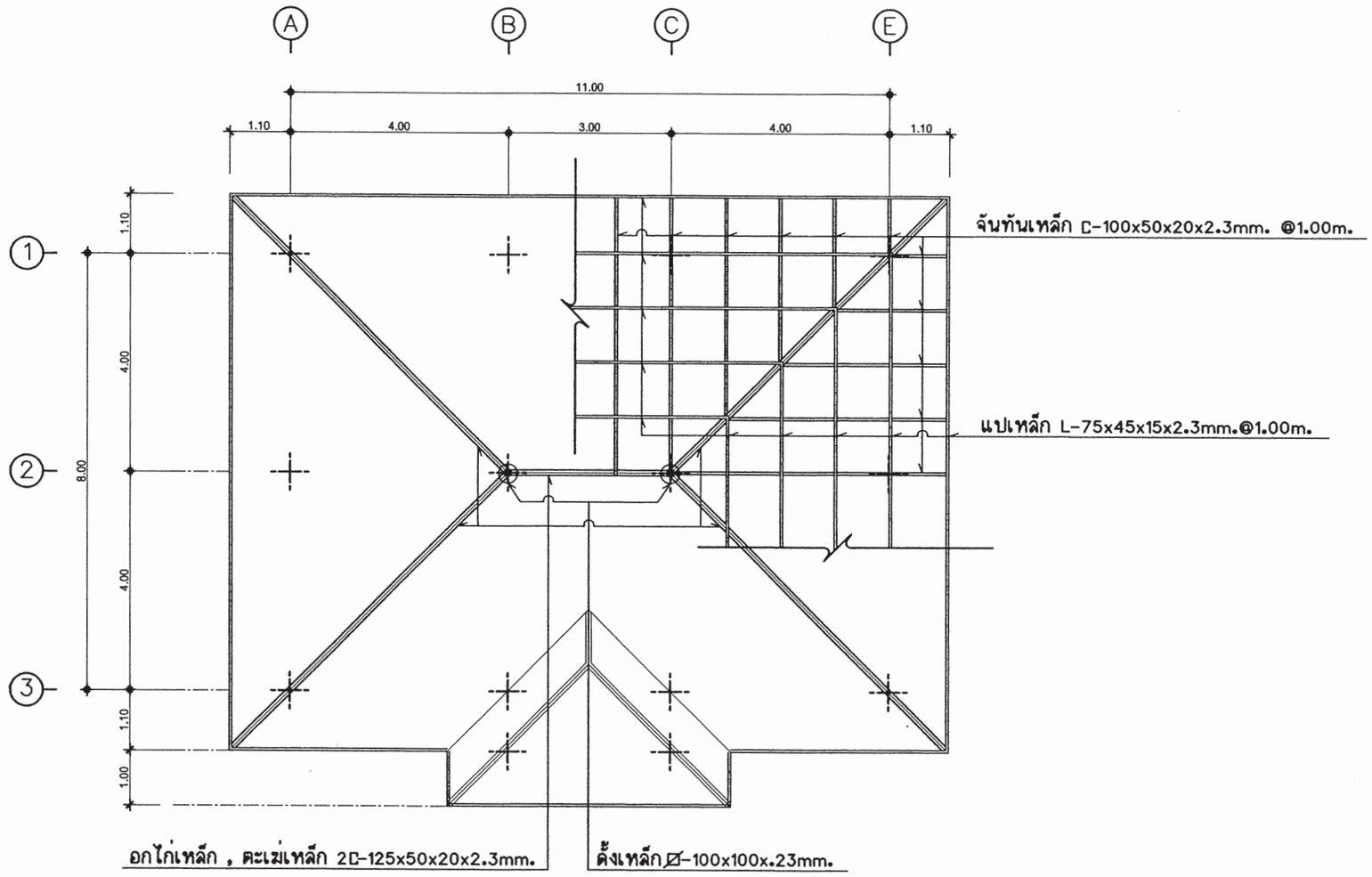

แปลนโครงหลังคา

มาตราส่วน 1:100

สำนักการ โยธา
กรุงเทพมหานคร

โครงการ

แบบบ้านยิ้มเพื่อประชาชน ระยะที่ 3

ตามนโยบาย

ม.ร.ว. สุขุมพันธุ์ บริพัตร
ผู้ว่าราชการกรุงเทพมหานคร

นายจุมพล สำเภาพล
รองผู้ว่าราชการกรุงเทพมหานคร

นางนินนาท ชลิตานนท์
ปลัดกรุงเทพมหานคร

ผู้อำนวยการสำนักการโยธา	
รองผู้อำนวยการสำนักการโยธา	
นายทวีศักดิ์ เลิศประพันธ์	
ผู้อำนวยการสำนักงานออกแบบ	
นายวัชรินทร์ บรรพต	
หัวหน้ากลุ่มงานสถาปัตยกรรม	
นายสินธุ์ชัย บุญบักษ์	
หัวหน้ากลุ่มงานวิศวกรรมอาคาร	
นายอริยะ เมฆะกูล	
สถาปนิก	
นายพิชมเณศ เพ็ชรคำ ส-สถ.2561	
วิศวกรโครงสร้าง	
นายวัณโณ บรัศไพบูลย์ สย.6633	
วิศวกรไฟฟ้า	
นายจรูญ มาสุขใจ	ภพ.2457
วิศวกรสุขาภิบาล	
นายจีระสิทธิ์ ทิมสถิตย์ สย.8489	
วิศวกรเครื่องกล	
นายช่างเขียนแบบ	
นายอุทร บุรณเสน	

แบบ บ้านพักอาศัย 1 ชั้น

แบบที่ 106

ชื่อบ้าน แคนา

เจ้าของ

สถานที่

แบบแสดง

แปลนโครงหลังคา

วันที่ :	เลขที่	รวม
ธันวาคม 2553	S-05	8

แผ่นที่	รวมแผ่น
20	30

FILE :

รายการแก้ไขแบบ

มิถุนายน 2557

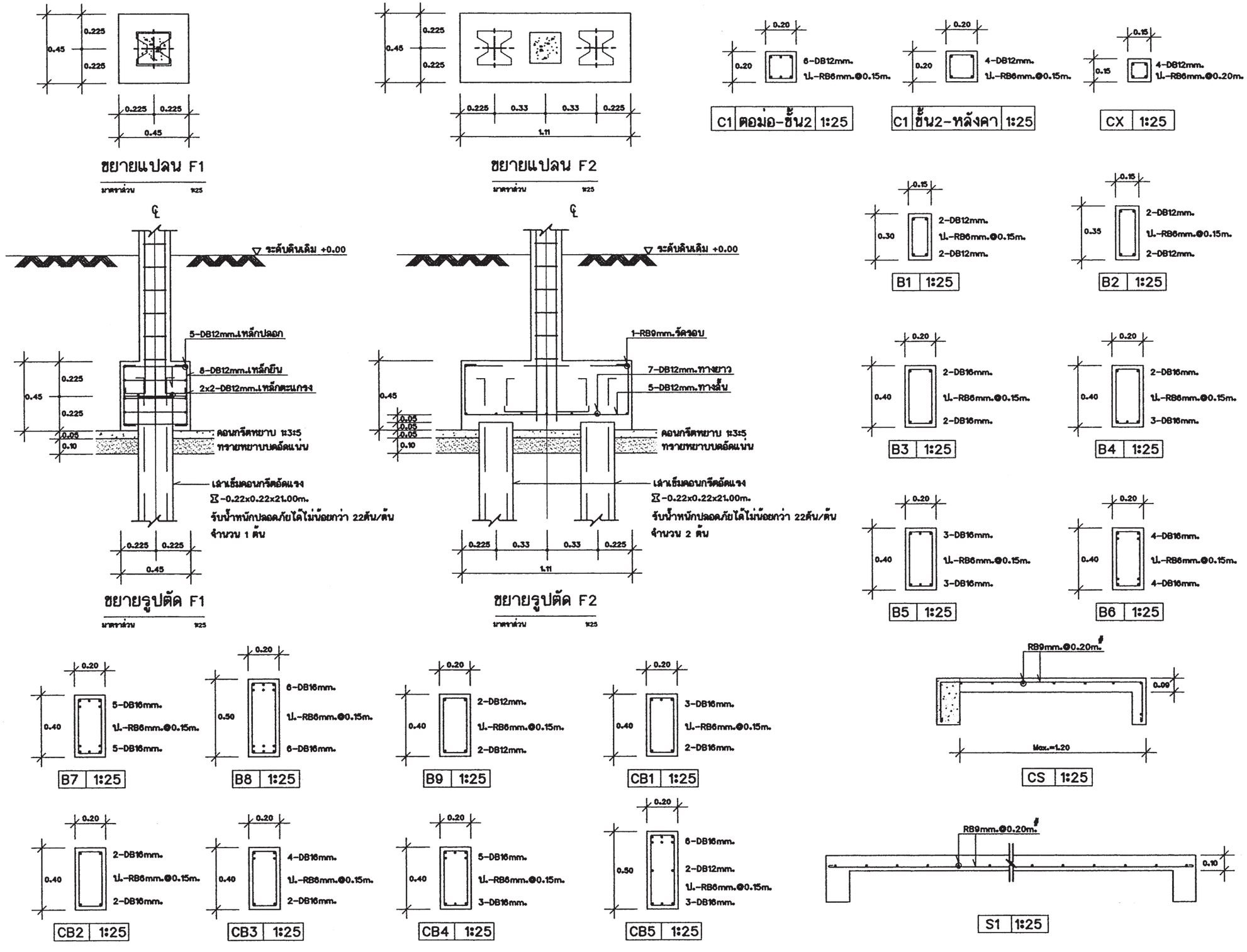

สำนักการ โยธา
กรุงเทพมหานคร

โครงการ
แบบบ้านยิ้มเพื่อประชาชน ระยะที่ 3

ตามนโยบาย
ม.ร.ว. สุขุมพันธุ์ บริพัตร
ผู้ว่าราชการกรุงเทพมหานคร
นายจุมพล สำเภาพล
รองผู้ว่าราชการกรุงเทพมหานคร
นางนินนาท ชลิตานนท์
ปลัดกรุงเทพมหานคร

ผู้อำนวยการสำนักการโยธา
รองผู้อำนวยการสำนักการโยธา
นายทวีศักดิ์ เลิศประพันธ์
ผู้อำนวยการสำนักงานออกแบบ
นายวัชรินทร์ บรรพต
หัวหน้ากลุ่มงานสถาปัตยกรรม
นายสินธุ์ชัย บุญบักษ์
หัวหน้ากลุ่มงานวิศวกรรมอาคาร
นายอริยะ เมฆะกุล
สถาปนิก
นายพิชเมศ เพ็ชรคำ ส-สถ.2561
วิศวกรโครงสร้าง
นายวัณโณ บรัศโพบูลย์ สย.6633
วิศวกรไฟฟ้า
นายจรูญ มาสุขใจ ภพก.2457
วิศวกรสุขาภิบาล
นายจิระสิทธิ์ ทิมสถิตย์ สย.8489
วิศวกรเครื่องกล
นายช่างเขียนแบบ
นายอุทร บุรณแสน

แบบ บ้านพักอาศัย 1 ชั้น
แบบที่ 106
ชื่อบ้าน แคนา
เจ้าของ
สถานที่

แบบแสดง
ขยายโครงสร้าง

วันที่ :	เลขที่	รวม
ธันวาคม 2553	S-06	8

แผ่นที่	รวมแผ่น
21	30

FILE :
รายการแก้ไขแบบ
มิถุนายน 2557

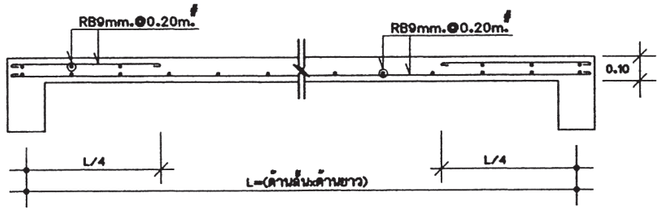

S2 1:25

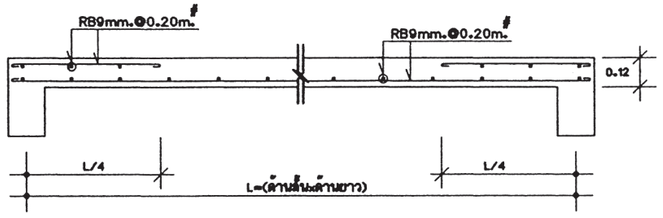

S3 1:25

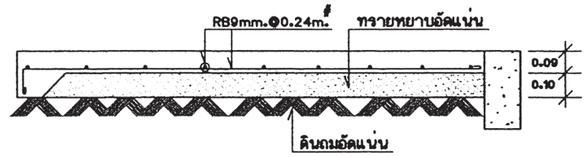

GS 1:25

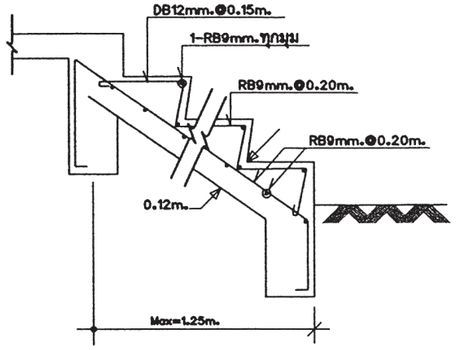

STC-1 1:25

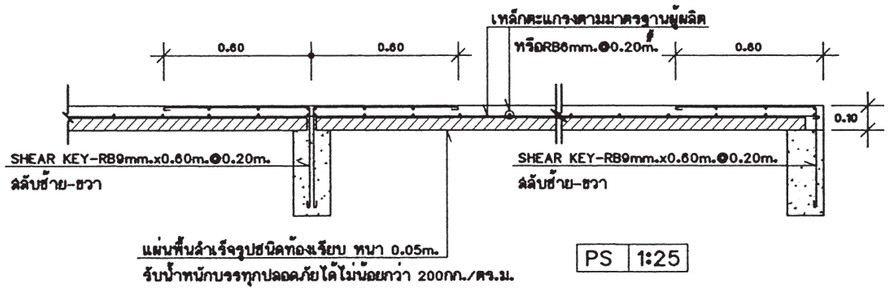

PS 1:25

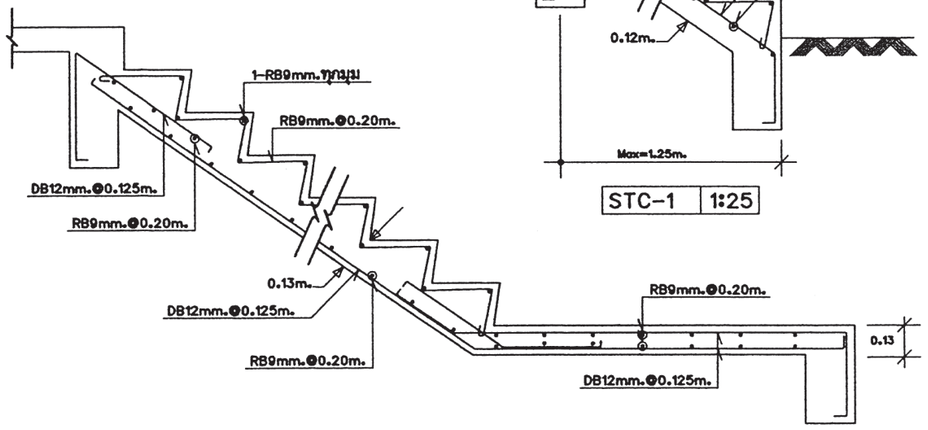

ST-1 (ช่วงบน) 1:25



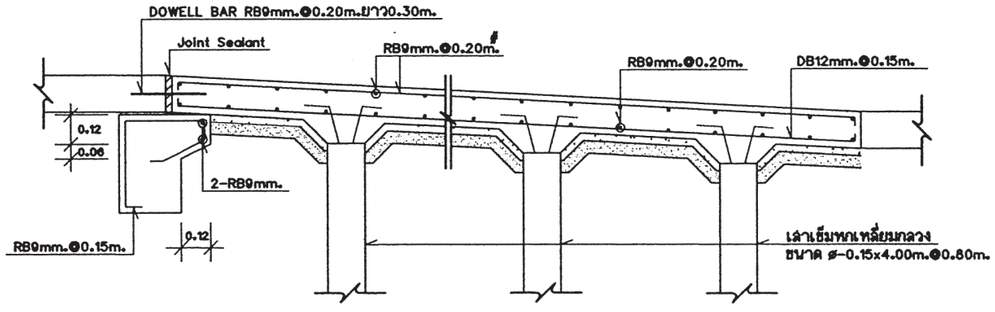

ขยายทางลาด SR1 1:25

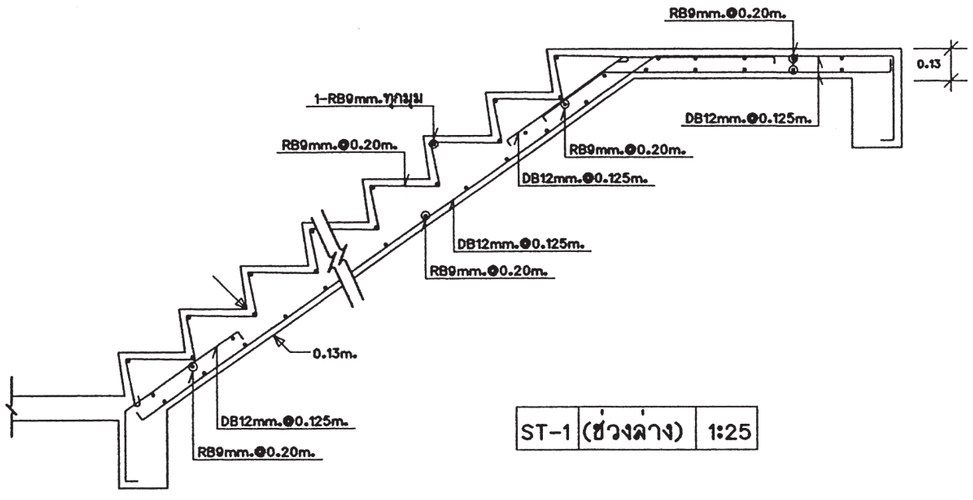

ST-1 (ช่วงล่าง) 1:25

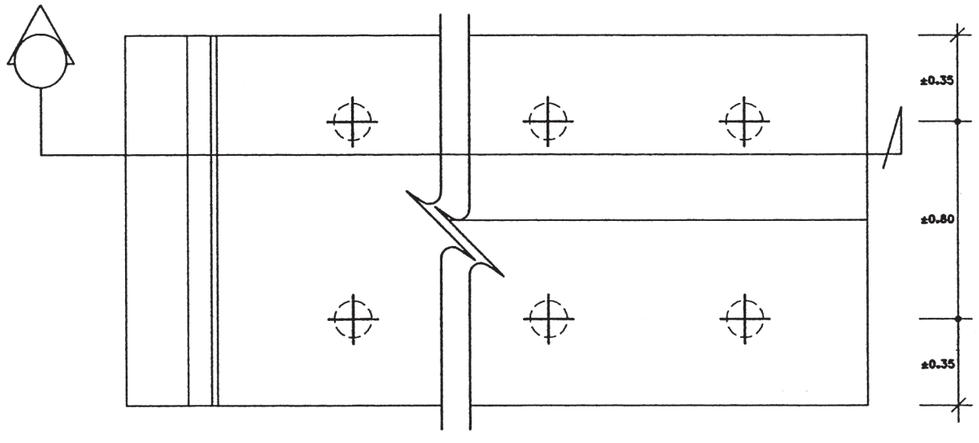

สำนักการ โยธา
กรุงเทพมหานคร

โครงการ

แบบบ้านยิ้มเพื่อประชาชน ระยะที่ 3

ตามนโยบาย

ม.ร.ว. สุขุมพันธุ์ บริพัตร
ผู้ว่าราชการกรุงเทพมหานคร

นายจุมพล สำเภาพล
รองผู้ว่าราชการกรุงเทพมหานคร

นางนินนาท ชลิตานนท์
ปลัดกรุงเทพมหานคร

ผู้อำนวยการสำนักการโยธา

รองผู้อำนวยการสำนักการโยธา
นายทวีศักดิ์ เลิศประพันธ์

ผู้อำนวยการสำนักงานออกแบบ
นายวัชรินทร์ บรรพต

หัวหน้ากลุ่มงานสถาปัตยกรรม
นายสินธุ์ชัย บุญปักษ์

หัวหน้ากลุ่มงานวิศวกรรมอาคาร
นายอริยะ เมฆะกุล

สถาปนิก
นายพิชเมณศ เพ็ชรคำ ส-สถ.2561

วิศวกรโครงสร้าง
นายวัณโณ บรัศไพบูลย์ สย.6633

วิศวกรไฟฟ้า
นายจรูญ มาสุขใจ ภพก.2457

วิศวกรสุขาภิบาล
นายจีระสิทธิ์ ทิมสถิตย์ สย.8489

วิศวกรเครื่องกล

นายช่างเขียนแบบ
นายอุทร บุรณเสน

แบบ บ้านพักอาศัย 1 ชั้น
แบบที่ 106
ชื่อบ้าน แคนา

เจ้าของ

สถานที่

แบบแสดง
ขยายโครงสร้าง

วันที่ :	เลขที่	รวม
ธันวาคม 2553	S-07	8

แผ่นที่	รวมแผ่น
2.2	30

FILE :

รายการแก้ไขแบบ
มิถุนายน 2557

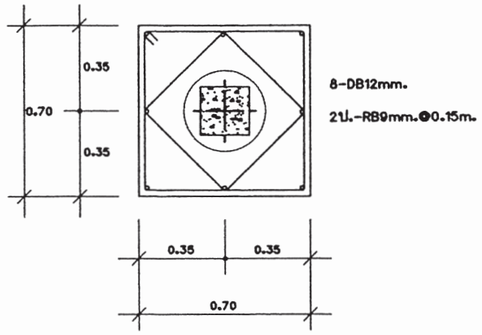

ขยายแปลน F1A

มาตราส่วน 1:25

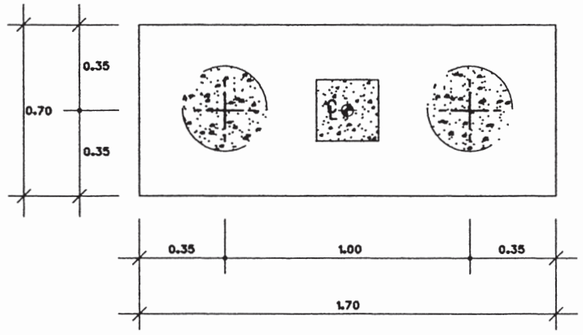

ขยายแปลน F2A

มาตราส่วน 1:25

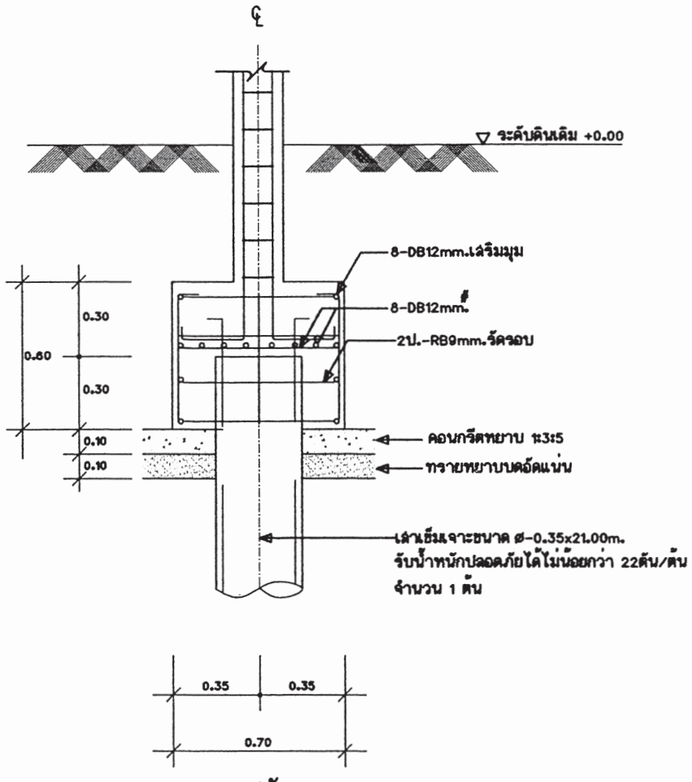

ขยายรูปตัด F1A

มาตราส่วน 1:25

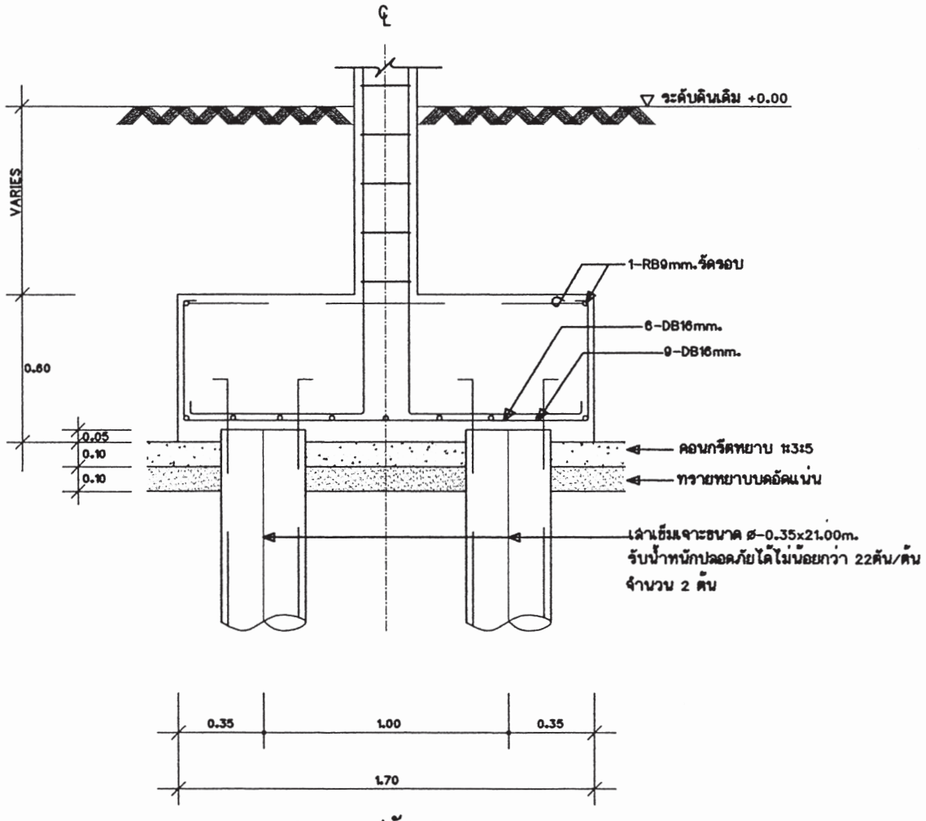

ขยายรูปตัด F2A

มาตราส่วน 1:25

หมายเหตุ -กรณีใช้ฐานรากเสาเข็มเจาะแทนฐานรากเสาเข็มตอก ให้ใช้เทียบ ดังนี้ F1=F1A , F2=F2A

สำนักการ โยธา
กรุงเทพมหานคร

โครงการ
แบบบ้านยิ้มเพื่อประชาชน ระยะที่ 3

ตามนโยบาย
ม.ร.ว. สุขุมพันธุ์ บริพัตร
ผู้ว่าราชการกรุงเทพมหานคร
นายจุมพล สำเภาพล
รองผู้ว่าราชการกรุงเทพมหานคร
นางนินนาท ชลิตานนท์
ปลัดกรุงเทพมหานคร

ผู้อำนวยการสำนักการโยธา	
รองผู้อำนวยการสำนักการโยธา	
นายทวีศักดิ์ เลิศประพันธ์	
ผู้อำนวยการสำนักงานออกแบบ	
นายวัชรินทร์ บรรพต	
หัวหน้ากลุ่มงานสถาปัตยกรรม	
นายสินธุ์ชัย บุญปักษ์	
หัวหน้ากลุ่มงานวิศวกรรมอาคาร	
นายอริยะ เมฆะกุล	
สถาปนิก	
นายพิษณุเดศ เพ็ชรคำ ส-สถ.2561	
วิศวกรโครงสร้าง	
นายวัณโณ บรัศไพบูลย์ สย.6633	
วิศวกรไฟฟ้า	
นายจรูญ มาสุขใจ	ภพก.2457
วิศวกรสุขาภิบาล	
นายจิระสิทธิ์ ทิมสถิตย์ สย.8489	
วิศวกรเครื่องกล	
นายช่างเขียนแบบ	
นายอุทร บุรณเสน	

แบบ บ้านพักอาศัย 1 ชั้น
แบบที่ 106
ชื่อบ้าน แคนา

เจ้าของ

สถานที่

แบบแสดง
ขยายโครงสร้าง

วันที่ :	เลขที่	รวม
ธันวาคม 2553	S-08	8

แผ่นที่	รวมแผ่น
23	30

FILE :

รายการแก้ไขแบบ
มิถุนายน 2557

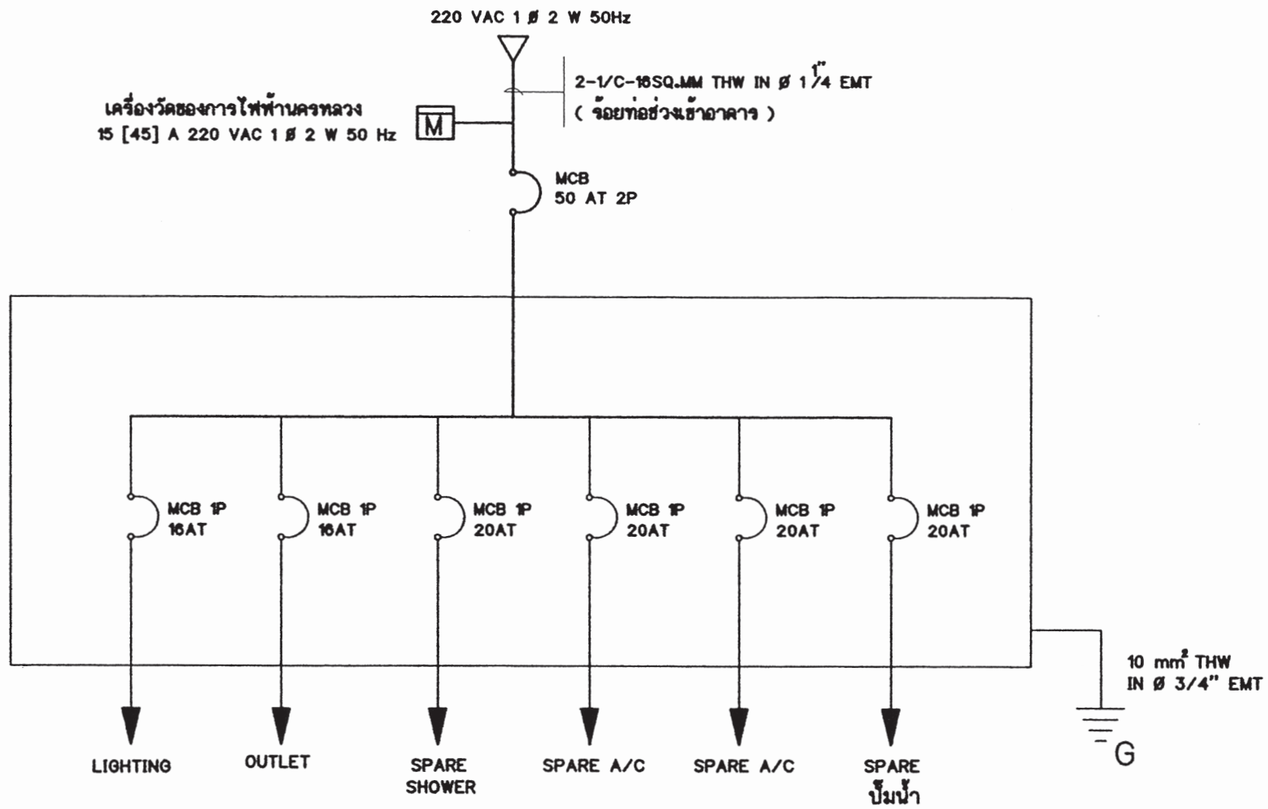

SINGLE LINE DIAGRAM

สัญลักษณ์ระบบไฟฟ้า

○	โคม DOWNLIGHT 1x11 W
⌖	โคม DOWNLIGHT หลอด COMPACT 1x11 W
▣	โคมกลมหลอด ฟลูออเรสเซนต์ 1x32 W พร้อมฝาครอบสีใส
▭	ดวงโคมหลอด ฟลูออเรสเซนต์ 1x18 W พร้อมฝาครอบสีใส
S	สวิตช์ไฟฟ้าแบบธรรมดา
S_3	สวิตช์ไฟฟ้าแบบ 3ทาง
⊖	เต้ารับไฟฟ้าแบบมีสายดิน
TV	เต้ารับทีวี
⌂	เต้ารับโทรศัพท์
Ⓙ	กล่องต่อสายไฟ
◪	แผงจ่ายไฟ
MCB	MINIATURE CIRCUIT BREAKER

รายการระบบงานไฟฟ้า

- แผงจ่ายไฟเป็นกล่องเหล็ก
- สายไฟตามมาตรฐานอุตสาหกรรม
- เต้ารับไฟฟ้าแบบมีสายดิน
- สวิตช์ไฟฟ้าแบบธรรมดา และ สามทาง
- สายเมนวงจรย่อยขนาด 4 มม.^{2}
- สายไฟเข้าเต้ารับขนาด 2.5 มม.^{2}
- สายไฟเข้าดวงโคมขนาด 1 มม.^{2}
- การเดินสายร้อยในท่อร้อยสายฝังในผนังส่วนการเดินสายในฝ้าเพดานให้เดินร้อยท่อร้อยยึดติดกับเสาหรือคาน
- สายไฟเข้าเครื่องทำน้ำอุ่น 3500 W ขนาด 4 มม.^{2}
- สาย COAXIAL เข้าเต้ารับทีวีใช้ RG6
- สายโทรศัพท์เข้าเต้ารับโทรศัพท์ ขนาด 0.65 มม.
- การต่อลงดินต้องเป็นไปตามกฎของการไฟฟ้านครหลวง
- ทิ้งสายข้างหนึ่งไว้ในกล่องต่อสายในห้องนอน หรือ ห้องน้ำ อีกข้างหนึ่งต่อเข้ากับ CIRCUIT BREAKER ในแผงจ่ายไฟ

สำนักการ โยธา
กรุงเทพมหานคร

โครงการ
แบบบ้านยิ้มเพื่อประชาชน ระยะที่ 3

ตามนโยบาย
ม.ร.ว. สุขุมพันธุ์ บริพัตร
ผู้ว่าราชการกรุงเทพมหานคร
นายจุมพล สำเภาพล
รองผู้ว่าราชการกรุงเทพมหานคร
นางนินนาท ชลิตานนท์
ปลัดกรุงเทพมหานคร

ผู้อำนวยการสำนักการโยธา
รองผู้อำนวยการสำนักการโยธา
นายทวีศักดิ์ เลิศประพันธ์
ผู้อำนวยการสำนักงานออกแบบ
นายวัชรินทร์ บรรพต
หัวหน้ากลุ่มงานสถาปัตยกรรม
นายสินธุ์ชัย บุญบักษ์
หัวหน้ากลุ่มงานวิศวกรรม
นายอริยะ เมฆะกุล

สถาปนิก
นายพิชมณศ เพ็ชรคำ ส-สถ.2561
วิศวกรโครงสร้าง
นายวัณโณ บรัศโพบูลย์ สย.6633
วิศวกรไฟฟ้า
นายจรูญ มาสุขใจ ภฟก. 2457
วิศวกรสุขาภิบาล
นายจีระสิทธิ์ ทิมสถิตย์ สย.8469
วิศวกรเครื่องกล
นายช่างเขียนแบบ
นายสมชาย กันนะสมบัติ

แบบ บ้านพักอาศัย 1 ชั้น
แบบที่ 106
ชื่อบ้าน แคนา
เจ้าของ
สถานที่

แบบแสดง
SINGLE LINE DIAGRAM
สัญลักษณ์ระบบไฟฟ้า
รายการระบบงานไฟฟ้า
มาตราส่วน 1:100

FILE :	เลขที่	รวม
วันที่	E-01	2
แผ่นที่	รวมแผ่น	
24	30	

รายการแก้ไขแบบ

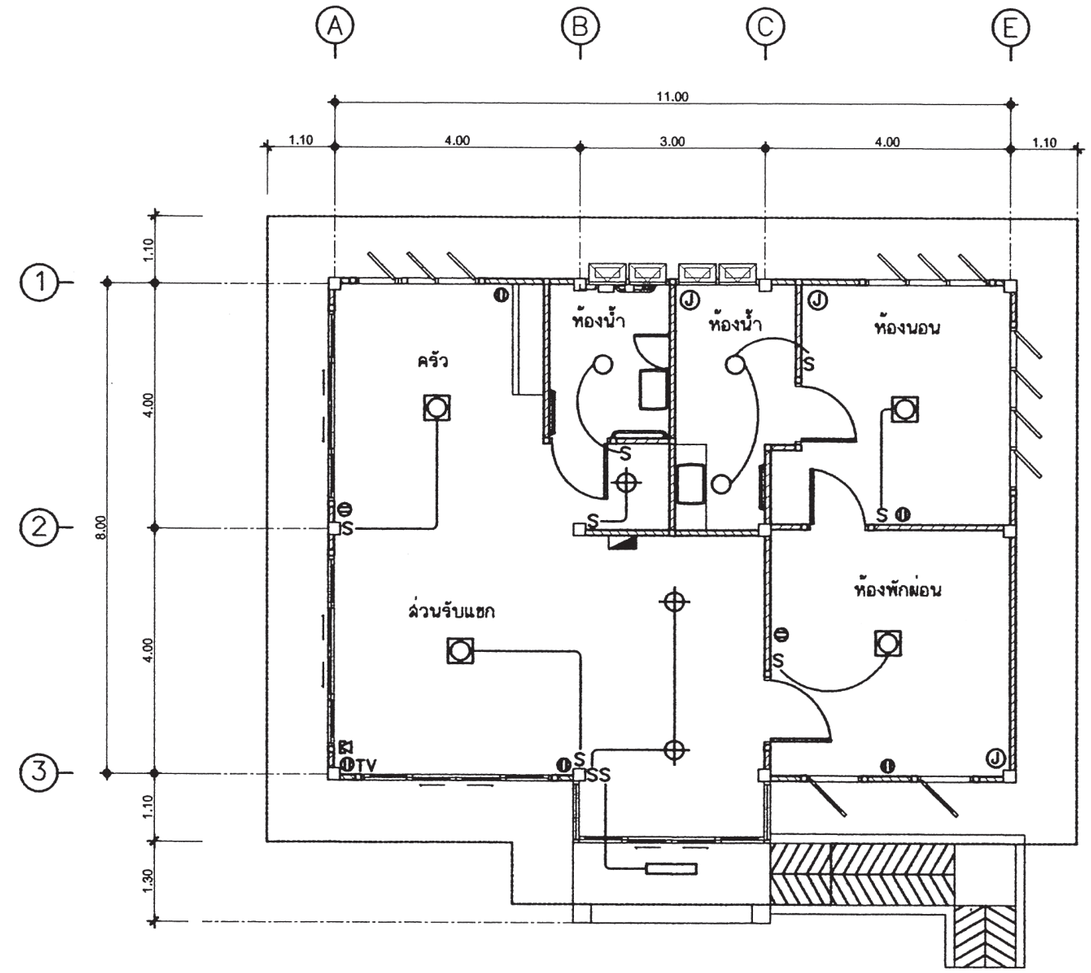



แปลนระบบไฟฟ้าแสงสว่าง-เต้ารับไฟฟ้า-โทรศัพท์-โทรทัศน์

มาตราส่วน 1 : 100

สำนักการ โยธา
กรุงเทพมหานคร

โครงการ

แบบบ้านยิ้มเพื่อประชาชน ระยะที่ 3

ตามนโยบาย

ม.ร.ว. สุขุมพันธุ์ บริพัตร
ผู้ว่าราชการกรุงเทพมหานคร

นายจุมพล สำเภาพล
รองผู้ว่าราชการกรุงเทพมหานคร

นางนินนาท ชลิตานนท์
ปลัดกรุงเทพมหานคร

ผู้อำนวยการสำนักการโยธา

รองผู้อำนวยการสำนักการโยธา
นายทวีศักดิ์ เลิศประพันธ์

ผู้อำนวยการสำนักงานออกแบบ
นายวัชรินทร์ บรรพต

หัวหน้ากลุ่มงานสถาปัตยกรรม
นายสินธุ์ชัย บุญบักษ์

หัวหน้ากลุ่มงานวิศวกรรม
นายอริยะ เมฆะกุล

สถาปนิก
นายพิชมณศ เพ็ชรคำ ส-สถ.2561

วิศวกรโครงสร้าง
นายวัณโณ บรัศโพบูลย์ สย.6633

วิศวกรไฟฟ้า
นายจรูญ มาสุขใจ ภฟก. 2457

วิศวกรสุขาภิบาล
นายจีระสิทธิ์ ทิมสถิตย์ สย.8489

วิศวกรเครื่องกล

นายช่างเขียนแบบ
นายสมชาย กันนะสมบัติ

แบบ บ้านพักอาศัย 1 ชั้น
แบบที่ 106
ชื่อบ้าน แคนา

เจ้าของ

สถานที่

แบบแสดง
แปลนระบบไฟฟ้าแสงสว่าง
เต้ารับไฟฟ้า-โทรศัพท์-โทรทัศน์

มาตราส่วน 1:100

FILE :	เลขที่	รวม
วันที่	E-02	2
แผ่นที่ 25	รวมแผ่น 30	

รายการแก้ไขแบบ

ตารางที่ 1 แสดงการเลือกใช้ขนาดเครื่องสูบน้ำแบบอัตโนมัติสำหรับโครงการบ้านยิ้ม

ขนาดเครื่องสูบน้ำ (วัตต์)	จำนวนห้องน้ำของบ้าน	จำนวนชั้นของบ้าน
100	1 - 3	1 - 2
150	4	1 - 2
200	5	2 - 3
250	6	2 - 3
300	7	2 - 3

ตารางที่ 2 แสดงการเลือกใช้ขนาดถังเก็บน้ำแบบตั้งพื้นสำหรับโครงการบ้านยิ้ม

ชื่อ	จำนวนห้องนอนของบ้าน	ความจุ (ลบ.ม)
ถังเก็บน้ำ 1 (WT1)	1 - 2	1
ถังเก็บน้ำ 2 (WT2)	3 - 4	2
ถังเก็บน้ำ 3 (WT3)	5 - 6	3

ถังเก็บน้ำที่ใช้ ทำจากวัสดุไฟเบอร์กลาสเสริมแรงผลิตตามมาตรฐาน มอก 435 - 2548

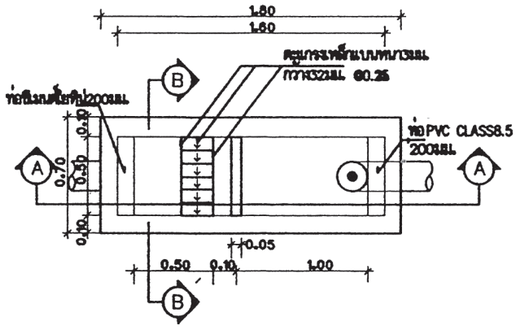

แปลนบ่อดักขยะและดักไขมัน
มาตราส่วน AS SHOWN

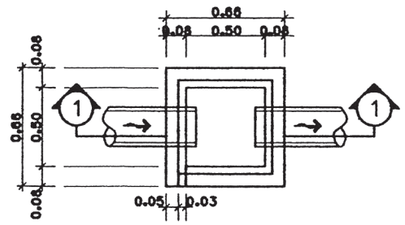

บ่อพักน้ำทิ้ง
มาตราส่วน AS SHOWN

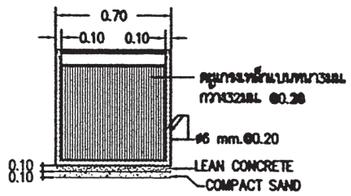

รูปตัด B-B
มาตราส่วน AS SHOWN

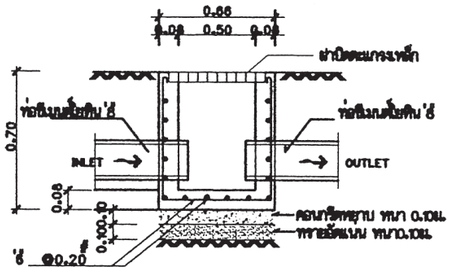

รูปตัด ①- ①
มาตราส่วน AS SHOWN

ตารางที่ 3 แสดงการเลือกใช้ขนาดถังบำบัดน้ำเสียแบบฝังใต้ดินสำหรับโครงการบ้านยิ้ม

ชื่อ	จำนวนห้องนอนของบ้าน	ปริมาณการบำบัด(ลบ.ม/วัน)
ถังบำบัดน้ำเสีย 1 (WWTP1)	1 - 2	1
ถังบำบัดน้ำเสีย 2 (WWTP2)	3 - 4	2
ถังบำบัดน้ำเสีย 3 (WWTP3)	5 - 6	3

ถังบำบัดน้ำเสียเป็นระบบแกรนูล - กรองไร้อากาศ ตัวถังทำจากวัสดุไฟเบอร์กลาสเสริมแรง
สามารถรองรับปริมาณน้ำเสียได้ไม่น้อยกว่าตามที่กำหนดในตารางที่ 3 ที่ค่า BOD เข้าระบบ
ไม่น้อยกว่า 250 มิลลิกรัมต่อลิตร และค่า BOD ของน้ำที่ผ่านการบำบัดแล้วไม่เกิน 50 มิลลิกรัมต่อลิตร

ตารางที่ 4 แสดงการเลือกใช้วัสดุท่อสำหรับโครงการบ้านยิ้ม

การใช้งาน	วัสดุ
ท่อประปา (CW)	ท่อ PVC Class 13.5 ผลิตตามมาตรฐาน มอก 17 - 2532
	ต่อด้วยน้ำยาประสานผลิตภัณฑ์เดียวกับผู้ผลิตท่อ
ท่อระบายน้ำใต้โครก น้ำทิ้ง น้ำฝนและท่ออากาศ(S,W,RL,V)	ท่อ PVC Class 13.5 ผลิตตามมาตรฐาน มอก 17 - 2532
	ต่อด้วยน้ำยาประสานผลิตภัณฑ์เดียวกับผู้ผลิตท่อ

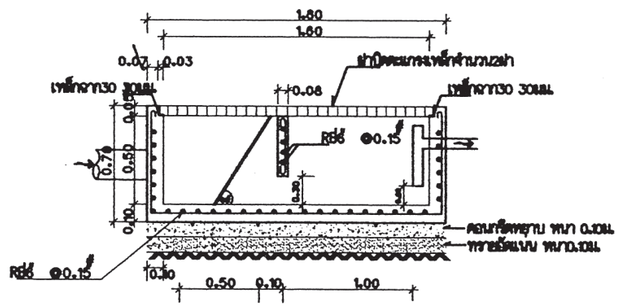

รูปตัด A-A
มาตราส่วน AS SHOWN

สำนักการ โยธา
กรุงเทพมหานคร

โครงการ
แบบบ้านยิ้มเพื่อประชาชน ระยะที่ 3

ตามนโยบาย
ม.ร.ว. สุขุมพันธุ์ บริพัตร
ผู้ว่าราชการกรุงเทพมหานคร
นายจุมพล สำเภาพล
รองผู้ว่าราชการกรุงเทพมหานคร
นางนิ่มนาท ชลิตานนท์
ปลัดกรุงเทพมหานคร

ผู้อำนวยการสำนักการโยธา	
รองผู้อำนวยการสำนักการโยธา	
นายทวีศักดิ์ เลิศประพันธ์	
ผู้อำนวยการสำนักงานออกแบบ	
นายรัรินทร์ บรรพต	
หัวหน้ากลุ่มงานสถาปัตยกรรม	
นายสินธุ์ชัย บุญปักษ์	
หัวหน้ากลุ่มงานวิศวกรรม	
นายอริยะ เมฆะกุล	
สถาปนิก	
นายพิรเมศ เพ็ชรคำ ส-สถ.2561	
วิศวกรโครงสร้าง	
นายวัฒโน บริคโพบูลย์ สย16633	
วิศวกรไฟฟ้า	
นายศรุญ มาสุรใจ ภพก 2457	
วิศวกรสุขาภิบาล	
นายศิระสิทธิ์ ทิมสลิตย์ สย18489	
วิศวกรเครื่องกล	
นายช่างเขียนแบบ	
นางสาวศิกักษ์กุล แสงหินจ	

แบบ	บ้านพักอาศัย 1 ชั้น
แบบที่	106
ชื่อบ้าน	แคนา
เจ้าของ	
สถานที่	
แบบแสดง	รายการประกอบแบบระบบสุขาภิบาล
มาตราส่วน	

FILE :	เลขที่	รวม
วันที่	SN-01	5
แผ่นที่ 2'6	รวมแผ่น 30	

รายการแก้ไขแบบ

สัญลักษณ์	อักษรย่อ	รายละเอียด
W	W	ท่อน้ำเสีย (PVC มอก. CLASS 8.5)
S	S	ท่อน้ำทิ้งสำวม (PVC มอก. CLASS 8.5)
V	V	ท่อระบายอากาศ (PVC มอก. CLASS 8.5)
⋈	⋈	จุดปลายท่อน้ำดี (ก๊อกน้ำ , STOP VALE)
	CW	ท่อน้ำดี (CW) (PVC มอก. CLASS 13.5)
	–	แนวท่อใยหิน เส้นผ่าศูนย์กลาง 0.20 เมตร
	–	แนวเขตที่ดิน
FD	FD	ท่อระบายน้ำที่พื้น (PVC มอก. CLASS 8.5)
RD	RD	ท่อระบายน้ำฝน (PVC มอก. CLASS 8.5)
	FCO	FLOOR CLEANOUT
M	M	มาตรวัดน้ำ
P	P	ปั๊มน้ำ
MH.	–	บ่อพักน้ำทิ้งสำเร็จรูป ขนาด 0.40 x 0.40 เมตร
	–	ถังบำบัดน้ำเสีย (WWTP)

หมายเหตุ

ผังบริเวณนี้เป็นเพียงตัวอย่างเพื่อประมาณราคา ค่าก่อสร้างส่วนประกอบอาคารเท่านั้น
ส่วนรายละเอียดของสถานที่จริง ให้กำหนดรายละเอียดขณะก่อสร้าง
ส่วนที่มิได้ปรากฏในแบบให้ปฏิบัติตาม พรบ.ควบคุมอาคาร และข้อบัญญัติกรุงเทพมหานคร

สำนักการ โยธา
กรุงเทพมหานคร

โครงการ
แบบบ้านยิ้มเพื่อประชาชน ระยะที่ 3

ตามนโยบาย
ม.ร.ว. สุขุมพันธุ์ บริพัตร
ผู้ว่าราชการกรุงเทพมหานคร
นายจุมพล สำเภาพล
รองผู้ว่าราชการกรุงเทพมหานคร
นางนิ่มนาท ชลิตานนท์
ปลัดกรุงเทพมหานคร

ผู้อำนวยการสำนักการโยธา	
รองผู้อำนวยการสำนักการโยธา	
นายทวีศักดิ์ เลิศประดับธร์	
ผู้อำนวยการสำนักงานออกแบบ	
นายวัชรินทร์ บรรพต	
หัวหน้ากลุ่มงานสถาปัตยกรรม	
นายสันธุชัย บุญปักษ์	
หัวหน้ากลุ่มงานวิศวกรรม	
นายอริยะ เมฆะกุล	
สถาปนิก	
นายพิรเมศ เพ็ชรคำ ส- สถ.2561	
วิศวกรโครงสร้าง	
นายวัฒโณ บริศไพบูลย์ สย.6633	
วิศวกรไฟฟ้า	
นายพรูญ มาสุรใจ ภพก. 2457	
วิศวกรสุขาภิบาล	
นายศิระสิทธิ์ ทิมสถิตย์ สย.8489	
วิศวกรเครื่องกล	
นายช่างเขียนแบบ	
นางสาวพิทักษ์กุล แสงพินิจ	

แบบ	บ้านพักอาศัย 1 ชั้น
แบบที่	106
ชื่อบ้าน	แคนา
เจ้าของ	
สถานที่	

แบบแสดง
สัญลักษณ์

มาตราส่วน 1:100

FILE :	แผ่นที่	รวม
วันที่	SN-02	5
แผ่นที่ 27	รวมแผ่น 30	

รายการแก้ไขแบบ

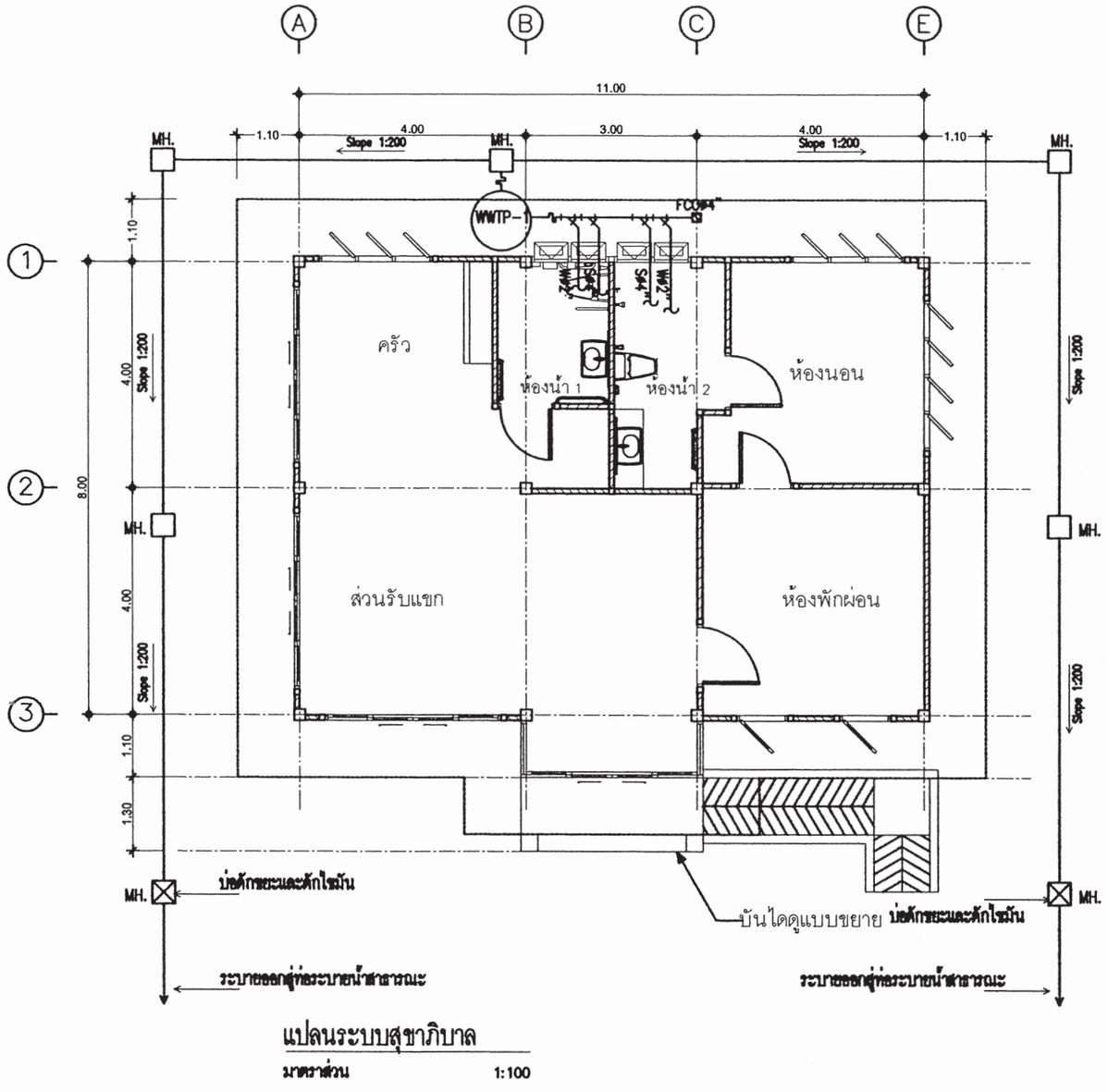

แปลนระบบสุขาภิบาล

มาตราส่วน 1:100

สำนักการ โยธา
กรุงเทพมหานคร

โครงการ

แบบบ้านยิ้มเพื่อประชาชน ระยะที่ 3

ตามนโยบาย

ม.ร.ว. สุขุมพันธุ์ บริพัตร
ผู้ว่าราชการกรุงเทพมหานคร

นายจุมพล สำเภาพล
รองผู้ว่าราชการกรุงเทพมหานคร

นางนินนาท ชลิตานนท์
ปลัดกรุงเทพมหานคร

ผู้อำนวยการสำนักการโยธา	
รองผู้อำนวยการสำนักการโยธา	
นายทวีศักดิ์ เลิศประพันธ์	
ผู้อำนวยการสำนักงานออกแบบ	
นายวัชรินทร์ บรรพต	
หัวหน้ากลุ่มงานสถาปัตยกรรม	
นายสินธุ์ชัย บุญปักษ์	
หัวหน้ากลุ่มงานวิศวกรรม	
นายอริยะ เมฆะกุล	
สถาปนิก	
นายพิชมณศ เพ็ชรคำ ส-สถ.2561	
วิศวกรโครงสร้าง	
นายวัณโณ บรัศไพบูลย์ สย.6633	
วิศวกรไฟฟ้า	
นายจรูญ มาสุขใจ ภฟก. 2457	
วิศวกรสุขาภิบาล	
นายจิระสิทธิ์ ทิมสถิตย์ สย.8489	
วิศวกรเครื่องกล	
นายช่างเขียนแบบ	
นางสาวพิทักษ์กุล แสงพินิจ	

แบบ	บ้านพักอาศัย 1 ชั้น
แบบที่	106
ชื่อบ้าน	แคนา
เจ้าของ	
สถานที่	
แบบแสดง	แปลนระบบสุขาภิบาล
มาตราส่วน	1:100
FILE :	
วันที่	
เลขที่	SN-03
รวม	5
แผ่นที่	28
รวมแผ่น	30
รายการแก้ไขแบบ	

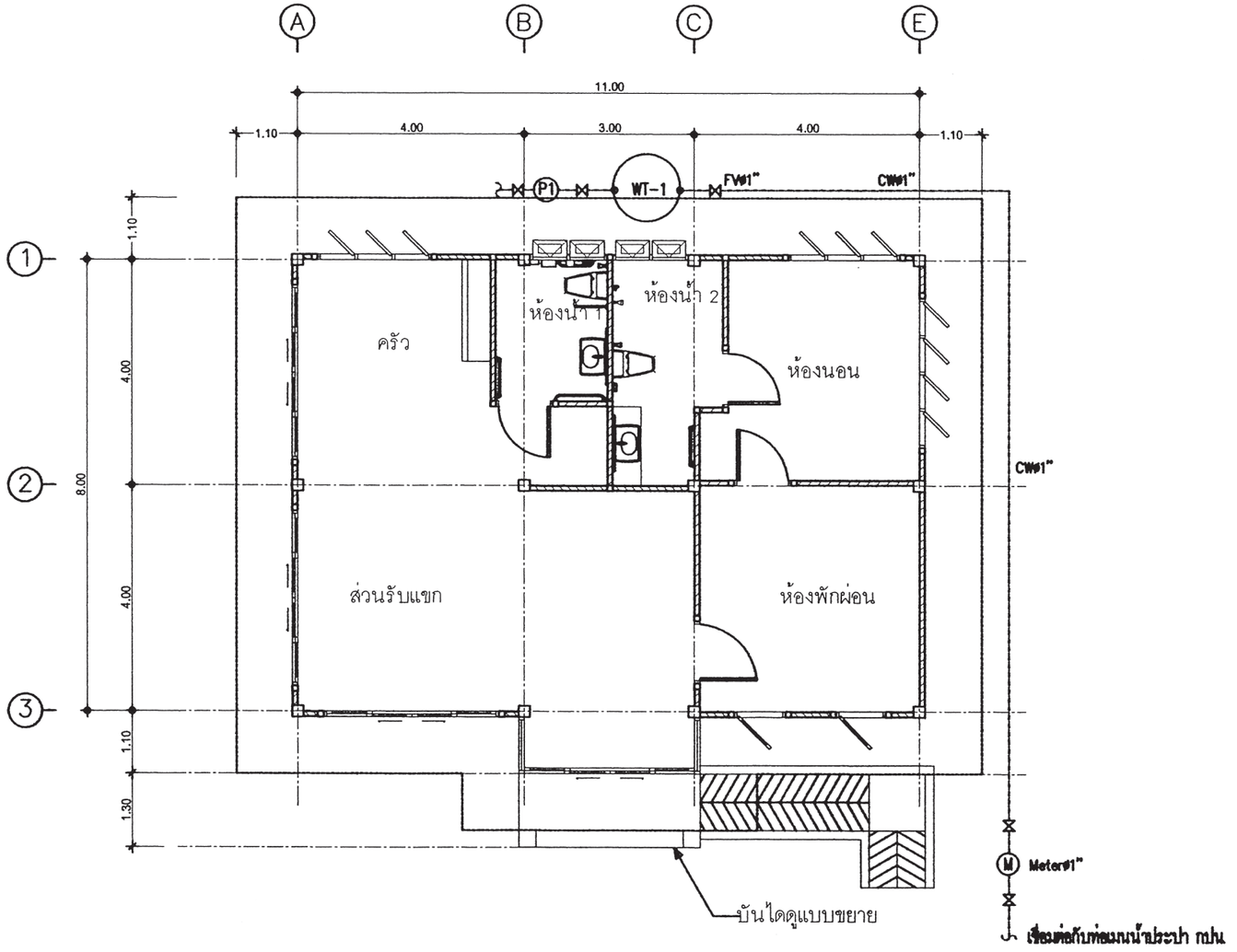

แปลนระบบประปา

มาตราส่วน 1:100

สำนักการ โยธา
กรุงเทพมหานคร

โครงการ

แบบบ้านยิ้มเพื่อประชาชน ระยะที่ 3

ตามนโยบาย

ม.ร.ว. สุขุมพันธุ์ บริพัตร
ผู้ว่าราชการกรุงเทพมหานคร

นายจุมพล สำเภาพล
รองผู้ว่าราชการกรุงเทพมหานคร

นางนิ่มนาท ชลิตานนท์
ปลัดกรุงเทพมหานคร

ผู้อำนวยการสำนักการโยธา	
รองผู้อำนวยการสำนักการโยธา	
นายทวีศักดิ์ เลิศประพันธ์	
ผู้อำนวยการสำนักงานออกแบบ	
นายวัชรินทร์ บรรพต	
หัวหน้ากลุ่มงานสถาปัตยกรรม	
นายสันธุชัย บุญบัวทิพย์	
หัวหน้ากลุ่มงานวิศวกรรม	
นายอธิยะ เมฆะกุล	
สถาปนิก	
นายพิรเมศ เพ็ชรคำ ส- สถ.2561	
วิศวกรโครงสร้าง	
นายวัฒโน บรัศโพบูลย์ สย.6633	
วิศวกรไฟฟ้า	
นายจรูญ มาสุรใจ ภฟก. 2457	
วิศวกรสุขาภิบาล	
นายจิระสิทธิ์ ทิมสถิตย์ สย.8489	
วิศวกรเครื่องกล	
นายช่างเขียนแบบ	
นางสาวพิทักษ์กุล แสงพินิจ	

แบบ	บ้านพักอาศัย 1 ชั้น
แบบที่	106
ชื่อบ้าน	แคนา
เจ้าของ	
สถานที่	

แบบแสดง

แปลนระบบประปา

มาตราส่วน 1:100

FILE :	แผ่นที่	รวม
วันที่	SN-04	5
แผ่นที่ 29	รวมแผ่น 30	

รายการแก้ไขแบบ

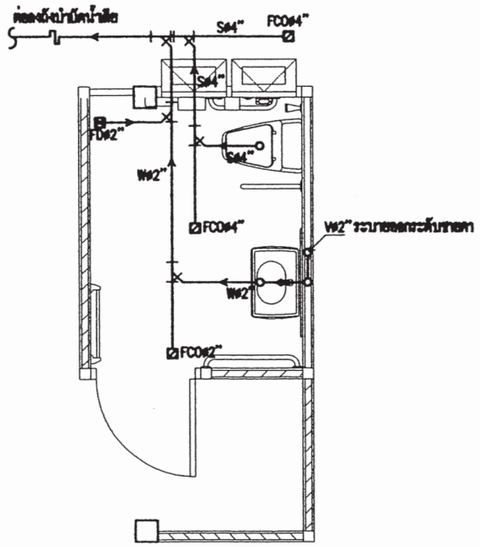

แบบขยายระบบสุขาภิบาลห้องน้ำ 1
มาตราส่วน 1 : 75

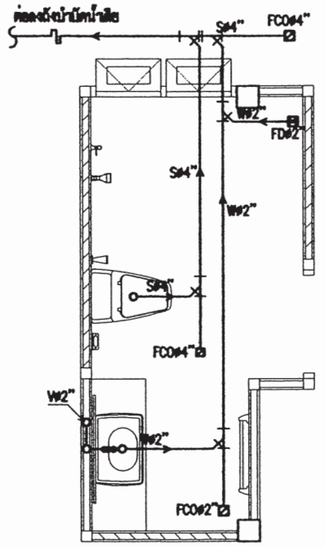

แบบขยายระบบสุขาภิบาลห้องน้ำ 2
มาตราส่วน 1 : 75

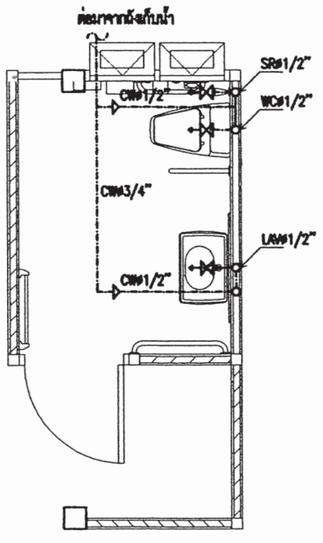

แบบขยายระบบประปาห้องน้ำ 1
มาตราส่วน 1 : 75

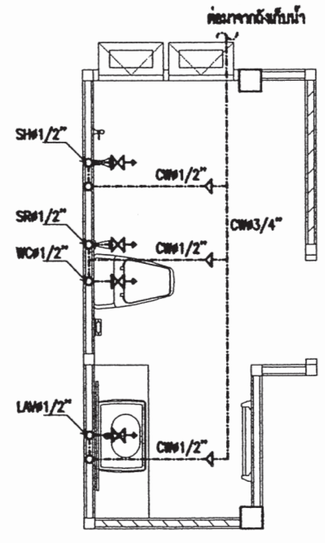

แบบขยายระบบประปาห้องน้ำ 2
มาตราส่วน 1 : 75

สำนักการ โยธา
กรุงเทพมหานคร

โครงการ
แบบบ้านยิ้มเพื่อประชาชน ระยะที่ 3

ตามนโยบาย
ม.ร.ว. สุขุมพันธุ์ บริพัตร
ผู้ว่าราชการกรุงเทพมหานคร
นายจุมพล สำเภาพล
รองผู้ว่าราชการกรุงเทพมหานคร
นางนินนาท ชลิตานนท์
ปลัดกรุงเทพมหานคร

ผู้อำนวยการสำนักการโยธา
รองผู้อำนวยการสำนักการโยธา
นายทวีศักดิ์ เลิศประพันธ์
ผู้อำนวยการสำนักงานออกแบบ
นายวัชรินทร์ บรรพต
หัวหน้ากลุ่มงานสถาปัตยกรรม
นายสินธุ์ชัย บุญปักษ์
หัวหน้ากลุ่มงานวิศวกรรม
นายอริยะ เมฆะกุล

สถาปนิก
นายพิชเณศ เพ็ชรคำ ส-สถ.2561
วิศวกรโครงสร้าง
นายวัณโณ บรัศไพบูลย์ สย.6633
วิศวกรไฟฟ้า
นายจรูญ มาสุขใจ ภฟก. 2457
วิศวกรสุขาภิบาล
นายจิระสิทธิ์ ทิมสถิตย์ สย.8489
วิศวกรเครื่องกล
นายช่างเขียนแบบ
นางสาวพิทักษ์กุล แสงพินิจ

แบบ บ้านพักอาศัย 1 ชั้น
แบบที่ 106
ชื่อบ้าน แคนา
เจ้าของ
สถานที่

แบบแสดง
แบบขยายระบบสุขาภิบาลห้องน้ำ 1 , 2
แบบขยายระบบประปาห้องน้ำ 1 , 2
มาตราส่วน 1:75

FILE :	เลขที่	รวม
วันที่	SN-05	5
แผ่นที่ 30	รวมแผ่น 30	

รายการแก้ไขแบบ

สัญญลักษณ์ประกอบแบบสถาปัตยกรรม

2	แนวศูนย์กลางเสาทางตั้ง
B	แนวศูนย์กลางเสาทางนอน
	ทิศเหนือ
	เส้นแสดงขอบเขตที่ดิน
	เส้นแสดงแนวศูนย์กลาง
	เส้นแสดงแนวที่ซ้อนหรือจะมีในอนาคตหรือ
	ของเดิมที่ต้องเคลื่อนย้ายออก
	เส้นแสดงระยะตัด
	ศูนย์กลางถึงศูนย์กลาง
	ศูนย์กลางถึงริม
	ริมถึงริม
+3.00	ระดับในแปลน
▽ +3.00	ระดับในรูปตัด
3	พื้น
2	ผนัง
1	ฝ้าเพดาน
4	ประตู
5	หน้าต่าง

สัญญลักษณ์ประกอบแบบสถาปัตยกรรม

	ดินถม
	ทรายหยาบอัดแน่น
	คอนกรีตเสริมเหล็ก
	ผนังก่ออิฐครึ่งแผ่น
	ผนังก่ออิฐเต็มแผ่น
	ผนังก่ออิฐเต็มหน้าเสา
	ผนังโครงคร่าไม้
	ผนัง GLASS BLOCK
1 A-05	หมายเลขแสดงรูปด้าน
	สัญญลักษณ์แสดงรูปด้าน
	แสดงในแบบแผ่นที่
2	หมายเลขแสดงรูปด้าน
	สัญญลักษณ์แสดงรูปด้านในแผ่นเดียวกัน
A-2 A-05	หมายเลขแสดงรูปตัด
	สัญญลักษณ์แสดงแนวตัด
	แสดงในแบบแผ่นที่
1-1	หมายเลขแสดงรูปตัด
	สัญญลักษณ์แสดงแนวตัดในแผ่นเดียวกัน
B-2 A-05	หมายเลขแสดงแบบขยาย
	สัญญลักษณ์แสดงแบบขยาย
	แสดงในแบบแผ่นที่
0-3	หมายเลขแสดงแบบขยาย
	สัญญลักษณ์แสดงแบบขยายในแผ่นเดียวกัน

สารบัญแบบสถาปัตยกรรม

แผ่นที่	รายการ	แผ่นที่	รายการ
A-01	สัญลักษณ์ประกอบแบบ		
A-02	รายการประกอบแบบ		
A-03	ผังบริเวณ , แผนที่สังเขป		
A-04	แปลนพื้น		
A-05	แปลนหลังคา		
A-06	รูปด้าน 1		
A-07	รูปด้าน 2		
A-08	รูปด้าน 3		
A-09	รูปด้าน 4		
A-10	รูปตัด A-A		
A-11	รูปตัด B-B		
A-12	แบบขยายทางลาด		
A-13	แบบขยายหมูกบันไดและราวกันตก		
A-14	แบบมาตรฐานการติดตั้งอุปกรณ์และสุขภัณฑ์		
A-15	แบบขยายห้องน้ำ		
A-16	แบบขยายประตู - หน้าต่าง		
A-17	แบบขยายประตู - หน้าต่าง		

สารบัญแบบวิศวกรรมไฟฟ้าและสื่อสาร

E-01	สัญลักษณ์ระบบไฟฟ้า , รายการระบบไฟฟ้า
E-02	แปลนระบบไฟฟ้าแสงสว่าง เต้ารับไฟฟ้า โทรศัพท์ โทรทัศน์

สารบัญแบบวิศวกรรมโครงสร้าง

S-01	รายการประกอบแบบโครงสร้าง
S-02	แปลนฐานราก -เสาตอม่อ
S-03	แปลนเสา คาน พื้น
S-04	แปลนคานหลังคา
S-05	แปลนโครงสร้างหลังคา
S-06	แบบขยายโครงสร้าง 1
S-07	แบบขยายโครงสร้าง 2
S-08	แบบขยายโครงสร้าง 3

สารบัญแบบวิศวกรรมสุขาภิบาล

SN-01	รายการประกอบแบบระบบสุขาภิบาล
SN-02	สัญลักษณ์ประกอบแบบระบบสุขาภิบาล
SN-03	แปลนระบบสุขาภิบาล
SN-04	แปลนระบบประปา
SN-05	แบบขยายระบบสุขาภิบาล ห้องน้ำ , แบบขยายระบบประปา ห้องน้ำ

สารบัญแบบวิศวกรรมเครื่องกล

รายการพื้น

F1	พื้น คสล. ผิวปูกระเบื้องเซรามิค ชนิดปูพื้น กำหนดสีและขนาดภายหลัง
F2	พื้น คสล. ผิวปูปาร์เก้ไม้เนื้อแข็ง
F3	พื้น คสล. ผิวปูกระเบื้องเซรามิคผิวกันลื่น ชนิดปูพื้น กำหนดสีและขนาดภายหลัง
F4	พื้นซีเมนต์ ผิวขัดมัน ผสมน้ำยากันซึม
F5	พื้น คสล. พร้อมทำระบบกันซึม
F6	พื้น คสล. ผิวปูกระเบื้องแกรนิตโต้ กำหนดสีและขนาดภายหลัง

รายการฝ้าเพดาน

C1	ฝ้าเพดาน FIBER CEMENT BOARD หนาโครงคร่าเหล็ก 1"x1"กรุตาข่ายกันแมลง
C2	ฝ้ายิปซั่มบอร์ดหนา 9มม. ฉาบเรียบทาสี โครงคร่าโลหะ
C3	ฝ้ายิปซั่มบอร์ดกันชื้นหนา 9มม.ฉาบเรียบทาสี โครงคร่าโลหะ

รายการผนัง

1	ผนังก่ออิฐมวลเบาฉาบปูนเรียบ ทาสี
2	ผนังก่ออิฐมวลเบาผิวกรุกระเบื้องเซรามิครนิดปูผนัง เตยระดับฝ้าเพดานอย่างน้อย 10 ซม.
3	ผนังก่ออิฐมวลเบา กรุทับด้วยไม้ฝาสังเคราะห์
4	ผนังก่ออิฐมวลเบา กรุทับด้วยหินสังเคราะห์
5	ผนังก่ออิฐมวลเบาฉาบปูนเรียบเจาะร่อง

หมายเหตุ – สีอาคารใช้ตามมาตรฐาน TOA SUPERSHIELD DURACLEAN หรือเทียบเท่า

หมายเหตุ

1. ระยะในแปลนเป็นระบบเมตริก หน่วยวัดเป็นเมตร
2. ระยะในแบบถือตัวเลขเป็นเกณฑ์ ห้ามวัด ประมาณหรือคาดคะเน
3. การก่อสร้างต้องเป็นไปตามมาตรฐานงานก่อสร้างกรมโยธาธิการ

สำนักการ โยธา
กรุงเทพมหานคร

โครงการ
แบบบ้านยิ้มเพื่อประชาชน ระยะที่ 3

ตามนโยบาย
ม.ร.ว. สุขุมพันธุ์ บริพัตร
ผู้ว่าราชการกรุงเทพมหานคร
นายจุมพล สำเภาพล
รองผู้ว่าราชการกรุงเทพมหานคร
นางนิ่มนาท ชลิตานนท์
ปลัดกรุงเทพมหานคร

ผู้อำนวยการสำนักการโยธา	
รองผู้อำนวยการสำนักการโยธา	
นายหริศักดิ์ เลิศประพันธ์	
ผู้อำนวยการสำนักงานออกแบบ	
นายวีรชินทร์ บรรหต	
หัวหน้ากลุ่มงานสถาปัตยกรรม	
นายสินธุ์ชัย บุญปักษ์	
หัวหน้ากลุ่มงานวิศวกรรมอาคาร	
นายอธิยะ เมฆะกุล	

สถาปนิก	
นายมารุต นิรุตติรักษ์	ส.สถ.2587
วิศวกรโครงสร้าง	
นายสัญญานิมิต รุ่งเพชรเนียม	สย.5154
วิศวกรไฟฟ้า	
นายจรูญ มาสุขใจ	ภฟก.2457
วิศวกรสุขาภิบาล	
นายจิระสิทธิ์ หิมสถิตย์	สย. 8489
วิศวกรเครื่องกล	
นายช่างเขียนแบบ	
นายอนุสรณ์ แผ่งสีคำ	

แบบ บ้านพักอาศัย 1 ชั้น
แบบที่ 107
ชื่อบ้าน ชวนชม
เจ้าของ
สถานที่

แบบแสดง
สัญลักษณ์ประกอบแบบ

วันที่ :	แผ่นที่	รวม
ธันวาคม 2553	A-01	17

แผ่นที่	รวมแผ่น
01	32

FILE :

รายการแก้ไขแบบ
มิถุนายน 2557

รายการ โครงการแบบบ้านยิ้มเพื่อประชาชน ระยะที่ 3

.....

รายละเอียดประกอบแบบ

1 งานสถาปัตยกรรม

1.1 งานวัสดุผิวพื้น

[1] พื้น คสล ปูกระเบื้องเซรามิค ชนิดปูพื้น กำหนดสีและขนาดภายหลัง

[2] พื้น คสล ปูปาร์เก้ไม้เนื้อแข็ง

[3] พื้น คสล ปูกระเบื้องเซรามิคผิวกันลื่น ชนิดปูพื้น กำหนดสีและขนาดภายหลัง

[4] พื้นซีเมนต์ ผิวขัดมัน ผสมน้ำยากันซึม

[5] พื้น คสล พร้อมทำระบบกันซึม

1.2 งานผนัง

(1) ผนังก่ออิฐมวลเบาฉาบปูนเรียบ ทาสี

(2) ผนังก่ออิฐมวลเบาผิวกรุกระเบื้องเซรามิคชนิดบุผนัง เลยระดับฝ้าเพดานอย่างน้อย 10 ซม

(3) ผนังก่ออิฐมวลเบา กรุทับด้วยไม้สังเคราะห์

(4) ผนังก่ออิฐมวลเบา กรุทับด้วยหินสังเคราะห์

(5) ผนังก่ออิฐมวลเบาฉาบปูนเรียบเซาะร่อง

1.3 งานฝ้าเพดาน

(1) ฝ้าเพดาน FIBER CEMENT BOARD ทาสี โครงเคร่าเหล็ก 1" x1" กรุตาข่ายกันแมลง

(2) แผ่นยิปซั่ม หนา 9 มม ฉาบเรียบทาสี โครงเคร่าอลูมิเนียม

(3) แผ่นยิปซั่มชนิดกันชื้น หนา 9 มม ฉาบเรียบทาสี โครงเคร่าอลูมิเนียม

1.4 งานประตู – หน้าต่าง – ตามแบบขยายประตูหน้าต่าง

1.5 งานสุขภัณฑ์ – ตามแบบขยายห้องน้ำ

1.6 บันไดและราวบันได – โครงสร้าง คสล วัสดุผิว และลูกกรง ตามแบบขยายบันได

1.7 งานสี

- สีทาภายนอก ใช้สีชนิดทาภายนอก
- สีทาภายใน ใช้สีชนิดทาภายใน
- สีทาเหล็ก และไม้ ใช้สีน้ำมัน

2 งานโครงสร้าง ดูรายละเอียดงานวิศวกรรมโครงสร้าง

3 งานระบบไฟฟ้า ดูรายละเอียดงานวิศวกรรมไฟฟ้า

4 งานระบบสุขาภิบาล ดูรายละเอียดงานวิศวกรรมสุขาภิบาล

ข้อกำหนด

- โครงสร้างที่คำนวณไว้ สามารถรับน้ำหนักผนังก่ออิฐมอญได้
- โครงสร้างที่คำนวณไว้ สามารถรับน้ำหนักหลังคาคอนกรีตได้
- ควรคำนึงถึงระบบกำจัดปลวกด้วย
- แบบรูป และรายการนี้ ใช้เฉพาะในเขตกรุงเทพมหานครเท่านั้น
- ระดับ +0.00 ให้ยึดถือระดับถนนหน้าโครงการเป็นหลัก

สำนักการ โยธา
กรุงเทพมหานคร

โครงการ
แบบบ้านยิ้มเพื่อประชาชน ระยะที่ 3

ตามนโยบาย
ม.ร.ว. สุขุมพันธุ์ บริพัตร
ผู้ว่าราชการกรุงเทพมหานคร
นายจุมพล สำเภาพล
รองผู้ว่าราชการกรุงเทพมหานคร
นางนินนาท ชลิตานนท์
ปลัดกรุงเทพมหานคร

ผู้อำนวยการสำนักการโยธา	
รองผู้อำนวยการสำนักการโยธา	
นายทวิศักดิ์ เลิศประพันธ์	
ผู้อำนวยการสำนักงานออกแบบ	
นายวัชรินทร์ บรรพต	
หัวหน้ากลุ่มงานสถาปัตยกรรม	
นายสินธุ์ชัย บุญบักษ์	
หัวหน้ากลุ่มงานวิศวกรรมอาคาร	
นายธวัช เมฆะกุล	

สถาปนิก	
นายมารุต นิรุตติรักษ์	ส-สถ.2583
วิศวกรโครงสร้าง	
นายสัญญานิมิต รุ่งเพชรเนียม	สย.5154
วิศวกรไฟฟ้า	
นายจรูญ มาสุขใจ	ภฟก.2457
วิศวกรสุขาภิบาล	
นายจีระสิทธิ์ หิมสถิตย์	สย. 8489
วิศวกรเครื่องกล	
นายช่างเขียนแบบ	
นายอนุสรณ์ แก่งสีดำ	

แบบ บ้านพักอาศัย 1 ชั้น
แบบที่ 107
ชื่อบ้าน ชวนชม
เจ้าของ
สถานที่

แบบแสดง
รายละเอียดประกอบแบบ

วันที่ :	เลขที่	รวม
ธันวาคม 2553	A–02	17

แผ่นที่	รวมแผ่น
02	32

FILE :

รายการแก้ไขแบบ
มิถุนายน 2557

สำนักการ โยธา
กรุงเทพมหานคร

โครงการ

แบบบ้านยิ้มเพื่อประชาชน ระยะที่ 3

ตามนโยบาย

ม.ร.ว. สุขุมพันธุ์ บริพัตร
ผู้ว่าราชการกรุงเทพมหานคร

นายจุมพล สำเภาพล
รองผู้ว่าราชการกรุงเทพมหานคร

นางนิ่มนาท ชลิตานนท์
ปลัดกรุงเทพมหานคร

ผู้อำนวยการสำนักการโยธา	
รองผู้อำนวยการสำนักการโยธา	
นายทวิศักดิ์ เลิศประพันธ์	
ผู้อำนวยการสำนักงานออกแบบ	
นายวัชรินทร์ บรรพต	
หัวหน้ากลุ่มงานสถาปัตยกรรม	
นายสินธุ์ชัย บุญปักษ์	
หัวหน้ากลุ่มงานวิศวกรรมอาคาร	
นายชิยะ เมฆะกุล	

สถาปนิก	
นายมารุต นิรุตติรักษ์	ส-สถ.2581
วิศวกรโครงสร้าง	
นายสัญญานิมิต รุ่งเพชรนิยม	สย.5154
วิศวกรไฟฟ้า	
นายจรูญ มาสุขใจ	ภฟก.2457
วิศวกรสุขาภิบาล	
นายจิระสิทธิ์ ทิมสถิตย์	สย. 8489
วิศวกรเครื่องกล	
นายช่างเขียนแบบ	
นายอนุสรณ์ แฝงสีคำ	

แบบ บ้านพักอาศัย 1 ชั้น

แบบที่ 107

ชื่อบ้าน ชวนชม

เจ้าของ

สถานที่

แบบแสดง

แผนที่สังเขป/ผังบริเวณ

วันที่ :	เลขที่	รวม
ธันวาคม 2553	A-03	17

แผ่นที่	รวมแผ่น
03	32

FILE :

รายการแก้ไขแบบ

มิถุนายน 2557

แผนที่สังเขป

มาตราส่วน -

ผังผริเวณ

มาตราส่วน -

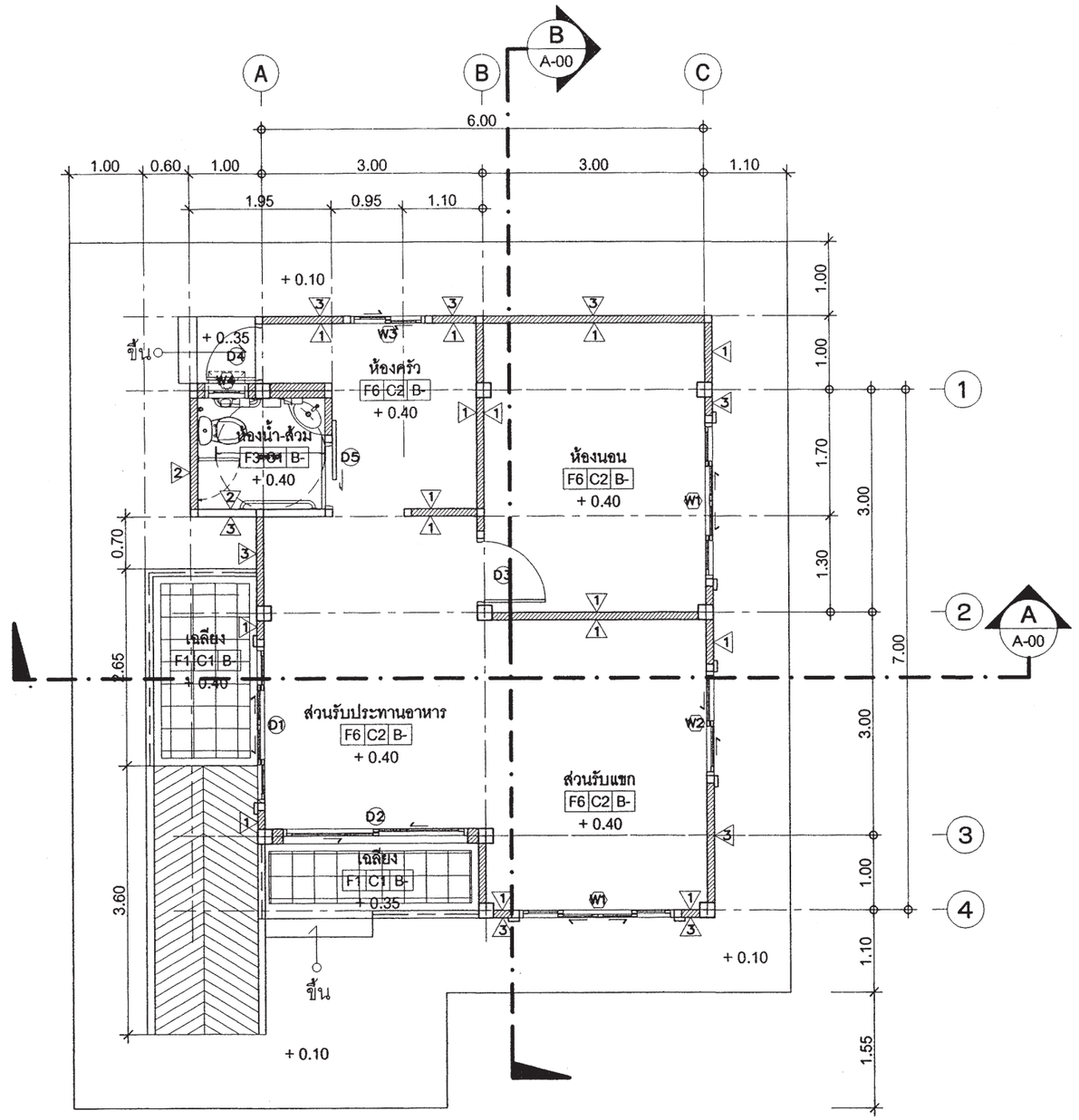

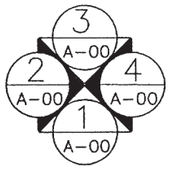

แปลนพื้น

มาตราส่วน 1 : 75

สำนักการ โยธา
กรุงเทพมหานคร

โครงการ
แบบบ้านยิ้มเพื่อประชาชน ระยะที่ 3

ตามนโยบาย
ม.ร.ว. สุขุมพันธุ์ บริพัตร
ผู้ว่าราชการกรุงเทพมหานคร
นายจุมพล สำเภาพล
รองผู้ว่าราชการกรุงเทพมหานคร
นางนินนาท ชลิตานนท์
ปลัดกรุงเทพมหานคร

ผู้อำนวยการสำนักการโยธา	
รองผู้อำนวยการสำนักการโยธา	
นายทวีศักดิ์ เลิศประพันธ์	
ผู้อำนวยการสำนักงานออกแบบ	
นายวัรินทร์ บรรหต	
หัวหน้ากลุ่มงานสถาปัตยกรรม	
นายสินธุ์ชัย บุญปักษ์	
หัวหน้ากลุ่มงานวิศวกรรมอาคาร	
นายอริยะ เมฆะกุล	

สถาปนิก	
นายมารุต นิรุตติรักษ์	ส-สถ.2583
วิศวกรโครงสร้าง	
นายสัญญานิมิต รุ่งเพชรนิยม	สย.5154
วิศวกรไฟฟ้า	
นายจรูญ มาสุขใจ	ภฟก.2457
วิศวกรสุขาภิบาล	
นายศิริวะสิทธิ์ ทิมสถิตย์	สย. 8489
วิศวกรเครื่องกล	
นายช่างเขียนแบบ	
นายอนุสรณ์ แฝงสีคำ	

แบบ บ้านพักอาศัย 1 ชั้น
แบบที่ 107
ชื่อบ้าน ชวนชม
เจ้าของ
สถานที่

แบบแสดง
แปลนพื้น

วันที่ :	เลขที่	รวม
ธันวาคม 2553	A-04	17

แผ่นที่	รวมแผ่น
04	32

FILE :

รายการแก้ไขแบบ
มิถุนายน 2557

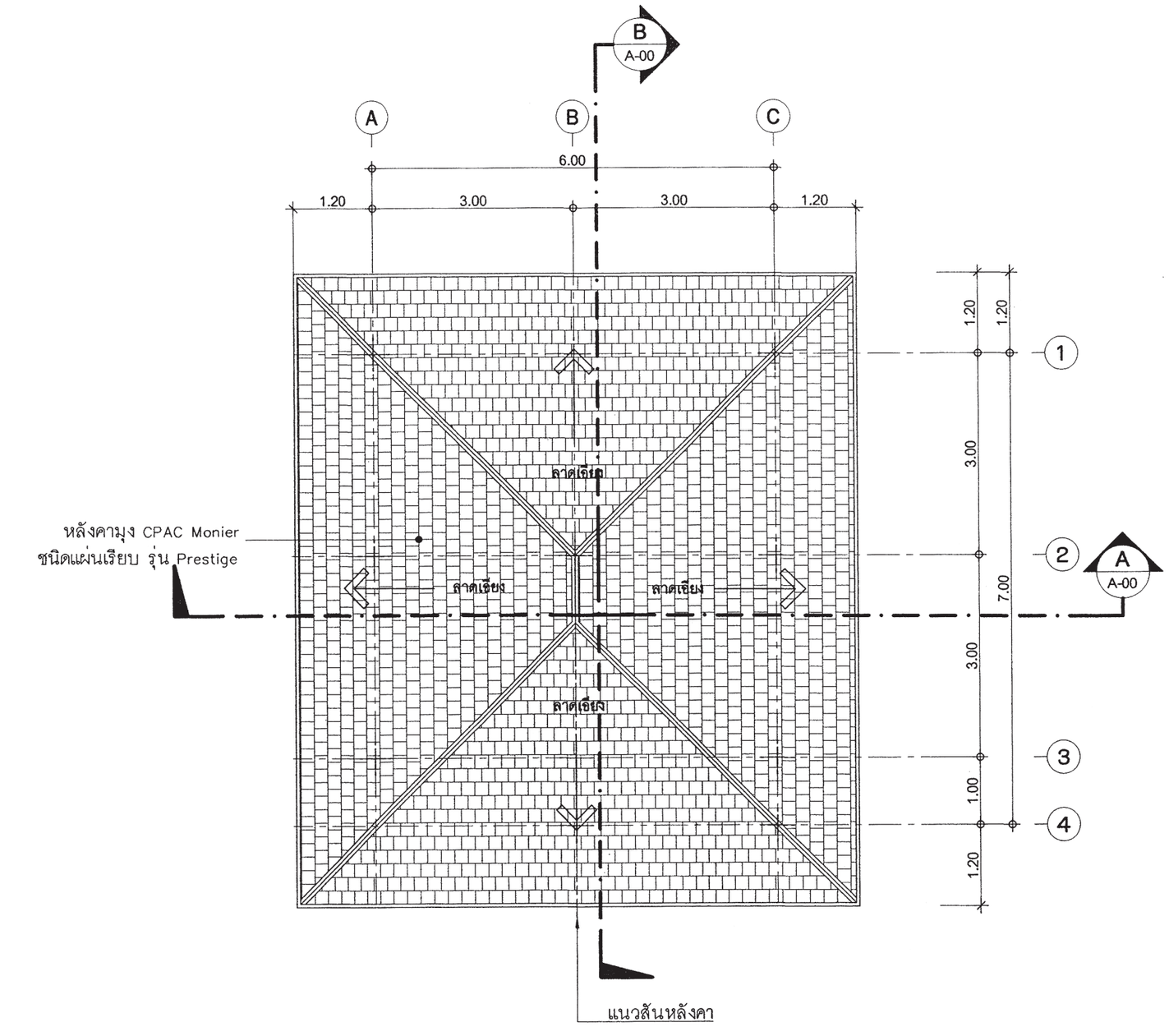

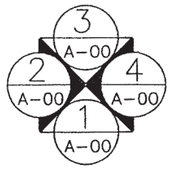

แปลนหลังคา

มาตราส่วน 1 : 75

สำนักการ โยธา
กรุงเทพมหานคร

โครงการ
แบบบ้านยิ้มเพื่อประชาชน ระยะที่ 3

ตามนโยบาย
ม.ร.ว. สุขุมพันธุ์ บริพัตร
ผู้ว่าราชการกรุงเทพมหานคร
นายจุมพล สำเภาพล
รองผู้ว่าราชการกรุงเทพมหานคร
นางนิ่มนาท ชลิตานนท์
ปลัดกรุงเทพมหานคร

ผู้อำนวยการสำนักการโยธา	
รองผู้อำนวยการสำนักการโยธา	
นายทวิศักดิ์ เลิศประพันธ์	
ผู้อำนวยการสำนักงานออกแบบ	
นายวัชรินทร์ บรรพต	
หัวหน้ากลุ่มงานสถาปัตยกรรม	
นายสินธุ์ชัย บุญปักษ์	
หัวหน้ากลุ่มงานวิศวกรรมอาคาร	
นายธริยะ เมฆะกุล	

สถาปนิก	
นายมานุต นิรุตติรักษ์	ส-สถ.2587
วิศวกรโครงสร้าง	
นายสัญญานิมิต รุ่งเพชรนิยม	สย.5154
วิศวกรไฟฟ้า	
นายจรูญ มาสุขใจ	ภฟก.2457
วิศวกรสุขาภิบาล	
นายจิระสิทธิ์ ทิมสถิตย์	สย. 8489
วิศวกรเครื่องกล	
นายช่างเขียนแบบ	
นายอนุสรณ์ แผ่งสีคำ	

แบบ	บ้านพักอาศัย 1 ชั้น
แบบที่	107
ชื่อบ้าน	ชวนชม
เจ้าของ	
สถานที่	

แบบแสดง
แปลนหลังคา

วันที่ :	เลขที่	รวม
ธันวาคม 2553	A-05	17

แผ่นที่	รวมแผ่น
05	32

FILE :

รายการแก้ไขแบบ
มิถุนายน 2557

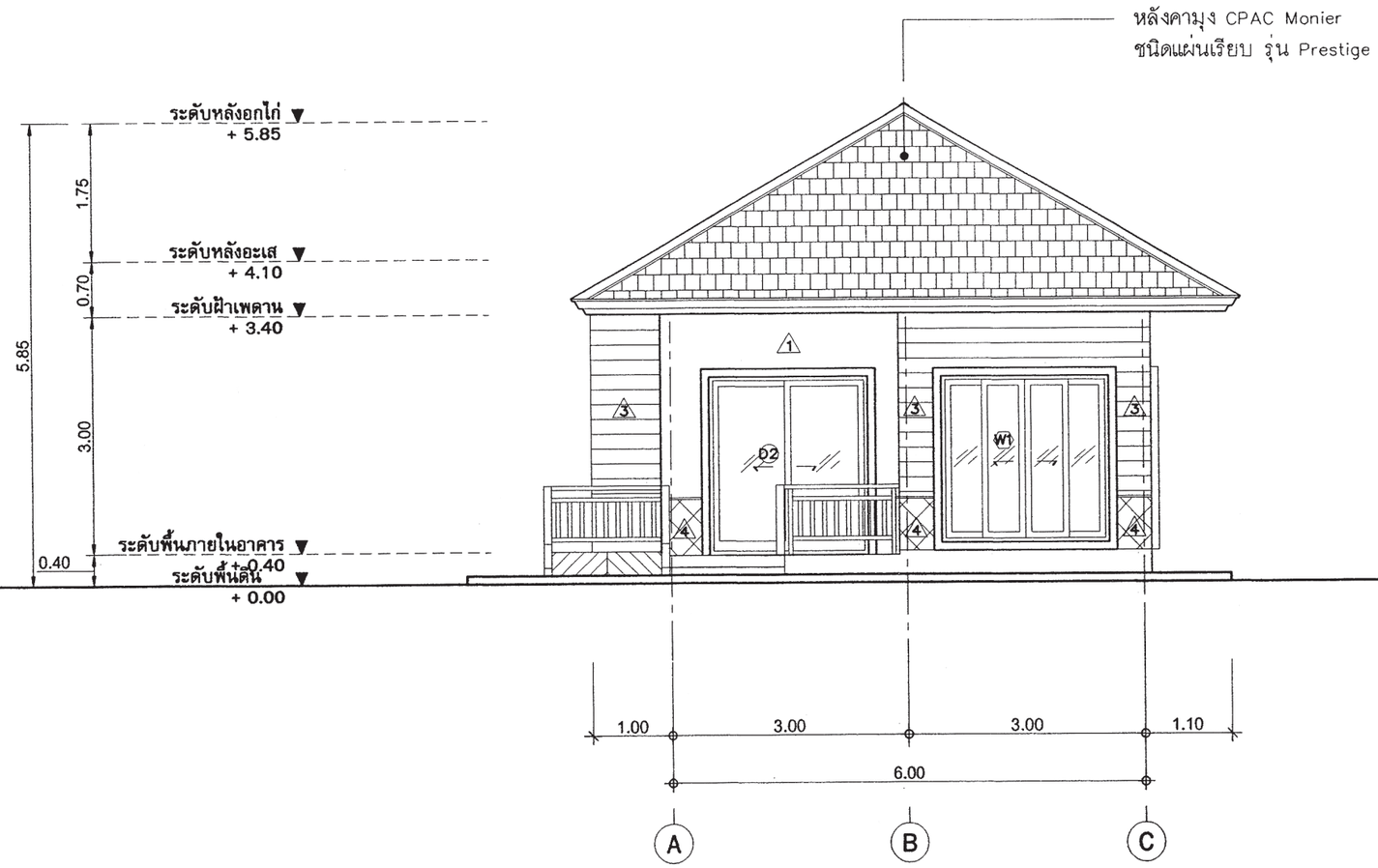

รูปด้าน - 1

มาตราส่วน 1 : 75

สำนักการ โยธา
กรุงเทพมหานคร

โครงการ

แบบบ้านยิ้มเพื่อประชาชน ระยะที่ 3

ตามนโยบาย

ม.ร.ว. สุขุมพันธุ์ บริพัตร
ผู้ว่าราชการกรุงเทพมหานคร

นายจุมพล สำเภาพล
รองผู้ว่าราชการกรุงเทพมหานคร

นางนิ่มนาท ชลิตานนท์
ปลัดกรุงเทพมหานคร

ผู้อำนวยการสำนักการโยธา	
รองผู้อำนวยการสำนักการโยธา	
นายทวีศักดิ์ เลิศประพันธ์	
ผู้อำนวยการสำนักงานออกแบบ	
นายรังรินทร์ บรรพต	
หัวหน้ากลุ่มงานสถาปัตยกรรม	
นายสินธุ์ชัย บุญปักษ์	
หัวหน้ากลุ่มงานวิศวกรรมอาคาร	
นายอริยะ เมฆะกุล	

สถาปนิก	
นายมารุต นิรุตติรักษ์	ส-สถ.2587
วิศวกรโครงสร้าง	
นายสัญญานิมิต รุ่งเพชรเนียม	สย.5154
วิศวกรไฟฟ้า	
นายจรูญ มาสุขใจ	ภฟก.2457
วิศวกรสุขาภิบาล	
นายจีระสิทธิ์ ทิมสลิตย์	สย. 8489
วิศวกรเครื่องกล	
นายช่างเขียนแบบ	
นายอนุสรณ์ แผ่งสีดำ	

แบบ บ้านพักอาศัย 1 ชั้น

แบบที่ 107

ชื่อบ้าน ชวนชม

เจ้าของ

สถานที่

แบบแสดง

รูปด้าน 1

วันที่ :	เลขที่	รวม
ธันวาคม 2553	A-06	17

แผ่นที่	รวมแผ่น
06	32

FILE :

รายการแก้ไขแบบ

มิถุนายน 2557

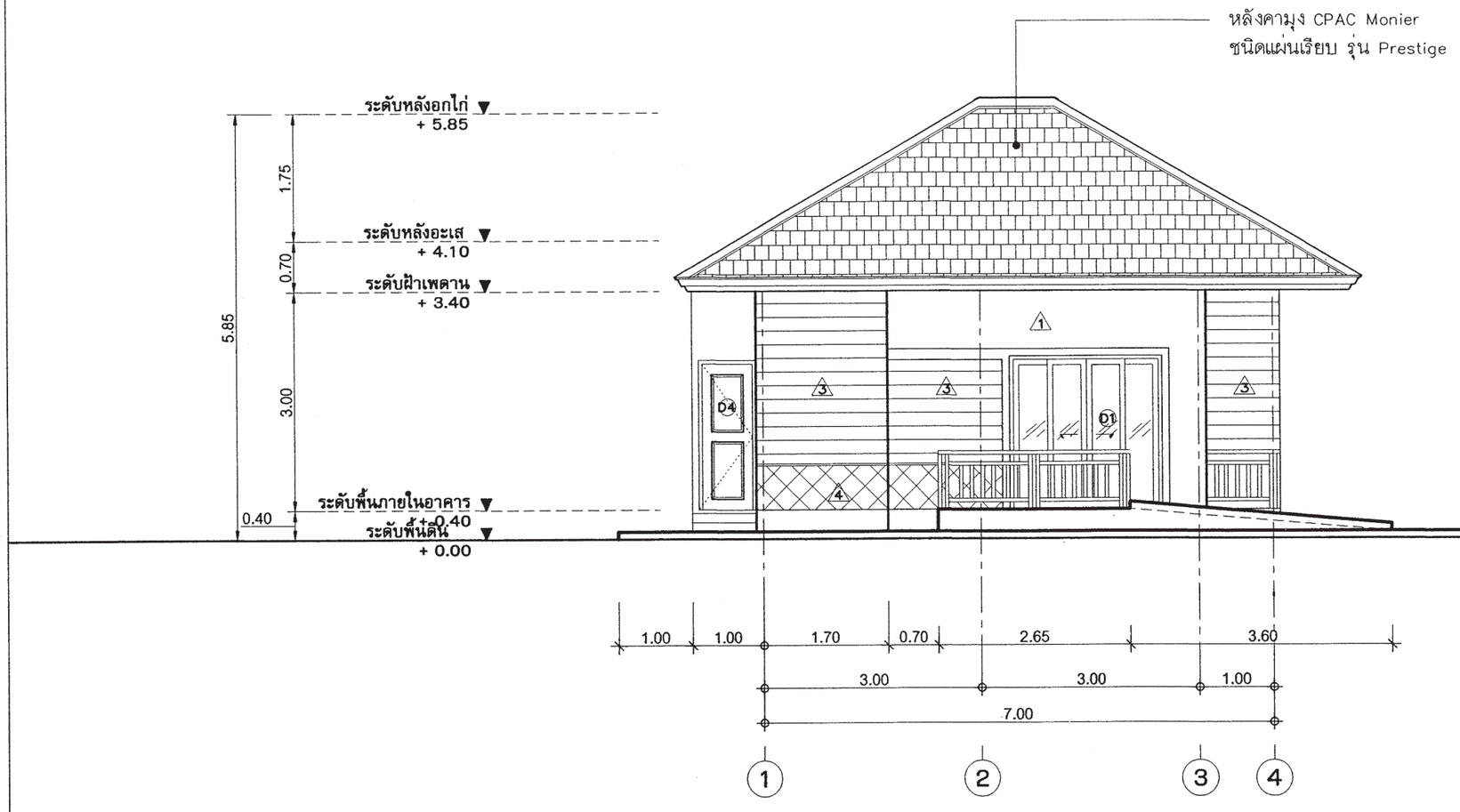

รูปด้าน - 2

มาตราส่วน 1 : 75

สำนักการ โยธา
กรุงเทพมหานคร

โครงการ
แบบบ้านยิ้มเพื่อประชาชน ระยะที่ 3

ตามนโยบาย
ม.ร.ว. สุขุมพันธุ์ บริพัตร
ผู้ว่าราชการกรุงเทพมหานคร
นายจุมพล สำเภาพล
รองผู้ว่าราชการกรุงเทพมหานคร
นางนิ่มนาท ชลิตานนท์
ปลัดกรุงเทพมหานคร

ผู้อำนวยการสำนักการโยธา	
รองผู้อำนวยการสำนักการโยธา	
นายทวีศักดิ์ เลิศประพันธ์	
ผู้อำนวยการสำนักงานออกแบบ	
นายรังรินทร์ บรรพต	
หัวหน้ากลุ่มงานสถาปัตยกรรม	
นายสินธุ์ชัย บุญปักษ์	
หัวหน้ากลุ่มงานวิศวกรรมอาคาร	
นายอริยะ เมฆะกุล	
สถาปนิก	
นายมารุต นิรุตติรักษ์	ส-สถ.2587
วิศวกรโครงสร้าง	
นายสัญญานิมิต รุ่งเพชรนิยม	สย.5154
วิศวกรไฟฟ้า	
นายจรูญ มาสุขใจ	ภฟก.2457
วิศวกรสุขาภิบาล	
นายจีระสิทธิ์ ทิมสถิตย์	สย. 8489
วิศวกรเครื่องกล	
นายช่างเขียนแบบ	
นายอนุสรณ์ แผ่งสีคำ	

แบบ บ้านพักอาศัย 1 ชั้น
แบบที่ 107
ชื่อบ้าน ชวนชม
เจ้าของ
สถานที่

แบบแสดง
รูปด้าน 2

วันที่ :	เลขที่	รวม
ธันวาคม 2553	A-07	17

แผ่นที่	รวมแผ่น
07	32

FILE :

รายการแก้ไขแบบ
มิถุนายน 2557

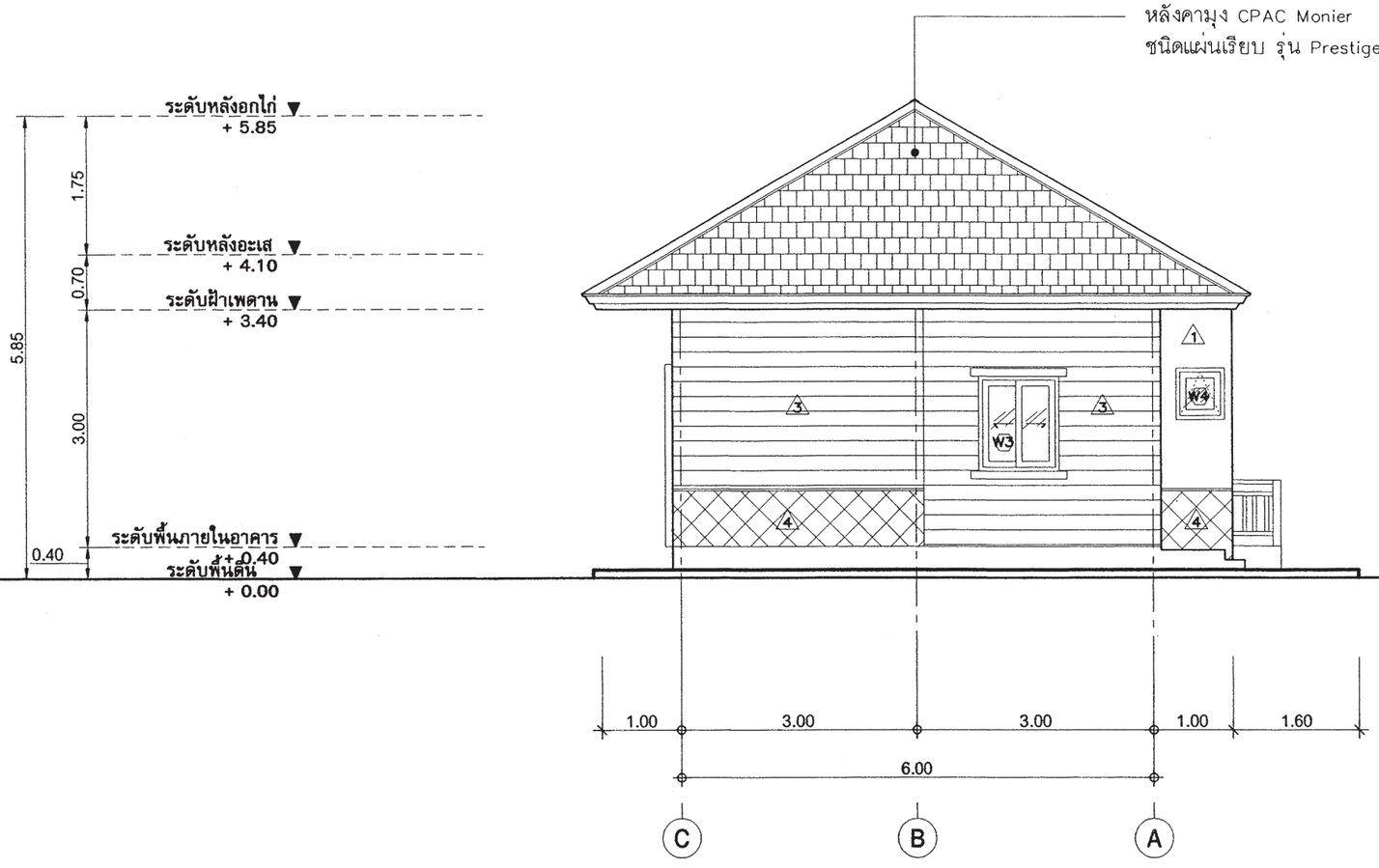

รูปด้าน - 3

มาตราส่วน 1 : 75

สำนักการ โยธา
กรุงเทพมหานคร

โครงการ

แบบบ้านยิ้มเพื่อประชาชน ระยะที่ 3

ตามนโยบาย

ม.ร.ว. สุขุมพันธุ์ บริพัตร
ผู้ว่าราชการกรุงเทพมหานคร

นายจุมพล สำเภาพล
รองผู้ว่าราชการกรุงเทพมหานคร

นางนิ่มนาท ชลิตานนท์
ปลัดกรุงเทพมหานคร

ผู้อำนวยการสำนักการโยธา	
รองผู้อำนวยการสำนักการโยธา	
นายทวีศักดิ์ เลิศประพันธ์	
ผู้อำนวยการสำนักงานออกแบบ	
นายวีรินทร์ บรรพต	
หัวหน้ากลุ่มงานสถาปัตยกรรม	
นายสินธุ์ชัย บุญปักษ์	
หัวหน้ากลุ่มงานวิศวกรรมอาคาร	
นายธรียะ เมฆะกุล	

สถาปนิก	
นายมารุต นิรุตติรักษ์	ส-สน.2581
วิศวกรโครงสร้าง	
นายสัญญานิมิต รุ่งเพชรเนียม	สย.5154
วิศวกรไฟฟ้า	
นายจรูญ มาสุขใจ	ภฟก.2457
วิศวกรสุขาภิบาล	
นายจิระสิทธิ์ หิมสถิตย์	สย. 8489
วิศวกรเครื่องกล	
นายช่างเขียนแบบ	
นายอนุสรณ์ แผ่งสีคำ	

แบบ บ้านพักอาศัย 1 ชั้น

แบบที่ 107

ชื่อบ้าน ชวนชม

เจ้าของ

สถานที่

แบบแสดง

รูปด้าน 3

วันที่ :	เลขที่	รวม
ธันวาคม 2553	A-08	17

แผ่นที่	รวมแผ่น
08	32

FILE :

รายการแก้ไขแบบ

มิถุนายน 2557

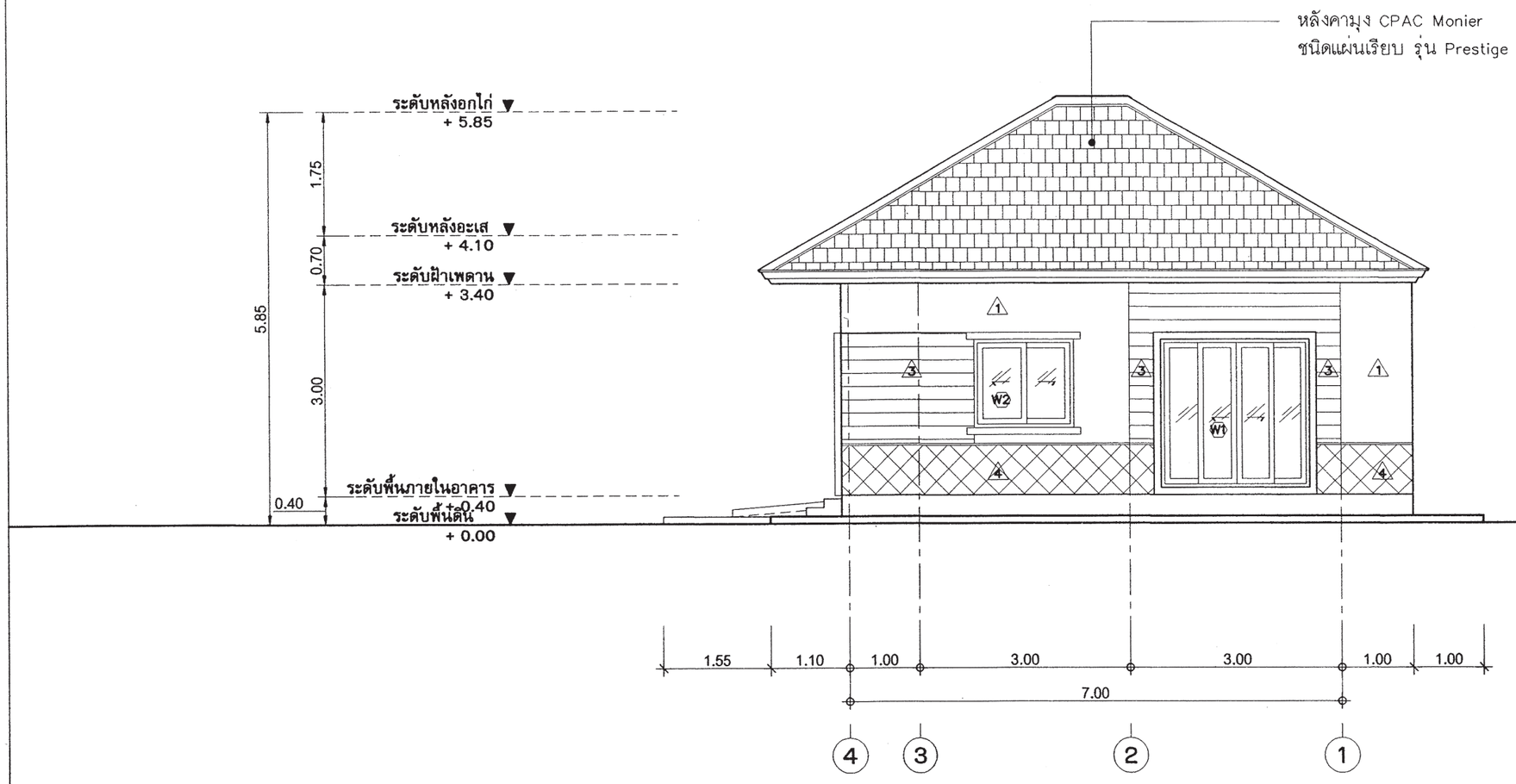

รูปด้าน - 4

มาตราส่วน 1 : 75

สำนักการ โยธา
กรุงเทพมหานคร

โครงการ

แบบบ้านยิ้มเพื่อประชาชน ระยะที่ 3

ตามนโยบาย

ม.ร.ว. สุขุมพันธุ์ บริพัตร
ผู้ว่าราชการกรุงเทพมหานคร

นายจุมพล สำเภาพล
รองผู้ว่าราชการกรุงเทพมหานคร

นางนิ่มนาท ชลิตานนท์
ปลัดกรุงเทพมหานคร

ผู้อำนวยการสำนักการโยธา	
รองผู้อำนวยการสำนักการโยธา	
นายทวีศักดิ์ เลิศประพันธ์	
ผู้อำนวยการสำนักงานออกแบบ	
นายวัชรินทร์ บรรพต	
หัวหน้ากลุ่มงานสถาปัตยกรรม	
นายสินธุ์ชัย บุญปักษ์	
หัวหน้ากลุ่มงานวิศวกรรมอาคาร	
นายธริยะ เมฆะกุล	

สถาปนิก	
นายมานุต นิรุตติรักษ์	ส-สถ.2587
วิศวกรโครงสร้าง	
นายสัญญานิมิต รุ่งเพชรเนียม	สย.5154
วิศวกรไฟฟ้า	
นายจรูญ มสุขใจ	ภฟก.2457
วิศวกรสุขาภิบาล	
นายธีระสิทธิ์ หิมสถิตย์	สย. 8489
วิศวกรเครื่องกล	
นายช่างเขียนแบบ	
นายอนุสรณ์ แฝงสีคำ	

แบบ บ้านพักอาศัย 1 ชั้น

แบบที่ 107

ชื่อบ้าน ชวนชม

เจ้าของ

สถานที่

แบบแสดง

รูปด้าน 4

วันที่ :	เลขที่	รวม
ธันวาคม 2553	A-09	17

แผ่นที่	รวมแผ่น
09	32

FILE :

รายการแก้ไขแบบ

มิถุนายน 2557

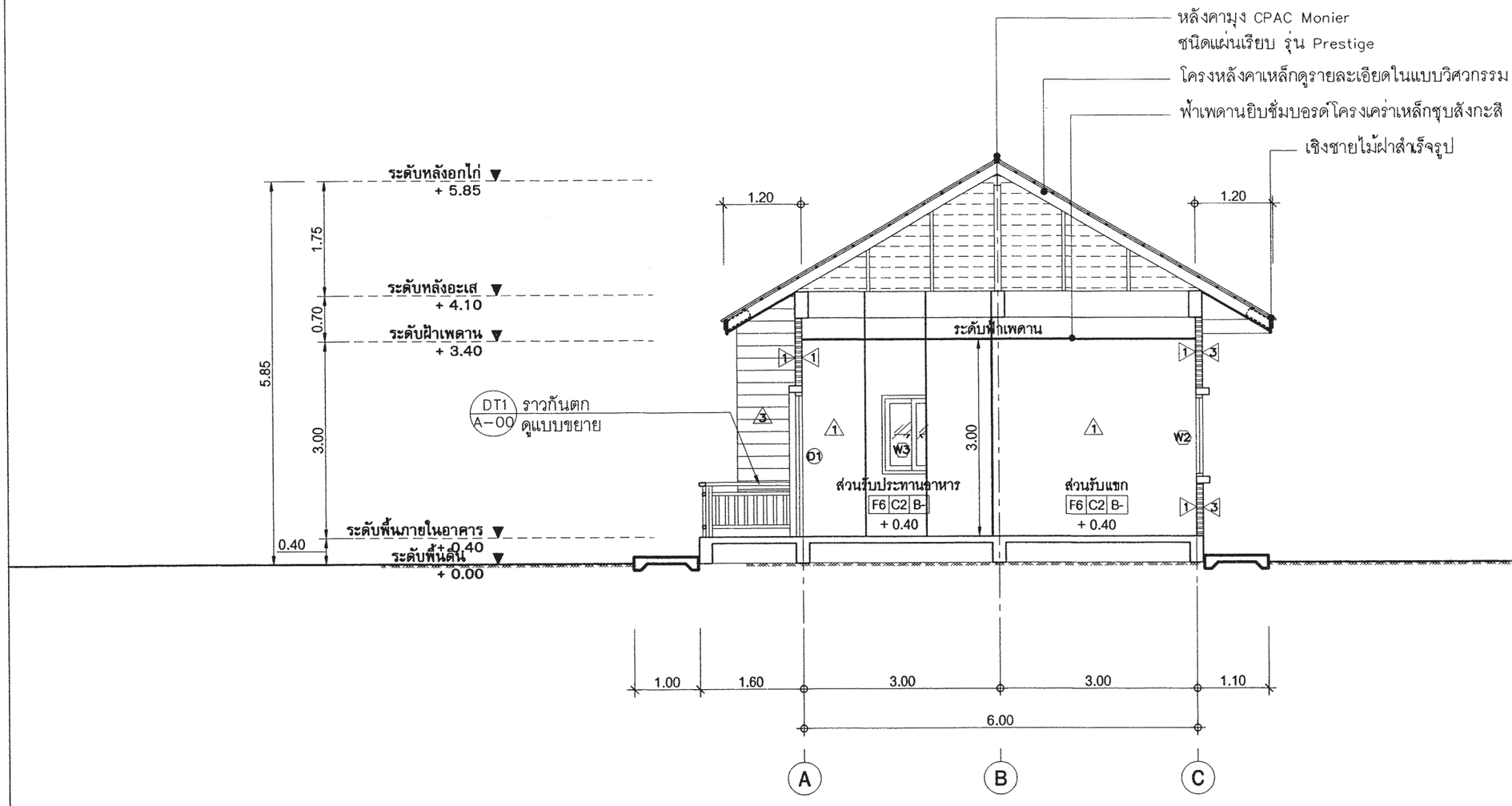

รูปตัด - A-A

มาตราส่วน 1 : 75

สำนักการ โยธา
กรุงเทพมหานคร

โครงการ
แบบบ้านยิ้มเพื่อประชาชน ระยะที่ 3

ตามนโยบาย
ม.ร.ว. สุขุมพันธุ์ บริพัตร
ผู้ว่าราชการกรุงเทพมหานคร
นายจุมพล สำเภาพล
รองผู้ว่าราชการกรุงเทพมหานคร
นางนินนาท ชลิตานนท์
ปลัดกรุงเทพมหานคร

ผู้อำนวยการสำนักการโยธา
รองผู้อำนวยการสำนักการโยธา
นายทวิศักดิ์ เลิศประพันธ์
ผู้อำนวยการสำนักงานออกแบบ
นายวัชรินทร์ บรรพต
หัวหน้ากลุ่มงานสถาปัตยกรรม
นายสินธุ์ชัย บุญปักษ์
หัวหน้ากลุ่มงานวิศวกรรมอาคาร
นายอริยะ เมฆะกุล

สถาปนิก
นายมารุต นิรุตติรักษ์ ส-สถ.2587
วิศวกรโครงสร้าง
นายสัญญานิมิต รุ่งเพชรเนียม สย.5154
วิศวกรไฟฟ้า
นายจรูญ มาสุขใจ ภฟก.2457
วิศวกรสุขาภิบาล
นายจีระสิทธิ์ ทิมสถิตย์ สย. 8489
วิศวกรเครื่องกล
นายช่างเขียนแบบ
นายอนุสรณ์ แฝงสีดำ

แบบ บ้านพักอาศัย 1 ชั้น
แบบที่ 107
ชื่อบ้าน ชวนชม
เจ้าของ
สถานที่

แบบแสดง
รูปตัด A-A

วันที่ :	เลขที่	รวม
ธันวาคม 2553	A-10	17

แผ่นที่	รวมแผ่น
10	32

FILE :

รายการแก้ไขแบบ
มิถุนายน 2557

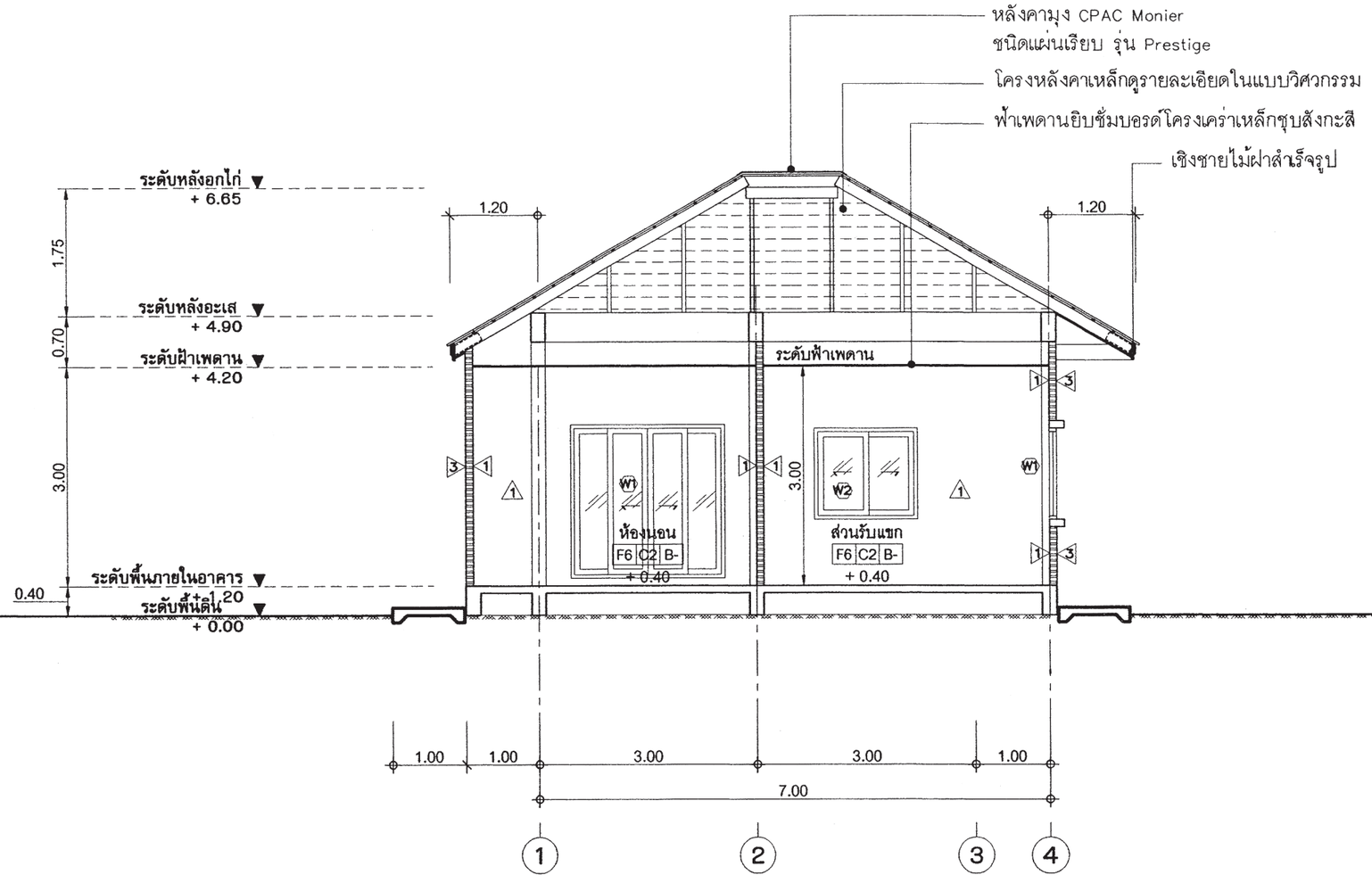

รูปตัด - B-B

มาตราส่วน 1 : 75

สำนักการ โยธา
กรุงเทพมหานคร

โครงการ
แบบบ้านยิ้มเพื่อประชาชน ระยะที่ 3

ตามนโยบาย
ม.ร.ว. สุขุมพันธุ์ บริพัตร
ผู้ว่าราชการกรุงเทพมหานคร
นายจุมพล สำเภาพล
รองผู้ว่าราชการกรุงเทพมหานคร
นางนิ่มนาท ชลิตานนท์
ปลัดกรุงเทพมหานคร

ผู้อำนวยการสำนักการโยธา	
รองผู้อำนวยการสำนักการโยธา	
นายทวีศักดิ์ เลิศประพันธ์	
ผู้อำนวยการสำนักงานออกแบบ	
นายวัชรินทร์ บรรพต	
หัวหน้ากลุ่มงานสถาปัตยกรรม	
นายสินธุ์ชัย บุญปักษ์	
หัวหน้ากลุ่มงานวิศวกรรมอาคาร	
นายธริยะ เมฆะกุล	

สถาปนิก	
นายมารุต นิรุตติรักษ์	ส-สถ.2587
วิศวกรโครงสร้าง	
นายสัญญานิมิต รุ่งเพชรเนียม	สย.5154
วิศวกรไฟฟ้า	
นายจรูญ มาสุขใจ	ภฟก.2457
วิศวกรสุขาภิบาล	
นายจีระสิทธิ์ ทิมสลิตย์	สย. 8489
วิศวกรเครื่องกล	
นายช่างเขียนแบบ	
นายอนุสรณ์ แฝงสีคำ	

แบบ บ้านพักอาศัย 1 ชั้น
แบบที่ 107
ชื่อบ้าน ชวนชม
เจ้าของ
สถานที่

แบบแสดง
รูปตัด B-B

วันที่ :	เลขที่	รวม
ธันวาคม 2553	A-11	17

แผ่นที่	รวมแผ่น
11	32

FILE :

รายการแก้ไขแบบ
มิถุนายน 2557

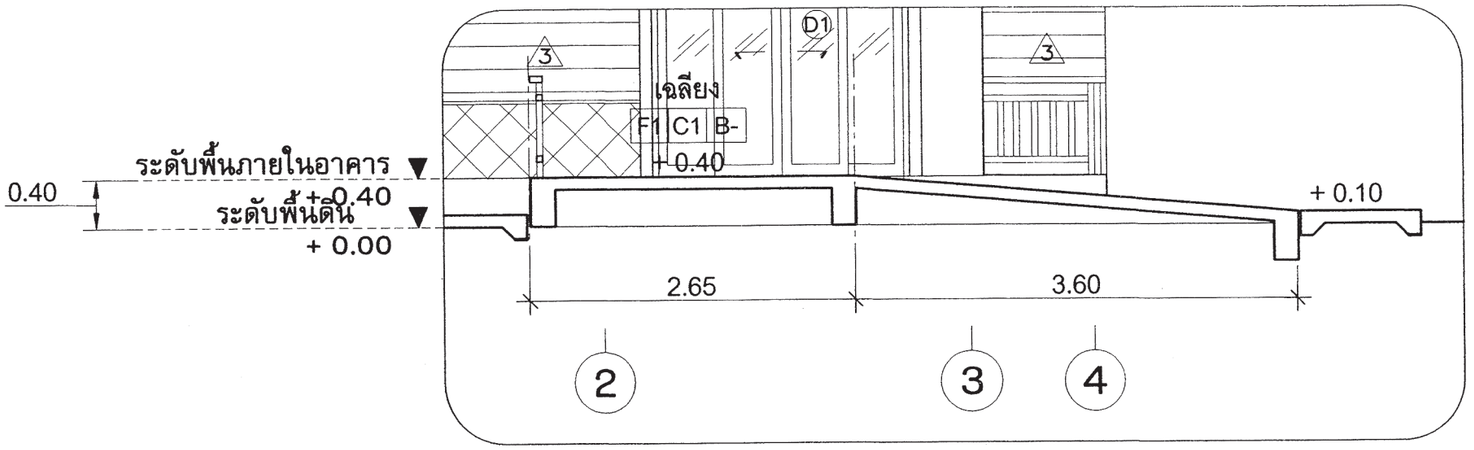

รูปตัด C-C

มาตราส่วน 1 : 50

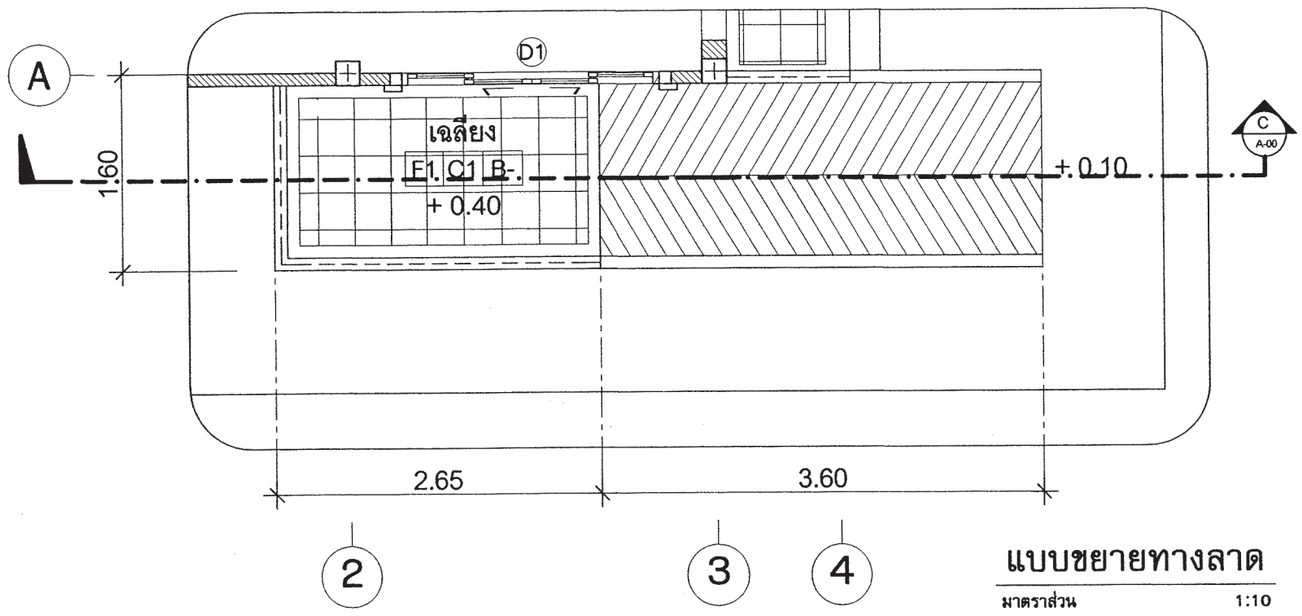

แบบขยายทางลาด

มาตราส่วน 1:10

สำนักการ โยธา
กรุงเทพมหานคร

โครงการ
แบบบ้านยิ้มเพื่อประชาชน ระยะที่ 3

ตามนโยบาย
ม.ร.ว. สุขุมพันธุ์ บริพัตร
ผู้ว่าราชการกรุงเทพมหานคร
นายจุมพล สำเภาพล
รองผู้ว่าราชการกรุงเทพมหานคร
นางนันนาท ชลิตานนท์
ปลัดกรุงเทพมหานคร

ผู้อำนวยการสำนักการโยธา	
รองผู้อำนวยการสำนักการโยธา	
นายทวิศักดิ์ เลิศประพันธ์	
ผู้อำนวยการสำนักงานออกแบบ	
นายวีรชินทร์ บรรพต	
หัวหน้ากลุ่มงานสถาปัตยกรรม	
นายสินธุ์ชัย บุญปักษ์	
หัวหน้ากลุ่มงานวิศวกรรมอาคาร	
นายธวัชชัย แซ่ตั้ง	
สถาปนิก	
นายมานุต นิรุตติรักษ์	ส-สถ.2587
วิศวกรโครงสร้าง	
นายสัญญานิมิต รุ่งเพชรเนียม	สย.5154
วิศวกรไฟฟ้า	
นายจรูญ มาสุธใจ	ภฟก.2457
วิศวกรสุขาภิบาล	
นายจิระสิทธิ์ พิมสถิตย์	สย. 8489
วิศวกรเครื่องกล	
นายช่างเขียนแบบ	
นายอนุสรณ์ แฝงสีดำ	

แบบ บ้านพักอาศัย 1 ชั้น
แบบที่ 107
ชื่อบ้าน ชวนชม
เจ้าของ
สถานที่

แบบแสดง
ขยายทางลาด

วันที่ :	เลขที่	รวม
ธันวาคม 2553	A-12	17

แผ่นที่	รวมแผ่น
12	32

FILE :

รายการแก้ไขแบบ
มิถุนายน 2557

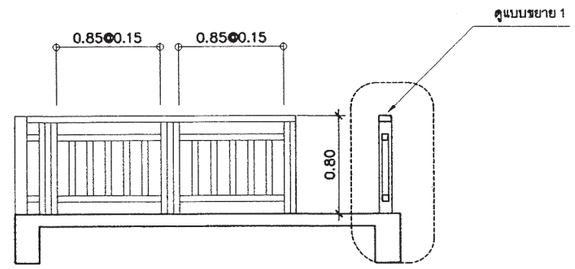

รูปด้านหน้าราวกันตก

มาตราส่วน 1 : 50

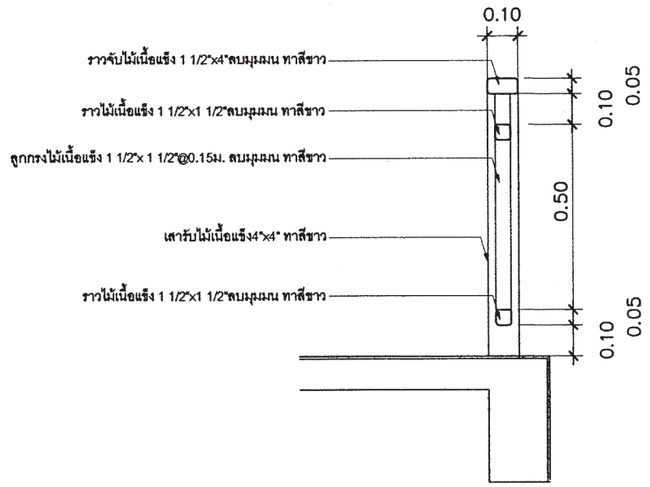

แบบขยาย 1

มาตราส่วน 1:10

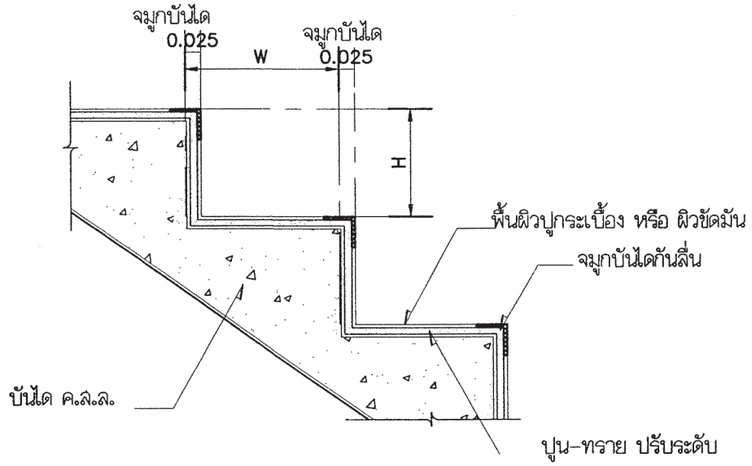

แบบขยายจมูกบันได

มาตราส่วน 1:10

สำนักการ โยธา
กรุงเทพมหานคร

โครงการ

แบบบ้านยิ้มเพื่อประชาชน ระยะที่ 3

ตามนโยบาย

ม.ร.ว. สุขุมพันธุ์ บริพัตร
ผู้ว่าราชการกรุงเทพมหานคร

นายจุมพล สำเภาพล
รองผู้ว่าราชการกรุงเทพมหานคร

นางนิ่มนาท ชลิตานนท์
ปลัดกรุงเทพมหานคร

ผู้อำนวยการสำนักการโยธา	
รองผู้อำนวยการสำนักการโยธา	
นายทวิศักดิ์ เลิศประพันธ์	
ผู้อำนวยการสำนักงานออกแบบ	
นายวีรชินทร์ บรรพต	
หัวหน้ากลุ่มงานสถาปัตยกรรม	
นายสินธุ์ชัย บุญปักษ์	
หัวหน้ากลุ่มงานวิศวกรรมอาคาร	
นายธวัชยะ แมะกุล	

สถาปนิก	
นายมารุต นิรุตติรักษ์	ส-สถ.2581
วิศวกรโครงสร้าง	
นายสัญญานิมิต รุ่งเพชรเนียม	สย.5154
วิศวกรไฟฟ้า	
นายจรูญ มาสุขใจ	ภฟก.2457
วิศวกรสุขาภิบาล	
นายจิระสิทธิ์ หิมเสถียร์	สย. 8489
วิศวกรเครื่องกล	
นายช่างเขียนแบบ	
นายอนุสรณ์ แฝงสีคำ	

แบบ บ้านพักอาศัย 1 ชั้น
แบบที่ 107
ชื่อบ้าน ชวนชม
เจ้าของ
สถานที่

แบบแสดง
ขยายจมูกบันไดและราวกันตก

วันที่ :	เลขที่	รวม
ธันวาคม 2553	A-13	17

แผ่นที่	รวมแผ่น
13	32

FILE :

รายการแก้ไขแบบ
มิถุนายน 2557

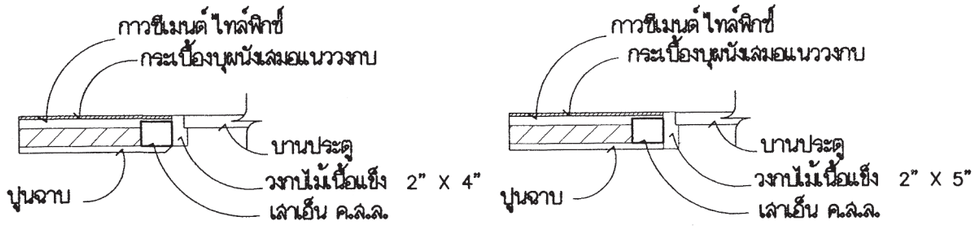

ขนาดวงกบ 2" X 4"

ขนาดวงกบ 2" X 5"

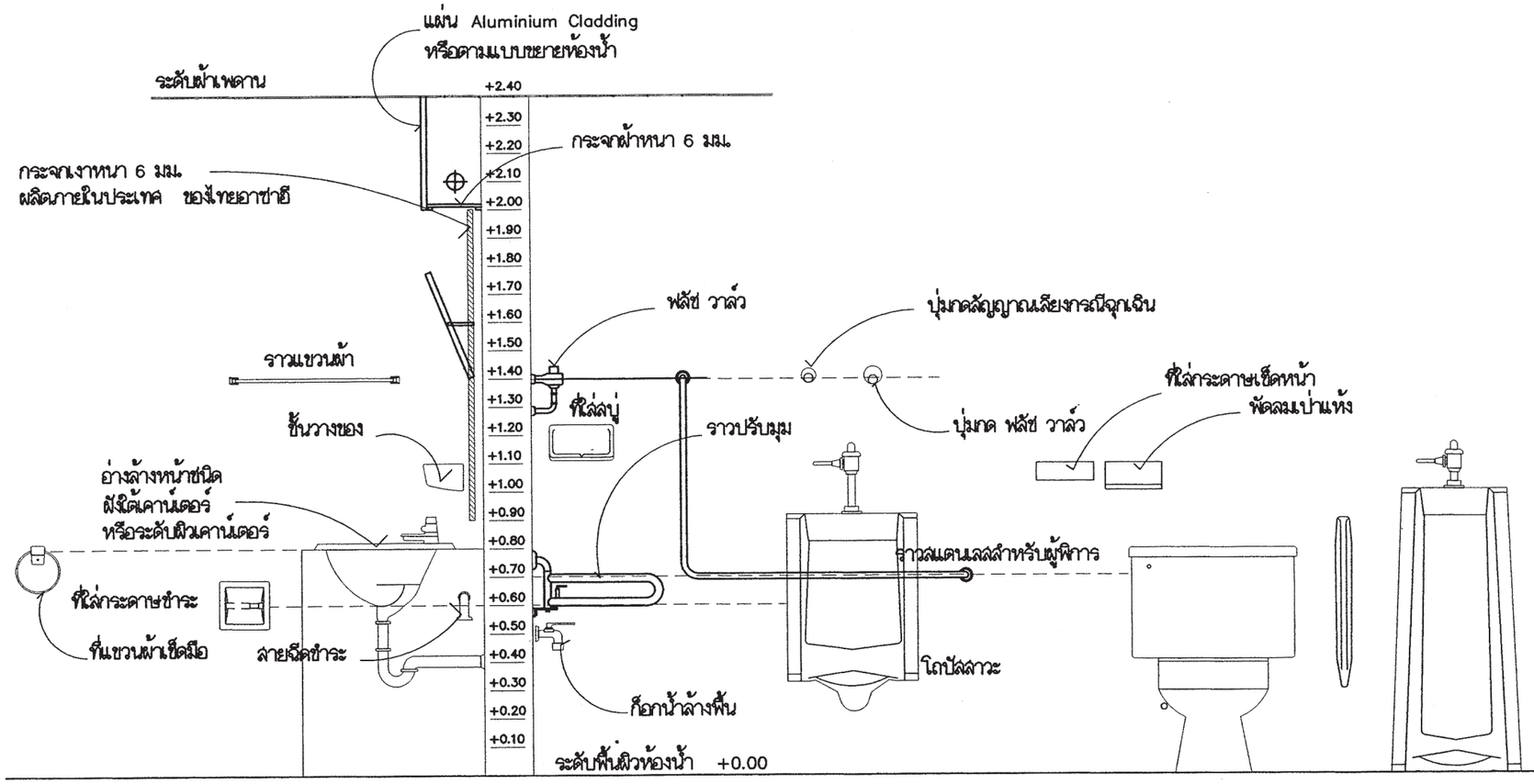

รายการสุขภัณฑ์

① โถส้วม
② ฟลัช วาล์ว
③ ปุ่มกด ฟลัช วาล์ว
④ ฝาครอบโถส้วมรองนั่ง
⑤ อ่างล้างหน้า
⑥ ก๊อกน้ำแบบก้านโยก
⑦ ท่อดักกลิ่น
⑧ ที่ใส่กระดาษชำระ
⑨ ราว รูปตัว 'U ½"
⑩ ราวปรับมุม ' 1 ½"
⑪ ราว ' 1 ½"
⑫ พัดลมเป่าแห้ง
⑬ ฝักบัวอาบน้ำ
⑭ ปุ่มกดสัญญาณเสียงกรณีฉุกเฉิน
⑮ ที่ใส่กระดาษเช็ดหน้า
⑯ กระจกเงา
⑰ ราวแขวนผ้า
⑱ ที่วางสบู่
⑲ ก๊อกน้ำล้างพื้น
⑳ สายฉีดชำระ
㉑ โถปัสสาวะชาย
㉒ แผงกั้น

แสดงมาตรฐานการติดตั้งสุขภัณฑ์และอุปกรณ์

สำนักการ โยธา
กรุงเทพมหานคร

โครงการ
แบบบ้านยิ้มเพื่อประชาชน ระยะที่ 3

ตามนโยบาย
ม.ร.ว. สุขุมพันธุ์ บริพัตร
ผู้ว่าราชการกรุงเทพมหานคร
นายจุมพล สำเภาพล
รองผู้ว่าราชการกรุงเทพมหานคร
นางนิ่มนาท ชลิตานนท์
ปลัดกรุงเทพมหานคร

ผู้อำนวยการสำนักการโยธา	
รองผู้อำนวยการสำนักการโยธา	
นายทวีศักดิ์ เลิศประพันธ์	
ผู้อำนวยการสำนักงานออกแบบ	
นายวัชรินทร์ บรรพต	
หัวหน้ากลุ่มงานสถาปัตยกรรม	
นายสินธุ์ชัย บุญบักษ์	
หัวหน้ากลุ่มงานวิศวกรรมอาคาร	
นายชิยะ แสนะกุล	

สถาปนิก	
นายมารุต นิรุตติรักษ์	ส-สน.2583
วิศวกรโครงสร้าง	
นายสัญญานิมิต รุ่งเพชรนิยม	สย.5154
วิศวกรไฟฟ้า	
นายจรูญ มาสุธใจ	ภฟก.2457
วิศวกรสุขาภิบาล	
นายจิระสิทธิ์ หิมสถิตย์	สย. 8489
วิศวกรเครื่องกล	
นายช่างเขียนแบบ	
นายอนุสรณ์ แผ่นสีดำ	

แบบ บ้านพักอาศัย 1 ชั้น
แบบที่ 107
ชื่อบ้าน ชวนชม
เจ้าของ
สถานที่

แบบแสดง
มาตรฐานการติดตั้งสุขภัณฑ์และอุปกรณ์

วันที่ :	แสที่	รวม
ธันวาคม 2553	A-14	17

แผ่นที่	รวมแผ่น
14	32

FILE :

รายการแก้ไขแบบ
มิถุนายน 2557

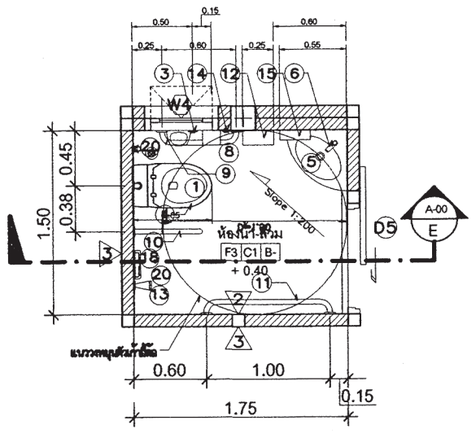

ขยายแปลนห้องน้ำ

มาตราส่วน 1 : 50

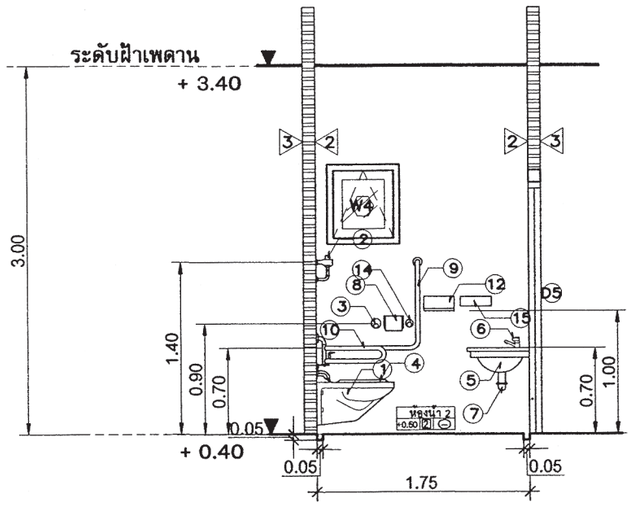

แบบรูปตัด E-E

มาตราส่วน 1 : 50

สำนักการ โยธา
กรุงเทพมหานคร

โครงการ

แบบบ้านยิ้มเพื่อประชาชน ระยะที่ 3

ตามนโยบาย

ม.ร.ว. สุขุมพันธุ์ บริพัตร
ผู้ว่าราชการกรุงเทพมหานคร

นายจุมพล สำเภาพล
รองผู้ว่าราชการกรุงเทพมหานคร

นางนิ่มนาท ชลิตานนท์
ปลัดกรุงเทพมหานคร

ผู้อำนวยการสำนักการโยธา	
รองผู้อำนวยการสำนักการโยธา	
นายทวิศักดิ์ เลิศประพันธ์	
ผู้อำนวยการสำนักงานออกแบบ	
นายวัชรินทร์ บรรพต	
หัวหน้ากลุ่มงานสถาปัตยกรรม	
นายสินธุชัย บุญปักษ์	
หัวหน้ากลุ่มงานวิศวกรรมอาคาร	
นายอริยะ แมะกูล	

สถาปนิก	
นายมารุต นิรุตติรักษ์	ส- สถ.2581
วิศวกรโครงสร้าง	
นายสัญญานิมิต รุ่งเพชรเนียม	สย.5154
วิศวกรไฟฟ้า	
นายจรูญ มาสุขใจ	ภฟก.2457
วิศวกรสุขาภิบาล	
นายจิระสิทธิ์ ทิมสถิตย์	สย. 8489
วิศวกรเครื่องกล	
นายช่างเขียนแบบ	
นายอนุสรณ์ แผ่งสีดำ	

แบบ บ้านพักอาศัย 1 ชั้น

แบบที่ 107

ชื่อบ้าน ชวนชม

เจ้าของ

สถานที่

แบบแสดง
แบบขยายห้องน้ำ

วันที่ :	เลขที่	รวม
ธันวาคม 2553	A-15	17

แผ่นที่	รวมแผ่น
15	32

FILE :

รายการแก้ไขแบบ

มิถุนายน 2557

สัญลักษณ์	D1
ลักษณะบาน	ประตูบานเลื่อน
วงกบ	อลูมิเนียมเคลือบสี
กรอบบาน	อลูมิเนียมเคลือบสี
ลูกฟัก	กระจกใสเขียวตัดแสง หนา 6 มม
หมายเหตุ	ติดตั้งอุปกรณ์ประกอบบานครบชุด

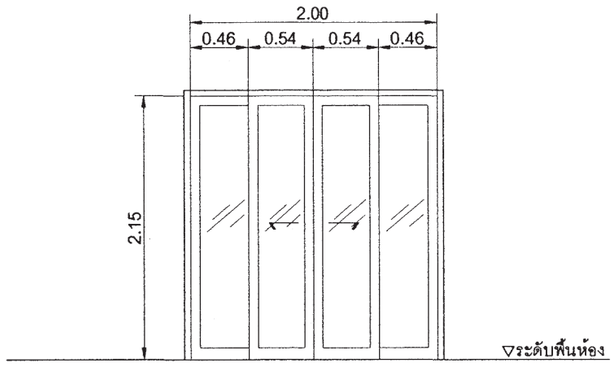

สัญลักษณ์	D2
ลักษณะบาน.	ประตูบานเลื่อน
วงกบ	อลูมิเนียมเคลือบสี
กรอบบาน	อลูมิเนียมเคลือบสี
ลูกฟัก	กระจกใสเขียวตัดแสง หนา 6 มม
หมายเหตุ	ติดตั้งอุปกรณ์ประกอบบานครบชุด

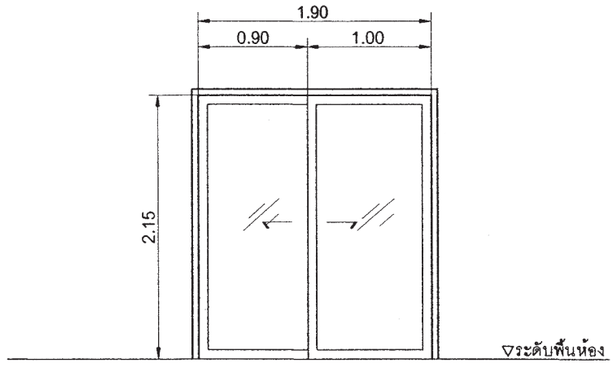

สัญลักษณ์	D3
ลักษณะบาน	ประตูบานเปิดเดียว
วงกบ	ไม้เนื้อแข็ง 2"x5" ทาสีน้ำมัน
กรอบบาน	กรอบบาน HDF(ไม้เทียม)
ลูกฟัก	บานลูกฟัก HDF(ไม้เทียม)
หมายเหตุ	ติดตั้งอุปกรณ์ประกอบบานครบชุด

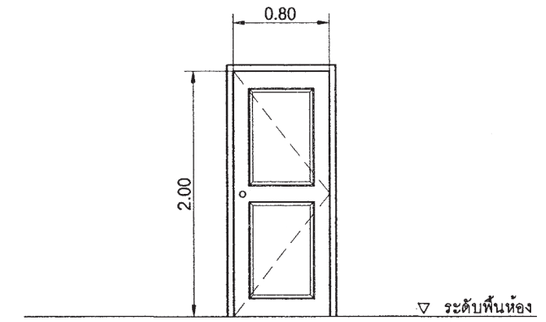

สัญลักษณ์	D4
ลักษณะบาน	ประตูบานเปิดเดียว
วงกบ	ไม้เนื้อแข็ง 2"x5" ทาสีน้ำมัน
กรอบบาน	กรอบบาน HDF(ไม้เทียม)
ลูกฟัก	บานลูกฟัก HDF(ไม้เทียม)
หมายเหตุ	ติดตั้งอุปกรณ์ประกอบบานครบชุด

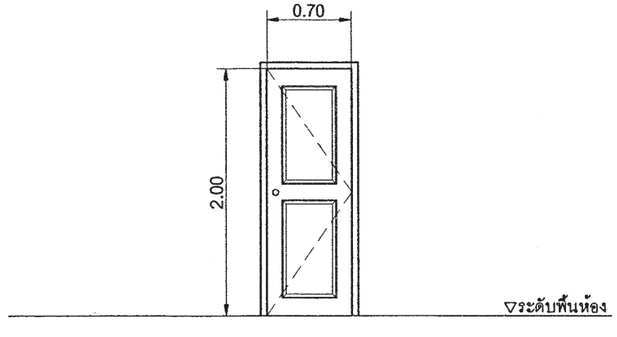

สัญลักษณ์	D5
ลักษณะบาน	ประตูบานเปิดเดียว
วงกบ	ไม้เนื้อแข็ง 2"x5" ทาสีน้ำมัน
กรอบบาน	กรอบบาน HDF(ไม้เทียม)
ลูกฟัก	บานลูกฟัก HDF(ไม้เทียม) มีช่องเกล็ด
หมายเหตุ	ติดตั้งอุปกรณ์ประกอบบานครบชุด

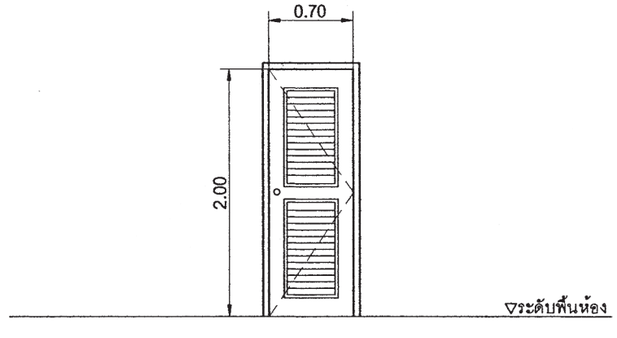

สัญลักษณ์	D6
ลักษณะบาน	ประตูบานเลื่อน
วงกบ	ไม้เนื้อแข็ง 2"x5" ทาสี
กรอบบาน	ไม้เนื้อแข็งลูกฟักแกะสลัก 2 หน้า ทาสี
ลูกฟัก	ไม้เนื้อแข็งลูกฟักแกะสลัก 2 หน้า ทาสี
หมายเหตุ	ติดตั้งอุปกรณ์ประกอบบานครบชุด

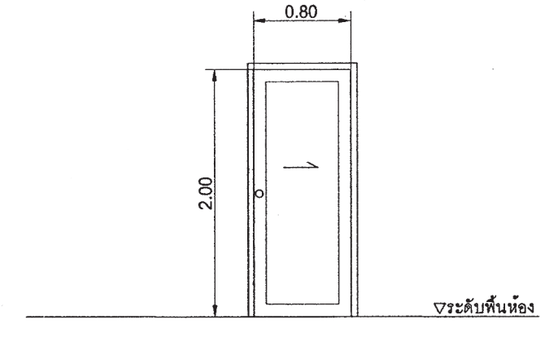

สำนักการ โยธา
กรุงเทพมหานคร

โครงการ
แบบบ้านยิ้มเพื่อประชาชน ระยะที่ 3

ตามนโยบาย
ม.ร.ว. สุขุมพันธุ์ บริพัตร
ผู้ว่าราชการกรุงเทพมหานคร
นายจุมพล สำเภาพล
รองผู้ว่าราชการกรุงเทพมหานคร
นางนิ่มนาท ชลิตานนท์
ปลัดกรุงเทพมหานคร

ผู้อำนวยการสำนักการโยธา	
รองผู้อำนวยการสำนักการโยธา	
นายทวีศักดิ์ เลิศประพันธ์	
ผู้อำนวยการสำนักงานออกแบบ	
นายวัชรินทร์ บรรพต	
หัวหน้ากลุ่มงานสถาปัตยกรรม	
นายสินธุ์ชัย บุญปักษ์	
หัวหน้ากลุ่มงานวิศวกรรมอาคาร	
นายธวัชชะ แมะกุล	

สถาปนิก	
นายมารุต นิรุตติรักษ์	ส-สถ.2587
วิศวกรโครงสร้าง	
นายสัญญานิมิต รุ่งเพชรนิยม	สย5154
วิศวกรไฟฟ้า	
นายรุญ มาสุรใจ	ภฟก.2457
วิศวกรสุขาภิบาล	
นายจิระสิทธิ์ หิมสถิตย์	สย 8489
วิศวกรเครื่องกล	
นายช่างเขียนแบบ	
นายอนุสรณ์ แผ่งสีดำ	

แบบ บ้านพักอาศัย 1 ชั้น
แบบที่ 107
ชื่อบ้าน ชวนชม

เจ้าของ

สถานที่

แบบแสดง
ขยายประตู หน้าต่าง

วันที่ :	เลขที่	รวม
ธันวาคม 2553	A-16	17

แผ่นที่	รวมแผ่น
16	32

FILE :

รายการแก้ไขแบบ
มิถุนายน 2557

สัญลักษณ์	W1
ลักษณะบาน	หน้าต่างบานเลื่อน
วงกบ	อลูมิเนียมเคลือบสี
กรอบบาน	อลูมิเนียมเคลือบสี
ลูกฟัก	กระจกใสเขียวตัดแสง หนา 6 มม
หมายเหตุ	ติดตั้งอุปกรณ์ประกอบบานครบชุด

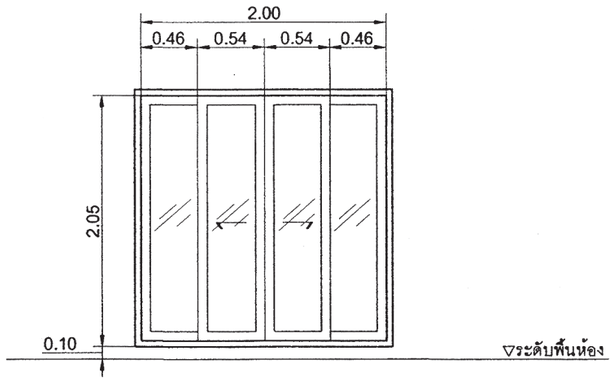

สัญลักษณ์	W2
ลักษณะบาน	หน้าต่างบานเลื่อน
วงกบ	อลูมิเนียมเคลือบสี
กรอบบาน	อลูมิเนียมเคลือบสี
ลูกฟัก	กระจกใสเขียวตัดแสง หนา 6 มม
หมายเหตุ	ติดตั้งอุปกรณ์ประกอบบานครบชุด

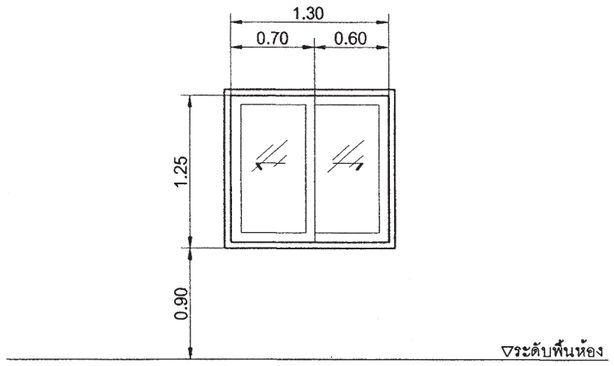

สัญลักษณ์	W3
ลักษณะบาน	หน้าต่างบานเลื่อน
วงกบ	อลูมิเนียมเคลือบสี
กรอบบาน	อลูมิเนียมเคลือบสี
ลูกฟัก	กระจกใสเขียวตัดแสง หนา 6 มม
หมายเหตุ	ติดตั้งอุปกรณ์ประกอบบานครบชุด

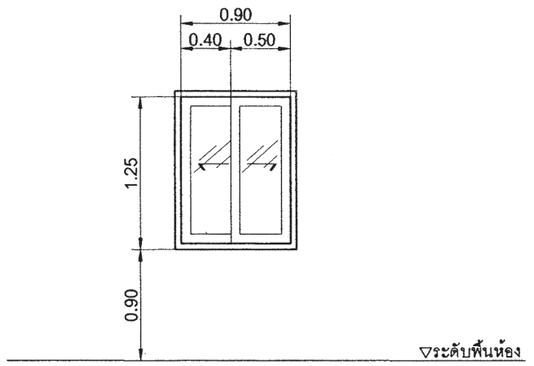

สัญลักษณ์	W4
ลักษณะบาน	หน้าต่างบานกระทุ้ง
วงกบ	อลูมิเนียมเคลือบสี
กรอบบาน	อลูมิเนียมเคลือบสี
ลูกฟัก	กระจกฝ้า หนา 6 มม
หมายเหตุ	ติดตั้งอุปกรณ์ประกอบบานครบชุด

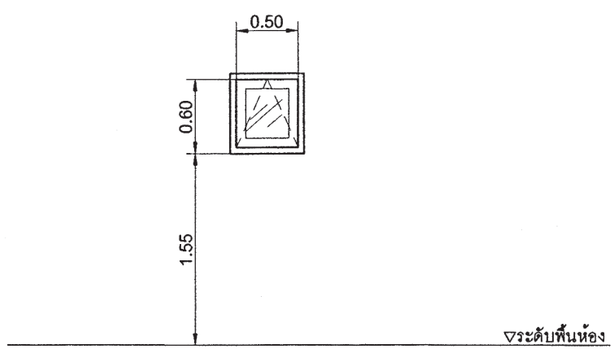

สำนักการ โยธา
กรุงเทพมหานคร

โครงการ
แบบบ้านยิ้มเพื่อประชาชน ระยะที่ 3

ตามนโยบาย
ม.ร.ว. สุขุมพันธุ์ บริพัตร
ผู้ว่าราชการกรุงเทพมหานคร
นายจุมพล สำเภาพล
รองผู้ว่าราชการกรุงเทพมหานคร
นางนิ่มนาท ชลิตานนท์
ปลัดกรุงเทพมหานคร

ผู้อำนวยการสำนักการโยธา	
รองผู้อำนวยการสำนักการโยธา	
นายทวีศักดิ์ เลิศประพันธ์	
ผู้อำนวยการสำนักงานออกแบบ	
นายวัชรินทร์ บรรพต	
หัวหน้ากลุ่มงานสถาปัตยกรรม	
นายสินธุ์ชัย บุญปักษ์	
หัวหน้ากลุ่มงานวิศวกรรมอาคาร	
นายอริยะ เมฆะกุล	

สถาปนิก	
นายมารุต นิรุตติรักษ์	ส-สถ.2581
วิศวกรโครงสร้าง	
นายสัญญานิมิต รุ่งเพชรเนียม	สย.5154
วิศวกรไฟฟ้า	
นายจรูญ มาสุขใจ	ภฟก.2457
วิศวกรสุขาภิบาล	
นายจีระสิทธิ์ หิมสถิตย์	สย. 8489
วิศวกรเครื่องกล	
นายช่างเขียนแบบ	
นายอนุสรณ์ แฝงสีดำ	

แบบ บ้านพักอาศัย 1 ชั้น
แบบที่ 107
ชื่อบ้าน ชวนชม

เจ้าของ

สถานที่

แบบแสดง
ขยายประตู หน้าต่าง

วันที่ :	เลขที่	รวม
ธันวาคม 2553	A-17	17

แผ่นที่	รวมแผ่น
17	32

FILE :

รายการแก้ไขแบบ
มิถุนายน 2557

รายการประกอบแบบด้านวิศวกรรมโยธา

1. ซีเมนต์

1.1 ส่วนผสมของโครงสร้างคอนกรีตเสริมเหล็กทั้งหมดต้องใช้ PORTLAND CEMENT ประเภทที่ 1 ที่มีคุณสมบัติตามมาตรฐานผลิตภัณฑ์อุตสาหกรรมเท่านั้น

1.2 ถ้าไม่ได้ระบุเป็นอย่างอื่น ต้องมีส่วนผสมของซีเมนต์ไม่น้อยกว่า325กิโลกรัมต่อคอนกรีตลูกบาศ์กเมตร

2. คอนกรีต

2.1 คอนกรีตที่ใช้สำหรับงานโครงสร้างของอาคารเช่นเสาเข็ม , ฐานราก , เสา และพื้น ฯลฯ ต้องมีกำลังอัดประลัยไม่น้อยกว่า 180ksc เมื่ออายุ 28วัน โดยทดสอบจากแท่งคอนกรีตตัวอย่างรูปทรงกระบอก 150x300มม.

2.2 ADMIXTURE ที่ใช้ต้องมีคุณสมบัติตาม ASTM หรือ BS

3. งานเหล็ก

3.1 คุณสมบัติของเหล็กเสริมคอนกรีต มีดังนี้

ขนาดเหล็กเสริม mm.	ชั้นคุณภาพ	มาตรฐาน	หมายเหตุ
RB6 , RB9 DB12 ขึ้นไป	SR-24 SD-40	มอก. 20-2543 มอก. 24-2548	

3.2 เหล็กรูปพรรณ , เหล็กกลวงสำหรับก่อสร้าง

3.2.1 เหล็กรูปพรรณที่จะใช้ต้องมีคุณสมบัติตาม มอก. 1227-2539 , มอก. 1228-2549 หรือ JIS เหล็กกลวงที่ใช้ต้องมีคุณสมบัติตาม มอก. 107-2533 หรือ JIS และเหล็กรูปพรรณเชื่อมประกอบจะต้องมีคุณสมบัติตาม มอก. 1303-2538

3.2.2 เหล็กรูปพรรณทั้งหมดต้องเป็นของใหม่ ไม่เคยใช้งานมาก่อน ตรงไม่บิดเบี้ยว ไม่มีรอยตำหนิ ไม่มีสนิมกร่อน ไม่เปื้อนลี หรือน้ำมัน

3.2.3 การต่อเหล็กรูปพรรณ ถ้าไม่จำเป็นจริงๆแล้วห้ามต่อ ในกรณีที่มีการต่อเหล็ก รอยต่อของเหล็กต้องมีกำลังมากกว่าหรือเท่ากับเหล็กที่ไม่มีรอยต่อ การต่อให้ต่อจุดเดียวเท่านั้น และการต่อให้เป็นไปตามมาตรฐาน AISC

3.2.4 การประกอบการติดตั้ง ให้ดำเนินการตามมาตรฐาน AISC หรือตามมาตรฐานสำหรับอาคารเหล็กรูปพรรณของ วสท. ที่ 1015-40

3.2.5 ผู้รับจ้างจะต้องทำ ค้ำยัน ยึดโครง ให้เพียงพอเพื่อยึดโครงสร้างให้แน่นหนาอยู่ในแนวและตำแหน่งที่ต้องการ

3.2.6 องค์อาคารที่วางทาบหรือต่อเชื่อมจะต้องวางให้แนบสนิทเต็มหน้า

3.2.7 การเชื่อมต่อทั้งหมดให้ใช้วิธีเชื่อมด้วยไฟฟ้าการ (ELECTRLC ARC WELDING) โดยตลอดผิวหน้าสัมผัสการเชื่อมให้เป็นไปตามมาตรฐาน AWS ขนาดของรอยเชื่อมต้องไม่น้อยกว่าความหนาของแผ่นเหล็ก

3.2.8 ถ้าไม่ได้กำหนดให้เป็นอย่างอื่น รอยต่อระหว่างชิ้นส่วนเหล็กต่างๆ ให้ใช้วิธีเชื่อมตะเข็บตลอดแนวชน

3.2.9 ผิวหน้าที่จะทำการเชื่อม ต้องสะอาดปราศจากสะเก็ดร่อน สนิมกร่น ไขมัน ลี หรือสิ่งแปลกปลอมอื่นใด

3.2.10 ลวดเชื่อมต้องมีคุณสมบัติตาม มอก. หรือ AWS หรือ AISC

3.2.11 ให้ทาด้วยลีกันสนิมไม่น้อยกว่า 2 ชั้น คุณภาพเทียบเท่า RUST O-LEAM , JOTAN , SIKKENS

4. เสาเข็ม

4.1 เสาเข็มคอนกรีตอัดแรง เป็นเสาเข็มของ MP , GPS , GEL , CPM , T-COM หรือเทียบเท่า หรือเสาเข็มเจาะ(ตามแบบแสดง)

- เสาเข็มคอนกรีตอัดแรง ขนาด ⊙ -0.15x0.15ม.
- เสาเข็มคอนกรีตอัดแรง ขนาด I -0.18x0.18ม.พื้นที่หน้าตัดไม่น้อยกว่า 253 ตร.ซม.
- เสาเข็มคอนกรีตอัดแรง ขนาด I -0.22x0.22ม.พื้นที่หน้าตัดไม่น้อยกว่า 351 ตร.ซม.
- เสาเข็มคอนกรีตอัดแรง ขนาด I -0.26x0.26ม.พื้นที่หน้าตัดไม่น้อยกว่า 455 ตร.ซม.
- เสาเข็มเจาะ ขนาด ø 0.35 ม.

4.2 กำลังรับน้ำหนักบรรทุกและความยาวเสาเข็มให้พิจารณาตามแบบรายละเอียด โดยความยาวเสาเข็มที่แท้จริง ณ ตำแหน่งที่ตั้งโครงการ อาจมีการเปลี่ยนแปลง แต่ทั้งนี้ให้กำหนดและตรวจสอบอีกครั้งโดยวิศวกรผู้ควบคุมงาน โดยเสาเข็มจะต้องมีกำลังรับน้ำหนักบรรทุกได้ไม่น้อยกว่าที่กำหนดตามแบบ

5. ระบบกันซึม

5.1 รายละเอียดและคุณสมบัติ

ส่วนของอาคาร	ชนิดและผลิตภัณฑ์	ผลิตภัณฑ์คุณภาพเทียบเท่า
- หลังคา ค.ส.ล. - ห้องน้ำ	น้ำยาเคมีแบบกันซึม	BRUSHBOND ของ FOSROC LANKO 225 ของ DAVCO

6. ทั่วไปและการเตรียมงาน

6.1 รายการประกอบแบบอื่นใดที่ไม่ได้กำหนดไว้ให้ถือปฏิบัติตาม "บทกำหนดทั่วไปสำหรับการก่อสร้างอาคารคอนกรีตเสริมเหล็กของ วสท. "เป็นเกณฑ์

6.2 เนื่องจากคุณสมบัติของดินในกรุงเทพมหานคร แต่ละพื้นที่เขตมีความแตกต่างกันในด้านความสามารถในการรับน้ำหนักบรรทุกและมีระดับความลึกของชั้นทรายที่แตกต่างกัน ฉะนั้นก่อนทำการก่อสร้างเจ้าของอาคารและผู้รับจ้างต้องตรวจสอบความเหมาะสมของความยาวเสาเข็ม เพื่อให้มีค่าการรับน้ำหนักบรรทุกของเสาเข็มได้ไม่น้อยกว่าแบบที่กำหนดไว้

6.3 หากมีอุปสรรคในการเข้าพื้นที่ก่อสร้าง อันจะทำให้เกิดผลกระทบความเดือดร้อนรำคาญ และเกิดความเสียหายจากการใช้เสาเข็มตอกกับอาคารข้างเคียง ให้สามารถใช้เสาเข็มเจาะเทียบเคียงความสามารถในการรับน้ำหนักบรรทุกได้

สำนักการ โยธา
กรุงเทพมหานคร

โครงการ
แบบบ้านยิ้มเพื่อประชาชน ระยะที่ 3

ตามนโยบาย
ม.ร.ว. สุขุมพันธุ์ บริพัตร
ผู้ว่าราชการกรุงเทพมหานคร
นายจุมพล สำเภาพล
รองผู้ว่าราชการกรุงเทพมหานคร
นางนันนาท ชลิตานนท์
ปลัดกรุงเทพมหานคร

ผู้อำนวยการสำนักการโยธา	
รองผู้อำนวยการสำนักการโยธา	
นายทวีศักดิ์ เลิศประพันธ์	
ผู้อำนวยการสำนักงานออกแบบ	
นายรังรินทร์ บรรพต	
หัวหน้ากลุ่มงานสถาปัตยกรรม	
นายสินธุชัย บุญปักษ์	
หัวหน้ากลุ่มงานวิศวกรรมอาคาร	
นายธวัชชะ เมฆะกุล	
สถาปนิก	
นายมานุช นิรุตติรักษ์ ส-สถ.2587	
วิศวกรโครงสร้าง	
นายสัญญานิมิต รุ่งเพชรเนียม	สย.5154
วิศวกรไฟฟ้า	
นายจรูญ มาสุขใจ	ภฟก.2457
วิศวกรสุขาภิบาล	
นายจิระสิทธิ์ หิมสถิตย์	สย. 8489
วิศวกรเครื่องกล	
นายช่างเขียนแบบ	
นายอุทร บุรณแสน	

แบบ บ้านพักอาศัย 1 ชั้น
แบบที่ 107
ชื่อบ้าน ชวนชม

เจ้าของ

สถานที่

แบบแสดง
รายการประกอบแบบโครงสร้าง

วันที่ :	เลขที่	รวม
ธันวาคม 2553	S-01	8

แผ่นที่	รวมแผ่น
18	32

FILE :

รายการแก้ไขแบบ
มิถุนายน 2557

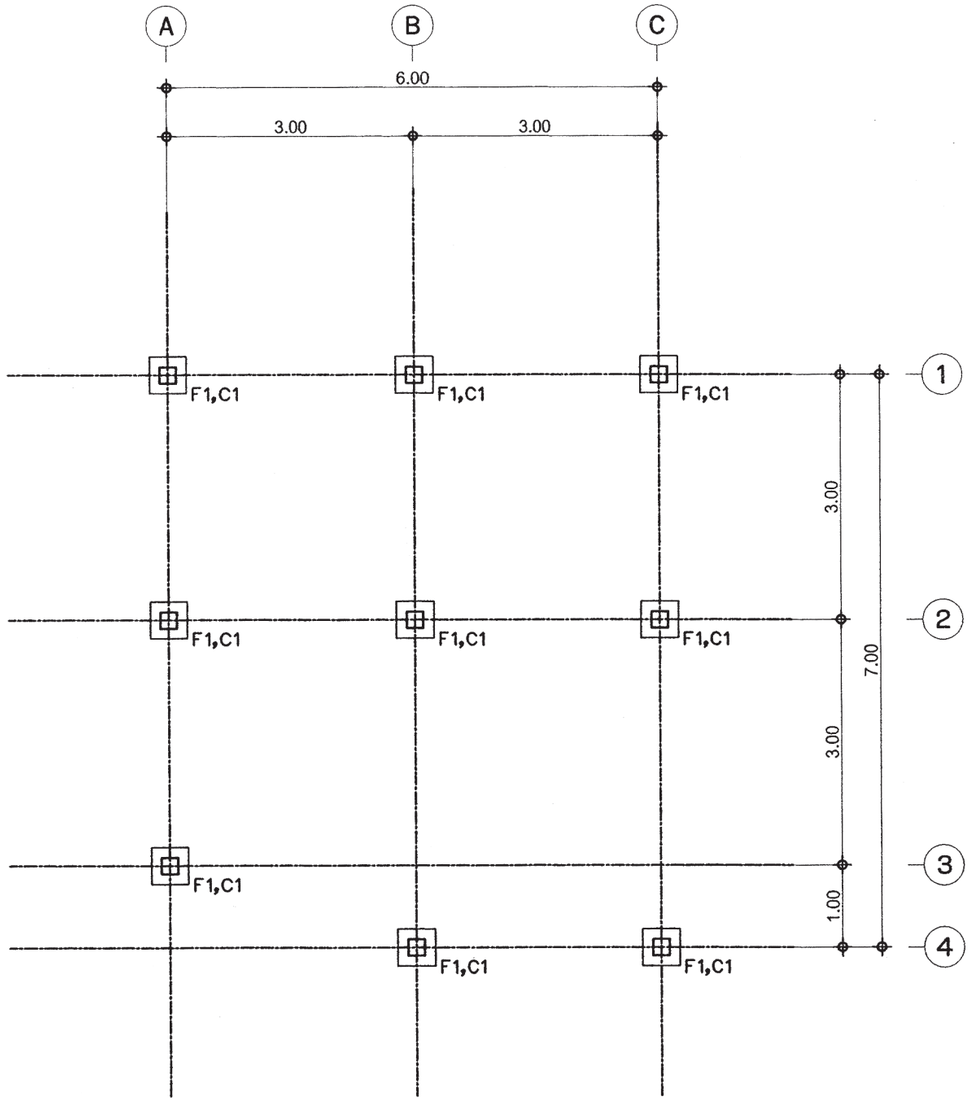

แปลนฐานราก-เสาตอม่อ

มาตราส่วน 1:75

สำนักการ โยธา
กรุงเทพมหานคร

โครงการ
แบบบ้านยิ้มเพื่อประชาชน ระยะที่ 3

ตามนโยบาย
ม.ร.ว. สุขุมพันธุ์ บริพัตร
ผู้ว่าราชการกรุงเทพมหานคร
นายจุมพล สำเภาพล
รองผู้ว่าราชการกรุงเทพมหานคร
นางนิ่มนาท ชลิตานนท์
ปลัดกรุงเทพมหานคร

ผู้อำนวยการสำนักการโยธา	
รองผู้อำนวยการสำนักการโยธา	
นายทวีศักดิ์ เลิศประพันธ์	
ผู้อำนวยการสำนักงานออกแบบ	
นายวัชรินทร์ บรรพต	
หัวหน้ากลุ่มงานสถาปัตยกรรม	
นายสินธุ์ชัย บุญปักษ์	
หัวหน้ากลุ่มงานวิศวกรรมอาคาร	
นายอริยะ เมฆกุล	
สถาปนิก	
นายมารุต นิรุตติรักษ์ ส-สถ.2587	
วิศวกรโครงสร้าง	
นายสัญญานิมิต รุ่งเพชรเนียม สย.5154	
วิศวกรไฟฟ้า	
นายธรุญ มาสุขใจ	ภฟก.2457
วิศวกรสุขาภิบาล	
นายศิระสิทธิ์ ทิมสดิตย์ สย. 8489	
วิศวกรเครื่องกล	
นายช่างเขียนแบบ	
นายอุทร บุรณแสน	

แบบ บ้านพักอาศัย 1 ชั้น
แบบที่ 107
ชื่อบ้าน ชวนชม

เจ้าของ

สถานที่

แบบแสดง
แปลนฐานราก-เสาตอม่อ

วันที่ :	แบบที่	รวม
ธันวาคม 2553	S-02	8

แผ่นที่	รวมแผ่น
19	32

FILE :

รายการแก้ไขแบบ
มิถุนายน 2557

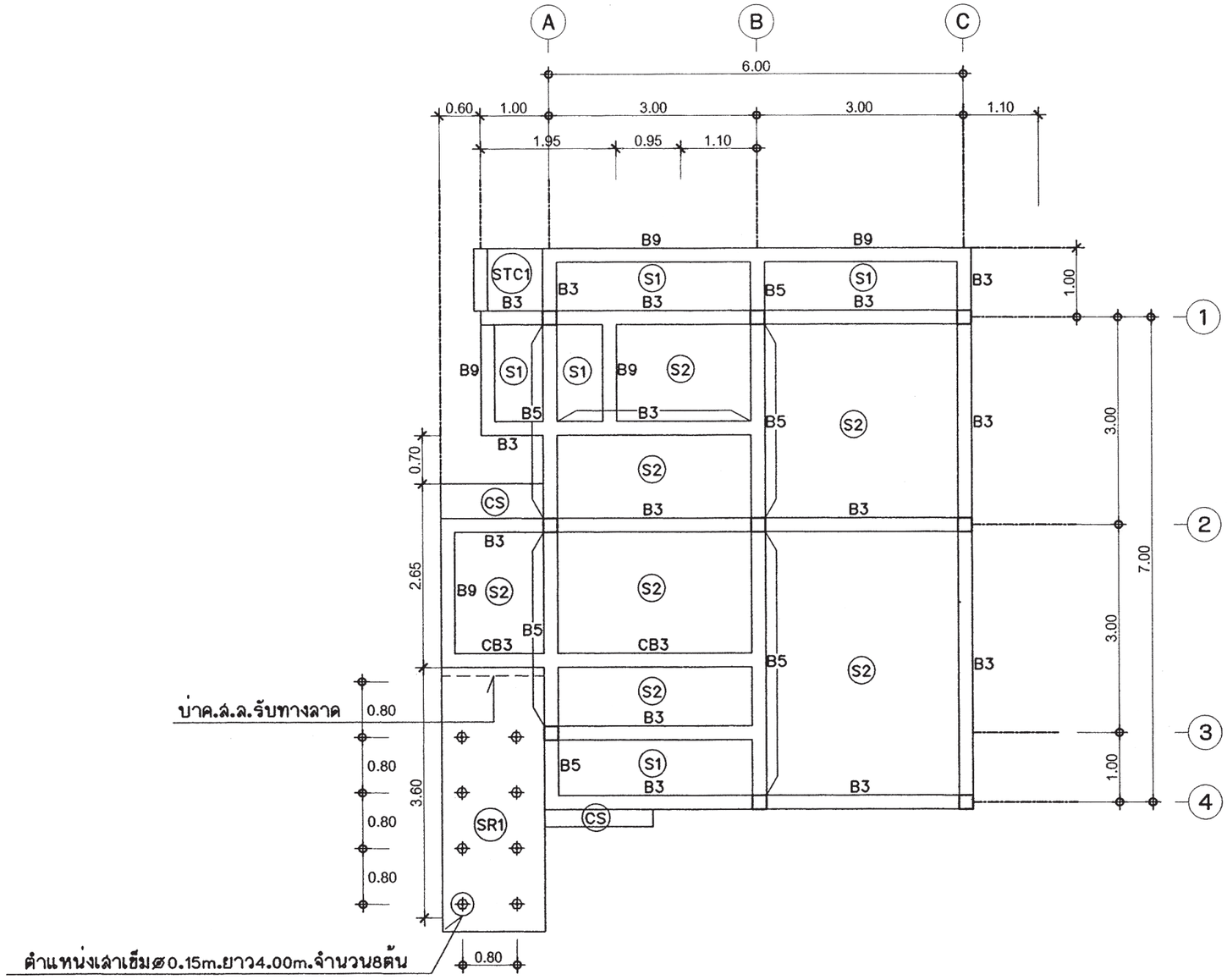

แปลนเสา-คาน-พื้น ชั้นล่าง

มาตราส่วน 1:75

สำนักการ โยธา
กรุงเทพมหานคร

โครงการ

แบบบ้านยิ้มเพื่อประชาชน ระยะที่ 3

ตามนโยบาย

ม.ร.ว. สุขุมพันธุ์ บริพัตร
ผู้ว่าราชการกรุงเทพมหานคร

นายจุมพล สำเภาพล
รองผู้ว่าราชการกรุงเทพมหานคร

นางนิ่มนาท ชลิตานนท์
ปลัดกรุงเทพมหานคร

ผู้อำนวยการสำนักการโยธา	
รองผู้อำนวยการสำนักการโยธา	
นายทรัคัส เสิศประพันธ์	
ผู้อำนวยการสำนักงานออกแบบ	
นายวัรินทร์ บรรพต	
หัวหน้ากลุ่มงานสถาปัตยกรรม	
นายสินธุ์ชัย บุญปักษ์	
หัวหน้ากลุ่มงานวิศวกรรมอาคาร	
นายธวัชชะ เมฆะกุล	
สถาปนิก	
นายมารุต นิรุตติ์รักษ์	ส-สถ.2587
วิศวกรโครงสร้าง	
นายสัญญานิมิต รุ่งเพชรนิยม	ส.ย.5154
วิศวกรไฟฟ้า	
นายธรุญ มาสุขใจ	ภฟก.2457
วิศวกรสุขาภิบาล	
นายจิระสิทธิ์ ทิมสถิตย์	ส.ย. 8489
วิศวกรเครื่องกล	
นายช่างเขียนแบบ	
นายอุทร บุรณแสน	

แบบ บ้านพักอาศัย 1 ชั้น
แบบที่ 107
ชื่อบ้าน ชวนชม

เจ้าของ

สถานที่

แบบแสดง
แปลนเสา-คาน-พื้น ชั้นล่าง

วันที่ :	แบบที่	รวม
พ.ศ. 2553	S-03	8

แผ่นที่	รวมแผ่น
20	32

FILE :

รายการแก้ไขแบบ
มิถุนายน 2557

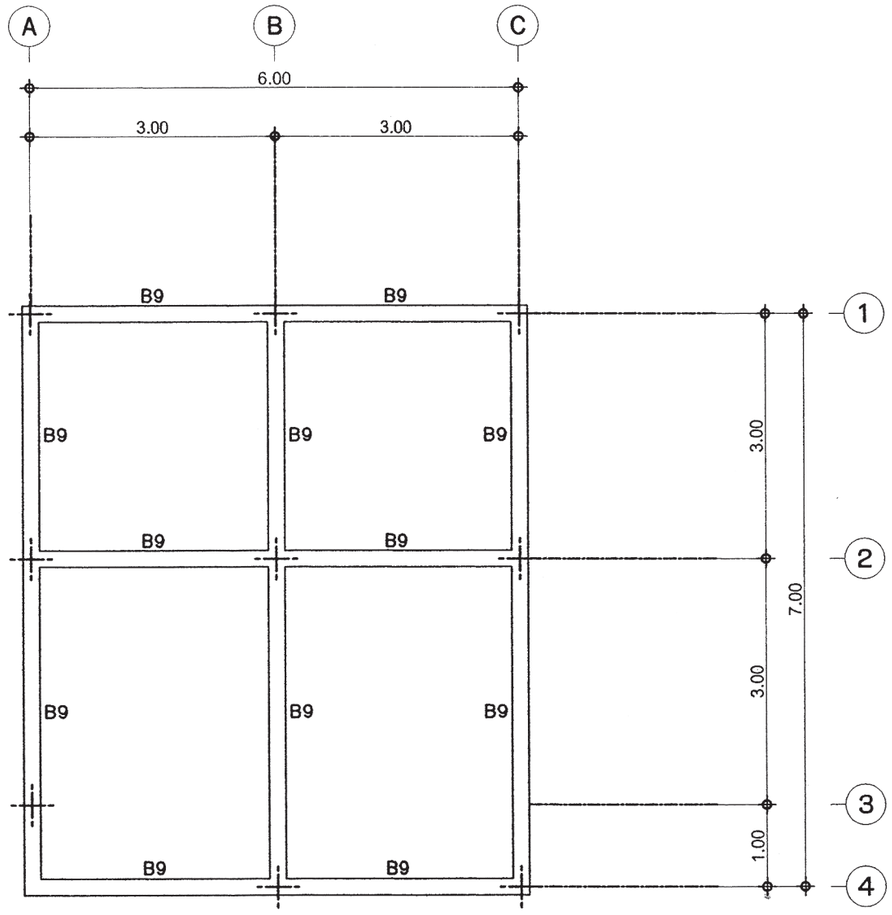

แปลนคานหลังคา

มาตราส่วน 1:75

สำนักการ โยธา
กรุงเทพมหานคร

โครงการ

แบบบ้านยิ้มเพื่อประชาชน ระยะที่ 3

ตามนโยบาย

ม.ร.ว. สุขุมพันธุ์ บริพัตร
ผู้ว่าราชการกรุงเทพมหานคร

นายจุมพล สำเภาพล
รองผู้ว่าราชการกรุงเทพมหานคร

นางนิ่มนาท ชลิตานนท์
ปลัดกรุงเทพมหานคร

ผู้อำนวยการสำนักการโยธา	
รองผู้อำนวยการสำนักการโยธา	
นายทวีศักดิ์ เลิศประพันธ์	
ผู้อำนวยการสำนักงานออกแบบ	
นายรังสินทร์ บรรพต	
หัวหน้ากลุ่มงานสถาปัตยกรรม	
นายสินธุ์ชัย บุญปักษ์	
หัวหน้ากลุ่มงานวิศวกรรมอาคาร	
นายธวัช เมฆะกุล	

สถาปนิก	
นายมารุต นิรุตติรักษ์	ส-สถ.2587
วิศวกรโครงสร้าง	
นายสัญญานิมิต รุ่งพระเนียม	สย.5154
วิศวกรไฟฟ้า	
นายจรูญ มาสุขใจ	ภฟก.2457
วิศวกรสุขาภิบาล	
นายจิระสิทธิ์ หิมสถิตย์	สย. 8489
วิศวกรเครื่องกล	
นายช่างเขียนแบบ	
นายอุทร บุรณแสน	

แบบ บ้านพักอาศัย 1 ชั้น
แบบที่ 107
ชื่อบ้าน ชวนชม

เจ้าของ

สถานที่

แบบแสดง

แปลนคานหลังคา

วันที่ :	แบบที่	รวม
สิงหาคม 2553	S-04	8

แผ่นที่	รวมแผ่น
21	32

FILE :

รายการแก้ไขแบบ

มิถุนายน 2557

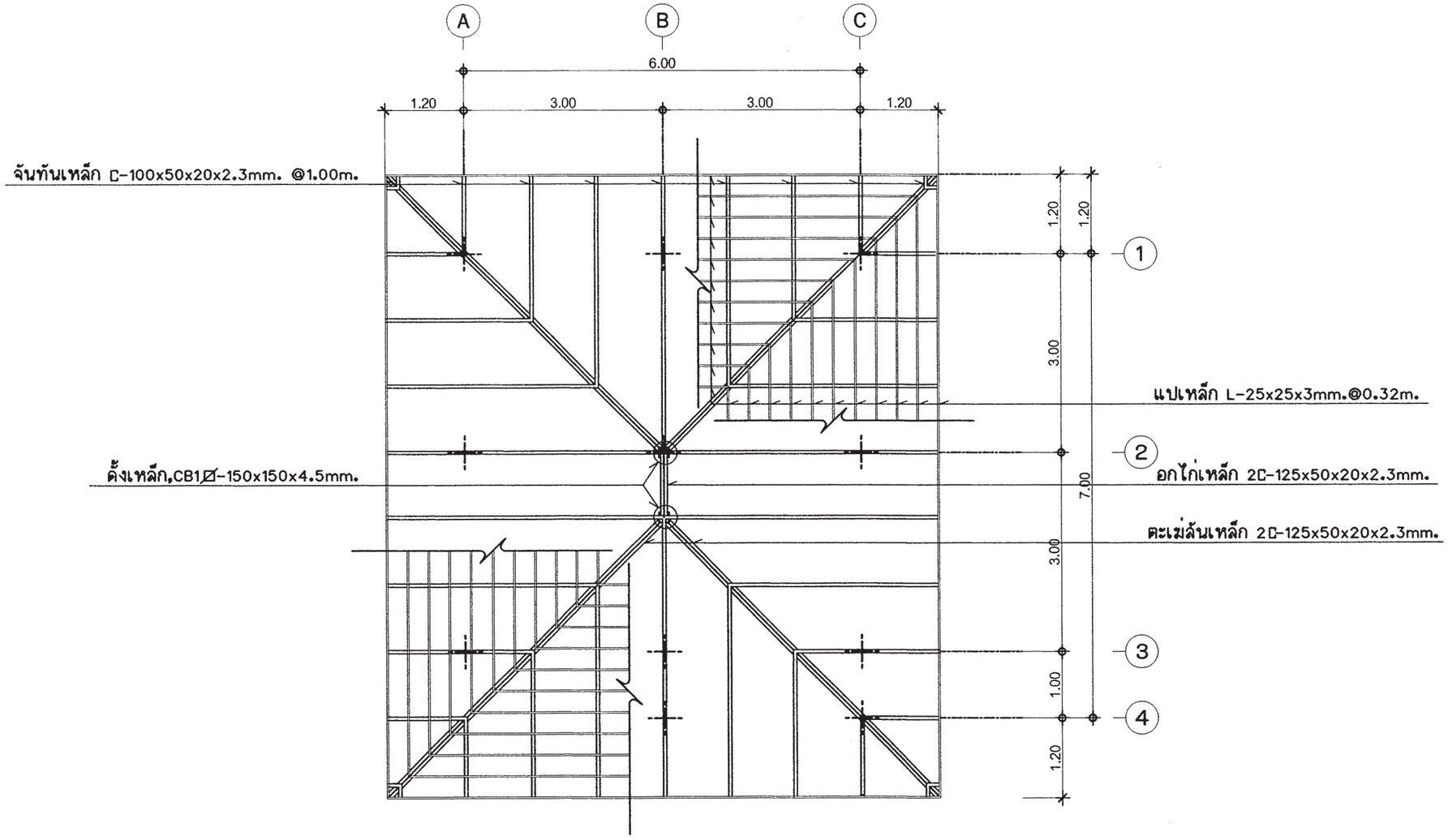

แปลนโครงหลังคา

มาตราส่วน 1:75

สำนักการ โยธา
กรุงเทพมหานคร

โครงการ
แบบบ้านยิ้มเพื่อประชาชน ระยะที่ 3

ตามนโยบาย
ม.ร.ว. สุขุมพันธุ์ บริพัตร
ผู้ว่าราชการกรุงเทพมหานคร
นายจุมพล สำเภาพล
รองผู้ว่าราชการกรุงเทพมหานคร
นางนินนาท ชลิตานนท์
ปลัดกรุงเทพมหานคร

ผู้อำนวยการสำนักการโยธา	
รองผู้อำนวยการสำนักการโยธา	
นายทวีศักดิ์ เลิศประพันธ์	
ผู้อำนวยการสำนักงานออกแบบ	
นายวัชรินทร์ บรรพต	
หัวหน้ากลุ่มงานสถาปัตยกรรม	
นายสินธุ์ชัย บุญปักษ์	
หัวหน้ากลุ่มงานวิศวกรรมอาคาร	
นายอริยะ เมฆะกุล	
สถาปนิก	
นายมารุต นิรุตติรักษ์ ส-สถ.2587	
วิศวกรโครงสร้าง	
นายสัญญานิมิต รุ่งเพชรเนียม สย.5154	
วิศวกรไฟฟ้า	
นายจรูญ มาสุขใจ	ภฟก.2457
วิศวกรสุขาภิบาล	
นายจิระสิทธิ์ ทิมสถิตย์	สย. 8489
วิศวกรเครื่องกล	
นายช่างเขียนแบบ	
นายอุทร บูรณแสน	

แบบ บ้านพักอาศัย 1 ชั้น
แบบที่ 107
ชื่อบ้าน ชวนชม

เจ้าของ

สถานที่

แบบแสดง
แปลนโครงหลังคา

วันที่ :	เลขที่	รวม
ธันวาคม 2553	S-05	8

แผ่นที่	รวมแผ่น
22	32

FILE :

รายการแก้ไขแบบ
มิถุนายน 2557

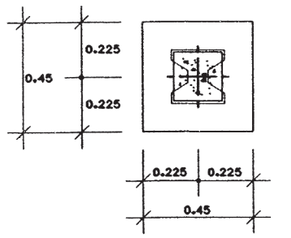

ขยายแปลน F1

มาตราส่วน 1:25

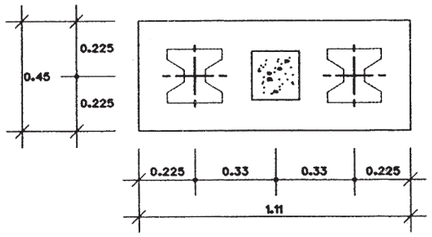

ขยายแปลน F2

มาตราส่วน 1:25

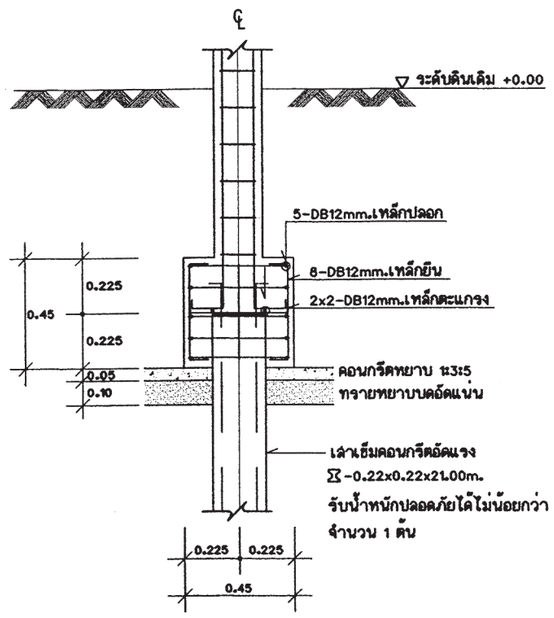

ขยายรูปตัด F1

มาตราส่วน 1:25

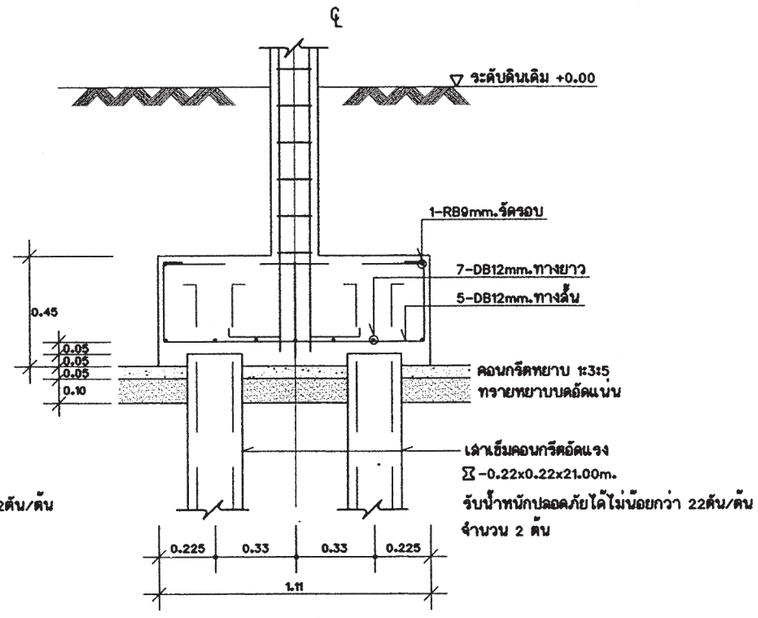

ขยายรูปตัด F2

มาตราส่วน 1:25

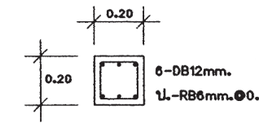

C1 ตอม่อ-ชั้น2 1:25

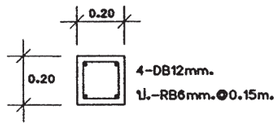

C1 ชั้น2-หลังคา 1:25

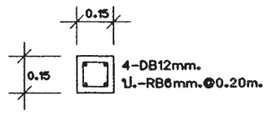

CX 1:25

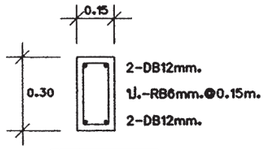

B1 1:25

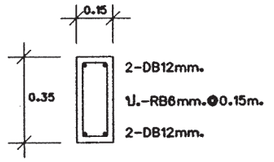

B2 1:25

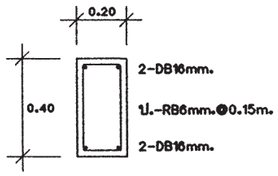

B3 1:25

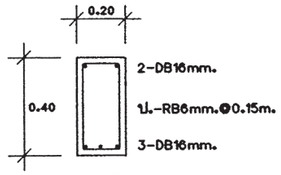

B4 1:25

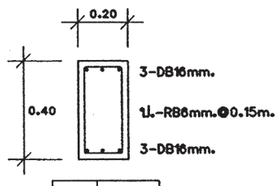

B5 1:25

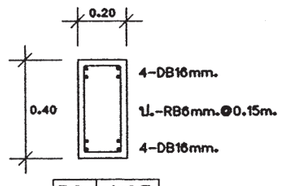

B6 1:25

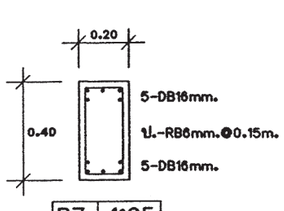

B7 1:25

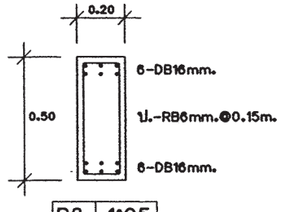

B8 1:25

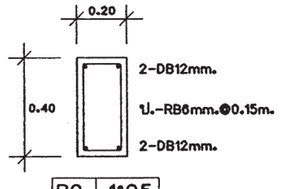

B9 1:25

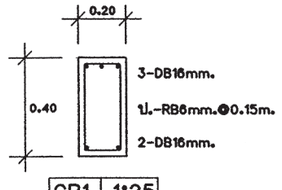

CB1 1:25

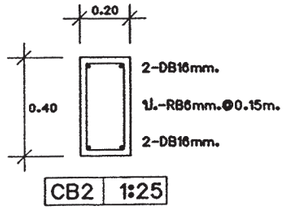

CB2 1:25

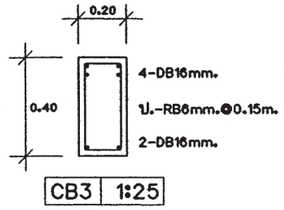

CB3 1:25

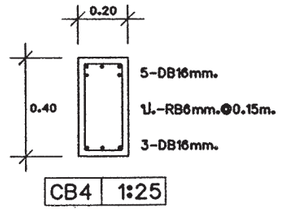

CB4 1:25

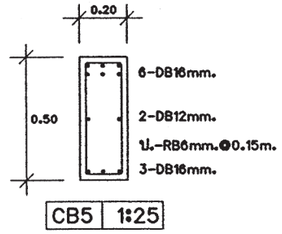

CB5 1:25

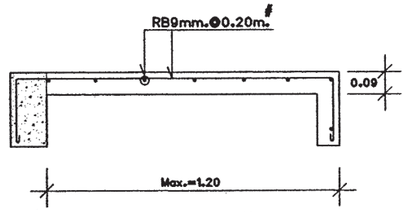

CS 1:25

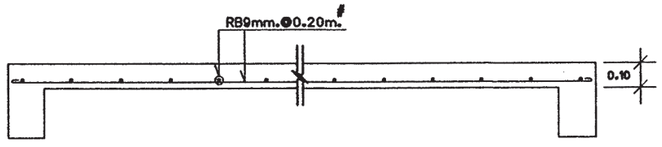

S1 1:25

สำนักการ โยธา
กรุงเทพมหานคร

โครงการ
แบบบ้านยิ้มเพื่อประชาชน ระยะที่ 3

ตามนโยบาย
ม.ร.ว. สุขุมพันธุ์ บริพัตร
ผู้ว่าราชการกรุงเทพมหานคร
นายจุมพล สำเภาพล
รองผู้ว่าราชการกรุงเทพมหานคร
นางนินนาท ชลิตานนท์
ปลัดกรุงเทพมหานคร

ผู้อำนวยการสำนักการโยธา	
รองผู้อำนวยการสำนักการโยธา	
นายทวีศักดิ์ เลิศประพันธ์	
ผู้อำนวยการสำนักงานออกแบบ	
นายรังสินทร์ บรรพต	
หัวหน้ากลุ่มงานสถาปัตยกรรม	
นายสินธุ์ชัย บุญปักษ์	
หัวหน้ากลุ่มงานวิศวกรรมอาคาร	
นายธริยะ เผ่ะกูล	
สถาปนิก	
นายมารุต นิรุฒติรักษ์ ส-สถ.2587	
วิศวกรโครงสร้าง	
นายสัญญานิมิต รุ่งพระนิยม สย.5154	
วิศวกรไฟฟ้า	
นายชรูญ มาสุขใจ	ภฟก.2457
วิศวกรสุขาภิบาล	
นายสิระสิทธิ์ หิมสถิตย์	สย. 8489
วิศวกรเครื่องกล	
นายช่างเขียนแบบ	
นายอุทร บุรณแสน	

แบบ บ้านพักอาศัย 1 ชั้น
แบบที่ 107
ชื่อบ้าน ชวนชม

เจ้าของ

สถานที่

แบบแสดง
ขยายโครงสร้าง

วันที่ :	เลขที่	รวม
ธันวาคม 2553	S-06	8

แผ่นที่	รวมแผ่น
23	32

FILE :

รายการแก้ไขแบบ
มิถุนายน 2557

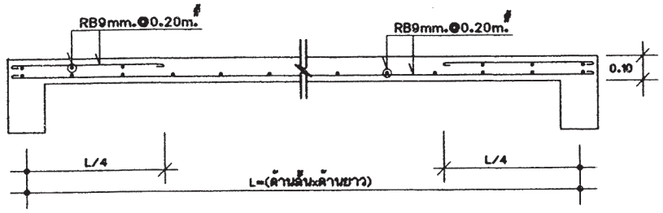

S2 1:25

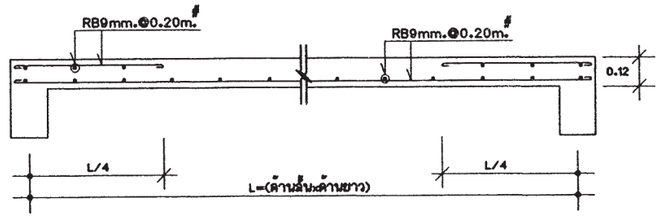

S3 1:25

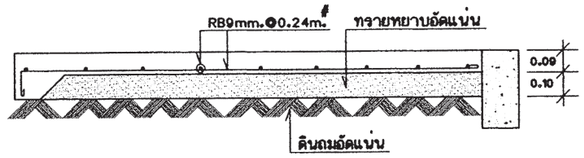

GS 1:25

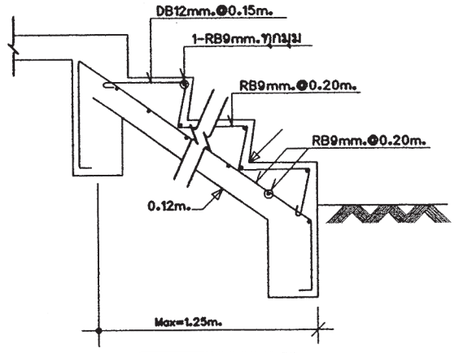

STC-1 1:25

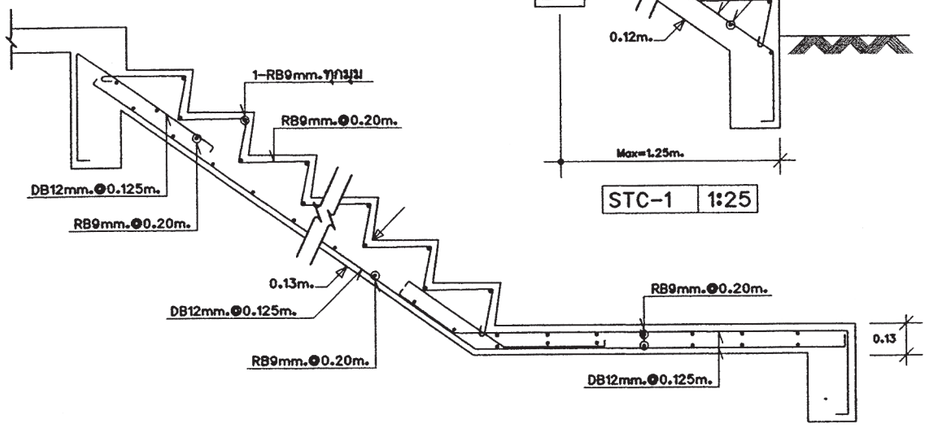

ST-1 (ช่วงบน) 1:25

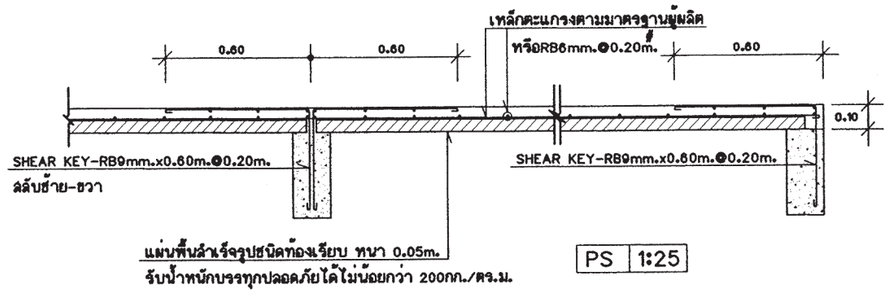

PS 1:25

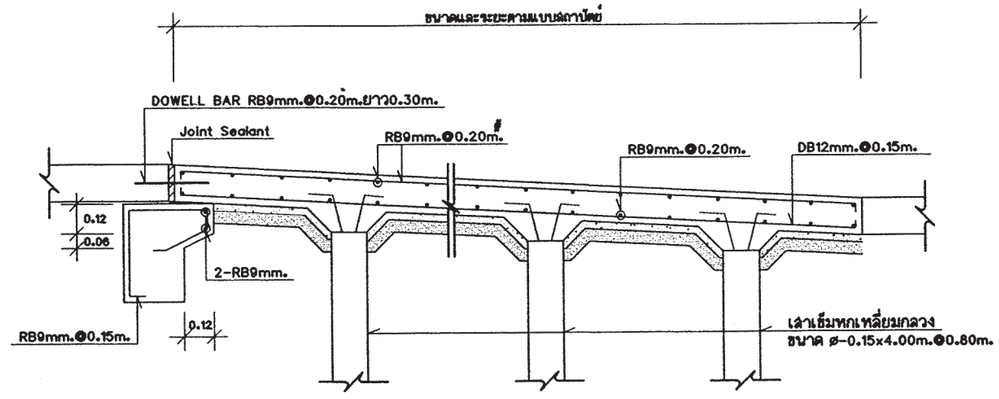

ขยายทางลาด SR1 1:25

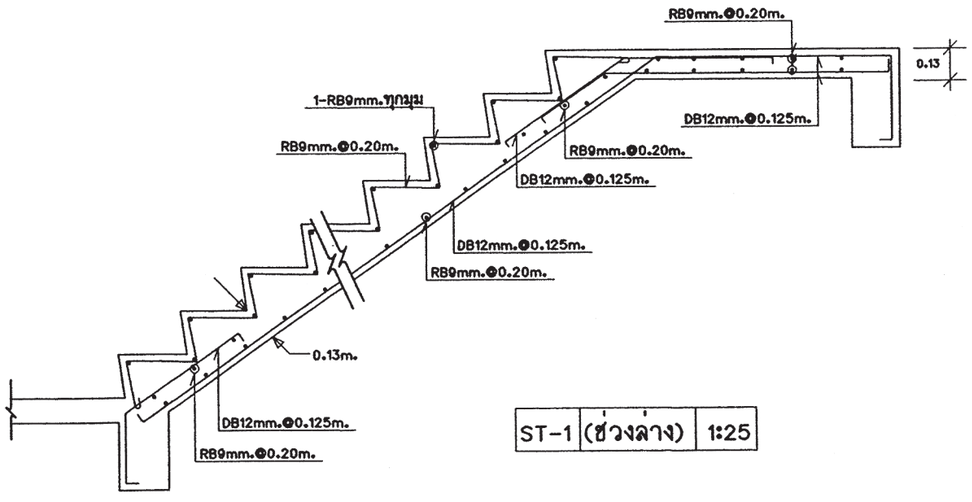

ST-1 (ช่วงล่าง) 1:25

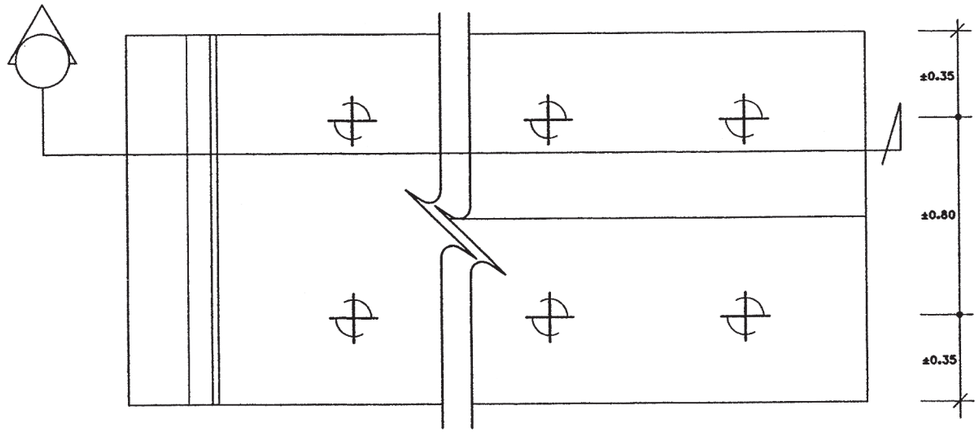

สำนักการ โยธา
กรุงเทพมหานคร

โครงการ
แบบบ้านยิ้มเพื่อประชาชน ระยะที่ 3

ตามนโยบาย
ม.ร.ว. สุขุมพันธุ์ บริพัตร
ผู้ว่าราชการกรุงเทพมหานคร
นายจุมพล สำเภาพล
รองผู้ว่าราชการกรุงเทพมหานคร
นางนินนาท ชลิตานนท์
ปลัดกรุงเทพมหานคร

ผู้อำนวยการสำนักการโยธา	
รองผู้อำนวยการสำนักการโยธา	
นายทวีศักดิ์ เลิศประพันธ์	
ผู้อำนวยการสำนักงานออกแบบ	
นายวัชรินทร์ บรรพต	
หัวหน้ากลุ่มงานสถาปัตยกรรม	
นายสินธุ์ชัย บุญปักษ์	
หัวหน้ากลุ่มงานวิศวกรรมอาคาร	
นายอริยะ เมฆะกุล	
สถาปนิก	
นายมารุต นิรุตติรักษ์ ส-สถ.2587	
วิศวกรโครงสร้าง	
นายสัญญานิมิต รุ่งเพชรเนียม สย.5154	
วิศวกรไฟฟ้า	
นายจรูญ มาสุขใจ	ภฟก.2457
วิศวกรสุขาภิบาล	
นายจีระสิทธิ์ ทิมสถิตย์	สย. 8489
วิศวกรเครื่องกล	
นายช่างเขียนแบบ	
นายอุทร บูรณแสน	

แบบ บ้านพักอาศัย 1 ชั้น
แบบที่ 107
ชื่อบ้าน ชวนชม

เจ้าของ

สถานที่

แบบแสดง
ขยายโครงสร้าง

วันที่ :	เลขที่	รวม
ธันวาคม 2553	S-07	8

แผ่นที่	รวมแผ่น
24	32

FILE :

รายการแก้ไขแบบ
มิถุนายน 2557

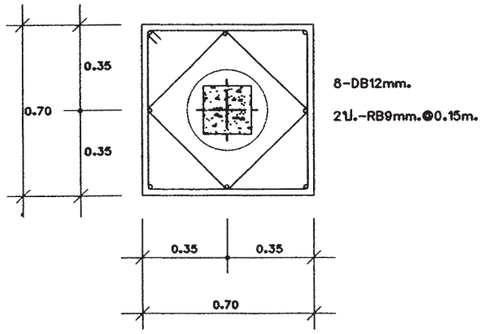

ขยายแปลน F1A

มาตราส่วน 1:25

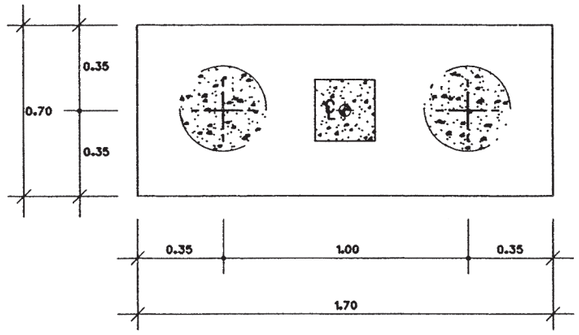

ขยายแปลน F2A

มาตราส่วน 1:25

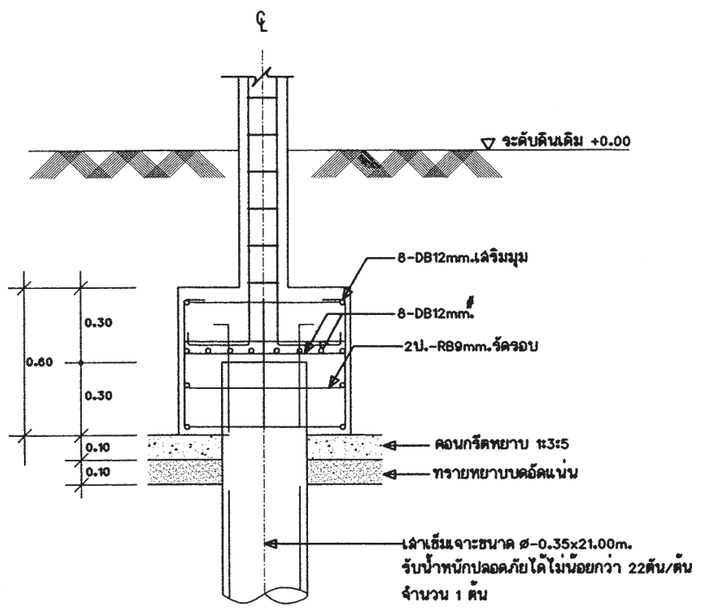

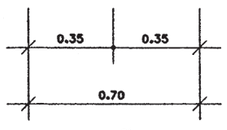

ขยายรูปตัด F1A

มาตราส่วน 1:25

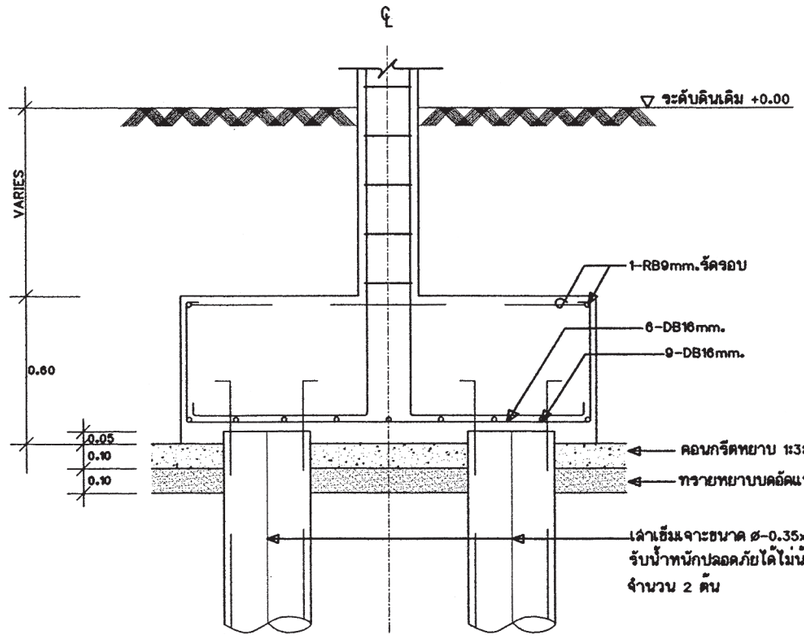

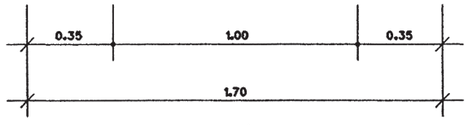

ขยายรูปตัด F2A

มาตราส่วน 1:25

หมายเหตุ -กรณีใช้ฐานรากเสาเข็มเจาะแทนฐานรากเสาเข็มตอก
ให้ใช้เทียบ ดังนี้ F1=F1A , F2=F2A

สำนักการ โยธา
กรุงเทพมหานคร

โครงการ
แบบบ้านยิ้มเพื่อประชาชน ระยะที่ 3

ตามนโยบาย
ม.ร.ว. สุขุมพันธุ์ บริพัตร
ผู้ว่าราชการกรุงเทพมหานคร
นายจุมพล สำเภาพล
รองผู้ว่าราชการกรุงเทพมหานคร
นางนิ่มนาท ชลิตานนท์
ปลัดกรุงเทพมหานคร

ผู้อำนวยการสำนักการโยธา	
รองผู้อำนวยการสำนักการโยธา	
นายทวีศักดิ์ เลิศประพันธ์	
ผู้อำนวยการสำนักงานออกแบบ	
นายวัชรินทร์ บรรพต	
หัวหน้ากลุ่มงานสถาปัตยกรรม	
นายสินธุ์ชัย บุญบักษ์	
หัวหน้ากลุ่มงานวิศวกรรมอาคาร	
นายธวัช เมฆะกุล	
สถาปนิก	
นายมานุต นิรุตติรักษ์	ส-สถ.2587
วิศวกรโครงสร้าง	
นายสัญญานิมิต รุ่งเพชรเนียม	ส.ย.5154
วิศวกรไฟฟ้า	
นายจรูญ มาสุขใจ	ภฟก.2457
วิศวกรสุขาภิบาล	
นายจิระสิทธิ์ ทิมสดิศย์	สย. 8489
วิศวกรเครื่องกล	
นายช่างเขียนแบบ	
นายอุทร บุรณแสน	

แบบ บ้านพักอาศัย 1 ชั้น
แบบที่ 107
ชื่อบ้าน ชวนชม

เจ้าของ

สถานที่

แบบแสดง
ขยายโครงสร้าง

รันที่ :	แสที่	รวม
ธันวาคม 2553	S-08	8

แผ่นที่	รวมแผ่น
25	32

FILE :

รายการแก้ไขแบบ
มิถุนายน 2557

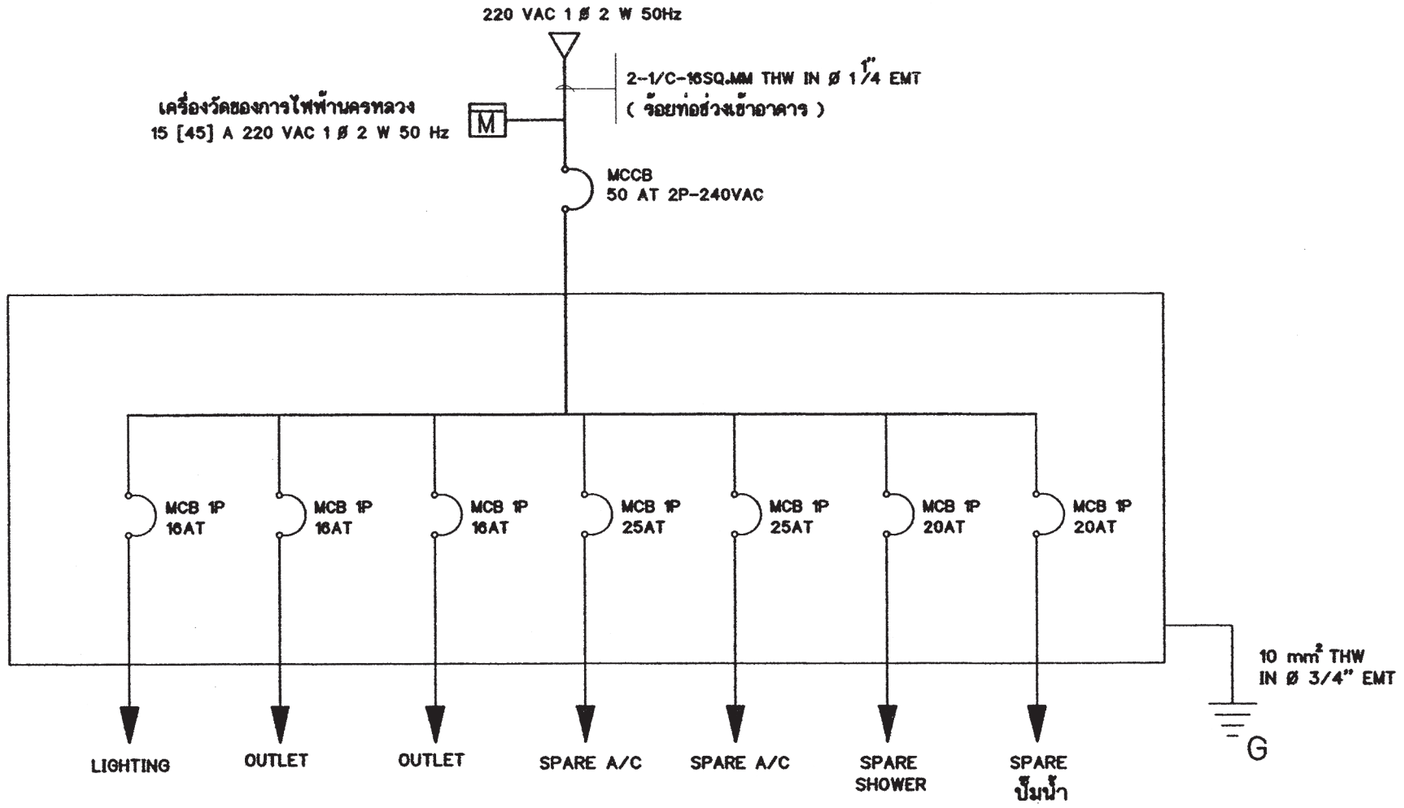

SINGLE LINE DIAGRAM

สัญลักษณ์ระบบไฟฟ้า

○	โคม DOWNLIGHT 1x11 W
◎	โคมกลมหลอด ฟลูออเรสเซนต์ 1x32 W พร้อมฝาครอบลีใส
▭	ดวงโคมหลอด ฟลูออเรสเซนต์ 1x18 W พร้อมฝาครอบลีใส
⌖	โคม DOWNLIGHT หลอด COMPACT 1x11 W
S	สวิตช์ไฟฟ้าแบบธรรมดา
S_3	สวิตช์ไฟฟ้าแบบ 3ทาง
⊖	เต้ารับไฟฟ้าแบบมีสายดิน
TV	เต้ารับทีวี
⊠	เต้ารับโทรศัพท์
Ⓙ	กล่องต่อสายไฟ
◪	แผงจ่ายไฟ
MCB	MINIATURE CIRCUIT BREAKER

รายการระบบงานไฟฟ้า

- แผงจ่ายไฟเป็นกล่องเหล็ก
- สายไฟตามมาตรฐานอุตสาหกรรม
- เต้ารับไฟฟ้าแบบมีสายดิน
- สวิตช์ไฟฟ้าแบบธรรมดา และ สามทาง
- สายเมนวงจรย่อยขนาด 4 มม.^{2}
- สายไฟเข้าเต้ารับขนาด 2.5 มม.^{2}
- สายไฟเข้าดวงโคมขนาด 1 มม.^{2}
- การเดินสายร้อยในท่อร้อยสายฝังในผนังส่วนการเดินสายในฝ้าเพดานให้เดินร้อยท่อร้อยยึดติดกับเสาหรือคาน
- สายไฟเข้าเครื่องทำน้ำอุ่น 3500 W ขนาด 4 มม.^{2}
- สาย COAXIAL เข้าเต้ารับทีวีใช้ RG6
- สายโทรศัพท์เข้าเต้ารับโทรศัพท์ ขนาด 0.65 มม.
- การต่อลงดินต้องเป็นไปตามกฎของการไฟฟ้านครหลวง
- ทิ้งสายข้างหนึ่งไว้ในกล่องต่อสายในห้องนอน หรือ ห้องน้ำ อีกข้างหนึ่งต่อเข้ากับ CIRCUIT BREAKER ในแผงจ่ายไฟ

สำนักการ โยธา
กรุงเทพมหานคร

โครงการ
แบบบ้านยิ้มเพื่อประชาชน ระยะที่ 3

ตามนโยบาย
ม.ร.ว. สุขุมพันธุ์ บริพัตร
ผู้ว่าราชการกรุงเทพมหานคร
นายจุมพล สำเภาพล
รองผู้ว่าราชการกรุงเทพมหานคร
นางนินนาท ชลิตานนท์
ปลัดกรุงเทพมหานคร

ผู้อำนวยการสำนักการโยธา
รองผู้อำนวยการสำนักการโยธา
นายทวีศักดิ์ เลิศประพันธ์
ผู้อำนวยการสำนักงานออกแบบ
นายวัชรินทร์ บรรพต
หัวหน้ากลุ่มงานสถาปัตยกรรม
นายสินธุ์ชัย บุญปักษ์
หัวหน้ากลุ่มงานวิศวกรรม
นายอริยะ เมฆะกุล
สถาปนิก
นายมารุต นิรุตติรักษ์ ส-สถ.2587
วิศวกรโครงสร้าง
นายสัญญานิมิต รุ่งเพชรเนียม สย.5154
วิศวกรไฟฟ้า
นายจรูญ มาสุขใจ ภฟก. 2457
วิศวกรสุขาภิบาล
นายจีระลิทธิ์ ทิมสถิตย์ สย.8489
วิศวกรเครื่องกล
นายช่างเขียนแบบ
นายสมชาย กันนะสมบัติ

แบบ บ้านพักอาศัย 1 ชั้น
แบบที่ 107
ชื่อบ้าน ชวนชม
เจ้าของ
สถานที่

แบบแสดง
SINGLE LINE DIAGRAM
สัญลักษณ์ระบบไฟฟ้า
รายการระบบงานไฟฟ้า
มาตราส่วน 1:75

FILE :	เลขที่	รวม
วันที่	E-01	2
แผ่นที่ 26	รวมแผ่น 32	

รายการแก้ไขแบบ

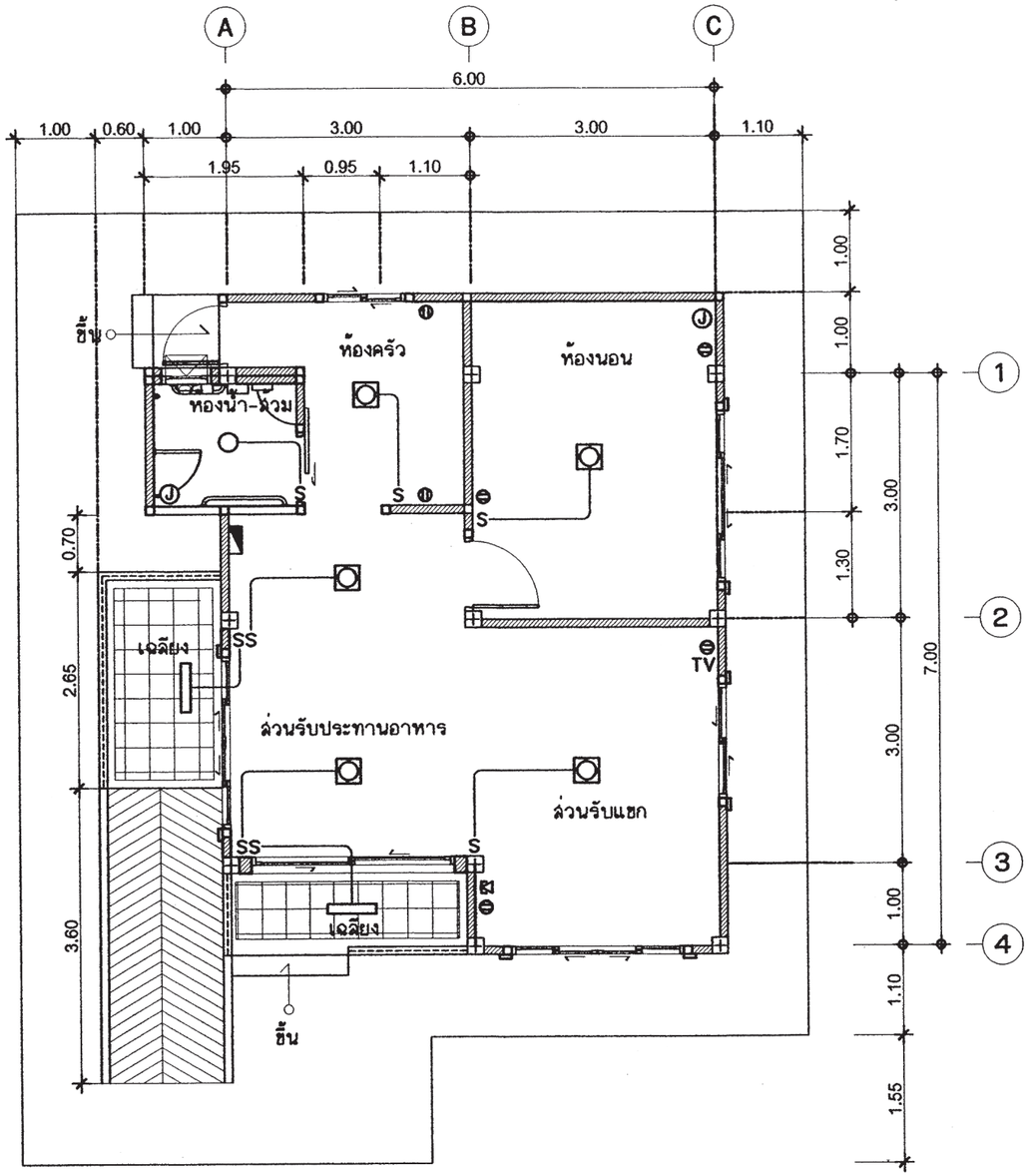

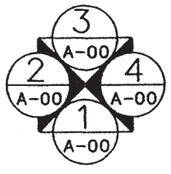

แปลนระบบไฟฟ้าแสงสว่าง-เต้ารับไฟฟ้า-โทรศัพท์-โทรทัศน์

มาตราส่วน 1 : 75

สำนักการ โยธา
กรุงเทพมหานคร

โครงการ
แบบบ้านยิ้มเพื่อประชาชน ระยะที่ 3

ตามนโยบาย
ม.ร.ว. สุขุมพันธุ์ บริพัตร
ผู้ว่าราชการกรุงเทพมหานคร
นายจุมพล สำเภาพล
รองผู้ว่าราชการกรุงเทพมหานคร
นางนินนาท ชลิตานนท์
ปลัดกรุงเทพมหานคร

ผู้อำนวยการสำนักการโยธา
รองผู้อำนวยการสำนักการโยธา
นายทวีศักดิ์ เลิศประพันธ์
ผู้อำนวยการสำนักงานออกแบบ
นายวัชรินทร์ บรรพต
หัวหน้ากลุ่มงานสถาปัตยกรรม
นายสินธุ์ชัย บุญปักษ์
หัวหน้ากลุ่มงานวิศวกรรม
นายอริยะ เมฆะกุล
สถาปนิก
นายมารุต นิรุตติรักษ์ ส-สถ.2587
วิศวกรโครงสร้าง
นายสัญญานิมิต รุ่งเพชรเนียม สย.5154
วิศวกรไฟฟ้า
นายจรูญ มาสุขใจ ภฟก. 2457
วิศวกรสุขาภิบาล
นายจีระสิทธิ์ ทิมสถิตย์ สย.8489
วิศวกรเครื่องกล
นายช่างเขียนแบบ
นายสมชาย กันนะสมบัติ

แบบ บ้านพักอาศัย 1 ชั้น
แบบที่ 10.7
ชื่อบ้าน ชวนชม
เจ้าของ
สถานที่

แบบแสดง
แปลนระบบไฟฟ้าแสงสว่าง
เต้ารับไฟฟ้า-โทรศัพท์-โทรทัศน์
มาตราส่วน 1:75

FILE :	เลขที่	รวม
วันที่	E-02	2
แผ่นที่ 27	รวมแผ่น 32	

รายการแก้ไขแบบ

ตารางที่ 1 แสดงการเลือกใช้ขนาดเครื่องสูบน้ำแบบอัตโนมัติสำหรับโครงการบ้านยิ้ม

ขนาดเครื่องสูบน้ำ (วัตต์)	จำนวนห้องน้ำของบ้าน	จำนวนชั้นของบ้าน
100	1 - 3	1 - 2
150	4	1 - 2
200	5	2 - 3
250	6	2 - 3
300	7	2 - 3

ตารางที่ 2 แสดงการเลือกใช้ขนาดถังเก็บน้ำแบบตั้งพื้นสำหรับโครงการบ้านยิ้ม

ชื่อ	จำนวนห้องนอนของบ้าน	ความจุ (ลบ.ม)
ถังเก็บน้ำ 1 (WT1)	1 - 2	1
ถังเก็บน้ำ 2 (WT2)	3 - 4	2
ถังเก็บน้ำ 3 (WT3)	5 - 6	3

ถังเก็บน้ำที่ใช้ ทำจากวัสดุไฟเบอร์กลาสเสริมแรงผลิตตามมาตรฐาน มอก 435 - 2548

แปลนบ่อดักขยะและดักไขมัน

มาตราส่วน AS SHOWN

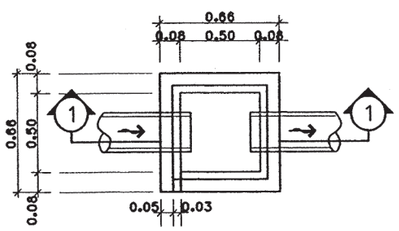

บ่อพักน้ำทิ้ง

มาตราส่วน AS SHOWN

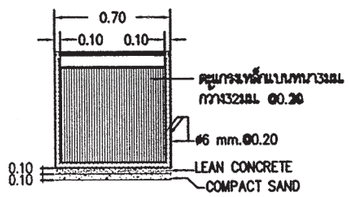

รูปตัด B-B

มาตราส่วน AS SHOWN

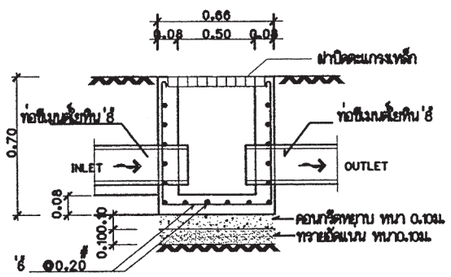

รูปตัด ①- ①

มาตราส่วน AS SHOWN

ตารางที่ 3 แสดงการเลือกใช้ขนาดถังบำบัดน้ำเสียแบบฝังใต้ดินสำหรับโครงการบ้านยิ้ม

ชื่อ	จำนวนห้องนอนของบ้าน	ปริมาณการบำบัด(ลบ.ม/วัน)
ถังบำบัดน้ำเสีย 1 (WWTP1)	1 - 2	1
ถังบำบัดน้ำเสีย 2 (WWTP2)	3 - 4	2
ถังบำบัดน้ำเสีย 3 (WWTP3)	5 - 6	3

ถังบำบัดน้ำเสียเป็นระบบเกรอะ - กรองไร้อากาศ ตัวถังทำจากวัสดุไฟเบอร์กลาสเสริมแรง สามารถรองรับปริมาณน้ำเสียได้ไม่น้อยกว่าตามที่กำหนดในตารางที่ 3 ที่ค่า BOD เข้าระบบ ไม่น้อยกว่า 250 มิลลิกรัมต่อลิตร และค่า BOD ของน้ำที่ผ่านการบำบัดแล้วไม่เกิน 50 มิลลิกรัมต่อลิตร

ตารางที่ 4 แสดงการเลือกใช้วัสดุท่อสำหรับโครงการบ้านยิ้ม

การใช้งาน	วัสดุ
ท่อประปา (CW)	ท่อ PVC Class 13.5 ผลิตตามมาตรฐาน มอก 17 - 2532
	ต่อด้วยน้ำยาประสานผลิตภัณฑ์เดียวกับผู้ผลิตท่อ
ท่อระบายน้ำโสโครก น้ำทิ้ง น้ำฝนและท่ออากาศ(S,W,RL,V)	ท่อ PVC Class 13.5 ผลิตตามมาตรฐาน มอก 17 - 2532
	ต่อด้วยน้ำยาประสานผลิตภัณฑ์เดียวกับผู้ผลิตท่อ

รูปตัด A-A

มาตราส่วน AS SHOWN

สำนักการ โยธา
กรุงเทพมหานคร

โครงการ
แบบบ้านยิ้มเพื่อประชาชน ระยะที่ 3

ตามนโยบาย
ม.ร.ว. สุขุมพันธุ์ บริพัตร
ผู้ว่าราชการกรุงเทพมหานคร
นายจุมพล สำเภาพล
รองผู้ว่าราชการกรุงเทพมหานคร
นางนันนาท ชลิตานนท์
ปลัดกรุงเทพมหานคร

ผู้อำนวยการสำนักการโยธา	
รองผู้อำนวยการสำนักการโยธา	
นายทวีศักดิ์ เลิศประพันธ์	
ผู้อำนวยการสำนักงานออกแบบ	
นายวีรินทร์ บรรพต	
หัวหน้ากลุ่มงานสถาปัตยกรรม	
นายสินธุชัย บุญปักษ์	
หัวหน้ากลุ่มงานวิศวกรรม	
นายธริยะ เมฆะกุล	
สถาปนิก	
นายมานุต นิวุตติรักษ์ ส- สถ.2547	
วิศวกรโครงสร้าง	
นายสัญญานิมิต รุ่งเพชรเนียม สย.5154	
วิศวกรไฟฟ้า	
นายจรูญ มาสุขใจ ภฟก. 2457	
วิศวกรสุขาภิบาล	
นายจิระสิทธิ์ ทิมสถิตย์ สย.8489	
วิศวกรเครื่องกล	
นายช่างเขียนแบบ	
นางสาวพิทักษ์กุล แสงพินิจ	

แบบ	บ้านพักอาศัย 1 ชั้น
แบบที่	107
ชื่อบ้าน	ชวนชม
เจ้าของ	
สถานที่	

แบบแสดง
รายการประกอบแบบระบบสุขาภิบาล

มาตราส่วน 1:100

FILE :	เดรที่	รวม
	SN-01	5
รีนที่		
แผ่นที่	รวมแผ่น	
28	32	

รายการแก้ไขแบบ

สัญลักษณ์	อักษรย่อ	รายละเอียด
W	W	ท่อน้ำเสีย (PVC มอก. CLASS 8.5)
S	S	ท่อน้ำทิ้งสว่ม (PVC มอก. CLASS 8.5)
V	V	ท่อระบายอากาศ (PVC มอก. CLASS 8.5)
⋈	⋈	จุดปลายท่อน้ำดี (ก๊อกน้ำ, STOP VALE)
	CW	ท่อน้ำดี (CW) (PVC มอก. CLASS 13.5)
	–	แนวท่อใยหิน เส้นผ่าศูนย์กลาง 0.20 เมตร
	–	แนวเขตที่ดิน
FD	FD	ท่อระบายน้ำที่พื้น (PVC มอก. CLASS 8.5)
RD	RD	ท่อระบายน้ำฝน (PVC มอก. CLASS 8.5)
	FCO	FLOOR CLEANOUT
M	M	มาตรวัดน้ำ
P	P	ปั๊มน้ำ
MH.	–	บ่อพักน้ำทิ้งสำเร็จรูป ขนาด 0.40 x 0.40 เมตร
	–	ถังบำบัดน้ำเสีย (WWTP)

หมายเหตุ

ผังบริเวณนี้เป็นเพียงตัวอย่างเพื่อประมาณราคา ค่าก่อสร้างส่วนประกอบอาคารเท่านั้น
ส่วนรายละเอียดของสถานที่จริง ให้กำหนดรายละเอียดขณะก่อสร้าง
ส่วนที่มิได้ปรากฏในแบบให้ปฏิบัติตาม พรบ.ควบคุมอาคาร และข้อบัญญัติกรุงเทพมหานคร

สำนักการโยธา
กรุงเทพมหานคร

โครงการ
แบบบ้านยิ้มเพื่อประชาชน ระยะที่ 3

ตามนโยบาย
ม.ร.ว. สุขุมพันธุ์ บริพัตร
ผู้ว่าราชการกรุงเทพมหานคร
นายจุมพล สำเภาพล
รองผู้ว่าราชการกรุงเทพมหานคร
นางนินนาท ชลิตานนท์
ปลัดกรุงเทพมหานคร

ผู้อำนวยการสำนักการโยธา	
รองผู้อำนวยการสำนักการโยธา	
นายทวีลักดิ์ เลิศประพันธ์	
ผู้อำนวยการสำนักงานออกแบบ	
นายวัชรินทร์ บรรพต	
หัวหน้ากลุ่มงานสถาปัตยกรรม	
นายสินธุ์ชัย บุญปักษ์	
หัวหน้ากลุ่มงานวิศวกรรม	
นายอริยะ เมฆะกุล	
สถาปนิก	
นายมานุต นิรุตติรักษ์ ส-สถ.2587	
วิศวกรโครงสร้าง	
นายสัญญานิมิต รุ่งเพชรนิยม สย.5154	
วิศวกรไฟฟ้า	
นายรุญ มาสุรใจ ภฟก. 2457	
วิศวกรสุขาภิบาล	
นายจิระสิทธิ์ ทิมสถิตย์ สย.8489	
วิศวกรเครื่องกล	
นายช่างเขียนแบบ	
นางสาวพิทักษ์กุล แสงพินิจ	

แบบ	บ้านพักอาศัย 1 ชั้น
แบบที่	107
ชื่อบ้าน	ชวนชม
เจ้าของ	
สถานที่	
แบบแสดง	สัญลักษณ์
มาตราส่วน	1:75

FILE :	เลขที่	รวม
วันที่	SN-02	5
แผ่นที่ 29	รวมแผ่น 32	

รายการแก้ไขแบบ

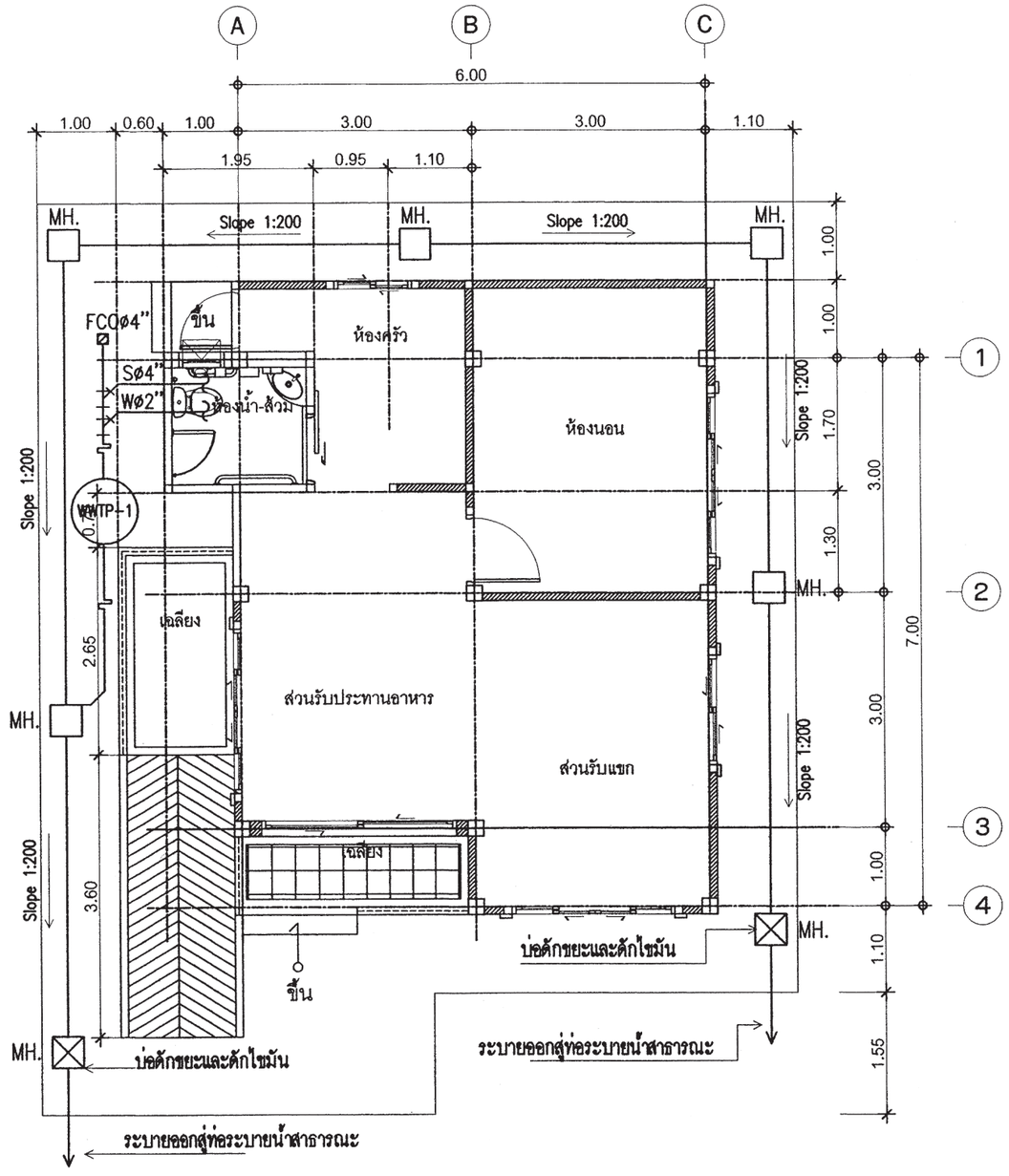

แปลนระบบสุขาภิบาล

มาตราส่วน 1 : 75

สำนักการ โยธา
กรุงเทพมหานคร

โครงการ

แบบบ้านยิ้มเพื่อประชาชน ระยะที่ 3

ตามนโยบาย

ม.ร.ว. สุขุมพันธุ์ บริพัตร
ผู้ว่าราชการกรุงเทพมหานคร

นายจุมพล สำเภาพล
รองผู้ว่าราชการกรุงเทพมหานคร

นางนันนาท ชลิตานนท์
ปลัดกรุงเทพมหานคร

ผู้อำนวยการสำนักการโยธา	
รองผู้อำนวยการสำนักการโยธา	
นายทวีศักดิ์ เลิศประพันธ์	
ผู้อำนวยการสำนักงานออกแบบ	
นายวัชรินทร์ บรรพต	
หัวหน้ากลุ่มงานสถาปัตยกรรม	
นายสินธุชัย บุญปักษ์	
หัวหน้ากลุ่มงานวิศวกรรม	
นายอริยะ เมฆะกุล	
สถาปนิก	
นายมานุศ นิรุตติรักษ์ ส-สถ.2547	
วิศวกรโครงสร้าง	
นายสัญญาบริรัต รุ่งเพชรเนียม สย.5154	
วิศวกรไฟฟ้า	
นายจรูญ มาสุขใจ ภฟก. 2457	
วิศวกรสุขาภิบาล	
นายศิระสิทธิ์ ทิมสถิตย์ สย.8489	
วิศวกรเครื่องกล	
นายช่างเขียนแบบ	
นางสาวพิทักษ์กุล แสงพินิจ	

แบบ	บ้านพักอาศัย 1 ชั้น
แบบที่	107
ชื่อบ้าน	ชวนชม
เจ้าของ	
สถานที่	

แบบแสดง

แปลนระบบสุขาภิบาล

มาตราส่วน 1:75

FILE :	แฟ้มที่	รวม
วันที่	SN-03	5
แผ่นที่ 30	รวมแผ่น 32	

รายการแก้ไขแบบ

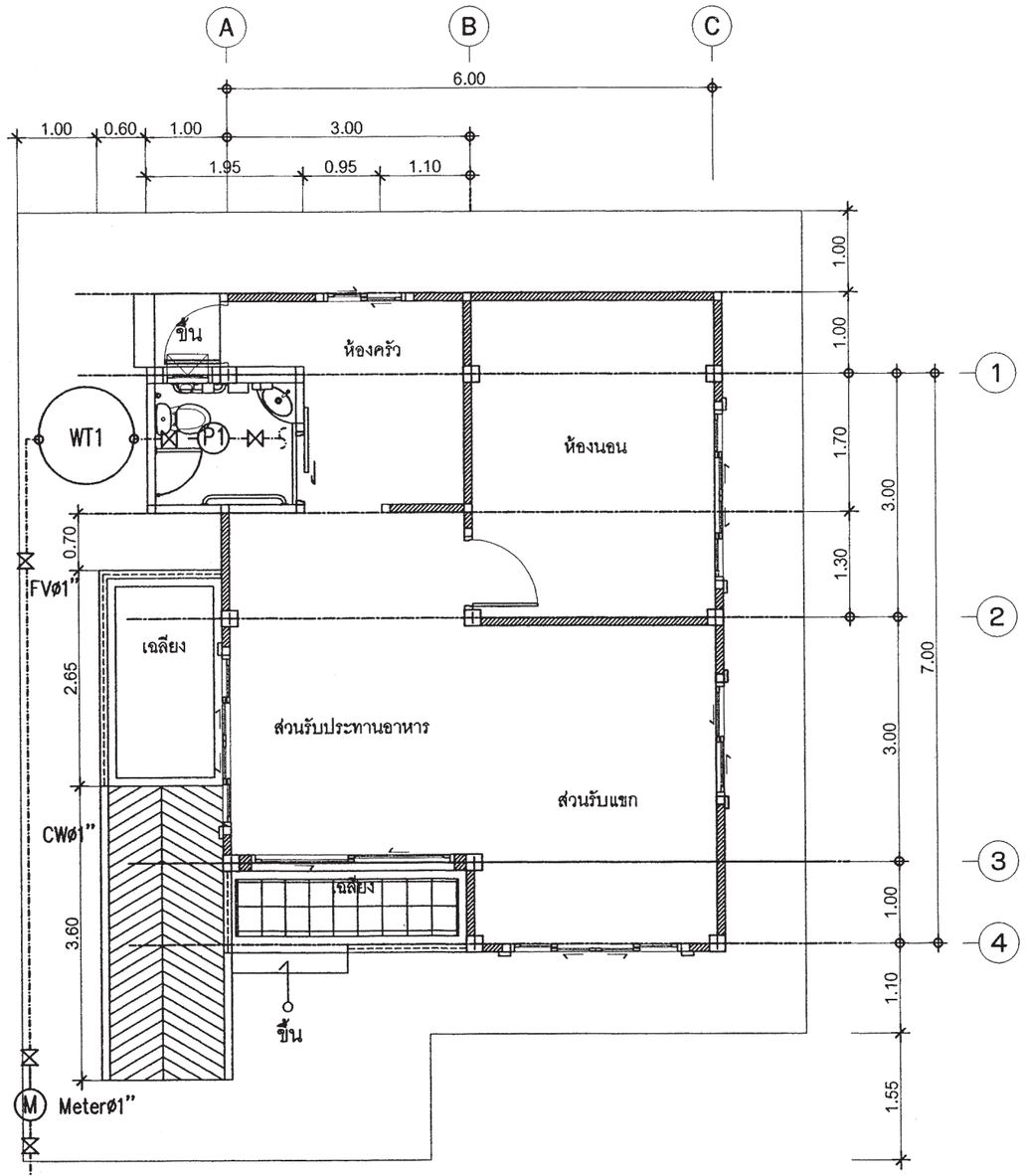

แปลนระบบประปา

มาตราส่วน 1 : 75

สำนักการ โยธา
กรุงเทพมหานคร

โครงการ

แบบบ้านยิ้มเพื่อประชาชน ระยะที่ 3

ตามนโยบาย

ม.ร.ว. สุขุมพันธุ์ บริพัตร
ผู้ว่าราชการกรุงเทพมหานคร

นายจุมพล สำเภาพล
รองผู้ว่าราชการกรุงเทพมหานคร

นางนันนาท ชลิตานนท์
ปลัดกรุงเทพมหานคร

ผู้อำนวยการสำนักการโยธา	
รองผู้อำนวยการสำนักการโยธา	
นายทวีลักษ์ เลิศประพันธ์	
ผู้อำนวยการสำนักงานออกแบบ	
นายวัชรินทร์ บรรพต	
หัวหน้ากลุ่มงานสถาปัตยกรรม	
นายสินธุ์ชัย บุญปักษ์	
หัวหน้ากลุ่มงานวิศวกรรม	
นายอิยะ เมฆะกุล	
สถาปนิก	
นายมานุศ นิวุตติรักษ์ ส-สถ.2587	
วิศวกรโครงสร้าง	
นายสัญญานิมิต รุ่งเพชรเนียม สย.5154	
วิศวกรไฟฟ้า	
นายจรูญ มาสุขใจ ภพ.2457	
วิศวกรสุขาภิบาล	
นายจิระสิทธิ์ ทิมสถิตย์ สย.8489	
วิศวกรเครื่องกล	
นายช่างเขียนแบบ	
นางสาวพิทักษ์กุล แสงพินิจ	

แบบ	บ้านพักอาศัย 1 ชั้น
แบบที่	107
ชื่อบ้าน	ชวนชม
เจ้าของ	
สถานที่	

แบบแสดง

แปลนระบบประปา

มาตราส่วน 1:75

FILE :	แผ่นที่	รวม
วันที่	SN-04	5
แผ่นที่ 31	รวมแผ่น 32	

รายการแก้ไขแบบ

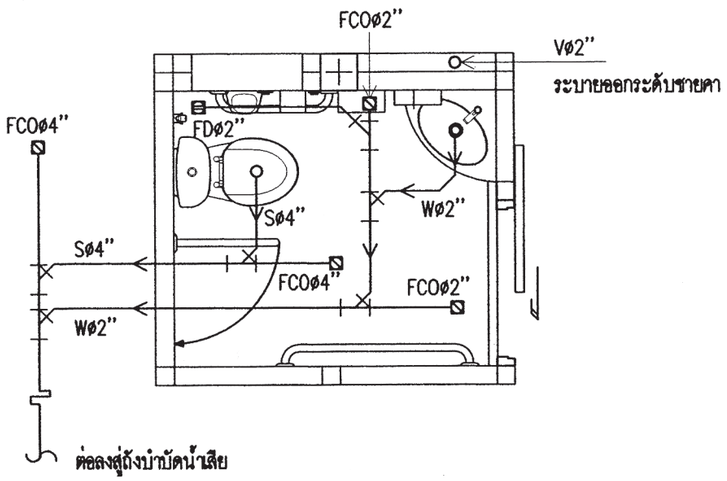

แบบขยายระบบสุขาภิบาลห้องน้ำ

มาตราส่วน 1 : 50

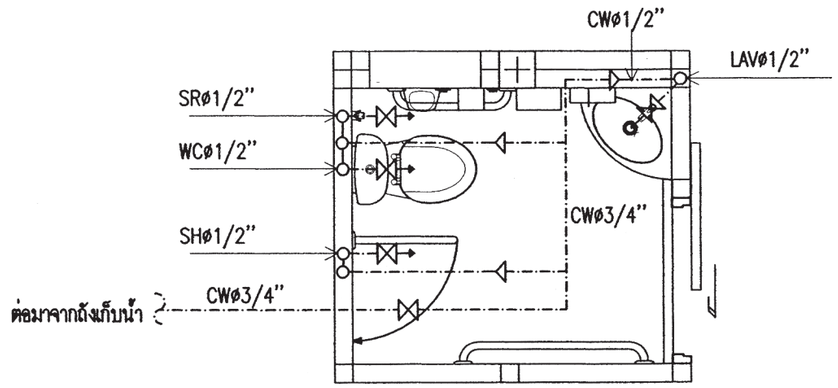

แบบขยายระบบประปาห้องน้ำ

มาตราส่วน 1 : 50

สำนักการ โยธา
กรุงเทพมหานคร

โครงการ

แบบบ้านยิ้มเพื่อประชาชน ระยะที่ 3

ตามนโยบาย

ม.ร.ว. สุขุมพันธุ์ บริพัตร
ผู้ว่าราชการกรุงเทพมหานคร

นายจุมพล สำเภาพล
รองผู้ว่าราชการกรุงเทพมหานคร

นางนินนาท ชลิตานนท์
ปลัดกรุงเทพมหานคร

ผู้อำนวยการสำนักการโยธา	
รองผู้อำนวยการสำนักการโยธา	
นายทวีศักดิ์ เลิศประพันธ์	
ผู้อำนวยการสำนักงานออกแบบ	
นายวัชรินทร์ บรรพต	
หัวหน้ากลุ่มงานสถาปัตยกรรม	
นายสินธุ์ชัย บุญปักษ์	
หัวหน้ากลุ่มงานวิศวกรรม	
นายอริยะ เมฆะกุล	
สถาปนิก	
นายมารุต นิรุตติรักษ์ ส-สถ.2587	
วิศวกรโครงสร้าง	
นายสัญญานิมิต รุ่งเพชรเนียม สย.5154	
วิศวกรไฟฟ้า	
นายจรูญ มาสุขใจ ภฟก. 2457	
วิศวกรสุขาภิบาล	
นายจิระสิทธิ์ ทิมสถิตย์ สย.8489	
วิศวกรเครื่องกล	
นายช่างเขียนแบบ	
นางสาวพิทักษ์กุล แสงพินิจ	

แบบ บ้านพักอาศัย 1 ชั้น
แบบที่ 107
ชื่อบ้าน ชวนชม

เจ้าของ

สถานที่

แบบแสดง
แบบขยายระบบสุขาภิบาลห้องน้ำ
แบบขยายระบบประปาห้องน้ำ

มาตราส่วน 1:50

FILE :	เลขที่	รวม
วันที่	SN-05	5
แผ่นที่ 32	รวมแผ่น 32	

รายการแก้ไขแบบ

สัญญลักษณ์ประกอบแบบสถาปัตยกรรม

2	แนวศูนย์กลางเสาทางตั้ง
B	แนวศูนย์กลางเสาทางนอน
	ทิศเหนือ
	เส้นแสดงขอบเขตที่ดิน
	เส้นแสดงแนวศูนย์กลาง
	เส้นแสดงแนวที่ซ้อนหรือจะมีในอนาคตหรือของเดิมที่ต้องเคลื่อนย้ายออก
	เส้นแสดงระยะตัด
	ศูนย์กลางถึงศูนย์กลาง
	ศูนย์กลางถึงริม
	ริมถึงริม
+3.00	ระดับในแปลน
▽ +3.00	ระดับในรูปตัด
3	พื้น
2	ผนัง
1	ฝ้าเพดาน
4	ประตู
5	หน้าต่าง

สัญญลักษณ์ประกอบแบบสถาปัตยกรรม

	ดินถม
	ทรายหยาบอัดแน่น
	คอนกรีตเสริมเหล็ก
	ผนังก่ออิฐครึ่งแผ่น
	ผนังก่ออิฐเต็มแผ่น
	ผนังก่ออิฐเต็มหน้าเสา
	ผนังโครงเคร่าไม้
	ผนัง GLASS BLOCK
1 A-01	หมายเลขแสดงรูปด้าน
	สัญญลักษณ์แสดงรูปด้าน
	แสดงในแบบแผ่นที่
2	หมายเลขแสดงรูปด้าน
	สัญญลักษณ์แสดงรูปด้านในแผ่นเดียวกัน
2-2 A-02	หมายเลขแสดงรูปตัด
	สัญญลักษณ์แสดงแนวตัด
	แสดงในแบบแผ่นที่
T-1	หมายเลขแสดงรูปตัด
	สัญญลักษณ์แสดงแนวตัดในแผ่นเดียวกัน
D-1 A-02	หมายเลขแสดงแบบขยาย
	สัญญลักษณ์แสดงแบบขยาย
	แสดงในแบบแผ่นที่
D-3	หมายเลขแสดงแบบขยาย
	สัญญลักษณ์แสดงแบบขยายในแผ่นเดียวกัน

สารบัญแบบสถาปัตยกรรม

แผ่นที่	รายการ	แผ่นที่	รายการ
A-01	สัญลักษณ์ประกอบแบบ		
A-02	รายการประกอบแบบ		
A-03	แผนที่ตั้งเขป , ผังบริเวณ		
A-04	แปลนพื้น		
A-05	แปลนหลังคา		
A-06	รูปตัด A-A , รูปตัด B-B		
A-07	รูปด้าน 1 ,รูปด้าน 2		
A-08	รูปด้าน 3 ,รูปด้าน 4		
A-09	แบบขยายทางลาด		
A-10	แบบมาตรฐานการติดตั้งสุขภัณฑ์และอุปกรณ์		
A-11	แบบขยายห้องน้ำ – ส้วม		
A-12	แบบขยายประตู – หน้าต่าง 1		
A-13	แบบขยายประตู – หน้าต่าง 2		

สารบัญแบบวิศวกรรมไฟฟ้าและสื่อสาร

E-01	รายการระบบงานไฟฟ้า สัญลักษณ์ระบบไฟฟ้า SINGLE LINE DIAGRAM
E-02	แปลนระบบไฟฟ้าแสงสว่าง –เต้ารับไฟฟ้า –โทรศัพท์ –โทรทัศน์

สารบัญแบบวิศวกรรมโครงสร้าง

S-01	รายการประกอบแบบโครงสร้าง
S-02	แปลนฐานราก – เสาตอม่อ
S-03	แปลนเสา คาน พื้น ชั้นล่าง
S-04	แปลนคานหลังคา
S-05	แปลนโครงหลังคา
S-06	แบบขยายโครงสร้าง
S-07	แบบขยายโครงสร้าง
S-08	แบบขยายโครงสร้าง

สารบัญแบบวิศวกรรมสุขาภิบาล

SN-01	รายการประกอบแบบระบบสุขาภิบาล
SN-02	สัญลักษณ์
SN-03	แปลนระบบสุขาภิบาล
SN-04	แปลนระบบประปา
SN-05	แบบขยายระบบสุขาภิบาล ห้องน้ำคนพิการ ,ห้องน้ำ 1
	แบบขยายระบบประปา ห้องน้ำคนพิการ ,ห้องน้ำ 1

สารบัญแบบวิศวกรรรมเครื่องกล

รายการพื้น

F1	พื้น คสล. ผิวปูกระเบื้องเซรามิค ชนิดปูพื้น กำหนดสีและขนาดภายหลัง
F2	พื้น คสล. ผิวปูปาร์เก้ไม้เนื้อแข็ง
F3	พื้น คสล. ผิวปูกระเบื้องเซรามิคผิวกันลื่น ชนิดปูพื้น กำหนดสีและขนาดภายหลัง
F4	พื้นซีเมนต์ ผิวขัดมัน ผสมน้ำยากันซึม
F5	พื้น คสล. พร้อมทำระบบกันซึม
F6	พื้น คสล. ผิวปูกระเบื้องแกรนิตโต้ กำหนดสีและขนาดภายหลัง

รายการฝ้าเพดาน

C1	ฝ้าเพดาน FIBER CEMENT BOARD ทาสีโครงเคร่าเหล็ก 1"x1" กรุตาข่ายกันแมลง
C2	ฝ้ายิบซั่มบอร์ดหนา 9มม. ฉาบเรียบทาสี โครงเคร่าโลหะ
C3	ฝ้ายิบซั่มบอร์ดกันชื้นหนา 9มม.ฉาบเรียบทาสี โครงเคร่าโลหะ

รายการผนัง

1	ผนังก่ออิฐมวลเบาฉาบปูนเรียบ ทาสี
2	ผนังก่ออิฐมวลเบาผิวกรุกระเบื้องเซรามิคชนิดบุผนัง เลยระดับฝ้าเพดานอย่างน้อย 10 ซม.
3	ผนังก่ออิฐมวลเบา กรุทับด้วยไม้ฝาสังเคราะห์
4	ผนังก่ออิฐมวลเบา กรุทับด้วยหินสังเคราะห์
5	ผนังก่ออิฐมวลเบาฉาบปูนเรียบเซาะร่อง

หมายเหตุ – สีอาคารใช้ตามมาตรฐาน TOA SUPERSHIELD DURACLEAN หรือเทียบเท่า

หมายเหตุ

1. ระยะในแปลนเป็นระบบเมตริก หน่วยวัดเป็นเมตร
2. ระยะในแบบถือตัวเลขเป็นเกณฑ์ ห้ามวัด ประมาณหรือคาดคะเน
3. การก่อสร้างต้องเป็นไปตามมาตราฐานงานก่อสร้างกรมโยธาธิการ

สำนักการ โยธา
กรุงเทพมหานคร

โครงการ

แบบบ้านยิ้มเพื่อประชาชน ระยะที่ 3

ตามนโยบาย

ม.ร.ว. สุขุมพันธุ์ บริพัตร
ผู้ว่าราชการกรุงเทพมหานคร

นายจุมพล สำเภาพล
รองผู้ว่าราชการกรุงเทพมหานคร

นางนินนาท ชลิตานนท์
ปลัดกรุงเทพมหานคร

ผู้อำนวยการสำนักการโยธา	
รองผู้อำนวยการสำนักการโยธา	
นายทวีศักดิ์ เลิศประทันธ์	
ผู้อำนวยการสำนักงานออกแบบ	
นายวัชรินทร์ บรรพต	
หัวหน้ากลุ่มงานสถาปัตยกรรม	
นายสินธุ์ชัย บุญปักษ์	
หัวหน้ากลุ่มงานวิศวกรรมอาคาร	
นายอริยะ เมฆะกุล	
สถาปนิก	
นายญาณกร ประกอบกิจ	ส-สถ.2654
วิศวกรโครงสร้าง	
นายวัณโณ บรัศไพบูลย์	สย.6633
วิศวกรไฟฟ้า	
นายจรูญ มาสุขใจ	ภฟก.2457
วิศวกรสุขาภิบาล	
นายจิระสิทธิ์ ทิมสถิตย์	สย.8489
วิศวกรเครื่องกล	
นายช่างเขียนแบบ	
นายชนก ศรีเฉลิม	
นายอนุสรณ์ แฝงสีดำ	

แบบ บ้านพักอาศัย 1 ชั้น
แบบที่ 108
ชื่อบ้าน ซ่อนกลิ่น
เจ้าของ
สถานที่

แบบแสดง
สัญลักษณ์ประกอบแบบ

วันที่ :	เลขที่	รวม
ธันวาคม 2553	A-01	13

แผ่นที่	รวมแผ่น
01	28

FILE :

รายการแก้ไขแบบ
มิถุนายน 2557

รายการ โครงการแบบบ้านยิ้มเพื่อประชาชน ระยะที่ 3

.....

รายละเอียดประกอบแบบ

1 งานสถาปัตยกรรม

1.1 งานวัสดุผิวพื้น

[1] พื้น คสล. ปูกระเบื้องเซรามิค ชนิดปูพื้น กำหนดสีและขนาดภายหลัง

[2] พื้น คสล. ปูปาร์เก้ไม้เนื้อแข็ง

[3] พื้น คสล. ปูกระเบื้องเซรามิคผิวกันลื่น ชนิดปูพื้น กำหนดสีและขนาดภายหลัง

[4] พื้นซีเมนต์ ผิวขัดมัน ผสมน้ำยากันซึม

[5] พื้น คสล. พร้อมทำระบบกันซึม

1.2 งานผนัง

⚠1 ผนังก่ออิฐมวลเบาฉาบปูนเรียบ ทาสี

⚠2 ผนังก่ออิฐมวลเบาผิวกรุกระเบื้องเซรามิคชนิดบุผนัง เลยระดับฝ้าเพดานอย่างน้อย 10 ซม

⚠3 ผนังก่ออิฐมวลเบา กรุทับด้วยไม้สังเคราะห์

⚠4 ผนังก่ออิฐมวลเบา กรุทับด้วยหินสังเคราะห์

⚠5 ผนังก่ออิฐมวลเบาฉาบปูนเรียบเซาะร่อง

1.3 งานฝ้าเพดาน

① ฝ้าเพดาน FIBER CEMENT BOARD ทาสี โครงเคร่าเหล็ก 1" x1" กรุตาข่ายกันแมลง

② แผ่นยิปซั่ม หนา 9 มม. ฉาบเรียบทาสี โครงเคร่าอลูมิเนียม

③ แผ่นยิปซั่มชนิดกันชื้น หนา 9 มม. ฉาบเรียบทาสี โครงเคร่าอลูมิเนียม

1.4 งานประตู – หน้าต่าง – ตามแบบขยายประตูหน้าต่าง

1.5 งานสุขภัณฑ์ – ตามแบบขยายห้องน้ำ

1.6 บันไดและราวบันได – โครงสร้าง คสล. วัสดุผิว และลูกกรง ตามแบบขยายบันได

1.7 งานสี

- สีทาภายนอก ใช้สีชนิดทาภายนอก
- สีทาภายใน ใช้สีชนิดทาภายใน
- สีทาเหล็ก และไม้ ใช้สีน้ำมัน

2 งานโครงสร้าง ดูรายละเอียดงานวิศวกรรมโครงสร้าง

3 งานระบบไฟฟ้า ดูรายละเอียดงานวิศวกรรมไฟฟ้า

4 งานระบบสุขาภิบาล ดูรายละเอียดงานวิศวกรรมสุขาภิบาล

ข้อกำหนด

- โครงสร้างที่คำนวณไว้ สามารถรับน้ำหนักผนังก่ออิฐมอญได้
- โครงสร้างที่คำนวณไว้ สามารถรับน้ำหนักหลังคาคอนกรีตได้
- ควรคำนึงถึงระบบกำจัดปลวกด้วย
- แบบรูป และรายการนี้ ใช้เฉพาะในเขตกรุงเทพมหานครเท่านั้น
- ระดับ +0.00 ให้ยึดถือระดับถนนหน้าโครงการเป็นหลัก

สำนักการ โยธา
กรุงเทพมหานคร

โครงการ
แบบบ้านยิ้มเพื่อประชาชน ระยะที่ 3

ตามนโยบาย
ม.ร.ว. สุขุมพันธุ์ บริพัตร
ผู้ว่าราชการกรุงเทพมหานคร
นายจุมพล สำเภาพล
รองผู้ว่าราชการกรุงเทพมหานคร
นางนินนาท ชลิตานนท์
ปลัดกรุงเทพมหานคร

ผู้อำนวยการสำนักการโยธา	
รองผู้อำนวยการสำนักการโยธา	
นายทวีศักดิ์ เลิศประพันธ์	
ผู้อำนวยการสำนักงานออกแบบ	
นายวัรินทร์ บรรพต	
หัวหน้ากลุ่มงานสถาปัตยกรรม	
นายสินธุ์ชัย บุญบึกษ์	
หัวหน้ากลุ่มงานวิศวกรรมชลศาสตร์	
นายธรียะ เมธะกุล	
สถาปนิก	
นายญาณกร ประกอบกิจ	ส-สถ.2654
วิศวกรโครงสร้าง	
นายวัฒโณ บริศโพบูลย์	สย.6633
วิศวกรไฟฟ้า	
นายรุญ มาสุขใจ	ภฟ.2457
วิศวกรสุขาภิบาล	
นายจิระสิทธิ์ ทิมสถิตย์	สย.8489
วิศวกรเครื่องกล	
นายช่างเขียนแบบ	
นายชนก ศรีเจริม	
นายอนุสรณ์ แผ่งสีดำ	

แบบ บ้านพักอาศัย 1 ชั้น
แบบที่ 108
ชื่อบ้าน ซ่อนกลิ่น
เจ้าของ
สถานที่

แบบแสดง
รายการประกอบแบบ

วันที่ :	แผ่นที่	รวม
มีนาคม 2553	A-02	13

แผ่นที่	รวมแผ่น
02	28

FILE :

รายการแก้ไขแบบ
มิถุนายน 2557

สำนักการ โยธา
กรุงเทพมหานคร

โครงการ

แบบบ้านยิ้มเพื่อประชาชน ระยะที่ 3

ตามนโยบาย

ม.ร.ว. สุขุมพันธุ์ บริพัตร
ผู้ว่าราชการกรุงเทพมหานคร

นายจุมพล สำเภาพล
รองผู้ว่าราชการกรุงเทพมหานคร

นางนินนาท ชลิตานนท์
ปลัดกรุงเทพมหานคร

ผู้อำนวยการสำนักการโยธา	
รองผู้อำนวยการสำนักการโยธา	
นายทวิศักดิ์ เลิศประพันธ์	
ผู้อำนวยการสำนักงานออกแบบ	
นายวัชรินทร์ บรรพต	
หัวหน้ากลุ่มงานสถาปัตยกรรม	
นายสินธุ์ชัย บุญปักษ์	
หัวหน้ากลุ่มงานวิศวกรรมอาคาร	
นายอริยะ เมฆะกูล	
สถาปนิก	
นายญาณกร ประกอบกิจ	ส-สถ.2654
วิศวกรโครงสร้าง	
นายวัณโณ บรัศไพบูลย์	สย.6633
วิศวกรไฟฟ้า	
นายจรูญ มาสุขใจ	ภฟก.2457
วิศวกรสุขาภิบาล	
นายจีระสิทธิ์ ทิมสลิตย์	สย.8489
วิศวกรเครื่องกล	
นายช่างเขียนแบบ	
นายชนก ศรีเฉลิม	
นายอนุสรณ์ แฝงสีดำ	

แบบ บ้านพักอาศัย 1 ชั้น
แบบที่ 108
ชื่อบ้าน ซ่อนกลิ่น

เจ้าของ

สถานที่

แบบแสดง
แผนที่สังเขป,ผังบริเวณ

วันที่ :	เลขที่	รวม
ธันวาคม 2553	A-03	13

แผ่นที่	รวมแผ่น
03	28

FILE :

รายการแก้ไขแบบ
มิถุนายน 2557

แผนที่สังเขป
มาตราส่วน

ผังผริเวณ
มาตราส่วน

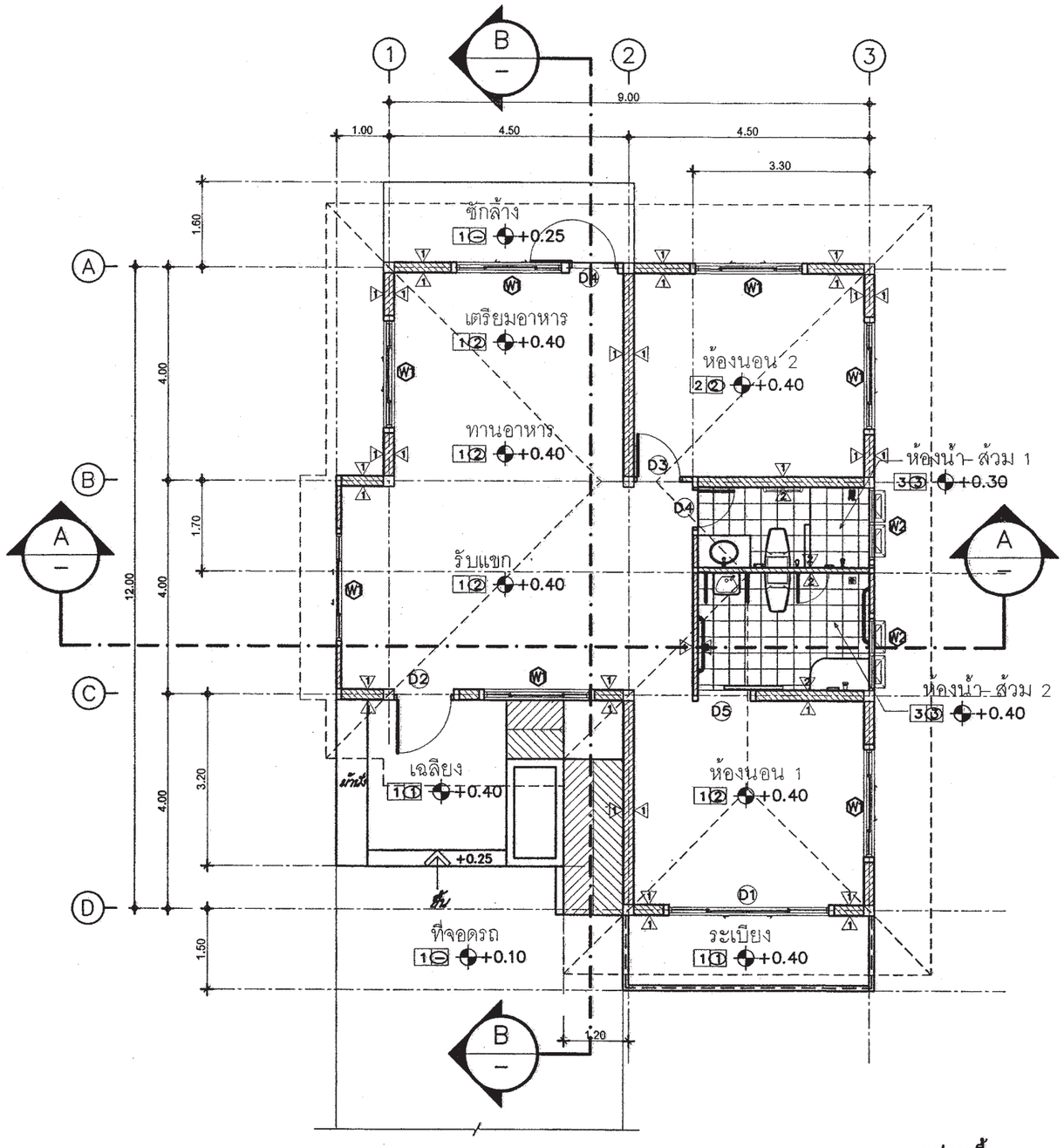

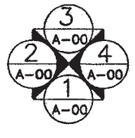

แปลนพื้น

มาตราส่วน 1 : 100

สำนักการ โยธา
กรุงเทพมหานคร

โครงการ

แบบบ้านยิ้มเพื่อประชาชน ระยะที่ 3

ตามนโยบาย

ม.ร.ว. สุขุมพันธุ์ บริพัตร
ผู้ว่าราชการกรุงเทพมหานคร

นายจุมพล สำเภาพล
รองผู้ว่าราชการกรุงเทพมหานคร

นางนินนาท ชลิตานนท์
ปลัดกรุงเทพมหานคร

ผู้อำนวยการสำนักการโยธา	
รองผู้อำนวยการสำนักการโยธา	
นายทวีศักดิ์ เลิศประพันธ์	
ผู้อำนวยการสำนักงานออกแบบ	
นายวัชรินทร์ บรรพต	
หัวหน้ากลุ่มงานสถาปัตยกรรม	
นายสินธุ์ชัย บุญบักษ์	
หัวหน้ากลุ่มงานวิศวกรรมอาคาร	
นายอริยะ เมฆะกูล	
สถาปนิก	
นายญาณกร ประกอบกิจ	ส-สถ. 2654
วิศวกรโครงสร้าง	
นายวัฒโณ บรัศไหบูลย์	สย. 6633
วิศวกรไฟฟ้า	
นายจรูญ มาสุขใจ	ภฟก. 2457
วิศวกรสุขาภิบาล	
นายจีระสิทธิ์ ทิมสถิตย์	สย. 8489
วิศวกรเครื่องกล	
นายช่างเขียนแบบ	
นายชนก ศรีเฉลิม	
นายอนุสรณ์ แฝงลีคำ	

แบบ บ้านพักอาศัย 1 ชั้น
แบบที่ 108
ชื่อบ้าน ซ่อนกลิ่น

เจ้าของ

สถานที่

แบบแสดง

แปลนพื้น

วันที่ :	เลขที่	รวม
ธันวาคม 2553	A-04	13

แผ่นที่	รวมแผ่น
04	28

FILE :

รายการแก้ไขแบบ

มิถุนายน 2557

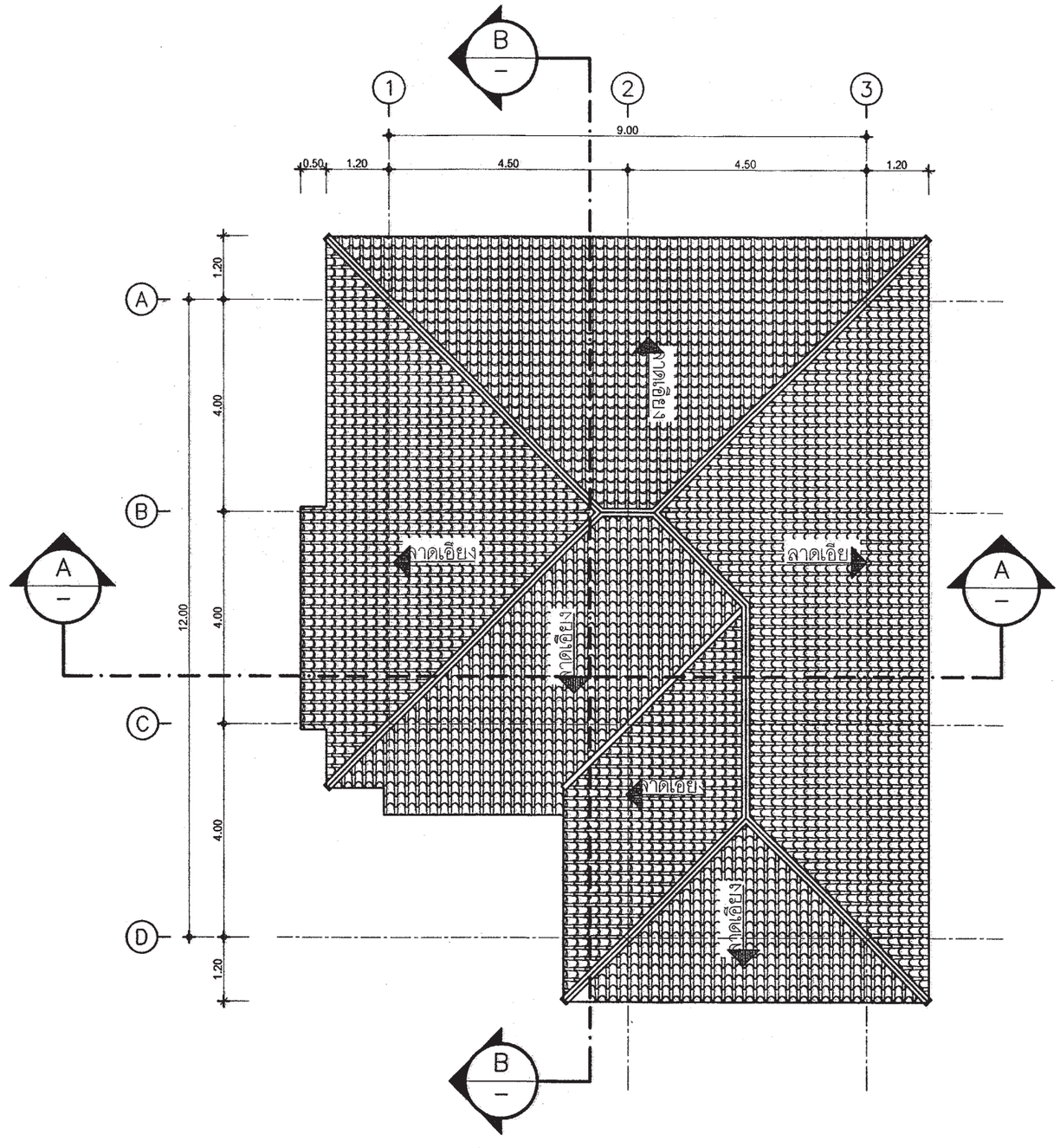

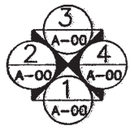

แปลนหลังคา

มาตราส่วน 1 : 100

สำนักการ โยธา
กรุงเทพมหานคร

โครงการ

แบบบ้านยิ้มเพื่อประชาชน ระยะที่ 3

ตามนโยบาย

ม.ร.ว. สุขุมพันธุ์ บริพัตร
ผู้ว่าราชการกรุงเทพมหานคร

นายจุมพล สำเภาพล
รองผู้ว่าราชการกรุงเทพมหานคร

นางนินนาท ชลิตานนท์
ปลัดกรุงเทพมหานคร

ผู้อำนวยการสำนักการโยธา	
รองผู้อำนวยการสำนักการโยธา	
นายทวีศักดิ์ เลิศประพันธ์	
ผู้อำนวยการสำนักงานออกแบบ	
นายวัชรินทร์ บรรพต	
หัวหน้ากลุ่มงานสถาปัตยกรรม	
นายสินธุ์ชัย บุญปักษ์	
หัวหน้ากลุ่มงานวิศวกรรมอาคาร	
นายธริยะ เมธะกุล	
สถาปนิก	
นายญาณกร ประกอบกิจ	ส-สถ.2654
วิศวกรโครงสร้าง	
นายวัฒโณ บริศโพบูลย์	สย.6633
วิศวกรไฟฟ้า	
นายจรูญ มวลสุขใจ	ภฟก.2457
วิศวกรสุขาภิบาล	
นายจีระสิทธิ์ หิมสถิตย์	สย.8489
วิศวกรเครื่องกล	
นายช่างเขียนแบบ	
นายชนก ศรีเหลือม	
นายอนุสรณ์ แผ่งสีดำ	

แบบ บ้านพักอาศัย 1 ชั้น
แบบที่ 108
ชื่อบ้าน ช่อนกลิ่น

เจ้าของ

สถานที่

แบบแสดง
แปลนหลังคา

วันที่ :	แบบที่	รวม
มีนาคม 2563	A-05	13

แผ่นที่	รวมแผ่น
05	28

FILE :

รายการแก้ไขแบบ
มิถุนายน 2567

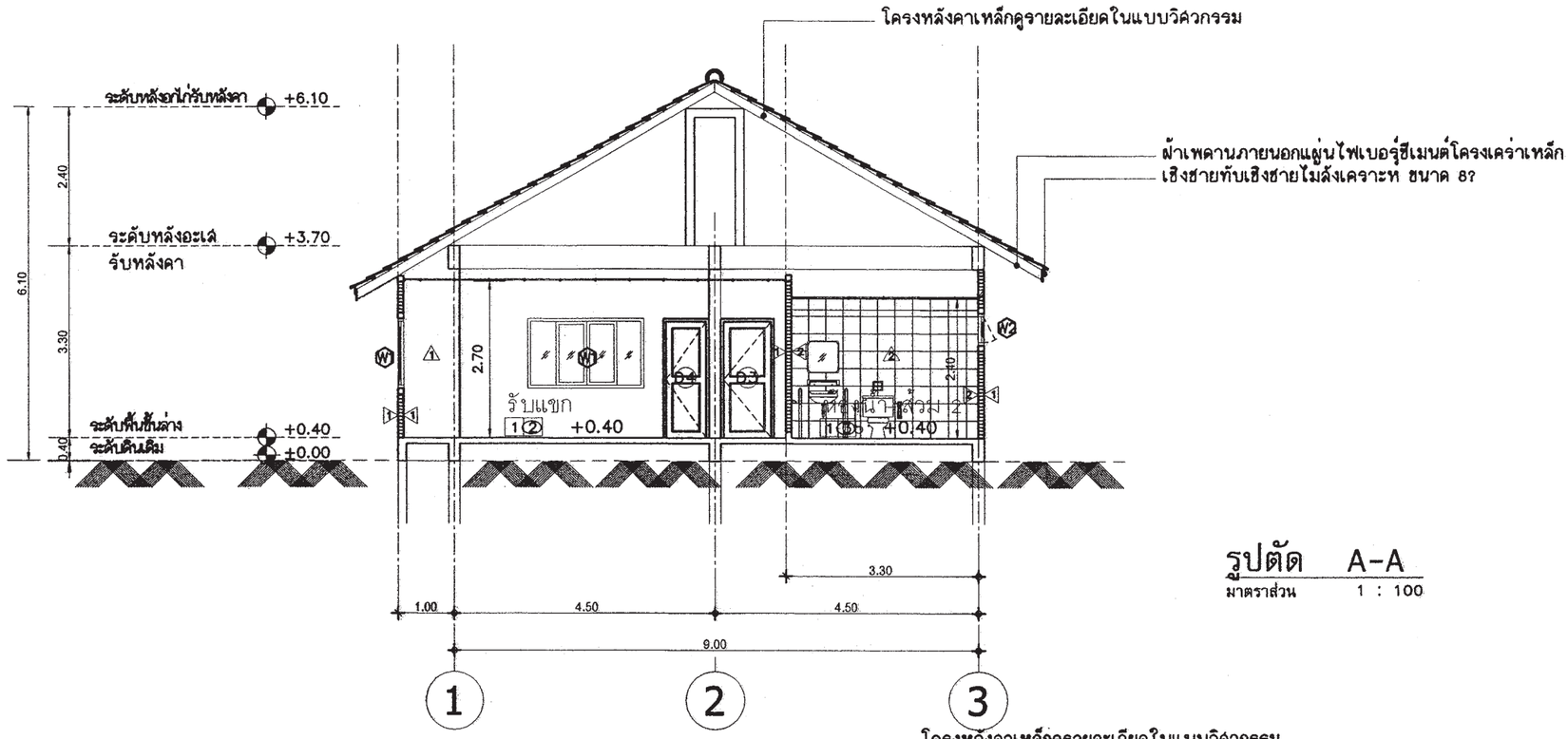

รูปตัด A-A
มาตราส่วน 1 : 100

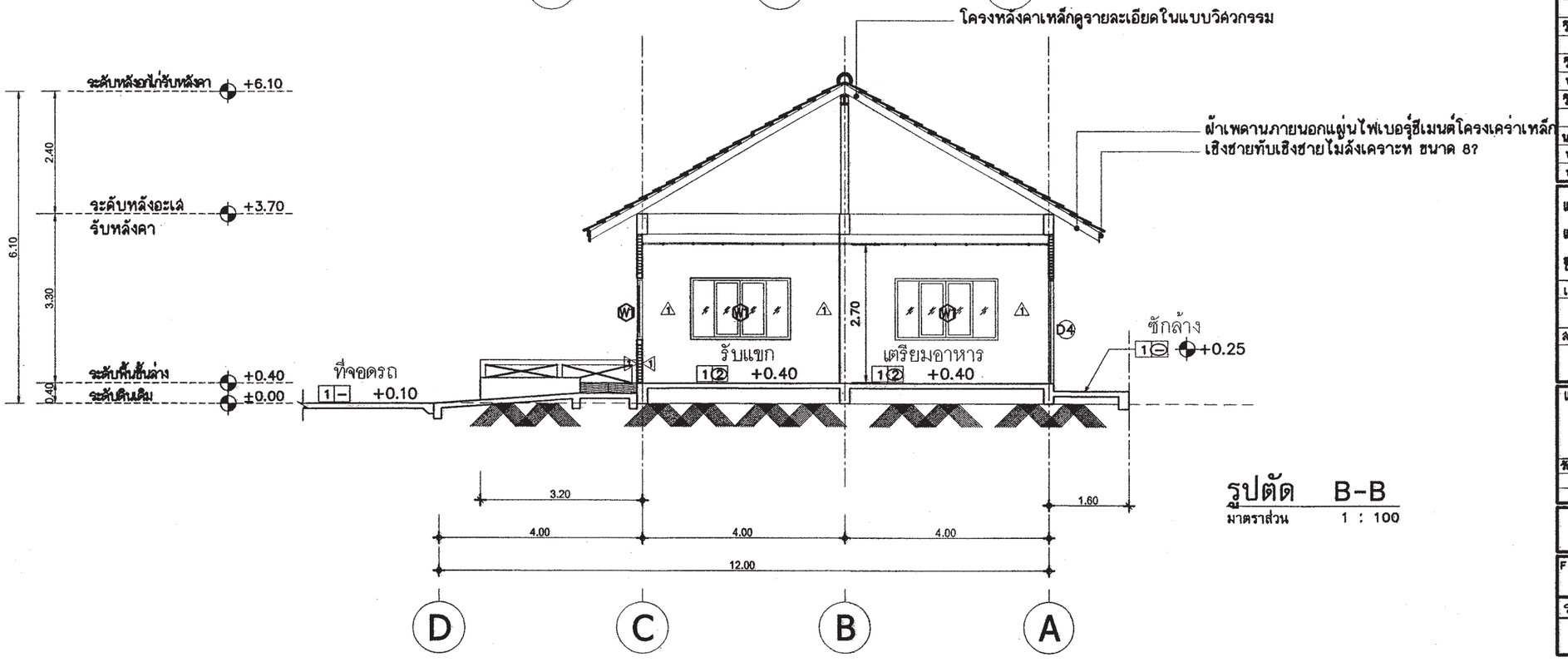

รูปตัด B-B
มาตราส่วน 1 : 100

สำนักการโยธา
กรุงเทพมหานคร

โครงการ
แบบบ้านยิ้มเพื่อประชาชน ระยะที่ 3

ตามนโยบาย
ม.ร.ว. สุขุมพันธุ์ บริพัตร
ผู้ว่าราชการกรุงเทพมหานคร
นายจุมพล สำเภาพล
รองผู้ว่าราชการกรุงเทพมหานคร
นางนินนาท ชลิตานนท์
ปลัดกรุงเทพมหานคร

ผู้อำนวยการสำนักการโยธา	
รองผู้อำนวยการสำนักการโยธา	
นายทวีศักดิ์ เลิศประพันธ์	
ผู้อำนวยการสำนักงานออกแบบ	
นายวัชรินทร์ บรรพต	
หัวหน้ากลุ่มงานสถาปัตยกรรม	
นายสินธุ์ชัย บุญบักษ์	
หัวหน้ากลุ่มงานวิศวกรรมอาคาร	
นายอริยะ เมฆะกูล	
สถาปนิก	
นายญาณกร ประกอบกิจ	ส-สถ.2654
วิศวกรโครงสร้าง	
นายวัฒโณ บรัศไพบูลย์	สย.6633
วิศวกรไฟฟ้า	
นายจรูญ มาสุขใจ	ภฟก.2457
วิศวกรสุขาภิบาล	
นายจิระสิทธิ์ ทิมสถิตย์	สย.8489
วิศวกรเครื่องกล	
นายช่างเขียนแบบ	
นายชนก ศรีเฉลิม	
นายอนุสรณ์ แฝงสีดำ	

แบบ บ้านพักอาศัย 1 ชั้น
แบบที่ 108
ชื่อบ้าน ซ่อนกลิ่น
เจ้าของ
สถานที่

แบบแสดง
รูปตัด A-A
รูปตัด B-B

วันที่ :	เลขที่	รวม
ธันวาคม 2553	A-06	13

แผ่นที่	รวมแผ่น
06	28

FILE :

รายการแก้ไขแบบ
มิถุนายน 2557

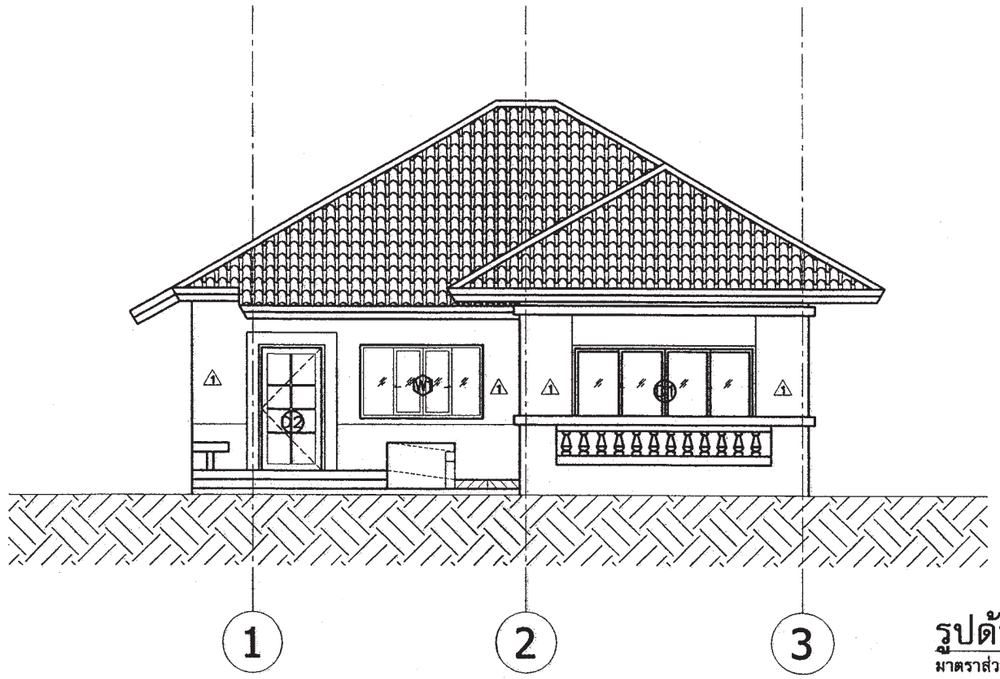

รูปด้าน 1
มาตราส่วน 1 : 100

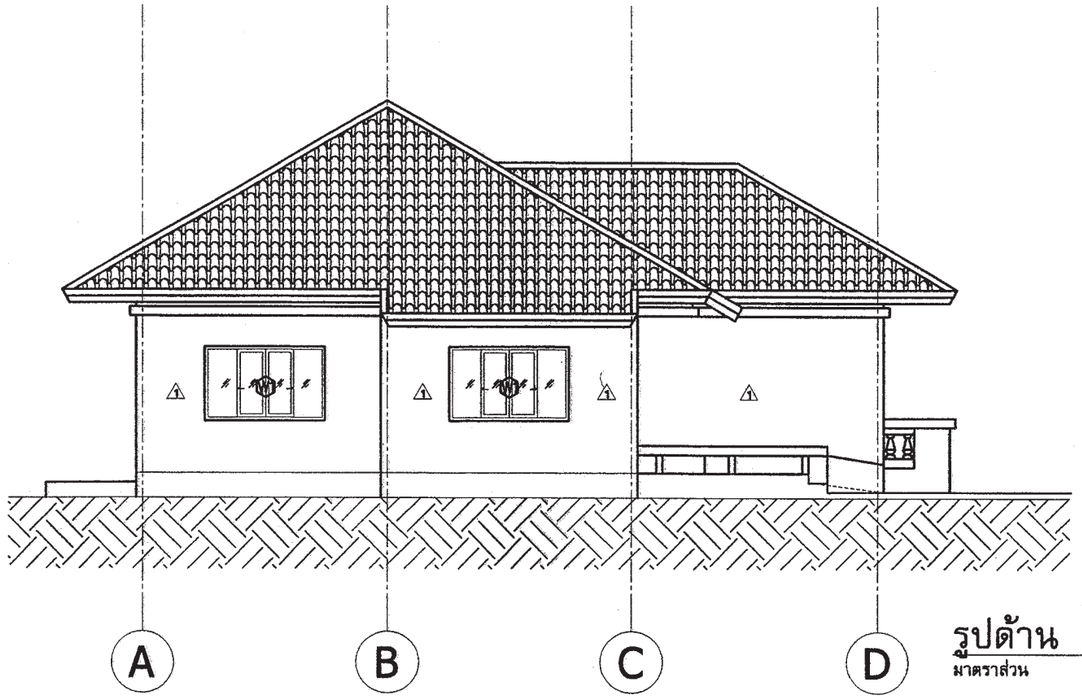

รูปด้าน 2
มาตราส่วน 1 : 100

สำนักการ โยธา
กรุงเทพมหานคร

โครงการ
แบบบ้านยิ้มเพื่อประชาชน ระยะที่ 3

ตามนโยบาย
ม.ร.ว. สุขุมพันธุ์ บริพัตร
ผู้ว่าราชการกรุงเทพมหานคร
นายจุมพล สำเภาพล
รองผู้ว่าราชการกรุงเทพมหานคร
นางนินนาท ชลิตานนท์
ปลัดกรุงเทพมหานคร

ผู้อำนวยการสำนักการโยธา	
รองผู้อำนวยการสำนักการโยธา	
นายทวีศักดิ์ เลิศประพันธ์	
ผู้อำนวยการสำนักงานออกแบบ	
นายวัชรินทร์ บรรพต	
หัวหน้ากลุ่มงานสถาปัตยกรรม	
นายสินธุ์ชัย บุญปักษ์	
หัวหน้ากลุ่มงานวิศวกรรมอาคาร	
นายธรียะ เมธะกุล	
สถาปนิก	
นายญาณกร ประกอบกิจ	ส-สถ.2654
วิศวกรโครงสร้าง	
นายวัฒโณ บรัศไพบูลย์	สย.6633
วิศวกรไฟฟ้า	
นายธรุญ มาสุขใจ	ภฟ.2457
วิศวกรสุขาภิบาล	
นายจีระสิทธิ์ ทิมสถิตย์	สย.8489
วิศวกรเครื่องกล	
นายช่างเขียนแบบ	
นายชนก ศรีเฉลิม	
นายอนุสรณ์ แฝงสีคำ	

แบบ บ้านพักอาศัย 1 ชั้น
แบบที่ 108
ชื่อบ้าน ช่อนกสิน

เจ้าของ

สถานที่

แบบแสดง
รูปด้าน 1
รูปด้าน 2

วันที่ :	แผ่นที่	รวม
มีนาคม 2563	A-07	13

แผ่นที่	รวมแผ่น
07	28

FILE :

รายการแก้ไขแบบ
มิถุนายน 2557

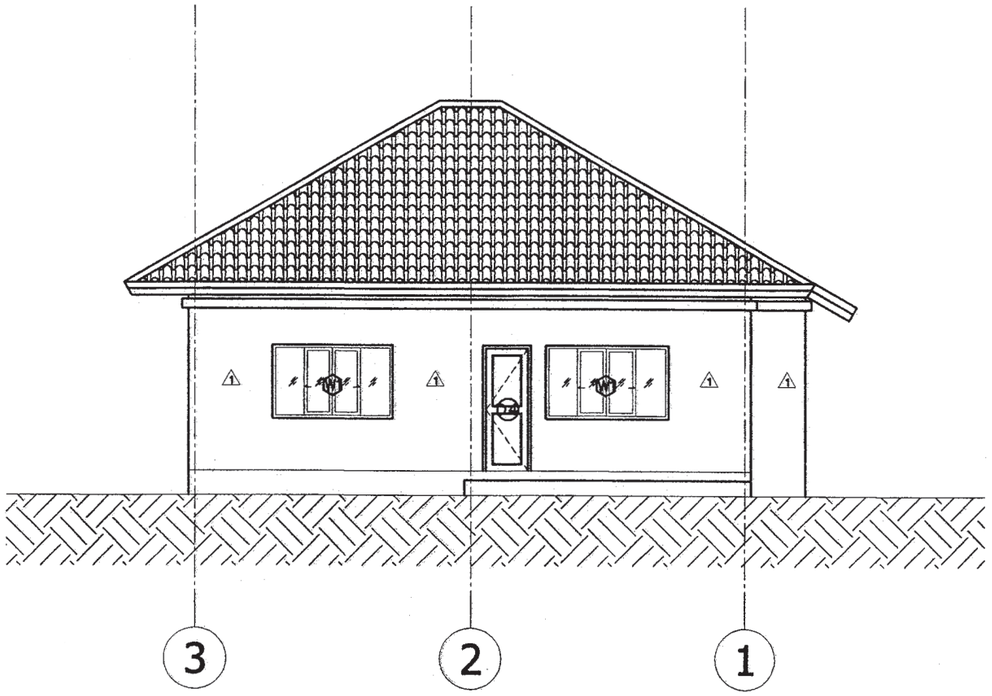

รูปด้าน 3
มาตราส่วน 1 : 100

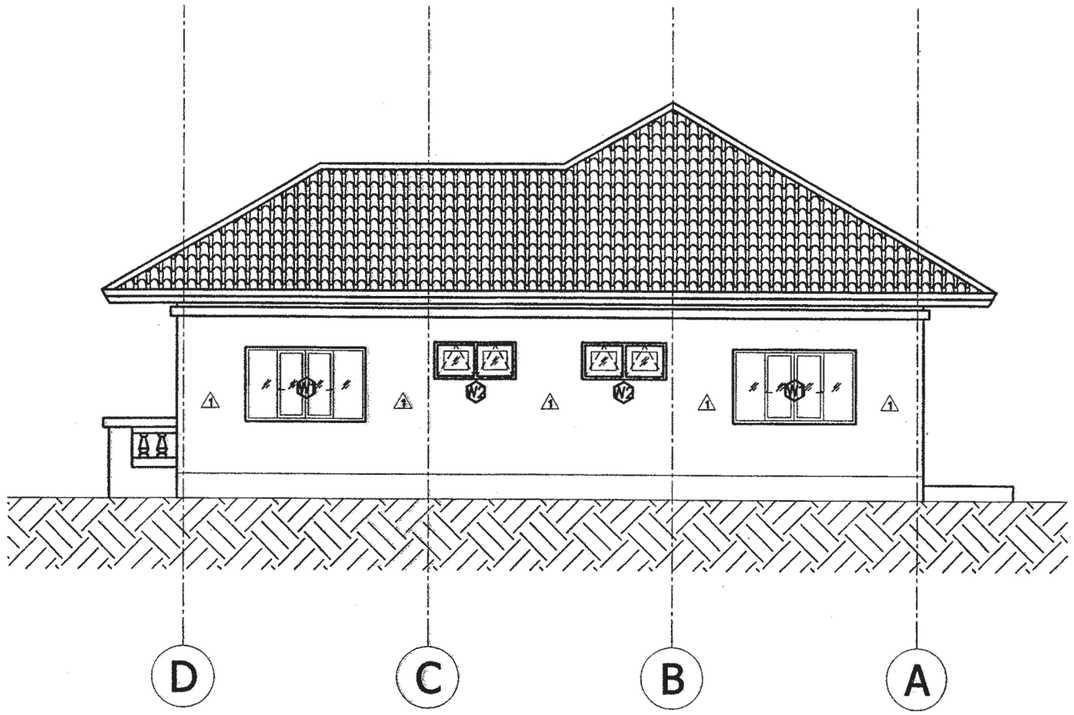

รูปด้าน 4
มาตราส่วน 1 : 100

สำนักการ โยธา
กรุงเทพมหานคร

โครงการ
แบบบ้านยั่งยืนเพื่อประชาชน ระยะที่ 3

ตามนโยบาย
ม.ร.ว. สุขุมพันธุ์ บริพัตร
ผู้ว่าราชการกรุงเทพมหานคร
นายจุมพล สำเภาพล
รองผู้ว่าราชการกรุงเทพมหานคร
นางนินนาท ชลิตานนท์
ปลัดกรุงเทพมหานคร

ผู้อำนวยการสำนักการโยธา	
รองผู้อำนวยการสำนักการโยธา	
นายหวิลักส์ เลิศประพันธ์	
ผู้อำนวยการสำนักงานออกแบบ	
นายวัชรินทร์ บรรพต	
หัวหน้ากลุ่มงานสถาปัตยกรรม	
นายสินธุ์ชัย บุญปักษ์	
หัวหน้ากลุ่มงานวิศวกรรมอาคาร	
นายอธิยะ เมฆะกุล	

สถาปนิก	
นายอุาณกร ประกอบกิจ	ส-สถ.2654
วิศวกรโครงสร้าง	
นายวัฒโณ บรัศโพบูลย์	สย.6633
วิศวกรไฟฟ้า	
นายจรูญ มาสุขใจ	ภพ.2457
วิศวกรสุขาภิบาล	
นายจิระศิทธ์ ทิมสถิตย์	สย.8489
วิศวกรเครื่องกล	
นายช่างเขียนแบบ	
นายชนก ศรีเฉลิม	
นายธนุสรณ์ แฝงสีคำ	

แบบ บ้านพักอาศัย 1 ชั้น
แบบที่ 108
ชื่อบ้าน ช่อนกสิน

เจ้าของ

สถานที่

แบบแสดง
รูปด้าน 3
รูปด้าน 4

วันที่ :	แบบที่	รวม
สิงหาคม 2553	A-08	13

แผ่นที่	รวมแผ่น
08	28

FILE :

รายการแก้ไขแบบ
มิถุนายน 2557

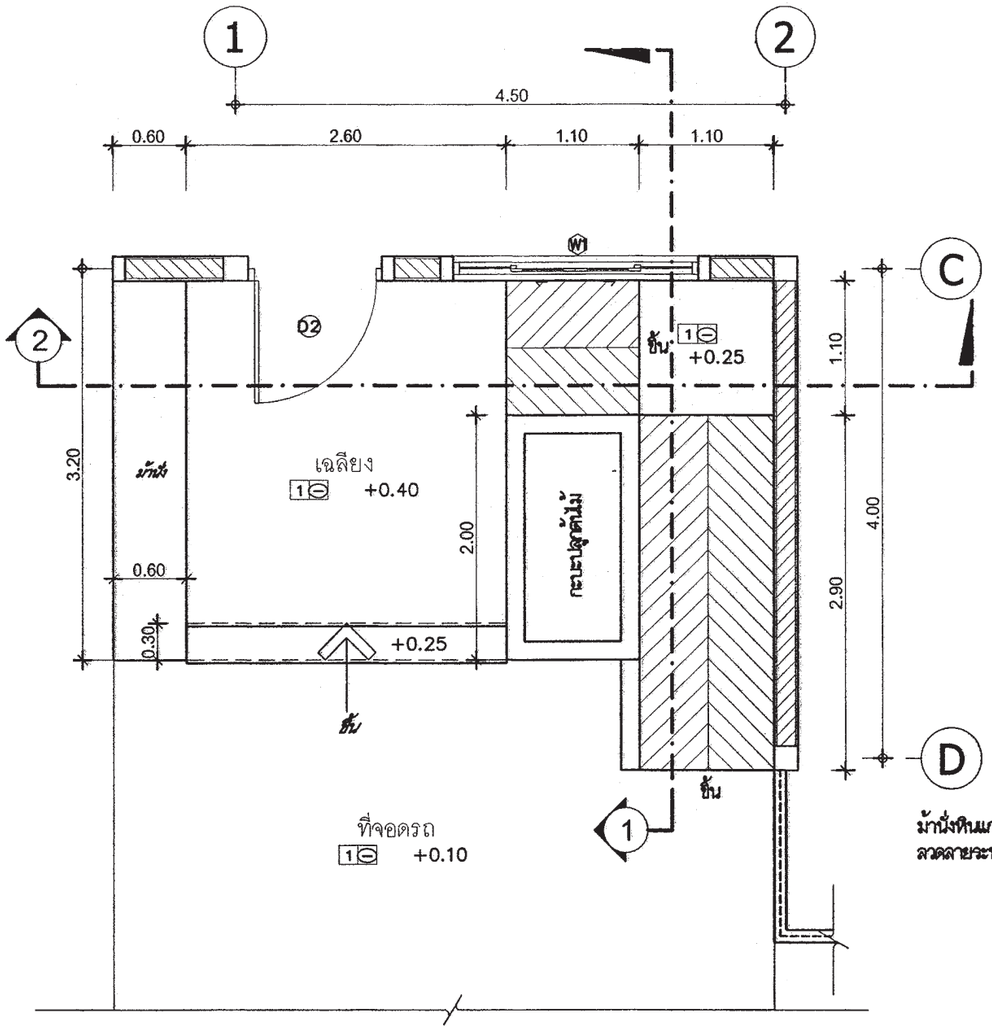

แปลนขยายทางลาด

มาตราส่วน 1:50

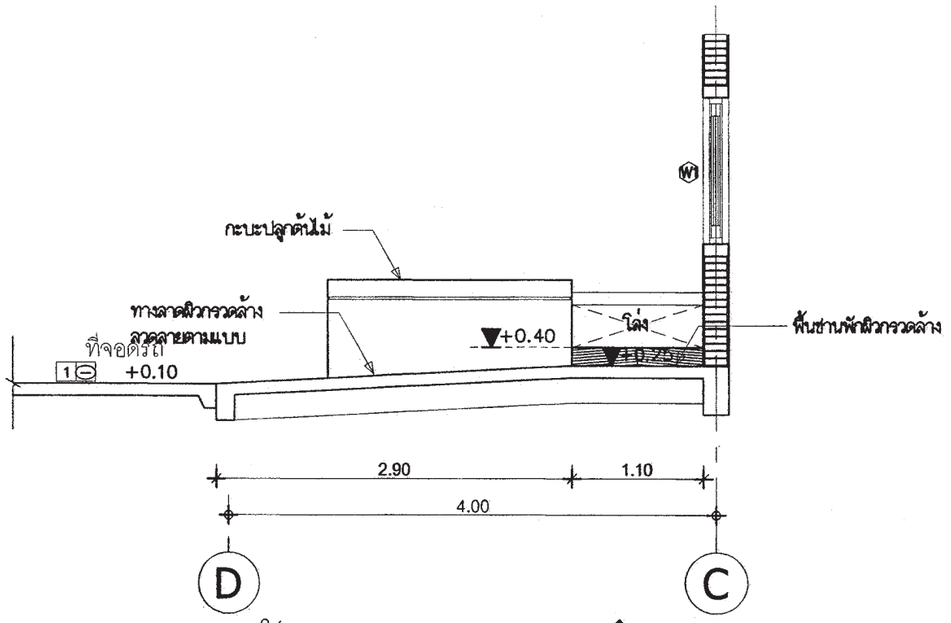

รูปตัดขยายทางลาด 1

มาตราส่วน 1:50

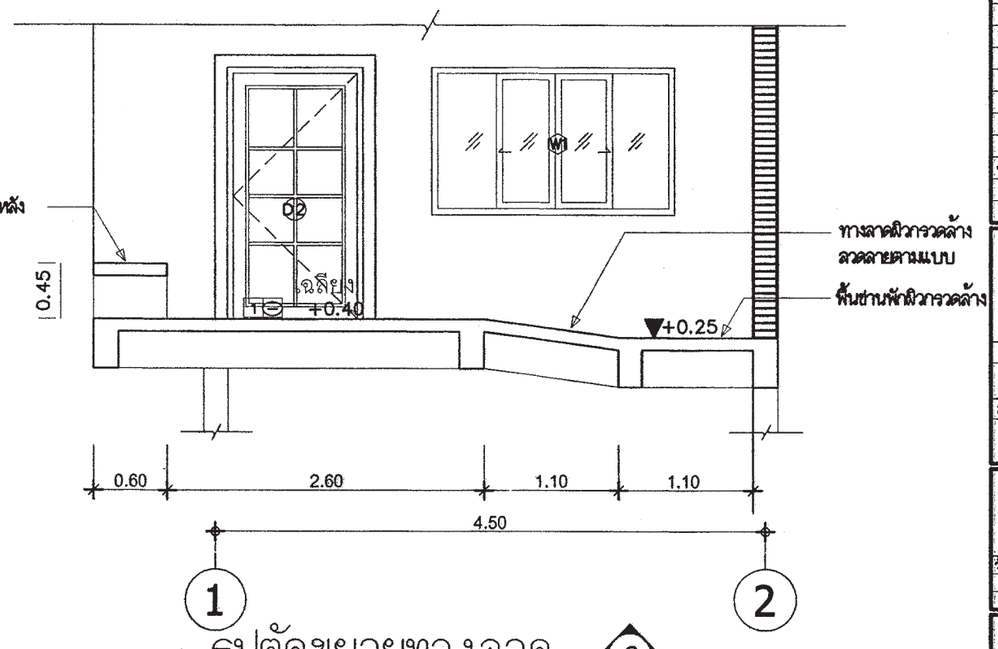

รูปตัดขยายทางลาด 2

มาตราส่วน 1:50

สำนักการ โยธา
กรุงเทพมหานคร

โครงการ
แบบบ้านยิ้มเพื่อประชาชน ระยะที่ 3

ตามนโยบาย
ม.ร.ว. สุขุมพันธุ์ บริพัตร
ผู้ว่าราชการกรุงเทพมหานคร
นายจุมพล สำเภาพล
รองผู้ว่าราชการกรุงเทพมหานคร
นางนินนาท ชลิตานนท์
ปลัดกรุงเทพมหานคร

ผู้อำนวยการสำนักการโยธา	
รองผู้อำนวยการสำนักการโยธา	
นายทวีศักดิ์ เลิศประพันธ์	
ผู้อำนวยการสำนักงานออกแบบ	
นายวัชรินทร์ บรรพต	
หัวหน้ากลุ่มงานสถาปัตยกรรม	
นายสินธุ์ชัย บุญบักษ์	
หัวหน้ากลุ่มงานวิศวกรรมอาคาร	
นายอริยะ เมฆะกูล	
สถาปนิก	
นายญาณกร ประกอบกิจ	ส-สถ.2654
วิศวกรโครงสร้าง	
นายวัฒโณ บรัศไหบูลย์	สย.6633
วิศวกรไฟฟ้า	
นายจรูญ มาสุขใจ	ภฟก.2457
วิศวกรสุขาภิบาล	
นายจิระสิทธิ์ ทิมสถิตย์	สย.8489
วิศวกรเครื่องกล	
นายช่างเขียนแบบ	
นายชนก ศรีเฉลิม	
นายอนุสรณ์ แฝงสีดำ	

แบบ บ้านพักอาศัย 1 ชั้น
แบบที่ 108
ชื่อบ้าน ซ่อนกลิ่น
เจ้าของ
สถานที่

แบบแสดง
ขยายทางลาด

วันที่ :	เลขที่	รวม
ธันวาคม 2553	A-09	13

แผ่นที่	รวมแผ่น
09	28

FILE :

รายการแก้ไขแบบ
มิถุนายน 2557

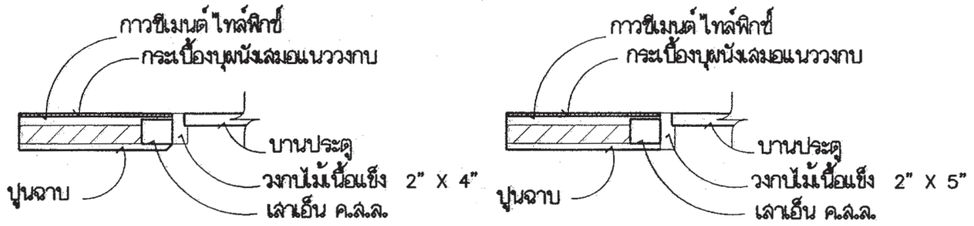

ขนาดวงกบ 2" X 4"

ขนาดวงกบ 2" X 5"

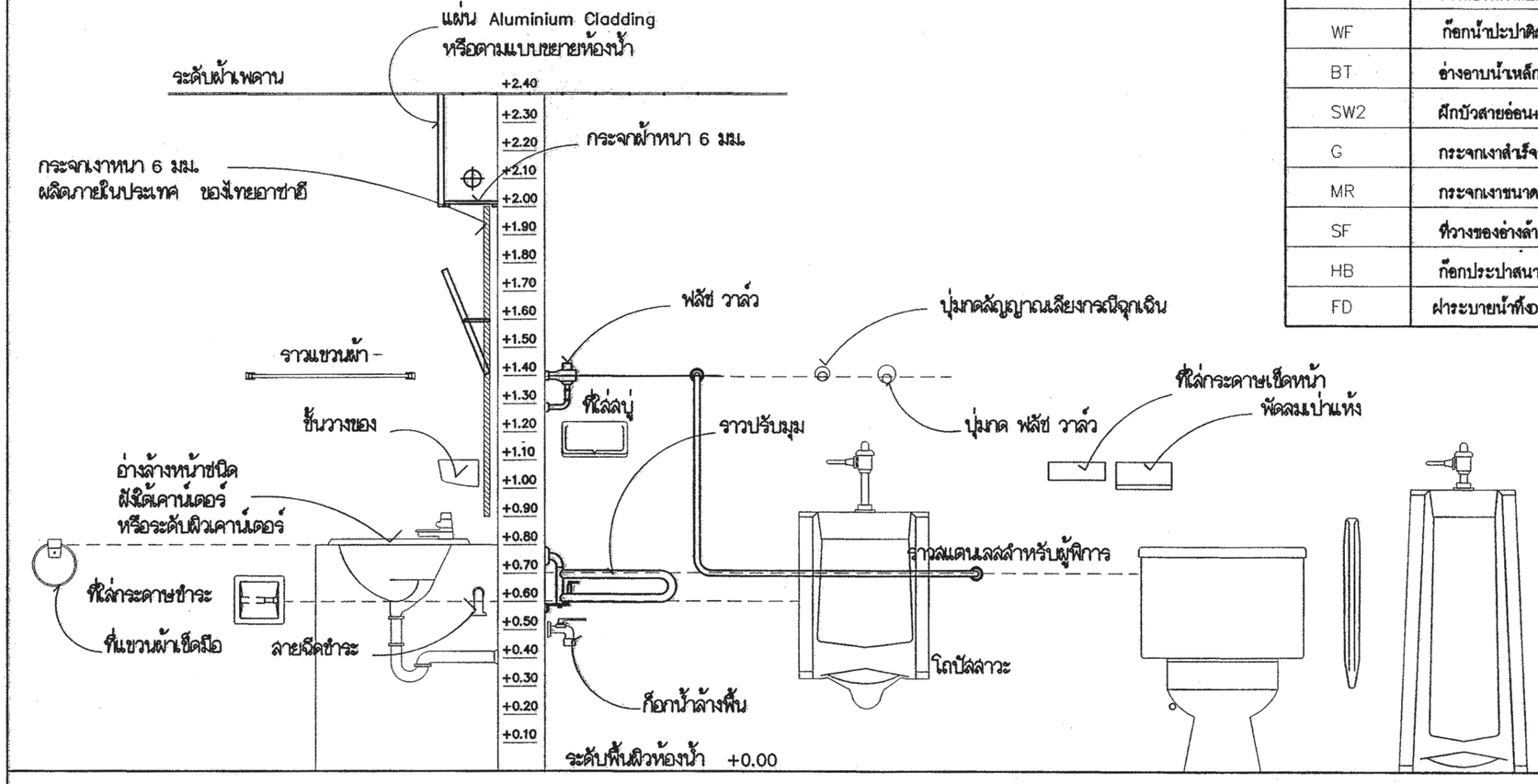

แสดงมาตรฐานการติดตั้งสุขภัณฑ์และอุปกรณ์

รายการประกอบแบบห้องน้ำ-ส้วม

สัญลักษณ์	รายละเอียด
WC1	โถส้วมนั่งราบชนิดฟลัชวาล์ว
WC2	โถส้วมนั่งราบชนิดหม้อน้ำ
WF	ที่ใส่กระดาษชำระติดผนัง
PH	ฝักบัวชำระสายอ่อน
LAV1	อ่างล้างหน้าชนิดฝังเคาน์เตอร์
LAV2	อ่างล้างหน้าชนิดแขวนผนัง
SW	ฝักบัวอาบน้ำสายอ่อน
SH	ที่ใส่สบู่
TB1	ราวแขวนผ้าแบบราว
TB2	ราวแขวนผ้าแบบติดผนังสำเร็จรูป
WF	ก๊อกน้ำประปาติดผนัง
BT	อ่างอาบน้ำเหล็กปั๊มพร้อมก๊อกน้ำผสม
SW2	ฝักบัวสายอ่อน+ก๊อกน้ำผสม
G	กระจกเงาสำเร็จรูปชนิดปรับระดับได้
MR	กระจกเงาขนาดตามแบบ
SF	ที่วางของอ่างล้างหน้าชนิดแขวน
HB	ก๊อกประปาสนาม
FD	ฝาระบายน้ำทิ้งDia. 2" พร้อมตะแกรงกรองผง

สำนักการ โยธา
กรุงเทพมหานคร

โครงการ
แบบบ้านยั่งยืนเพื่อประชาชน ระยะที่ 3

ตามนโยบาย
ม.ร.ว. สุขุมพันธุ์ บริพัตร
ผู้ว่าราชการกรุงเทพมหานคร
นายจุมพล สำเภาพล
รองผู้ว่าราชการกรุงเทพมหานคร
นางนินนาท ชลิตานนท์
ปลัดกรุงเทพมหานคร

ผู้อำนวยการสำนักการโยธา	
รองผู้อำนวยการสำนักการโยธา	
นายหิรัณย์ เสิศประพันธ์	
ผู้อำนวยการสำนักงานออกแบบ	
นายวัรินทร์ บรรพต	
หัวหน้ากลุ่มงานสถาปัตยกรรม	
นายสินธุ์ชัย บุญปักษ์	
หัวหน้ากลุ่มงานวิศวกรรมอาคาร	
นายธรียะ เมฆะกุล	
สถาปนิก	
นายญาณกร ประกอบกิจ	ส.-สถ.2654
วิศวกรโครงสร้าง	
นายวัฒโณ บริศไพบูลย์	สย.6633
วิศวกรไฟฟ้า	
นายจรูญ มาสุขใจ	ภฟก.2457
วิศวกรสุขาภิบาล	
นายจิระสิทธิ์ ทิมสวัสดิ์	สย.6489
วิศวกรเครื่องกล	
นายช่างเขียนแบบ	
นายชนก ศรีเจริม	
นายอนุสรณ์ แฝงสีดำ	

แบบ บ้านพักอาศัย 1 ชั้น
แบบที่ 108
ชื่อบ้าน ร่อนกลีน
เจ้าของ
สถานที่

แบบแสดง
มาตรฐานการติดตั้งสุขภัณฑ์และอุปกรณ์

วันที่ :	แสดงที่	รวม
สิงหาคม 2553	A-10	13

แผ่นที่	รวมแผ่น
10	28

FILE :
รายการแก้ไขแบบ
มิถุนายน 2557

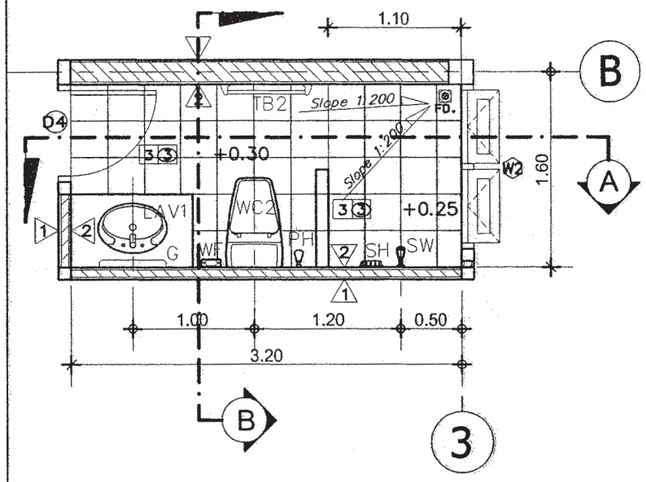

แปลนขยายห้องน้ำ-ส้วม 1

มาตราส่วน 1:50

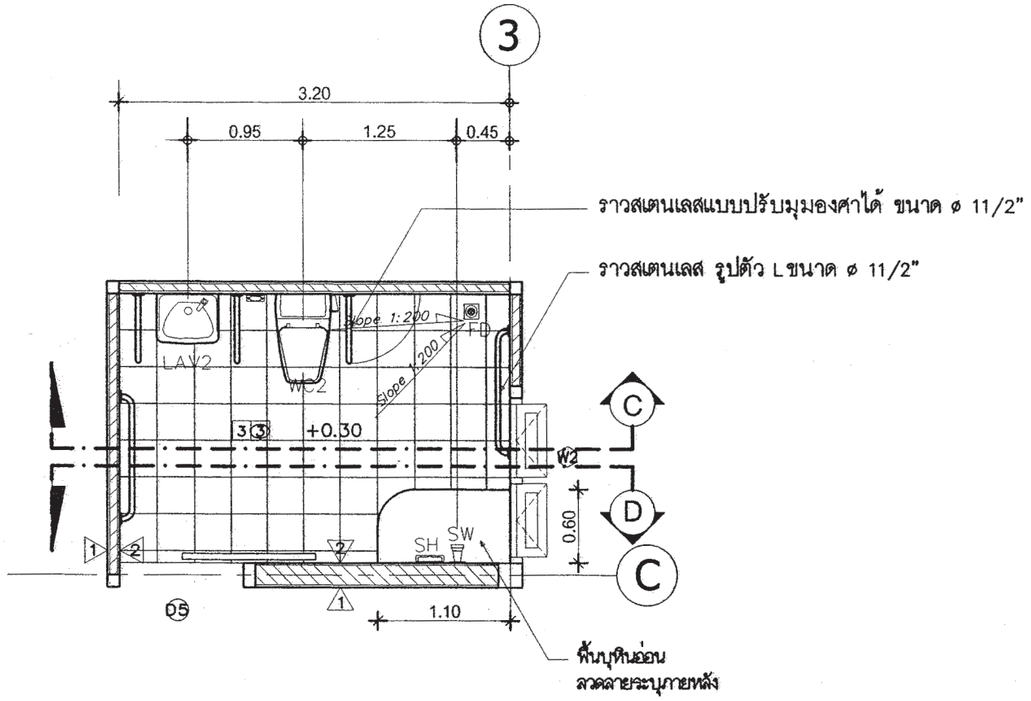

แปลนขยายห้องน้ำ-ส้วม 2

มาตราส่วน 1:50

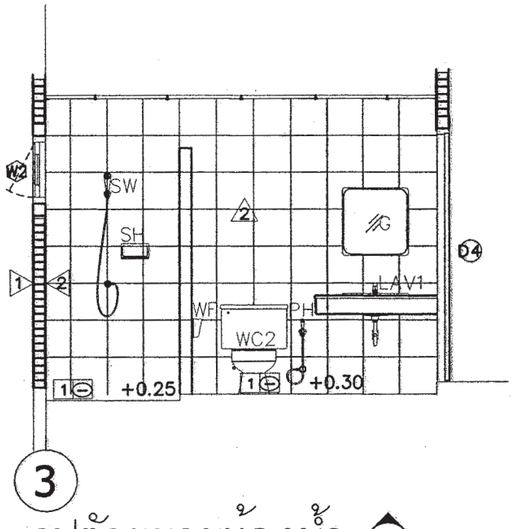

รูปตัดขยายห้องน้ำ A

มาตราส่วน 1:50

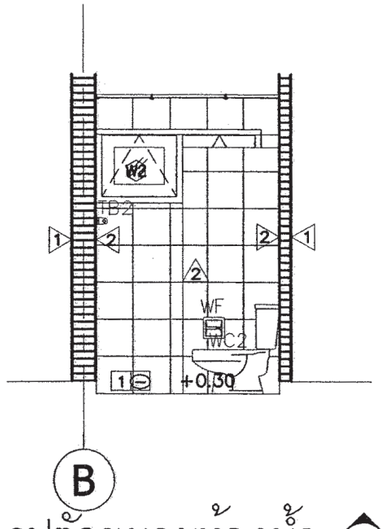

รูปตัดขยายห้องน้ำ B

มาตราส่วน 1:50

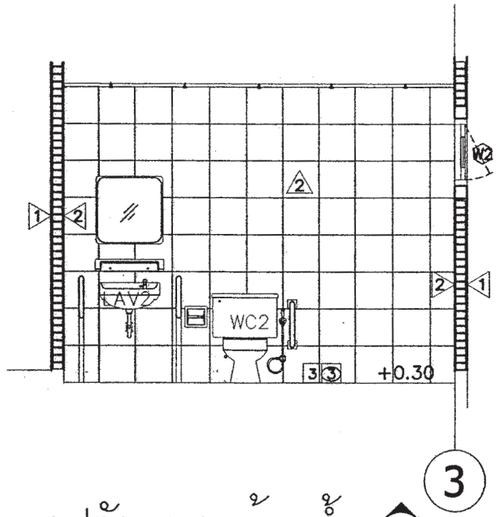

รูปตัดขยายห้องน้ำ C

มาตราส่วน 1:50

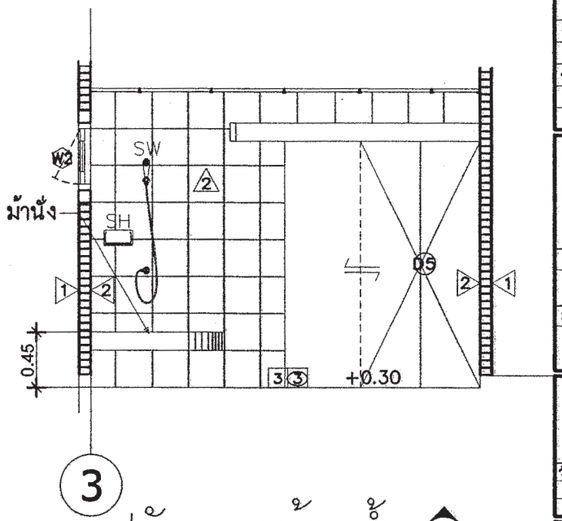

รูปตัดขยายห้องน้ำ D

มาตราส่วน 1:50

สำนักการ โยธา
กรุงเทพมหานคร

โครงการ
แบบบ้านยิ้มเพื่อประชาชน ระยะที่ 3

ตามนโยบาย
ม.ร.ว. สุขุมพันธุ์ บริพัตร
ผู้ว่าราชการกรุงเทพมหานคร
นายจุมพล สำเภาพล
รองผู้ว่าราชการกรุงเทพมหานคร
นางนินนาท ชลิตานนท์
ปลัดกรุงเทพมหานคร

ผู้อำนวยการสำนักการโยธา	
รองผู้อำนวยการสำนักการโยธา	
นายทวีศักดิ์ เลิศประพันธ์	
ผู้อำนวยการสำนักงานออกแบบ	
นายวัชรินทร์ บรรพต	
หัวหน้ากลุ่มงานสถาปัตยกรรม	
นายสินธุ์ชัย บุญบักษ์	
หัวหน้ากลุ่มงานวิศวกรรมอาคาร	
นายอริยะ เมฆะกูล	
สถาปนิก	
นายญาณกร ประกอบกิจ	ส-สถ.2654
วิศวกรโครงสร้าง	
นายวัณโณ บรัศไพบูลย์	สย.6633
วิศวกรไฟฟ้า	
นายจรูญ มาสุขใจ	ภฟก.2457
วิศวกรสุขาภิบาล	
นายจีระสิทธิ์ ทิมสถิตย์	สย.8489
วิศวกรเครื่องกล	
นายช่างเขียนแบบ	
นายชนก ศรีเฉลิม	
นายอนุสรณ์ แฝงสีดำ	

แบบ บ้านพักอาศัย 1 ชั้น
แบบที่ 108
ชื่อบ้าน ซ่อนกลิ่น
เจ้าของ
สถานที่

แบบแสดง
แบบขยายห้องน้ำ-ส้วม

วันที่ :	เลขที่	รวม
ธันวาคม 2553	A-11	13

แผ่นที่	รวมแผ่น
11	28

FILE :

รายการแก้ไขแบบ
มิถุนายน 2557

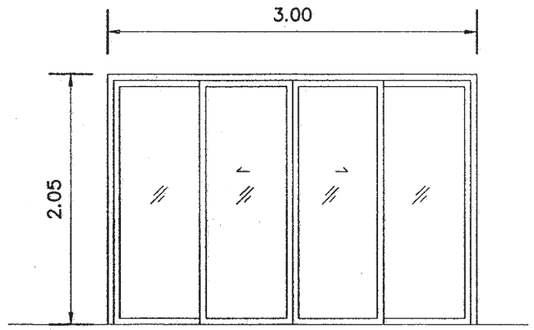

D1

ประตู	บานเลื่อนคู่
วงกบ	อลูมิเนียม
บานประตู	อลูมิเนียม
ลูกฟัก	กระจกสีเขียว หนา 6 มม.

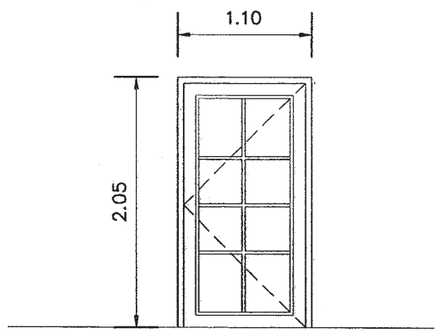

D2

ประตู	บานเปิดเดี่ยว
วงกบ	ไม้เนื้อแข็ง 2"x4"
บานประตู	ไม้สัก
ลูกฟัก	ไม้สัก

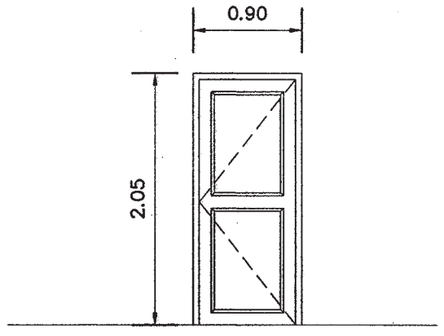

D3

ประตู	บานเปิดเดี่ยว
วงกบ	ไม้เนื้อแข็ง 2"x4"
บานประตู	ไม้สัก
ลูกฟัก	ไม้สัก

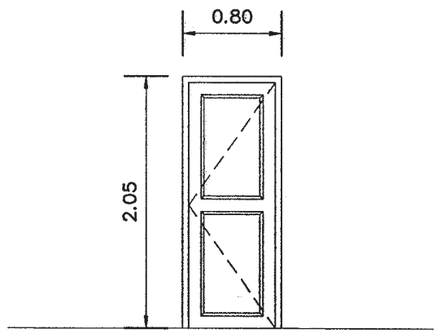

D4

ประตู	บานเปิดเดี่ยว
วงกบ	ไม้เนื้อแข็ง 2"x4"
บานประตู	ไม้เนื้อแข็งชนิดกันชื้น
ลูกฟัก	ไม้เนื้อแข็งชนิดกันชื้น

สำนักการ โยธา
กรุงเทพมหานคร

โครงการ
แบบบ้านยั่งยืนเพื่อประชาชน ระยะที่ 3

ตามนโยบาย
ม.ร.ว. สุขุมพันธุ์ บริพัตร
ผู้ว่าราชการกรุงเทพมหานคร
นายจุมพล สำเภาพล
รองผู้ว่าราชการกรุงเทพมหานคร
นางนินนาท ชลิตานนท์
ปลัดกรุงเทพมหานคร

ผู้อำนวยการสำนักการโยธา	
รองผู้อำนวยการสำนักการโยธา	
นายทวิศักดิ์ เลิศประพันธ์	
ผู้อำนวยการสำนักงานออกแบบ	
นายวัชรินทร์ บรรพต	
หัวหน้ากลุ่มงานสถาปัตยกรรม	
นายสินธุ์ชัย บุญปักษ์	
หัวหน้ากลุ่มงานวิศวกรรมอาคาร	
นายธีระ เมธะกุล	
สถาปนิก	
นายญาณกร ประกอบกิจ	ส-สถ.2654
วิศวกรโครงสร้าง	
นายวัฒโณ บัวศิริพบูลย์	สย.6633
วิศวกรไฟฟ้า	
นายจรูญ มาสุขใจ	ภฟก.2457
วิศวกรสุขาภิบาล	
นายจิระสิทธิ์ ทิมสถิตย์	สย.8489
วิศวกรเครื่องกล	
นายช่างเขียนแบบ	
นายชนก ศรีเฉลิม	
นายอนุสรณ์ แผ่งสีคำ	

แบบ บ้านพักอาศัย 1 ชั้น
แบบที่ 108
ชื่อบ้าน ช่อนกสีน
เจ้าของ
สถานที่

แบบแสดง
ขยายประตู หน้าต่าง 1

วันที่ :	แบบที่	รวม
มีนาคม 2563	A-12	13
แผ่นที่ 12	รวมแผ่น 28	

FILE :

รายการแก้ไขแบบ
มิถุนายน 2567

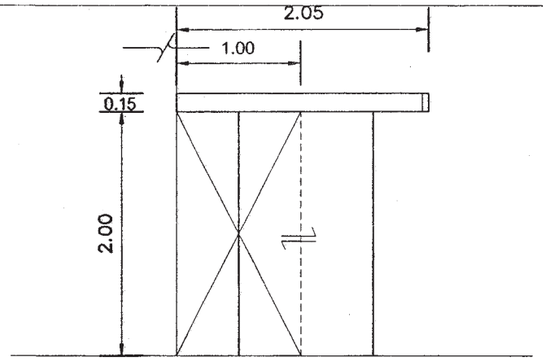

D5

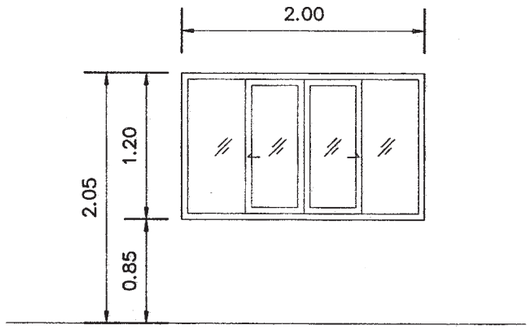

W1

ประตู	บานเลื่อนชนิดรอกแขวน	หน้าต่าง	บานเปิดเลื่อนคู่
วงกบ	ไม้เนื้อแข็ง 2"x4"	วงกบ	อลูมิเนียม
บานประตู	ไม้อัดสักชนิดกันชื้น	กรอบบาน	อลูมิเนียม
ลูกฟัก	–	ลูกฟัก	กระจกสีเขียว หนา 6 มม.

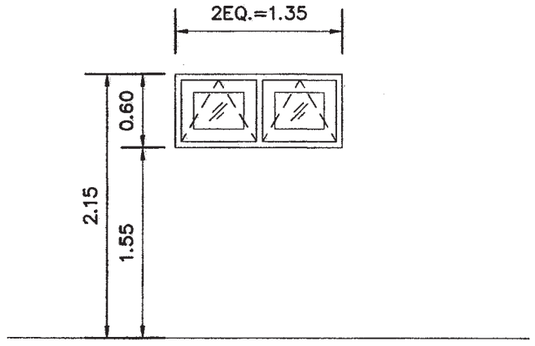

W2

หน้าต่าง	บานกระทุ้ง
วงกบ	อลูมิเนียม
กรอบบาน	อลูมิเนียม
ลูกฟัก	กระจกฝ้าหนา 6 มม.

สำนักการ โยธา
กรุงเทพมหานคร

โครงการ
แบบบ้านยิ้มเพื่อประชาชน ระยะที่ 3

ตามนโยบาย
ม.ร.ว. สุขุมพันธุ์ บริพัตร
ผู้ว่าราชการกรุงเทพมหานคร
นายจุมพล สำเภาพล
รองผู้ว่าราชการกรุงเทพมหานคร
นางนินนาท ชลิตานนท์
ปลัดกรุงเทพมหานคร

ผู้อำนวยการสำนักการโยธา
รองผู้อำนวยการสำนักการโยธา
นายทวิศักดิ์ เลิศประพันธ์
ผู้อำนวยการสำนักงานออกแบบ
นายวัชรินทร์ บรรพต
หัวหน้ากลุ่มงานสถาปัตยกรรม
นายสินธุ์ชัย บุญปักษ์
หัวหน้ากลุ่มงานวิศวกรรมอาคาร
นายอริยะ เมฆะกุล

สถาปนิก
นายญาณกร ประกอบกิจ ส-สถ.2654
วิศวกรโครงสร้าง
นายวัณโณ บรัศไพบูลย์ สย.6633
วิศวกรไฟฟ้า
นายจรูญ มาสุขใจ ภฟก.2457
วิศวกรสุขาภิบาล
นายจีระสิทธิ์ ทิมสถิตย์ สย.8489
วิศวกรเครื่องกล
นายช่างเขียนแบบ
นายชนก ศรีเฉลิม
นายอนุสรณ์ แฝงสีดำ

แบบ บ้านพักอาศัย 1 ชั้น
แบบที่ 108
ชื่อบ้าน ซ่อนกลิ่น
เจ้าของ
สถานที่

แบบแสดง
ขยายประตู หน้าต่าง 2

วันที่ :	เลขที่	รวม
ธันวาคม 2553	A-13	13

แผ่นที่	รวมแผ่น
13	28

FILE :
รายการแก้ไขแบบ
มิถุนายน 2557

รายการประกอบแบบด้านวิศวกรรมโยธา

1. ซีเมนต์

1.1 ส่วนผสมของโครงสร้างคอนกรีตเสริมเหล็กทั้งหมดต้องใช้ PORTLAND CEMENT ประเภทที่ 1 ที่มีคุณสมบัติตามมาตรฐานผลิตภัณฑ์อุตสาหกรรมเท่านั้น

1.2 ถ้าไม่ได้ระบุเป็นอย่างอื่น ต้องมีส่วนผสมของซีเมนต์ไม่น้อยกว่า325กิโลกรัมต่อคอนกรีตลูกบาศก์เมตร

2. คอนกรีต

2.1 คอนกรีตที่ใช้สำหรับงานโครงสร้างของอาคารเช่นเสาเข็ม , ฐานราก , เสา และพื้น ฯลฯ ต้องมีกำลังอัดประลัยไม่น้อยกว่า 180ksc เมื่ออายุ 28วัน โดยทดสอบจากแท่งคอนกรีตตัวอย่างรูปทรงกระบอก 150x300มม.

2.2 ADMIXTURE ที่ใช้ต้องมีคุณสมบัติตาม ASTM หรือ BS

3. งานเหล็ก

3.1 คุณสมบัติของเหล็กเสริมคอนกรีต มีดังนี้

ขนาดเหล็กเสริม mm.	ชั้นคุณภาพ	มาตรฐาน	หมายเหตุ
RB6 , RB9 DB12 ขึ้นไป	SR-24 SD-40	มอก. 20-2543 มอก. 24-2548	

3.2 เหล็กรูปพรรณ , เหล็กกลวงสำหรับก่อสร้าง

3.2.1 เหล็กรูปพรรณที่จะใช้ต้องมีคุณสมบัติตาม มอก. 1227-2539 , มอก. 1228-2549 หรือ JIS เหล็กกลวงที่ใช้ต้องมีคุณสมบัติตาม มอก. 107-2533 หรือ JIS และเหล็กรูปพรรณเชื่อมประกอบจะต้องมีคุณสมบัติตาม มอก. 1303-2536

3.2.2 เหล็กรูปพรรณทั้งหมดต้องเป็นของใหม่ ไม่เคยใช้งานมาก่อน ตรงไม่บิดเบี้ยว ไม่มีรอยตำหนิ ไม่มีสนิมกร่อน ไม่เปื้อนสี หรือน้ำมัน

3.2.3 การต่อเหล็กรูปพรรณ ถ้าไม่จำเป็นจริงๆแล้วห้ามต่อ ในกรณีที่มีการต่อเหล็ก รอยต่อของเหล็กต้องมีกำลังมากกว่าหรือเท่ากับเหล็กที่ไม่มีรอยต่อ การต่อให้ต่อจุดเดียวเท่านั้น และการต่อให้เป็นไปตามมาตรฐาน AISC

3.2.4 การประกอบการติดตั้ง ให้ดำเนินการตามมาตรฐาน AISC หรือตามมาตรฐานสำหรับอาคารเหล็กรูปพรรณของ วสท. ที่ 1015-40

3.2.5 ผู้รับจ้างจะต้องทำ ค้ำยัน ยึดโครง ให้เพียงพอเพื่อยึดโครงสร้างให้แน่นหนาอยู่ในแนวและตำแหน่งที่ต้องการ

3.2.6 องค์อาคารที่วางทาบหรือต่อเชื่อมจะต้องวางให้แนบสนิทเต็มหน้า

3.2.7 การเชื่อมต่อทั้งหมดให้ใช้วิธีเชื่อมด้วยไฟฟ้าการ (ELECTRLC ARC WELDING) โดยตลอดผิวหน้าสัมผัสการเชื่อมให้เป็นไปตามมาตรฐาน AWS ขนาดของรอยเชื่อมต้องไม่น้อยกว่าความหนาของแผ่นเหล็ก

3.2.8 ถ้าไม่ได้กำหนดให้เป็นอย่างอื่น รอยต่อระหว่างชิ้นส่วนเหล็กต่างๆ ให้ใช้วิธีเชื่อมตะเข็บตลอดแนวชน

3.2.9 ผิวหน้าที่จะทำการเชื่อม ต้องสะอาดปราศจากสะเก็ดร่อน สนิมกรัน ไขมัน สี หรือสิ่งแปลกปลอมอื่นใด

3.2.10 ลวดเชื่อมต้องมีคุณสมบัติตาม มอก. หรือ AWS หรือ AISC

3.2.11 ให้ทาด้วยสีกันสนิมไม่น้อยกว่า 2 ชั้น คุณภาพเทียบเท่า RUST O-LEAM , JOTAN , SIKKENS

4. เสาเข็ม

4.1 เสาเข็มคอนกรีตอัดแรง เป็นเสาเข็มของ MP , GPS , GEL , CPM , T-COM หรือเทียบเท่า หรือเสาเข็มเจาะ(ตามแบบแสดง)

- เสาเข็มคอนกรีตอัดแรง ขนาด ⊙ -0.15x0.15ม.
- เสาเข็มคอนกรีตอัดแรง ขนาด I -0.18x0.18ม.พื้นที่หน้าตัดไม่น้อยกว่า 253 ตร.ซม.
- เสาเข็มคอนกรีตอัดแรง ขนาด I -0.22x0.22ม.พื้นที่หน้าตัดไม่น้อยกว่า 351 ตร.ซม.
- เสาเข็มคอนกรีตอัดแรง ขนาด I -0.26x0.26ม.พื้นที่หน้าตัดไม่น้อยกว่า 455 ตร.ซม.
- เสาเข็มเจาะ ขนาด ø0.35 ม.

4.2 กำลังรับน้ำหนักบรรทุกและความยาวเสาเข็มให้พิจารณาตามแบบรายละเอียด โดยความยาวเสาเข็มที่แท้จริง ณ ตำแหน่งที่ตั้งโครงการ อาจมีการเปลี่ยนแปลง แต่ทั้งนี้ให้กำหนดและตรวจสอบอีกครั้งโดยวิศวกรผู้ควบคุมงาน โดยเสาเข็มจะต้องมีกำลังรับน้ำหนักบรรทุกได้ไม่น้อยกว่าที่กำหนดตามแบบ

5. ระบบกันซึม

5.1 รายละเอียดและคุณสมบัติ

ส่วนของอาคาร	ชนิดและผลิตภัณฑ์	ผลิตภัณฑ์คุณภาพเทียบเท่า
- หลังคา ค.ส.ล. - ห้องน้ำ	น้ำยาเคมีแบบกันซึม	BRUSHBOND ของ FOSROC LANKO 225 ของ DAVCO

6. ทั่วไปและการเตรียมงาน

6.1 รายการประกอบแบบอื่นใดที่ไม่ได้กำหนดไว้ให้ถือปฏิบัติตาม "บทกำหนดทั่วไปสำหรับการก่อสร้างอาคารคอนกรีตเสริมเหล็กของ วสท. "เป็นเกณฑ์

6.2 เนื่องจากคุณสมบัติของดินในกรุงเทพมหานคร แต่ละพื้นที่เขตมีความแตกต่างกันในด้านความสามารถในการรับน้ำหนักบรรทุกและมีระดับความลึกของชั้นทรายที่แตกต่างกัน ฉะนั้นก่อนทำการก่อสร้างเจ้าของอาคารและผู้รับจ้างต้องตรวจสอบความเหมาะสมของความยาวเสาเข็ม เพื่อให้มีค่าการรับน้ำหนักบรรทุกของเสาเข็มได้ไม่น้อยกว่าแบบที่กำหนดไว้

6.3 หากมีอุปสรรคในการเข้าพื้นที่ก่อสร้าง อันจะทำให้เกิดผลกระทบความเดือดร้อนรำคาญ และเกิดความเสียหายจากการใช้เสาเข็มตอกกับอาคารข้างเคียง ให้สามารถใช้เสาเข็มเจาะเทียบเคียงความสามารถในการรับน้ำหนักบรรทุกได้

สำนักการ โยธา
กรุงเทพมหานคร

โครงการ
แบบบ้านยิ้มเพื่อประชาชน ระยะที่ 3

ตามนโยบาย
ม.ร.ว. สุขุมพันธุ์ บริพัตร
ผู้ว่าราชการกรุงเทพมหานคร
นายจุมพล สำเภาพล
รองผู้ว่าราชการกรุงเทพมหานคร
นางนินนาท ชลิตานนท์
ปลัดกรุงเทพมหานคร

ผู้อำนวยการสำนักการโยธา	
รองผู้อำนวยการสำนักการโยธา	
นายทวีศักดิ์ เลิศประพันธ์	
ผู้อำนวยการสำนักงานออกแบบ	
นายวัชรินทร์ บรรพต	
หัวหน้ากลุ่มงานสถาปัตยกรรม	
นายสินธุ์ชัย บุญปักษ์	
หัวหน้ากลุ่มงานวิศวกรรมอาคาร	
นายอริยะ เมฆะกุล	
สถาปนิก	
นายญาณกร ประกอบกิจ ส-สถ.2654	
วิศวกรโครงสร้าง	
นายวัญโณ บรัศไพบูลย์ สย.6633	
วิศวกรไฟฟ้า	
นายจรูญ มาสุขใจ	ภฟก.2457
วิศวกรสุขาภิบาล	
นายจีระสิทธิ์ ทิมสถิตย์ สย.8489	
วิศวกรเครื่องกล	
นายช่างเขียนแบบ	
นายอุทร บูรณเสน	

แบบ บ้านพักอาศัย 1 ชั้น
แบบที่ 108
ชื่อบ้าน ซ่อนกลิ่น

เจ้าของ

สถานที่

แบบแสดง
รายการประกอบแบบโครงสร้าง

วันที่ :	เลขที่	รวม
ธันวาคม 2553	S-01	8

แผ่นที่	รวมแผ่น
14	28

FILE :

รายการแก้ไขแบบ
มิถุนายน 2557

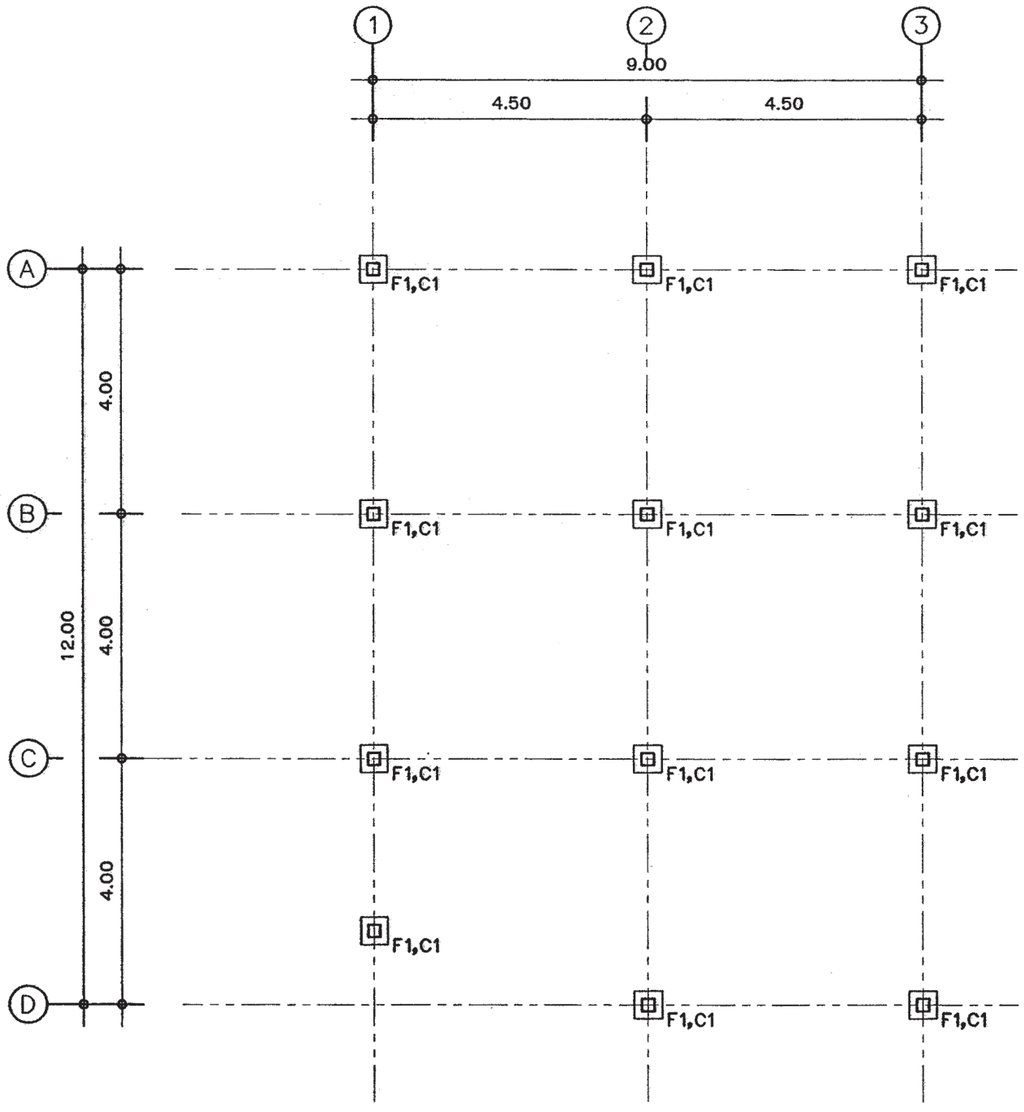

แปลนฐานราก-เสาตอม่อ

มาตราส่วน 1:100

สำนักการ โยธา
กรุงเทพมหานคร

โครงการ

แบบบ้านยั่งยืนเพื่อประชาชน ระยะที่ 3

ตามนโยบาย

ม.ร.ว. สุขุมพันธุ์ บริพัตร
ผู้ว่าราชการกรุงเทพมหานคร

นายจุมพล สำเภาพล
รองผู้ว่าราชการกรุงเทพมหานคร

นางนินนาท ชลิตานนท์
ปลัดกรุงเทพมหานคร

ผู้อำนวยการสำนักการโยธา	
รองผู้อำนวยการสำนักการโยธา	
นายทวีศักดิ์ เผิดประพันธ์	
ผู้อำนวยการสำนักงานออกแบบ	
นายวัรินทร์ บรรพต	
หัวหน้ากลุ่มงานสถาปัตยกรรม	
นายสินธุ์ชัย บุญปักษ์	
หัวหน้ากลุ่มงานวิศวกรรมอาคาร	
นายธริยะ เมฆะกูล	
สถาปนิก	
นายญาณกร ประกอบกิจ ส-สถ.2654	
วิศวกรโครงสร้าง	
นายวัญโณ บรัศโพบูลย์ สย.8633	
วิศวกรไฟฟ้า	
นายชรุญ มาสุขใจ	ภพ.2457
วิศวกรสุขาภิบาล	
นายจิระศิทธิ์ ทิมสมิตย์ สย.8469	
วิศวกรเครื่องกล	
นายช่างเขียนแบบ	
นายอุทร บุรณเสน	

แบบ บ้านพักอาศัย 1 ชั้น

แบบที่ 108

ชื่อบ้าน ซ่อนกลิ่น

เจ้าของ

สถานที่

แบบแสดง

แปลนฐานราก-เสาตอม่อ

วันที่ :	เลขที่	รวม
สิงหาคม 2553	S-02	8

แผ่นที่	รวมแผ่น
15	28

FILE :

รายการแก้ไขแบบ

มิถุนายน 2557

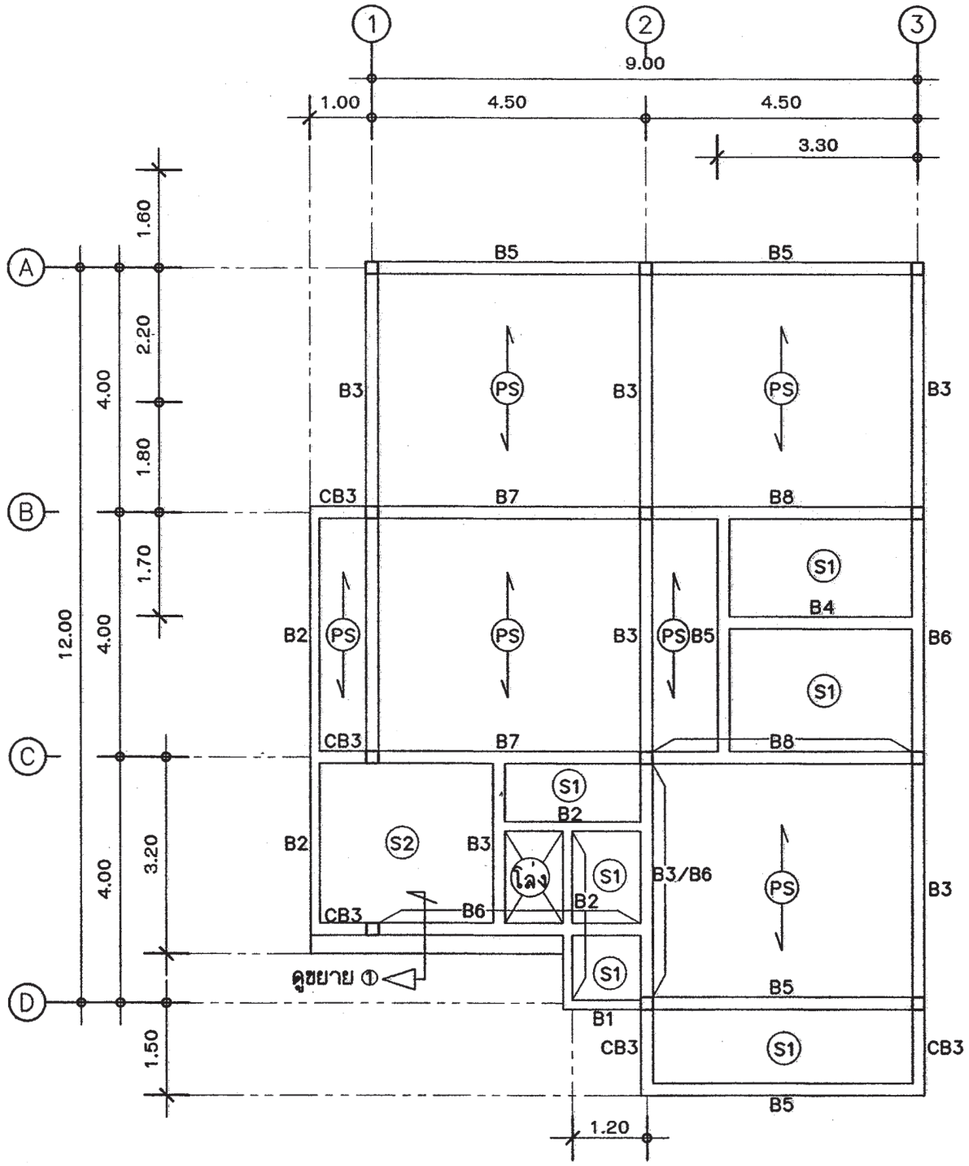

แปลนเสา-คาน-พื้น ชั้นล่าง

มาตราส่วน 1:100

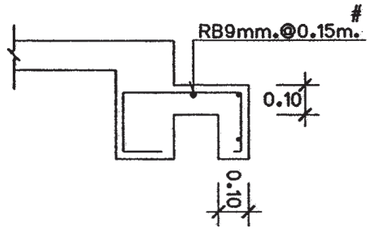

ขยาย ①

สำนักการโยธา
กรุงเทพมหานคร

โครงการ
แบบบ้านยั่งยืนเพื่อประชาชน ระยะที่ 3

ตามนโยบาย
ม.ร.ว. สุขุมพันธุ์ บริพัตร
ผู้ว่าราชการกรุงเทพมหานคร
นายจุมพล สำเภาพล
รองผู้ว่าราชการกรุงเทพมหานคร
นางนินนาท ชลิตานนท์
ปลัดกรุงเทพมหานคร

ผู้อำนวยการสำนักการโยธา	
รองผู้อำนวยการสำนักการโยธา	
นายทวีศักดิ์ เลิศประพันธ์	
ผู้อำนวยการสำนักงานออกแบบ	
นายวัชรินทร์ บรรหด	
หัวหน้ากลุ่มงานสถาปัตยกรรม	
นายสันธุ์ชัย บุญบักษ์	
หัวหน้ากลุ่มงานวิศวกรรมอาคาร	
นายอริยะ เมฆะกุล	

สถาปนิก	
นายญาณกร ประกอบกิจ ส.-สถ.2654	
วิศวกรโครงสร้าง	
นายวัญโญ บรัศโพบูลย์ สย.ย.633	
วิศวกรไฟฟ้า	
นายจรูญ มาสุขใจ	ภฟก.2457
วิศวกรสุขาภิบาล	
นายศิระสิทธิ์ ทิมสถิตย์ สย.ย.489	
วิศวกรเครื่องกล	
นายช่างเขียนแบบ	
นายอุทร บุรณแสน	

แบบ บ้านพักอาศัย 1 ชั้น
แบบที่ 108
ชื่อบ้าน ซ่อนกลิ่น

เจ้าของ	
สถานที่	

แบบแสดง
แปลนเสา-คาน-พื้น ชั้นล่าง

วันที่ :	เลขที่	รวม
ธันวาคม 2553	S-03	8

แผ่นที่	รวมแผ่น
16	28

FILE :

รายการนำใช้แบบ
มิถุนายน 2557

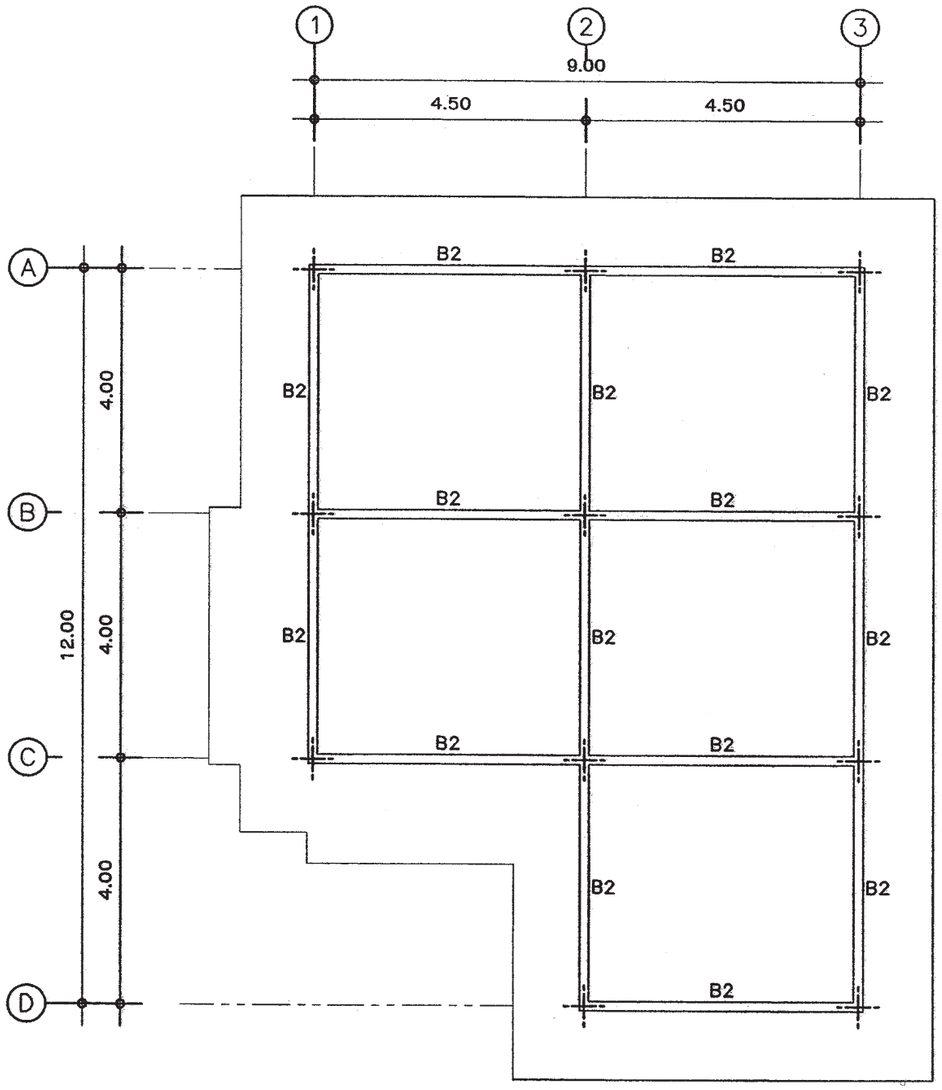

แปลนคานหลังคา

มาตราส่วน 1:100

สำนักการ โยธา
กรุงเทพมหานคร

โครงการ
แบบบ้านยิ้มเพื่อประชาชน ระยะที่ 3

ตามนโยบาย
ม.ร.ว. สุขุมพันธุ์ บริพัตร
ผู้ว่าราชการกรุงเทพมหานคร
นายจุมพล สำเภาพล
รองผู้ว่าราชการกรุงเทพมหานคร
นางนิ่มนาท ชลิตานนท์
ปลัดกรุงเทพมหานคร

ผู้อำนวยการสำนักการโยธา	
รองผู้อำนวยการสำนักการโยธา	
นายทวีศักดิ์ เลิศประพันธ์	
ผู้อำนวยการสำนักงานออกแบบ	
นายวัชรินทร์ บรรพต	
หัวหน้ากลุ่มงานสถาปัตยกรรม	
นายสินธุชัย บุญปักษ์	
หัวหน้ากลุ่มงานวิศวกรรมอาคาร	
นายธวัช เมฆะกุล	
สถาปนิก	
นายญาณกร ประกอบกิจ ส-สถ.2654	
วิศวกรโครงสร้าง	
นายวัญโญ บรัศโพบูลย์ สย.683	
วิศวกรไฟฟ้า	
นายจรูญ มาสุขใจ	ภฟก.2457
วิศวกรสุขาภิบาล	
นายจิระสิทธิ์ ทิมสถิตย์ สย.8489	
วิศวกรเครื่องกล	
นายช่างเขียนแบบ	
นายอุทร บุรณเสน	

แบบ บ้านพักอาศัย 1 ชั้น
แบบที่ 108
ชื่อบ้าน ช่อนกลิ่น

เจ้าของ

สถานที่

แบบแสดง
แปลนคานหลังคา

รุ่นที่ :	เลขที่	รวม
ธันวาคม 2553	S-04	8

แผ่นที่	รวมแผ่น
17	28

FILE :

รายการแก้ไขแบบ
มิถุนายน 2557

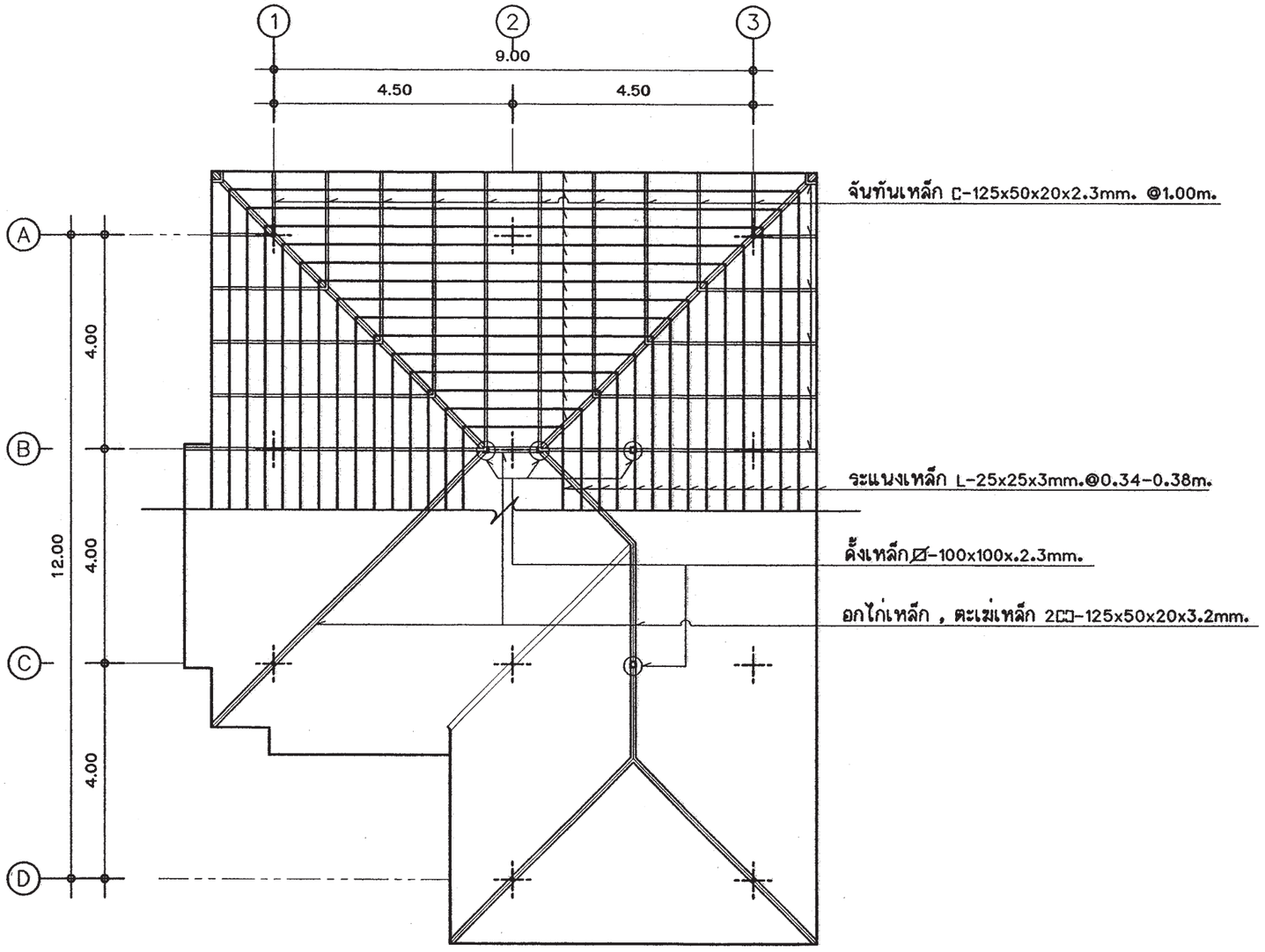

แปลนโครงหลังคา

มาตราส่วน 1:100

สำนักการ โยธา
กรุงเทพมหานคร

โครงการ
แบบบ้านยิ้มเพื่อประชาชน ระยะที่ 3

ตามนโยบาย

ม.ร.ว. สุขุมพันธุ์ บริพัตร
ผู้ว่าราชการกรุงเทพมหานคร

นายจุมพล สำเภาพล
รองผู้ว่าราชการกรุงเทพมหานคร

นางนินนาท ชลิตานนท์
ปลัดกรุงเทพมหานคร

ผู้อำนวยการสำนักการโยธา	
รองผู้อำนวยการสำนักการโยธา	
นายทวีศักดิ์ เลิศประพันธ์	
ผู้อำนวยการสำนักงานออกแบบ	
นายรัชชินทร์ บรรจง	
หัวหน้ากลุ่มงานสถาปัตยกรรม	
นายสินธุ์ชัย บุญปักษ์	
หัวหน้ากลุ่มงานวิศวกรรมอาคาร	
นายอริยะ เมฆะกุล	
สถาปนิก	
นายญาณกร ประกอบกิจ ส-สถ.2654	
วิศวกรโครงสร้าง	
นายวัญโญ บรัศโพบูลย์ สย.6633	
วิศวกรไฟฟ้า	
นายชูญ มาสุรใจ	ภฟ.2457
วิศวกรสุขาภิบาล	
นายศิระสิทธิ์ ทิมสเดียย์ สย.6489	
วิศวกรเครื่องกล	
นายช่างเขียนแบบ	
นายอุทร บุรณเสน	

แบบ บ้านพักอาศัย 1 ชั้น
แบบที่ 108
ชื่อบ้าน ช่อนกลิ่น

เจ้าของ

สถานที่

แบบแสดง
แปลนโครงหลังคา

วันที่ :	เลขที่	รวม
สิงหาคม 2553	S-05	8

แผ่นที่	รวมแผ่น
18	28

FILE :

รายการแก้ไขแบบ
มิถุนายน 2557

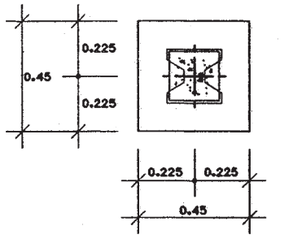

ขยายแปลน F1

มาตราส่วน 1:25

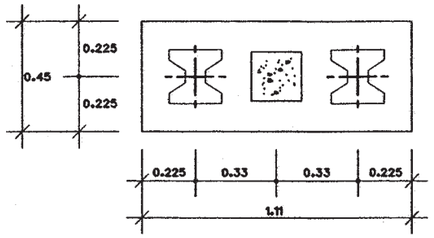

ขยายแปลน F2

มาตราส่วน 1:25

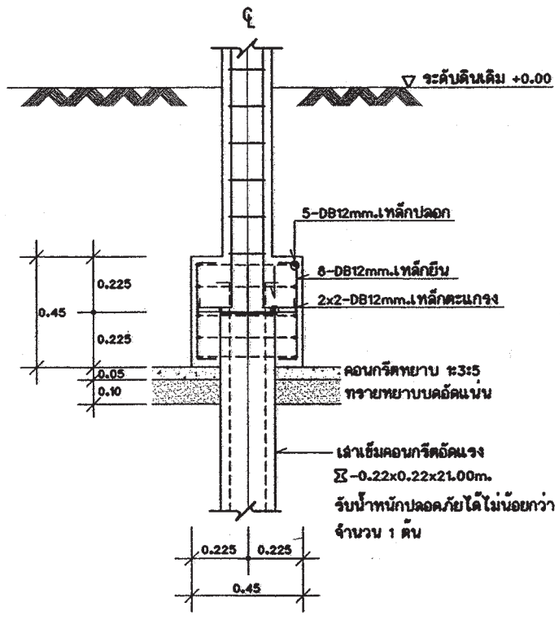

ขยายรูปตัด F1

มาตราส่วน 1:25

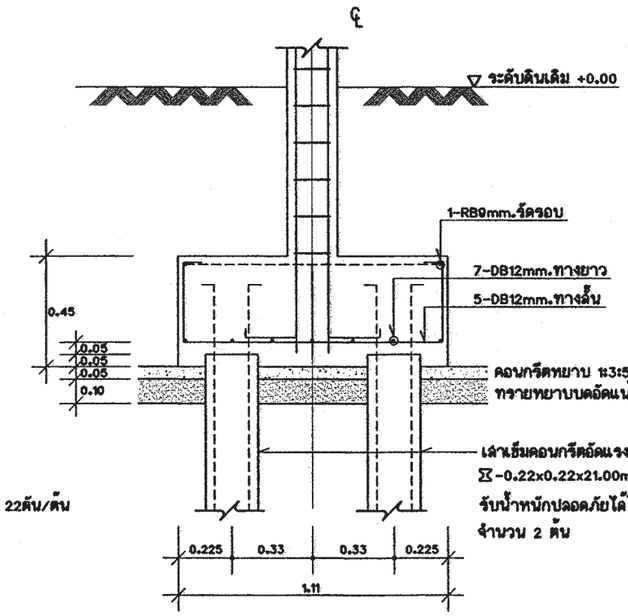

ขยายรูปตัด F2

มาตราส่วน 1:25

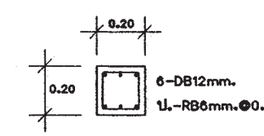

C1 ตอม่อ-ชั้น2 1:25

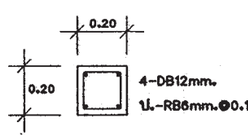

C1 ชั้น2-หลังคา 1:25

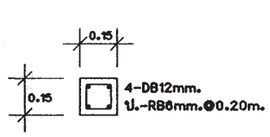

CX 1:25

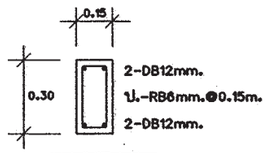

B1 1:25

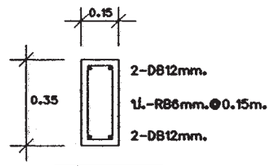

B2 1:25

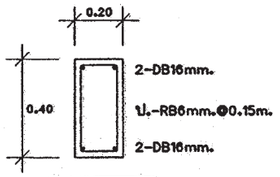

B3 1:25

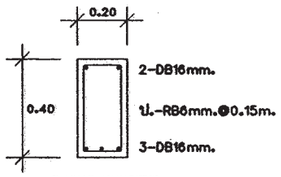

B4 1:25

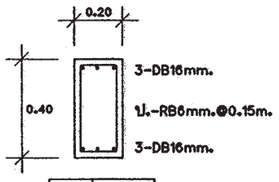

B5 1:25

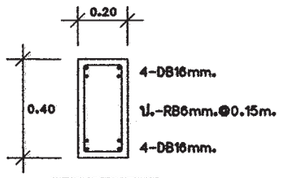

B6 1:25

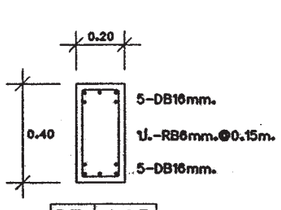

B7 1:25

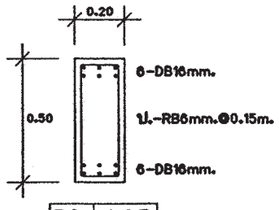

B8 1:25

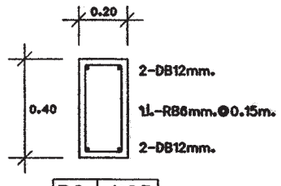

B9 1:25

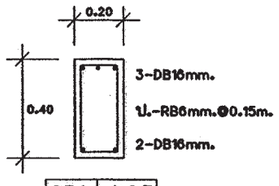

CB1 1:25

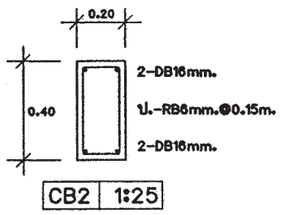

CB2 1:25

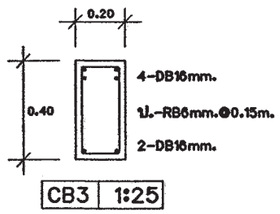

CB3 1:25

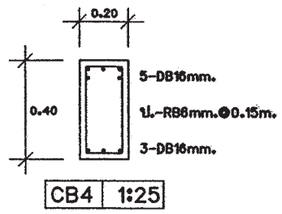

CB4 1:25

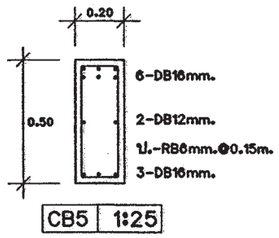

CB5 1:25

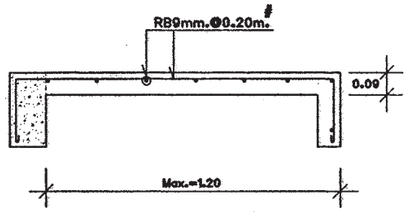

CS 1:25

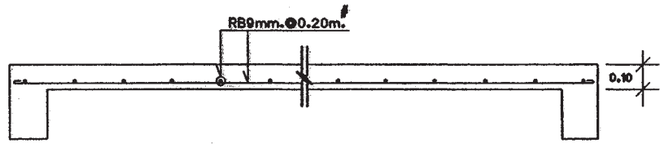

S1 1:25

สำนักการ โยธา
กรุงเทพมหานคร

โครงการ

แบบบ้านยิ้มเพื่อประชาชน ระยะที่ 3

ตามนโยบาย

ม.ร.ว. สุขุมพันธุ์ บริพัตร
ผู้ว่าราชการกรุงเทพมหานคร

นายจุมพล ลำเภาพล
รองผู้ว่าราชการกรุงเทพมหานคร

นางนิ่มนาท ชลิตานนท์
ปลัดกรุงเทพมหานคร

ผู้อำนวยการสำนักการโยธา	
รองผู้อำนวยการสำนักการโยธา	
นายทวีศักดิ์ เลิศประพันธ์	
ผู้อำนวยการสำนักงานออกแบบ	
นายรัชพันธ์ บรรพต	
หัวหน้ากลุ่มงานสถาปัตยกรรม	
นายสินธุ์ชัย บุญบักษ์	
หัวหน้ากลุ่มงานวิศวกรรมอาคาร	
นายชโยธะ เมฆะกุล	
สถาปนิก	
นายญาณกร ประกอบกิจ	ส-ก.12654
วิศวกรโครงสร้าง	
นายรัญโณ ปรัศโพบูลย์	สย.6533
วิศวกรไฟฟ้า	
นายชูญ มาสุขใจ	ภท.12457
วิศวกรสุขาภิบาล	
นายชิระสิทธิ์ หิมสถิตย์	สย. 8489
วิศวกรเครื่องกล	
นายช่างเขียนแบบ	
นายอุทร บุรณแสน	

แบบ บ้านพักอาศัย 1 ชั้น
แบบที่ 108
ชื่อบ้าน ช่อนกลิ่น

ตำแหน่ง

สถานที่

แบบแสดง
ขยายโครงสร้าง

วันที่ :	แสดงที่	รวม
ธันวาคม 2553	S-06	8

แผ่นที่	รวมแผ่น
19	28

FILE :

รายการแก้ไขแบบ
มิถุนายน 2557

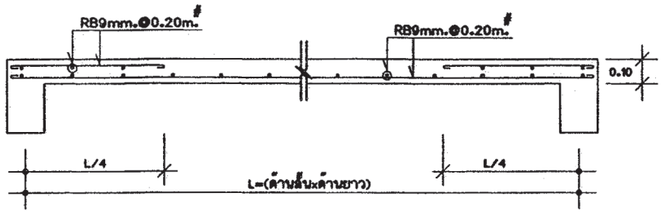

S2 1:25

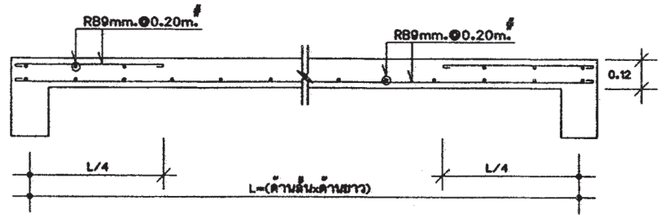

S3 1:25

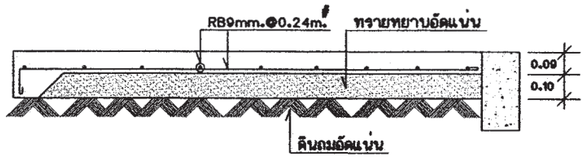

GS 1:25

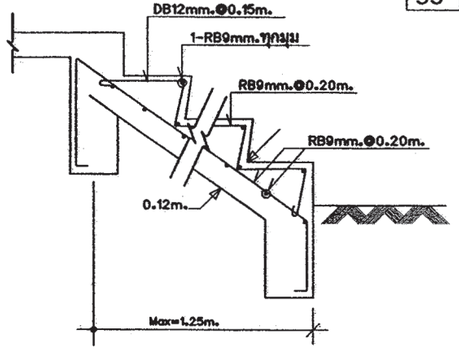

STC-1 1:25

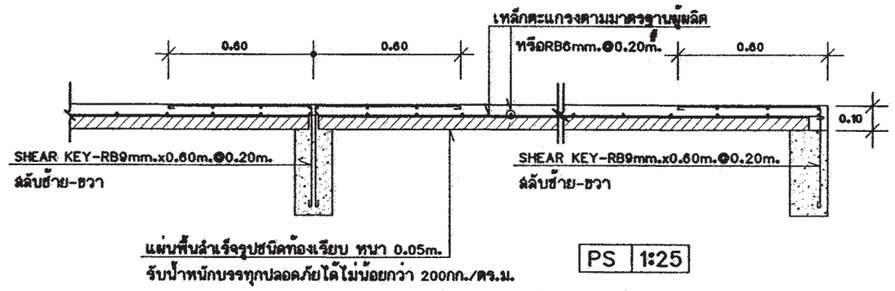

PS 1:25

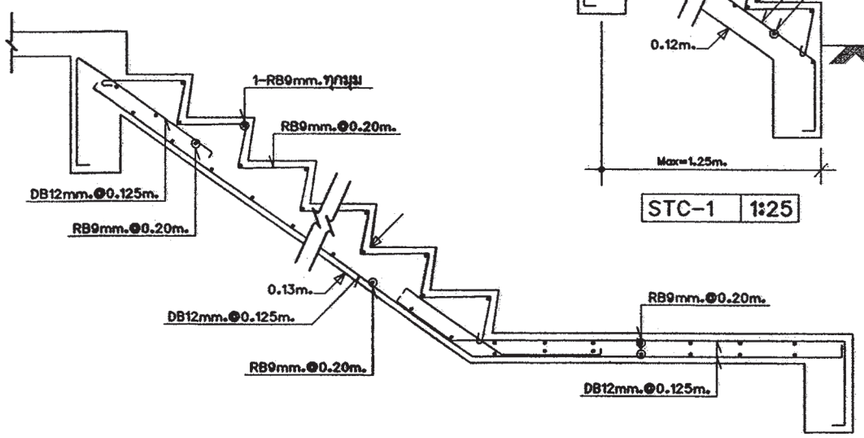

ST-1 (ช่วงบน) 1:25

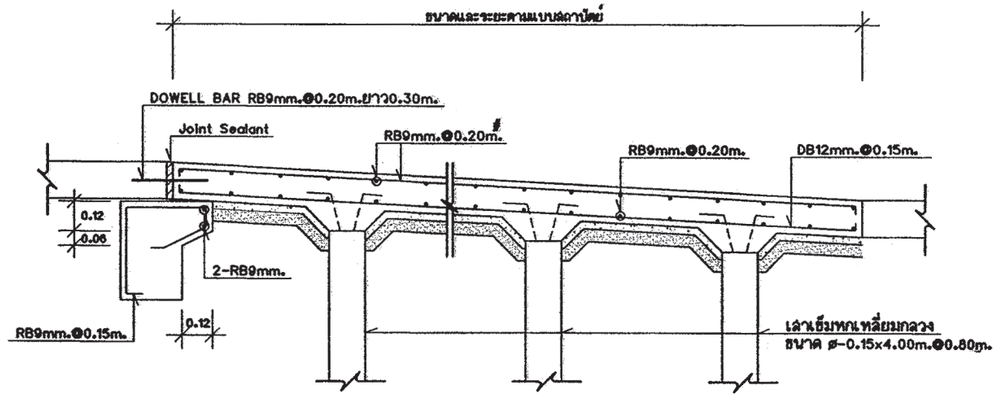

ขยายทางลาด SR1 1:25

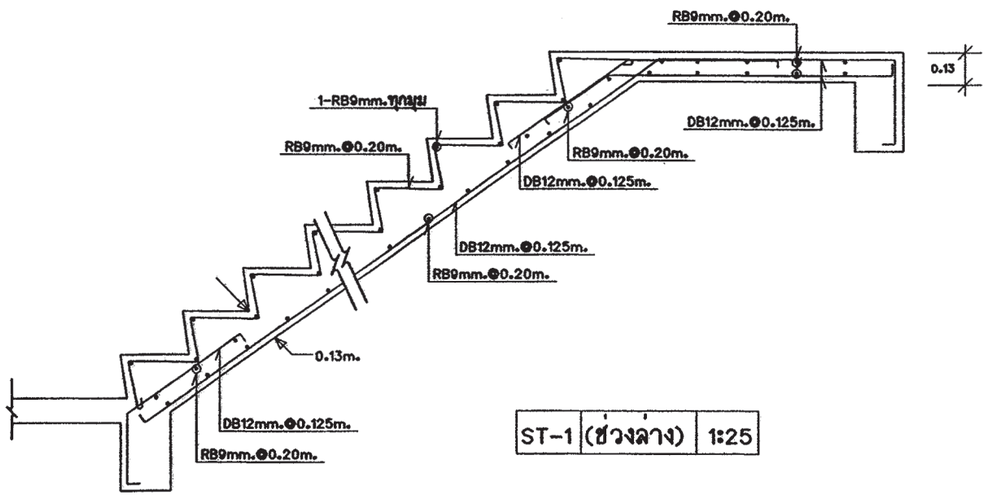

ST-1 (ช่วงล่าง) 1:25

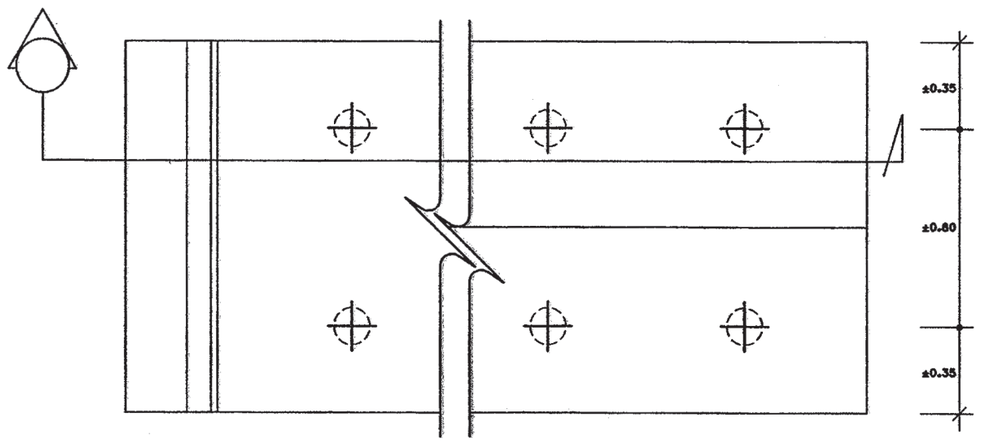

สำนักการ โยธา
กรุงเทพมหานคร

โครงการ
แบบบ้านยิ้มเพื่อประชาชน ระยะที่ 3

ตามนโยบาย
ม.ร.ว. สุขุมพันธุ์ บริพัตร
ผู้ว่าราชการกรุงเทพมหานคร
นายจุมพล สำเภาพล
รองผู้ว่าราชการกรุงเทพมหานคร
นางนินนาท ชลิตานนท์
ปลัดกรุงเทพมหานคร

ผู้อำนวยการสำนักการโยธา	
รองผู้อำนวยการสำนักการโยธา	
นายทวีศักดิ์ เลิศประพันธ์	
ผู้อำนวยการสำนักงานออกแบบ	
นายวัชรินทร์ บรรพต	
หัวหน้ากลุ่มงานสถาปัตยกรรม	
นายสินธุ์ชัย บุญปักษ์	
หัวหน้ากลุ่มงานวิศวกรรมอาคาร	
นายอริยะ เมฆะกุล	
สถาปนิก	
นายญาณกร ประกอบกิจ ส-สถ.2654	
วิศวกรโครงสร้าง	
นายวัญโณ บรัศโพบูลย์ สย.6633	
วิศวกรไฟฟ้า	
นายจรูญ มาสุขใจ	ภฟก.2457
วิศวกรสุขาภิบาล	
นายจิระสิทธิ์ ทิมสถิตย์	สย. 8489
วิศวกรเครื่องกล	
นายช่างเขียนแบบ	
นายอุทร บูรณเสน	

แบบ บ้านพักอาศัย 1 ชั้น
แบบที่ 108
ชื่อบ้าน ซ่อนกลิ่น

เจ้าของ

สถานที่

แบบแสดง
ขยายโครงสร้าง

วันที่ :	เลขที่	รวม
ธันวาคม 2553	S-07	8

แผ่นที่	รวมแผ่น
20	28

FILE :

รายการแก้ไขแบบ
มิถุนายน 2557

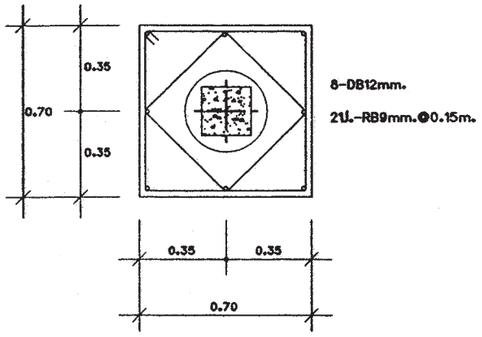

ขยายแปลน F1A

มาตราส่วน 1:25

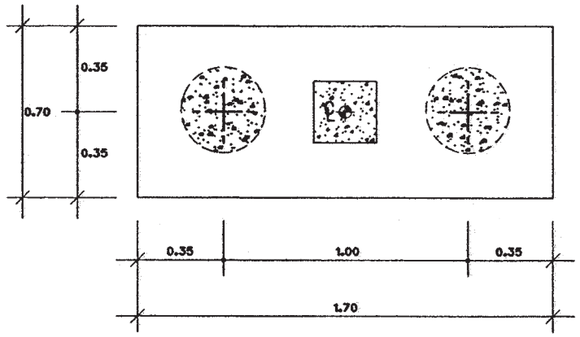

ขยายแปลน F2A

มาตราส่วน 1:25

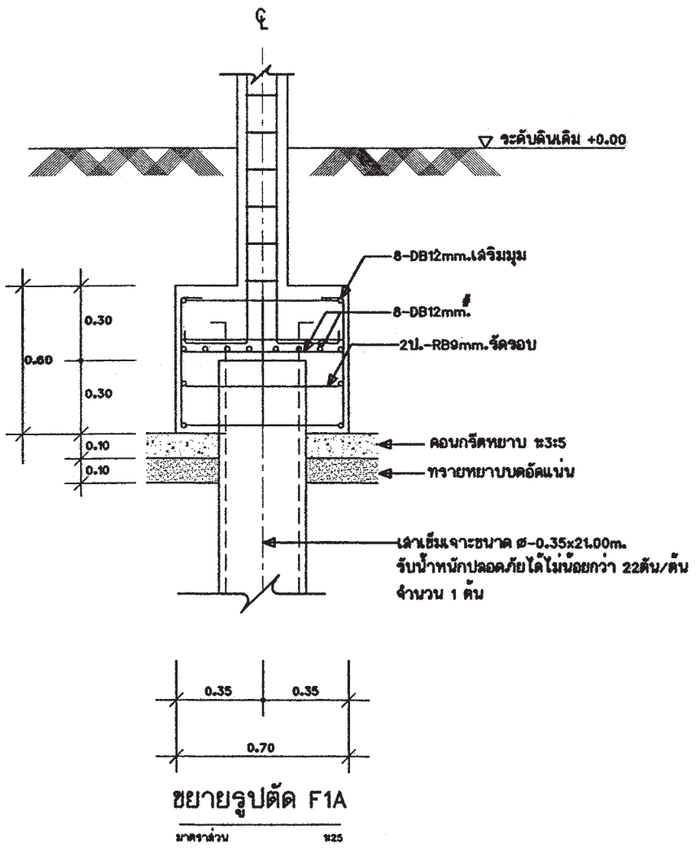

ขยายรูปตัด F1A

มาตราส่วน 1:25

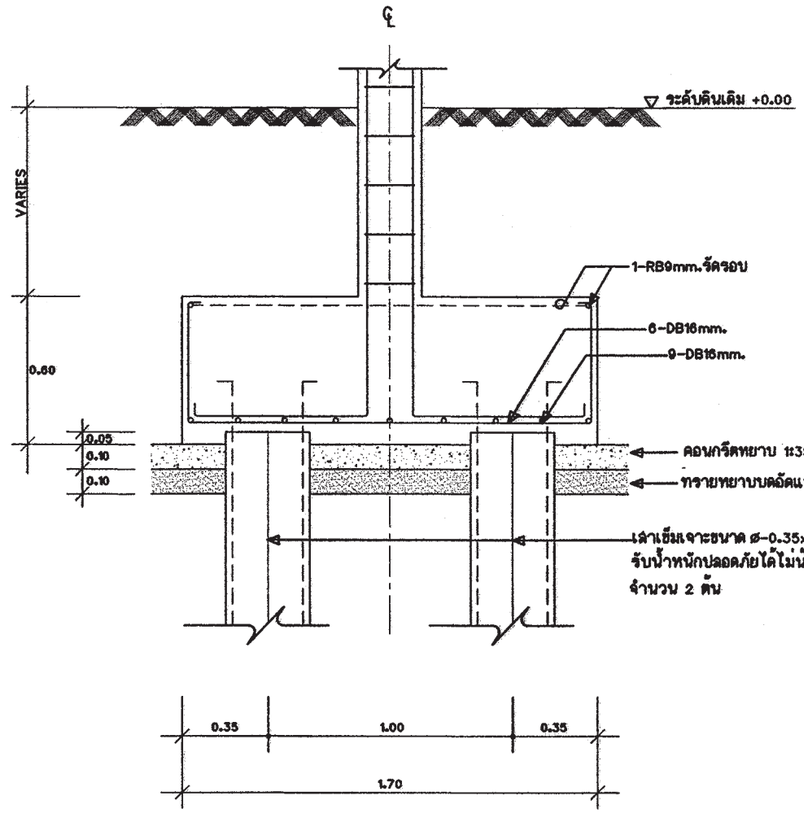

ขยายรูปตัด F2A

มาตราส่วน 1:25

หมายเหตุ -กรณีใช้ฐานรากเสาเข็มเจาะแทนฐานรากเสาเข็มตอก
ให้ใช้เทียบ ดังนี้ F1=F1A , F2=F2A

สำนักการ โยธา
กรุงเทพมหานคร

โครงการ
แบบบ้านยั่งยืนเพื่อประชาชน ระยะที่ 3

ตามนโยบาย

ม.ร.ว. สุขุมพันธุ์ บริพัตร
ผู้ว่าราชการกรุงเทพมหานคร

นายจุมพล สำเภาพล
รองผู้ว่าราชการกรุงเทพมหานคร

นางนินนาท ชลิตานนท์
ปลัดกรุงเทพมหานคร

ผู้อำนวยการสำนักการโยธา	
รองผู้อำนวยการสำนักการโยธา	
นายทวีศักดิ์ เดิดประพันธ์	
ผู้อำนวยการสำนักงานออกแบบ	
นายวัชรินทร์ บรรพต	
หัวหน้ากลุ่มงานสถาปัตยกรรม	
นายสินธุ์ชัย บุญบักษ์	
หัวหน้ากลุ่มงานวิศวกรรมอาคาร	
นายอริยะ เมฆะกุล	
สถาปนิก	
นายญาณกร ประกอบกิจ	ส-สถ.2654
วิศวกรโครงสร้าง	
นายวัญโณ บริศโพบูลย์	สย.6633
วิศวกรไฟฟ้า	
นายธรรญ มาสุขใจ	ภพ.2457
วิศวกรสุขาภิบาล	
นายศิระสิทธิ์ ทิมสิตย์	สย. 8489
วิศวกรเครื่องกล	
นายช่างเขียนแบบ	
นายอุทร บุรณแสน	

แบบ บ้านพักอาศัย 1 ชั้น
แบบที่ 108
ชื่อบ้าน ช่อนกลิ่น

เจ้าของ

สถานที่

แบบแสดง
ขยายโครงสร้าง

รีนที่ :	แสที่	รวม
มีนาคม 2553	S-08	8

แผ่นที่	รวมแผ่น
21	28

FILE :

รายการแก้ไขแบบ
มิถุนายน 2557

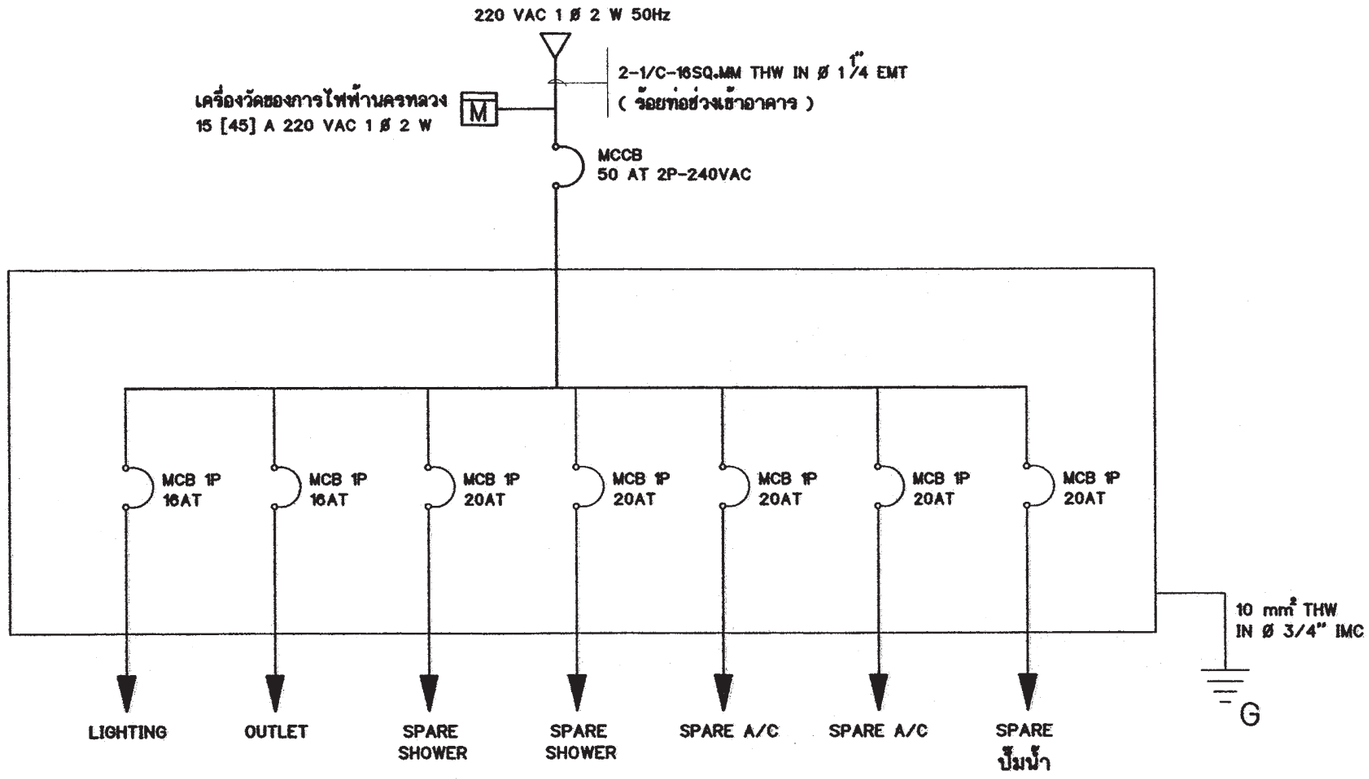

SINGLE LINE DIAGRAM

สัญลักษณ์ระบบไฟฟ้า

○	โคม DOWNLIGHT 1x11 W
▣	โคมกลมหลอด ฟลูออเรสเซนต์ 1x32 W พร้อมฝาครอบสีใส
▭	ดวงโคมหลอด ฟลูออเรสเซนต์ 1x18 W พร้อมฝาครอบสีใส
S	สวิตช์ไฟฟ้าแบบธรรมดา
S_3	สวิตช์ไฟฟ้าแบบ 3ทาง
⊖	เต้ารับไฟฟ้าแบบมีสายดิน
TV	เต้ารับทีวี
☎	เต้ารับโทรศัพท์
Ⓙ	กล่องต่อสายไฟ
▰	แผงจ่ายไฟ
MCB	MINIATURE CIRCUIT BREAKER

รายการระบบงานไฟฟ้า

- แผงจ่ายไฟเป็นกล่องเหล็ก
- สายไฟตามมาตรฐานอุตสาหกรรม
- เต้ารับไฟฟ้าแบบมีสายดิน
- สวิตช์ไฟฟ้าแบบธรรมดา และ สามทาง
- สายเมนวงจรย่อยขนาด 4 มม.^{2}
- สายไฟเข้าเต้ารับขนาด 2.5 มม.^{2}
- สายไฟเข้าดวงโคมขนาด 1 มม.^{2}
- การเดินสายร้อยในท่อร้อยสายฝังในผนังส่วนการเดินสายในฝ้าเพดานให้เดินร้อยท่อร้อยยึดติดกับเสาหรือคาน
- สายไฟเข้าเครื่องทำน้ำอุ่น 3500 W ขนาด 4 มม.^{2}
- สาย COAXIAL เข้าเต้ารับทีวีใช้ RG6
- สายโทรศัพท์เข้าเต้ารับโทรศัพท์ ขนาด 0.65 มม.
- การต่อลงดินต้องเป็นไปตามกฎของการไฟฟ้านครหลวง
- ทิ้งสายข้างหนึ่งไว้ในกล่องต่อสายในห้องนอน หรือ ห้องน้ำ อีกข้างหนึ่งต่อเข้ากับ CIRCUIT BREAKER ในแผงจ่ายไฟ

สำนักการ โยธา
กรุงเทพมหานคร

โครงการ
แบบบ้านยิ้มเพื่อประชาชน ระยะที่ 3

ตามนโยบาย
ม.ร.ว. สุขุมพันธุ์ บริพัตร
ผู้ว่าราชการกรุงเทพมหานคร
นายจุมพล ลำเภาพล
รองผู้ว่าราชการกรุงเทพมหานคร
นางนินนาท ชลิตานนท์
ปลัดกรุงเทพมหานคร

ผู้อำนวยการสำนักการโยธา	
รองผู้อำนวยการสำนักการโยธา	
นายทวีศักดิ์ เลิศประพันธ์	
ผู้อำนวยการสำนักงานออกแบบ	
นายวัชรินทร์ บรรพต	
หัวหน้ากลุ่มงานสถาปัตยกรรม	
นายสินธุ์ชัย บุญปักษ์	
หัวหน้ากลุ่มงานวิศวกรรม	
นายอิยะ เมฆะกุล	
สถาปนิก	
นายญาณกร ประกอบใจ	ธ.-สถ.2654
วิศวกรโครงสร้าง	
นายวัฒโณ บัวศิริพูลย์ สย.6633	
วิศวกรไฟฟ้า	
นายจรูญ มาสุรใจ ภพ.2457	
วิศวกรสุขาภิบาล	
นายชิระศิทธิ์ ทิมสิงห์ สย.8489	
วิศวกรเครื่องกล	
นายช่างเขียนแบบ	
นายดนุชาย กันนะสมบัติ	

แบบ	บ้านพักอาศัย 1 ชั้น
แบบที่	108
ชื่อบ้าน	ช่อนกลิ่น
เจ้าของ	
สถานที่	

แบบแสดง	รายการระบบงานไฟฟ้า สัญลักษณ์ระบบไฟฟ้า SINGLE LINE DIAGRAM
มาตราส่วน	1:100

FILE :	แผ่นที่	รวม
ชื่อแผ่น	E-01	2
แผ่นที่ 22	รวมแผ่น 28	

รายการแก้ไขแบบ

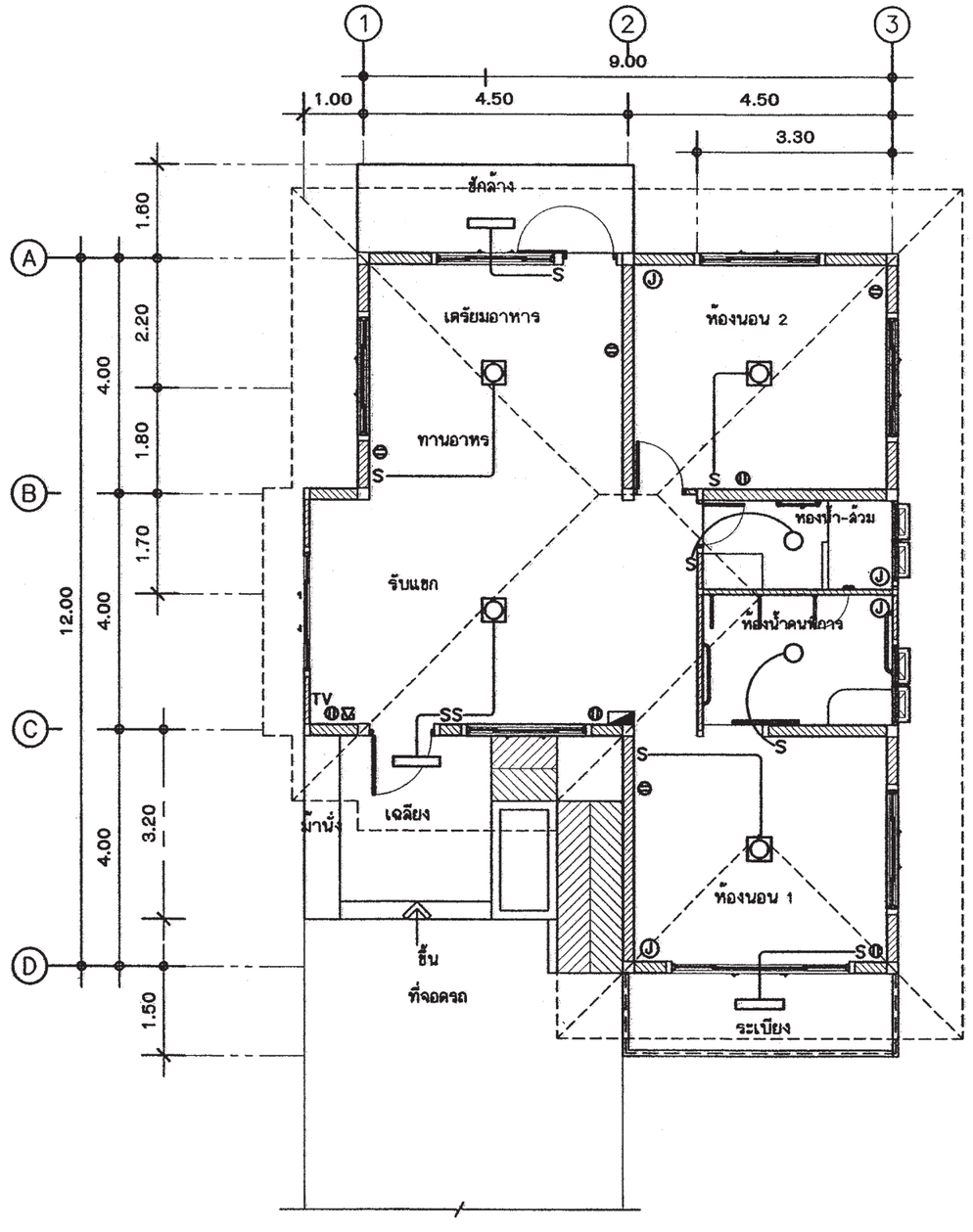

แปลนระบบไฟฟ้าแสงสว่าง-เต้ารับไฟฟ้า-โทรศัพท์-โทรทัศน์

มาตราส่วน 1 : 100

สำนักการ โยธา
กรุงเทพมหานคร

โครงการ
แบบบ้านยิ้มเพื่อประชาชน ระยะที่ 3

ตามนโยบาย
ม.ร.ว. สุขุมพันธุ์ บริพัตร
ผู้ว่าราชการกรุงเทพมหานคร
นายจุมพล สำเภาพล
รองผู้ว่าราชการกรุงเทพมหานคร
นางนินนาท ชลิตานนท์
ปลัดกรุงเทพมหานคร

ผู้อำนวยการสำนักการโยธา
รองผู้อำนวยการสำนักการโยธา
นายทวีศักดิ์ เลิศประพันธ์
ผู้อำนวยการสำนักงานออกแบบ
นายวัชรินทร์ บรรพต
หัวหน้ากลุ่มงานสถาปัตยกรรม
นายสินธุ์ชัย บุญบักษ์
หัวหน้ากลุ่มงานวิศวกรรม
นายอริยะ เมฆะกุล
สถาปนิก
นายญาณกร ประกอบกิจ ส-สถ.2654
วิศวกรโครงสร้าง
นายวัณโณ บรัศโพบูลย์
วิศวกรไฟฟ้า
นายจรูญ มาสุขใจ ภฟก 2457
วิศวกรสุขาภิบาล
นายจิระสิทธิ์ ทิมสถิตย์ สย.8489
วิศวกรเครื่องกล
นายช่างเขียนแบบ
นายสมชาย กันนะสมบัติ

แบบ บ้านพักอาศัย 1 ชั้น
แบบที่ 108
ชื่อบ้าน ซ่อนกลิ่น
เจ้าของ
สถานที่

แบบแสดง
แปลนระบบไฟฟ้าแสงสว่าง
เต้ารับไฟฟ้า-โทรศัพท์-โทรทัศน์
มาตราส่วน 1:100

FILE :	เลขที่	รวม
วันที่	E-02	2
แผ่นที่ 23	รวมแผ่น 28	

รายการแก้ไขแบบ

ตารางที่ 1 แสดงการเลือกใช้ขนาดเครื่องสูบน้ำแบบอัตโนมัติสำหรับโครงการบ้านยิ้ม

ขนาดเครื่องสูบน้ำ (วัตต์)	จำนวนห้องน้ำของบ้าน	จำนวนชั้นของบ้าน
100	1 - 3	1 - 2
150	4	1 - 2
200	5	2 - 3
250	6	2 - 3
300	7	2 - 3

ตารางที่ 2 แสดงการเลือกใช้ขนาดถังเก็บน้ำแบบตั้งพื้นสำหรับโครงการบ้านยิ้ม

ชื่อ	จำนวนห้องนอนของบ้าน	ความจุ (ลบ.ม)
ถังเก็บน้ำ 1 (WT1)	1 - 2	1
ถังเก็บน้ำ 2 (WT2)	3 - 4	2
ถังเก็บน้ำ 3 (WT3)	5 - 6	3

ถังเก็บน้ำที่ใช้ ทำจากวัสดุไฟเบอร์กลาสเสริมแรงผลิตตามมาตรฐาน มอก 435 - 2548

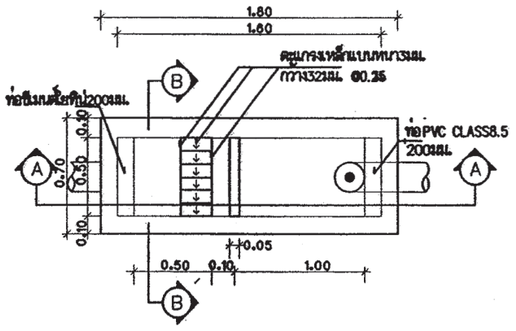

แปลนบ่อดักขยะและดักไขมัน
มาตราส่วน AS SHOWN

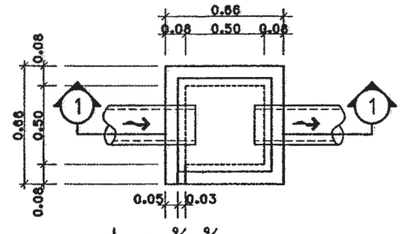

บ่อพักน้ำทิ้ง
มาตราส่วน AS SHOWN

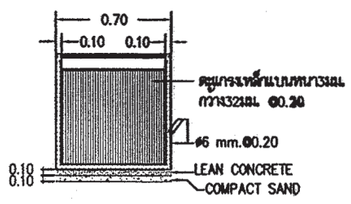

รูปตัด B-B
มาตราส่วน AS SHOWN

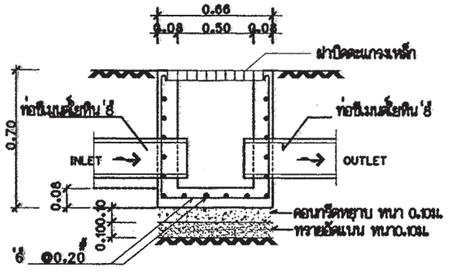

รูปตัด ①- Ⓘ
มาตราส่วน AS SHOWN

ตารางที่ 3 แสดงการเลือกใช้ขนาดถังบำบัดน้ำเสียแบบฝังใต้ดินสำหรับโครงการบ้านยิ้ม

ชื่อ	จำนวนห้องนอนของบ้าน	ปริมาณการบำบัด(ลบ.ม./วัน)
ถังบำบัดน้ำเสีย 1 (WWTP1)	1 - 2	1
ถังบำบัดน้ำเสีย 2 (WWTP2)	3 - 4	2
ถังบำบัดน้ำเสีย 3 (WWTP3)	5 - 6	3

ถังบำบัดน้ำเสียเป็นระบบเกรอะ - กรองไร้อากาศ ตัวถังทำจากวัสดุไฟเบอร์กลาสเสริมแรง
สามารถรองรับปริมาณน้ำเสียได้ไม่น้อยกว่าตามที่กำหนดในตารางที่ 3 ที่ค่า BOD เข้าระบบ
ไม่น้อยกว่า 250 มิลลิกรัมต่อลิตร และค่า BOD ของน้ำที่ผ่านการบำบัดแล้วไม่เกิน 50 มิลลิกรัมต่อลิตร

ตารางที่ 4 แสดงการเลือกใช้วัสดุท่อสำหรับโครงการบ้านยิ้ม

การใช้งาน	วัสดุ
ท่อประปา (CW)	ท่อ PVC Class 13.5 ผลิตตามมาตรฐาน มอก. 17 - 2532
	ต่อด้วยน้ำยาประสานผลิตภัณฑ์เดียวกับผู้ผลิตท่อ
ท่อระบายน้ำโสโครก น้ำทิ้ง น้ำฝนและท่ออากาศ(S,W,RL,V)	ท่อ PVC Class 13.5 ผลิตตามมาตรฐาน มอก. 17 - 2532
	ต่อด้วยน้ำยาประสานผลิตภัณฑ์เดียวกับผู้ผลิตท่อ

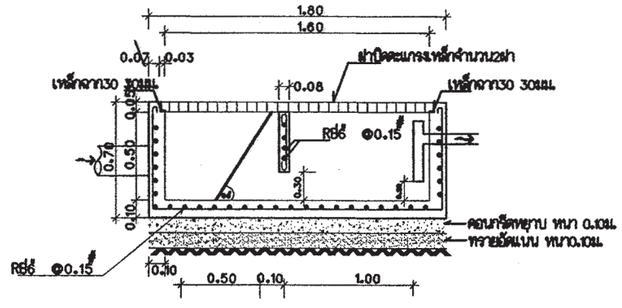

รูปตัด A-A
มาตราส่วน AS SHOWN

สำนักการ โยธา
กรุงเทพมหานคร

โครงการ
แบบบ้านยิ้มเพื่อประชาชน ระยะที่ 3

ตามนโยบาย
ม.ร.ว. สุขุมพันธุ์ บริพัตร
ผู้ว่าราชการกรุงเทพมหานคร
นายจุมพล ลำเภาพล
รองผู้ว่าราชการกรุงเทพมหานคร
นางนินนาท ชลิตานนท์
ปลัดกรุงเทพมหานคร

ผู้อำนวยการสำนักการโยธา	
รองผู้อำนวยการสำนักการโยธา	
นายหริศักดิ์ เลิศประพันธ์	
ผู้อำนวยการสำนักงานออกแบบ	
นายวัชรินทร์ บรรพต	
หัวหน้ากลุ่มงานสถาปัตยกรรม	
นายสินธุ์ชัย บุญปักษ์	
หัวหน้ากลุ่มงานวิศวกรรม	
นายธวัช เมฆะกุล	
สถาปนิก	
นายญาณกร ประกอบกิจ ส-สถ2654	
วิศวกรโครงสร้าง	
นายวัฒโณ บรัศไพบูลย์ สย6633	
วิศวกรไฟฟ้า	
นายจรูญ มาสุขใจ ภฟก 2457	
วิศวกรสุขาภิบาล	
นายจิระสิทธิ์ ทิมสถิตย์ สย8489	
วิศวกรเครื่องกล	
นายช่างเขียนแบบ	
นางสาวทิกษ์กุล แสงพิบูล	

แบบ บ้านพักอาศัย 1 ชั้น
แบบที่ 108
ชื่อบ้าน ช่อนกลิ่น

เจ้าของ

สถานที่

แบบแสดง
รายการประกอบแบบระบบสุขาภิบาล
มาตราส่วน

FILE :	เลขที่	รวม
วันที่	SN-01	5
แผ่นที่ 24	รวมแผ่น 28	

รายการแก้ไขแบบ

สัญลักษณ์	อักษรย่อ	รายละเอียด
W	W	ท่อน้ำเสีย (PVC มอก. CLASS 8.5)
S	S	ท่อน้ำทิ้งส้วม (PVC มอก. CLASS 8.5)
V	V	ท่อระบายอากาศ (PVC มอก. CLASS 8.5)
⋈	⋈	จุดปลายท่อน้ำดี (ก๊อกน้ำ, STOP VALE)
	CW	ท่อน้ำดี (CW) (PVC มอก. CLASS 13.5)
	–	แนวท่อใยหิน เส้นผ่าศูนย์กลาง 0.20 เมตร
	–	แนวเขตที่ดิน
FD	FD	ท่อระบายน้ำที่พื้น (PVC มอก. CLASS 8.5)
RD	RD	ท่อระบายน้ำฝน (PVC มอก. CLASS 8.5)
	FCO	FLOOR CLEANOUT
M	M	มาตรวัดน้ำ
P	P	ปั๊มน้ำ
MH.	–	บ่อพักน้ำทิ้งสำเร็จรูป ขนาด 0.40 x 0.40 เมตร
	–	ถังบำบัดน้ำเสีย (WWTP)

หมายเหตุ

ผังบริเวณนี้เป็นเพียงตัวอย่างเพื่อประมาณราคา ค่าก่อสร้างส่วนประกอบอาคารเท่านั้น
ส่วนรายละเอียดของสถานที่จริง ให้กำหนดรายละเอียดขณะก่อสร้าง
ส่วนที่มิได้ปรากฏในแบบให้ปฏิบัติตาม พรบ.ควบคุมอาคาร และข้อบัญญัติกรุงเทพมหานคร

สำนักการ โยธา
กรุงเทพมหานคร

โครงการ
แบบบ้านยิ้มเพื่อประชาชน ระยะที่ 3

ตามนโยบาย
ม.ร.ว. สุขุมพันธุ์ บริพัตร
ผู้ว่าราชการกรุงเทพมหานคร
นายจุมพล ลำเภาพล
รองผู้ว่าราชการกรุงเทพมหานคร
นางนินนาท ชลิตานนท์
ปลัดกรุงเทพมหานคร

ผู้อำนวยการสำนักการโยธา	
รองผู้อำนวยการสำนักการโยธา	
นายกวีศักดิ์ เลิศประพันธ์	
ผู้อำนวยการสำนักงานออกแบบ	
นายวัชรินทร์ บรรพต	
หัวหน้ากลุ่มงานสถาปัตยกรรม	
นายสินธุ์ชัย บุญปักษ์	
หัวหน้ากลุ่มงานวิศวกรรม	
นายอริยะ เมฆะกุล	
สถาปนิก	
นายญาณกร ประกอบกิจ ส- สถ2654	
วิศวกรโครงสร้าง	
นายวัฒโณ บริคโพบูลย์ สย66633	
วิศวกรไฟฟ้า	
นายจรูญ มาสุขใจ ภฟก 2457	
วิศวกรสุขาภิบาล	
นายจิระสิทธิ์ หิมสถิตย์ สย68489	
วิศวกรเครื่องกล	
นายช่างเขียนแบบ	
นางสาวพิทักษ์กุล แสงพิบูล	

แบบ	บ้านพักอาศัย 1 ชั้น
แบบที่	108
ชื่อบ้าน	ช่อนกลิ่น
เจ้าของ	
สถานที่	
แบบแสดง	สัญลักษณ์
มาตราส่วน	1:100
FILE :	
วันที่	
แผ่นที่	25
เลขที่	SN-02
รวม	
รวมแผ่น	28

รายการแก้ไขแบบ

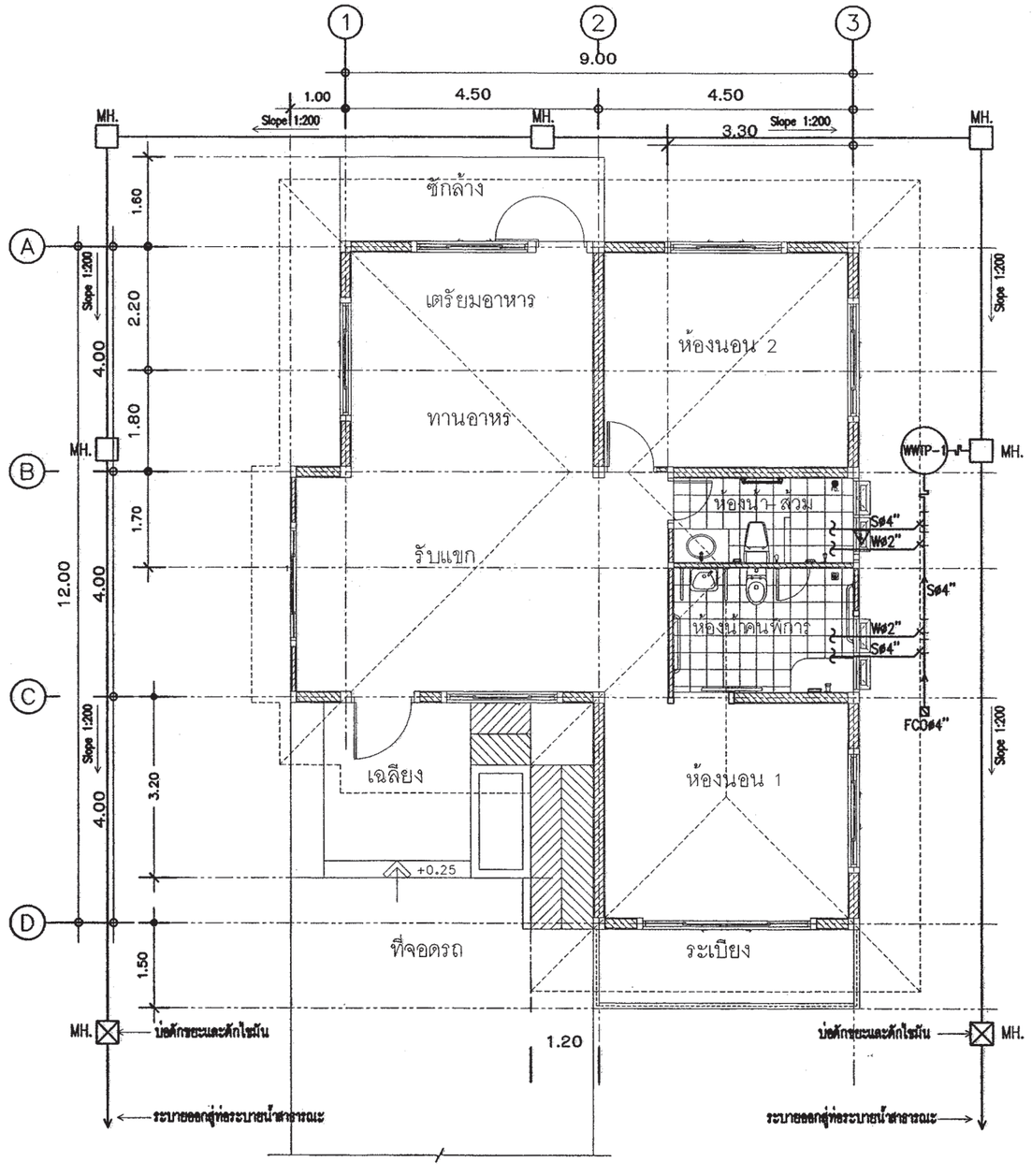

แปลนระบบสุขาภิบาล

มาตราส่วน 1 : 100

สำนักการ โยธา
กรุงเทพมหานคร

โครงการ

แบบบ้านยิ้มเพื่อประชาชน ระยะที่ 3

ตามนโยบาย

ม.ร.ว. สุขุมพันธุ์ บริพัตร
ผู้ว่าราชการกรุงเทพมหานคร

นายจุมพล สำเภาพล
รองผู้ว่าราชการกรุงเทพมหานคร

นางนินนาท ชลิตานนท์
ปลัดกรุงเทพมหานคร

ผู้อำนวยการสำนักการโยธา	
รองผู้อำนวยการสำนักการโยธา	
นายทวิศักดิ์ เลิศประพันธ์	
ผู้อำนวยการสำนักงานออกแบบ	
นายวัชรินทร์ บรรพต	
หัวหน้ากลุ่มงานสถาปัตยกรรม	
นายสินธุ์ชัย บุญปักษ์	
หัวหน้ากลุ่มงานวิศวกรรม	
นายอริยะ เมฆะกุล	
สถาปนิก	
นายญาณกร ประกอบกิจ ส-สถ.2654	
วิศวกรโครงสร้าง	
นายวัฒโณ บรัดโพบูลย์ สย.6633	
วิศวกรไฟฟ้า	
นายจรูญ มาสุขใจ ภพก. 2457	
วิศวกรสุขาภิบาล	
นายจิระสิทธิ์ หิมสถิตย์ สย.8489	
วิศวกรเครื่องกล	
นายช่างเขียนแบบ	
นางสาวพิทักษ์กุล แสงทิปิจ	

แบบ	บ้านพักอาศัย 1 ชั้น
แบบที่	108
ชื่อบ้าน	ชัยนกสิน
เจ้าของ	
สถานที่	

แบบแสดง

แปลนระบบสุขาภิบาล

มาตราส่วน 1:100

FILE :	แผ่นที่	รวม
วันที่	SN-03	5
แผ่นที่ 26	รวมแผ่น 28	

รายการแก้ไขแบบ

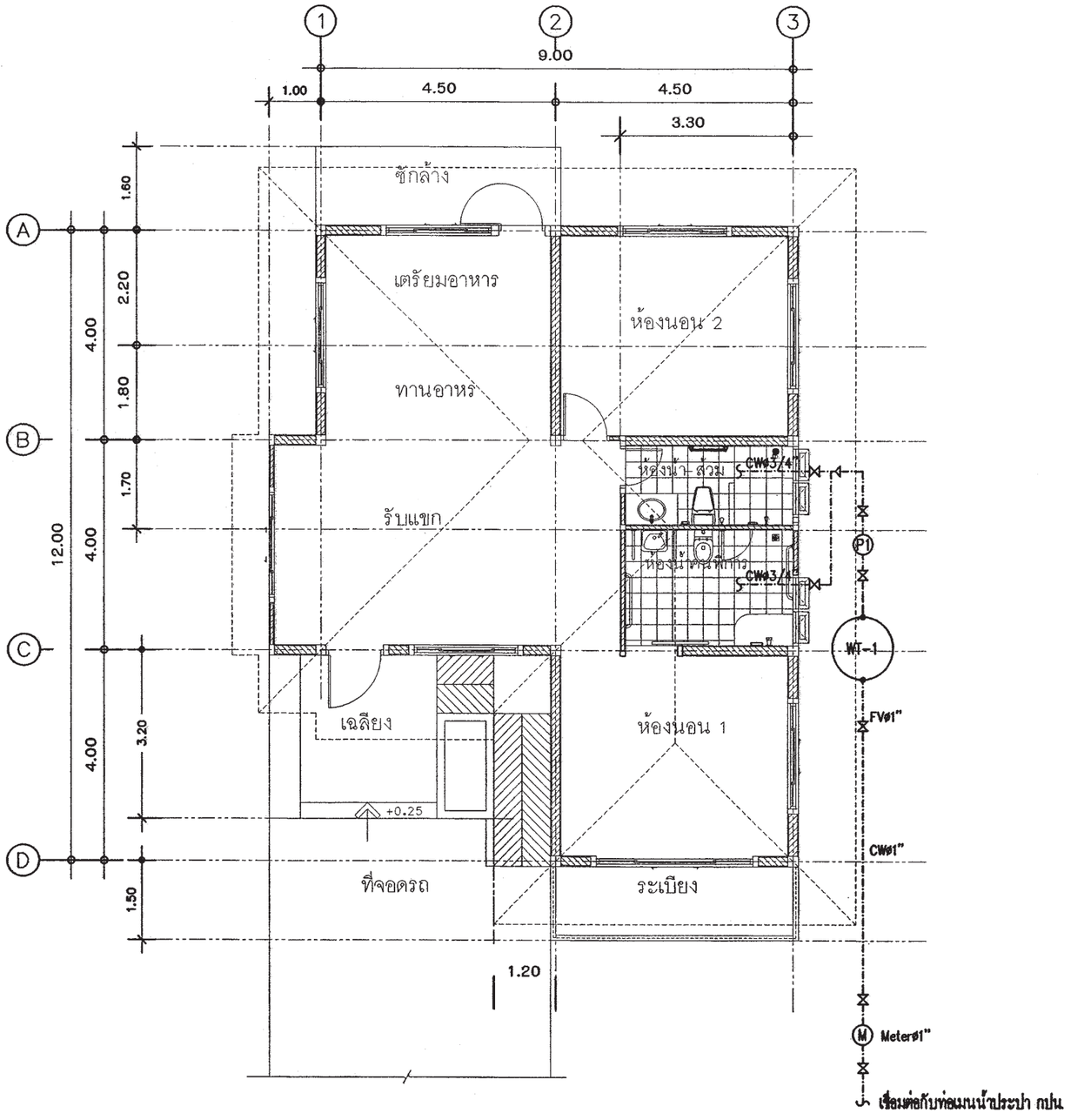

แปลนระบบประปา

มาตราส่วน 1 : 100

สำนักการ โยธา
กรุงเทพมหานคร

โครงการ
แบบบ้านยิ้มเพื่อประชาชน ระยะที่ 3

ตามนโยบาย
ม.ร.ว. สุขุมพันธุ์ บริพัตร
ผู้ว่าราชการกรุงเทพมหานคร
นายจุมพล สำเภาพล
รองผู้ว่าราชการกรุงเทพมหานคร
นางนินนาท ชลิตานนท์
ปลัดกรุงเทพมหานคร

ผู้อำนวยการสำนักการโยธา	
รองผู้อำนวยการสำนักการโยธา	
นายทวีลักษ์ เลิศประพันธ์	
ผู้อำนวยการสำนักงานออกแบบ	
นายวัชรินทร์ บรรพต	
หัวหน้ากลุ่มงานสถาปัตยกรรม	
นายสินธุ์ชัย บุญปักษ์	
หัวหน้ากลุ่มงานวิศวกรรม	
นายธริยะ เมฆะกุล	
สถาปนิก	
นายญาณกร ประกอบใจ ส-สถ.2654	
วิศวกรโครงสร้าง	
นายวัฒโณ บัวศิโพบูลย์ สย.6633	
วิศวกรไฟฟ้า	
นายจรูญ มาสุรใจ ภพก. 2457	
วิศวกรสุขาภิบาล	
นายจิระสิทธิ์ หิมสถิตย์ สย.6489	
วิศวกรเครื่องกล	
นายช่างเขียนแบบ	
นางสาวพิทักษ์กุล แสงพินิจ	

แบบ	บ้านพักอาศัย 1 ชั้น
แบบที่	108
ชื่อบ้าน	ช่อนกลิ่น
เจ้าของ	
สถานที่	
แบบแสดง	แปลนระบบประปา
มาตราส่วน	1:100

FILE :	แผ่นที่ SN-04	รวม 5
วันที่		
แผ่นที่ 27	รวมแผ่น 28	

รายการแก้ไขแบบ

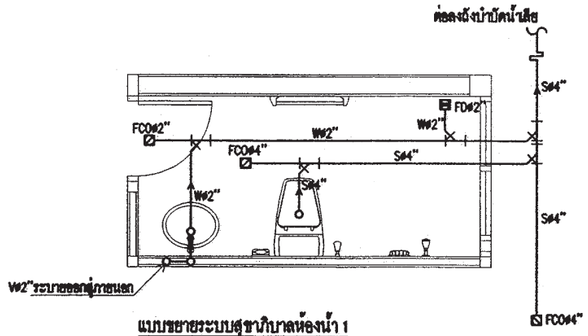

แบบขยายระบบสุขาภิบาลห้องน้ำ 1

มาตราส่วน 1 : 75

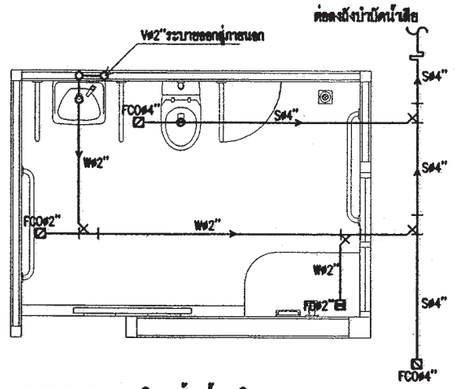

แบบขยายระบบสุขาภิบาลห้องน้ำคนพิการ

มาตราส่วน 1 : 75

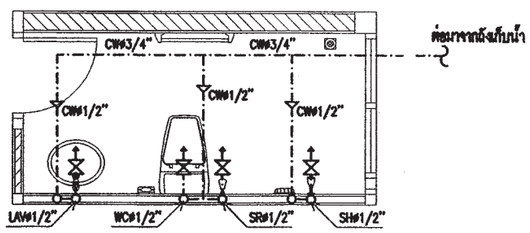

แบบขยายระบบประปาห้องน้ำ 1

มาตราส่วน 1 : 75

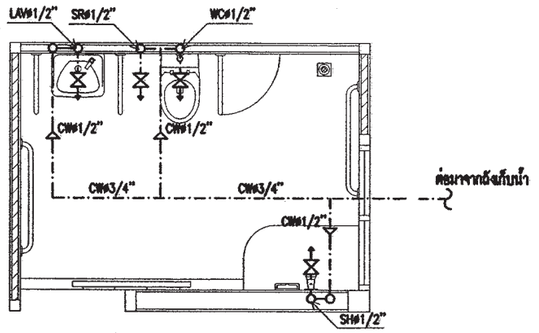

แบบขยายระบบประปาห้องน้ำคนพิการ

มาตราส่วน 1 : 75

สำนักการ โยธา
กรุงเทพมหานคร

โครงการ

แบบบ้านยิ้มเพื่อประชาชน ระยะที่ 3

ตามนโยบาย

ม.ร.ว. สุขุมพันธุ์ บริพัตร
ผู้ว่าราชการกรุงเทพมหานคร

นายจุมพล ลำเภาพล
รองผู้ว่าราชการกรุงเทพมหานคร

นางนินนาท ชลิตานนท์
ปลัดกรุงเทพมหานคร

ผู้อำนวยการสำนักการโยธา	
รองผู้อำนวยการสำนักการโยธา	
นายทวีศักดิ์ เลิศประพันธ์	
ผู้อำนวยการสำนักงานออกแบบ	
นายวรินทร์ บรรพต	
หัวหน้ากลุ่มงานสถาปัตยกรรม	
นายสินธุ์ชัย บุญปักษ์	
หัวหน้ากลุ่มงานวิศวกรรม	
นายอริยะ เผ่ะกุล	
สถาปนิก	
นายณาณกร ประกอบกิจ ส.-สถ.2654	
วิศวกรโครงสร้าง	
นายวัฒโณ ปรัศโหมุลย์ สย.6633	
วิศวกรไฟฟ้า	
นายจรูญ มาสุขใจ ภพ.น. 2457	
วิศวกรสุขาภิบาล	
นายศิระสิทธิ์ ทิมสไตย์ สย.8489	
วิศวกรเครื่องกล	
นายช่างเขียนแบบ	
นางสาวทิพักษ์กุล แสงพินิจ	

แบบ	บ้านพักอาศัย 1 ชั้น
แบบที่	108
ชื่อบ้าน	ช่อนกลีน
เจ้าของ	
สถานที่	

แบบแสดง

แบบขยายระบบสุขาภิบาลห้องน้ำคนพิการ , 2 , 3
แบบขยายระบบประปาห้องน้ำคนพิการ , 2 , 3

มาตราส่วน 1:75

FILE :	แบบที่	รวม
วันที่	SN-05	5
แผ่นที่ 28	รวมแผ่น 28	

รายการแก้ไขแบบ

สัญญลักษณ์ประกอบแบบสถาปัตยกรรม

(2)	แนวศูนย์กลางเสาทางตั้ง
(B)	แนวศูนย์กลางเสาทางนอน
	ทิศเหนือ
	เส้นแสดงขอบเขตที่ดิน
	เส้นแสดงแนวศูนย์กลาง
	เส้นแสดงแนวที่ซ้อนหรือจะมีในอนาคตหรือ
	ของเดิมที่ต้องเคลื่อนย้ายออก
	เส้นแสดงระยะตัด
	ศูนย์กลางถึงศูนย์กลาง
	ศูนย์กลางถึงริม
	ริมถึงริม
+3.00	ระดับในแปลน
▽ +3.00	ระดับในรูปตัด
3	พื้น
2	ผนัง
1	ฝ้าเพดาน
4	ประตู
5	หน้าต่าง

สัญญลักษณ์ประกอบแบบสถาปัตยกรรม

	ดินถม
	ทรายหยาบอัดแน่น
	คอนกรีตเสริมเหล็ก
	ผนังก่ออิฐครึ่งแผ่น
	ผนังก่ออิฐเต็มแผ่น
	ผนังก่ออิฐเต็มหน้าเสา
	ผนังโครงคร่าไม้
	ผนัง GLASS BLOCK
1 / A-05	หมายเลขแสดงรูปด้าน
	สัญญลักษณ์แสดงรูปด้าน
	แสดงในแบบแผ่นที่
2	หมายเลขแสดงรูปด้าน
	สัญญลักษณ์แสดงรูปด้านในแผ่นเดียวกัน
2-2 / A-05	หมายเลขแสดงรูปตัด
	สัญญลักษณ์แสดงแนวตัด
	แสดงในแบบแผ่นที่
1-1	หมายเลขแสดงรูปตัด
	สัญญลักษณ์แสดงแนวตัดในแผ่นเดียวกัน
D / A-05	หมายเลขแสดงแบบขยาย
	สัญญลักษณ์แสดงแบบขยาย
	แสดงในแบบแผ่นที่
D-3	หมายเลขแสดงแบบขยาย
	สัญญลักษณ์แสดงแบบขยายในแผ่นเดียวกัน

สารบัญแบบสถาปัตยกรรม

แผ่นที่	รายการ	แผ่นที่	รายการ
A-01	สัญลักษณ์ประกอบแบบ	A-18	แบบขยายหน้าต่าง
A-02	รายการประกอบแบบ		
A-03	ผังบริเวณ , แผนที่สังเขป		
A-04	แปลนพื้น		
A-05	แปลนหลังคา		
A-06	รูปด้าน 1		
A-07	รูปด้าน 2		
A-08	รูปด้าน 3		
A-09	รูปด้าน 4		
A-10	รูปตัด A-A		
A-11	รูปตัด B-B		
A-12	แบบขยายบันได ST-1		
A-13	รูปตัด C-C , รูปตัด D-D		
A-14	แบบขยายชุมบันไดและราวกันตก		
A-15	แบบมาตรฐานการติดตั้งอุปกรณ์และครุภัณฑ์		
A-16	แบบขยายห้องน้ำ 1, 2		
A-17	แบบขยายประตู		

สารบัญแบบวิศวกรรมไฟฟ้าและสื่อสาร

E-01	สัญลักษณ์ระบบไฟฟ้า , รายการระบบไฟฟ้า
E-02	แปลนระบบไฟฟ้าแสงสว่าง เต้ารับไฟฟ้า โทรศัพท์ โทรทัศน์

สารบัญแบบวิศวกรรมโครงสร้าง

S-01	รายการประกอบแบบโครงสร้าง
S-02	แปลนฐานราก –เสาตอม่อ
S-03	แปลนคาน- พื้น
S-04	แปลนโครงหลังคา
S-05	แบบขยายโครงสร้าง 1
S-06	แบบขยายโครงสร้าง 2
S-07	แบบขยายโครงสร้าง 3

สารบัญแบบวิศวกรรมสุขาภิบาล

SN-01	รายการประกอบแบบระบบสุขาภิบาล
SN-02	สัญลักษณ์ประกอบแบบระบบสุขาภิบาล
SN-03	แปลนระบบสุขาภิบาล
SN-04	แปลนระบบประปา
SN-05	แบบขยายระบบสุขาภิบาล ห้องน้ำ 1.2 ,แบบขยายระบบประปาห้องน้ำ 1,2

สารบัญแบบวิศวกรรมเครื่องกล

รายการพื้น

F1	พื้น คสล. ผิวปูกระเบื้องเซรามิค ชนิดปูพื้น กำหนดสีและขนาดภายหลัง
F2	พื้น คสล. ผิวปูปาร์เก้ไม้เนื้อแข็ง
F3	พื้น คสล. ผิวปูกระเบื้องเซรามิคผิวกันลื่น ชนิดปูพื้น กำหนดสีและขนาดภายหลัง
F4	พื้นซีเมนต์ ผิวขัดมัน ผสมน้ำยากันซึม
F5	พื้น คสล. พร้อมทำระบบกันซึม
F6	พื้น คสล. ผิวปูกระเบื้องแกรนิตโต้ กำหนดสีและขนาดภายหลัง

รายการฝ้าเพดาน

C1	ฝ้าเพดาน FIBER CEMENT BOARD ทาสีโครงคร่าวเหล็ก 1"x1"กรุตาข่ายกันแมลง
C2	ฝ้าอิฐมวลเบาบอร์ดหนา 9มม. ฉาบเรียบทาสี โครงคร่าวโลหะ
C3	ฝ้าอิฐมวลเบาบอร์ดกันชื้นหนา 9มม.ฉาบเรียบทาสี โครงคร่าวโลหะ

รายการผนัง

1	ผนังก่ออิฐมวลเบาฉาบปูนเรียบ ทาสี
2	ผนังก่ออิฐมวลเบาผิวกรุกระเบื้องเซรามิครนิดบุผนัง เลยระดับฝ้าเพดานอย่างน้อย 10 ซม.
3	ผนังก่ออิฐมวลเบา กรุทับด้วยไม้ฝาสังเคราะห์
4	ผนังก่ออิฐมวลเบา กรุทับด้วยหินสังเคราะห์
5	ผนังก่ออิฐมวลเบาฉาบปูนเรียบเจาะร่อง

หมายเหตุ – สีอาคารใช้ตามมาตรฐาน TOA SUPERSHIELD DURACLEAN หรือเทียบเท่า

หมายเหตุ

1. ระยะในแปลนเป็นระบบเมตริก หน่วยวัดเป็นเมตร
2. ระยะในแบบมือลัดเลขเป็นเกณฑ์ ห้ามวัด ประมาณหรือคาดคะเน
3. การก่อสร้างต้องเป็นไปตามมาตรฐานงานก่อสร้างกรมโยธาธิการ



สำนักการ โยธา
กรุงเทพมหานคร

โครงการ
แบบบ้านยิ้มเพื่อประชาชน ระยะที่ 3

ตามนโยบาย
ม.ร.ว. สุขุมพันธุ์ บริพัตร
ผู้ว่าราชการกรุงเทพมหานคร
นายจุมพล สำเภาพล
รองผู้ว่าราชการกรุงเทพมหานคร
นางนินนาท ชลิตานนท์
ปลัดกรุงเทพมหานคร

ผู้อำนวยการสำนักการโยธา	
รองผู้อำนวยการสำนักการโยธา	
นายหริศักดิ์ เลิศประพันธ์	
ผู้อำนวยการสำนักงานออกแบบ	
นายรังสินทร์ บรรทัด	
หัวหน้ากลุ่มงานสถาปัตยกรรม	
นายสินธุ์ชัย บุญปักษ์	
หัวหน้ากลุ่มงานวิศวกรรมอาคาร	
นายชริยะ เมธะกุล	

สถาปนิก	
นายสินธุ์ชัย บุญปักษ์	ส-สถ.1722
วิศวกรโครงสร้าง	
นายชูเวช เสนปาน	ภย.43016
วิศวกรไฟฟ้า	
นายจรูญ มาสุขใจ	ภฟก.2457
วิศวกรสุขาภิบาล	
นายจิระสิทธิ์ ทิพสถิตย์	สย 8489
วิศวกรเครื่องกล	
นายช่างเขียนแบบ	
นายอนุสรณ์ แฝงสีดำ	

แบบ บ้านพักอาศัย 1 ชั้น
แบบที่ 109
ชื่อบ้าน ทรงบาดาล

เจ้าของ

สถานที่

แบบแสดง
สัญลักษณ์ประกอบแบบ

วันที่ :	เลขที่	รวม
ธันวาคม 2553	A-01	18

แผ่นที่	รวมแผ่น
01	32

FILE :

รายการแก้ไขแบบ
มิถุนายน 2557

รายการ โครงการแบบบ้านยิ้มเพื่อประชาชน ระยะที่ 3

.....

รายละเอียดประกอบแบบ

1 งานสถาปัตยกรรม

1.1 งานวัสดุผิวพื้น

[1] พื้น คสล. ปูกระเบื้องเซรามิค ชนิดปูพื้น กำหนดสีและขนาดภายหลัง

[2] พื้น คสล. ปูปาร์เก้ไม้เนื้อแข็ง

[3] พื้น คสล. ปูกระเบื้องเซรามิคผิวกันลื่น ชนิดปูพื้น กำหนดสีและขนาดภายหลัง

[4] พื้นซีเมนต์ ผิวขัดมัน ผสมน้ำยากันซึม

[5] พื้น คสล. พร้อมทำระบบกันซึม

1.2 งานผนัง

△1 ผนังก่ออิฐมวลเบาฉาบปูนเรียบ ทาสี

△2 ผนังก่ออิฐมวลเบาผิวกรุกระเบื้องเซรามิคชนิดบุผนัง เลยระดับฝ้าเพดานอย่างน้อย 10 ซม

△3 ผนังก่ออิฐมวลเบา กรุทับด้วยไม้สังเคราะห์

△4 ผนังก่ออิฐมวลเบา กรุทับด้วยหินสังเคราะห์

△5 ผนังก่ออิฐมวลเบาฉาบปูนเรียบเซาะร่อง

1.3 งานฝ้าเพดาน

(1) ฝ้าเพดาน FIBER CEMENT BOARD ทาสี โครงเคร่าเหล็ก 1" x1" กรุตาข่ายกันแมลง

(2) แผ่นยิปซั่ม หนา 9 มม. ฉาบเรียบทาสี โครงเคร่าอลูมิเนียม

(3) แผ่นยิปซั่มชนิดกันชื้น หนา 9 มม. ฉาบเรียบทาสี โครงเคร่าอลูมิเนียม

1.4 งานประตู – หน้าต่าง – ตามแบบขยายประตูหน้าต่าง

1.5 งานสุขภัณฑ์ – ตามแบบขยายห้องน้ำ

1.6 บันไดและราวบันได – โครงสร้าง คสล. วัสดุผิว และลูกกรง ตามแบบขยายบันได

1.7 งานสี

- สีทาภายนอก ใช้สีชนิดทาภายนอก
- สีทาภายใน ใช้สีชนิดทาภายใน
- สีทาเหล็ก และไม้ ใช้สีน้ำมัน

2 งานโครงสร้าง ดูรายละเอียดงานวิศวกรรมโครงสร้าง

3 งานระบบไฟฟ้า ดูรายละเอียดงานวิศวกรรมไฟฟ้า

4 งานระบบสุขาภิบาล ดูรายละเอียดงานวิศวกรรมสุขาภิบาล

ข้อกำหนด

- โครงสร้างที่คำนวณไว้ สามารถรับน้ำหนักผนังก่ออิฐมอญได้
- โครงสร้างที่คำนวณไว้ สามารถรับน้ำหนักหลังคาคอนกรีตได้
- ควรคำนึงถึงระบบกำจัดปลวกด้วย
- แบบรูป และรายการนี้ ใช้เฉพาะในเขตกรุงเทพมหานครเท่านั้น
- ระดับ +0.00 ให้ยึดถือระดับถนนหน้าโครงการเป็นหลัก

สำนักการ โยธา
กรุงเทพมหานคร

โครงการ
แบบบ้านยิ้มเพื่อประชาชน ระยะที่ 3

ตามนโยบาย
ม.ร.ว. สุขุมพันธุ์ บริพัตร
ผู้ว่าราชการกรุงเทพมหานคร
นายจุมพล สำเภาพล
รองผู้ว่าราชการกรุงเทพมหานคร
นางนินนาท ชลิตานนท์
ปลัดกรุงเทพมหานคร

ผู้อำนวยการสำนักการโยธา	
รองผู้อำนวยการสำนักการโยธา	
นายทวีศักดิ์ เลิศประพันธ์	
ผู้อำนวยการสำนักงานออกแบบ	
นายวัชรินทร์ บรรพต	
หัวหน้ากลุ่มงานสถาปัตยกรรม	
นายสินธุ์ชัย บุญปักษ์	
หัวหน้ากลุ่มงานวิศวกรรมอาคาร	
นายธรียะ เมฆกุล	

สถาปนิก	
นายสินธุ์ชัย บุญปักษ์	ส-สถ.1722
วิศวกรโครงสร้าง	
นายชูเวช เสนปาน	ภย.43016
วิศวกรไฟฟ้า	
นายรุ่ญ มาสุธใจ	ภฟก.2457
วิศวกรสุขาภิบาล	
นายจิระสิทธิ์ ทิมสลิตย์	สย. 8489
วิศวกรเครื่องกล	
นายช่างเขียนแบบ	
นายธนุสรณ์ แผ่งสีดำ	

แบบ บ้านพักอาศัย 1 ชั้น
แบบที่ 109
ชื่อบ้าน ทรงบาดาล

เจ้าของ

สถานที่

แบบแสดง
รายละเอียดประกอบแบบ

วันที่ :	เลขที่	รวม
ธันวาคม 2553	A–02	18

แผ่นที่	รวมแผ่น
02	32

FILE :

รายการแก้ไขแบบ
มิถุนายน 2557

สำนักการ โยธา
กรุงเทพมหานคร

โครงการ

แบบบ้านยิ้มเพื่อประชาชน ระยะที่ 3

ตามนโยบาย

ม.ร.ว. สุขุมพันธุ์ บริพัตร
ผู้ว่าราชการกรุงเทพมหานคร

นายจุมพล สำเภาพล
รองผู้ว่าราชการกรุงเทพมหานคร

นางนินนาท ชลิตานนท์
ปลัดกรุงเทพมหานคร

ผู้อำนวยการสำนักการโยธา	
รองผู้อำนวยการสำนักการโยธา	
นายหวิศักดิ์ เลิศประพันธ์	
ผู้อำนวยการสำนักงานออกแบบ	
นายวัชรินทร์ บรรพต	
หัวหน้ากลุ่มงานสถาปัตยกรรม	
นายสินธุ์ชัย บุญปักษ์	
หัวหน้ากลุ่มงานวิศวกรรมอาคาร	
นายอริยะ เมฆะกุล	

สถาปนิก	
นายสินธุ์ชัย บุญปักษ์	ส-สถ.1722
วิศวกรโครงสร้าง	
นายชูเวช เสนปาน	ภย.43016
วิศวกรไฟฟ้า	
นายจรูญ มาสุขใจ	ภฟก.2457
วิศวกรสุขาภิบาล	
นายจิระสิทธิ์ ทิมสถิตย์	สย. 8489
วิศวกรเครื่องกล	
นายช่างเขียนแบบ	
นายอนุสรณ์ แฝงสีคำ	

แบบ บ้านพักอาศัย 1 ชั้น
แบบที่ 109
ชื่อบ้าน ทรงบาดาล

เจ้าของ

สถานที่

แบบแสดง

แผนที่สังเขป/ผังบริเวณ

วันที่ :	เลขที่	รวม
ธันวาคม 2553	A-03	18

แผ่นที่	รวมแผ่น
03	32

FILE :

รายการแก้ไขแบบ

มิถุนายน 2557

แผนที่สังเขป

มาตราส่วน -

ผังผริเวณ

มาตราส่วน -

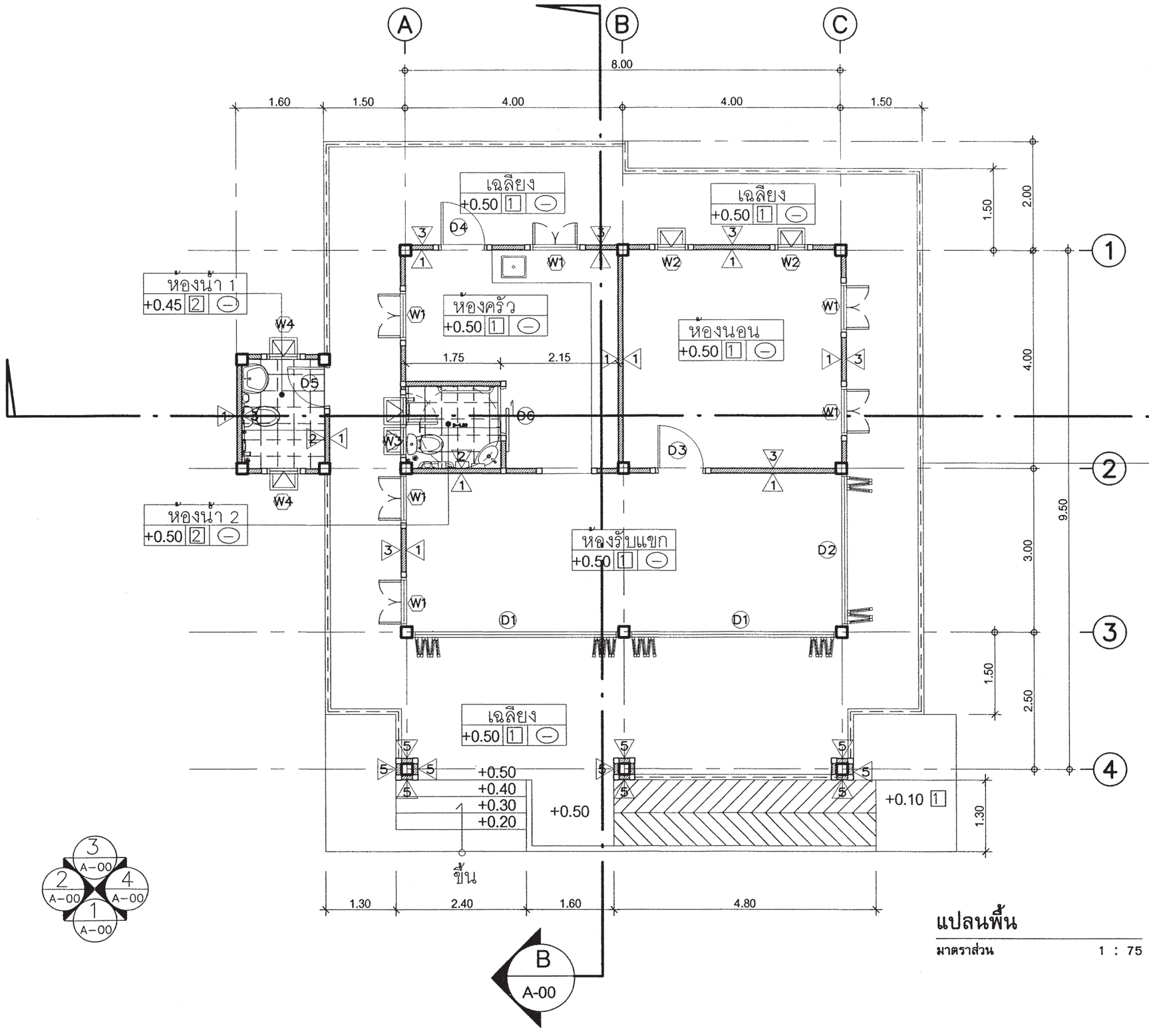

แปลนพื้น

มาตราส่วน 1 : 75

สำนักการ โยธา
กรุงเทพมหานคร

โครงการ
แบบบ้านยิ้มเพื่อประชาชน ระยะที่ 3

ตามนโยบาย
ม.ร.ว. สุขุมพันธุ์ บริพัตร
ผู้ว่าราชการกรุงเทพมหานคร
นายจุมพล สำเภาพล
รองผู้ว่าราชการกรุงเทพมหานคร
นางนินนาท ชลิตานนท์
ปลัดกรุงเทพมหานคร

ผู้อำนวยการสำนักการโยธา	
รองผู้อำนวยการสำนักการโยธา	
นายทวีศักดิ์ เลิศประพันธ์	
ผู้อำนวยการสำนักงานออกแบบ	
นายวัชรินทร์ บรรพต	
หัวหน้ากลุ่มงานสถาปัตยกรรม	
นายสินธุ์ชัย บุญปักษ์	
หัวหน้ากลุ่มงานวิศวกรรมอาคาร	
นายธริยะ เมฆะกุล	

สถาปนิก	
นายสินธุ์ชัย บุญปักษ์	ส-สถ.1722
วิศวกรโครงสร้าง	
นายชูเวช เสนปาน	ภย.43016
วิศวกรไฟฟ้า	
นายจรูญ มาสุขใจ	ภพ.2457
วิศวกรสุขาภิบาล	
นายจิระสิทธิ์ หิมสถิตย์	สย 8489
วิศวกรเครื่องกล	
นายช่างเขียนแบบ	
นายอนุสรณ์ แผ่งสิคำ	

แบบ บ้านพักอาศัย 1 ชั้น
แบบที่ 109
ชื่อบ้าน ทรงบาดาล
เจ้าของ
สถานที่

แบบแสดง
แปลนพื้น

วันที่ :	เลขที่	รวม
ธันวาคม 2553	A-04	18

แผ่นที่	รวมแผ่น
04	32

FILE :

รายการแก้ไขแบบ
มิถุนายน 2557

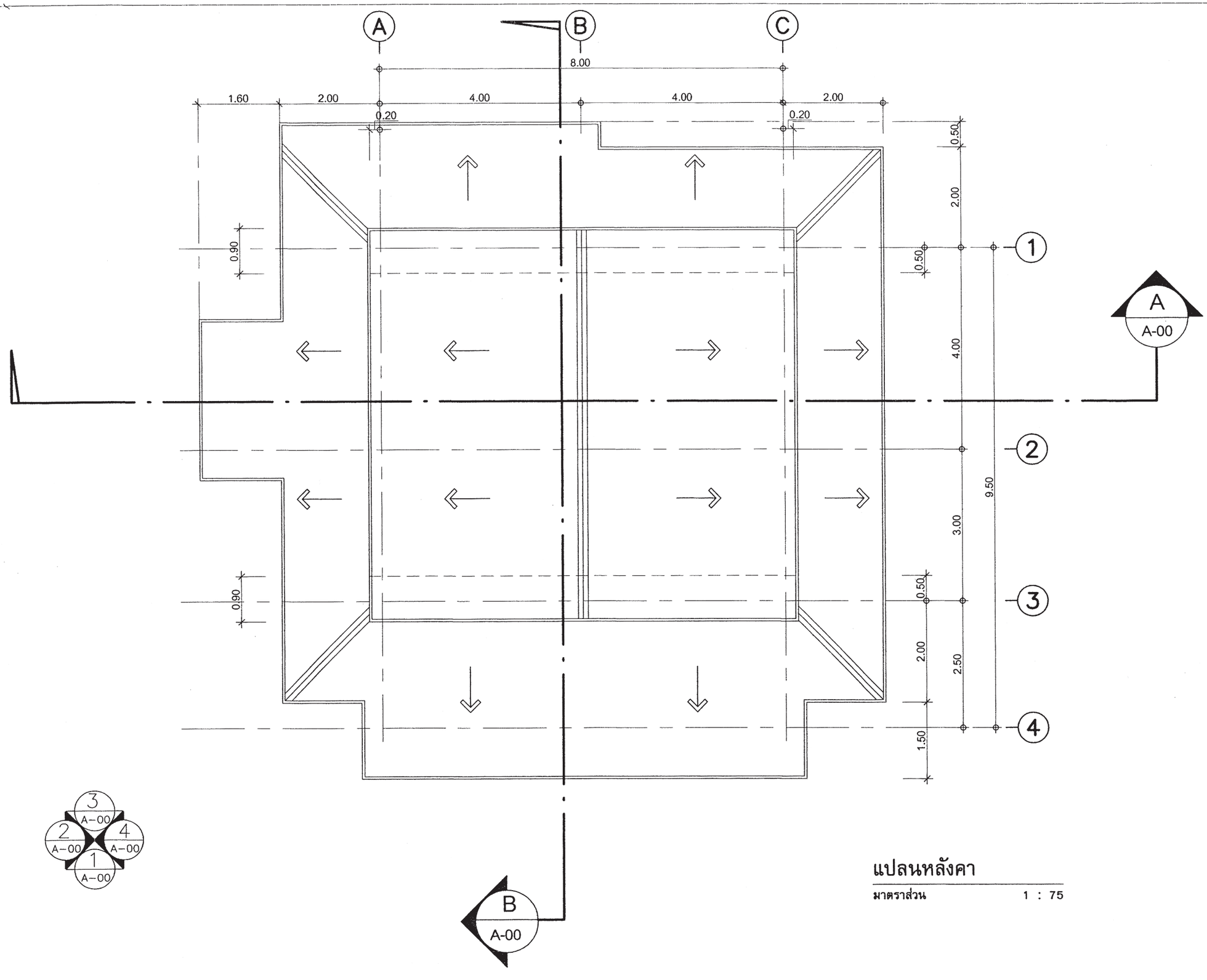

แปลนหลังคา

มาตราส่วน 1 : 75

สำนักการ โยธา
กรุงเทพมหานคร

โครงการ

แบบบ้านยิ้มเพื่อประชาชน ระยะที่ 3

ตามนโยบาย

ม.ร.ว. สุขุมพันธุ์ บริพัตร
ผู้ว่าราชการกรุงเทพมหานคร

นายจุมพล สำเภาพล
รองผู้ว่าราชการกรุงเทพมหานคร

นางนินนาท ชลิตานนท์
ปลัดกรุงเทพมหานคร

ผู้อำนวยการสำนักการโยธา	
รองผู้อำนวยการสำนักการโยธา	
นายทวีศักดิ์ เลิศประพันธ์	
ผู้อำนวยการสำนักงานออกแบบ	
นายรัชรินทร์ บรรพต	
หัวหน้ากลุ่มงานสถาปัตยกรรม	
นายสินธุ์ชัย บุญปักษ์	
หัวหน้ากลุ่มงานวิศวกรรมอาคาร	
นายธริยะ เมฆะกุล	

สถาปนิก	
นายสินธุ์ชัย บุญปักษ์	ส-สถ.1722
วิศวกรโครงสร้าง	
นายชูเกียรติ เสนปาน	ภย.43016
วิศวกรไฟฟ้า	
นายจรูญ มาสุขใจ	ภฟก.2457
วิศวกรสุขาภิบาล	
นายจิระสิทธิ์ ทิมสลิตย์	สย. 8489
วิศวกรเครื่องกล	
นายช่างเขียนแบบ	
นายธนุสรณ์ แฝงสีดำ	

แบบ บ้านพักอาศัย 1 ชั้น
แบบที่ 109
ชื่อบ้าน ทรงบาดาล
เจ้าของ
สถานที่

แบบแสดง
แปลนหลังคา

วันที่ :	เลขที่	รวม
ธันวาคม 2553	A-05	18

แผ่นที่	รวมแผ่น
05	32

FILE :

รายการแก้ไขแบบ
มิถุนายน 2557

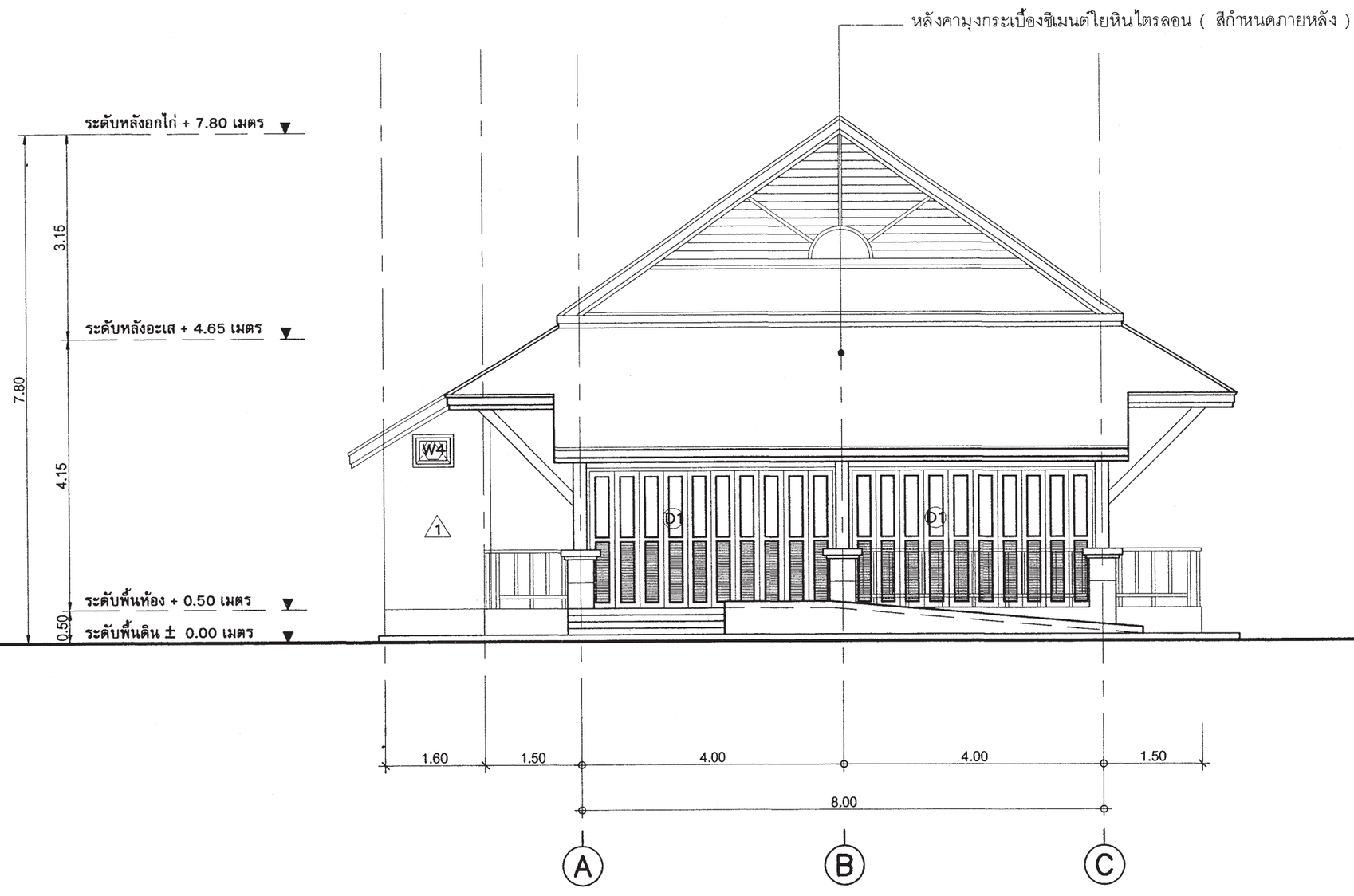

รูปด้าน - 1

มาตราส่วน 1 : 75

สำนักการโยธา
กรุงเทพมหานคร

โครงการ

แบบบ้านยิ้มเพื่อประชาชน ระยะที่ 3

ตามนโยบาย

ม.ร.ว. สุขุมพันธุ์ บริพัตร
ผู้ว่าราชการกรุงเทพมหานคร

นายจุมพล สำเภาพล
รองผู้ว่าราชการกรุงเทพมหานคร

นางนินนาท ชลิตานนท์
ปลัดกรุงเทพมหานคร

ผู้อำนวยการสำนักการโยธา	
รองผู้อำนวยการสำนักการโยธา	
นายหวิลักดิ์ เลิศประพันธ์	
ผู้อำนวยการสำนักงานออกแบบ	
นายวัชรินทร์ บรรพต	
หัวหน้ากลุ่มงานสถาปัตยกรรม	
นายสินธุ์ชัย บุญปักษ์	
หัวหน้ากลุ่มงานวิศวกรรมอาคาร	
นายธริยะ เมฆกุล	

สถาปนิก	
นายสินธุ์ชัย บุญปักษ์	ส-สถ1722
วิศวกรโครงสร้าง	
นายชูเวช เสนปาน	ภย.43016
วิศวกรไฟฟ้า	
นายจรูญ มาสุขใจ	ภฟก.2457
วิศวกรสุขาภิบาล	
นายจิระสิทธิ์ หิมสถิตย์	สย. 8489
วิศวกรเครื่องกล	
นายช่างเขียนแบบ	
นายอนุสรณ์ แฝงสีคำ	

แบบ บ้านพักอาศัย 1 ชั้น
แบบที่ 109
ชื่อบ้าน ทรงบาดาล
เจ้าของ
สถานที่

แบบแสดง
รูปด้าน 1

วันที่ :	เลขที่	รวม
ธันวาคม 2553	A-06	18

แผ่นที่	รวมแผ่น
06	32

FILE :

รายการแก้ไขแบบ
มิถุนายน 2557

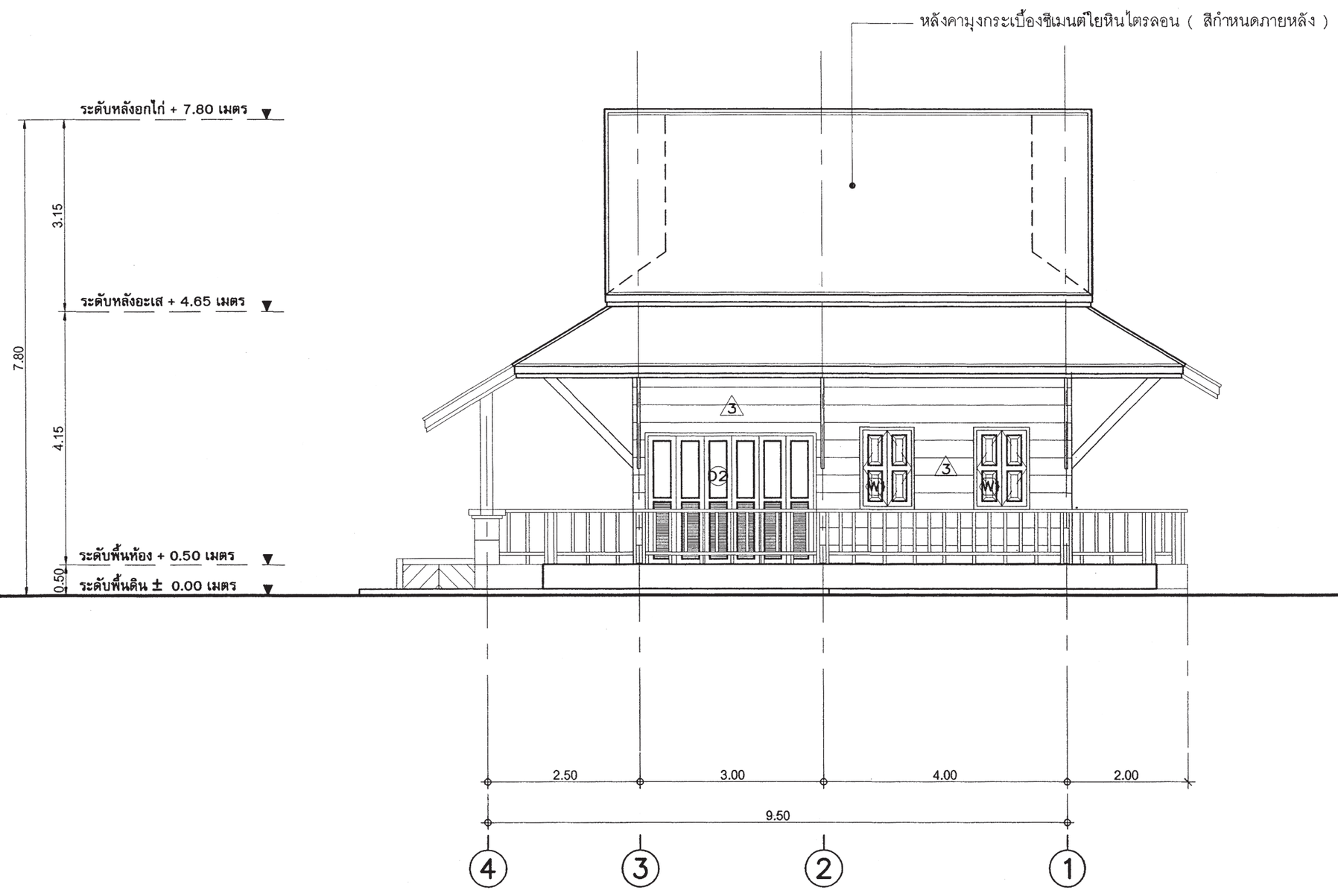

รูปด้าน - 2

มาตราส่วน 1 : 75

สำนักการโยธา
กรุงเทพมหานคร

โครงการ

แบบบ้านยิ้มเพื่อประชาชน ระยะที่ 3

ตามนโยบาย

ม.ร.ว. สุขุมพันธุ์ บริพัตร
ผู้ว่าราชการกรุงเทพมหานคร

นายจุมพล สำเภาพล
รองผู้ว่าราชการกรุงเทพมหานคร

นางนินนาท ชลิตานนท์
ปลัดกรุงเทพมหานคร

ผู้อำนวยการสำนักการโยธา	
รองผู้อำนวยการสำนักการโยธา	
นายทวิศักดิ์ เลิศประพันธ์	
ผู้อำนวยการสำนักงานออกแบบ	
นายวัชรินทร์ บรรพต	
หัวหน้ากลุ่มงานสถาปัตยกรรม	
นายสินธุ์ชัย บุญปักษ์	
หัวหน้ากลุ่มงานวิศวกรรมอาคาร	
นายธวิยะ เมฆะกุล	

สถาปนิก	
นายสินธุ์ชัย บุญปักษ์	ส-สถ.1722
วิศวกรโครงสร้าง	
นายชูเดช เสนปาน	ภย.43016
วิศวกรไฟฟ้า	
นายจรูญ มาสุรใจ	ภฟก.2457
วิศวกรสุขาภิบาล	
นายจิระสิทธิ์ หิมสถิตย์	สย. 8489
วิศวกรเครื่องกล	
นายช่างเขียนแบบ	
นายอนุสรณ์ แก่งสีดำ	

แบบ บ้านพักอาศัย 1 ชั้น

แบบที่ 109

ชื่อบ้าน ทรงบาดาล

เจ้าของ

สถานที่

แบบแสดง

รูปด้าน 2

วันที่ :	เลขที่	รวม
ธันวาคม 2553	A-07	18

แผ่นที่	รวมแผ่น
07	32

FILE :

รายการแก้ไขแบบ

มิถุนายน 2557

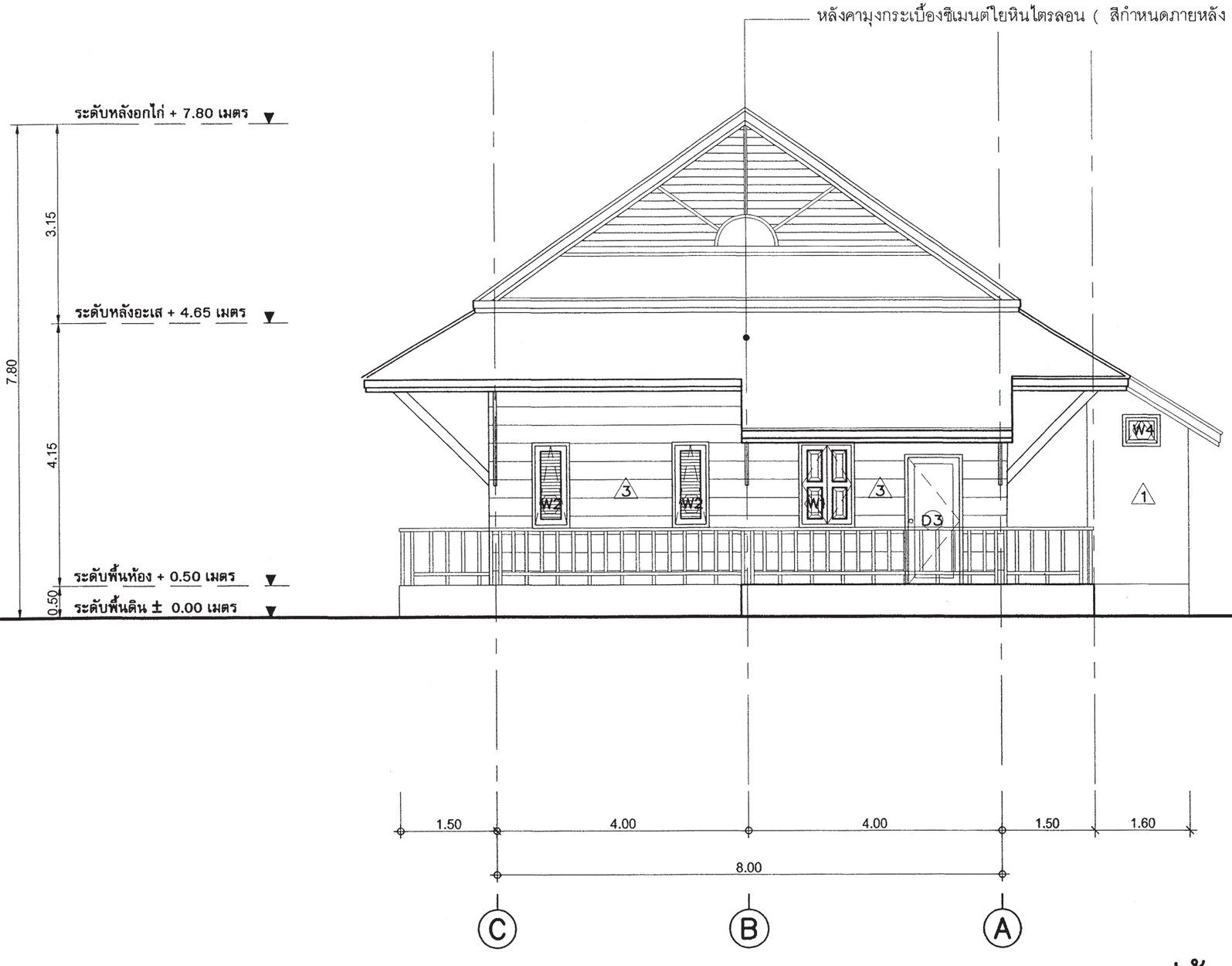

รูปด้าน - 3

มาตราส่วน 1 : 75

สำนักการ โยธา
กรุงเทพมหานคร

โครงการ

แบบบ้านยิ้มเพื่อประชาชน ระยะที่ 3

ตามนโยบาย

ม.ร.ว. สุขุมพันธุ์ บริพัตร
ผู้ว่าราชการกรุงเทพมหานคร

นายจุมพล สำเภาพล
รองผู้ว่าราชการกรุงเทพมหานคร

นางนินนาท ชลิตานนท์
ปลัดกรุงเทพมหานคร

ผู้อำนวยการสำนักการโยธา	
รองผู้อำนวยการสำนักการโยธา	
นายทวีศักดิ์ เสิศประพันธ์	
ผู้อำนวยการสำนักงานออกแบบ	
นายวีรินทร์ บรรพต	
หัวหน้ากลุ่มงานสถาปัตยกรรม	
นายสินธุ์ชัย บุญปักษ์	
หัวหน้ากลุ่มงานวิศวกรรมอาคาร	
นายธวัช เมฆะกุล	

สถาปนิก	
นายสินธุ์ชัย บุญปักษ์	ส-สด.1722
วิศวกรโครงสร้าง	
นายชูเวช เสนปาน	ภย.43016
วิศวกรไฟฟ้า	
นายจรูญ มาสุขใจ	ภฟก.2457
วิศวกรสุขาภิบาล	
นายจีระสิทธิ์ ทิมสลิตย์	สย 8489
วิศวกรเครื่องกล	
นายช่างเขียนแบบ	
นายอนุสรณ์ แม่งลีคำ	

แบบ บ้านพักอาศัย 1 ชั้น
แบบที่ 109
ชื่อบ้าน ทรงบาดาล
เจ้าของ
สถานที่

แบบแสดง
รูปด้าน 3

วันที่ :	เลขที่	รวม
ธันวาคม 2553	A-08	18

แผ่นที่	รวมแผ่น
08	32

FILE :

รายการแก้ไขแบบ
มิถุนายน 2557

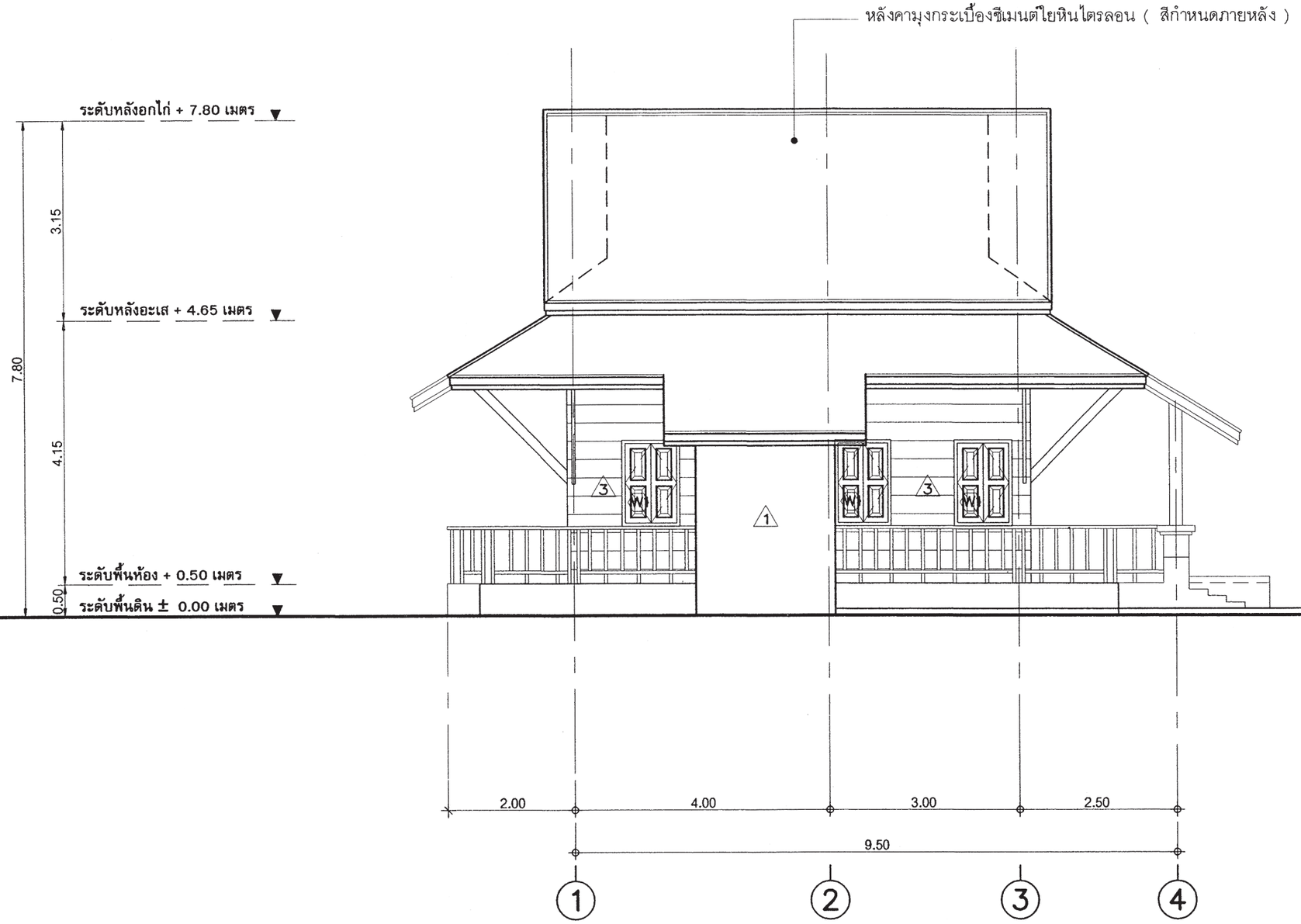

รูปด้าน - 4

มาตราส่วน 1 : 75

สำนักการโยธา
กรุงเทพมหานคร

โครงการ

แบบบ้านยิ้มเพื่อประชาชน ระยะที่ 3

ตามนโยบาย

ม.ร.ว. สุขุมพันธุ์ บริพัตร
ผู้ว่าราชการกรุงเทพมหานคร

นายจุมพล สำเภาพล
รองผู้ว่าราชการกรุงเทพมหานคร

นางนินนาท ชลิตานนท์
ปลัดกรุงเทพมหานคร

ผู้อำนวยการสำนักการโยธา	
รองผู้อำนวยการสำนักการโยธา	
นายทวีศักดิ์ เลิศประพันธ์	
ผู้อำนวยการสำนักงานออกแบบ	
นายวีรินทร์ บรรพต	
หัวหน้ากลุ่มงานสถาปัตยกรรม	
นายสินธุ์ชัย บุญปักษ์	
หัวหน้ากลุ่มงานวิศวกรรมอาคาร	
นายธวัช เมฆะกุล	

สถาปนิก	
นายสินธุ์ชัย บุญปักษ์	ส-สถ.1722
วิศวกรโครงสร้าง	
นายชูเวช เสนปาน	ภย.43016
วิศวกรไฟฟ้า	
นายจรูญ มาสุขใจ	ภฟก.2457
วิศวกรสุขาภิบาล	
นายจิระสิทธิ์ หิมสถิตย์	สย 8489
วิศวกรเครื่องกล	
นายช่างเขียนแบบ	
นายอนุสรณ์ แผ่งสีดำ	

แบบ บ้านพักอาศัย 1 ชั้น

แบบที่ 109

ชื่อบ้าน ทรงบาตาล

เจ้าของ

สถานที่

แบบแสดง

รูปด้าน 4

วันที่ :	เลขที่	รวม
ธันวาคม 2553	A-09	18

แผ่นที่	รวมแผ่น
09	32

FILE :

รายการแก้ไขแบบ

มิถุนายน 2557

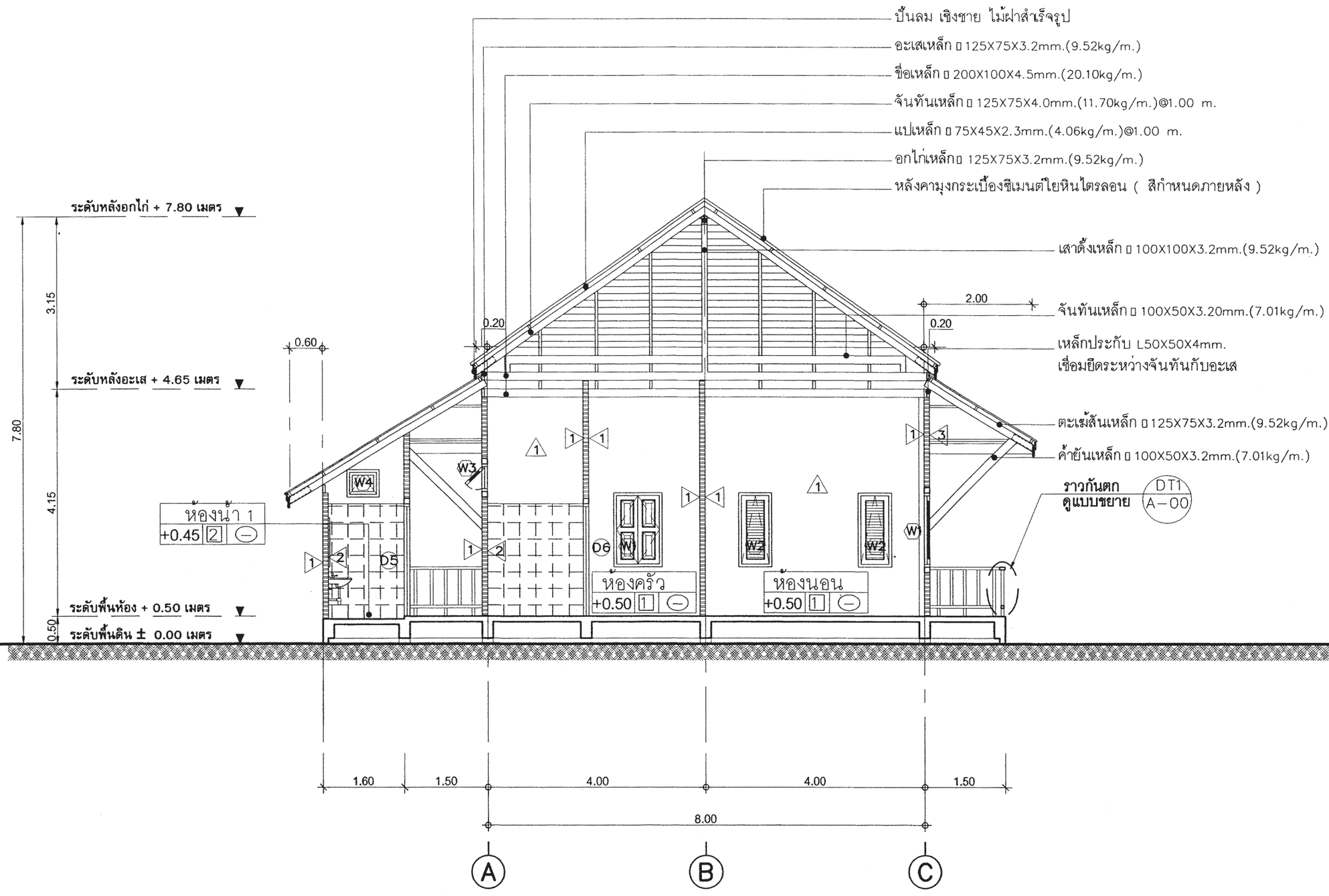

รูปตัด - A-A

มาตราส่วน 1 : 75

สำนักการ โยธา
กรุงเทพมหานคร

โครงการ
แบบบ้านยิ้มเพื่อประชาชน ระยะที่ 3

ตามนโยบาย

ม.ร.ว. สุขุมพันธุ์ บริพัตร
ผู้ว่าราชการกรุงเทพมหานคร

นายจุมพล สำเภาพล
รองผู้ว่าราชการกรุงเทพมหานคร

นางนินนาท ชลิตานนท์
ปลัดกรุงเทพมหานคร

ผู้อำนวยการสำนักการโยธา	
รองผู้อำนวยการสำนักการโยธา	
นายทวีศักดิ์ เลิศประพันธ์	
ผู้อำนวยการสำนักงานออกแบบ	
นายวีรินทร์ บรรพต	
หัวหน้ากลุ่มงานสถาปัตยกรรม	
นายสินธุ์ชัย บุญปักษ์	
หัวหน้ากลุ่มงานวิศวกรรมอาคาร	
นายธวัช เมฆะกุล	
สถาปนิก	
นายสินธุ์ชัย บุญปักษ์	ส-สถ.1722
วิศวกรโครงสร้าง	
นายชูเวช เสนปาน	ภย.43016
วิศวกรไฟฟ้า	
นายธรุญ มาสุขใจ	ภฟก.2457
วิศวกรสุขาภิบาล	
นายจิระสิทธิ์ พิมสถิตย์	สย. 8489
วิศวกรเครื่องกล	
นายช่างเขียนแบบ	
นายอนุสรณ์ แผ่งสีดำ	

แบบ บ้านพักอาศัย 1 ชั้น
แบบที่ 109
ชื่อบ้าน ทรงบาดาล
เจ้าของ
สถานที่

แบบแสดง
รูปตัด A-A

วันที่ :	เลขที่	รวม
ธันวาคม 2553	A-10	18

แผ่นที่	รวมแผ่น
10	32

FILE :

รายการแก้ไขแบบ
มิถุนายน 2557

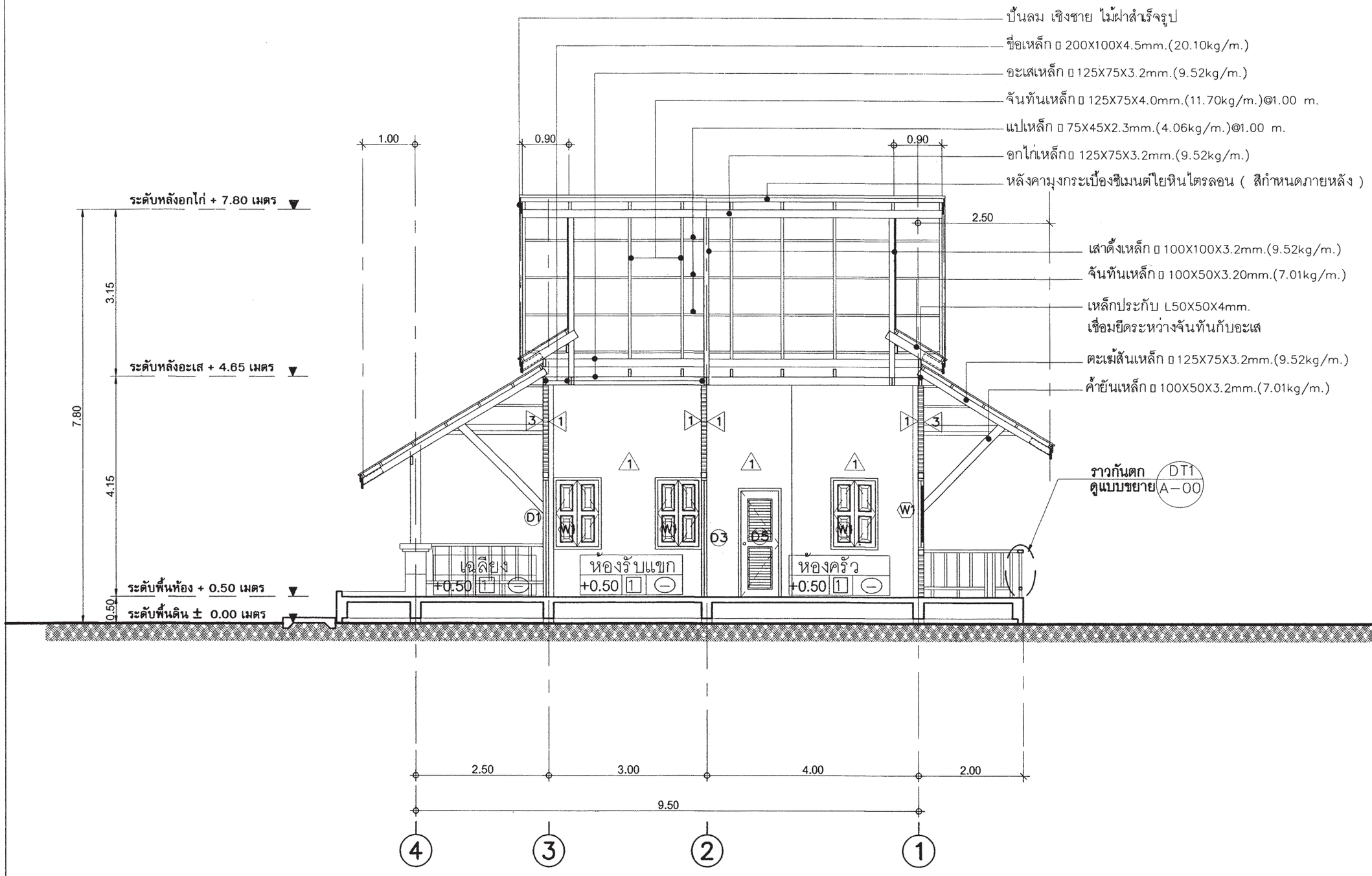

รูปตัด - B-B

มาตราส่วน 1 : 75

สำนักการโยธา
กรุงเทพมหานคร

โครงการ
แบบบ้านยิ้มเพื่อประชาชน ระยะที่ 3

ตามนโยบาย
ม.ร.ว. สุขุมพันธุ์ บริพัตร
ผู้ว่าราชการกรุงเทพมหานคร
นายจุมพล สำเภาพล
รองผู้ว่าราชการกรุงเทพมหานคร
นางนินนาท ชลิตานนท์
ปลัดกรุงเทพมหานคร

ผู้อำนวยการสำนักการโยธา	
รองผู้อำนวยการสำนักการโยธา	
นายทวีศักดิ์ เลิศประพันธ์	
ผู้อำนวยการสำนักงานออกแบบ	
นายวิรินทร์ บรรพต	
หัวหน้ากลุ่มงานสถาปัตยกรรม	
นายสินธุ์ชัย บุญปักษ์	
หัวหน้ากลุ่มงานวิศวกรรมอาคาร	
นายธวัช เมฆะกุล	

สถาปนิก	
นายสินธุ์ชัย บุญปักษ์	ส-สถ.1722
วิศวกรโครงสร้าง	
นายชูเวช เสนปาน	ภย.43016
วิศวกรไฟฟ้า	
นายจรูญ มาสุขใจ	ภฟก.2457
วิศวกรสุขาภิบาล	
นายสิระสิทธิ์ หิมสถิตย์	สย. 8489
วิศวกรเครื่องกล	
นายช่างเขียนแบบ	
นายธนุสรณ์ แฝงสีคำ	

แบบ บ้านพักอาศัย 1 ชั้น
แบบที่ 109
ชื่อบ้าน ทรงบาดาล
เจ้าของ
สถานที่

แบบแสดง
รูปตัด B-B

วันที่ :	เลขที่	รวม
ธันวาคม 2553	A-11	18

แผ่นที่	รวมแผ่น
11	32

FILE :

รายการแก้ไขแบบ
มิถุนายน 2557

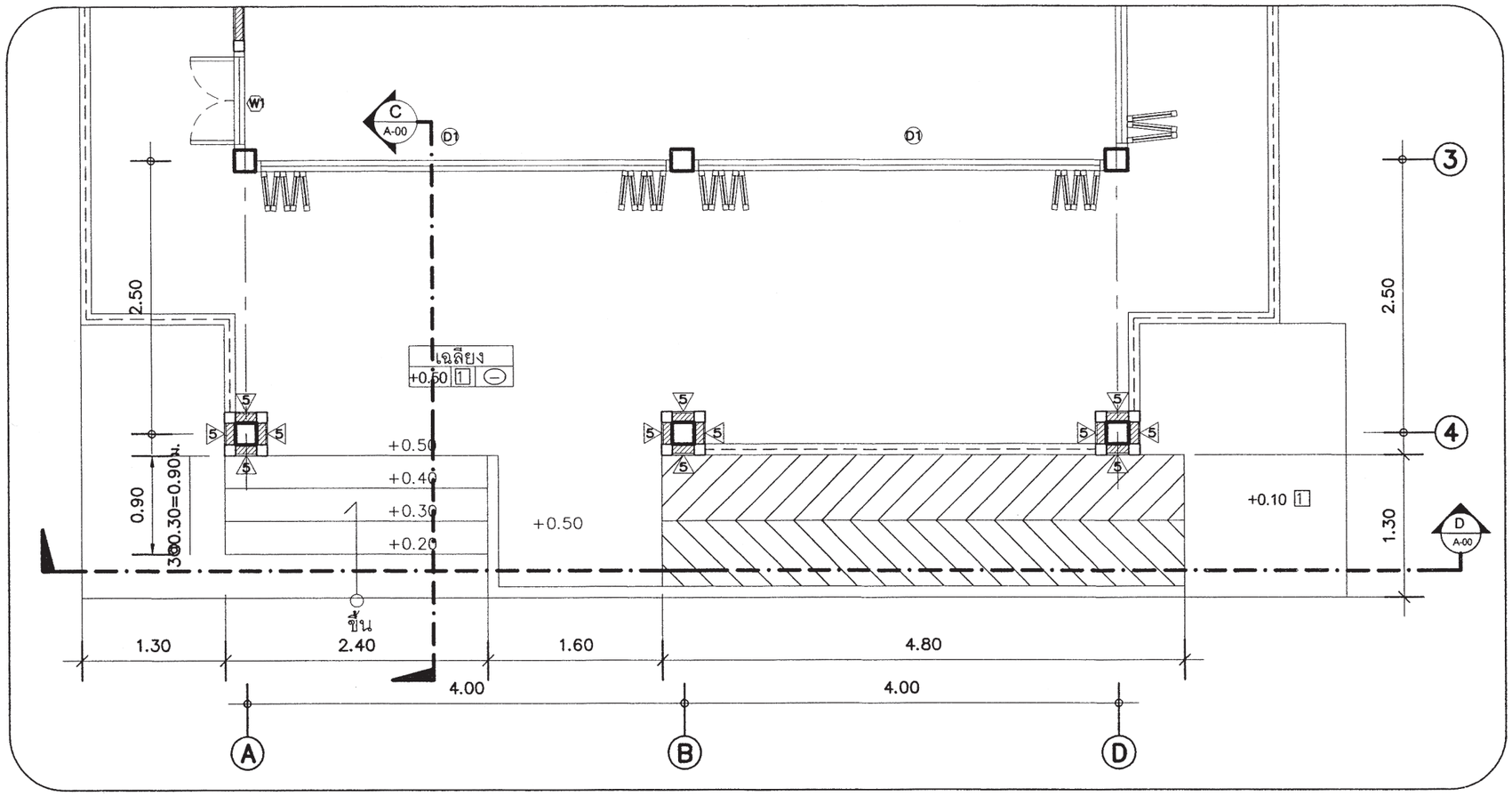

ขยายแปลนบันได ST-1

มาตราส่วน 1 : 50

สำนักการ โยธา
กรุงเทพมหานคร

โครงการ

แบบบ้านยิ้มเพื่อประชาชน ระยะที่ 3

ตามนโยบาย

ม.ร.ว. สุขุมพันธุ์ บริพัตร
ผู้ว่าราชการกรุงเทพมหานคร

นายจุมพล สำเภาพล
รองผู้ว่าราชการกรุงเทพมหานคร

นางนินนาท ชลิตานนท์
ปลัดกรุงเทพมหานคร

ผู้อำนวยการสำนักการโยธา	
รองผู้อำนวยการสำนักการโยธา	
นายทวีศักดิ์ เลิศประพันธ์	
ผู้อำนวยการสำนักงานออกแบบ	
นายวัชรินทร์ บรรพต	
หัวหน้ากลุ่มงานสถาปัตยกรรม	
นายสินธุ์ชัย บุญปักษ์	
หัวหน้ากลุ่มงานวิศวกรรมอาคาร	
นายอริยะ เมฆะกุล	

สถาปนิก	
นายสินธุ์ชัย บุญปักษ์	ส-สถ.1722
วิศวกรโครงสร้าง	
นายชูเวช เสนปาน	ภย.43016
วิศวกรไฟฟ้า	
นายจรูญ มาสุขใจ	ภฟก.2457
วิศวกรสุขาภิบาล	
นายจีระสิทธิ์ หิมสลิตย์	สย 8489
วิศวกรเครื่องกล	
นายช่างเขียนแบบ	
นายอนุสรณ์ แผ่งสีดำ	

แบบ บ้านพักอาศัย 1 ชั้น

แบบที่ 109

ชื่อบ้าน ทรงบาดาล

เจ้าของ

สถานที่

แบบแสดง

แบบขยายแปลนบันได ST-1

วันที่ :	เลขที่	รวม
ธันวาคม 2553	A-12	18

แผ่นที่	รวมแผ่น
12	32

FILE :

รายการแก้ไขแบบ

มิถุนายน 2557

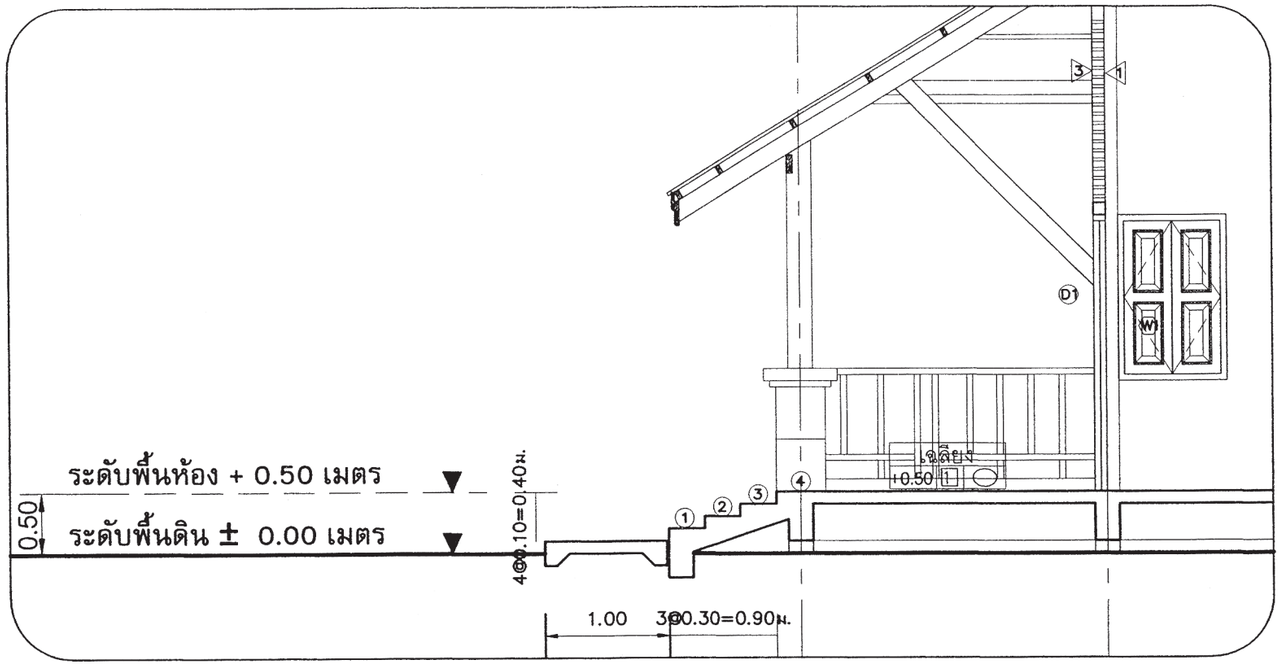

รูปตัด C-C

มาตราส่วน 1 : 50

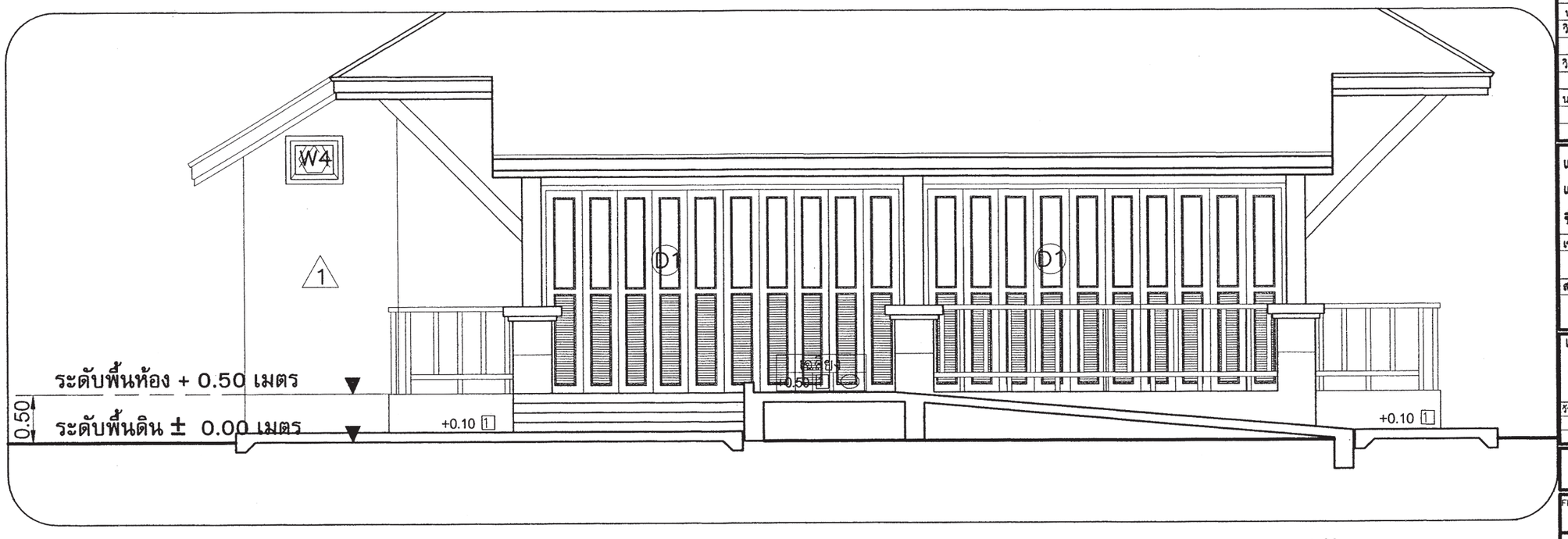

รูปตัด D-D

มาตราส่วน 1 : 50

สำนักการ โยธา
กรุงเทพมหานคร

โครงการ

แบบบ้านยิ้มเพื่อประชาชน ระยะที่ 3

ตามนโยบาย

ม.ร.ว. สุขุมพันธุ์ บริพัตร
ผู้ว่าราชการกรุงเทพมหานคร

นายจุมพล สำเภาพล
รองผู้ว่าราชการกรุงเทพมหานคร

นางนินนาท ชลิตานนท์
ปลัดกรุงเทพมหานคร

ผู้อำนวยการสำนักการโยธา	
รองผู้อำนวยการสำนักการโยธา	
นายทวีศักดิ์ เลิศประพันธ์	
ผู้อำนวยการสำนักงานออกแบบ	
นายวัชรินทร์ บรรพต	
หัวหน้ากลุ่มงานสถาปัตยกรรม	
นายสินธุ์ชัย บุญปักษ์	
หัวหน้ากลุ่มงานวิศวกรรมอาคาร	
นายอริยะ เมฆะกุล	

สถาปนิก	
นายสินธุ์ชัย บุญปักษ์	ส-สถ.1722
วิศวกรโครงสร้าง	
นายชูเวช เสนปาน	ภย.43016
วิศวกรไฟฟ้า	
นายจรูญ มาสุขใจ	ภฟก.2457
วิศวกรสุขาภิบาล	
นายจิระสิทธิ์ ทิมสลิตย์	สย 8489
วิศวกรเครื่องกล	
นายช่างเขียนแบบ	
นายอนุสรณ์ แฝงสีคำ	

แบบ บ้านพักอาศัย 1 ชั้น

แบบที่ 109

ชื่อบ้าน ทรงบาดาล

เจ้าของ

สถานที่

แบบแสดง

รูปตัด C-C ,รูปตัด D-D

วันที่ :	เลขที่	รวม
ธันวาคม 2553	A-13	18

แผ่นที่	รวมแผ่น
13	32

FILE :

รายการแก้ไขแบบ

มิถุนายน 2557

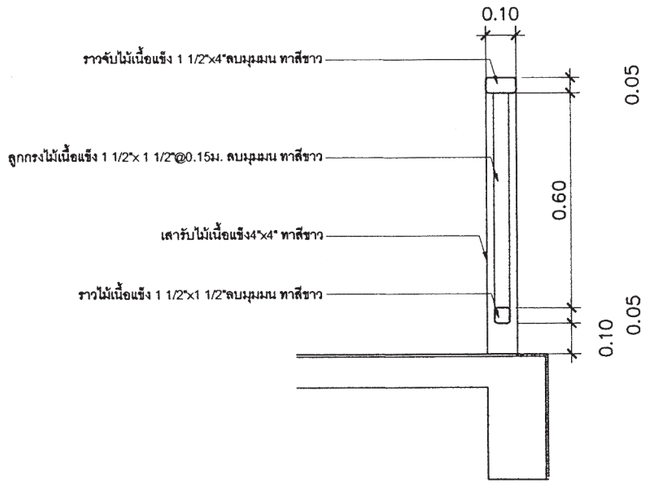

แบบขยาย 1

มาตราส่วน 1 : 10

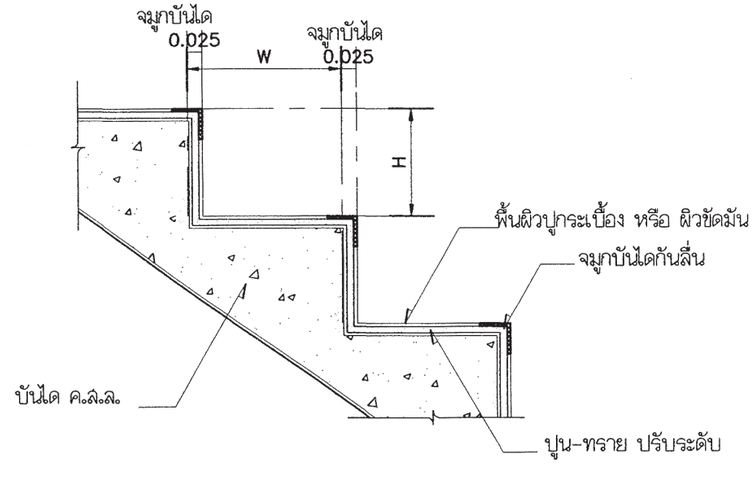

แบบขยายจมูกบันได

มาตราส่วน 1 : 10

สำนักการ โยธา
กรุงเทพมหานคร

โครงการ
แบบบ้านยิ้มเพื่อประชาชน ระยะที่ 3

ตามนโยบาย

ม.ร.ว. สุขุมพันธุ์ บริพัตร
ผู้ว่าราชการกรุงเทพมหานคร

นายจุมพล สำเภาพล
รองผู้ว่าราชการกรุงเทพมหานคร

นางนินนาท ชลิตานนท์
ปลัดกรุงเทพมหานคร

ผู้อำนวยการสำนักการโยธา	
รองผู้อำนวยการสำนักการโยธา	
นายทวีศักดิ์ เลิศประพันธ์	
ผู้อำนวยการสำนักงานออกแบบ	
นายวีรชินทร์ บรรพต	
หัวหน้ากลุ่มงานสถาปัตยกรรม	
นายสินธุ์ชัย บุญปักษ์	
หัวหน้ากลุ่มงานวิศวกรรมอาคาร	
นายธวัชชัย เมฆะกุล	

สถาปนิก	
นายสินธุ์ชัย บุญปักษ์	ส-สถ.1722
วิศวกรโครงสร้าง	
นายชูเวช เสนปาน	ภย.43016
วิศวกรไฟฟ้า	
นายธรุญ มาสุขใจ	ภฟก.2457
วิศวกรสุขาภิบาล	
นายจิระสิทธิ์ ทิมสถิตย์	สย. 8489
วิศวกรเครื่องกล	
นายช่างเขียนแบบ	
นายอนุสรณ์ แฝงสีคำ	

แบบ บ้านพักอาศัย 1 ชั้น
แบบที่ 109
ชื่อบ้าน ทรงบาดาล

เจ้าของ

สถานที่

แบบแสดง
แบบขยายจมูกบันได
ขยายราวกันตก

วันที่ :	เลขที่	รวม
ธันวาคม 2553	A-14	18

แผ่นที่	รวมแผ่น
14	32

FILE :

รายการแก้ไขแบบ
มิถุนายน 2557

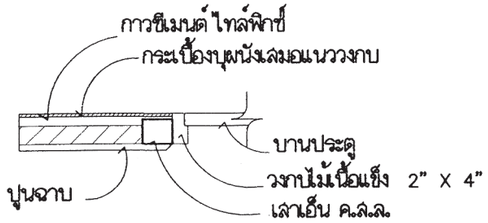

ขนาดวงกบ 2" X 4"

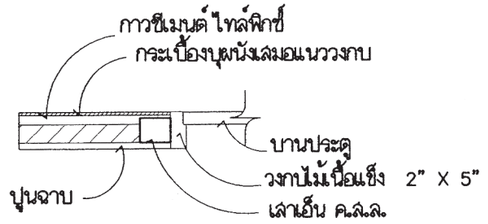

ขนาดวงกบ 2" X 5"

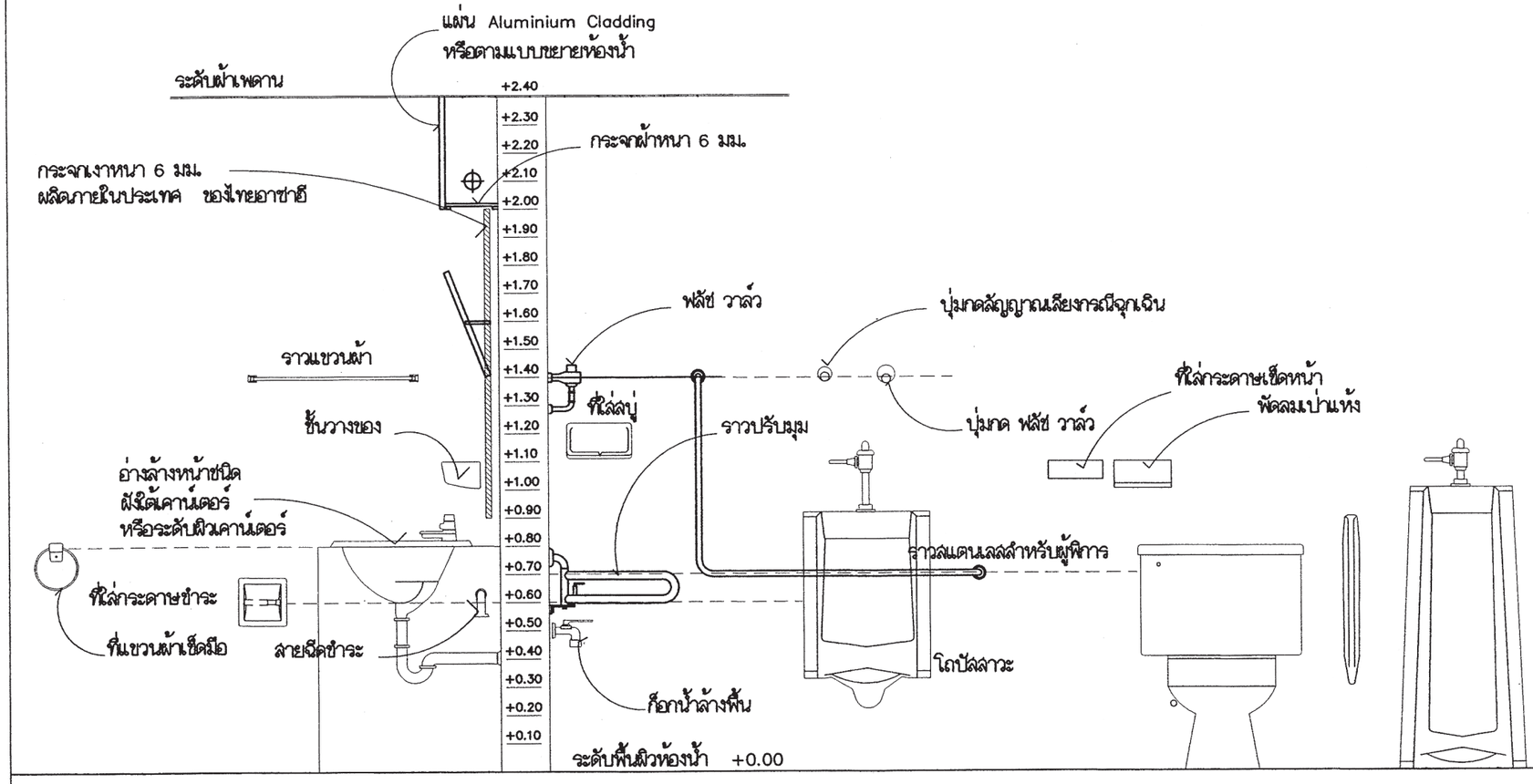

แสดงมาตรฐานการติดตั้งสุขภัณฑ์และอุปกรณ์

รายการสุขภัณฑ์

① โถส้วม
② ฟลัช วาล์ว
③ ปุ่มกด ฟลัช วาล์ว
④ ฝาครอบโถส้วมรองนั่ง
⑤ อ่างล้างหน้า
⑥ ก๊อกน้ำแบบก้านโยก
⑦ ท่อดักกลิ่น
⑧ ที่ใส่กระดาษชำระ
⑨ ราว รูปตัว 'ยู 1 1/2"
⑩ ราวปรับมุม ' 1 1/2"
⑪ ราว ' 1 1/2"
⑫ ผัดลมเป่าแห้ง
⑬ ฝักบัวอาบน้ำ
⑭ ปุ่มกดสัญญาณเสียงกรณีฉุกเฉิน
⑮ ที่ใส่กระดาษเช็ดหน้า
⑯ กระจกเงา
⑰ ราวแขวนผ้า
⑱ ที่วางสบู่
⑲ ก๊อกน้ำล้างพื้น
⑳ ลายฉีดชำระ
㉑ โถปัสสาวะชาย
㉒ แผงกั้น

สำนักการโยธา
กรุงเทพมหานคร

โครงการ
แบบบ้านยิ้มเพื่อประชาชน ระยะที่ 3

ตามนโยบาย
ม.ร.ว. สุขุมพันธุ์ บริพัตร
ผู้ว่าราชการกรุงเทพมหานคร
นายจุมพล สำเภาพล
รองผู้ว่าราชการกรุงเทพมหานคร
นางนินนาท ชลิตานนท์
ปลัดกรุงเทพมหานคร

ผู้อำนวยการสำนักการโยธา	
รองผู้อำนวยการสำนักการโยธา	
นายทวีศักดิ์ เลิศประพันธ์	
ผู้อำนวยการสำนักงานออกแบบ	
นายรัชนิทร์ บรรพต	
หัวหน้ากลุ่มงานสถาปัตยกรรม	
นายสินธุ์ชัย บุญปักษ์	
หัวหน้ากลุ่มงานวิศวกรรมอาคาร	
นายอริยะ เมฆะกุล	

สถาปนิก	
นายสินธุ์ชัย บุญปักษ์	ส-สถ.1722
วิศวกรโครงสร้าง	
นายชูเวช เสนปาน	ภย.43016
วิศวกรไฟฟ้า	
นายธรุญ มาสุขใจ	ภฟก.2457
วิศวกรสุขาภิบาล	
นายจีระสิทธิ์ ทิมสลิตย์	สย. 8489
วิศวกรเครื่องกล	
นายช่างเขียนแบบ	
นายอนุสรณ์ แฝงสีดำ	

แบบ บ้านพักอาศัย 1 ชั้น
แบบที่ 109
ชื่อบ้าน ทรงบาดาล
เจ้าของ
สถานที่

แบบแสดง
มาตรฐานการติดตั้งสุขภัณฑ์และอุปกรณ์

วันที่ :	เลขที่	รวม
ธันวาคม 2553	A-15	18

แผ่นที่	รวมแผ่น
15	32

FILE :

รายการแก้ไขแบบ
มิถุนายน 2557

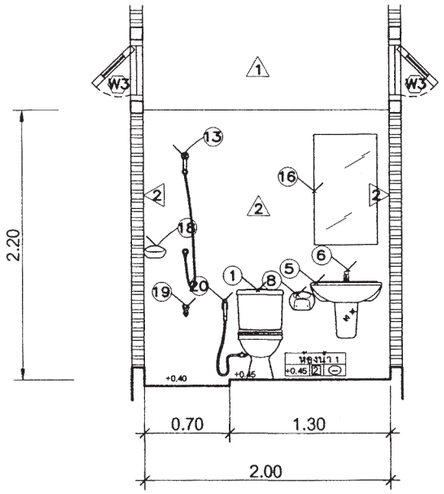

แบบรูปตัด D-D

มาตราส่วน 1 : 50

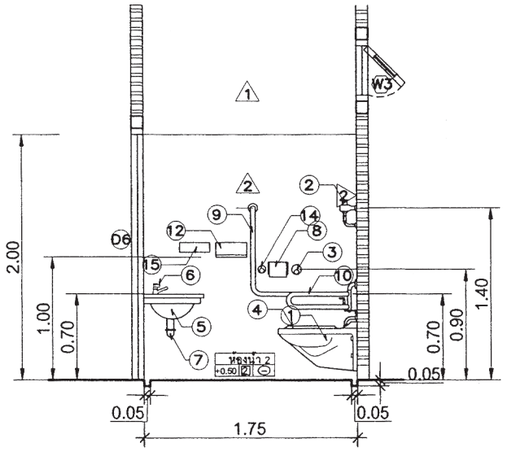

แบบรูปตัด E-E

มาตราส่วน 1 : 50

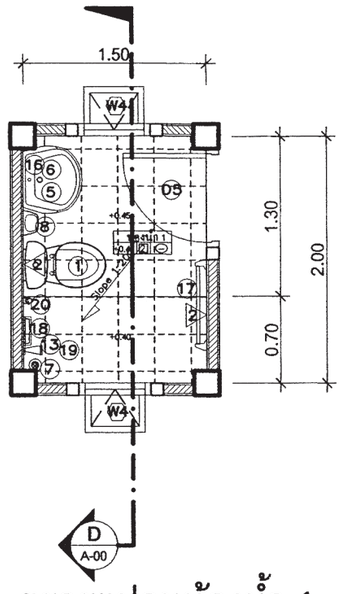

ขยายแปลนห้องน้ำ 1

มาตราส่วน 1 : 50

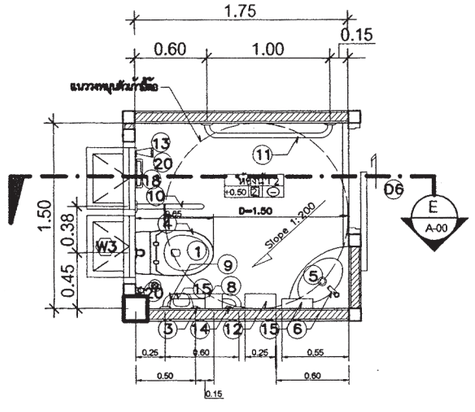

ขยายแปลนห้องน้ำ 2

มาตราส่วน 1 : 50

สำนักการ โยธา
กรุงเทพมหานคร

โครงการ

แบบบ้านยิ้มเพื่อประชาชน ระยะที่ 3

ตามนโยบาย

ม.ร.ว. สุขุมพันธุ์ บริพัตร
ผู้ว่าราชการกรุงเทพมหานคร

นายจุมพล สำเภาพล
รองผู้ว่าราชการกรุงเทพมหานคร

นางนินนาท ชลิตานนท์
ปลัดกรุงเทพมหานคร

ผู้อำนวยการสำนักการโยธา	
รองผู้อำนวยการสำนักการโยธา	
นายทวีศักดิ์ เลิศประพันธ์	
ผู้อำนวยการสำนักงานออกแบบ	
นายรัชรินทร์ บรรพต	
หัวหน้ากลุ่มงานสถาปัตยกรรม	
นายสินธุ์ชัย บุญปักษ์	
หัวหน้ากลุ่มงานวิศวกรรมอาคาร	
นายอริยะ เผ่ะกุล	

สถาปนิก	
นายสินธุ์ชัย บุญปักษ์	ส-สถ.1722
วิศวกรโครงสร้าง	
นายชูเวช เส้นปาน	ภย.43016
วิศวกรไฟฟ้า	
นายธรุญ มาสุขใจ	ภฟก.2457
วิศวกรสุขาภิบาล	
นายจิระสิทธิ์ ทิมสถิตย์	สย. 8489
วิศวกรเครื่องกล	
นายช่างเขียนแบบ	
นายอนุสรณ์ แฝงสีคำ	

แบบ บ้านพักอาศัย 1 ชั้น

แบบที่ 109

ชื่อบ้าน ทรงบาดาล

เจ้าของ

สถานที่

แบบแสดง

แบบขยายห้องน้ำ 1.2

วันที่ :	เลขที่	รวม
ธันวาคม 2553	A-16	18

แผ่นที่	รวมแผ่น
16	32

FILE :

รายการแก้ไขแบบ

มิถุนายน 2557

สัญลักษณ์	D1
ลักษณะบาน	ประตูบานเพี้ยม
วงกบ	ไม้เนื้อแข็ง 2"x5" ทาสี
กรอบบาน	ไม้เนื้อแข็งลูกฟักแกะสลัก 2 หน้า ทาสี
ลูกฟัก	ไม้เนื้อแข็งลูกฟักแกะสลัก 2 หน้า ทาสี
หมายเหตุ	ติดตั้งอุปกรณ์ประกอบบานครบชุด

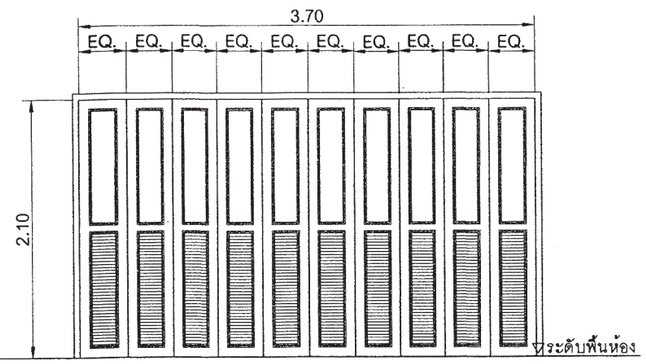

สัญลักษณ์	D2
ลักษณะบาน	ประตูบานเพี้ยม
วงกบ	ไม้เนื้อแข็ง 2"x5" ทาสี
กรอบบาน	ไม้เนื้อแข็งลูกฟักแกะสลัก 2 หน้า ทาสี
ลูกฟัก	ไม้เนื้อแข็งลูกฟักแกะสลัก 2 หน้า ทาสี
หมายเหตุ	ติดตั้งอุปกรณ์ประกอบบานครบชุด

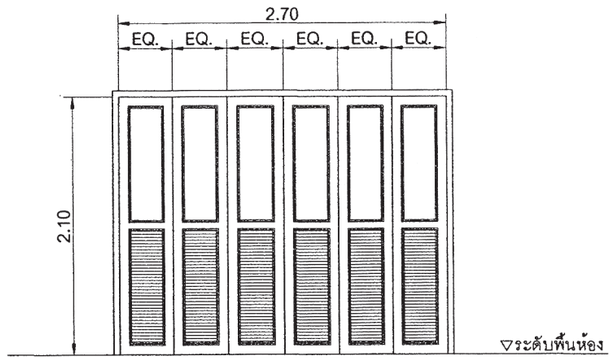

สัญลักษณ์	D3
ลักษณะบาน	ประตูบานเปิดเดียว
วงกบ	ไม้เนื้อแข็ง 2"x5" ทาสี
กรอบบาน	ไม้เนื้อแข็งลูกฟักแกะสลัก 2 หน้า ทาสี
ลูกฟัก	ไม้เนื้อแข็งลูกฟักแกะสลัก 2 หน้า ทาสี
หมายเหตุ	ติดตั้งอุปกรณ์ประกอบบานครบชุด

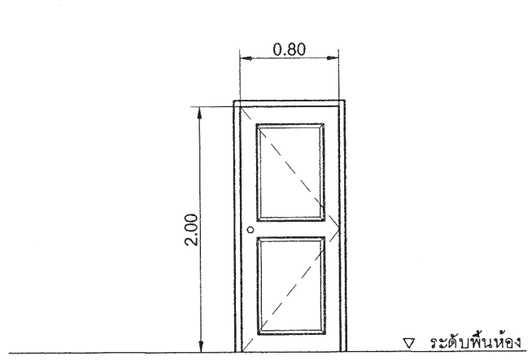

สัญลักษณ์	D4
ลักษณะบาน	ประตูบานเปิดเดียว
วงกบ	ไม้เนื้อแข็ง 2"x5" ทาสี
กรอบบาน	ไม้เนื้อแข็งลูกฟักแกะสลัก 2 หน้า ทาสี
ลูกฟัก	ไม้เนื้อแข็งลูกฟักแกะสลัก 2 หน้า ทาสี
หมายเหตุ	ติดตั้งอุปกรณ์ประกอบบานครบชุด

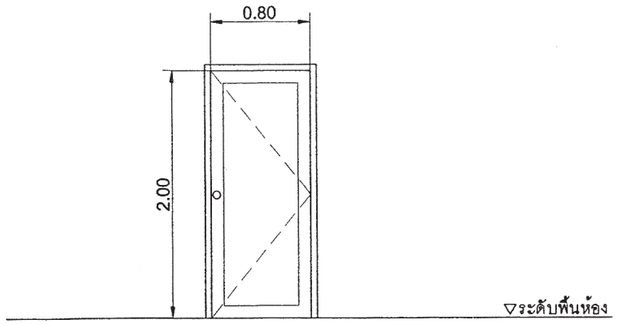

สัญลักษณ์	D5
ลักษณะบาน	ประตูบานเดี่ยว
วงกบ	ไม้เนื้อแข็ง 2"x5" ทาสี
กรอบบาน	ไม้เนื้อแข็งช่องเกล็ดระบายอากาศ ทาสี
ลูกฟัก	ไม้เนื้อแข็ง
หมายเหตุ	ติดตั้งอุปกรณ์ประกอบบานครบชุด

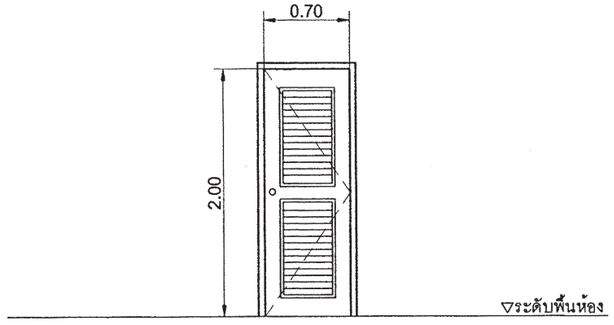

สัญลักษณ์	D6
ลักษณะบาน	ประตูบานเลื่อน
วงกบ	ไม้เนื้อแข็ง 2"x5" ทาสี
กรอบบาน	ไม้เนื้อแข็งลูกฟักแกะสลัก 2 หน้า ทาสี
ลูกฟัก	ไม้เนื้อแข็งลูกฟักแกะสลัก 2 หน้า ทาสี
หมายเหตุ	ติดตั้งอุปกรณ์ประกอบบานครบชุด

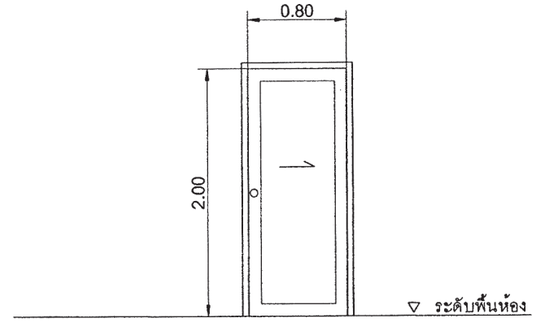

สำนักการ โยธา
กรุงเทพมหานคร

โครงการ
แบบบ้านยิ้มเพื่อประชาชน ระยะที่ 3

ตามนโยบาย
ม.ร.ว. สุขุมพันธุ์ บริพัตร
ผู้ว่าราชการกรุงเทพมหานคร
นายจุมพล สำเภาพล
รองผู้ว่าราชการกรุงเทพมหานคร
นางนินนาท ชลิตานนท์
ปลัดกรุงเทพมหานคร

ผู้อำนวยการสำนักการโยธา	
รองผู้อำนวยการสำนักการโยธา	
นายทวีศักดิ์ เลิศประพันธ์	
ผู้อำนวยการสำนักงานออกแบบ	
นายวีรินทร์ บรรพต	
หัวหน้ากลุ่มงานสถาปัตยกรรม	
นายสินธุ์ชัย บุญปักษ์	
หัวหน้ากลุ่มงานวิศวกรรมอาคาร	
นายอริยะ เมฆะกุล	

สถาปนิก	
นายสินธุ์ชัย บุญปักษ์	ส-สถ1722
วิศวกรโครงสร้าง	
นายชูเวช เสนปาน	ภย143016
วิศวกรไฟฟ้า	
นายจรูญ มาสุขใจ	ภฟก2457
วิศวกรสุขาภิบาล	
นายจิระสิทธิ์ ทิมสถิตย์	สย 8489
วิศวกรเครื่องกล	
นายช่างเขียนแบบ	
นายอนุสรณ์ แผ่งสีคำ	

แบบ บ้านพักอาศัย 1 ชั้น
แบบที่ 109
ชื่อบ้าน ทรงบาดาล
เจ้าของ
สถานที่

แบบแสดง
ขยายประตู

วันที่ :	เลขที่	รวม
ธันวาคม 2553	A-17	18

แผ่นที่	รวมแผ่น
17	32

FILE :

รายการแก้ไขแบบ
มิถุนายน 2557

สัญลักษณ์	W1
ลักษณะบาน	หน้าต่างบานเปิดคู่
วงกบ	ไม้เนื้อแข็ง 2"x5" ทาสี
กรอบบาน	ไม้เนื้อแข็งลูกฟักแกะสลัก 2 หน้า ทาสี
ลูกฟัก	ไม้เนื้อแข็งลูกฟักแกะสลัก 2 หน้า ทาสี
หมายเหตุ	ติดตั้งอุปกรณ์ประกอบบานครบชุด

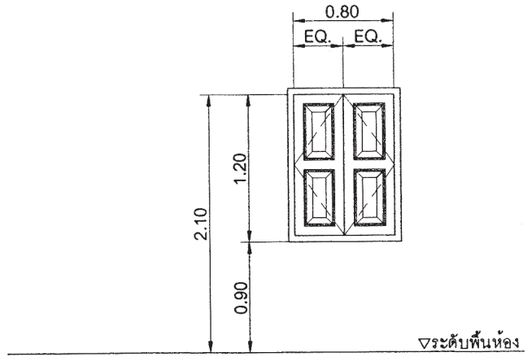

สัญลักษณ์	W2
ลักษณะบาน	หน้าต่างบานกระทุ้ง
วงกบ	ไม้เนื้อแข็ง 2"x5" ทาสี
กรอบบาน	ไม้เนื้อแข็งลูกฟักแกะสลัก 2 หน้า ทาสี
ลูกฟัก	ไม้เนื้อแข็งลูกฟักแกะสลัก 2 หน้า ทาสี
หมายเหตุ	ติดตั้งอุปกรณ์ประกอบบานครบชุด

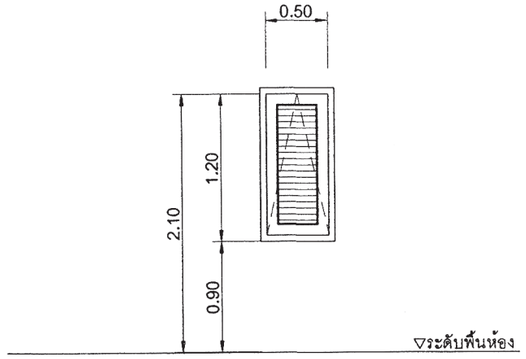

สัญลักษณ์	W3
ลักษณะบาน	หน้าต่างบานกระทุ้ง
วงกบ	ไม้เนื้อแข็ง 2"x5" ทาสี
กรอบบาน	ไม้เนื้อแข็ง
ลูกฟัก	กระจกฝ้า หนา 5 มม.
หมายเหตุ	ติดตั้งอุปกรณ์ประกอบบานครบชุด

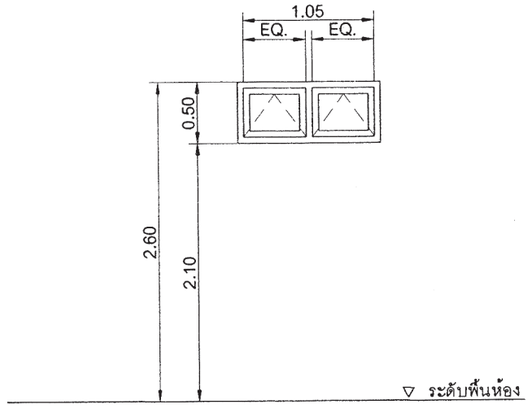

สัญลักษณ์	W4
ลักษณะบาน	หน้าต่างบานกระทุ้ง
วงกบ	ไม้เนื้อแข็ง 2"x5" ทาสี
กรอบบาน	ไม้เนื้อแข็ง
ลูกฟัก	กระจกฝ้า หนา 5 มม.
หมายเหตุ	ติดตั้งอุปกรณ์ประกอบบานครบชุด

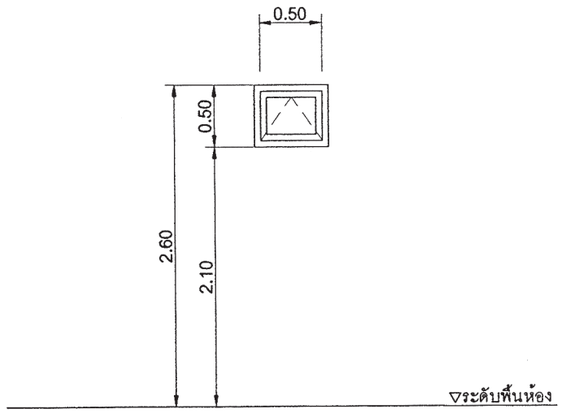

สัญลักษณ์	
ลักษณะบาน	
วงกบ	
กรอบบาน	
ลูกฟัก	
หมายเหตุ	

สัญลักษณ์	
ลักษณะบาน	
วงกบ	
กรอบบาน	
ลูกฟัก	
หมายเหตุ	

สำนักการ โยธา
กรุงเทพมหานคร

โครงการ
แบบบ้านยิ้มเพื่อประชาชน ระยะที่ 3

ตามนโยบาย
ม.ร.ว. สุขุมพันธุ์ บริพัตร
ผู้ว่าราชการกรุงเทพมหานคร
นายจุมพล สำเภาพล
รองผู้ว่าราชการกรุงเทพมหานคร
นางนินนาท ชลิตานนท์
ปลัดกรุงเทพมหานคร

ผู้อำนวยการสำนักการโยธา	
รองผู้อำนวยการสำนักการโยธา	
นายทวีศักดิ์ เลิศประพันธ์	
ผู้อำนวยการสำนักงานออกแบบ	
นายวัชรินทร์ บรรพต	
หัวหน้ากลุ่มงานสถาปัตยกรรม	
นายสินธุ์ชัย บุญปักษ์	
หัวหน้ากลุ่มงานวิศวกรรมอาคาร	
นายธริยะ เมฆะกุล	

สถาปนิก	
นายสินธุ์ชัย บุญปักษ์	ส-สถ.1722
วิศวกรโครงสร้าง	
นายชูเวช เสนปาน	ภย.43016
วิศวกรไฟฟ้า	
นายจรูญ มาสุขใจ	ภฟก.2457
วิศวกรสุขาภิบาล	
นายจิระสิทธิ์ ทิมสถิตย์	สย. 8489
วิศวกรเครื่องกล	
นายช่างเขียนแบบ	
นายอนุสรณ์ แฝงสีคำ	

แบบ บ้านพักอาศัย 1 ชั้น
แบบที่ 109
ชื่อบ้าน ทรงบาดาล

เจ้าของ

สถานที่

แบบแสดง
ขยายหน้าต่าง

วันที่ :	เลขที่	รวม
ธันวาคม 2553	A-18	18

แผ่นที่	รวมแผ่น
18	32

FILE :

รายการแก้ไขแบบ
มิถุนายน 2557

รายการประกอบแบบด้านวิศวกรรมโยธา

1. ซีเมนต์

1.1 ส่วนผสมของโครงสร้างคอนกรีตเสริมเหล็กทั้งหมดต้องใช้ PORTLAND CEMENT ประเภทที่ 1 ที่มีคุณสมบัติตามมาตรฐานผลิตภัณฑ์อุตสาหกรรมเท่านั้น

1.2 ถ้าไม่ได้ระบุเป็นอย่างอื่น ต้องมีส่วนผสมของซีเมนต์ไม่น้อยกว่า325กิโลกรัมต่อคอนกรีตลูกบาศ์กเมตร

2. คอนกรีต

2.1 คอนกรีตที่ใช้สำหรับงานโครงสร้างของอาคารเช่นเสาเข็ม , ฐานราก , เสา และพื้น ฯลฯ ต้องมีกำลังอัดประลัยไม่น้อยกว่า 180ksc เมื่ออายุ 28วัน โดยทดสอบจากแท่งคอนกรีตตัวอย่างรูปทรงกระบอก 150x300มม.

2.2 ADMIXTURE ที่ใช้ต้องมีคุณสมบัติตาม ASTM หรือ BS

3. งานเหล็ก

3.1 คุณสมบัติของเหล็กเสริมคอนกรีต มีดังนี้

ขนาดเหล็กเสริม mm.	ชั้นคุณภาพ	มาตรฐาน	หมายเหตุ
RB6 , RB9 DB12 ขึ้นไป	SR-24 SD-40	มอก. 20-2543 มอก. 24-2548	

3.2 เหล็กรูปพรรณ , เหล็กกลวงสำหรับก่อสร้าง

3.2.1 เหล็กรูปพรรณที่จะใช้ต้องมีคุณสมบัติตาม มอก. 1227-2539 , มอก. 1228-2549 หรือ JIS เหล็กกลวงที่ใช้ต้องมีคุณสมบัติตาม มอก. 107-2533 หรือ JIS และเหล็กรูปพรรณเชื่อมประกอบจะต้องมีคุณสมบัติตาม มอก. 1303-2538

3.2.2 เหล็กรูปพรรณทั้งหมดต้องเป็นของใหม่ ไม่เคยใช้งานมาก่อน ตรงไม่บิดเบี้ยว ไม่มีรอยตำหนิ ไม่มีสนิมกร่อน ไม่เปื้อนสี หรือน้ำมัน

3.2.3 การต่อเหล็กรูปพรรณ ถ้าไม่จำเป็นจริงๆแล้วห้ามต่อ ในกรณีที่มีการต่อเหล็ก รอยต่อของเหล็กต้องมีกำลังมากกว่าหรือเท่ากับเหล็กที่ไม่มีรอยต่อ การต่อให้ต่อจุดเดียวเท่านั้น และการต่อให้เป็นไปตามมาตรฐาน AISC

3.2.4 การประกอบการติดตั้ง ให้ดำเนินการตามมาตรฐาน AISC หรือตามมาตรฐานสำหรับอาคารเหล็กรูปพรรณของ วสท. ที่ 1015-40

3.2.5 ผู้รับจ้างจะต้องทำ ค้ำยัน ยึดโครง ให้เพียงพอเพื่อยึดโครงสร้างให้แน่นหนาอยู่ในแนวและตำแหน่งที่ต้องการ

3.2.6 องค์อาคารที่วางทาบหรือต่อเชื่อมจะต้องวางให้แนบสนิทเต็มหน้า

3.2.7 การเชื่อมต่อทั้งหมดให้ใช้วิธีเชื่อมด้วยไฟฟ้าการ (ELECTRLC ARC WELDING) โดยตลอดผิวหน้าสัมผัสการเชื่อมให้เป็นไปตามมาตรฐาน AWS ขนาดของรอยเชื่อมต้องไม่น้อยกว่าความหนาของแผ่นเหล็ก

3.2.8 ถ้าไม่ได้กำหนดให้เป็นอย่างอื่น รอยต่อระหว่างชิ้นส่วนเหล็กต่างๆ ให้ใช้วิธีเชื่อมตะเข็บตลอดแนวชน

3.2.9 ผิวหน้าที่จะทำการเชื่อม ต้องสะอาดปราศจากสะเก็ดร่อน สนิมกร่น ไขมัน สี หรือสิ่งแปลกปลอมอื่นใด

3.2.10 ลวดเชื่อมต้องมีคุณสมบัติตาม มอก. หรือ AWS หรือ AISC

3.2.11 ให้ทาด้วยสีกันสนิมไม่น้อยกว่า 2 ชั้น คุณภาพเทียบเท่า RUST O-LEAM , JOTAN , SIKKENS

4. เสาเข็ม

4.1 เสาเข็มคอนกรีตอัดแรง เป็นเสาเข็มของ MP , GPS , GEL , CPM , T-COM หรือเทียบเท่า หรือเสาเข็มเจาะ(ตามแบบแสดง)

- เสาเข็มคอนกรีตอัดแรง ขนาด ⊙ -0.15x0.15ม.
- เสาเข็มคอนกรีตอัดแรง ขนาด I -0.18x0.18ม.พื้นที่หน้าตัดไม่น้อยกว่า 253 ตร.ซม.
- เสาเข็มคอนกรีตอัดแรง ขนาด I -0.22x0.22ม.พื้นที่หน้าตัดไม่น้อยกว่า 351 ตร.ซม.
- เสาเข็มคอนกรีตอัดแรง ขนาด I -0.26x0.26ม.พื้นที่หน้าตัดไม่น้อยกว่า 455 ตร.ซม.
- เสาเข็มเจาะ ขนาด ⌀ 0.35 ม.

4.2 กำลังรับน้ำหนักบรรทุกและความยาวเสาเข็มให้พิจารณาตามแบบรายละเอียด โดยความยาวเสาเข็มที่แท้จริง ณ ตำแหน่งที่ตั้งโครงการ อาจมีการเปลี่ยนแปลง แต่ทั้งนี้ให้กำหนดและตรวจสอบอีกครั้งโดยวิศวกรผู้ควบคุมงาน โดยเสาเข็มจะต้องมีกำลังรับน้ำหนักบรรทุกได้ไม่น้อยกว่าที่กำหนดตามแบบ

5. ระบบกันซึม

5.1 รายละเอียดและคุณสมบัติ

ส่วนของอาคาร	ชนิดและผลิตภัณฑ์	ผลิตภัณฑ์คุณภาพเทียบเท่า
- หลังคา ค.ส.ล. - ห้องน้ำ	น้ำยาเคมีแบบกันซึม	BRUSHBOND ของ FOSROC LANKO 225 ของ DAVCO

6. ทั่วไปและการเตรียมงาน

6.1 รายการประกอบแบบอื่นใดที่ไม่ได้กำหนดไว้ให้ถือปฏิบัติตาม "บทกำหนดทั่วไปสำหรับการก่อสร้างอาคารคอนกรีตเสริมเหล็กของ วสท." เป็นเกณฑ์

6.2 เนื่องจากคุณสมบัติของดินในกรุงเทพมหานคร แต่ละพื้นที่เขตมีความแตกต่างกันในด้านความสามารถในการรับน้ำหนักบรรทุกและมีระดับความลึกของชั้นทรายที่แตกต่างกัน ฉะนั้นก่อนทำการก่อสร้าง เจ้าของอาคารและผู้รับจ้างต้องตรวจสอบความเหมาะสมของความยาวเสาเข็ม เพื่อให้มีค่าการรับน้ำหนักบรรทุกของเสาเข็มได้ไม่น้อยกว่าแบบที่กำหนดไว้

6.3 หากมีอุปสรรคในการเข้าพื้นที่ก่อสร้าง อันจะทำให้เกิดผลกระทบความเดือดร้อนรำคาญ และเกิดความเสียหายจากการใช้เสาเข็มตอกกับอาคารข้างเคียง ให้สามารถใช้เสาเข็มเจาะเทียบเคียงความสามารถในการรับน้ำหนักบรรทุกได้

สำนักการ โยธา
กรุงเทพมหานคร

โครงการ
แบบบ้านยิ้มเพื่อประชาชน ระยะที่ 3

ตามนโยบาย
ม.ร.ว. สุขุมพันธุ์ บริพัตร
ผู้ว่าราชการกรุงเทพมหานคร
นายจุมพล สำเภาพล
รองผู้ว่าราชการกรุงเทพมหานคร
นางนินนาท ชลิตานนท์
ปลัดกรุงเทพมหานคร

ผู้อำนวยการสำนักการโยธา	
รองผู้อำนวยการสำนักการโยธา	
นายกวีศักดิ์ เลิศประพันธ์	
ผู้อำนวยการสำนักงานออกแบบ	
นายภัทรินทร์ บรรพต	
หัวหน้ากลุ่มงานสถาปัตยกรรม	
นายสินธุ์ชัย บุญปักษ์	
หัวหน้ากลุ่มงานวิศวกรรมอาคาร	
นายธริยะ เมฆะกุล	
สถาปนิก	
นายสินธุ์ชัย บุญปักษ์	ส-สถ.1722
วิศวกรโครงสร้าง	
นายชูวร เส็นปาน	ภย.43016
วิศวกรไฟฟ้า	
นายจรูญ มาสุธใจ	ภฟก.2457
วิศวกรสุขาภิบาล	
นายจิระสิทธิ์ หิมสถิตย์	สย. 8489
วิศวกรเครื่องกล	
นายช่างเขียนแบบ	
นายธูทร บุรณสิน	

แบบ บ้านพักอาศัย 1 ชั้น
แบบที่ 109
ชื่อบ้าน ทรงบาดาล

เจ้าของ

สถานที่

แบบแสดง
รายการประกอบแบบโครงสร้าง

วันที่ :	แสรที่	รวม
สิงหาคม 2553	S-01	7

แผ่นที่	รวมแผ่น
19	32

FILE :

รายการแก้ไขแบบ
มิถุนายน 2557

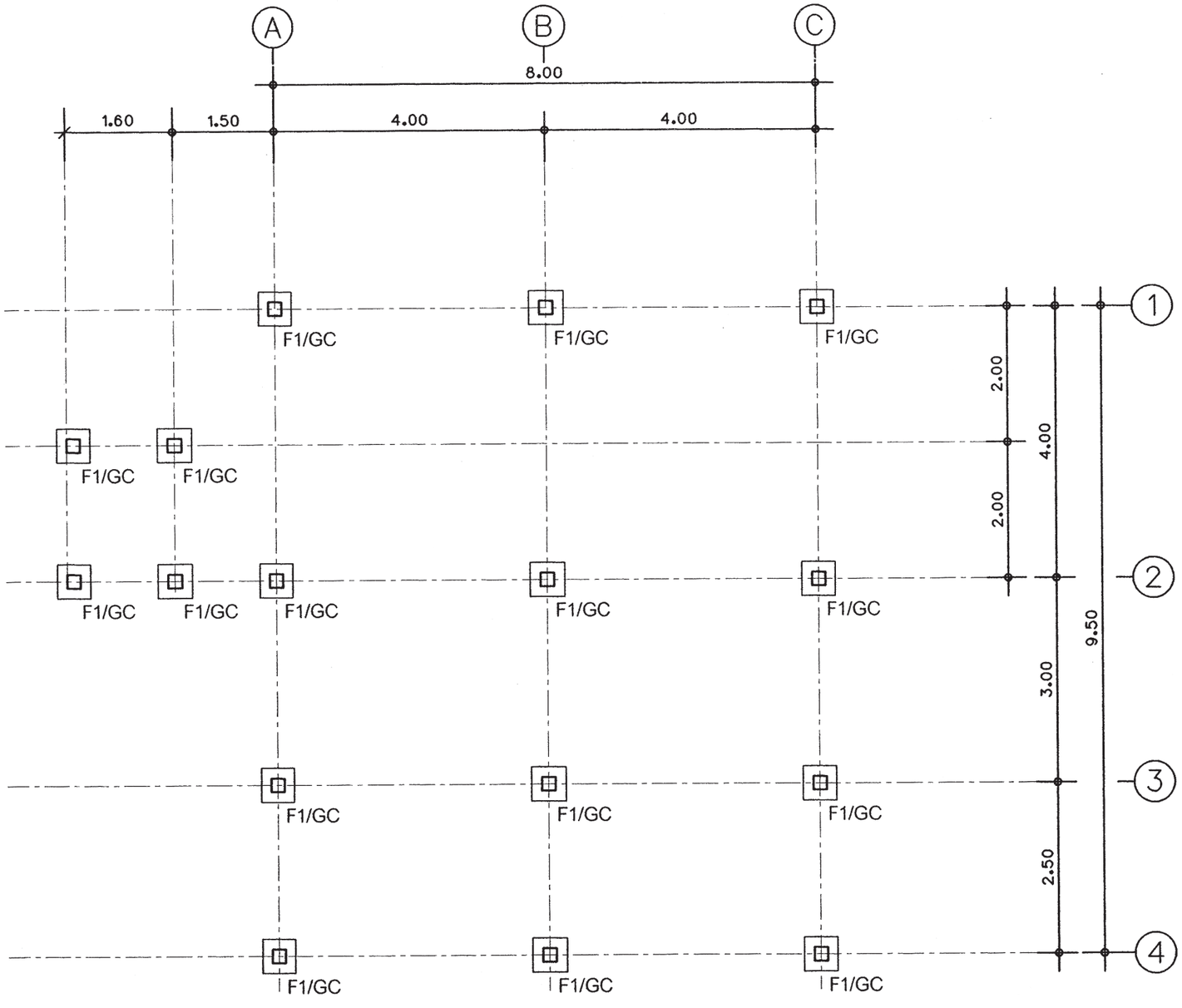

แปลนฐานราก-เสาตอม่อ

มาตราส่วน 1:75

สำนักการ โยธา
กรุงเทพมหานคร

โครงการ

แบบบ้านยิ้มเพื่อประชาชน ระยะที่ 3

ตามนโยบาย

ม.ร.ว. สุขุมพันธุ์ บริพัตร
ผู้ว่าราชการกรุงเทพมหานคร

นายจุมพล สำเภาพล
รองผู้ว่าราชการกรุงเทพมหานคร

นางนินนาท ชลิตานนท์
ปลัดกรุงเทพมหานคร

ผู้อำนวยการสำนักการโยธา	
รองผู้อำนวยการสำนักการโยธา	
นายทวีศักดิ์ เลิศประพันธ์	
ผู้อำนวยการสำนักงานออกแบบ	
นายวัรินทร์ บรรพต	
หัวหน้ากลุ่มงานสถาปัตยกรรม	
นายสินธุ์ชัย บุญปักษ์	
หัวหน้ากลุ่มงานวิศวกรรมอาคาร	
นายธริยะ เมฆะกุล	

สถาปนิก	
นายสินธุ์ชัย บุญปักษ์	ส- สถ.1722
วิศวกรโครงสร้าง	
นายชูเกียรติ เสนปาน	ภย.43016
วิศวกรไฟฟ้า	
นายชาญ มาสุขใจ	ภฟก.2457
วิศวกรสุขาภิบาล	
นายศิระสิทธิ์ ทิมสถิตย์	สย. 8489
วิศวกรเครื่องกล	
นายช่างเขียนแบบ	
นายสุทร บุรณแสน	

แบบ บ้านพักอาศัย 1 ชั้น
แบบที่ 109
ชื่อบ้าน ทรงบาดาล

เจ้าของ	
สถานที่	

แบบแสดง

แปลนฐานราก-เสาตอม่อ

รันที่ : ธันวาคม 2563	แสที่ S-02	รวม 7

แผ่นที่ 20	รวมแผ่น 32

FILE :

รายการแก้ไขแบบ

มิถุนายน 2557

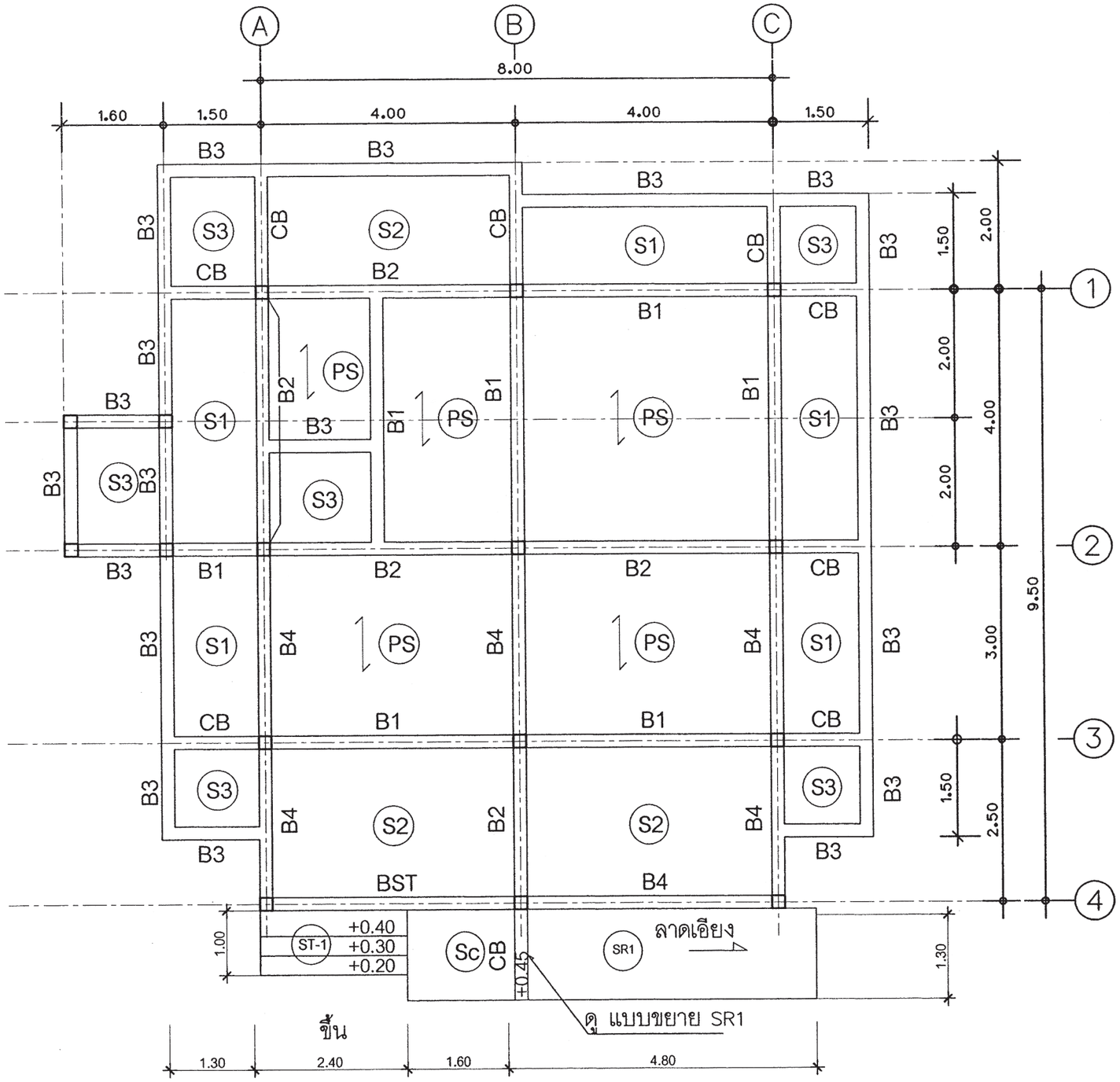

แปลนคาน-พื้น

มาตราส่วน 1:75

สำนักการ โยธา
กรุงเทพมหานคร

โครงการ

แบบบ้านยิ้มเพื่อประชาชน ระยะที่ 3

ตามนโยบาย

ม.ร.ว. สุขุมพันธุ์ บริพัตร
ผู้ว่าราชการกรุงเทพมหานคร

นายจุมพล สำเภาพล
รองผู้ว่าราชการกรุงเทพมหานคร

นางนินนาท ชลิตานนท์
ปลัดกรุงเทพมหานคร

ผู้อำนวยการสำนักการโยธา	
รองผู้อำนวยการสำนักการโยธา	
นายหริลักดิ์ เลิศประพันธ์	
ผู้อำนวยการสำนักงานออกแบบ	
นายวัชรินทร์ บรรพต	
หัวหน้ากลุ่มงานสถาปัตยกรรม	
นายสินธุ์ชัย บุญปักษ์	
หัวหน้ากลุ่มงานวิศวกรรมอาคาร	
นายธริยะ เผ่ะกูล	

สถาปนิก	
นายสินธุ์ชัย บุญปักษ์	ส- สถ.1722
วิศวกรโครงสร้าง	
นายชูเวช เสนปาน	ภย.43016
วิศวกรไฟฟ้า	
นายชูญ มาสุขใจ	ภฟ.2457
วิศวกรสุขาภิบาล	
นายจีระสิทธิ์ ทิมสดิตย์	สย. 8489
วิศวกรเครื่องกล	
นายช่างเขียนแบบ	
นายอุทร บุรณเสน	

แบบ บ้านพักอาศัย 1 ชั้น
แบบที่ 109
ชื่อบ้าน ทรงบาดาล

เจ้าของ

สถานที่

แบบแสดง
แปลนคาน-พื้น

วันที่ :	แสที่	รวม
ธันวาคม 2553	S-03	7

แผ่นที่	รวมแผ่น
21	32

FILE :

รายการแก้ไขแบบ
มิถุนายน 2557

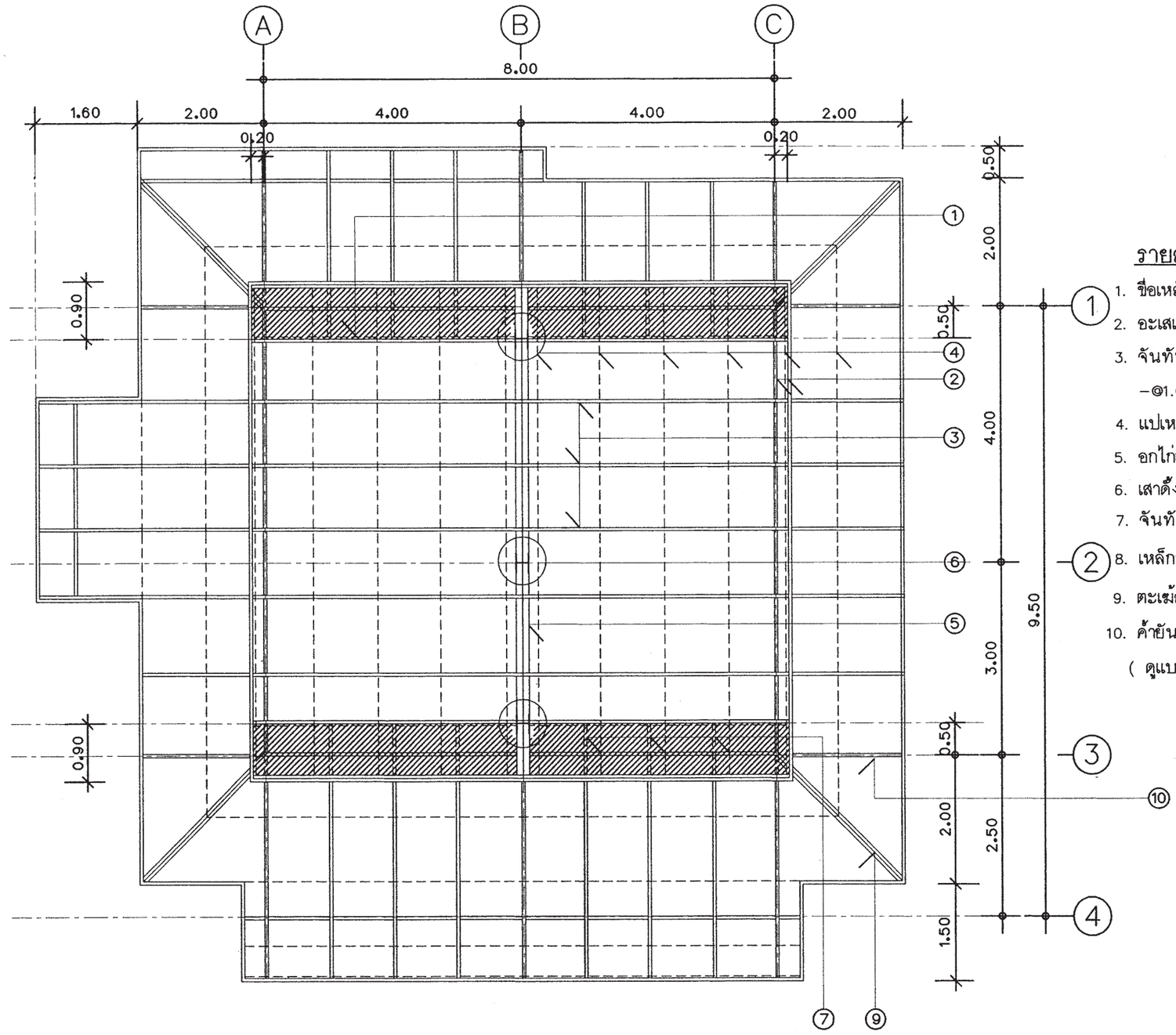

รายละเอียดโครงหลังคาเหล็ก

1. ขื่อเหล็ก ⌀ –200X100X4.5mm.(20.10kg/m.)
2. อะเสเหล็ก ⌀ –125X75X3.2mm.(9.52kg/m.)
3. จันทันเหล็ก (หลังคาบน) ⌀ –125X75X4.0mm.(11.70kg/m.) –@1.00 m.
4. แปเหล็ก ⌀ –75X45X2.3mm.(4.06kg/m.)@1.00 m.
5. อกไก่เหล็ก ⌀ –125X75X3.2mm.(9.52kg/m.)
6. เสาดั้งเหล็ก ⌀ –100X100X3.2mm.(9.52kg/m.)
7. จันทันเหล็ก (หลังคาล่าง) ⌀ –100X50X3.20mm.(7.01kg/m.)
8. เหล็กประกับ L–50X50X4mm.เชื่อมยึดระหว่างจันทันกับอะเส
9. ตะเข้สันเหล็ก ⌀ –125X75X3.2mm.(9.52kg/m.)
10. ค้ำยันเหล็ก ⌀ –100X50X3.2mm.(7.01kg/m.)

(ดูแบบขยายรูปตัด A แบบสถาปัตยกรรม)

แปลนโครงหลังคา

มาตราส่วน 1:75

สำนักการ โยธา
กรุงเทพมหานคร

โครงการ
แบบบ้านยิ้มเพื่อประชาชน ระยะที่ 3

ตามนโยบาย
ม.ร.ว. สุขุมพันธุ์ บริพัตร
ผู้ว่าราชการกรุงเทพมหานคร
นายจุมพล สำเภาพล
รองผู้ว่าราชการกรุงเทพมหานคร
นางนินนาท ชลิตานนท์
ปลัดกรุงเทพมหานคร

ผู้อำนวยการสำนักการโยธา	
รองผู้อำนวยการสำนักการโยธา	
นายทวีศักดิ์ เลิศประพันธ์	
ผู้อำนวยการสำนักงานออกแบบ	
นายรัชนีทร์ บรรพต	
หัวหน้ากลุ่มงานสถาปัตยกรรม	
นายสินธุ์ชัย บุญปักษ์	
หัวหน้ากลุ่มงานวิศวกรรมอาคาร	
นายธวัช นละกูล	

สถาปนิก	
นายสินธุ์ชัย บุญปักษ์	ส–สถ1722
วิศวกรโครงสร้าง	
นายชูเวช เสนปาน	ภย.43016
วิศวกรไฟฟ้า	
นายจรูญ มาสุขใจ	ภพก.2457
วิศวกรสุขาภิบาล	
นายจิระสิทธิ์ ทิมสถิตย์	สย. 8489
วิศวกรเครื่องกล	
นายช่างเขียนแบบ	
นายสุทร บุรณแสน	

แบบ บ้านพักอาศัย 1 ชั้น
แบบที่ 109
ชื่อบ้าน ทรงบาดาล

เจ้าของ

สถานที่

แบบแสดง
แปลนโครงหลังคา

วันที่ :	เลขที่	รวม
สิงหาคม 2553	S–04	7

แผ่นที่	รวมแผ่น
22	32

FILE :

รายการแก้ไขแบบ
มิถุนายน 2557

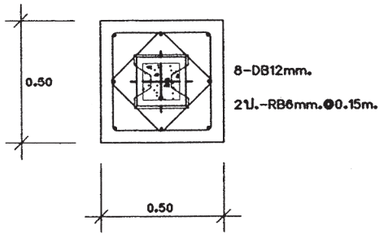

ขยายแปลน F1

มาตราส่วน 1:25

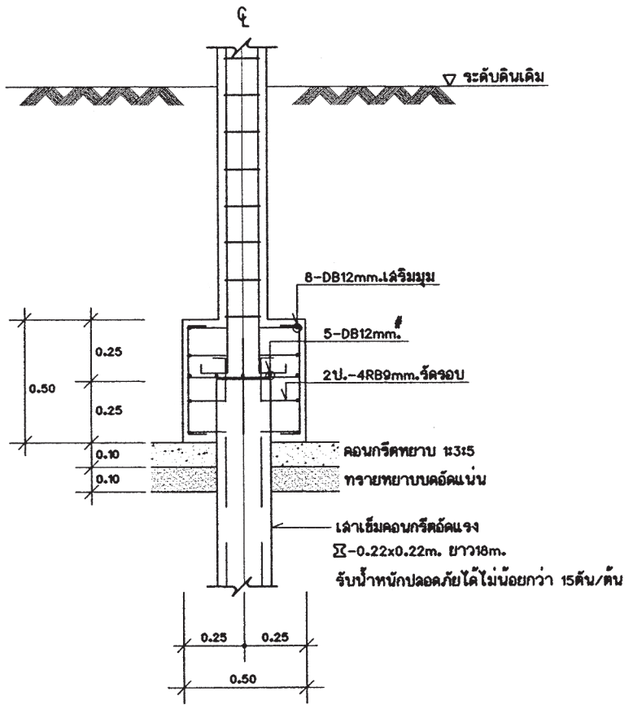

ขยายรูปตัด F1

มาตราส่วน 1:25

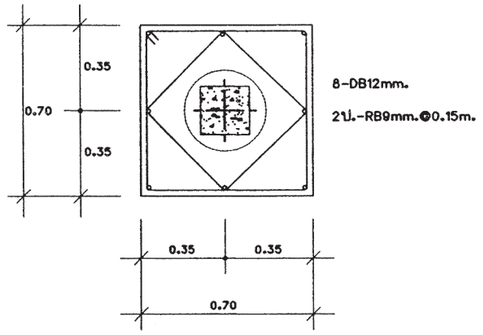

ขยายแปลน F1A

มาตราส่วน 1:25

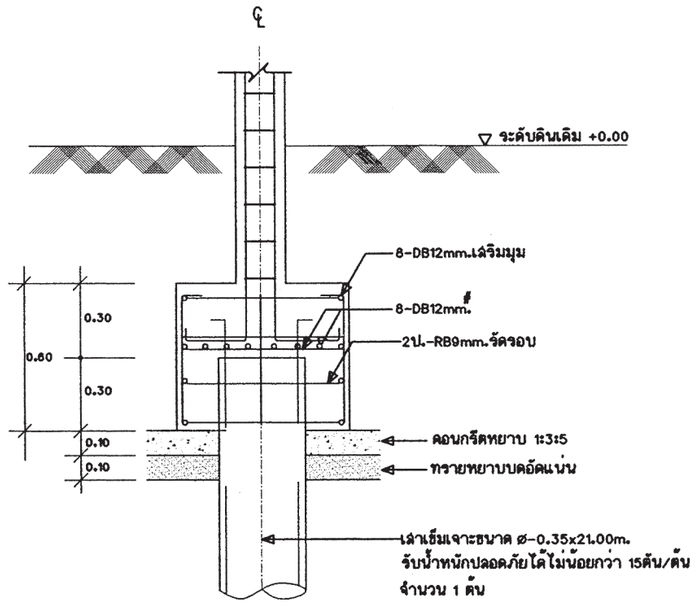

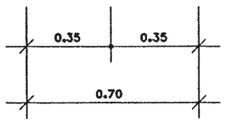

ขยายรูปตัด F1A

มาตราส่วน 1:25

หมายเหตุ -กรณีใช้ฐานรากเสาเข็มเจาะแทนฐานรากเสาเข็มตอก
ให้ใช้เทียบ ดังนี้ F1=F1A

สำนักการ โยธา
กรุงเทพมหานคร

โครงการ
แบบบ้านยิ้มเพื่อประชาชน ระยะที่ 3

ตามนโยบาย
ม.ร.ว. สุขุมพันธุ์ บริพัตร
ผู้ว่าราชการกรุงเทพมหานคร
นายจุมพล สำเภาพล
รองผู้ว่าราชการกรุงเทพมหานคร
นางนินนาท ชลิตานนท์
ปลัดกรุงเทพมหานคร

ผู้อำนวยการสำนักการโยธา	
รองผู้อำนวยการสำนักการโยธา	
นายทวีศักดิ์ เลิศประพันธ์	
ผู้อำนวยการสำนักงานออกแบบ	
นายวัชรินทร์ บรรพต	
หัวหน้ากลุ่มงานสถาปัตยกรรม	
นายสินธุ์ชัย บุญปักษ์	
หัวหน้ากลุ่มงานวิศวกรรมอาคาร	
นายธริยะ เมฆะกุล	
สถาปนิก	
นายสินธุ์ชัย บุญปักษ์	ส-สถ.1722
วิศวกรโครงสร้าง	
นายชูเกียรติ เสนปาน	ภย.43016
วิศวกรไฟฟ้า	
นายจรูญ มาสุธใจ	ภฟก.2457
วิศวกรสุขาภิบาล	
นายจิระสิทธิ์ หิมสิทธย์	สย. 8489
วิศวกรเครื่องกล	
นายช่างเขียนแบบ	
นายอุทร บุรณเสน	

แบบ บ้านพักอาศัย 1 ชั้น
แบบที่ 109
ชื่อบ้าน ทรงบาดาล

เจ้าของ

สถานที่

แบบแสดง
ขยายโครงสร้าง

วันที่ :	เลขที่	รวม
ธันวาคม 2553	S-05	7

แผ่นที่	รวมแผ่น
23	32

FILE :

รายการแก้ไขแบบ
มิถุนายน 2557

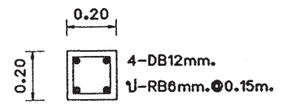

C1 ชั้น1-หลังคา

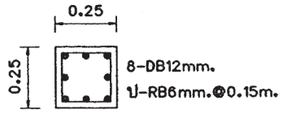

GC ชั้นตอม่อ



CX

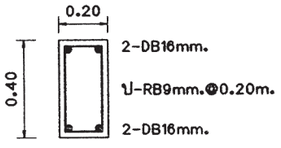

B1

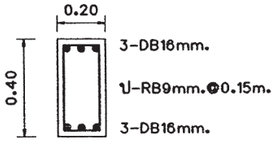

B2

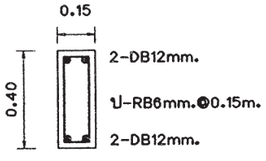

B3

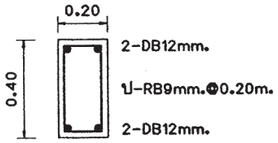

B4

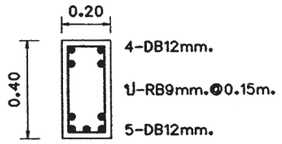

BST

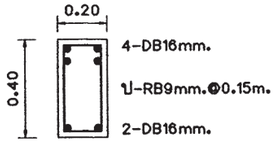

CB

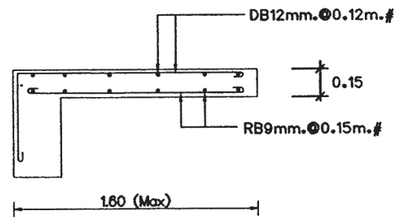

SC

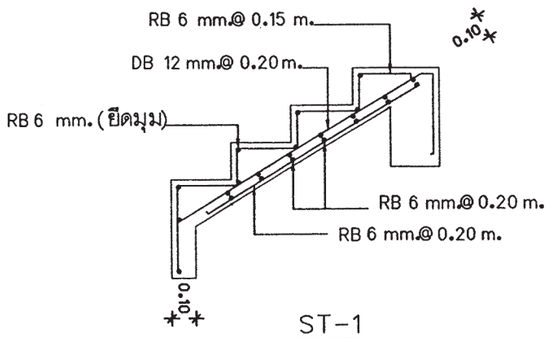

ST-1

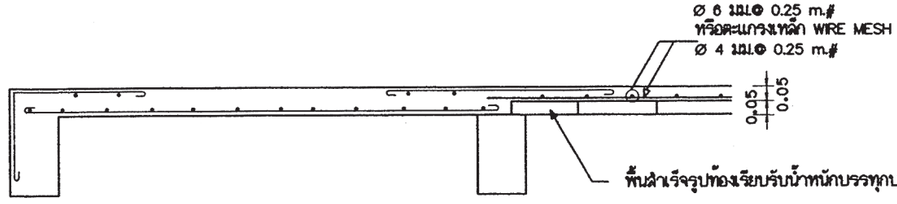

แบบขยายการเสริมเหล็กกรณีพื้นสำเร็จรูปติดกับพื้นหล่อในที่

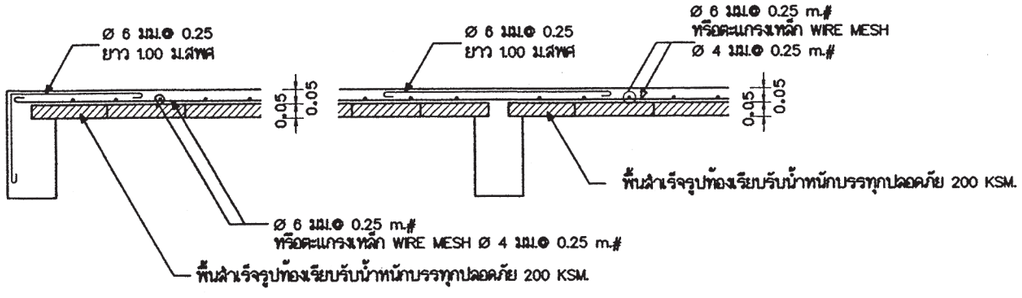

พื้นสำเร็จรูปช่วงริมคาน

พื้นสำเร็จรูปช่วงกลางคาน

สำนักการ โยธา
กรุงเทพมหานคร

โครงการ
แบบบ้านยิ้มเพื่อประชาชน ระยะที่ 3

ตามนโยบาย
ม.ร.ว. สุขุมพันธุ์ บริพัตร
ผู้ว่าราชการกรุงเทพมหานคร
นายจุมพล สำเภาพล
รองผู้ว่าราชการกรุงเทพมหานคร
นางนินนาท ชลิตานนท์
ปลัดกรุงเทพมหานคร

ผู้อำนวยการสำนักการโยธา	
รองผู้อำนวยการสำนักการโยธา	
นายทวีศักดิ์ เลิศประพันธ์	
ผู้อำนวยการสำนักงานออกแบบ	
นายวัรินทร์ บรรพต	
หัวหน้ากลุ่มงานสถาปัตยกรรม	
นายสินธุ์ชัย บุญปักษ์	
หัวหน้ากลุ่มงานวิศวกรรมอาคาร	
นายอริยะ เมฆะกุล	
สถาปนิก	
นายสินธุ์ชัย บุญปักษ์	ส-สถ1722
วิศวกรโครงสร้าง	
นายชูเวช เสนปาน	ภย.43016
วิศวกรไฟฟ้า	
นายชาญ มาสุขใจ	ภฟก.2457
วิศวกรสุขาภิบาล	
นายศิระสิทธิ์ ทิมสถิตย์	สย 8489
วิศวกรเครื่องกล	
นายช่างเขียนแบบ	
นายอุทร บุรณเสน	

แบบ บ้านพักอาศัย 1 ชั้น
แบบที่ 109
ชื่อบ้าน ทรงบาดาล

เจ้าของ

สถานที่

แบบแสดง
ขยายโครงสร้าง

วันที่ :	เลขที่	รวม
สิงหาคม 2553	S-06	7

แผ่นที่	รวมแผ่น
24	32

FILE :

รายการแก้ไขแบบ
มิถุนายน 2557

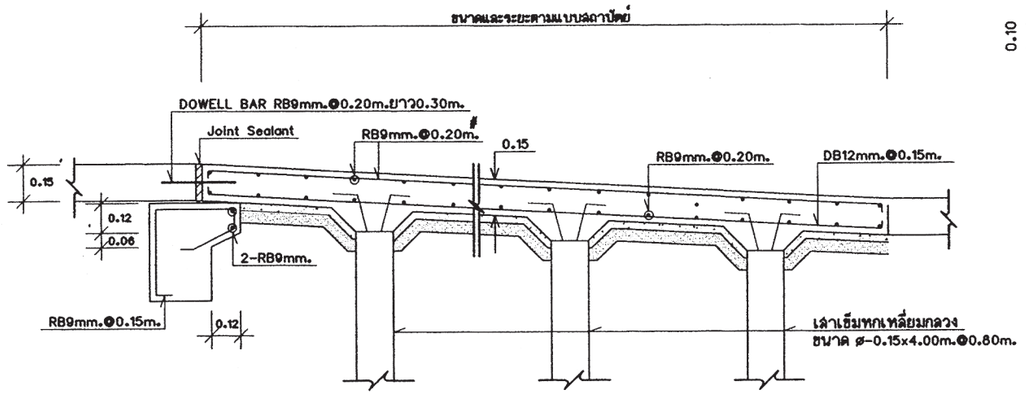

ขยายทางลาด SR1 1:25

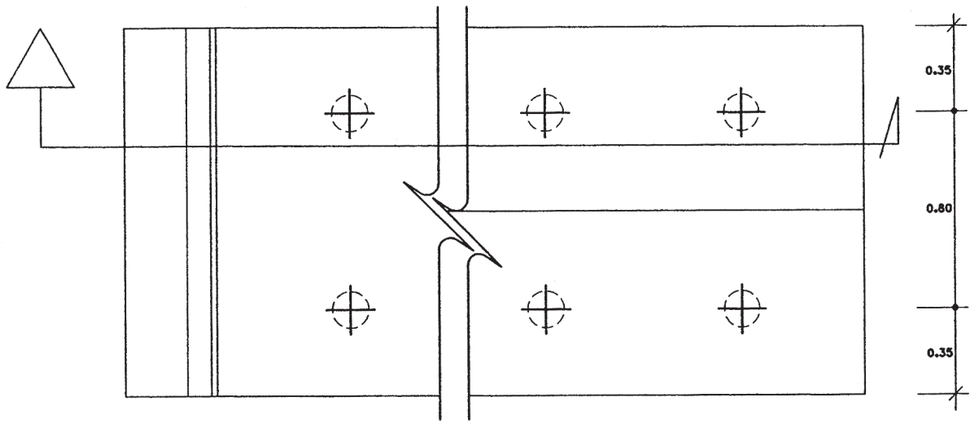

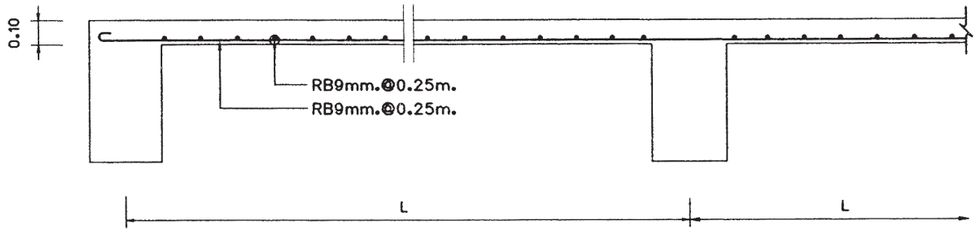

S1(ด้านสั้น)

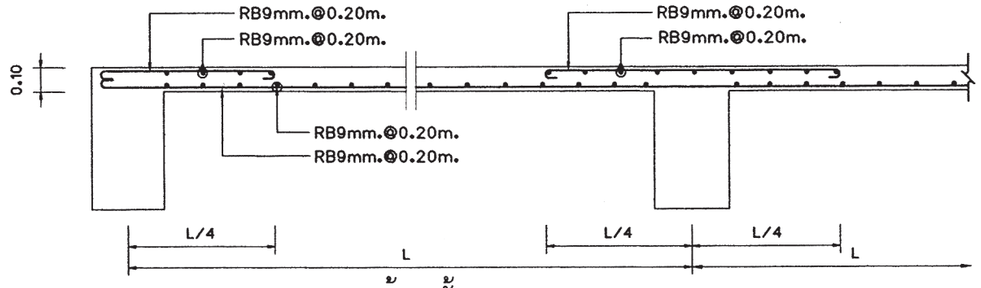

S2(ด้านสั้น)

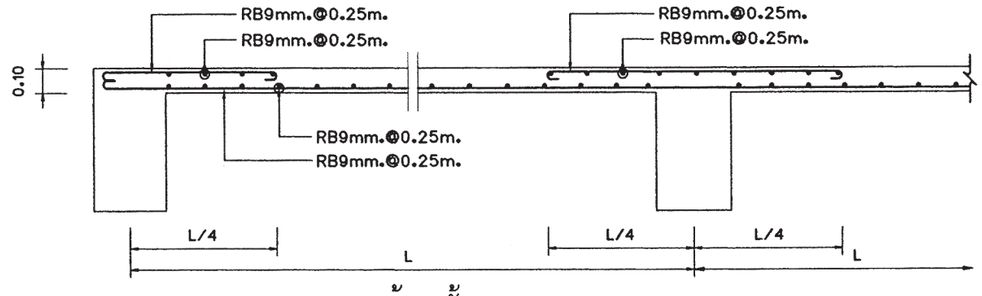

S3(ด้านสั้น)

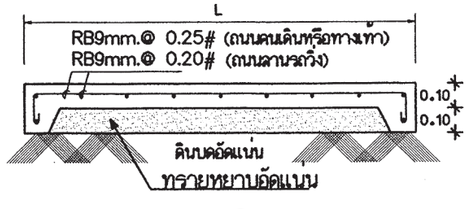

GS

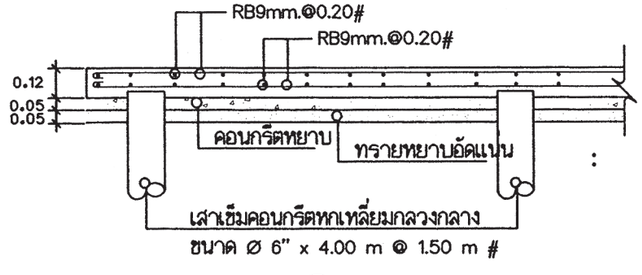

GSP

สำนักการ โยธา
กรุงเทพมหานคร

โครงการ
แบบบ้านยิ้มเพื่อประชาชน ระยะที่ 3

ตามนโยบาย
ม.ร.ว. สุขุมพันธุ์ บริพัตร
ผู้ว่าราชการกรุงเทพมหานคร
นายจุมพล สำเภาพล
รองผู้ว่าราชการกรุงเทพมหานคร
นางนินนาท ชลิตานนท์
ปลัดกรุงเทพมหานคร

ผู้อำนวยการสำนักการโยธา	
รองผู้อำนวยการสำนักการโยธา	
นายหริลักษ์ เลิศประพันธ์	
ผู้อำนวยการสำนักงานออกแบบ	
นายวัรินทร์ บรรพต	
หัวหน้ากลุ่มงานสถาปัตยกรรม	
นายสินธุ์ชัย บุญปักษ์	
หัวหน้ากลุ่มงานวิศวกรรมอาคาร	
นายชริยะ เมฆะกุล	

สถาปนิก	
นายสินธุ์ชัย บุญปักษ์	ส-สถ1722
วิศวกรโครงสร้าง	
นายชูเวช เสนปาน	ภย43016
วิศวกรไฟฟ้า	
นายจรูญ มาสุขใจ	ภฟท.2457
วิศวกรสุขาภิบาล	
นายจิระสิทธิ์ หิมสิเดย์	สย. 8489
วิศวกรเครื่องกล	
นายช่างเขียนแบบ	
นายอุทร บุรณเสน	

แบบ บ้านพักอาศัย 1 ชั้น
แบบที่ 109
ชื่อบ้าน ทรงบาดาล

เจ้าของ

สถานที่

แบบแสดง
ขยายโครงสร้าง

รันที่ :	เลที่	รวม
ธันวาคม 2553	S-07	7

แผ่นที่	รวมแผ่น
25	32

FILE :

รายการแก้ไขแบบ
มิถุนายน 2557

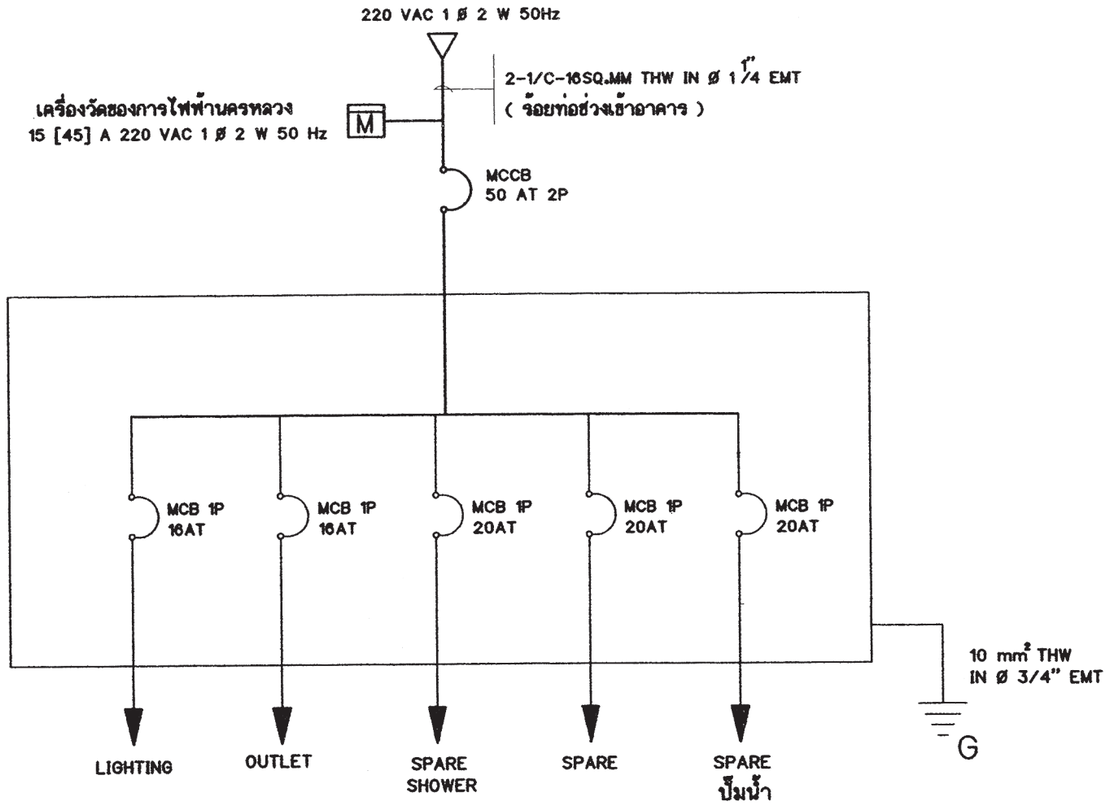

SINGLE LINE DIAGRAM

สัญลักษณ์ระบบไฟฟ้า

○	โคม DOWNLIGHT 1x11 W ห้อยด้วยโซ่สูงจากพื้นประมาณ 3.00 เมตร
◑	โคมไฟทรงกลมหลอด COMPACT 1x18 วัตต์ ห้อยด้วยโซ่สูงจากพื้นประมาณ 3.00 เมตร
▭	ดวงโคมหลอด ฟลูออเรสเซนต์ 1x18 W พร้อมฝาครอบสีใส
⊣○	ไฟกิ่งหลอด COMPACT 1x11 W
S	สวิตช์ไฟฟ้าแบบธรรมดา
S_3	สวิตช์ไฟฟ้าแบบ 3ทาง
⊖	เต้ารับไฟฟ้าแบบมีสายดิน
TV	เต้ารับทีวี
⊠	เต้ารับโทรศัพท์
Ⓙ	กล่องต่อสายไฟ
▬	แผงจ่ายไฟ
MCB	MINIATURE CIRCUIT BREAKER

รายการระบบงานไฟฟ้า

- แผงจ่ายไฟเป็นกล่องเหล็ก
- สายไฟตามมาตรฐานอุตสาหกรรม
- เต้ารับไฟฟ้าแบบมีสายดิน
- สวิตช์ไฟฟ้าแบบธรรมดา และ สามทาง
- สายเมนวงจรย่อยขนาด 4 มม.^{2}
- สายไฟเข้าเต้ารับขนาด 2.5 มม.^{2}
- สายไฟเข้าดวงโคมขนาด 1 มม.^{2}
- การเดินสายร้อยในท่อร้อยสายฝังในผนังส่วนการเดินสายในฝ้าเพดานให้เดินร้อยท่อร้อยยึดติดกับเสาหรือคาน
- สายไฟเข้าเครื่องทำน้ำอุ่น 3500 W ขนาด 4 มม.^{2}
- สาย COAXIAL เข้าเต้ารับทีวีใช้ RG6
- สายโทรศัพท์เข้าเต้ารับโทรศัพท์ ขนาด 0.65 มม.
- การต่อลงดินต้องเป็นไปตามกฎของการไฟฟ้านครหลวง
- ทิ้งสายข้างหนึ่งไว้ในกล่องต่อสายในห้องนอน หรือ ห้องน้ำ อีกข้างหนึ่งต่อเข้ากับ CIRCUIT BREAKER ในแผงจ่ายไฟ

สำนักการ โยธา
กรุงเทพมหานคร

โครงการ
แบบบ้านยิ้มเพื่อประชาชน ระยะที่ 3

ตามนโยบาย
ม.ร.ว. สุขุมพันธุ์ บริพัตร
ผู้ว่าราชการกรุงเทพมหานคร
นายจุมพล สำเภาพล
รองผู้ว่าราชการกรุงเทพมหานคร
นางนินนาท ชลิตานนท์
ปลัดกรุงเทพมหานคร

ผู้อำนวยการสำนักการโยธา	
รองผู้อำนวยการสำนักการโยธา	
นายทวีศักดิ์ เลิศประพันธ์	
ผู้อำนวยการสำนักงานออกแบบ	
นายรัชนีทร์ บรรพต	
หัวหน้ากลุ่มงานสถาปัตยกรรม	
นายสินธุชัย บุญปักษ์	
หัวหน้ากลุ่มงานวิศวกรรม	
นายอริยะ แสะกุล	
สถาปนิก	
นายสินธุชัย บุญปักษ์ ส-สถ.1722	
วิศวกรโครงสร้าง	
นายชูเวช เสนปาน สย 43016	
วิศวกรไฟฟ้า	
นายชูญ มาสุขใจ ภฟก 2457	
วิศวกรสุขาภิบาล	
นายจิระศิทธิ์ ทิมสถิตย์ สย.8489	
วิศวกรเครื่องกล	
นายช่างเขียนแบบ	
นายสมชาย กันนะสมบัติ	

แบบ	บ้านพักอาศัย 1 ชั้น
แบบที่	109
ชื่อบ้าน	ทรงบาตาล
เจ้าของ	
สถานที่	
แบบแสดง	แปลนระบบไฟฟ้าแสงสว่าง เต้ารับไฟฟ้า-โทรศัพท์-โทรทัศน์
มาตราส่วน	1:75

FILE :	แผ่นที่ E-01	รวม 2
วันที่	แผ่นที่ 26	รวมแผ่น 32

รายการแก้ไขแบบ

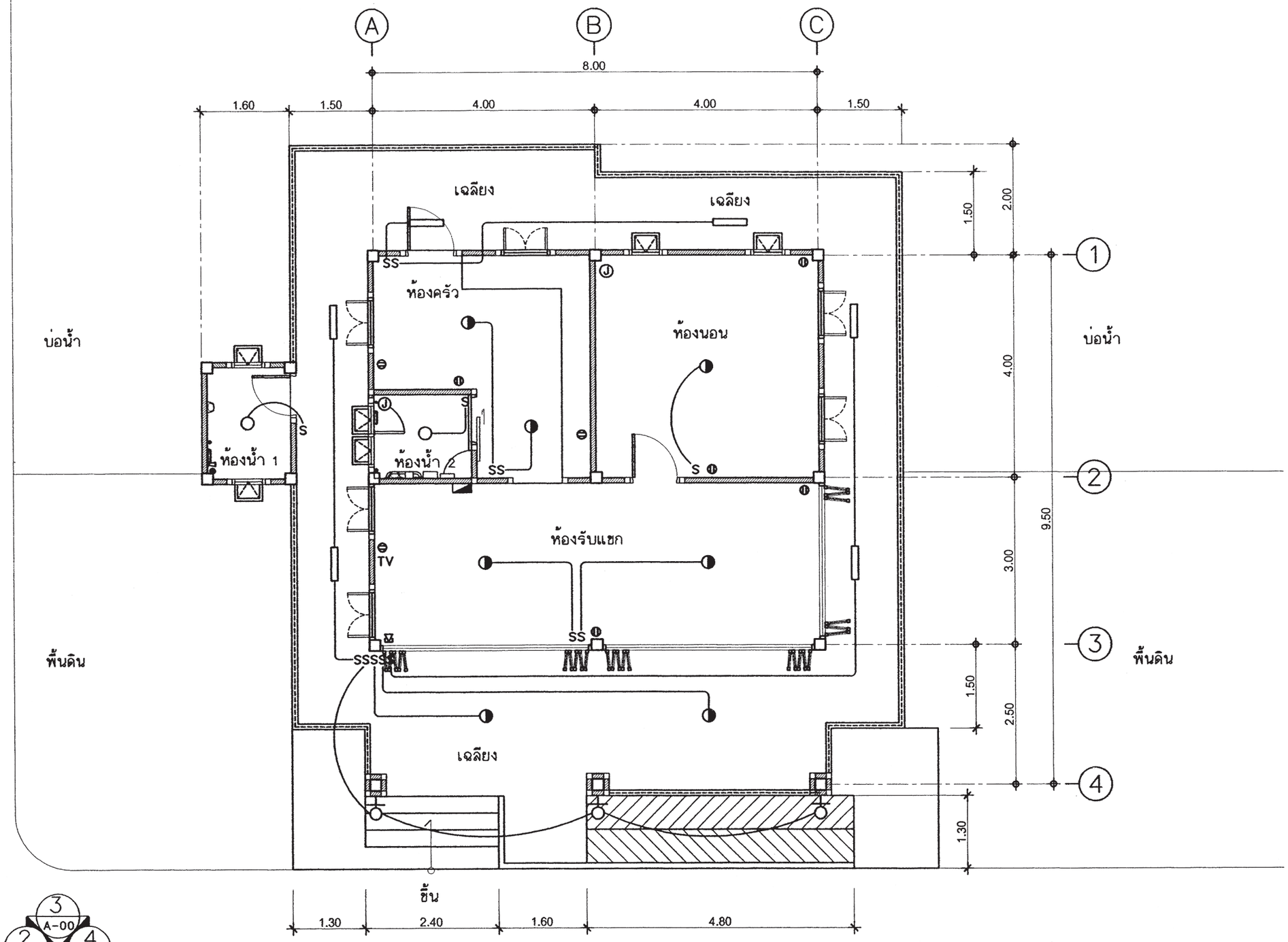

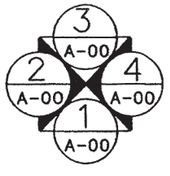

แปลนระบบไฟฟ้าแสงสว่าง-เต้ารับไฟฟ้า-โทรศัพท์-โทรทัศน์

มาตราส่วน 1 : 75

สำนักการ โยธา
กรุงเทพมหานคร

โครงการ
แบบบ้านยิ้มเพื่อประชาชน ระยะที่ 3

ตามนโยบาย
ม.ร.ว. สุขุมพันธุ์ บริพัตร
ผู้ว่าราชการกรุงเทพมหานคร
นายจุมพล สำเภาพล
รองผู้ว่าราชการกรุงเทพมหานคร
นางนินนาท ชลิตานนท์
ปลัดกรุงเทพมหานคร

ผู้อำนวยการสำนักการโยธา
รองผู้อำนวยการสำนักการโยธา
นายทวีศักดิ์ เลิศประพันธ์
ผู้อำนวยการสำนักงานออกแบบ
นายวัชรินทร์ บรรพต
หัวหน้ากลุ่มงานสถาปัตยกรรม
นายสินธุ์ชัย บุญปักษ์
หัวหน้ากลุ่มงานวิศวกรรม
นายอริยะ เมฆะกูล
สถาปนิก
นายสินธุ์ชัย บุญปักษ์ ส-สถ.1722
วิศวกรโครงสร้าง
นายพูเวช เสนปาน สย 43016
วิศวกรไฟฟ้า
นายจรูญ มาสุขใจ ภฟก 2457
วิศวกรสุขาภิบาล
นายจิระสิทธิ์ ทิมสถิตย์ สย.8489
วิศวกรเครื่องกล
นายช่างเขียนแบบ
นายสมชาย กันนะสมบัติ

แบบ บ้านพักอาศัย 1 ชั้น
แบบที่ 109
ชื่อบ้าน ทรงบาดาล
เจ้าของ
สถานที่

แบบแสดง
แปลนระบบไฟฟ้าแสงสว่าง
เต้ารับไฟฟ้า-โทรศัพท์-โทรทัศน์
มาตราส่วน 1:75

FILE :	เลขที่	รวม
วันที่	E-02	2
แผ่นที่ 27	รวมแผ่น 32	

รายการแก้ไขแบบ

ตารางที่ 1 แสดงการเลือกใช้ขนาดเครื่องสูบน้ำแบบอัตโนมัติสำหรับโครงการบ้านยิ้ม

ขนาดเครื่องสูบน้ำ (วัตต์)	จำนวนห้องน้ำของบ้าน	จำนวนชั้นของบ้าน
100	1 - 3	1 - 2
150	4	1 - 2
200	5	2 - 3
250	6	2 - 3
300	7	2 - 3

ตารางที่ 2 แสดงการเลือกใช้ขนาดถังเก็บน้ำแบบตั้งพื้นสำหรับโครงการบ้านยิ้ม

ชื่อ	จำนวนห้องนอนของบ้าน	ความจุ (ลบ.ม)
ถังเก็บน้ำ 1 (WT1)	1 - 2	1
ถังเก็บน้ำ 2 (WT2)	3 - 4	2
ถังเก็บน้ำ 3 (WT3)	5 - 6	3

ถังเก็บน้ำที่ใช้ ทำจากวัสดุไฟเบอร์กลาสเสริมแรงผลิตตามมาตรฐาน มอก. 435 - 2548

ตารางที่ 3 แสดงการเลือกใช้ขนาดถังบำบัดน้ำเสียแบบฝังใต้ดินสำหรับโครงการบ้านยิ้ม

ชื่อ	จำนวนห้องนอนของบ้าน	ปริมาณการบำบัด(ลบ.ม/วัน)
ถังบำบัดน้ำเสีย 1 (WWTP1)	1 - 2	1
ถังบำบัดน้ำเสีย 2 (WWTP2)	3 - 4	2
ถังบำบัดน้ำเสีย 3 (WWTP3)	5 - 6	3

ถังบำบัดน้ำเสียเป็นระบบเกรอะ - กรองไร้อากาศ ตัวถังทำจากวัสดุไฟเบอร์กลาสเสริมแรง

สามารถรองรับปริมาณน้ำเสียได้ไม่น้อยกว่าตามที่กำหนดในตารางที่ 3 ที่ค่า BOD เข้าระบบ

ไม่น้อยกว่า 250 มิลลิกรัมต่อลิตร และค่า BOD ของน้ำที่ผ่านการบำบัดแล้วไม่เกิน 50 มิลลิกรัมต่อลิตร

ตารางที่ 4 แสดงการเลือกใช้วัสดุท่อสำหรับโครงการบ้านยิ้ม

การใช้งาน	วัสดุ
ท่อประปา (CW)	ท่อ PVC Class 13.5 ผลิตตามมาตรฐาน มอก. 17 - 2532
	ต่อด้วยน้ำยาประสานผลิตภัณฑ์เดียวกับผู้ผลิตท่อ
ท่อระบายน้ำโสโครก น้ำทิ้ง	ท่อ PVC Class 13.5 ผลิตตามมาตรฐาน มอก. 17 - 2532
น้ำฝนและท่ออากาศ(S,W,RL,V)	ต่อด้วยน้ำยาประสานผลิตภัณฑ์เดียวกับผู้ผลิตท่อ

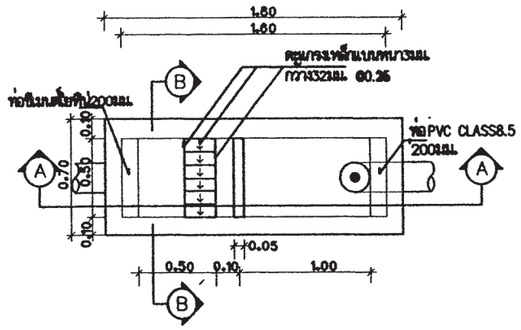

แปลนบ่อดักขยะและดักไขมัน

มาตราส่วน AS SHOWN

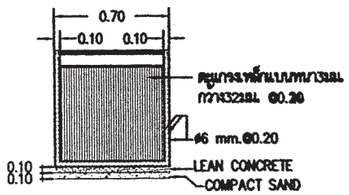

รูปตัด B-B

มาตราส่วน AS SHOWN

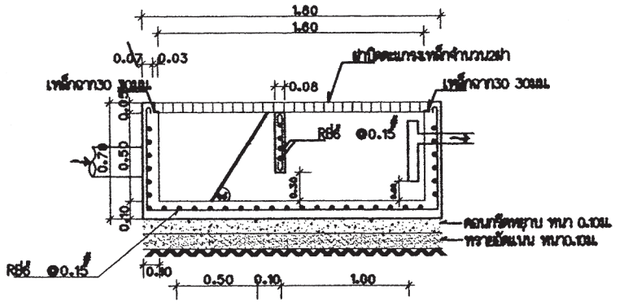

รูปตัด A-A

มาตราส่วน AS SHOWN

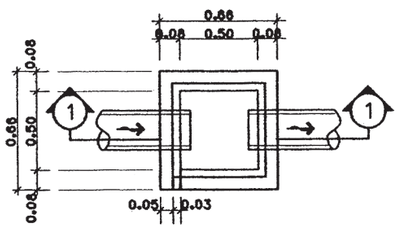

บ่อพักน้ำทิ้ง

มาตราส่วน AS SHOWN

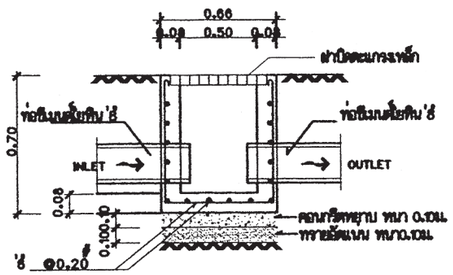

รูปตัด ①- ①

มาตราส่วน AS SHOWN

สำนักการ โยธา
กรุงเทพมหานคร

โครงการ

แบบบ้านยิ้มเพื่อประชาชน ระยะที่ 3

ตามนโยบาย

ม.ร.ว. สุขุมพันธุ์ บริพัตร
ผู้ว่าราชการกรุงเทพมหานคร

นายจุมพล สำเภาพล
รองผู้ว่าราชการกรุงเทพมหานคร

นางนินนาท ชลิตานนท์
ปลัดกรุงเทพมหานคร

ผู้อำนวยการสำนักการโยธา

รองผู้อำนวยการสำนักการโยธา
นายทวีศักดิ์ เลิศประพันธ์

ผู้อำนวยการสำนักงานออกแบบ
นายวัชรินทร์ บรรพต

หัวหน้ากลุ่มงานสถาปัตยกรรม
นายสินธุ์ชัย บุญปักษ์

หัวหน้ากลุ่มงานวิศวกรรม
นายอริยะ เมฆะกุล

สถาปนิก
นายสินธุ์ชัย บุญปักษ์ ส-สถ1722

วิศวกรโครงสร้าง
นายชูเวช เสนปาน ภย43016

วิศวกรไฟฟ้า
นายจรูญ มาสุขใจ ภฟก 2457

วิศวกรสุขาภิบาล
นายจีระสิทธิ์ ทิมสถิตย์ สย8489

วิศวกรเครื่องกล

นายช่างเขียนแบบ
นางสาวพิทักษ์กุล แสงพินิจ

แบบ บ้านพักอาศัย 1 ชั้น
แบบที่ 109
ชื่อบ้าน ทรงบาดาล

เจ้าของ

สถานที่

แบบแสดง

รายการประกอบแบบระบบสุขาภิบาล

มาตราส่วน

FILE :	เลขที่	รวม
วันที่	SN-01	5
แผ่นที่ 28	รวมแผ่น 32	

รายการแก้ไขแบบ

สัญลักษณ์	อักษรย่อ	รายละเอียด
W	W	ท่อน้ำเสีย (PVC มอก. CLASS 8.5)
S	S	ท่อน้ำทิ้งสำนัก (PVC มอก. CLASS 8.5)
V	V	ท่อระบายอากาศ (PVC มอก. CLASS 8.5)
⋈	⋈	จุดปลายท่อน้ำดี (ก๊อกน้ำ , STOP VALE)
	CW	ท่อน้ำดี (CW) (PVC มอก. CLASS 13.5)
	–	แนวท่อใยหิน เส้นผ่าศูนย์กลาง 0.20 เมตร
	–	แนวเขตที่ดิน
FD	FD	ท่อระบายน้ำที่พื้น (PVC มอก. CLASS 8.5)
RD	RD	ท่อระบายน้ำฝน (PVC มอก. CLASS 8.5)
⌀	FCO	FLOOR CLEANOUT
M	M	มาตรวัดน้ำ
P	P	ปั๊มน้ำ
MH.	–	บ่อพักน้ำทิ้งสำเร็จรูป ขนาด 0.40 x 0.40 เมตร
	–	ถังบำบัดน้ำเสีย (WWTP)

หมายเหตุ

ผังบริเวณนี้เป็นเพียงตัวอย่างเพื่อประมาณราคา ค่าก่อสร้างส่วนประกอบอาคารเท่านั้น
ส่วนรายละเอียดของสถานที่จริง ให้กำหนดรายละเอียดขณะก่อสร้าง
ส่วนที่มิได้ปรากฏในแบบให้ปฏิบัติตาม พรบ.ควบคุมอาคาร และข้อบัญญัติกรุงเทพมหานคร

สำนักการ โยธา
กรุงเทพมหานคร

โครงการ

แบบบ้านยิ้มเพื่อประชาชน ระยะที่ 3

ตามนโยบาย

ม.ร.ว. สุขุมพันธุ์ บริพัตร
ผู้ว่าราชการกรุงเทพมหานคร

นายจุมพล สำเภาพล
รองผู้ว่าราชการกรุงเทพมหานคร

นางนินนาท ชลิตานนท์
ปลัดกรุงเทพมหานคร

ผู้อำนวยการสำนักการโยธา	
รองผู้อำนวยการสำนักการโยธา	
นายทวีลักษ์ เลิศประพันธ์	
ผู้อำนวยการสำนักงานออกแบบ	
นายรัชพินทร์ บรรพต	
หัวหน้ากลุ่มงานสถาปัตยกรรม	
นายสินธุ์ชัย บุญปักษ์	
หัวหน้ากลุ่มงานวิศวกรรม	
นายอริยะ เมฆะกุล	
สถาปนิก	
นายสินธุ์ชัย บุญปักษ์ ส-สถ.1722	
วิศวกรโครงสร้าง	
นายชูเวช เสนาปาน ภย.43016	
วิศวกรไฟฟ้า	
นายจรูญ มาสุรใจ ภพก. 2457	
วิศวกรสุขาภิบาล	
นายจิระสิทธิ์ ทิมสกิตย์ สย.8489	
วิศวกรเครื่องกล	
นายช่างเขียนแบบ	
นางสาวพิทักษ์กุล แสงพินิจ	

แบบ	บ้านพักอาศัย 1 ชั้น
แบบที่	109
ชื่อบ้าน	ทรงบาดาล
เจ้าของ	
สถานที่	

แบบแสดง

สัญลักษณ์

มาตราส่วน 1:75

FILE :	แบบที่	รวม
วันที่	SN-02	5
แผ่นที่ 29		รวมแผ่น 32

รายการแก้ไขแบบ

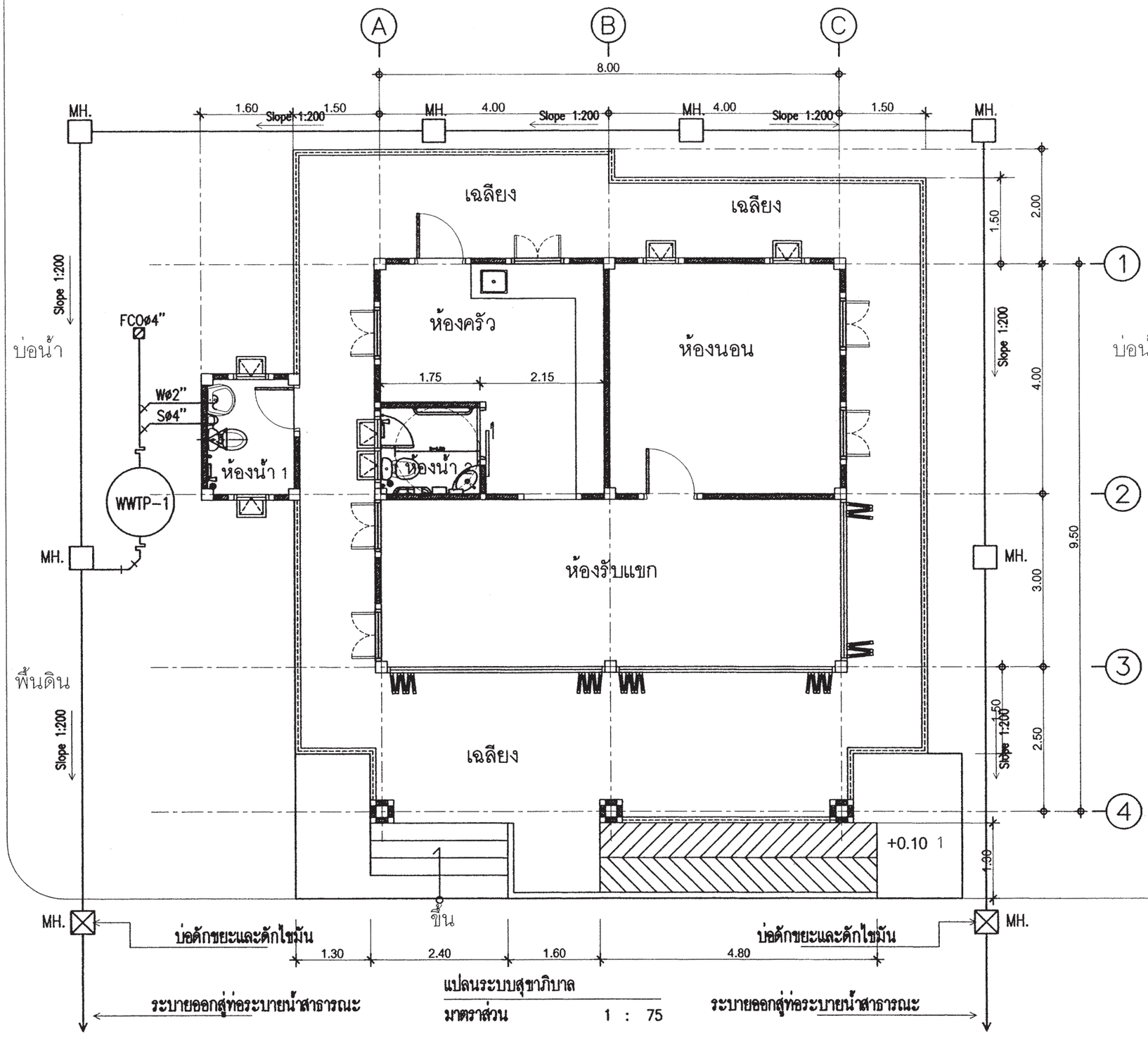

สำนักการ โยธา
กรุงเทพมหานคร

โครงการ
แบบบ้านยิ้มเพื่อประชาชน ระยะที่ 3

ตามนโยบาย
ม.ร.ว. สุขุมพันธุ์ บริพัตร
ผู้ว่าราชการกรุงเทพมหานคร
นายจุมพล สำเภาพล
รองผู้ว่าราชการกรุงเทพมหานคร
นางนินนาท ชลิตานนท์
ปลัดกรุงเทพมหานคร

ผู้อำนวยการสำนักการโยธา	
รองผู้อำนวยการสำนักการโยธา	
นายทวีศักดิ์ เลิศประพันธ์	
ผู้อำนวยการสำนักงานออกแบบ	
นายรัชชินทร์ บรรพต	
หัวหน้ากลุ่มงานสถาปัตยกรรม	
นายสินธุ์ชัย บุญปักษ์	
หัวหน้ากลุ่มงานวิศวกรรม	
นายอิยะ เมฆะกุล	
สถาปนิก	
นายสินธุ์ชัย บุญปักษ์ ส-สถ1722	
วิศวกรโครงสร้าง	
นายชูเวช เสนปาน ภย.43016	
วิศวกรไฟฟ้า	
นายชูญ มาสุขใจ ภฟก. 2457	
วิศวกรสุขาภิบาล	
นายจักรสิทธิ์ ทิมสถิตย์ สย18489	
วิศวกรเครื่องกล	
นายช่างเขียนแบบ	
นางสาวพิทักษ์กุล แสงพินิจ	

แบบ	บ้านพักอาศัย 1 ชั้น
แบบที่	109
ชื่อบ้าน	ทรงบาดาล
เจ้าของ	
สถานที่	

แบบแสดง
แปลนระบบสุขาภิบาล
มาตราส่วน 1:75

FILE :	แสที่ SN-03	รวม 5
วันที่		
แผ่นที่ 30	รวมแผ่น 32	

รายการแก้ไขแบบ

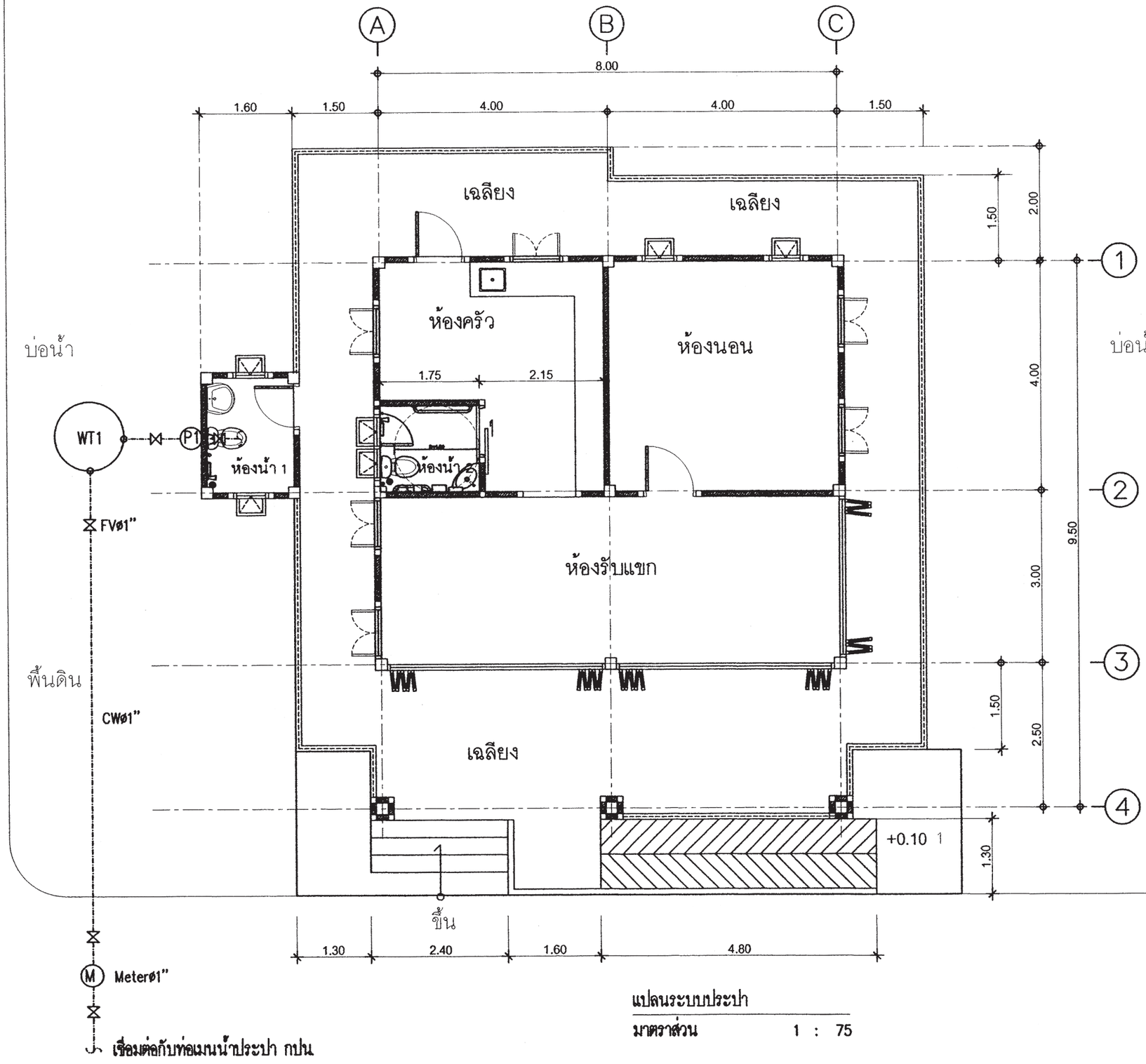

แปลนระบบประปา

มาตราส่วน 1 : 75

สำนักการ โยธา
กรุงเทพมหานคร

โครงการ

แบบบ้านยิ้มเพื่อประชาชน ระยะที่ 3

ตามนโยบาย

ม.ร.ว. สุขุมพันธุ์ บริพัตร
ผู้ว่าราชการกรุงเทพมหานคร

นายจุมพล สำเภาพล
รองผู้ว่าราชการกรุงเทพมหานคร

นางนินนาท ชลิตานนท์
ปลัดกรุงเทพมหานคร

ผู้อำนวยการสำนักการโยธา	
รองผู้อำนวยการสำนักการโยธา	
นายทวีศักดิ์ เลิศประพันธ์	
ผู้อำนวยการสำนักงานออกแบบ	
นายรัชพินทร์ บรรพต	
หัวหน้ากลุ่มงานสถาปัตยกรรม	
นายสินธุ์ชัย บุญปักษ์	
หัวหน้ากลุ่มงานวิศวกรรม	
นายอริยะ เมฆะกุล	
สถาปนิก	
นายสินธุ์ชัย บุญปักษ์ ส-สถ.1722	
วิศวกรโครงสร้าง	
นายชูเวช เสนปาน ภย.43016	
วิศวกรไฟฟ้า	
นายจรูญ มาสุรใจ ภฟก. 2457	
วิศวกรสุขาภิบาล	
นายจิระสิทธิ์ หิมสเถียร สย.8489	
วิศวกรเครื่องกล	
นายช่างเขียนแบบ	
นางสาวพิทักษ์กุล แสงพินิจ	

แบบ	บ้านพักอาศัย 1 ชั้น
แบบที่	109
ชื่อบ้าน	ทรงบาดาล
เจ้าของ	
สถานที่	

แบบแสดง

แปลนระบบประปา

มาตราส่วน 1:75

FILE :	แสดงที่	รวม
	SN-04	5
วันที่		
แผ่นที่	รวมแผ่น	
31	32	

รายการแก้ไขแบบ

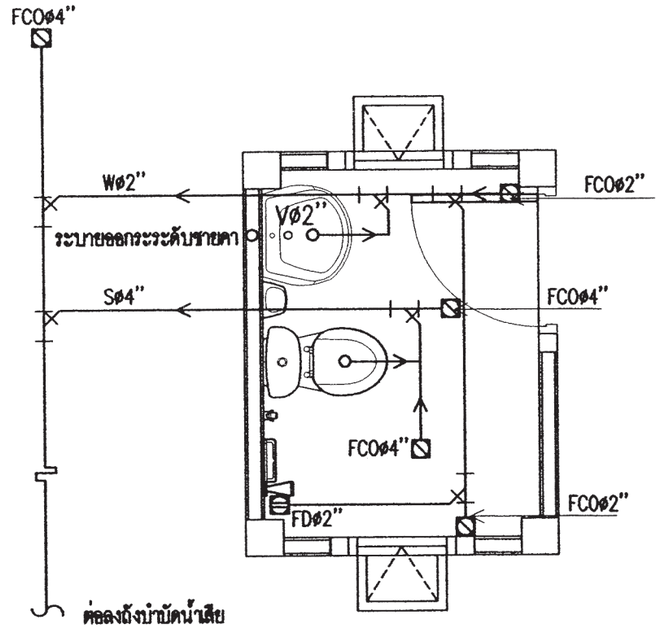

แบบขยายระบบสุขาภิบาลห้องน้ำ 1

มาตราส่วน 1 : 50

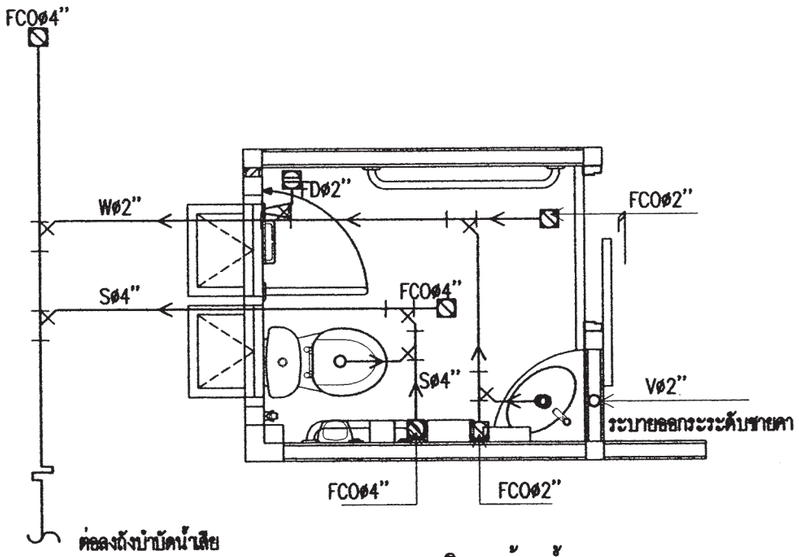

แบบขยายระบบสุขาภิบาลห้องน้ำ 2

มาตราส่วน 1 : 50

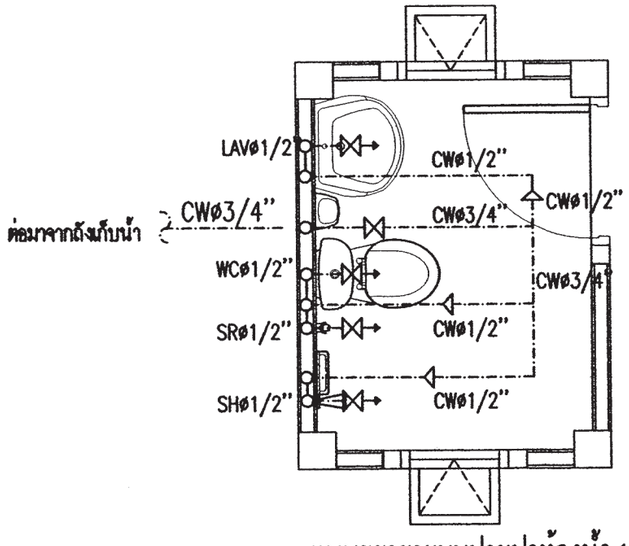

แบบขยายระบบประปาห้องน้ำ 1

มาตราส่วน 1 : 50

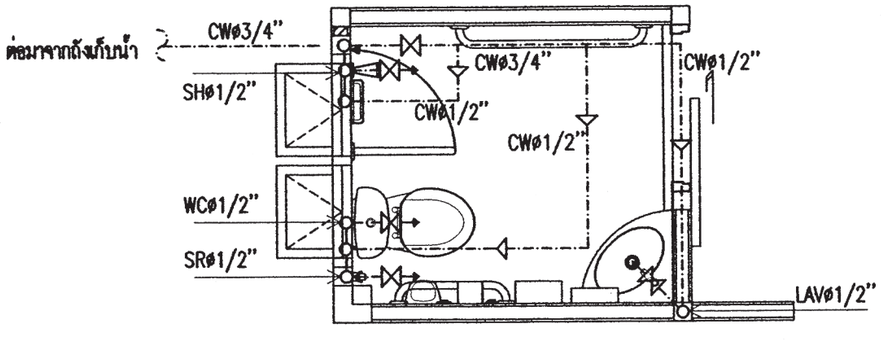

แบบขยายระบบประปาห้องน้ำ 2

มาตราส่วน 1 : 50

สำนักการ โยธา
กรุงเทพมหานคร

โครงการ

แบบบ้านยิ้มเพื่อประชาชน ระยะที่ 3

ตามนโยบาย

ม.ร.ว. สุขุมพันธุ์ บริพัตร
ผู้ว่าราชการกรุงเทพมหานคร

นายจุมพล สำเภาพล
รองผู้ว่าราชการกรุงเทพมหานคร

นางนินนาท ชลิตานนท์
ปลัดกรุงเทพมหานคร

ผู้อำนวยการสำนักการโยธา	
รองผู้อำนวยการสำนักการโยธา	
นายทวีศักดิ์ เลิศประพันธ์	
ผู้อำนวยการสำนักงานออกแบบ	
นายรังสินทร์ บรรพต	
หัวหน้ากลุ่มงานสถาปัตยกรรม	
นายสินธุ์ชัย บุญปักษ์	
หัวหน้ากลุ่มงานวิศวกรรม	
นายธรียะ เมฆะกุล	

สถาปนิก	
นายสินธุ์ชัย บุญปักษ์ ส-สถ1722	
วิศวกรโครงสร้าง	
นายชูเวช เสนปาน ภย43016	
วิศวกรไฟฟ้า	
นายจรูญ มาสุขใจ ภฟก. 2457	
วิศวกรสุขาภิบาล	
นายจิระสิทธิ์ ทิมสถิตย์ สย18489	
วิศวกรเครื่องกล	
นายช่างเขียนแบบ	
นางสาวพิทักษ์กุล แสงพินิจ	

แบบ	บ้านพักอาศัย 1 ชั้น
แบบที่	109
ชื่อบ้าน	ทรงบาดาล
เจ้าของ	
สถานที่	

แบบแสดง
แบบขยายระบบสุขาภิบาลห้องน้ำ 1,2
แบบขยายระบบประปาห้องน้ำ 1,2

มาตราส่วน 1:50

FILE :	แผ่นที่	รวม
วันที่	SN-05	5
แผ่นที่ 32	รวมแผ่น 32	

รายการแก้ไขแบบ

สัญญลักษณ์ประกอบแบบสถาปัตยกรรม

2	แนวศูนย์กลางเสาทางตั้ง
B	แนวศูนย์กลางเสาทางนอน
	ทิศเหนือ
	เส้นแสดงขอบเขตที่ดิน
	เส้นแสดงแนวศูนย์กลาง
	เส้นแสดงแนวที่ซ้อนหรือจะมีในอนาคตหรือ
	ของเดิมที่ต้องเคลื่อนย้ายออก
	เส้นแสดงระยะตัด
	ศูนย์กลางถึงศูนย์กลาง
	ศูนย์กลางถึงริม
	ริมถึงริม
+3.00	ระดับในแปลน
▽+3.00	ระดับในรูปตัด
3	พื้น
2	ผนัง
1	ฝ้าเพดาน
4	ประตู
5	หน้าต่าง

สัญญลักษณ์ประกอบแบบสถาปัตยกรรม

	ดินถม
	ทรายหยาบอัดแน่น
	คอนกรีตเสริมเหล็ก
	ผนังก่ออิฐครึ่งแผ่น
	ผนังก่ออิฐเต็มแผ่น
	ผนังก่ออิฐเต็มหน้าเสา
	ผนังโครงเคร่าไม้
	ผนัง GLASS BLOCK
1	หมายเลขแสดงรูปด้าน
	สัญญลักษณ์แสดงรูปด้าน
	แสดงในแบบแผ่นที่
2	หมายเลขแสดงรูปด้าน
	สัญญลักษณ์แสดงรูปด้านในแผ่นเดียวกัน
2-2	หมายเลขแสดงรูปตัด
	สัญญลักษณ์แสดงแนวตัด
	แสดงในแบบแผ่นที่
T-1	หมายเลขแสดงรูปตัด
	สัญญลักษณ์แสดงแนวตัดในแผ่นเดียวกัน
D-1	หมายเลขแสดงแบบขยาย
	สัญญลักษณ์แสดงแบบขยาย
	แสดงในแบบแผ่นที่
D-3	หมายเลขแสดงแบบขยาย
	สัญญลักษณ์แสดงแบบขยายในแผ่นเดียวกัน

สารบัญแบบสถาปัตยกรรม

	รายการ	แผ่นที่	รายการ
A-01	สัญลักษณ์ประกอบแบบ		
A-02	รายการประกอบแบบ		
A-03	ผังบริเวณ , แผนที่สังเขป		
A-04	แปลนพื้น		
A-05	แปลนหลังคา		
A-06	รูปด้าน 1		
A-07	รูปด้าน 2		
A-08	รูปด้าน 3		
A-09	รูปด้าน 4		
A-10	รูปตัด A-A		
A-11	รูปตัด B-B		
A-12	ขยายทางลาด		
A-13	แบบขยายห้องน้ำ 1		
A-14	แบบขยายห้องน้ำ 2		
A-15	แบบขยายประตู - หน้าต่าง		

สารบัญแบบวิศวกรรมไฟฟ้าและสื่อสาร

	ดูรายละเอียดตามแบบวิศวกรรมไฟฟ้าและสื่อสาร
E-01	รายการประกอบแบบงานไฟฟ้า สัญลักษณ์ระบบไฟฟ้า
E-02	แปลนระบบไฟฟ้า

สารบัญแบบวิศวกรรรมโครงสร้าง

	ดูรายละเอียดตามแบบวิศวกรรมโครงสร้าง
S-01	รายการประกอบแบบโครงสร้าง
S-02	แปลนเสาเข็มและฐานราก แปลนโครงสร้างชั้นล่าง
S-03	แปลนโครงสร้างรับหลังคา แปลนโครงสร้างหลังคา
S-04	ขยายโครงสร้าง
S-05	ขยายโครงสร้าง

สารบัญแบบวิศวกรรมสุขาภิบาล

	ดูรายลายระเอียดตามแบบวิศวกรรมสุขาภิบาล
SN-01	รายการประอบแบบระบบสุขาภิบาล
SN-02	สัญลักษณ์
SN-03	แปลนระบบสุขาภิบาล
SN-04	แปลนระบบประปา
SN-05	แบบขยายระบบสุขาภิบาล ห้องน้ำ 1,2
	แบบขยายระบบประปาห้องน้ำ 1,2

สารบัญแบบวิศวกรรมเครื่องกล

	ดูรายละเอียดตามแบบวิศวกรรรมเครื่องกล

รายการพื้น

F1	พื้น คสล. ผิวปูกระเบื้องเซรามิค ชนิดปูพื้น กำหนดสีและขนาดภายหลัง
F2	พื้น คสล. ผิวปูปาร์เก้ไม้เนื้อแข็งหรือ พื้นไม้เนื้อแข็งหรือไม้สังเคราะห์หรืออื่นๆ
F3	พื้น คสล. ทำระบบกันซึมผิวปูกระเบื้องเซรามิคผิวกันลื่น ชนิดปูพื้น กำหนดสีและขนาดภายหลัง
F4	พื้นซีเมนต์ ผิวขัดมัน ผสมน้ำยากันซึม
F5	พื้น คสล. พร้อมทำระบบกันซึม
F6	พื้น คสล. ผิวทรายล้างสลับปูกระเบื้องแกรนิตโต้ กำหนดสีและขนาดภายหลัง

รายการฝ้าเพดาน

C1	ฝ้าเพดานภายนอกแผ่น FIBER CEMENT BOARD หรือระแนง
C2	ฝ้าเพดานภายในแผ่นยิบซั่มบอร์ดหนา 9มม. ฉาบรอยต่อเรียบทาสี
C3	ฝ้าเพดานห้องน้ำแผ่นยิบซั่มบอร์ดกันชื้นหนา 9มม.ฉาบรอยต่อเรียบทาสี

รายการตกแต่ง

1. บัวมอบฝ้าเพดาน ไม้เนื้อแข็งขนาด 1/2" x 4 "ทาสีน้ำมัน หรือบัวมอบฝ้าเพดานสำเร็จรูป
2. บัวมอบพื้นไม้เนื้อแข็งขนาด 1/2" x 4 "ทาสีน้ำมันหรือ บัวมอบพื้นสำเร็จรูป

รายการผนัง

1	ผนังก่ออิฐมวลเบา หรืออิฐมอญฉาบปูนเรียบ ทาสี
2	ผนังก่ออิฐมวลเบา หรืออิฐมอญผิวกรุกระเบื้องเซรามิคชนิดบุผนัง เลยระดับฝ้าเพดานอย่างน้อย 10 ซม.
3	ผนังก่ออิฐมวลเบา หรืออิฐมอญกรุทับด้วยไม้ฝาสังเคราะห์
4	ผนังก่ออิฐมวลเบา หรืออิฐมอญกรุทับด้วยหินสังเคราะห์
5	ผนังก่ออิฐมวลเบาฉาบปูนเรียบเซาะร่อง

หมายเหตุ - สีอาคารใช้ตามมาตรฐาน TOA SUPERSHIELD DURACLEAN หรือเทียบเท่า

หมายเหตุ

1. ระยะในแปลนเป็นระบบเมตริก หน่วยวัดเป็นเมตร
2. ระยะในแบบถือตัวเลขเป็นเกณฑ์ ห้ามวัด ประมาณหรือคาดคะเน
3. การก่อสร้างต้องเป็นไปตามมาตราฐานงานก่อสร้างกรมโยธาธิการและผังเมือง และตามหลักวิชาการวิศวกรรม สถาปัตยกรรม
4. เจ้าของอาคารควรปรึกษาเจ้าหน้าที่ท้องถิ่นที่เกี่ยวข้องเพื่อความถูกต้องตามกฎหมายและตรวจเช็คแบบให้ถูกต้องก่อนดำเนินการก่อสร้างทุกครั้ง รูปแบบทั้งหมดนี้เป็นแนวทางในการก่อสร้างเท่านั้น ห้ามดัดแปลงต่อเติม หรือผิดจากรูปแบบนี้

สำนักการ โยธา
กรุงเทพมหานคร

โครงการ

แบบบ้านยิ้มเพื่อประชาชน ระยะที่ 3

ตามนโยบาย

ม.ร.ว. สุขุมพันธุ์ บริพัตร
ผู้ว่าราชการกรุงเทพมหานคร

นายจุมพล สำเภาพล
รองผู้ว่าราชการกรุงเทพมหานคร

นางนินนาท ชลิตานนท์
ปลัดกรุงเทพมหานคร

ผู้อำนวยการสำนักการโยธา	
รองผู้อำนวยการสำนักการโยธา	นายทวีศักดิ์ เลิศประพันธ์
ผู้อำนวยการสำนักงานออกแบบ	นายวัชรินทร์ บรรพต
หัวหน้ากลุ่มงานสถาปัตยกรรม	นายสินธุ์ชัย บุญปักษ์
หัวหน้ากลุ่มงานวิศวกรรม	นายอริยะ เมฆะกุล
สถาปนิก	นางวรรณา สุวรรณปรีชา ส-สถ2189
วิศวกรโครงสร้าง	นายนรเทพ ชูพูล สย.7645
วิศวกรไฟฟ้า	นายจรูญ มาสุขใจ ภฟก.2457
วิศวกรสุขาภิบาล	นายจิระสิทธิ์ ทีมสถิตย์ สย.8489
วิศวกรเครื่องกล	
นายช่างเขียนแบบ	นายวีระ เกิดทอง

แบบ บ้านพักอาศัย 1 ชั้น
แบบที่ 110
ชื่อบ้าน นนทรี

เจ้าของ

สถานที่

แบบแสดง

สัญลักษ์ประกอบแบบ

มาตราส่วน 1:100

วันที่	เลขที่	รวม
ธันวาคม 2553	A-01	15
แผ่นที่ 01		รวมแผ่น 27

FILE :

รายการแก้ไขแบบ

มิถุนายน 2557

รายการ โครงการแบบบ้านยิ้มเพื่อประชาชน ระยะที่ 3

รายละเอียดประกอบแบบ

1 งานสถาปัตยกรรม

1.1 งานวัสดุผิวพื้น

[1] พื้น คสล ปูกระเบื้องเซรามิค ชนิดปูพื้น กำหนดสีและขนาดภายหลัง

[2] พื้น คสล ปูปาร์เก้ไม้เนื้อแข็ง หรือ ไม้เนื้อแข็งขัดผิวเคลือบเงา หรือ ไม้สังเคราะห์

[3] พื้น คสล ทำระบบกันซึมปูกระเบื้องเซรามิคผิวกันลื่น ชนิดปูพื้น กำหนดสีและขนาดภายหลัง

[4] พื้นซีเมนต์ ผิวขัดมัน ผสมน้ำยากันซึม

[5] พื้น คสล พร้อมทำระบบกันซึม

[6] พื้น คสล ผิวทรายล้างสลับกระเบื้องแกรนิตโต้ หรือทรายล้าง

[7] พื้น คสล ผิวทรายล้าง

1.2 งานผนัง

△1 ผนังก่ออิฐมวลเบา หรืออิฐมอญฉาบปูนเรียบ ทาสี

△2 ผนังก่ออิฐมวลเบา หรืออิฐมอญผิวกรุกระเบื้องเซรามิคชนิดบุผนัง เลยระดับฝ้าเพดานอย่างน้อย 10 ซม

△3 ผนังก่ออิฐมวลเบา หรืออิฐมอญกรุทับด้วยไม้สังเคราะห์

△4 ผนังก่ออิฐมวลเบา หรืออิฐมอญ กรุทับด้วยหินสังเคราะห์

△5 ผนังก่ออิฐมวลเบา หรืออิฐมอญฉาบปูนเรียบเซาะร่อง

1.3 งานฝ้าเพดาน

(1) ฝ้าเพดานภายนอก แผ่น FIBER CEMENT BOARD ฉาบรอยต่อเรียบทาสี โครงเคร่าเหล็ก 1" x1" หากเป็นระแนงให้กรุตาข่ายกันแมลง

(2) ฝ้าเพดานภายใน แผ่นยิปซั่ม หนาไม่น้อยกว่า9 มม ฉาบรอยต่อเรียบทาสี โครงเคร่าอลูมิเนียมหรือโครงเคร่าเหล็กชุบสังกะสี

(3) ฝ้าเพดานห้องน้ำ แผ่นยิปซั่มชนิดกันชื้น หนาไม่น้อยกว่า 9 มม ฉาบรอยต่อเรียบทาสี โครงเคร่าอลูมิเนียมหรือโครงเคร่าเหล็กชุบสังกะสี

1.4 งานประตู – หน้าต่าง – ตามแบบขยายประตูหน้าต่าง

1.5 งานสุขภัณฑ์ – ตามแบบขยายห้องน้ำ

1.6 บันไดและราวบันได – โครงสร้าง คสล วัสดุผิว และลูกกรง ตามแบบขยายบันได

1.7 งานสี

- สีทาภายนอก ใช้สีชนิดทาภายนอก
- สีทาภายใน ใช้สีชนิดทาภายใน
- สีทาเหล็ก และไม้ ใช้สีน้ำมัน

2 งานโครงสร้าง ดูรายละเอียดงานวิศวกรรมโครงสร้าง

3 งานระบบไฟฟ้า ดูรายละเอียดงานวิศวกรรมไฟฟ้า

4 งานระบบสุขาภิบาล ดูรายละเอียดงานวิศวกรรมสุขาภิบาล

ข้อกำหนด

- โครงสร้างที่คำนวณไว้ สามารถรับน้ำหนักผนังก่ออิฐมอญได้
- โครงสร้างที่คำนวณไว้ สามารถรับน้ำหนักหลังคาคอนกรีตได้
- ควรคำนึงถึงระบบกำจัดปลวกด้วย
- บริเวณพื้นต่างระดับ +2.0ซม ให้ปาดมุม 45องศา
- แบบ และรายการนี้ ใช้เฉพาะในเขตกรุงเทพมหานครเท่านั้น
- ระดับ +0.00 ให้ยึดถือระดับถนนหน้าโครงการเป็นหลัก
- แบบผังบริเวณที่แสดงในแบบนี้ เป็นเพียงการแสดงระยะที่ดินที่น้อยที่สุด ตามแบบบ้านนั้นๆ สามารถก่อสร้างได้

หมายเหตุ

1. ระยะในแปลนเป็นระบบเมตริก หน่วยวัดเป็นเมตร
2. ระยะในแบบถือตัวเลขเป็นเกณฑ์ ห้ามวัด ประมาณหรือคาดคะเน
3. การก่อสร้างต้องเป็นไปตามมาตราฐานงานก่อสร้างกรมโยธาธิการและผังเมือง และตามหลักวิชาการวิศวกรรม สถาปัตยกรรม
4. เจ้าของอาคารควรปรึกษาเจ้าหน้าที่ท้องถิ่นที่เกี่ยวข้องเพื่อความถูกต้องตามกฎหมายและตรวจเช็คแบบให้ถูกต้องก่อนดำเนินการก่อสร้างทุกครั้ง
รูปแบบทั้งหมดนี้เป็นแนวทางในการก่อสร้างเท่านั้น ห้ามดัดแปลงต่อเติม หรือผิดจากรูปแบบนี้

สำนักการ โยธา
กรุงเทพมหานคร

โครงการ
แบบบ้านยิ้มเพื่อประชาชน ระยะที่ 3

ตามนโยบาย
ม.ร.ว. สุขุมพันธุ์ บริพัตร
ผู้ว่าราชการกรุงเทพมหานคร
นายจุมพล สำเภาพล
รองผู้ว่าราชการกรุงเทพมหานคร
นางนินนาท ชลิตานนท์
ปลัดกรุงเทพมหานคร

ผู้อำนวยการสำนักการโยธา	
รองผู้อำนวยการสำนักการโยธา	
นายพรัลภ์ เลิศประพันธ์	
ผู้อำนวยการสำนักงานออกแบบ	
นายภัทรินทร์ บรรทด	
หัวหน้ากลุ่มงานสถาปัตยกรรม	
นายสินธุ์ชัย บุญมีกษ์	
หัวหน้ากลุ่มงานวิศวกรรม	
นายอวิยะ เมฆะกุล	
สถาปนิก	
นางวรรณา สุวรรณปรีชา ส- สถ2189	
วิศวกรโครงสร้าง	
นายนรเทพ ชูชุด สย.7645	
วิศวกรไฟฟ้า	
นายจรูญ มาสุขใจ ภฟก.2457	
วิศวกรสุขาภิบาล	
นายจิระสิทธิ์ ทิมสมิตย์ สย.8489	
วิศวกรเครื่องกล	
นายช่างเขียนแบบ	
นายวิระ เกิดทอง	

แบบ บ้านพักอาศัย 1 ชั้น
แบบที่ 110
ชื่อบ้าน นนทรี

เจ้าของ

สถานที่

แบบแสดง
รายละเอียดประกอบแบบ

มาตราส่วน 1:100

วันที่	เลขที่	รวม
ธันวาคม 2553	A–02	15
แผ่นที่ 02		รวมแผ่น 27

FILE :

รายการแก้ไขแบบ

มิถุนายน 2557

แผนที่สังเขป

มาตราส่วน

ผังบริเวณ

มาตราส่วน

สำนักการ โยธา
กรุงเทพมหานคร

โครงการ

แบบบ้านยิ้มเพื่อประชาชน ระยะที่ 3

ตามนโยบาย

ม.ร.ว. สุขุมพันธุ์ บริพัตร
ผู้ว่าราชการกรุงเทพมหานคร

นายจุมพล สำเภาพล
รองผู้ว่าราชการกรุงเทพมหานคร

นางนิ่มนาท ชลิตานนท์
ปลัดกรุงเทพมหานคร

ผู้อำนวยการสำนักการโยธา
รองผู้อำนวยการสำนักการโยธา
นายทวีศักดิ์ เลิศประพันธ์
ผู้อำนวยการสำนักงานออกแบบ
นายรัชชินทร์ บรรพต
หัวหน้ากลุ่มงานสถาปัตยกรรม
นายสินธุ์ชัย บุญบักษ์
หัวหน้ากลุ่มงานวิศวกรรม
นายอวิยะ เมฆะกุล

สถาปนิก
นางวรรณา สุวรรณปรีชา ส-สถ2189
วิศวกรโครงสร้าง
นายนรเทพ ชูพูล สย.7645
วิศวกรไฟฟ้า
นายจรูญ มาสุขใจ ภฟก.2457
วิศวกรสุขาภิบาล
นายจิระสิทธิ์ ทีมสลิตย์ สย.8489
วิศวกรเครื่องกล
นายช่างเขียนแบบ
นายวีระ เกิดทอง

แบบ บ้านพักอาศัย 1 ชั้น
แบบที่ 110
ชื่อบ้าน นนทรี

เจ้าของ

สถานที่

แบบแสดง

แผนที่สังเขป,ผังบริเวณ

มาตราส่วน 1:100

วันที่	เลขที่	รวม
ธันวาคม 2553	A-03	15
แผ่นที่ 03		รวมแผ่น 27

FILE :

รายการแก้ไขแบบ

มิถุนายน 2557

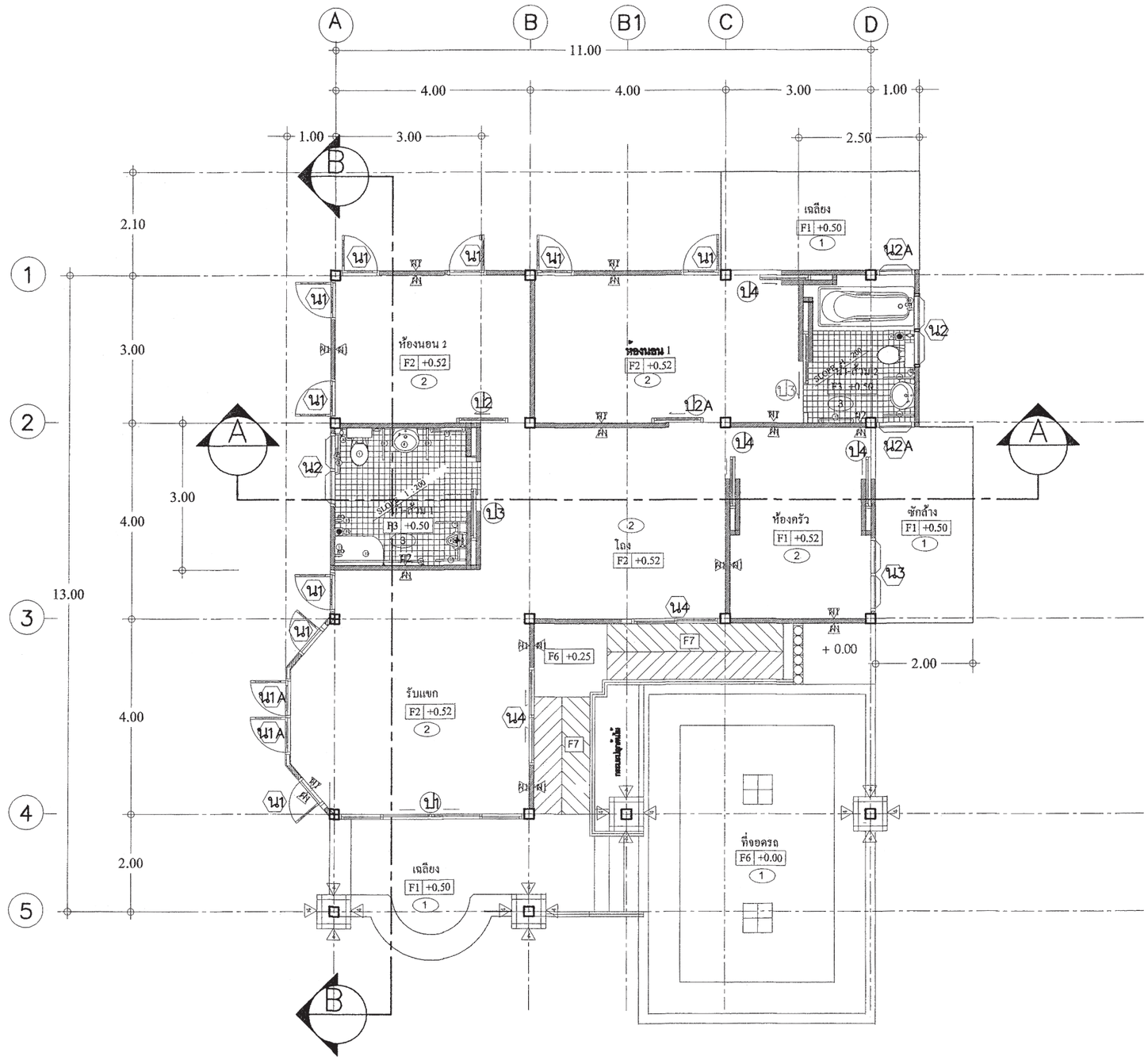

แปลนพื้น

มาตราส่วน 1 : 100

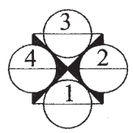

สำนักการ โยธา
กรุงเทพมหานคร

โครงการ

แบบบ้านยิ้มเพื่อประชาชน ระยะที่ 3

ตามนโยบาย

ม.ร.ว. สุขุมพันธุ์ บริพัตร
ผู้ว่าราชการกรุงเทพมหานคร

นายจุมพล สำเภาพล
รองผู้ว่าราชการกรุงเทพมหานคร

นางนินนาท ชลิตานนท์
ปลัดกรุงเทพมหานคร

ผู้อำนวยการสำนักการโยธา

รองผู้อำนวยการสำนักการโยธา
นายทวีศักดิ์ เลิศประพันธ์

ผู้อำนวยการสำนักงานออกแบบ
นายวัชรินทร์ บรรพต

หัวหน้ากลุ่มงานสถาปัตยกรรม
นายสินธุ์ชัย บุญบักษ์

หัวหน้ากลุ่มงานวิศวกรรม
นายอริยะ เมฆะกุล

สถาปนิก
นางวรรณา สุวรรณปรีชา ส-สถ2189

วิศวกรโครงสร้าง
นายนรเทพ ชูพูล สย.7645

วิศวกรไฟฟ้า
นายจรูญ มาสุขใจ ภฟก.2457

วิศวกรสุขาภิบาล
นายจิระสิทธิ์ ทีมสถิตย์ สย.8489

วิศวกรเครื่องกล

นายช่างเขียนแบบ
นายวีระ เกิดทอง

แบบ บ้านพักอาศัย 1 ชั้น
แบบที่ 110
ชื่อบ้าน นนทรี

เจ้าของ

สถานที่

แบบแสดง
แปลนพื้น

มาตราส่วน 1:100

วันที่	เลขที่	รวม
ธันวาคม 2553	A-04	15

แผ่นที่ 04 | รวมแผ่น 27

FILE :

รายการแก้ไขแบบ

มิถุนายน 2557

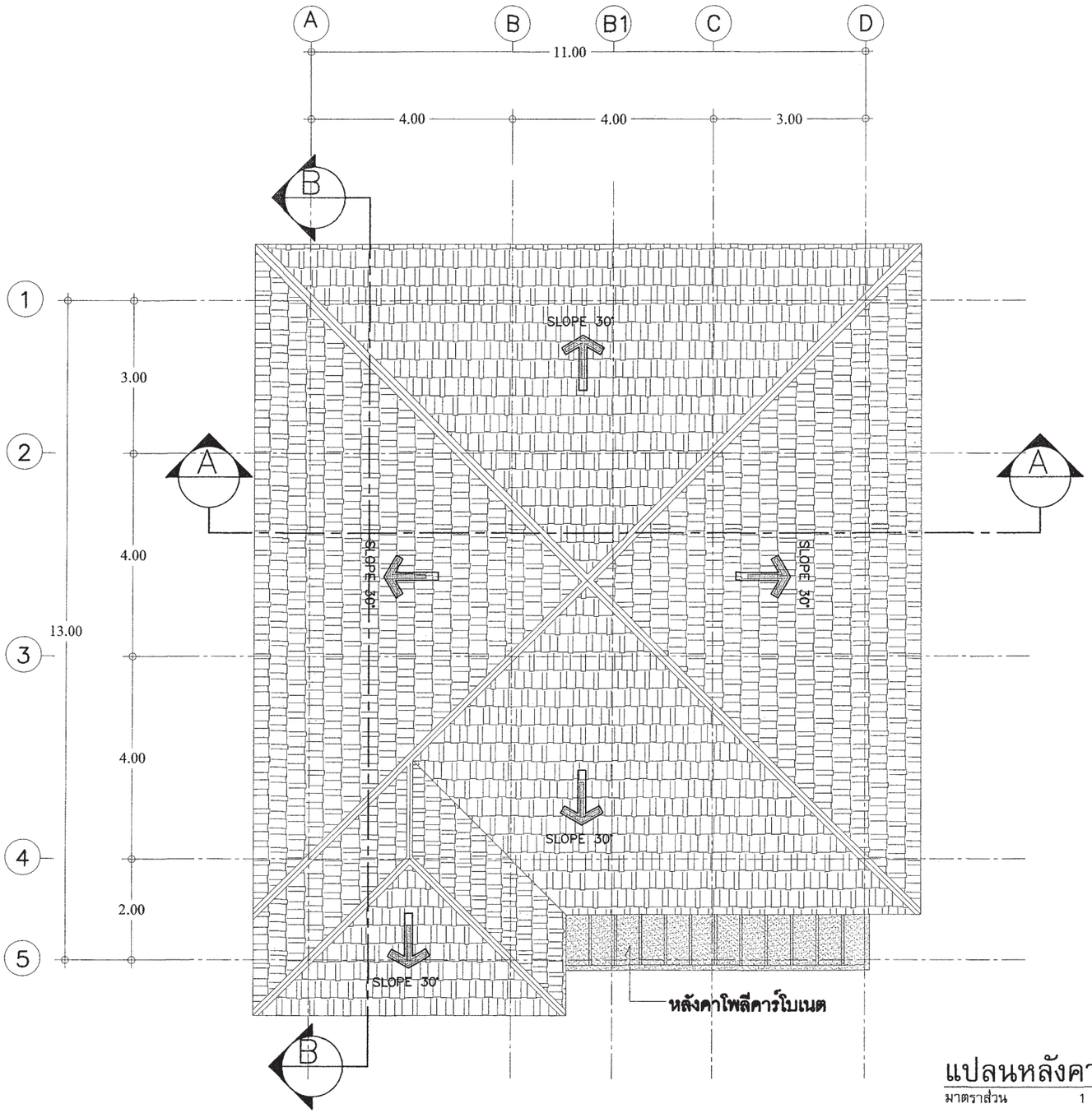

แปลนหลังคา

มาตราส่วน 1 : 100

สำนักการ โยธา
กรุงเทพมหานคร

โครงการ

แบบบ้านยิ้มเพื่อประชาชน ระยะที่ 3

ตามนโยบาย

ม.ร.ว. สุขุมพันธุ์ บริพัตร
ผู้ว่าราชการกรุงเทพมหานคร

นายจุมพล สำเภาพล
รองผู้ว่าราชการกรุงเทพมหานคร

นางนินนาท ชลิตานนท์
ปลัดกรุงเทพมหานคร

ผู้อำนวยการสำนักการโยธา	
รองผู้อำนวยการสำนักการโยธา	
นายทวีศักดิ์ เสิดประพันธ์	
ผู้อำนวยการสำนักงานออกแบบ	
นายวัชรินทร์ บรรพต	
หัวหน้ากลุ่มงานสถาปัตยกรรม	
นายสินธุ์ชัย บุญปักษ์	
หัวหน้ากลุ่มงานวิศวกรรม	
นายอวิยะ เมฆะกุล	
สถาปนิก	
นางวรรณา สุวรรณปรีชา ส-สถ2189	
วิศวกรโครงสร้าง	
นายนรเทพ ชูทุล สย17645	
วิศวกรไฟฟ้า	
นายจรูญ มาสุขใจ ภฟก2457	
วิศวกรสุขาภิบาล	
นายสิระสิทธิ์ ทิมสมิตย์ สย18489	
วิศวกรเครื่องกล	
นายช่างเขียนแบบ	
นายวิระ เกิดทอง	

แบบ บ้านพักอาศัย 1 ชั้น
แบบที่ 110
ชื่อบ้าน นนทรี

เจ้าของ

สถานที่

แบบแสดง

แปลนหลังคา

มาตราส่วน 1:100

วันที่	เลขที่	รวม
มีนาคม 2553	A-05	15
แผ่นที่ 05		รวมแผ่น 27

FILE :

รายการแก้ไขแบบ

มิถุนายน 2557

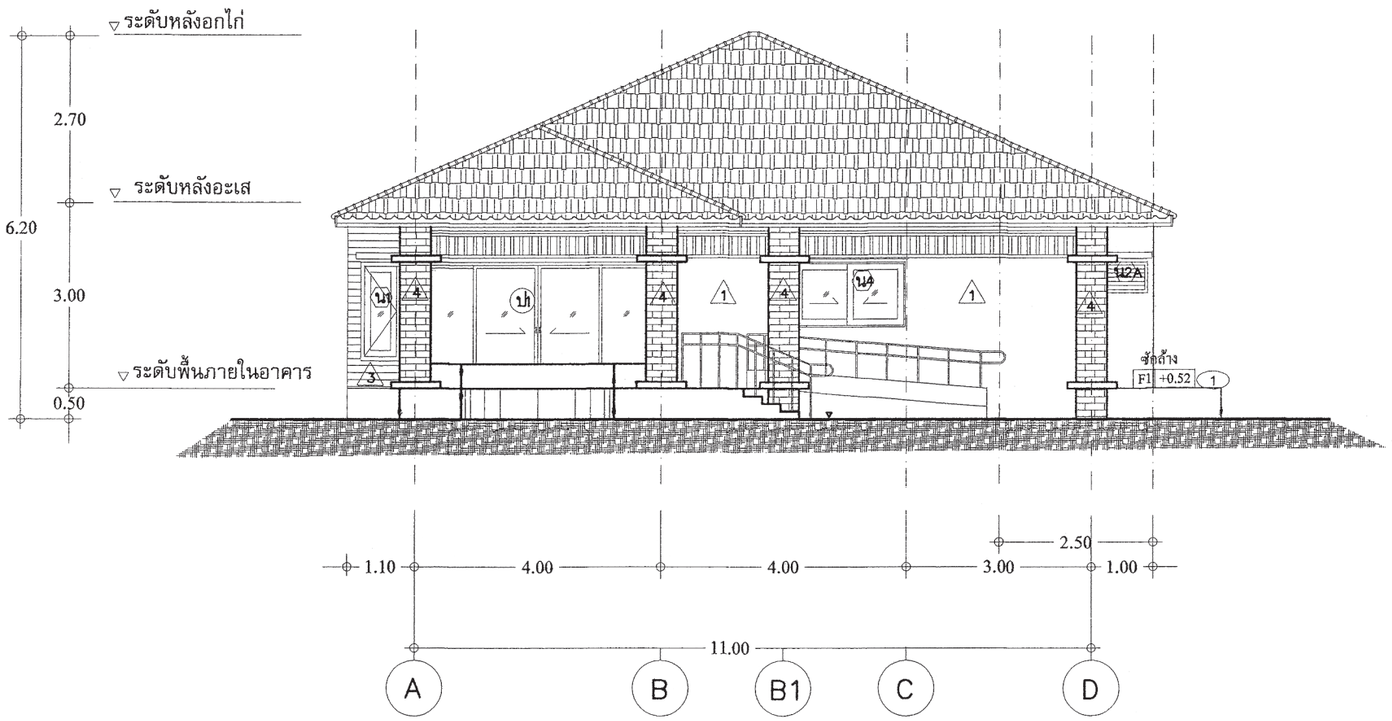

รูปด้าน - 1
มาตราส่วน 1 : 100

สำนักการ โยธา
กรุงเทพมหานคร

โครงการ
แบบบ้านยิ้มเพื่อประชาชน ระยะที่ 3

ตามนโยบาย
ม.ร.ว. สุขุมพันธุ์ บริพัตร
ผู้ว่าราชการกรุงเทพมหานคร
นายจุมพล สำเภาพล
รองผู้ว่าราชการกรุงเทพมหานคร
นางนินนาท ชลิตานนท์
ปลัดกรุงเทพมหานคร

ผู้อำนวยการสำนักการโยธา	
รองผู้อำนวยการสำนักการโยธา	
นายทวีโภคี เลิศประพันธ์	
ผู้อำนวยการสำนักงานออกแบบ	
นายวัชรินทร์ บรรพต	
หัวหน้ากลุ่มงานสถาปัตยกรรม	
นายสินธุ์ชัย บุญบักษ์	
หัวหน้ากลุ่มงานวิศวกรรม	
นายอวิยะ เมฆะกุล	
สถาปนิก	
นางวรรณา สุวรรณปรีชา ส- สถ2189	
วิศวกรโครงสร้าง	
นายนรเทพ ชูชุด สย17645	
วิศวกรไฟฟ้า	
นายจรูญ มาสุรใจ ภฟท2457	
วิศวกรสุขาภิบาล	
นายจิระสิทธิ์ หิมสมิตย์ สย18489	
วิศวกรเครื่องกล	
นายช่างเขียนแบบ	
นายวิวะ เกิดทอง	

แบบ บ้านพักอาศัย 1 ชั้น
แบบที่ 110
ชื่อบ้าน นนทรี

เจ้าของ	
สถานที่	

แบบแสดง
รูปด้าน 1

มาตราส่วน 1:100

วันที่	เลขที่	รวม
ธันวาคม 2553	A-06	15
แผ่นที่ 06		รวมแผ่น 27

FILE :

รายการแก้ไขแบบ

มิถุนายน 2557

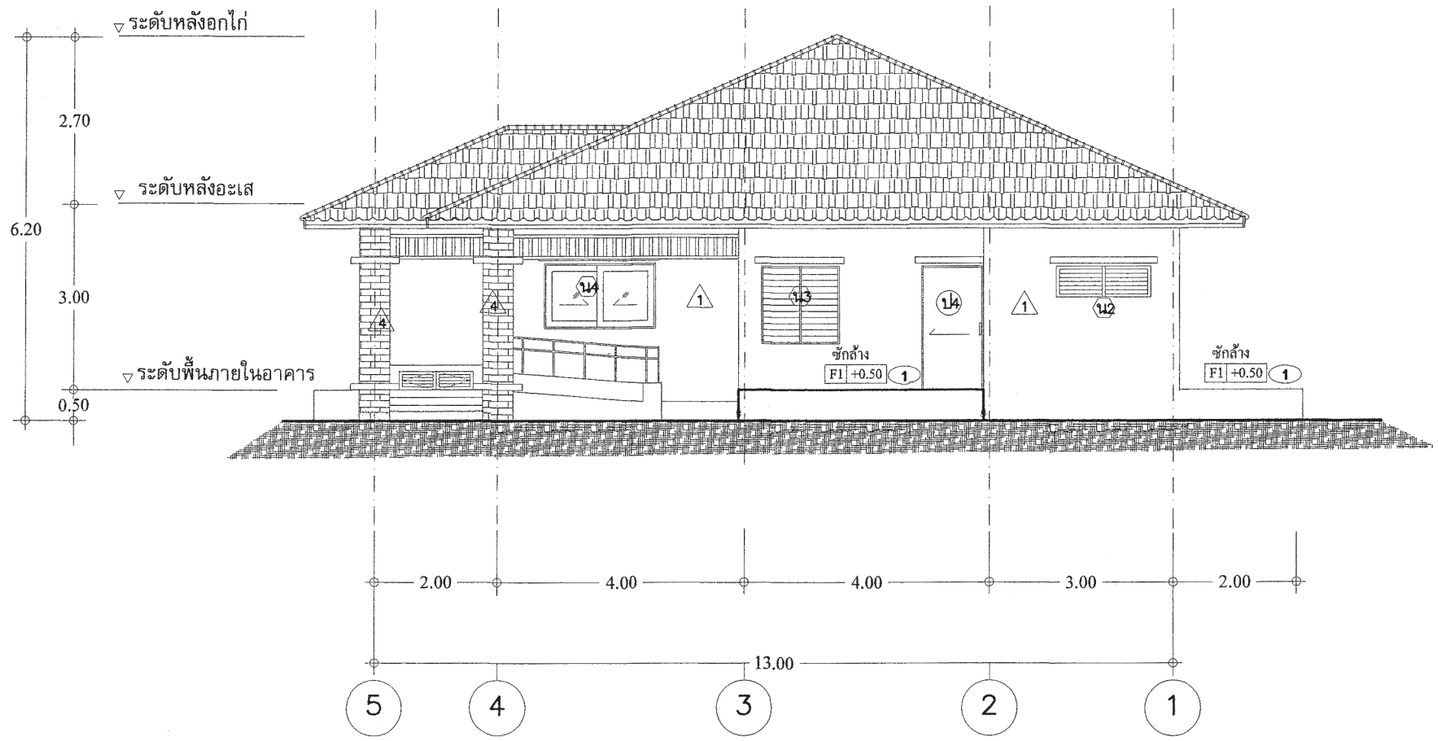

รูปด้าน - 2

มาตราส่วน 1 : 100

สำนักการ โยธา
กรุงเทพมหานคร

โครงการ

แบบบ้านยิ้มเพื่อประชาชน ระยะที่ 3

ตามนโยบาย

ม.ร.ว. สุขุมพันธุ์ บริพัตร
ผู้ว่าราชการกรุงเทพมหานคร

นายจุมพล สำเภาพล
รองผู้ว่าราชการกรุงเทพมหานคร

นางนิ่มนาท ชลิตานนท์
ปลัดกรุงเทพมหานคร

ผู้อำนวยการสำนักการโยธา	
รองผู้อำนวยการสำนักการโยธา	
นายทวีศักดิ์ เลิศประพันธ์	
ผู้อำนวยการสำนักงานออกแบบ	
นายวัรินทร์ บรรพต	
หัวหน้ากลุ่มงานสถาปัตยกรรม	
นายสินธุ์ชัย บุญบักษ์	
หัวหน้ากลุ่มงานวิศวกรรม	
นายอวิยะ เมฆะกุล	
สถาปนิก	
นางวรรณา สุวรรณปรีชา ส-สถ2189	
วิศวกรโครงสร้าง	
นายนรเทพ ชูชุด สย7645	
วิศวกรไฟฟ้า	
นายจรูญ มาสุขใจ ภฟท2457	
วิศวกรสุขาภิบาล	
นายจิระสิทธิ์ ทิมสมิตย์ สย8489	
วิศวกรเครื่องกล	
นายช่างเขียนแบบ	
นายวิระ เกิดทอง	

แบบ บ้านพักอาศัย 1 ชั้น
แบบที่ 110
ชื่อบ้าน นนทรี

เจ้าของ

สถานที่

แบบแสดง

รูปด้าน 2

มาตราส่วน 1:100

วันที่	เลขที่	รวม
ธันวาคม 2553	A-07	15
แผ่นที่ 07		รวมแผ่น 27

FILE :

รายการแก้ไขแบบ

มิถุนายน 2557

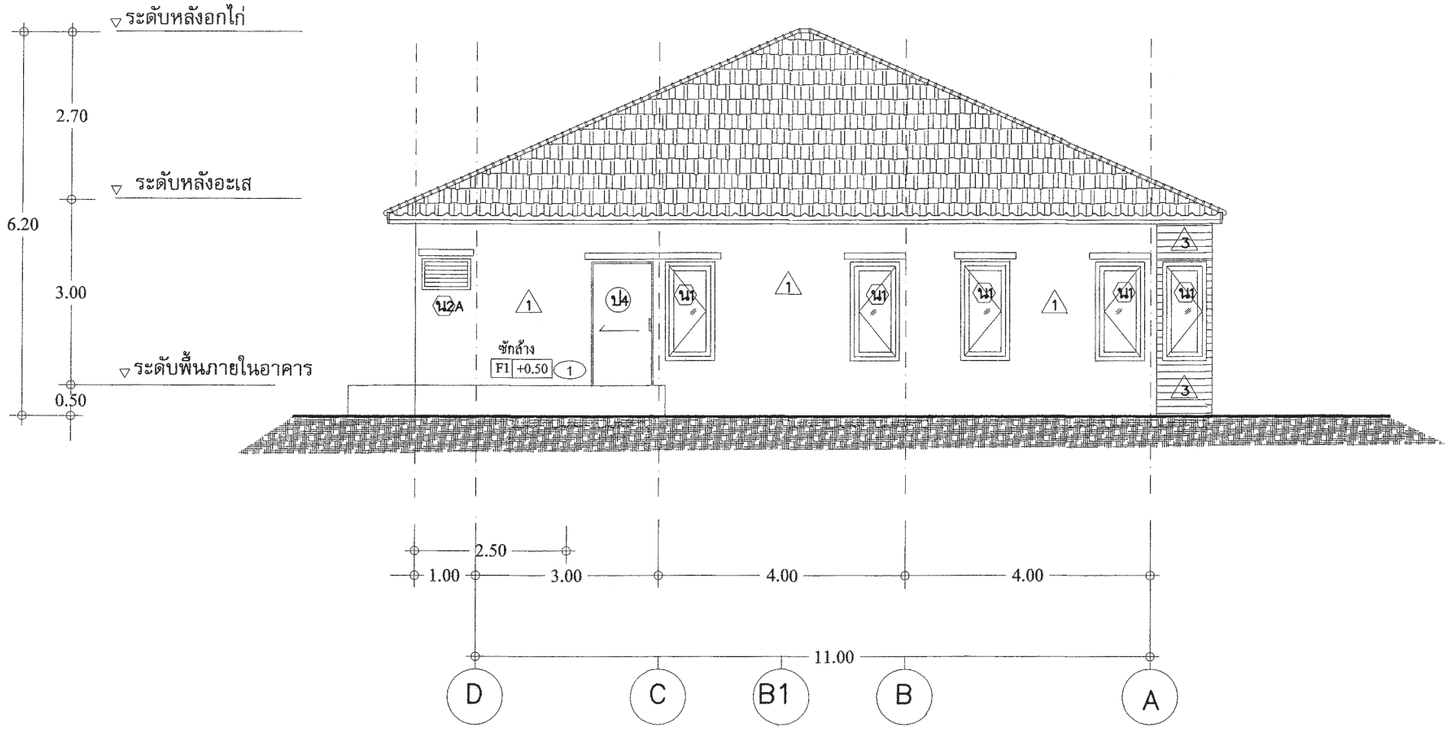

รูปด้าน - 3

มาตราส่วน 1 : 100

สำนักการ โยธา
กรุงเทพมหานคร

โครงการ

แบบบ้านยิ้มเพื่อประชาชน ระยะที่ 3

ตามนโยบาย

ม.ร.ว. สุขุมพันธุ์ บริพัตร
ผู้ว่าราชการกรุงเทพมหานคร

นายจุมพล สำเภาพล
รองผู้ว่าราชการกรุงเทพมหานคร

นางนินนาท ชลิตานนท์
ปลัดกรุงเทพมหานคร

ผู้อำนวยการสำนักการโยธา	
รองผู้อำนวยการสำนักการโยธา	
นายทวีศักดิ์ เสิดประพันธ์	
ผู้อำนวยการสำนักงานออกแบบ	
นายวัชรินทร์ บรรพต	
หัวหน้ากลุ่มงานสถาปัตยกรรม	
นายสินธุ์ชัย บุญปักษ์	
หัวหน้ากลุ่มงานวิศวกรรม	
นายอวิยะ เมฆะกุล	
สถาปนิก	
นางงวรรณา สุวรรณปรีชา ส- สถ2189	
วิศวกรโครงสร้าง	
นายนรเทพ ชุพูล สย7645	
วิศวกรไฟฟ้า	
นายจรูญ มาสุขใจ ภฟก2457	
วิศวกรสุขาภิบาล	
นายจิระสิทธิ์ ทิมสลิตย์ สย8489	
วิศวกรเครื่องกล	
นายช่างเขียนแบบ	
นายวิระ เกิดทอง	

แบบ บ้านพักอาศัย 1 ชั้น
แบบที่ 110
ชื่อบ้าน นนทรี

เจ้าของ
สถานที่

แบบแสดง
รูปด้าน 3
มาตราส่วน 1:100

วันที่	เลขที่	รวม
ธันวาคม 2553	A-08	15
แผ่นที่ 08		รวมแผ่น 27

FILE :

รายการแก้ไขแบบ

มิถุนายน 2557

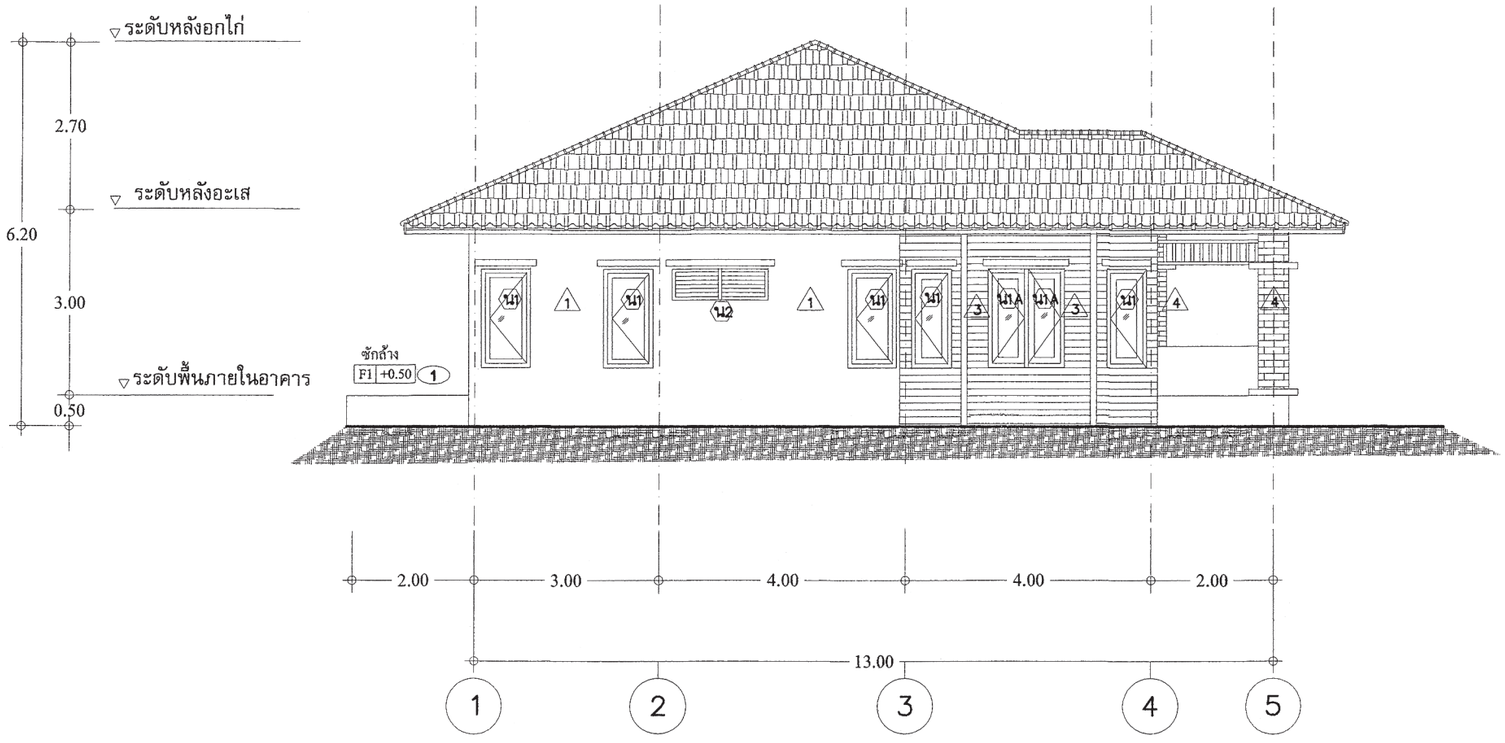

รูปด้าน - 4

มาตราส่วน 1 : 100

สำนักการ โยธา
กรุงเทพมหานคร

โครงการ

แบบบ้านยิ้มเพื่อประชาชน ระยะที่ 3

ตามนโยบาย

ม.ร.ว. สุขุมพันธุ์ บริพัตร
ผู้ว่าราชการกรุงเทพมหานคร

นายจุมพล สำเภาพล
รองผู้ว่าราชการกรุงเทพมหานคร

นางนิ่มนาท ชลิตานนท์
ปลัดกรุงเทพมหานคร

ผู้อำนวยการสำนักการโยธา	
รองผู้อำนวยการสำนักการโยธา	
นายทวีศักดิ์ เลิศประพันธ์	
ผู้อำนวยการสำนักงานออกแบบ	
นายบัรชินทร์ บรรพต	
หัวหน้ากลุ่มงานสถาปัตยกรรม	
นายสินธุ์ชัย บุญปักษ์	
หัวหน้ากลุ่มงานวิศวกรรม	
นายอริยะ เมฆะกุล	
สถาปนิก	
นางวรรณา สุวรรณปริชา ส- สถ2189	
วิศวกรโครงสร้าง	
นายนรเทพ ชูชุด สย.7645	
วิศวกรไฟฟ้า	
นายจรูญ มาสุขใจ ภฟก.2457	
วิศวกรสุขาภิบาล	
นายจิระสิทธิ์ ทิมสมิตย์ สย.8489	
วิศวกรเครื่องกล	
นายช่างเขียนแบบ	
นายวิระ เกิดทอง	

แบบ บ้านพักอาศัย 1 ชั้น
แบบที่ 110
ชื่อบ้าน นนทรี

เจ้าของ

สถานที่

แบบแสดง

รูปด้าน 4

มาตราส่วน 1:100

วันที่	เลขที่	รวม
ธันวาคม 2553	A-09	15
แผ่นที่ 09		รวมแผ่น 27

FILE :

รายการแก้ไขแบบ

มิถุนายน 2557

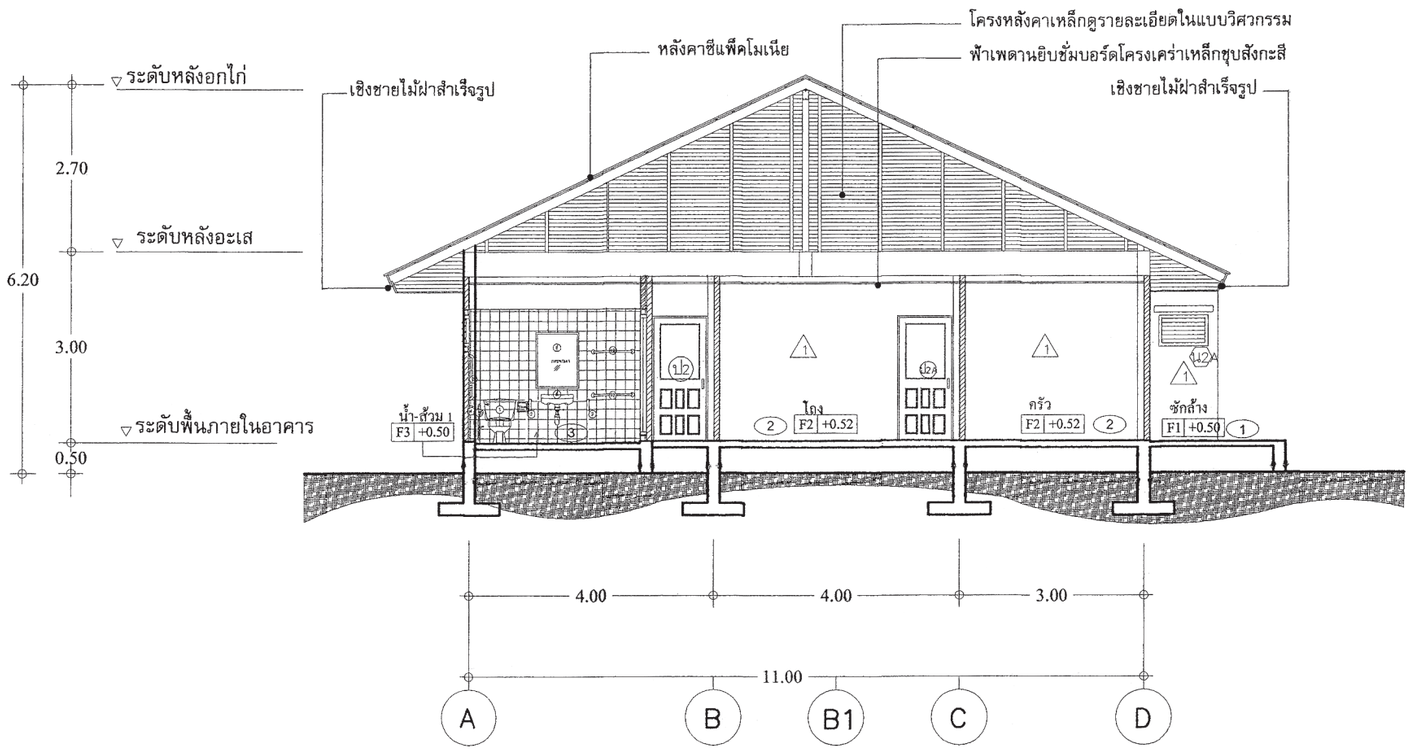

รูปตัด - A-A

มาตราส่วน 1 : 100

สำนักการ โยธา
กรุงเทพมหานคร

โครงการ

แบบบ้านยิ้มเพื่อประชาชน ระยะที่ 3

ตามนโยบาย

ม.ร.ว. สุขุมพันธุ์ บริพัตร
ผู้ว่าราชการกรุงเทพมหานคร

นายจุมพล สำเภาพล
รองผู้ว่าราชการกรุงเทพมหานคร

นางนินนาท ชลิตานนท์
ปลัดกรุงเทพมหานคร

ผู้อำนวยการสำนักการโยธา	
รองผู้อำนวยการสำนักการโยธา	
นายทวิลักษ์ เลิศประพันธ์	
ผู้อำนวยการสำนักงานออกแบบ	
นายวัชรินทร์ บรรพต	
หัวหน้ากลุ่มงานสถาปัตยกรรม	
นายสินธุ์ชัย บุญปักษ์	
หัวหน้ากลุ่มงานวิศวกรรม	
นายอวิยะ เมฆะกุล	
สถาปนิก	
นางวรรณา สุวรรณปรีชา ส-สถ2189	
วิศวกรโครงสร้าง	
นายนรเทพ ชูทุล สย.7645	
วิศวกรไฟฟ้า	
นายจรูญ มาสุขใจ ภฟ.2457	
วิศวกรสุขาภิบาล	
นายจิระสิทธิ์ ทิมสลิตย์ สย.8489	
วิศวกรเครื่องกล	
นายช่างเขียนแบบ	
นายวิระ เกิดทอง	

แบบ บ้านพักอาศัย 1 ชั้น	
แบบที่ 110	
ชื่อบ้าน นนทรี	
เจ้าของ	
สถานที่	
แบบแสดง	
รูปตัด A - A	
มาตราส่วน	1:100

วันที่	เลขที่	รวม
ธันวาคม 2553	A-10	15
แผ่นที่ 10		รวมแผ่น 27

FILE :

รายการแก้ไขแบบ

มิถุนายน 2557

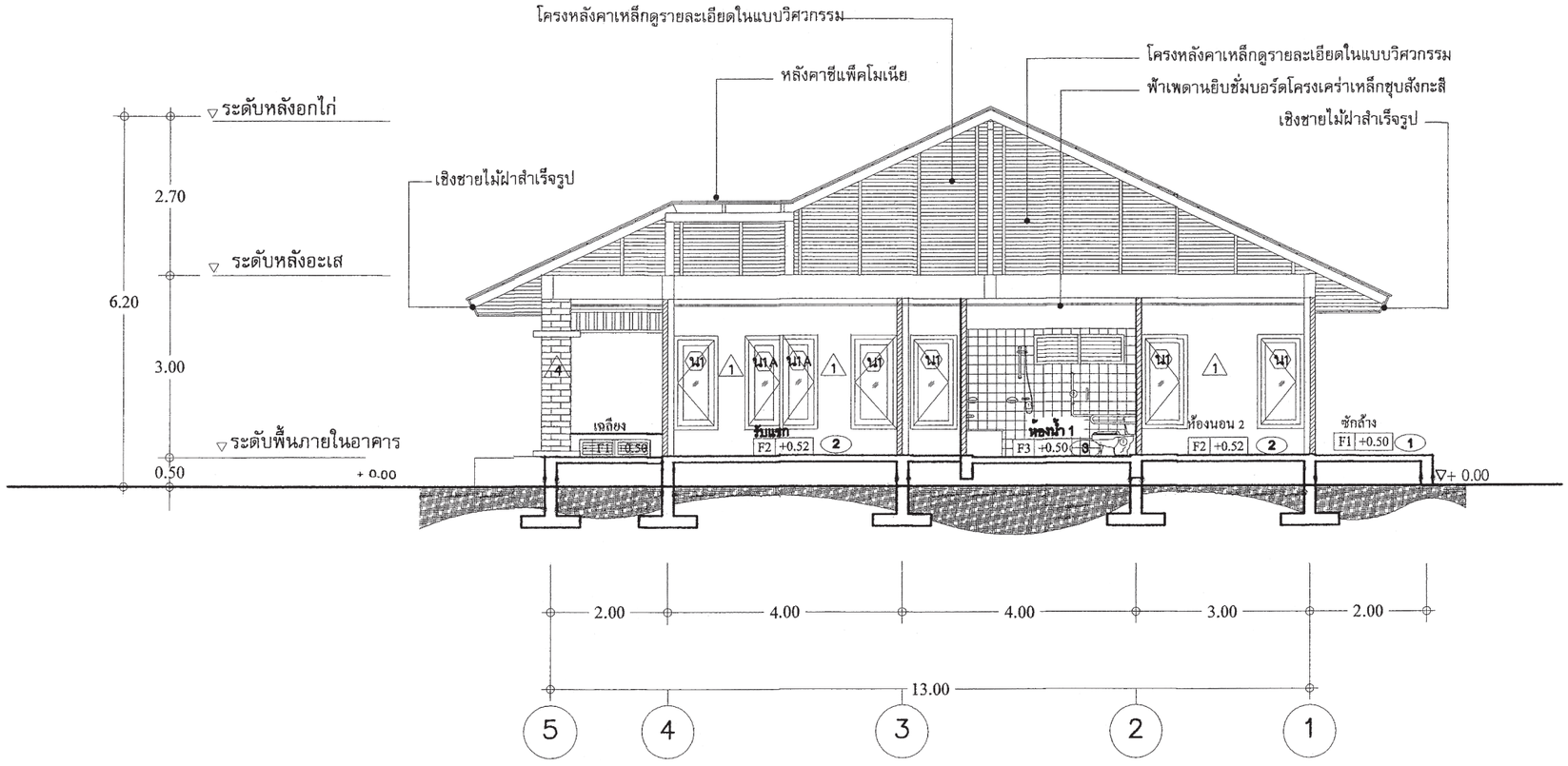

รูปตัด - B-B

มาตราส่วน 1 : 100

สำนักการ โยธา
กรุงเทพมหานคร

โครงการ

แบบบ้านยิ้มเพื่อประชาชน ระยะที่ 3

ตามนโยบาย

ม.ร.ว. สุขุมพันธุ์ บริพัตร
ผู้ว่าราชการกรุงเทพมหานคร

นายจุมพล สำเภาพล
รองผู้ว่าราชการกรุงเทพมหานคร

นางนิ่มนาท ชลิตานนท์
ปลัดกรุงเทพมหานคร

ผู้อำนวยการสำนักการโยธา	
รองผู้อำนวยการสำนักการโยธา	
นายทวีศักดิ์ เลิศประพันธ์	
ผู้อำนวยการสำนักงานออกแบบ	
นายวัชรินทร์ บรรพต	
หัวหน้ากลุ่มงานสถาปัตยกรรม	
นายสินธุ์ชัย บุญบีกษ์	
หัวหน้ากลุ่มงานวิศวกรรม	
นายอริยะ เมฆะกุล	

สถาปนิก	
นางวรรณา สุวรรณปรีชา ส- สถ.4189	
วิศวกรโครงสร้าง	
นายนรเทพ ชูพูล สย.7645	
วิศวกรไฟฟ้า	
นายจรูญ มาสุขใจ ภฟก.2457	
วิศวกรสุขาภิบาล	
นายสิระสิทธิ์ ทีมสมิตย์ สย.8489	
วิศวกรเครื่องกล	
นายช่างเขียนแบบ	
นายวีระ เกิดทอง	

แบบ บ้านพักอาศัย 1 ชั้น
แบบที่ 110
ชื่อบ้าน นนทรี

เจ้าของ

สถานที่

แบบแสดง
รูปตัด B - B

มาตราส่วน 1:100

วันที่	เลขที่	รวม
ธันวาคม 2553	A-11	15
แผ่นที่ 11		รวมแผ่น 27

FILE :

รายการแก้ไขแบบ

มิถุนายน 2557

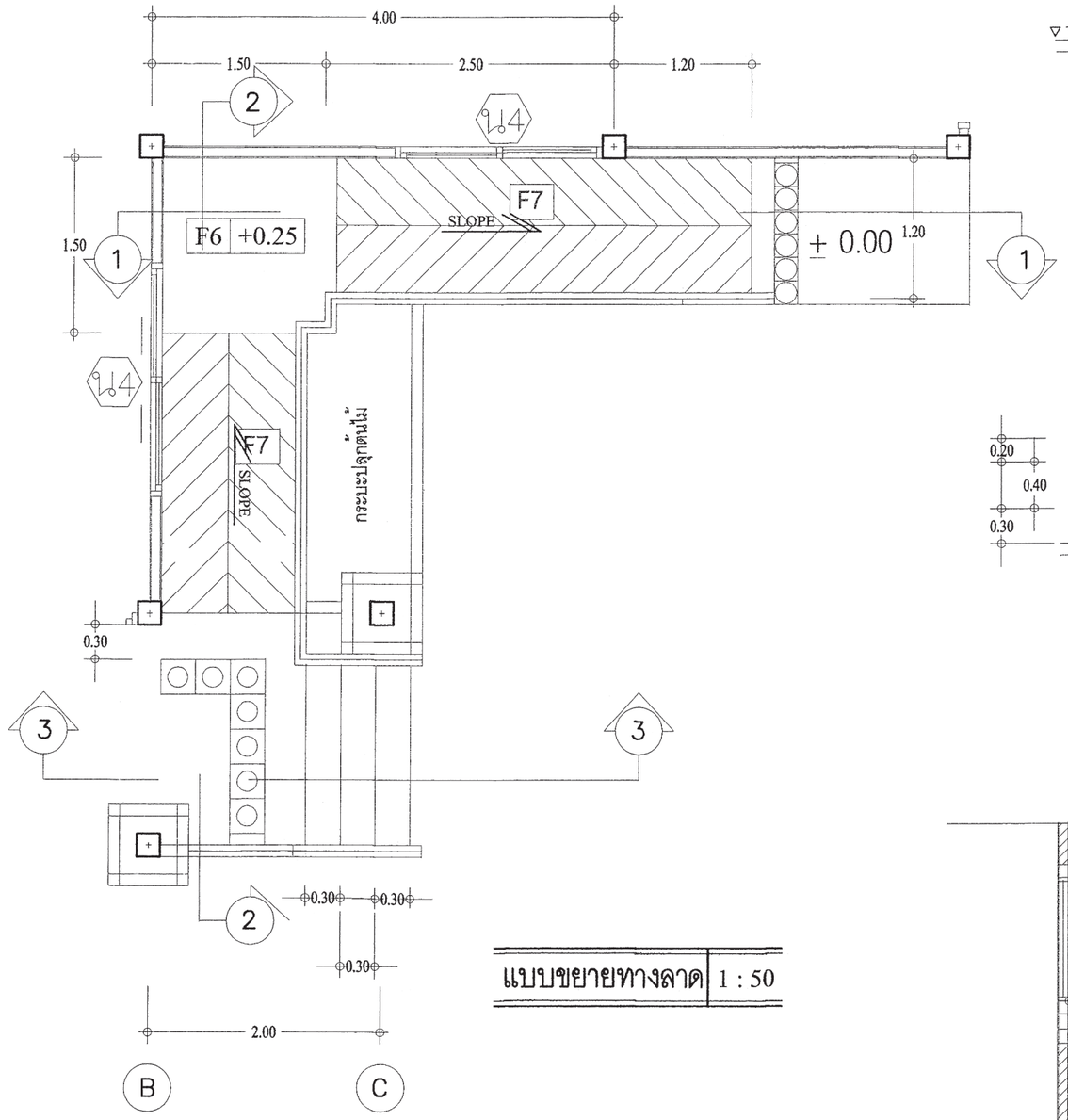

แบบขยายทางลาด 1 : 50

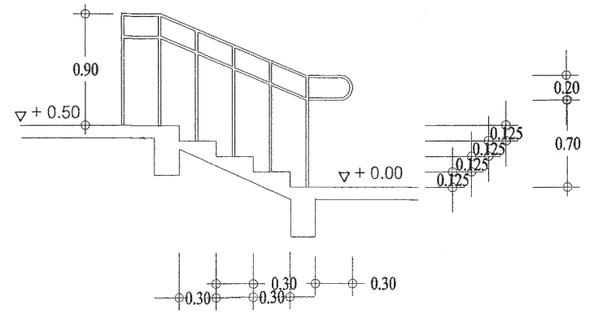

รูปตัด ③ 1 : 50

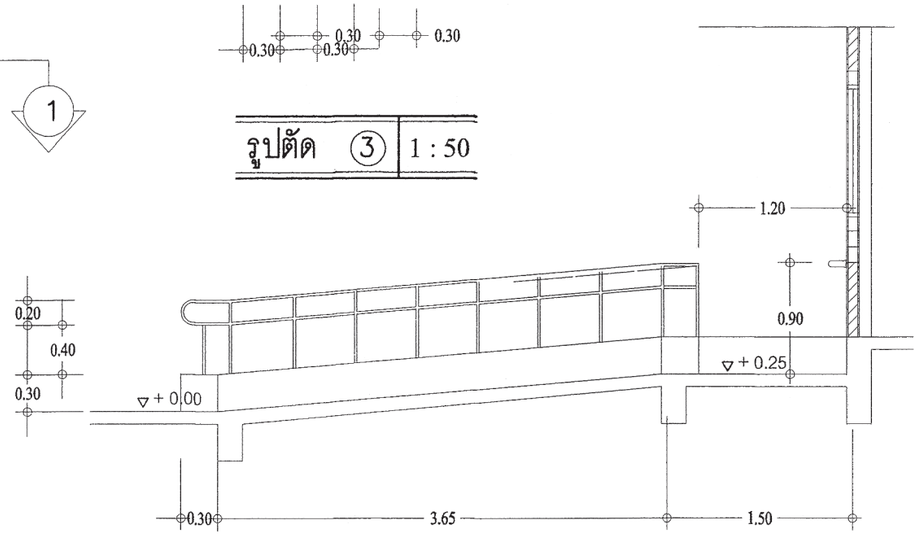

รูปตัด ① 1 : 50

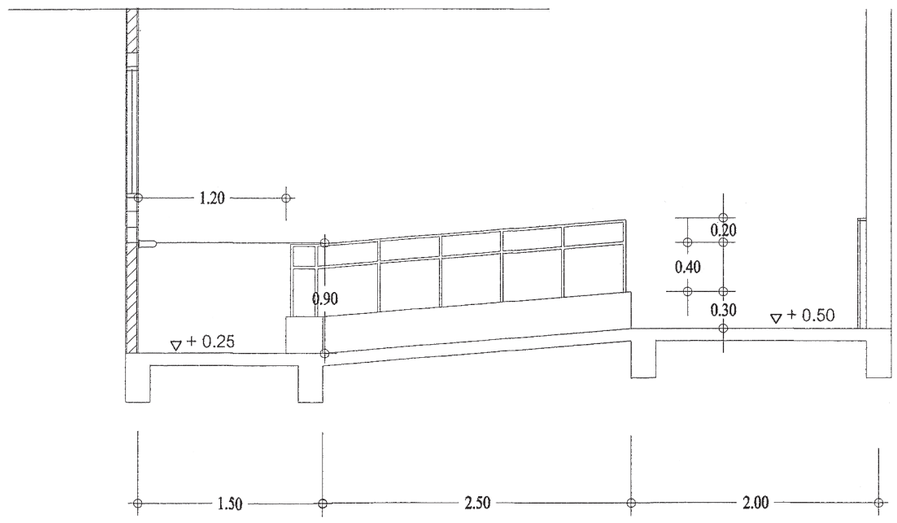

รูปตัด ② 1 : 50

สำนักการ โยธา
กรุงเทพมหานคร

โครงการ
แบบบ้านยิ้มเพื่อประชาชน ระยะที่ 3

ตามนโยบาย
ม.ร.ว. สุขุมพันธุ์ บริพัตร
ผู้ว่าราชการกรุงเทพมหานคร
นายจุมพล สำเภาพล
รองผู้ว่าราชการกรุงเทพมหานคร
นางนินนาท ชลิตานนท์
ปลัดกรุงเทพมหานคร

ผู้อำนวยการสำนักการโยธา	
รองผู้อำนวยการสำนักการโยธา	
นายทวีศักดิ์ เลิศประพันธ์	
ผู้อำนวยการสำนักงานออกแบบ	
นายวัชรินทร์ บรรพต	
หัวหน้ากลุ่มงานสถาปัตยกรรม	
นายสินธุ์ชัย บุญปักษ์	
หัวหน้ากลุ่มงานวิศวกรรม	
นายอวิยะ เมฆะกุล	
สถาปนิก	
นางวรรณา สุวรรณปริชา ส-สถ2189	
วิศวกรโครงสร้าง	
นายนเรเทพ ฐพุล สย7645	
วิศวกรไฟฟ้า	
นายพรูญ มาสุขใจ ภฟก2457	
วิศวกรสุขาภิบาล	
นายลิระสิทธิ์ ทิมสลิตย์ สย8489	
วิศวกรเครื่องกล	
นายช่างเขียนแบบ	
นายวิระ เกิดทอง	

แบบ บ้านพักอาศัย 1 ชั้น
แบบที่ 110
ชื่อบ้าน นนทรี

เจ้าของ

สถานที่

แบบแสดง
ขยายทางลาด, รูปตัดทางลาด

มาตราส่วน 1:100

วันที่	แบบที่	รวม
ธันวาคม 2553	A-12	15
แผ่นที่ 12		รวมแผ่น 27

FILE :
รายการแก้ไขแบบ
มิถุนายน 2557

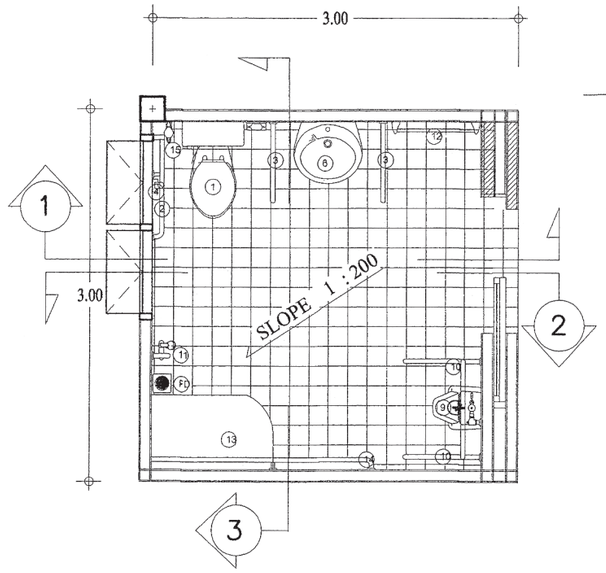

แบบขยายห้องน้ำ 1 | 1 : 50

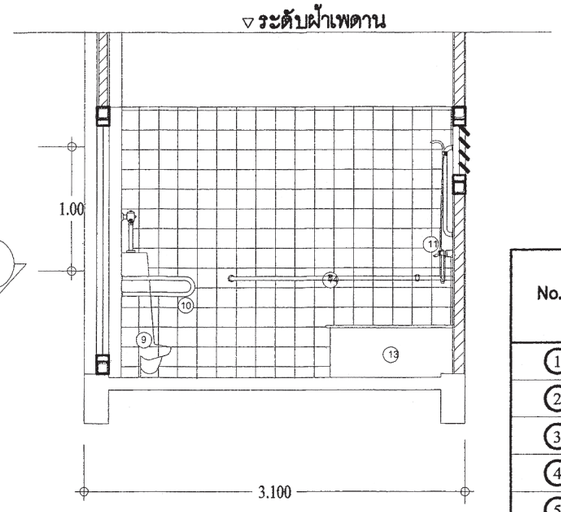

รูปตัด 2 | 1 : 50

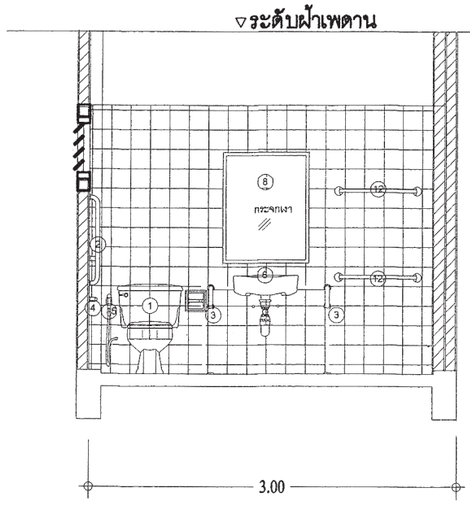

รูปตัด 1 | 1 : 50

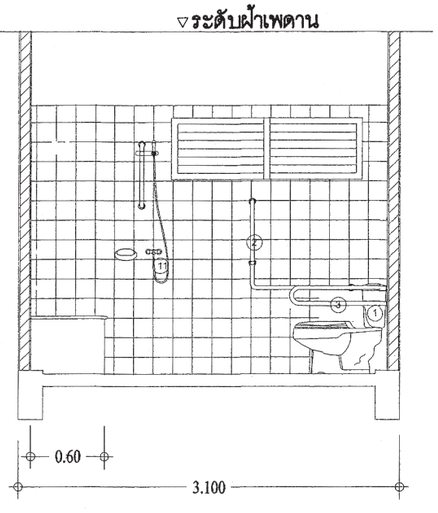

รูปตัด 3 | 1 : 50

No.	สุขภัณฑ์และอุปกรณ์	หมายเหตุ
1	โถส้วมสำหรับคนพิการ หรือ โถส้วมมีหม้อน้ำพันโยก แบบฟลัชวาวล์	
2	ราวจับรูปตัว L Ø 3 – 4 cm. ขนาดกว้าง 60 cm. ยาว 60 cm. สูงจากพื้น 65 – 70 cm	
3	ราวจับรูปตัว U ชนิดพับเก็บได้ ในแนวตั้งฉาก Ø 3 – 4 cm. กว้าง 15 – 20 cm. ยาว 55 – 60 cm.	
4	ปุ่มกดสัญญาณฉุกเฉิน มีเสียงและแสงมีสายสำหรับดึง สูงจากพื้น 25 cm.	
5	ที่ใส่กระดาษชำระ	
6	อ่างล้างหน้า สูงจากพื้น 75 – 80 cm	
7	ก๊อกน้ำแบบก้านโยก	
8	กระจกส่องหน้า (ชนิดติดตั้งเอียง)	
9	โถปัสสาวะชาย ชนิดติดตั้งพื้น	
10	ราวจับยึดติดกับผนัง Ø 3 – 4 cm.	
11	ฝักบัวชนิด ปรับระดับ	
12	ราวแขวนผ้ายึดตั้ง 2 ระดับ สูงจากพื้น 80 – 150 cm	
13	ที่นั่งอาบน้ำมั่นคงแข็งแรง สูงจากพื้น 45 cm	
14	ราวจับต่อเนื่อง Ø 3 – 4 cm.	
15	สายฉีดชำระ	
16	อ่างอาบน้ำ	

สำนักการ โยธา
กรุงเทพมหานคร

โครงการ
แบบบ้านยิ้มเพื่อประชาชน ระยะที่ 3

ตามนโยบาย
ม.ร.ว. สุขุมพันธุ์ บริพัตร
ผู้ว่าราชการกรุงเทพมหานคร
นายจุมพล สำเภาพล
รองผู้ว่าราชการกรุงเทพมหานคร
นางนิ่มนาท ชลิตานนท์
ปลัดกรุงเทพมหานคร

ผู้อำนวยการสำนักการโยธา	
รองผู้อำนวยการสำนักการโยธา	
นายพิวัฒน์ เลิศประพันธ์	
ผู้อำนวยการสำนักงานออกแบบ	
นายวันชินทร์ บรรพต	
หัวหน้ากลุ่มงานสถาปัตยกรรม	
นายสินธุชัย บุญบักษ์	
หัวหน้ากลุ่มงานวิศวกรรม	
นายอริยะ เมฆะทุล	
สถาปนิก	
นางวรรณา สุวรรณปริชา ส-สถ2189	
วิศวกรโครงสร้าง	
นายนเรเทพ รุทุล สย17645	
วิศวกรไฟฟ้า	
นายจรูญ มาสุขใจ ภฟท2457	
วิศวกรสุขาภิบาล	
นายจิระสิทธิ์ ทิมสถิตย์ สย18489	
วิศวกรเครื่องกล	
นายช่างเขียนแบบ	
นายวีระ เกิดทอง	

แบบ บ้านพักอาศัย 1 ชั้น
แบบที่ 110
ชื่อบ้าน นนทรี

เจ้าของ

สถานที่

แบบแสดง
ขยายห้องน้ำ 1

มาตราส่วน 1:100

วันที่	เลขที่	รวม
ธันวาคม 2553	A–13	15
แผ่นที่ 13		รวมแผ่น 27

FILE :

รายการแก้ไขแบบ
มิถุนายน 2557

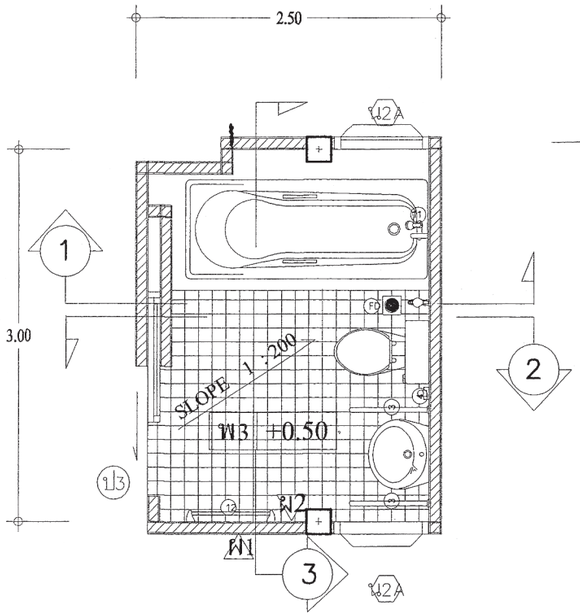

แบบขยายห้องน้ำ 2 | 1 : 50

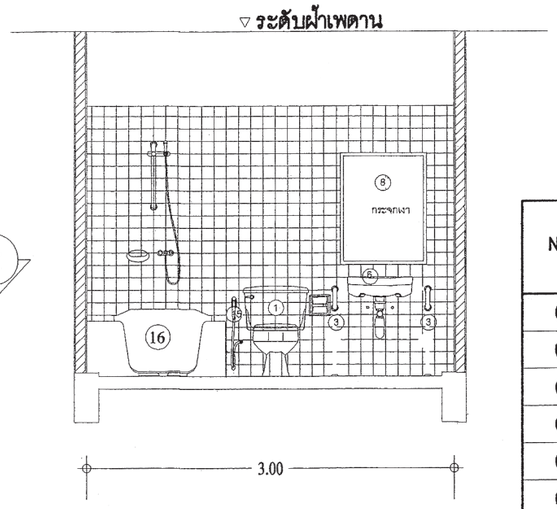

รูปตัด 3 | 1 : 50

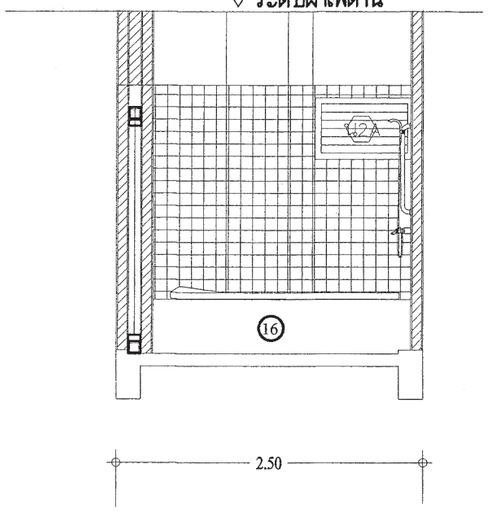

รูปตัด 1 | 1 : 50

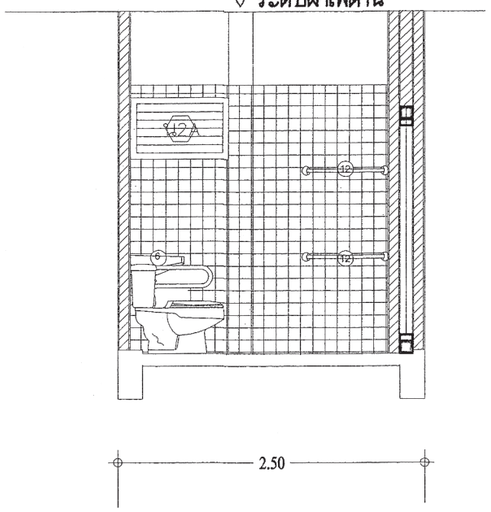

รูปตัด 2 | 1 : 50

No.	สุขภัณฑ์และอุปกรณ์	หมายเหตุ
1	โถส้วมสำหรับคนพิการ หรือ โถส้วมมีหม้อน้ำต้นโยก แบบฟลัชวาวล์	
2	ราวจับรูปตัว L ∅ 3 – 4 cm. ขนาดกว้าง 60 cm. ยาว 60 cm. สูงจากพื้น 65 – 70 cm	
3	ราวจับรูปตัว U ชนิดปรับเก็บได้ ในแนวตั้งฉาก ∅ 3 – 4 cm. กว้าง 15 – 20 cm. ยาว 55 – 60 cm.	
4	ปุ่มกดสัญญาณฉุกเฉิน มีเสียงและแสงมีสายสำหรับดึง สูงจากพื้น 25 cm.	
5	ที่ใส่กระดาษชำระ	
6	อ่างล้างหน้า สูงจากพื้น 75 – 80 cm	
7	ก๊อกน้ำแบบก้านโยก	
8	กระจกส่องหน้า (ชนิดติดตั้งเอียง)	
9	โถปัสสาวะชาย ชนิดติดตั้งพื้น	
10	ราวจับยึดติดกับผนัง ∅ 3 – 4 cm.	
11	ฝักบัวชนิด ปรับระดับ	
12	ราวแขวนผ้าติดตั้ง 2 ระดับ สูงจากพื้น 80 – 150 cm	
13	ที่นั่งอาบน้ำมั่นคงแข็งแรง สูงจากพื้น 45 cm	
14	ราวจับต่อเนื่อง ∅ 3 – 4 cm.	
15	สายฉีดชำระ	
16	อ่างอาบน้ำ	

สำนักการ โยธา
กรุงเทพมหานคร

โครงการ
แบบบ้านยิ้มเพื่อประชาชน ระยะที่ 3

ตามนโยบาย
ม.ร.ว. สุขุมพันธุ์ บริพัตร
ผู้ว่าราชการกรุงเทพมหานคร
นายจุมพล สำเภาพล
รองผู้ว่าราชการกรุงเทพมหานคร
นางนันนาท ชลิตานนท์
ปลัดกรุงเทพมหานคร

ผู้อำนวยการสำนักการโยธา	
รองผู้อำนวยการสำนักการโยธา	
นายทวีศักดิ์ เลิศประพันธ์	
ผู้อำนวยการสำนักงานออกแบบ	
นายรัชนันท์ บรรพต	
หัวหน้ากลุ่มงานสถาปัตยกรรม	
นายสินธุ์ชัย บุญปักษ์	
หัวหน้ากลุ่มงานวิศวกรรม	
นายอธิยะ เมฆะกุล	
สถาปนิก	
นางวรรณา สุวรรณปริชา ส–สถ1189	
วิศวกรโครงสร้าง	
นายนรเทพ ชูพูล สย7645	
วิศวกรไฟฟ้า	
นายธรุญ มาสุขใจ ภฟก2457	
วิศวกรสุขาภิบาล	
นายสิระสิทธิ์ ทีมสมิตย์ สย8489	
วิศวกรเครื่องกล	
นายช่างเขียนแบบ	
นายวีระ เกิดทอง	

แบบ บ้านพักอาศัย 1 ชั้น
แบบที่ 110
ชื่อบ้าน นนทรี
เจ้าของ
สถานที่

แบบแสดง
ขยายห้องน้ำ 2
มาตราส่วน 1:100

วันที่	เลขที่	รวม
สิงหาคม 2553	A–14	15
แผ่นที่ 14		รวมแผ่น 27

FILE :
รายการแก้ไขแบบ
มิถุนายน 2557

แบบขยายประตู

มาตราส่วน 1:50

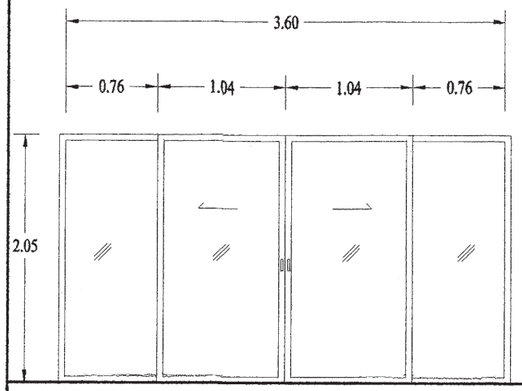

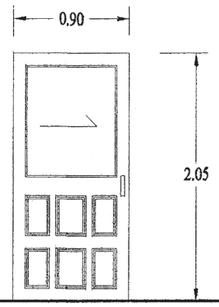

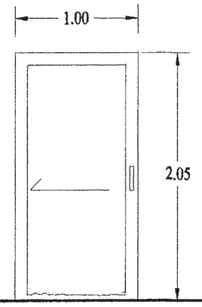

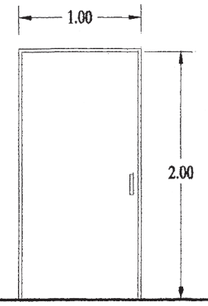

ป1	
ชนิด	ประตูบานเลื่อน/ช่องแสงติดตาย
วงกบ	อลูมิเนียม (กำหนดสีภายหลัง)
กรอบบาน	อลูมิเนียม (กำหนดสีภายหลัง)
ลูกฟัก	กระจกหนาไม่น้อยกว่า 6 มม
กุญแจ ลูกบิด กลอน	พร้อมอุปกรณ์บานเลื่อน
บานพับ	–
อื่นๆ	อลูมิเนียมหนาไม่ต่ำกว่า 1.5 มม

ป2 ป2A	
ชนิด	ประตูบานเลื่อน
วงกบ	–
กรอบบาน	ไม้
ลูกฟัก	ไม้
กุญแจ ลูกบิด กลอน	พร้อมอุปกรณ์บานเลื่อน
บานพับ	–
อื่นๆ	ป2 กว้าง 0.90x2.05 m.
	ป2A กว้าง 1.00x2.05 m.

ป3	
ชนิด	ประตูบานเลื่อน
วงกบ	–
กรอบบาน	ไม้
ลูกฟัก	ไม้
กุญแจ ลูกบิด กลอน	พร้อมอุปกรณ์บานเลื่อน
บานพับ	–
อื่นๆ	

ป4	
ชนิด	ประตูบานเลื่อน
วงกบ	–
กรอบบาน	ไม้
ลูกฟัก	ไม้
กุญแจ ลูกบิด กลอน	พร้อมอุปกรณ์บานเลื่อน
บานพับ	–
อื่นๆ	

แบบขยายหน้าต่าง

มาตราส่วน

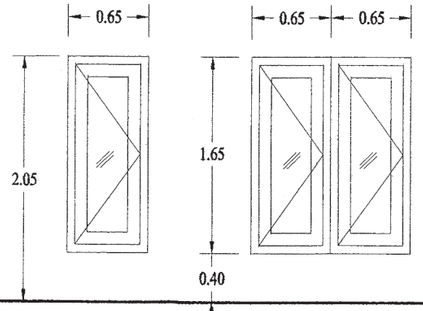

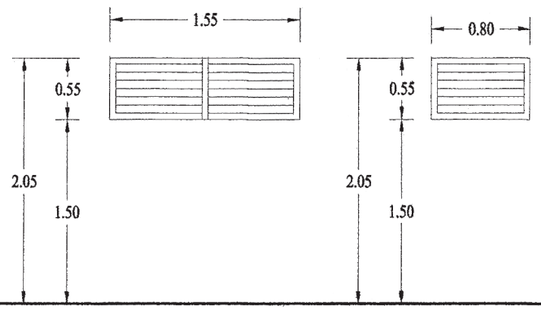

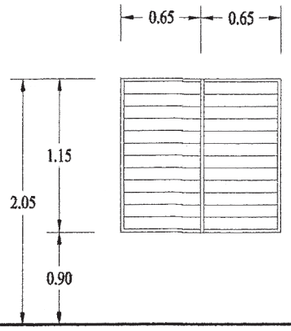

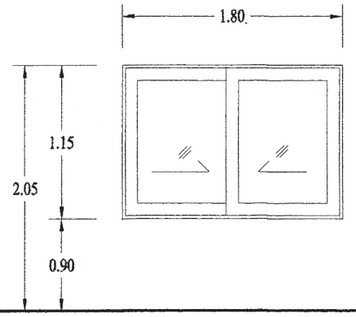

น1 น1A	
	หน้าต่างบานเปิด
วงกบ	อลูมิเนียม (กำหนดสีภายหลัง)
กรอบบาน	อลูมิเนียม (กำหนดสีภายหลัง)
ลูกฟัก	กระจกหนาไม่น้อยกว่า 6 มม
กุญแจ ลูกบิด กลอน	พร้อมอุปกรณ์บานเปิด ติดตั้งจากพื้น +1.20ม
	อลูมิเนียมหนาไม่ต่ำกว่า 1.5 มม

น2 น2A	
ชนิด	หน้าต่างบานเกล็ด ชนิดปรับมุมได้
วงกบ	ไม้เนื้อแข็ง
กรอบบาน	กระจกหนาไม่น้อยกว่า 6 มม
ลูกฟัก	–
กุญแจ ลูกบิด กลอน	–
อื่นๆ	พร้อมอุปกรณ์บานเกล็ด

น3	
ชนิด	หน้าต่างบานเกล็ด ชนิดปรับมุมได้
วงกบ	ไม้เนื้อแข็ง
กรอบบาน	กระจกหนาไม่น้อยกว่า 6 มม
ลูกฟัก	–
กุญแจ ลูกบิด กลอน	ติดตั้งจากพื้น +1.20ม
บานพับ	–
อื่นๆ	พร้อมอุปกรณ์บานเกล็ด

น4	
ชนิด	หน้าต่างบานเลื่อนสลับ
วงกบ	อลูมิเนียม (กำหนดสีภายหลัง)
กรอบบาน	อลูมิเนียม (กำหนดสีภายหลัง)
ลูกฟัก	กระจกหนาไม่น้อยกว่า 6 มม
กุญแจ ลูกบิด กลอน	พร้อมอุปกรณ์บานเลื่อน ติดตั้งจากพื้น +1.20ม
อื่นๆ	อลูมิเนียมหนาไม่ต่ำกว่า 1.5 มม

สำนักการ โยธา
กรุงเทพมหานคร

โครงการ
แบบบ้านยิ้มเพื่อประชาชน ระยะที่ 3

ตามนโยบาย
ม.ร.ว. สุขุมพันธุ์ บริพัตร
ผู้ว่าราชการกรุงเทพมหานคร
นายจุมพล สำเภาพล
รองผู้ว่าราชการกรุงเทพมหานคร
นางนิ่มนาท ชลิตานนท์
ปลัดกรุงเทพมหานคร

ผู้อำนวยการสำนักการโยธา	
รองผู้อำนวยการสำนักการโยธา	
นายพิศักดิ์ เลิศประพันธ์	
ผู้อำนวยการสำนักงานออกแบบ	
นายวัชรินทร์ บรรพต	
หัวหน้ากลุ่มงานสถาปัตยกรรม	
นายสินธุชัย บุญบักษ์	
หัวหน้ากลุ่มงานวิศวกรรม	
นายอธิยะ เมฆะทุล	
สถาปนิก	
นางวรรณา สุวรรณปริชา ส-สถ2189	
วิศวกรโครงสร้าง	
นายนรเทพ ชูชุด สย17645	
วิศวกรไฟฟ้า	
นายจรูญ มาสุขใจ ภฟท2457	
วิศวกรสุขาภิบาล	
นายจิระสิทธิ์ ทิมสถิตย์ สย18489	
วิศวกรเครื่องกล	
นายช่างเขียนแบบ	
นายวีระ เกิดทอง	

แบบ	บ้านพักอาศัย 1 ชั้น
แบบที่	110
ชื่อบ้าน	นนทรี
เจ้าของ	
สถานที่	

แบบแสดง	ขยายประตู หน้าต่าง
มาตราส่วน	1:100

วันที่	แบบที่	รวม
ธันวาคม 2553	A–15	15
แผ่นที่ 15		รวมแผ่น 27

FILE :

รายการแก้ไขแบบ

มิถุนายน 2557

รายการประกอบแบบด้านวิศวกรรมโยธา

1. ซีเมนต์

1.1 ส่วนผสมของโครงสร้างคอนกรีตเสริมเหล็กทั้งหมดต้องใช้ PORTLAND CEMENT ประเภทที่ 1 ที่มีคุณสมบัติตามมาตรฐานผลิตภัณฑ์อุตสาหกรรมเท่านั้น

1.2 ถ้าไม่ได้ระบุเป็นอย่างอื่น ต้องมีส่วนผสมของซีเมนต์ไม่น้อยกว่า325กิโลกรัมต่อคอนกรีตลูกบาศก์เมตร

2. คอนกรีต

2.1 คอนกรีตที่ใช้สำหรับงานโครงสร้างของอาคารเช่นเสาเข็ม , ฐานราก , เสา และพื้น ฯลฯ ต้องมีกำลังอัดประลัยไม่น้อยกว่า 180ksc เมื่ออายุ 28วัน โดยทดสอบจากแท่งคอนกรีตตัวอย่างรูปทรงกระบอก 150x300มม.

2.2 ADMIXTURE ที่ใช้ต้องมีคุณสมบัติตาม ASTM หรือ BS

3. งานเหล็ก

3.1 คุณสมบัติของเหล็กเสริมคอนกรีต มีดังนี้

ขนาดเหล็กเสริม mm.	ชั้นคุณภาพ	มาตรฐาน	หมายเหตุ
RB6 , RB9 DB12 ขึ้นไป	SR-24 SD-40	มอก. 20-2543 มอก. 24-2548	

3.2 เหล็กรูปพรรณ , เหล็กกลวงสำหรับก่อสร้าง

3.2.1 เหล็กรูปพรรณที่จะใช้ต้องมีคุณสมบัติตาม มอก. 1227-2539 , มอก. 1228-2549 หรือ JIS เหล็กกลวงที่ใช้ต้องมีคุณสมบัติตาม มอก. 107-2533 หรือ JIS และเหล็กรูปพรรณเชื่อมประกอบจะต้องมีคุณสมบัติตาม มอก. 1303-2538

3.2.2 เหล็กรูปพรรณทั้งหมดต้องเป็นของใหม่ ไม่เคยใช้งานมาก่อน ตรงไม่บิดเบี้ยว ไม่มีรอยตำหนิ ไม่มีสนิมกร่อน ไม่เปื้อนสี หรือน้ำมัน

3.2.3 การต่อเหล็กรูปพรรณ ถ้าไม่จำเป็นจริงๆแล้วห้ามต่อ ในกรณีที่มีการต่อเหล็ก รอยต่อของเหล็กต้องมีกำลังมากกว่าหรือเท่ากับเหล็กที่ไม่มีรอยต่อ การต่อให้ต่อจุดเดียวเท่านั้น และการต่อให้เป็นไปตามมาตรฐาน AISC

3.2.4 การประกอบการติดตั้ง ให้ดำเนินการตามมาตรฐาน AISC หรือตามมาตรฐานสำหรับอาคารเหล็กรูปพรรณของ วสท. ที่ 1015-40

3.2.5 ผู้รับจ้างจะต้องทำ ค้ำยัน ยึดโครง ให้เพียงพอเพื่อยึดโครงสร้างให้แน่นหนาอยู่ในแนวและตำแหน่งที่ต้องการ

3.2.6 องค์อาคารที่วางทาบหรือต่อเชื่อมจะต้องวางให้แบนสนิทเต็มหน้า

3.2.7 การเชื่อมต่อทั้งหมดให้ใช้วิธีเชื่อมด้วยไฟฟ้าการ (ELECTRLC ARC WELDING) โดยตลอดผิวหน้าสัมผัสการเชื่อมให้เป็นไปตามมาตรฐาน AWS ขนาดของรอยเชื่อมต้องไม่น้อยกว่าความหนาของแผ่นเหล็ก

3.2.8 ถ้าไม่ได้กำหนดให้เป็นอย่างอื่น รอยต่อระหว่างชิ้นส่วนเหล็กต่างๆ ให้ใช้วิธีเชื่อมตะเข็บตลอดแนวชน

3.2.9 ผิวหน้าที่จะทำการเชื่อม ต้องสะอาดปราศจากสะเก็ดร่อน สนิมกร่อน ไขมัน สี หรือสิ่งแปลกปลอมอื่นใด

3.2.10 ลวดเชื่อมต้องมีคุณสมบัติตาม มอก. หรือ AWS หรือ AISC

3.2.11 ให้ทาด้วยสีกันสนิมไม่น้อยกว่า 2 ชั้น คุณภาพเทียบเท่า RUST O-LEAM , JOTAN , SIKKENS

4. เสาเข็ม

4.1 เสาเข็มคอนกรีตอัดแรง เป็นเสาเข็มของ MP , GPS , GEL , CPM , T-COM หรือเทียบเท่า หรือเสาเข็มเจาะ(ตามแบบแสดง)

- เสาเข็มคอนกรีตอัดแรง ขนาด ⊙ -0.15x0.15ม.
- เสาเข็มคอนกรีตอัดแรง ขนาด I -0.18x0.18ม.พื้นที่หน้าตัดไม่น้อยกว่า 253 ตร.ซม.
- เสาเข็มคอนกรีตอัดแรง ขนาด I -0.22x0.22ม.พื้นที่หน้าตัดไม่น้อยกว่า 351 ตร.ซม.
- เสาเข็มคอนกรีตอัดแรง ขนาด I -0.26x0.26ม.พื้นที่หน้าตัดไม่น้อยกว่า 455 ตร.ซม.
- เสาเข็มเจาะ ขนาด ø0.35 ม.

4.2 กำลังรับน้ำหนักบรรทุกและความยาวเสาเข็มให้พิจารณาตามแบบรายละเอียด โดยความยาวเสาเข็มที่แท้จริง ณ ตำแหน่งที่ตั้งโครงการ อาจมีการเปลี่ยนแปลง แต่ทั้งนี้ให้กำหนดและตรวจสอบอีกครั้งโดยวิศวกรผู้ควบคุมงาน โดยเสาเข็มจะต้องมีกำลังรับน้ำหนักบรรทุกได้ไม่น้อยกว่าที่กำหนดตามแบบ

5. ระบบกันซึม

5.1 รายละเอียดและคุณสมบัติ

ส่วนของอาคาร	ชนิดและผลิตภัณฑ์	ผลิตภัณฑ์คุณภาพเทียบเท่า
- หลังคา ค.ส.ล. - ห้องน้ำ	น้ำยาเคมีแบบกันซึม	BRUSHBOND ของ FOSROC LANKO 225 ของ DAVCO

6. ทั่วไปและการเตรียมงาน

6.1 รายการประกอบแบบอื่นใดที่ไม่ได้กำหนดไว้ให้ถือปฏิบัติตาม "บทกำหนดทั่วไปสำหรับการก่อสร้างอาคารคอนกรีตเสริมเหล็กของ วสท. "เป็นเกณฑ์

6.2 เนื่องจากคุณสมบัติของดินในกรุงเทพมหานคร แต่ละพื้นที่เขตมีความแตกต่างกันในด้านความสามารถในการรับน้ำหนักบรรทุกและมีระดับความลึกของชั้นทรายที่แตกต่างกัน ฉะนั้นก่อนทำการก่อสร้าง เจ้าของอาคารและผู้รับจ้างต้องตรวจสอบความเหมาะสมของความยาวเสาเข็ม เพื่อให้มีค่าการรับน้ำหนักบรรทุกของเสาเข็มได้ไม่น้อยกว่าแบบที่กำหนดไว้

6.3 หากมีอุปสรรคในการเข้าพื้นที่ก่อสร้าง อันจะทำให้เกิดผลกระทบความเดือดร้อนรำคาญ และเกิดความเสียหายจากการใช้เสาเข็มตอกกับอาคารข้างเคียง ให้สามารถใช้เสาเข็มเจาะเทียบเคียงความสามารถในการรับน้ำหนักบรรทุกได้

สำนักการ โยธา
กรุงเทพมหานคร

โครงการ
แบบบ้านยิ้มเพื่อประชาชน ระยะที่ 3

ตามนโยบาย
ม.ร.ว. สุขุมพันธุ์ บริพัตร
ผู้ว่าราชการกรุงเทพมหานคร
นายจุมพล สำเภาพล
รองผู้ว่าราชการกรุงเทพมหานคร
นางนิ่มนาท ชลิตานนท์
ปลัดกรุงเทพมหานคร

ผู้อำนวยการสำนักการโยธา	
รองผู้อำนวยการสำนักการโยธา	
นายทวีศักดิ์ เลิศประพันธ์	
ผู้อำนวยการสำนักงานออกแบบ	
นายวัรินทร์ บรรพต	
หัวหน้ากลุ่มงานสถาปัตยกรรม	
นายสินธุ์ชัย บุญปักษ์	
หัวหน้ากลุ่มงานวิศวกรรมอาคาร	
นายอิทธะ เมฆะกุล	
สถาปนิก	
นางวรรณา สุวัฒนปรีชา ส-สถ.2189	
วิศวกรโครงสร้าง	
นายนรเทพ รุพุด สย.7645	
วิศวกรไฟฟ้า	
นายพรูญ มาสุธใจ	ภพก.2457
วิศวกรสุขาภิบาล	
นายสิระสิทธิ์ ทิมสติยร์	สย. 8489
วิศวกรเครื่องกล	
นายช่างเขียนแบบ	
นายสุวัฒน์ วงศ์เพ็งจิญ	

แบบ บ้านพักอาศัย 1 ชั้น
แบบที่ 110
ชื่อบ้าน นนทรี

เจ้าของ	
สถานที่	

แบบแสดง
รายการประกอบแบบโครงสร้าง

วันที่ :	เลขที่	รวม
ธันวาคม 2553	S-01	5

แผ่นที่	รวมแผ่น
16	27

FILE :

รายการแก้ไขแบบ
มิถุนายน 2557

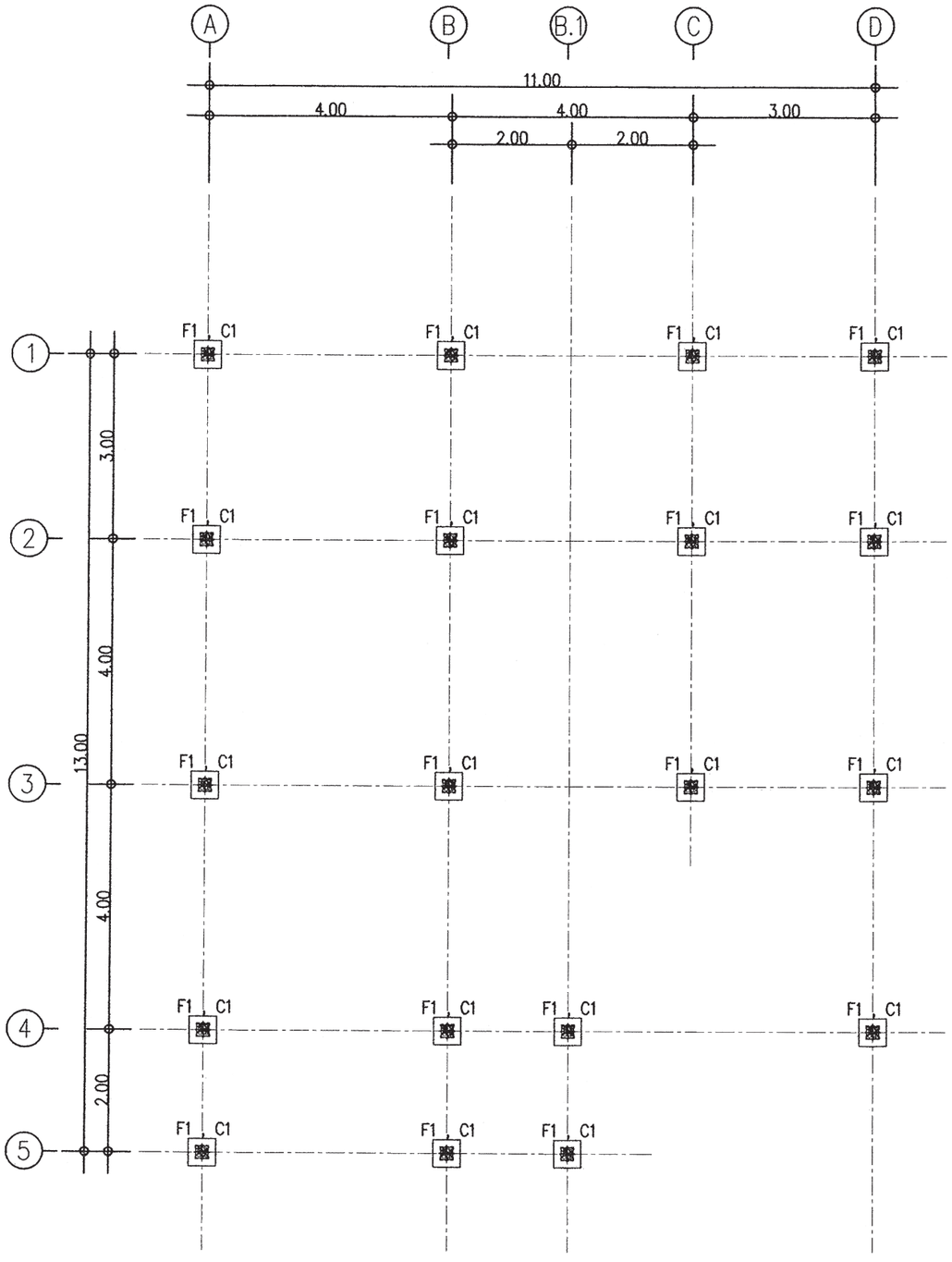

แปลนเสาเข็มและฐานราก

มาตราส่วน 1 : 100

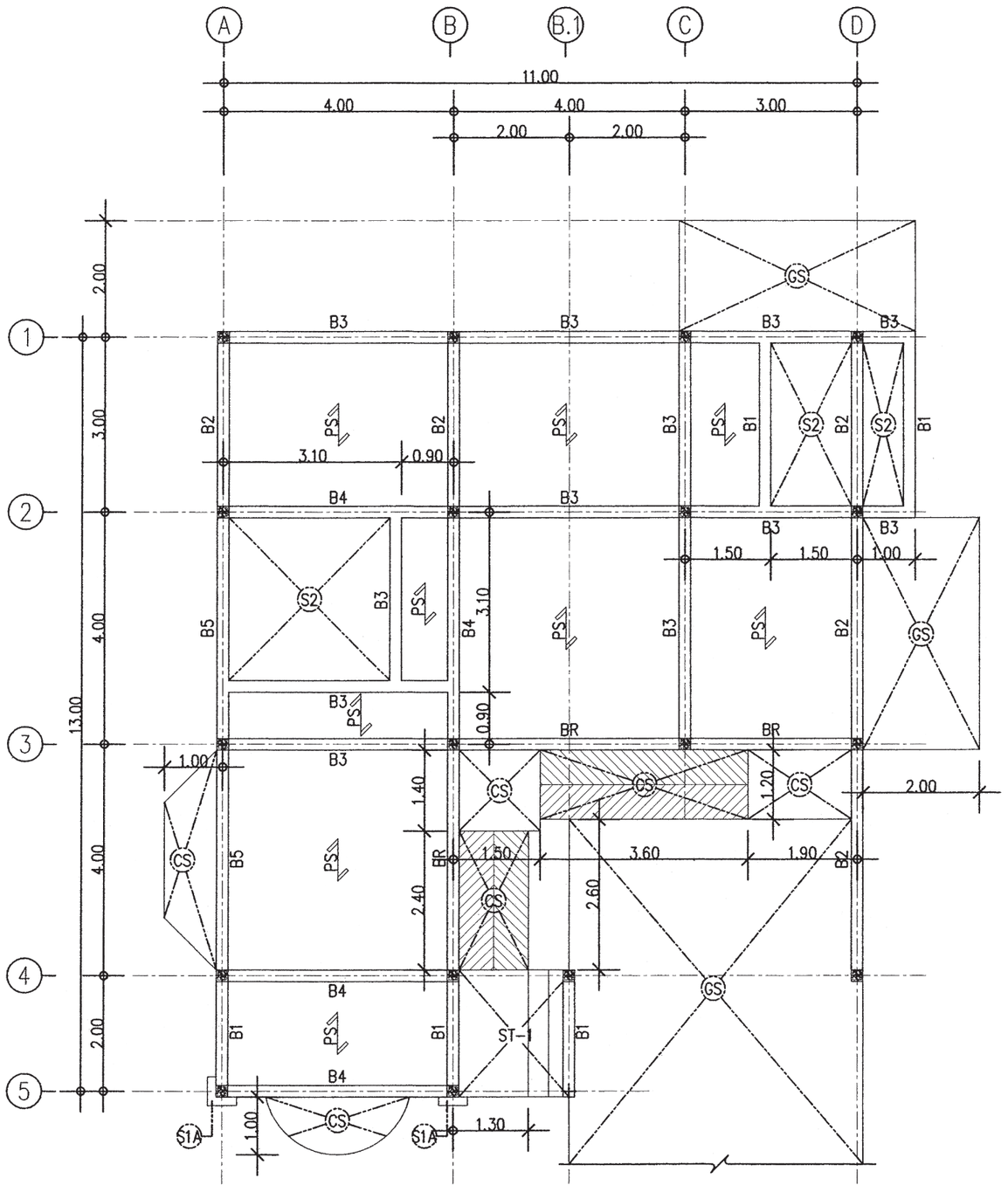

แปลนโครงสร้างชั้นล่าง

มาตราส่วน 1 : 100

สำนักการ โยธา
กรุงเทพมหานคร

โครงการ
แบบบ้านยิ้มเพื่อประชาชน ระยะที่ 3

ตามนโยบาย
ม.ร.ว. สุขุมพันธุ์ บริพัตร
ผู้ว่าราชการกรุงเทพมหานคร
นายจุมพล สำเภาพล
รองผู้ว่าราชการกรุงเทพมหานคร
นางนิ่มนาท ชลิตานนท์
ปลัดกรุงเทพมหานคร

ผู้อำนวยการสำนักการโยธา	
รองผู้อำนวยการสำนักการโยธา	
นายทวิศักดิ์ เลิศประพันธ์	
ผู้อำนวยการสำนักงานออกแบบ	
นายรัชชินทร์ บรรพต	
หัวหน้ากลุ่มงานสถาปัตยกรรม	
นายสินธุ์ชัย บุญปักษ์	
หัวหน้ากลุ่มงานวิศวกรรมอาคาร	
นายอริยะ เมฆะกูล	
สถาปนิก	
นางวรรณา สุวรรณปริชา ส-สถ 2189	
วิศวกรโครงสร้าง	
นายนรเทพ รุพุล สย 7645	
วิศวกรไฟฟ้า	
นายจรูญ มาสุขใจ	ภฟก.2457
วิศวกรสุขาภิบาล	
นายจีระสิทธิ์ ทิมสถิตย์	สย. 8489
วิศวกรเครื่องกล	
นายช่างเขียนแบบ	
นายสุวัฒน์ วงศ์เพิ่มเจริญ	

แบบ บ้านพักอาศัย 1 ชั้น
แบบที่ 110
ชื่อบ้าน นนทรี

เจ้าของ

สถานที่

แบบแสดง
แปลนเสาเข็มและฐานราก
แปลนโครงสร้างชั้นล่าง

วันที่ :	เลขที่	รวม
ธันวาคม 2553	S-02	5

แผ่นที่	รวมแผ่น
17	27

FILE :

รายการแก้ไขแบบ
มิถุนายน 2557

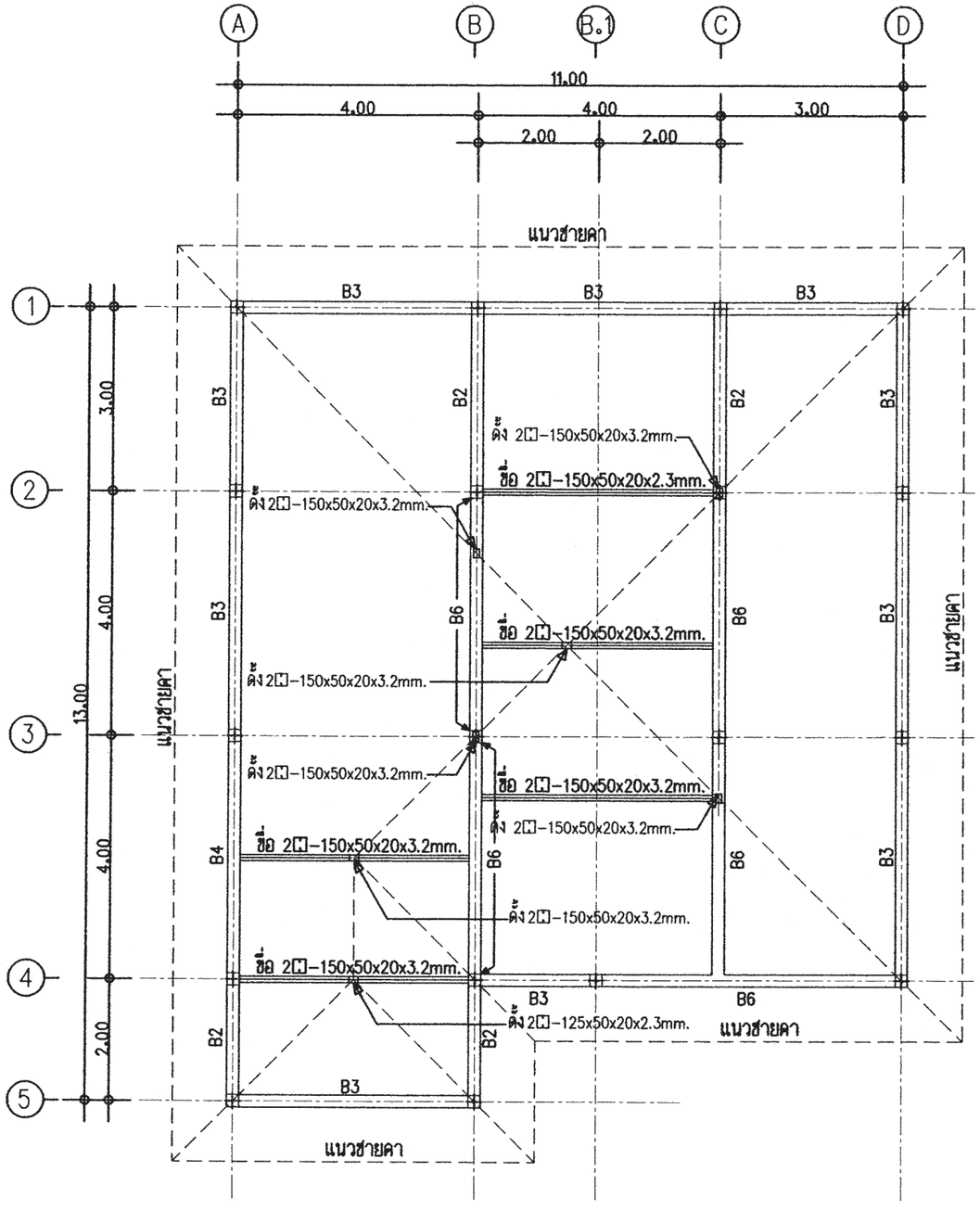

แปลนโครงสร้างรับโครงหลังคา

มาตราส่วน 1 : 100

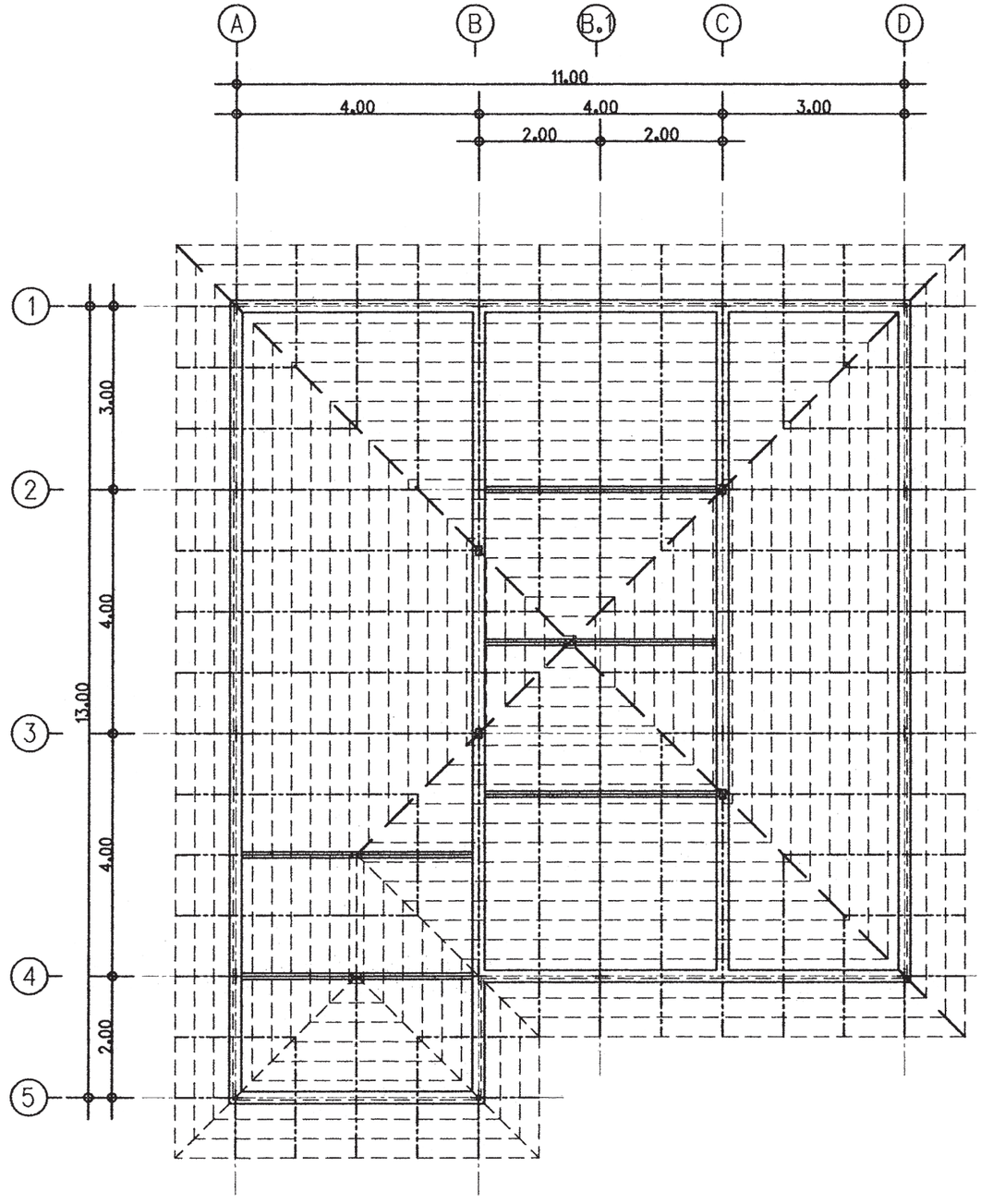

NOTE :

- ตะเฆ่สั้น 2[-150x50x20x3.2mm.
- ตะเฆ่สั้น , ตะเฆ่ราง , อกไก่ 2[-125x50x20x2.3mm.
- จับทับ C -100x50x20x3.2mm.@1.00m.
- ระแนง ø 25x25x1.6mm.@0.32-0.34m.

แปลนโครงสร้างหลังคา

มาตราส่วน 1 : 100

สำนักการ โยธา
กรุงเทพมหานคร

โครงการ
แบบบ้านยิ้มเพื่อประชาชน ระยะที่ 3

ตามนโยบาย
ม.ร.ว. สุขุมพันธุ์ บริพัตร
ผู้ว่าราชการกรุงเทพมหานคร
นายจุมพล ลำเภาพล
รองผู้ว่าราชการกรุงเทพมหานคร
นางนินนาท ชลิตานนท์
ปลัดกรุงเทพมหานคร

ผู้อำนวยการสำนักการโยธา	
รองผู้อำนวยการสำนักการโยธา	
นายทวีศักดิ์ เลิศประพันธ์	
ผู้อำนวยการสำนักงานออกแบบ	
นายวัชรินทร์ บรรพต	
หัวหน้ากลุ่มงานสถาปัตยกรรม	
นายสินธุ์ชัย บุญปักษ์	
หัวหน้ากลุ่มงานวิศวกรรมอาคาร	
นายอวิยะ เมฆะกุล	
สถาปนิก	
นางวรรณา สุวรรณปรีชา ส-สถ.2189	
วิศวกรโครงสร้าง	
นายนะเทพ รูทูล สย.7645	
วิศวกรไฟฟ้า	
นายจรูญ มาสุขใจ	ภฟท.2457
วิศวกรสุขาภิบาล	
นายจิระสิทธิ์ ทิมสิดย์	สย. 8489
วิศวกรเครื่องกล	
นายช่างเขียนแบบ	
นายสุวัฒน์ วงศ์เพ็งจิญ	

แบบ บ้านพักอาศัย 1 ชั้น
แบบที่ 110
ชื่อบ้าน นนทรี

เจ้าของ

สถานที่

แบบแสดง
แปลนโครงสร้างรับโครงหลังคา
แปลนโครงสร้างหลังคา

วันที่ :	เลขที่	รวม
ธันวาคม 2553	S-03	5

แผ่นที่	รวมแผ่น
18	27

FILE :

รายการแก้ไขแบบ
มิถุนายน 2557

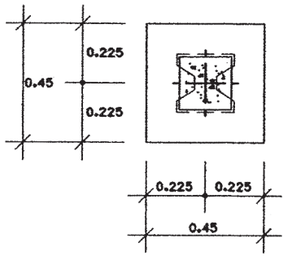

ขยายแปลน F1

มาตราส่วน 1:25

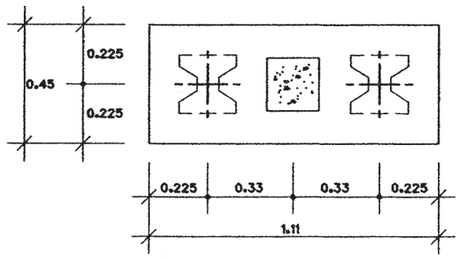

ขยายแปลน F2

มาตราส่วน 1:25

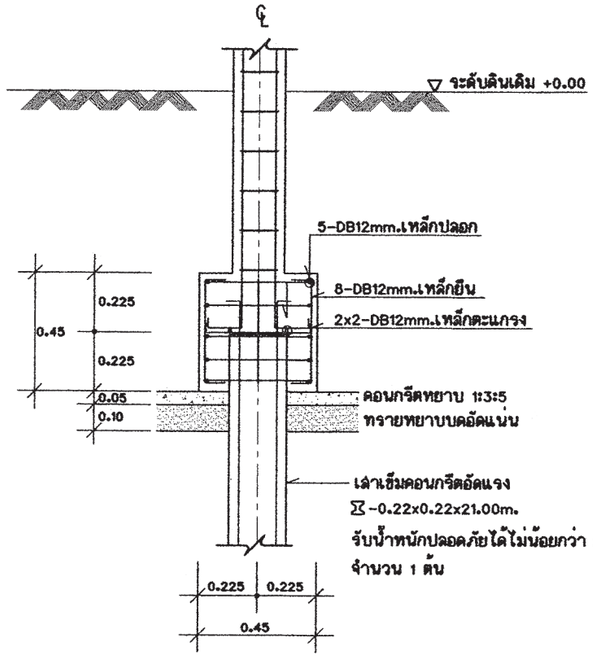

ขยายรูปตัด F1

มาตราส่วน 1:25

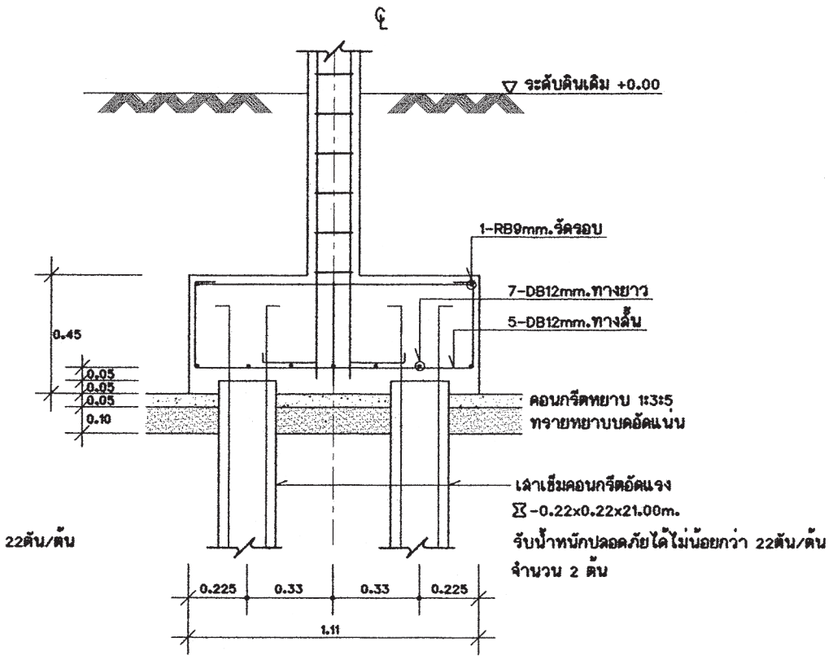

ขยายรูปตัด F2

มาตราส่วน 1:25

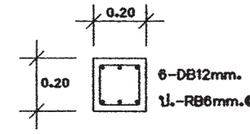

C1 ตอม่อ-ชั้น2 1:25

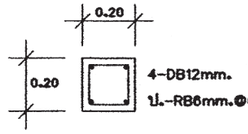

C1 ชั้น2-หลังคา 1:25

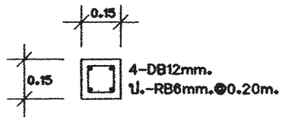

CX 1:25

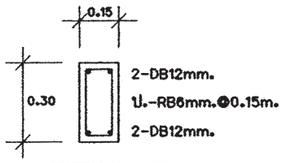

B1 1:25

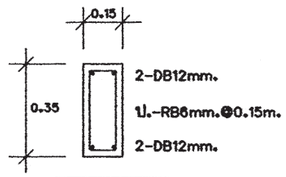

B2 1:25

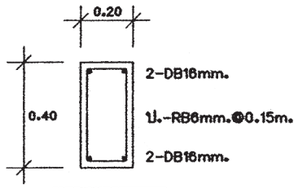

B3 1:25

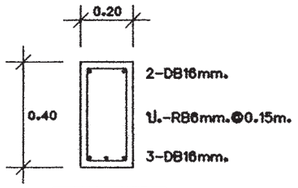

B4 1:25

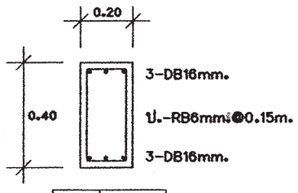

B5 1:25

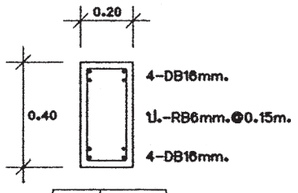

B6 1:25

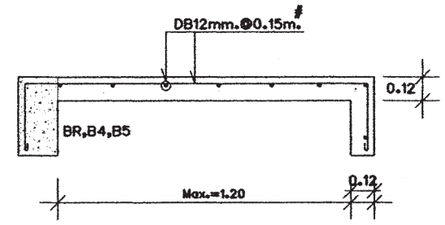

CS 1:25

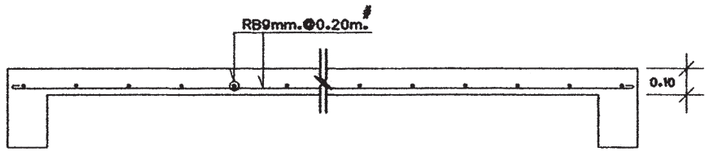

S1 1:25

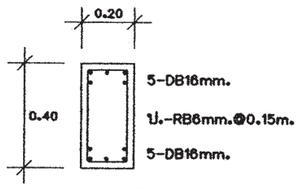

B7 1:25

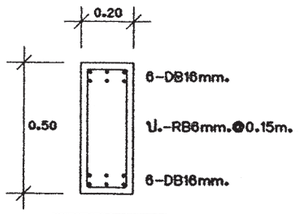

B8 1:25

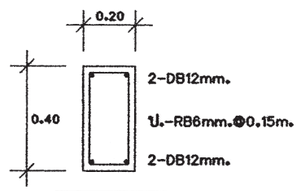

B9 1:25

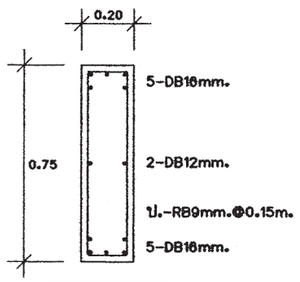

BR 1:25

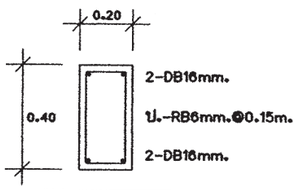

CB2 1:25

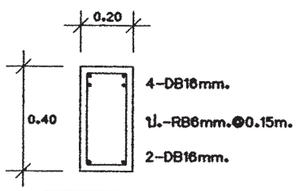

CB3 1:25

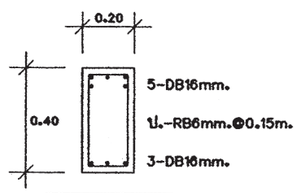

CB4 1:25

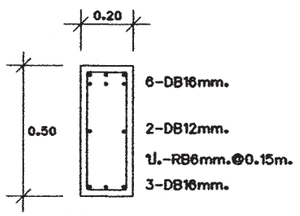

CB5 1:25

สำนักการ โยธา
กรุงเทพมหานคร

โครงการ
แบบบ้านยิ้มเพื่อประชาชน ระยะที่ 3

ตามนโยบาย
ม.ร.ว. สุขุมพันธุ์ บริพัตร
ผู้ว่าราชการกรุงเทพมหานคร
นายจุมพล สำเภาพล
รองผู้ว่าราชการกรุงเทพมหานคร
นางนินนาท ชลิตานนท์
ปลัดกรุงเทพมหานคร

ผู้อำนวยการสำนักการโยธา	
รองผู้อำนวยการสำนักการโยธา	
นายทวิศักดิ์ เลิศประพันธ์	
ผู้อำนวยการสำนักงานออกแบบ	
นายรัชินทร์ บรรพต	
หัวหน้ากลุ่มงานสถาปัตยกรรม	
นายสินธุ์ชัย บุญบักษ์	
หัวหน้ากลุ่มงานวิศวกรรมอาคาร	
นายอริยะ เมฆะกุล	
สถาปนิก	
นางวรรณา สุวรรณปรีชา ส-สถ.2189	
วิศวกรโครงสร้าง	
นายนรเทพ รุฑุล สย.7645	
วิศวกรไฟฟ้า	
นายจรูญ มาสุขใจ	ภฟก.2457
วิศวกรสุขาภิบาล	
นายจิระสิทธิ์ ทิมสถิตย์	สย. 8489
วิศวกรเครื่องกล	
นายช่างเขียนแบบ	
นายสุวัฒน์ วงค์เพ็งจิญ	

แบบ บ้านพักอาศัย 1 ชั้น
แบบที่ 110
ชื่อบ้าน นนทรี

เจ้าของ

สถานที่

แบบแสดง
ขยายโครงสร้าง

วันที่ :	เลขที่	รวม
สิงหาคม 2553	S-04	5

แผ่นที่	รวมแผ่น
19	27

FILE :

รายการแก้ไขแบบ
มิถุนายน 2557

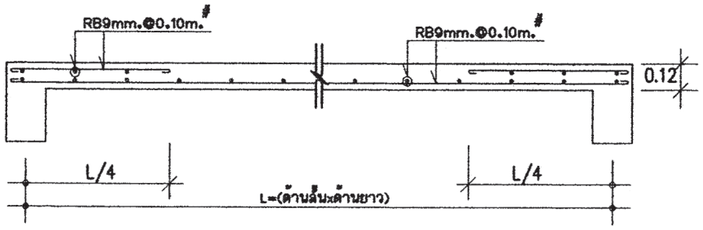

S2 | 1:25

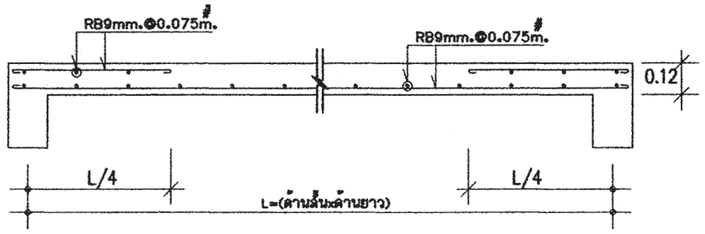

S3 | 1:25

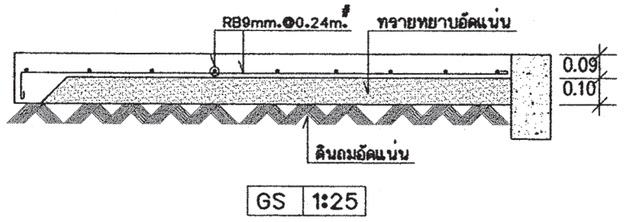

GS | 1:25

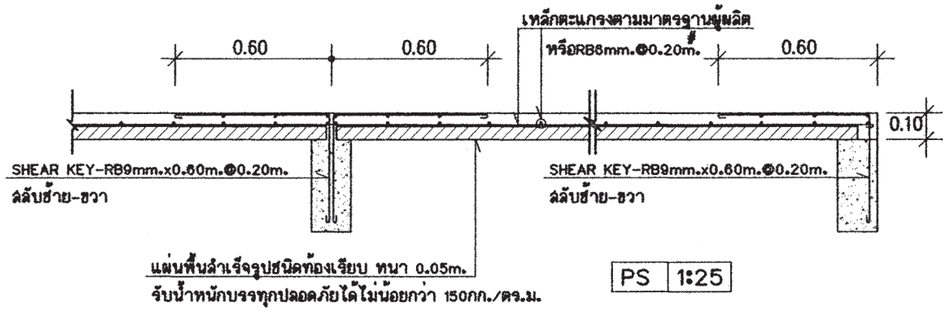

PS | 1:25

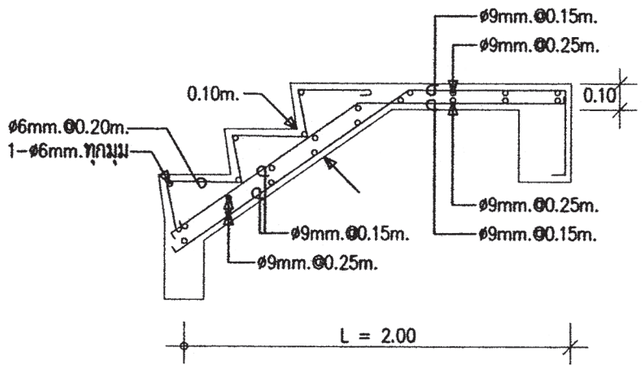

ST-1 | 1:25

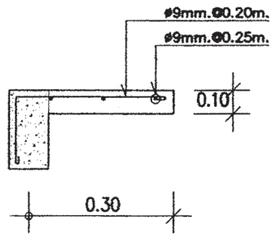

S1A | 1:25

สำนักการ โยธา
กรุงเทพมหานคร

โครงการ
แบบบ้านยิ้มเพื่อประชาชน ระยะที่ 3

ตามนโยบาย
ม.ร.ว. สุขุมพันธุ์ บริพัตร
ผู้ว่าราชการกรุงเทพมหานคร
นายจุมพล สำเภาพล
รองผู้ว่าราชการกรุงเทพมหานคร
นางนิ่มนาท ชลิตานนท์
ปลัดกรุงเทพมหานคร

ผู้อำนวยการสำนักการโยธา	
รองผู้อำนวยการสำนักการโยธา	
นายทวีศักดิ์ เลิศประพันธ์	
ผู้อำนวยการสำนักงานออกแบบ	
นายวัชรินทร์ บรรพต	
หัวหน้ากลุ่มงานสถาปัตยกรรม	
นายสินธุ์ชัย บุญบักษ์	
หัวหน้ากลุ่มงานวิศวกรรมอาคาร	
นายอวิยะ เมฆะกุล	
สถาปนิก	
นางวรรณา สุวรรณปริชา ส-สถ.2189	
วิศวกรโครงสร้าง	
นายนรเทพ ชูพูล สย.7645	
วิศวกรไฟฟ้า	
นายจรูญ มาสุขใจ	ภพก.2457
วิศวกรสุขาภิบาล	
นายจิระสิทธิ์ ทิมสถิตย์	สย. 8489
วิศวกรเครื่องกล	
นายช่างเขียนแบบ	
นายสุวัฒน์ วงศ์เพิ่มเจริญ	

แบบ บ้านพักอาศัย 1 ชั้น
แบบที่ 110
ชื่อบ้าน นนทรี

เจ้าของ

สถานที่

แบบแสดง
ขยายโครงสร้าง

วันที่ :	เลขที่	รวม
ธันวาคม 2553	S-05	5

แผ่นที่	รวมแผ่น
20	27

FILE :

รายการแก้ไขแบบ
มิถุนายน 2557

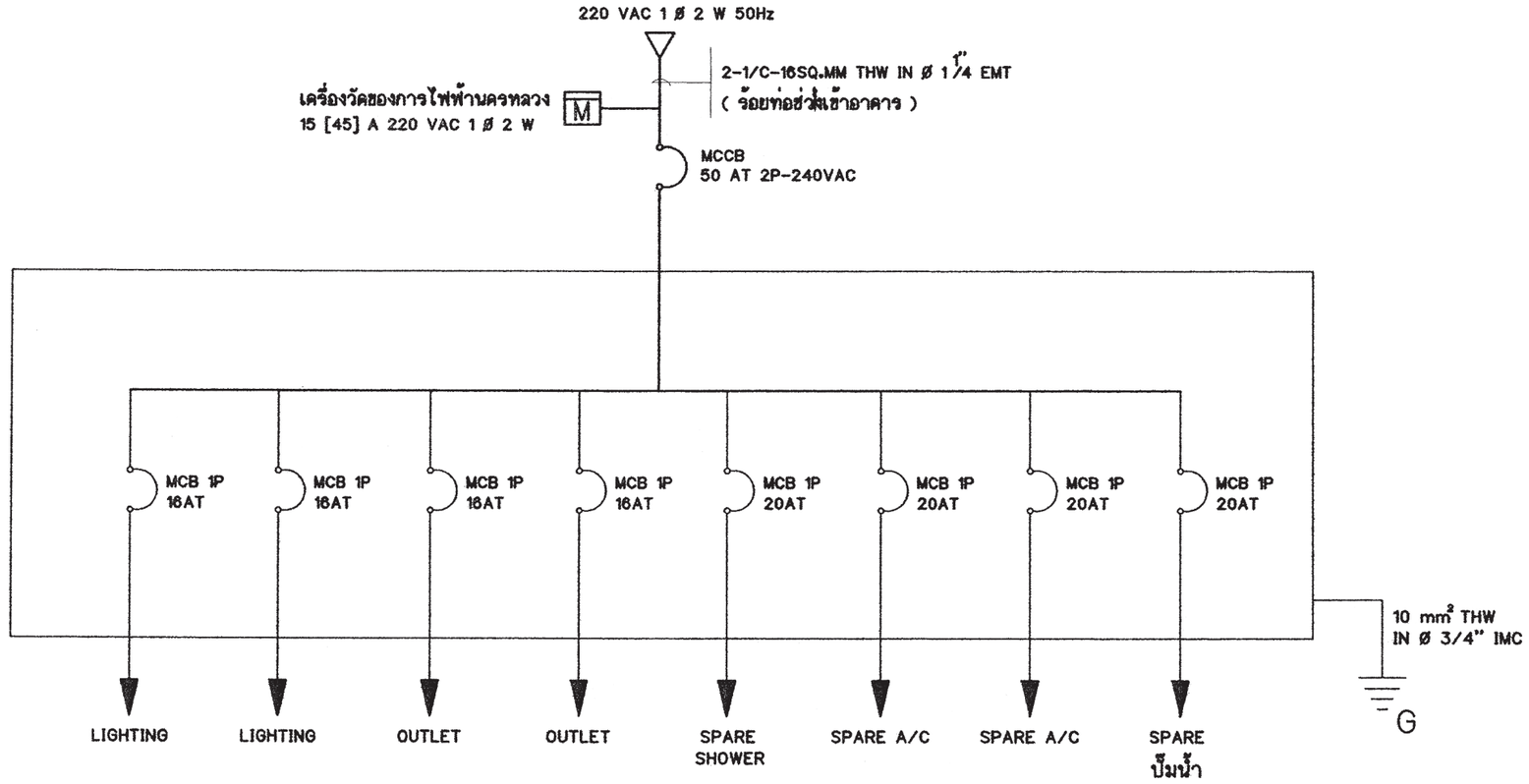

SINGLE LINE DIAGRAM

สัญลักษณ์ระบบไฟฟ้า

○	โคม DOWNLIGHT 1x11 W
⊕	โคม DOWNLIGHT หลอด COMPACT 1x11 W
⊣○	ไฟกิ่งหลอด COMPACT 1x11 W
▣	โคมกลมหลอด ฟลูออเรสเซนต์ 1x32 W พร้อมฝาครอบสีใส
▭	ดวงโคมหลอด ฟลูออเรสเซนต์ 1x18 W พร้อมฝาครอบสีใส
S	สวิตช์ไฟฟ้าแบบธรรมดา
S_3	สวิตช์ไฟฟ้าแบบ 3ทาง
⊖	เต้ารับไฟฟ้าแบบมีสายดิน
TV	เต้ารับทีวี
⊠	เต้ารับโทรศัพท์
Ⓙ	กล่องต่อสายไฟ
◪	แผงจ่ายไฟ
MCB	MINIATURE CIRCUIT BREAKER

รายการระบบงานไฟฟ้า

- แผงจ่ายไฟเป็นกล่องเหล็ก
- สายไฟตามมาตรฐานอุตสาหกรรม
- เต้ารับไฟฟ้าแบบมีสายดิน
- สวิตช์ไฟฟ้าแบบธรรมดา และ สามทาง
- สายเมนวงจรย่อยขนาด 4 มม.^{2}
- สายไฟเข้าเต้ารับขนาด 2.5 มม.^{2}
- สายไฟเข้าดวงโคมขนาด 1 มม.^{2}
- การเดินสายร้อยในท่อร้อยสายฝังในผนังส่วนการเดินสายในฝ้าเพดานให้เดินร้อยท่อร้อยยึดติดกับเสาหรือคาน
- สายไฟเข้าเครื่องทำน้ำอุ่น 3500 W ขนาด 4 มม.^{2}
- สาย COAXIAL เข้าเต้ารับทีวีใช้ RG6
- สายโทรศัพท์เข้าเต้ารับโทรศัพท์ ขนาด 0.65 มม.
- การต่อลงดินต้องเป็นไปตามกฎของการไฟฟ้านครหลวง
- ทิ้งสายข้างหนึ่งไว้ในกล่องต่อสายในห้องนอน หรือ ห้องน้ำ อีกข้างหนึ่งต่อเข้ากับ CIRCUIT BREAKER ในแผงจ่ายไฟ

สำนักการ โยธา
กรุงเทพมหานคร

โครงการ
แบบบ้านยิ้มเพื่อประชาชน ระยะที่ 3

ตามนโยบาย
ม.ร.ว. สุขุมพันธุ์ บริพัตร
ผู้ว่าราชการกรุงเทพมหานคร
นายจุมพล สำเภาพล
รองผู้ว่าราชการกรุงเทพมหานคร
นางนินนาท ชลิตานนท์
ปลัดกรุงเทพมหานคร

ผู้อำนวยการสำนักการโยธา
รองผู้อำนวยการสำนักการโยธา
นายทวีศักดิ์ เลิศประพันธ์
ผู้อำนวยการสำนักงานออกแบบ
นายวัชรินทร์ บรรพต
หัวหน้ากลุ่มงานสถาปัตยกรรม
นายสินธุ์ชัย บุญปักษ์
หัวหน้ากลุ่มงานวิศวกรรม
นายอริยะ เมฆะกูล
สถาปนิก
นางวรรณา สุวรรณปรีชา ส-สถ.2189
วิศวกรโครงสร้าง
นายนรเทพ ชูทูล สย. 7645
วิศวกรไฟฟ้า
นายจรูญ มาสุขใจ ภฟก. 2457
วิศวกรสุขาภิบาล
นายจิระสิทธิ์ ทิมสถิตย์ สย.8489
วิศวกรเครื่องกล
นายช่างเขียนแบบ
นายสมชาย กันนะสมบัติ

แบบ บ้านพักอาศัย 1 ชั้น
แบบที่ 110
ชื่อบ้าน นนทรี
เจ้าของ
สถานที่

แบบแสดง
รายการระบบงานไฟฟ้า
สัญลักษณ์ระบบไฟฟ้า
SINGLE LINE DIAGRAM
มาตราส่วน 1:100

FILE :	เลขที่	รวม
วันที่	E-01	2
แผ่นที่	รวมแผ่น	
21	27	

รายการแก้ไขแบบ

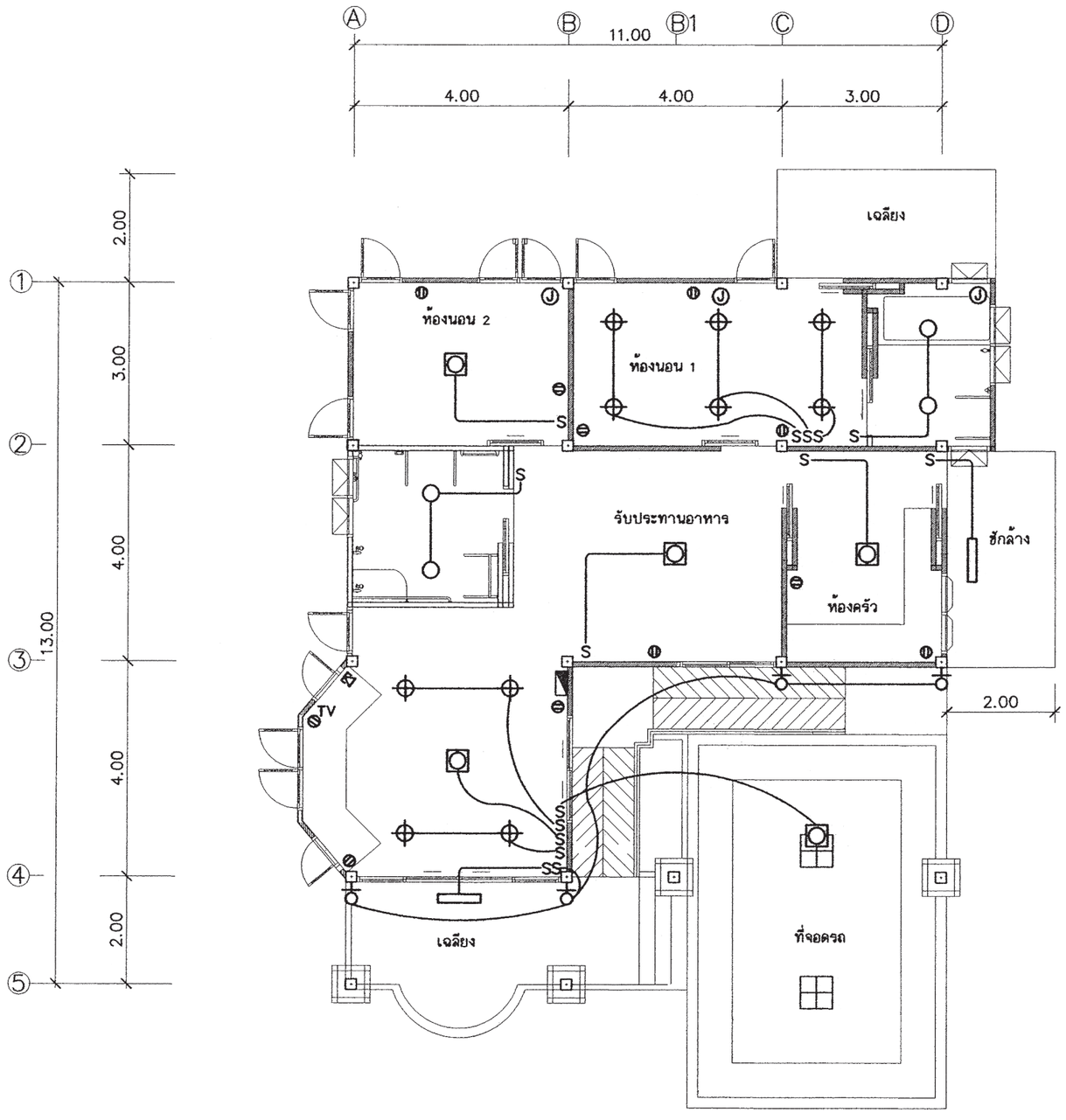

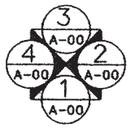

แปลนระบบไฟฟ้าแสงสว่าง-เต้ารับไฟฟ้า-โทรศัพท์-โทรทัศน์

มาตราส่วน 1 : 100

สำนักการ โยธา
กรุงเทพมหานคร

โครงการ
แบบบ้านยิ้มเพื่อประชาชน ระยะที่ 3

ตามนโยบาย

ม.ร.ว. สุขุมพันธุ์ บริพัตร
ผู้ว่าราชการกรุงเทพมหานคร

นายจุมพล ลำเภาพล
รองผู้ว่าราชการกรุงเทพมหานคร

นางนิ่มนาท ชลิตานนท์
ปลัดกรุงเทพมหานคร

ผู้อำนวยการสำนักการโยธา	
รองผู้อำนวยการสำนักการโยธา	
นายทวีศักดิ์ เสิดประพันธ์	
ผู้อำนวยการสำนักงานออกแบบ	
นายวัชรินทร์ บรรพต	
หัวหน้ากลุ่มงานสถาปัตยกรรม	
นายสินธุ์ชัย บุญบักษ์	
หัวหน้ากลุ่มงานวิศวกรรม	
นายอริยะ เมฆะกุล	
สถาปนิก	
นางวรรณา สุวรรณปริชา	ส-สถ2189
วิศวกรโครงสร้าง	
นายนรเทพ รุทุล สย. 7645	
วิศวกรไฟฟ้า	
นายจรูญ มาสุขใจ ภพ.ก. 2457	
วิศวกรสุขาภิบาล	
นายจีระสิทธิ์ หิมสิตย์ สย.8489	
วิศวกรเครื่องกล	
นายช่างเขียนแบบ	
นายสมชาย ก้านนะสมบัติ	

แบบ	บ้านพักอาศัย 1 ชั้น
แบบที่	110
ชื่อบ้าน	นนทรี
เจ้าของ	
สถานที่	

แบบแสดง

มาตราส่วน 1:100

FILE :	แผ่นที่	รวม
วันที่	E-02	2
แผ่นที่ 22	รวมแผ่น 27	

รายการแก้ไขแบบ

ตารางที่ 1 แสดงการเลือกใช้ขนาดเครื่องสูบน้ำแบบอัตโนมัติสำหรับโครงการบ้านยิ้ม

ขนาดเครื่องสูบน้ำ (วัตต์)	จำนวนห้องน้ำของบ้าน	จำนวนชั้นของบ้าน
100	1 - 3	1 - 2
150	4	1 - 2
200	5	2 - 3
250	6	2 - 3
300	7	2 - 3

ตารางที่ 2 แสดงการเลือกใช้ขนาดถังเก็บน้ำแบบตั้งพื้นสำหรับโครงการบ้านยิ้ม

ชื่อ	จำนวนห้องนอนของบ้าน	ความจุ (ลบ.ม)
ถังเก็บน้ำ 1 (WT1)	1 - 2	1
ถังเก็บน้ำ 2 (WT2)	3 - 4	2
ถังเก็บน้ำ 3 (WT3)	5 - 6	3

ถังเก็บน้ำที่ใช้ ทำจากวัสดุไฟเบอร์กลาสเสริมแรงผลิตตามมาตรฐาน มอก 435 - 2548

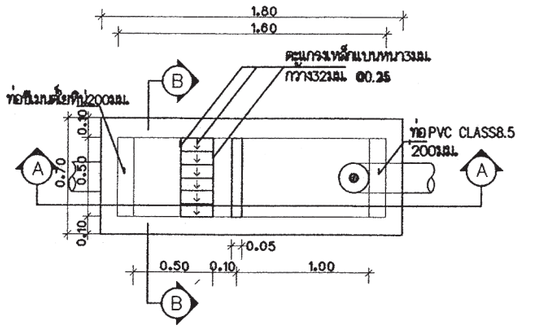

แปลนบ่อดักขยะและดักไขมัน

มาตราส่วน AS SHOWN

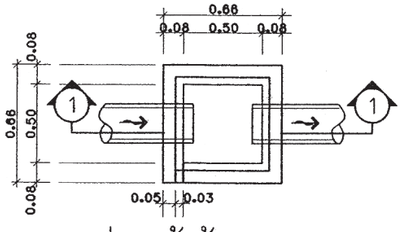

บ่อพักน้ำทิ้ง

มาตราส่วน AS SHOWN

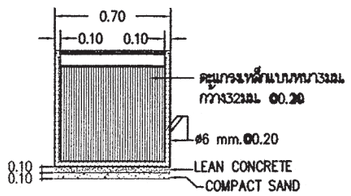

รูปตัด B-B

มาตราส่วน AS SHOWN

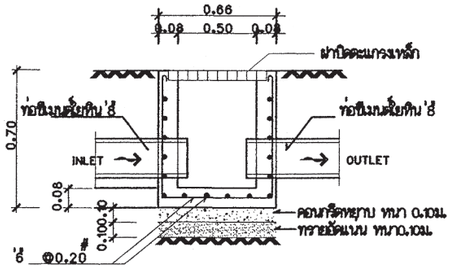

รูปตัด ①-①

มาตราส่วน AS SHOWN

ตารางที่ 3 แสดงการเลือกใช้ขนาดถังบำบัดน้ำเสียแบบฝังใต้ดินสำหรับโครงการบ้านยิ้ม

ชื่อ	จำนวนห้องนอนของบ้าน	ปริมาณการบำบัด(ลบ.ม/วัน)
ถังบำบัดน้ำเสีย 1 (WWTP1)	1 - 2	1
ถังบำบัดน้ำเสีย 2 (WWTP2)	3 - 4	2
ถังบำบัดน้ำเสีย 3 (WWTP3)	5 - 6	3

ถังบำบัดน้ำเสียเป็นระบบเกรอะ - กรองไร้อากาศ ตัวถังทำจากวัสดุไฟเบอร์กลาสเสริมแรง
สามารถรองรับปริมาณน้ำเสียได้ไม่น้อยกว่าตามที่กำหนดในตารางที่ 3 ที่ค่า BOD เข้าระบบ
ไม่น้อยกว่า 250 มิลลิกรัมต่อลิตร และค่า BOD ของน้ำที่ผ่านการบำบัดแล้วไม่เกิน 50 มิลลิกรัมต่อลิตร

ตารางที่ 4 แสดงการเลือกใช้วัสดุท่อสำหรับโครงการบ้านยิ้ม

การใช้งาน	วัสดุ
ท่อประปา (CW)	ท่อ PVC Class 13.5 ผลิตตามมาตรฐาน มอก. 17 - 2532
	ต่อด้วยน้ำยาประสานผลิตภัณฑ์เดียวกับผู้ผลิตท่อ
ท่อระบายน้ำโสโครก น้ำทิ้ง	ท่อ PVC Class 13.5 ผลิตตามมาตรฐาน มอก. 17 - 2532
น้ำฝนและท่ออากาศ(S,W,RL,V)	ต่อด้วยน้ำยาประสานผลิตภัณฑ์เดียวกับผู้ผลิตท่อ

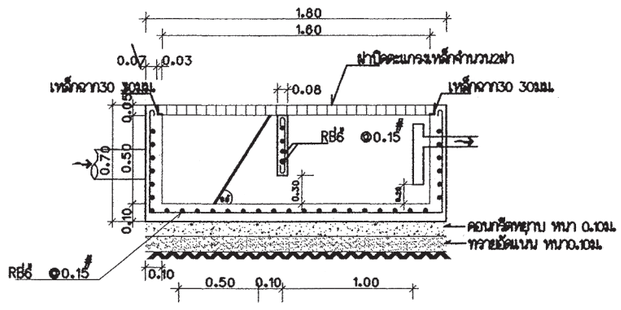

รูปตัด A-A

มาตราส่วน AS SHOWN

สำนักการ โยธา
กรุงเทพมหานคร

โครงการ
แบบบ้านยิ้มเพื่อประชาชน ระยะที่ 3

ตามนโยบาย
ม.ร.ว. สุขุมพันธุ์ บริพัตร
ผู้ว่าราชการกรุงเทพมหานคร
นายจุมพล สำเภาพล
รองผู้ว่าราชการกรุงเทพมหานคร
นางนิ่มนาท ชลิตานนท์
ปลัดกรุงเทพมหานคร

ผู้อำนวยการสำนักการโยธา
รองผู้อำนวยการสำนักการโยธา
นายทวีศักดิ์ เลิศประพันธ์
ผู้อำนวยการสำนักงานออกแบบ
นายวัชรินทร์ บรรพต
หัวหน้ากลุ่มงานสถาปัตยกรรม
นายสินธุ์ชัย บุญบักษ์
หัวหน้ากลุ่มงานวิศวกรรม
นายอิยะ เมฆะกุล
สถาปนิก
นางวรรณา สุวรรณปริชา ส- สถ.2189
วิศวกรโครงสร้าง
นายนรเทพ ฐาปล สย7645
วิศวกรไฟฟ้า
นายจรูญ มาสุขใจ ภฟก 2457
วิศวกรสุขาภิบาล
นายจิระสิทธิ์ ทิมสถิตย์ สย8489
วิศวกรเครื่องกล
นายช่างเขียนแบบ
นางสาวพิพักษ์กุล แสงพินิจ

แบบ บ้านพักอาศัย 1 ชั้น
แบบที่ 110
ชื่อบ้าน นนทรี

เจ้าของ

สถานที่

แบบแสดง
รายการประกอบแบบระบบสุขาภิบาล

มาตราส่วน

FILE :	เลขที่	รวม
วันที่	SN-01	5
แผ่นที่ 23	รวมแผ่น 27	

รายการแก้ไขแบบ

สัญลักษณ์	อักษรย่อ	รายละเอียด
W	W	ท่อน้ำเสีย (PVC มอก. CLASS 8.5)
S	S	ท่อน้ำทิ้งสะอาด (PVC มอก. CLASS 8.5)
V	V	ท่อระบายอากาศ (PVC มอก. CLASS 8.5)
⋈	⋈	จุดปลายท่อน้ำดี (ก๊อกน้ำ , STOP VALE)
	CW	ท่อน้ำดี (CW) (PVC มอก. CLASS 13.5)
	–	แนวท่อใยหิน เส้นผ่าศูนย์กลาง 0.20 เมตร
	–	แนวเขตที่ดิน
FD	FD	ท่อระบายน้ำที่พื้น (PVC มอก. CLASS 8.5)
RD	RD	ท่อระบายน้ำฝน (PVC มอก. CLASS 8.5)
	FCO	FLOOR CLEANOUT
M	M	มาตรวัดน้ำ
P	P	ปั๊มน้ำ
MH.	–	บ่อพักน้ำทิ้งสำเร็จรูป ขนาด 0.40 x 0.40 เมตร
	–	ถังบำบัดน้ำเสีย (WWTP)

หมายเหตุ

ผังบริเวณนี้เป็นเพียงตัวอย่างเพื่อประมาณราคา ค่าก่อสร้างส่วนประกอบอาคารเท่านั้น
ส่วนรายละเอียดของสถานที่จริง ให้กำหนดรายละเอียดขณะก่อสร้าง
ส่วนที่มิได้ปรากฏในแบบให้ปฏิบัติตาม พรบ.ควบคุมอาคาร และข้อบัญญัติกรุงเทพมหานคร

สำนักการ โยธา
กรุงเทพมหานคร

โครงการ
แบบบ้านยิ้มเพื่อประชาชน ระยะที่ 3

ตามนโยบาย
ม.ร.ว. สุขุมพันธุ์ บริพัตร
ผู้ว่าราชการกรุงเทพมหานคร
นายจุมพล สำเภาพล
รองผู้ว่าราชการกรุงเทพมหานคร
นางนิ่มนาท ชลิตานนท์
ปลัดกรุงเทพมหานคร

ผู้อำนวยการสำนักการโยธา	
รองผู้อำนวยการสำนักการโยธา	
นายทวีศักดิ์ เลิศประทันธ์	
ผู้อำนวยการสำนักงานออกแบบ	
นายวัชรินทร์ บรรพต	
หัวหน้ากลุ่มงานสถาปัตยกรรม	
นายสินธุ์ชัย บุญปักษ์	
หัวหน้ากลุ่มงานวิศวกรรม	
นายอิทยะ เมฆะกุล	
สถาปนิก	
นางวรรณา สุวรรณปริชา ส- สถ.2189	
วิศวกรโครงสร้าง	
นายนรเทพ ชูทุล สย.7645	
วิศวกรไฟฟ้า	
นายจรูญ มาสุขใจ ภฟก. 2457	
วิศวกรสุขาภิบาล	
นายจิระสิทธิ์ ทิมสถิตย์ สย.8489	
วิศวกรเครื่องกล	
นายช่างเขียนแบบ	
นางสาวพิทักษ์กุล แสงพินิจ	

แบบ	บ้านพักอาศัย 1 ชั้น
แบบที่	110
ชื่อบ้าน	นนทรี
เจ้าของ	
สถานที่	

แบบแสดง
สัญลักษณ์

มาตราส่วน 1:100

FILE :	เลขที่	รวม
วันที่	SN–02	5
แผ่นที่ 24	รวมแผ่น 27	

รายการแก้ไขแบบ

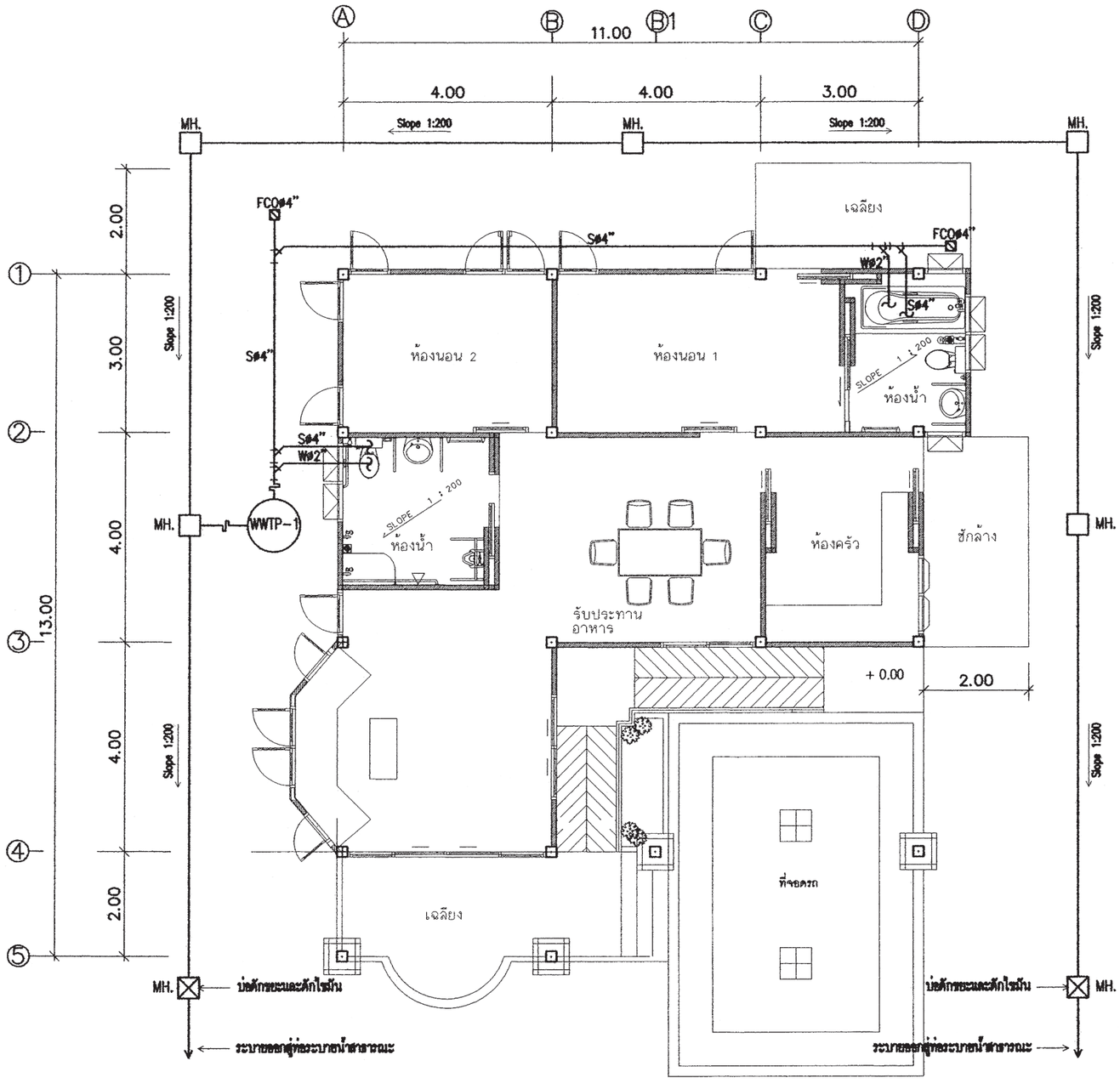

แปลนระบบสุขาภิบาล

มาตราส่วน 1 : 100

สำนักการ โยธา
กรุงเทพมหานคร

โครงการ
แบบบ้านยิ้มเพื่อประชาชน ระยะที่ 3

ตามนโยบาย
ม.ร.ว. สุขุมพันธุ์ บริพัตร
ผู้ว่าราชการกรุงเทพมหานคร
นายจุมพล สำเภาพล
รองผู้ว่าราชการกรุงเทพมหานคร
นางนิ่มนาท ชลิตานนท์
ปลัดกรุงเทพมหานคร

ผู้อำนวยการสำนักการโยธา	
รองผู้อำนวยการสำนักการโยธา	
นายทวีศักดิ์ เลิศประพันธ์	
ผู้อำนวยการสำนักงานออกแบบ	
นายวัชรินทร์ บรรพต	
หัวหน้ากลุ่มงานสถาปัตยกรรม	
นายสินธุ์ชัย บุญปักษ์	
หัวหน้ากลุ่มงานวิศวกรรม	
นายธีระ เมฆะกุล	
สถาปนิก	
นางวรรณา สุวรรณปริชา ส- สถ.2189	
วิศวกรโครงสร้าง	
นายนรเทพ รุ่งจุล สย.7645	
วิศวกรไฟฟ้า	
นายจรูญ มาสุขใจ ภฟก. 2457	
วิศวกรสุขาภิบาล	
นายจิระสิทธิ์ ทิมสลิดย์ สย.8489	
วิศวกรเครื่องกล	
นายช่างเขียนแบบ	
นางสาวพิทักษ์กุล แสงพินิจ	

แบบ	บ้านพักอาศัย 1 ชั้น
แบบที่	110
ชื่อบ้าน	นนทรี
เจ้าของ	
สถานที่	

แบบแสดง
แปลนระบบสุขาภิบาล

มาตราส่วน 1:100

FILE :	เลขที่	รวม
รันที่	SN-03	5
แผ่นที่ 25	รวมแผ่น 27	

รายการแก้ไขแบบ

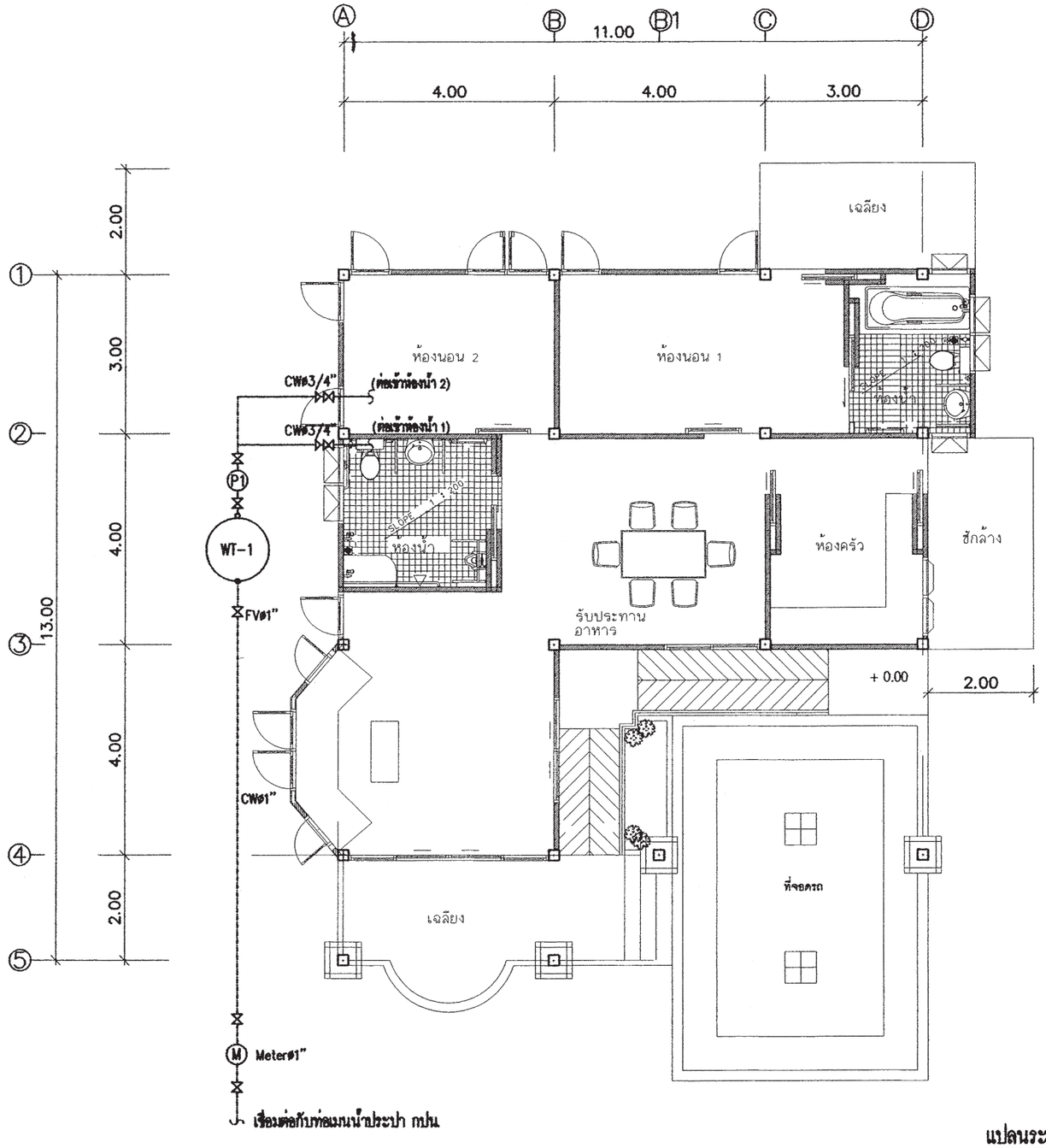

แปลนระบบประปา

มาตราส่วน 1 : 100

สำนักการ โยธา
กรุงเทพมหานคร

โครงการ

แบบบ้านยิ้มเพื่อประชาชน ระยะที่ 3

ตามนโยบาย

ม.ร.ว. สุขุมพันธุ์ บริพัตร
ผู้ว่าราชการกรุงเทพมหานคร

นายจุมพล สำเภาพล
รองผู้ว่าราชการกรุงเทพมหานคร

นางนิ่มนาท ชลิตานนท์
ปลัดกรุงเทพมหานคร

ผู้อำนวยการสำนักการโยธา	
รองผู้อำนวยการสำนักการโยธา	
นายทวีศักดิ์ เลิศประพันธ์	
ผู้อำนวยการสำนักงานออกแบบ	
นายวัชรินทร์ บรรพต	
หัวหน้ากลุ่มงานสถาปัตยกรรม	
นายสินธุ์ชัย บุญปักษ์	
หัวหน้ากลุ่มงานวิศวกรรม	
นายอธิยะ เมฆะกุล	
สถาปนิก	
นางวรรณา สุวรรัณปริชา ส- สถ.2189	
วิศวกรโครงสร้าง	
นายนรเทพ ธุรพุล สย.7645	
วิศวกรไฟฟ้า	
นายจรูญ มาสุรโจ ภฟก. 2457	
วิศวกรสุขาภิบาล	
นายจิระสิทธิ์ ทิมสถิตย์ สย.8489	
วิศวกรเครื่องกล	
นายช่างเขียนแบบ	
นางสาวพิทักษ์กุล แสงพินิจ	

แบบ	บ้านพักอาศัย 1 ชั้น
แบบที่	110
ชื่อบ้าน	นนทรี
เจ้าของ	
สถานที่	
แบบแสดง	แปลนระบบประปา
มาตราส่วน	1:100

FILE :	แผ่นที่ SN-04	รวม 5
วันที่		
แผ่นที่ 26	รวมแผ่น 27	

รายการแก้ไขแบบ

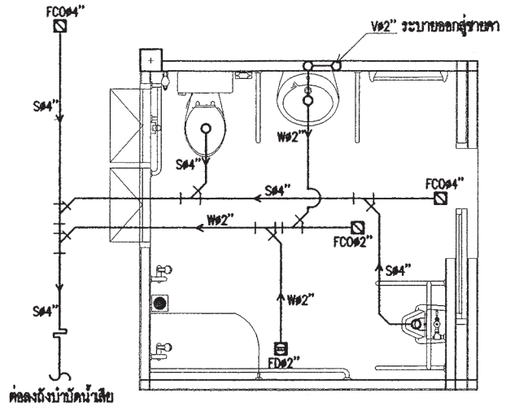

แบบขยายระบบสุขาภิบาลห้องน้ำ 1

มาตราส่วน 1 : 75

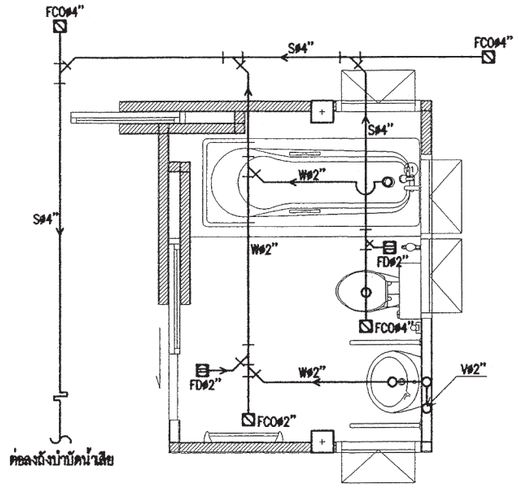

แบบขยายระบบสุขาภิบาลห้องน้ำ 2

มาตราส่วน 1 : 75

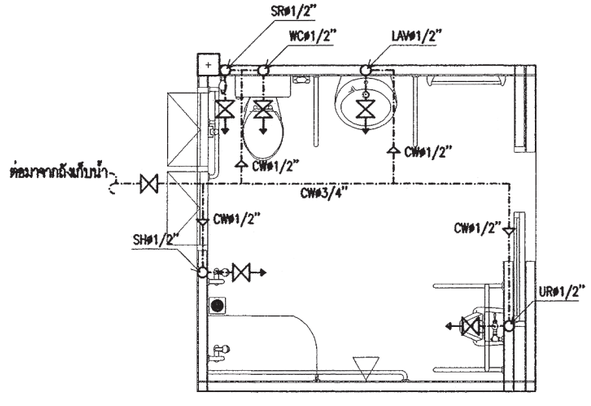

แบบขยายระบบประปาห้องน้ำ 1

มาตราส่วน 1 : 75

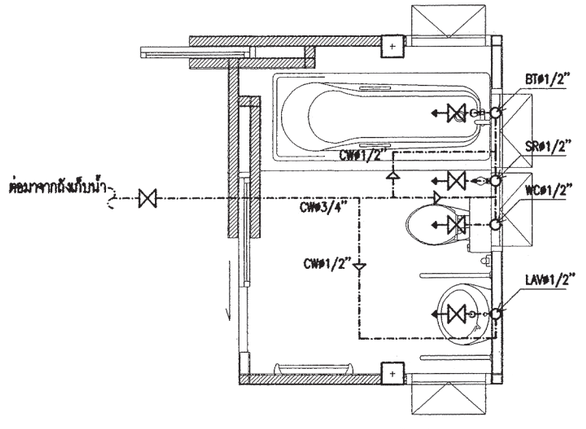

แบบขยายระบบประปาห้องน้ำ 2

มาตราส่วน 1 : 75

สำนักการ โยธา
กรุงเทพมหานคร

โครงการ

แบบบ้านยิ้มเพื่อประชาชน ระยะที่ 3

ตามนโยบาย

ม.ร.ว. สุขุมพันธุ์ บริพัตร
ผู้ว่าราชการกรุงเทพมหานคร

นายจุมพล สำเภาพล
รองผู้ว่าราชการกรุงเทพมหานคร

นางนิ่มนาท ชลิตานนท์
ปลัดกรุงเทพมหานคร

ผู้อำนวยการสำนักการโยธา	
รองผู้อำนวยการสำนักการโยธา	
นายทวีศักดิ์ เลิศประพันธ์	
ผู้อำนวยการสำนักงานออกแบบ	
นายวัชรินทร์ บรรพต	
หัวหน้ากลุ่มงานสถาปัตยกรรม	
นายสินธุ์ชัย บุญปักษ์	
หัวหน้ากลุ่มงานวิศวกรรม	
นายอิทยะ เมฆะกุล	
สถาปนิก	
นางวรรณา สุวรรณเปรีชา ส-สถ 2189	
วิศวกรโครงสร้าง	
นายนะเทพ รุ่งพูล สย.7645	
วิศวกรไฟฟ้า	
นายจรูญ มาสุขใจ ภฟก. 2457	
วิศวกรสุขาภิบาล	
นายจิระสิทธิ์ ทิมสลิตย์ สย.8489	
วิศวกรเครื่องกล	
นายช่างเขียนแบบ	
นางสาวพิทักษ์กุล แสงพินิจ	

แบบ	บ้านพักอาศัย 1 ชั้น
แบบที่	110
ชื่อบ้าน	นนทรี
เจ้าของ	
สถานที่	

แบบแสดง

แบบขยายระบบสุขาภิบาลห้องน้ำ 1,2

แบบขยายระบบประปาห้องน้ำ 1,2

มาตราส่วน 1:75

FILE :	เล่มที่ SN-05	รวม 5
วันที่		
แผ่นที่ 27	รวมแผ่น 27	

รายการแก้ไขแบบ

สำนักการโยธา กทม.

โครงการแบบบ้านยิ้ม...เพื่อประชาชนระยะที่ 3

www.bangkok.go.th/yota



เป็นเอกสารในการถ่ายสำเนาให้แก่ประชาชน ห้ามจำหน่าย หรือคิดค่าบริการในการออกแบบบ้านโดยเด็ดขาด