มหานครแห่งความสุข

แบบบ้านสวย

"โครงการแบบบ้านยิ้ม...เพื่อประชาชนระยะที่ 3"

รัก กรุงเทพฯ ร่วมสร้าง กรุงเทพฯ
บ.ต.ว.ศุขุมพันธุ์ บริษัทร
ผู้จำหน่ายกรุงเทพมหานคร

สำนักการโยธา กทม.

กรุงเทพมหานครร่วมกับสำนักการโยธา

120 แบบบ้าน

บ้านสวย ดี มีมาตรฐาน
ประหยัดเวลา ประหยัดค่าใช้จ่าย
พร้อมปลูกสร้างได้ทันที
มีให้เลือกหลากหลายแบบ

สาร...ผู้ว่าราชการกรุงเทพมหานคร

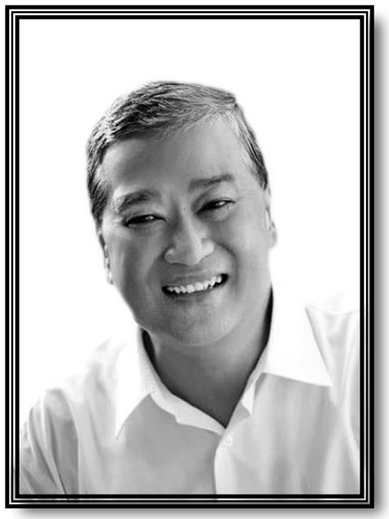

(หม่อมราชวงศ์สุขุมพันธุ์ บริพัตร)
ผู้ว่าราชการกรุงเทพมหานคร

กรุงเทพมหานครได้น้อมนำกระแสพระราชดำรัสของพระบาทสมเด็จพระเจ้าอยู่หัวที่จะสร้างให้ **"กรุงเทพฯ เป็นเมืองสวรรค์"** เป็นเมืองใหม่โดยไม่เน้นการย้าย แต่ปรับปรุงให้ดีขึ้นในทุกด้าน มาเป็นแนวทางในการบริหารจัดการเมืองและพัฒนากรุงเทพมหานครให้เป็นเมืองน่าอยู่อย่างยั่งยืน ซึ่งการสร้างความน่าอยู่ให้กับมหานครแห่งนี้ ต้องเริ่มต้นที่ **"บ้าน"** ด้วยบ้านเป็นรากฐานสำคัญของครอบครัว เป็นหนึ่งในปัจจัยสี่ที่สำคัญในการดำรงชีวิต และเป็นส่วนสำคัญต่อการสร้างความมั่นคงให้กับครอบครัวและสังคม กรุงเทพมหานครจึงได้กำหนดนโยบายที่จะผลักดันโครงการด้านที่อยู่อาศัยให้ได้มาตรฐานและปลอดภัย ด้วยการดำเนินโครงการแบบบ้านยิ้มเพื่อประชาชนระยะที่ ๓ ภายใต้แนวคิดเพื่อคนทั้งมวล (Universal Design) โดยจัดทำแบบบ้าน จำนวน ๒๐ แบบ สำหรับพี่น้องประชาชนทุกเพศ ทุกวัย และทุกกลุ่ม ไม่ว่าจะเป็นผู้สูงอายุ สตรีมีครรภ์ เด็กเล็กที่ยังต้องใช้รถเข็น รวมทั้งผู้ที่มีสุขภาพไม่สมบูรณ์แข็งแรงช่วยเหลือตัวเองได้อย่างยากลำบาก นอกจากนี้ยังได้ปรับปรุงแบบบ้านอีกจำนวน ๑๐๐ แบบ ให้มีความสมบูรณ์ ทันสมัย ตอบสนองต่อการใช้งานในทุกรูปแบบ เพื่อให้พี่น้องประชาชนได้มีโอกาสเลือกแบบบ้านจากหลากหลายสไตล์ พร้อมมีสถาปนิกและวิศวกรให้การรับรอง ซึ่งพี่น้องประชาชนสามารถขอรับแบบบ้านเพื่อนำไปก่อสร้างเป็นที่อยู่อาศัยของตนเองได้อย่างสะดวกรวดเร็วโดยไม่เสียค่าใช้จ่ายในการจ้างออกแบบ อันเป็นการส่งเสริมและสนับสนุนให้พี่น้องประชาชนมีที่อยู่อาศัยเป็นของตนเองมากยิ่งขึ้น พร้อมได้แบบบ้านที่สวยงาม ทันสมัย ปลอดภัย เป็นมิตรกับสิ่งแวดล้อม และถูกต้องตามที่กฎหมายควบคุมอาคารกำหนดไว้ทุกประการ

ผมและคณะผู้บริหารกรุงเทพมหานครมีความตั้งใจที่จะส่งความสุขกับพี่น้องประชาชน โดยการมอบ **"โครงการแบบบ้านยิ้มเพื่อประชาชนระยะที่ ๓"** เพื่อเป็นการยกระดับและพัฒนาที่อยู่อาศัยของพี่น้องประชาชนให้ได้คุณภาพมาตรฐาน นำไปสู่การสร้างความมั่นคงให้กับครอบครัว ชุมชน และสังคม อันจะพัฒนามหานครแห่งนี้ ให้เป็น **"กรุงเทพฯ เมืองสวรรค์"** แก่ผู้อยู่อาศัย และผู้มาเยือนอย่างยั่งยืนตลอดไป

วัตถุประสงค์

๑.เพื่อเปิดโอกาสและให้ความช่วยเหลือแก่ประชาชนในเขตพื้นที่กรุงเทพมหานครและต่างจังหวัดที่มีที่ดิน ให้มีที่อยู่อาศัยเป็นของตัวเอง

๒. เพื่อให้ประชาชนสามารถประหยัดค่าใช้จ่ายและร่นระยะเวลา ในขั้นตอนของการจ้างออกแบบและการจ้างเขียนแบบก่อสร้าง โดยสามารถดำเนินการในส่วนของการขออนุญาตปลูกสร้างได้ทันที

๓. เพื่อให้ประชาชนมีแบบบ้านที่มีมาตรฐาน ให้เลือกหลากหลาย

๔. เพื่อสร้างภาพลักษณ์ที่ดีให้กับสำนักการโยธา กรุงเทพมหานคร ในฐานะที่เป็นหน่วยงานหนึ่งของกรุงเทพมหานคร

แบบบ้าน 2 ชั้น

สัญลักษณ์ประกอบแบบสถาปัตยกรรม

2	แนวศูนย์กลางเสาทางตั้ง
B	แนวศูนย์กลางเสาทางนอน
	ทิศเหนือ
	เส้นแสดงขอบเขตที่ดิน
	เส้นแสดงแนวศูนย์กลาง
	เส้นแสดงแนวที่ซ้อนหรือจะมีในอนาคตหรือ
	ของเดิมที่ต้องเคลื่อนย้ายออก
	เส้นแสดงระยะตัด
	ศูนย์กลางถึงศูนย์กลาง
	ศูนย์กลางถึงริม
	ริมถึงริม
+3.00	ระดับในแปลน
▽+3.00	ระดับในรูปตัด
3	พื้น
2	ผนัง
1	ฝ้าเพดาน
4	ประตู
5	หน้าต่าง

สัญลักษณ์ประกอบแบบสถาปัตยกรรม

	ดินถม
	ทรายหยาบอัดแน่น
	คอนกรีตเสริมเหล็ก
	ผนังก่ออิฐครึ่งแผ่น
	ผนังก่ออิฐเต็มแผ่น
	ผนังก่ออิฐเต็มหน้าเสา
	ผนังโครงเคร่าไม้
	ผนัง GLASS BLOCK
1 / A-05	หมายเลขแสดงรูปด้าน
	สัญลักษณ์แสดงรูปด้าน
	แสดงในแบบแผ่นที่
2	หมายเลขแสดงรูปด้าน
	สัญลักษณ์แสดงรูปด้านในแผ่นเดียวกัน
2-2 / A-05	หมายเลขแสดงรูปตัด
	สัญลักษณ์แสดงแนวตัด
	แสดงในแบบแผ่นที่
T-1	หมายเลขแสดงรูปตัด
	สัญลักษณ์แสดงแนวตัดในแผ่นเดียวกัน
D-1 / A-05	หมายเลขแสดงแบบขยาย
	สัญลักษณ์แสดงแบบขยาย
	แสดงในแบบแผ่นที่
D-3	หมายเลขแสดงแบบขยาย
	สัญลักษณ์แสดงแบบขยายในแผ่นเดียวกัน

สารบัญแบบสถาปัตยกรรม

แผ่นที่	รายการ	แผ่นที่	รายการ
	ปก	A-17	แบบขยายประตู-หน้าต่าง
A-01	สารบัญแบบ,สัญลักษณ์ประกอบแบบ	A-18	แบบขยายถังบำบัดน้ำเสีย-ถังดักไขมัน
A-02	รายการประกอบแบบ	A-19	แบบขยายบ่อพัก-ถังดักขยะ
A-03	ผังบริเวณ , แผนที่สังเขป		
A-04	แปลนพื้น ชั้น 1		
A-05	แปลนพื้น ชั้น 2		
A-06	แปลนหลังคา		
A-07	รูปด้าน①		
A-08	รูปด้าน②		
A-09	รูปด้าน③		
A-10	รูปด้าน④		
A-11	รูปตัด①-①		
A-12	รูปตัด②-②		
A-13	แบบขยายบันได		
A-14	รูปตัดบันได		
A-15	แบบขยายห้องน้ำ①, ②		
A-16	แบบขยายห้องน้ำ③		

สารบัญแบบวิศวกรรมโครงสร้าง

แผ่นที่	รายการ
S-01	รายการประกอบแบบโครงสร้าง
S-02	แปลนฐานราก คอม่อ แปลนคานพื้นชั้นล่าง
S-03	แปลนโครงสร้างชั้น 2 แปลนโครงหลังคา
S-04	แบบขยายโครงสร้าง 1
S-05	แบบขยายโครงสร้าง 2
S-06	แบบขยายโครงสร้าง 3

สารบัญแบบวิศวกรรมไฟฟ้าและสื่อสาร

แผ่นที่	รายการ
E-01	สัญลักษณ์ระบบไฟฟ้า , รายการระบบไฟฟ้า
E-02	แปลนระบบไฟฟ้าแสงสว่าง-เต้ารับไฟฟ้า-โทรศัพท์-โทรทัศน์ ชั้นล่าง-บน

สารบัญแบบวิศวกรรมสุขาภิบาล

แผ่นที่	รายการ
SN-01	รายการประกอบแบบสุขาภิบาล
SN-02	แปลนระบบสุขาภิบาล ชั้นล่าง
SN-03	แปลนระบบประปา ชั้นล่าง
SN-04	แปลนระบบสุขาภิบาล ชั้นบน
SN-05	แปลนระบบประปา ชั้นบน

สารบัญแบบวิศวกรรมเครื่องกล

รายการพื้น

F1	พื้น คสล. ผิวปูกระเบื้องเซรามิค ชนิดปูพื้น กำหนดสีและขนาดภายหลัง
F2	พื้น คสล. ผิวปูปาร์เก้ไม้เนื้อแข็ง
F3	พื้น คสล. ผิวปูกระเบื้องเซรามิคผิวกันลื่น ชนิดปูพื้น กำหนดสีและขนาดภายหลัง
F4	พื้นซีเมนต์ ผิวขัดมัน ผสมน้ำยากันซึม
F5	พื้น คสล. พร้อมทำระบบกันซึม
F6	พื้น คสล. ผิวปูกระเบื้องแกรนิตโต้ กำหนดสีและขนาดภายหลัง

รายการฝ้าเพดาน

C1	ฝ้าเพดาน FIBER CEMENT BOARD ทาสีโครงเคร่าเหล็ก 1"x1"กรุตาข่ายกันแมลง
C2	ฝ้าอิบซั่มบอร์ดหนา 9มม. ฉาบเรียบทาสี โครงเคร่าโลหะ
C3	ฝ้าอิบซั่มบอร์ดกันชื้นหนา 9มม.ฉาบเรียบทาสี โครงเคร่าโลหะ

รายการผนัง

1	ผนังก่ออิฐมวลเบาฉาบปูนเรียบ ทาสี
2	ผนังก่ออิฐมวลเบาผิวกรุกระเบื้องเซรามิคชนิดบุผนัง เลยระดับฝ้าเพดานอย่างน้อย 10 ซม.
3	ผนังก่ออิฐมวลเบา กรุทับด้วยไม้ฝาสังเคราะห์
4	ผนังก่ออิฐมวลเบา กรุทับด้วยหินสังเคราะห์
5	ผนังก่ออิฐมวลเบาฉาบปูนเรียบเซาะร่อง

หมายเหตุ – สีอาคารใช้ตามมาตรฐาน TOA SUPERSHIELD DURACLEAN หรือเทียบเท่า

หมายเหตุ

1. ระยะในแปลนเป็นระบบเมตริก หน่วยวัดเป็นเมตร
2. ระยะในแบบถือตัวเลขเป็นเกณฑ์ ห้ามวัด ประมาณหรือคาดคะเน
3. การก่อสร้างต้องเป็นไปตามมาตราฐานงานก่อสร้างกรมโยธาธิการ

สำนักการ โยธา
กรุงเทพมหานคร

โครงการ
แบบบ้านยิ้มเพื่อประชาชน ระยะที่ 3

ตามนโยบาย
ม.ร.ว. สุขุมพันธุ์ บริพัตร
ผู้ว่าราชการกรุงเทพมหานคร
นายจุมพล สำเภาพล
รองผู้ว่าราชการกรุงเทพมหานคร
นางนินนาท ชลิตานนท์
ปลัดกรุงเทพมหานคร

ผู้อำนวยการสำนักการโยธา
รองผู้อำนวยการสำนักการโยธา
นายพรีศักดิ์ เลิศประพันธ์
ผู้อำนวยการสำนักงานออกแบบ
นายวัชรินทร์ บรรพต
หัวหน้ากลุ่มงานสถาปัตยกรรม
นายสินธุชัย บุญปักษ์
หัวหน้ากลุ่มงานวิศวกรรมอาคาร
นายอริยะ เมฆะกูล

สถาปนิก
นายปริติท มีมาก ส.สถ.2415
วิศวกรโครงสร้าง
นายวัณโณ บัวศไพบูลย์ สย.6633
วิศวกรไฟฟ้า
นายจรูญ มาสุขใจ ภฟก.2457
วิศวกรสุขาภิบาล
นายจิระสิทธิ์ ทิมสถิตย์ สย.8489
วิศวกรเครื่องกล
นายช่างเขียนแบบ
นางสาวสุกัญญา ช้างมูล

แบบ บ้านพักอาศัย 2 ชั้น
แบบที่ 069
ชื่อบ้าน ร่มฉัตร
เจ้าของ
สถานที่

แบบแสดง
สารบัญแบบ
สัญลักษณ์ประกอบแบบ

วันที่ :	เลขที่	รวม
ธันวาคม 2553	A-01	19

แผ่นที่	รวมแผ่น
01	32

FILE :

รายการแก้ไขแบบ
มิถุนายน 2557

รายการ โครงการแบบบ้านยิ้มเพื่อประชาชน ระยะที่ 3

.....

รายละเอียดประกอบแบบ

1 งานสถาปัตยกรรม

1.1 งานวัสดุผิวพื้น

[1] พื้น คสล. ปูกระเบื้องเซรามิค ชนิดปูพื้น กำหนดสีและขนาดภายหลัง

[2] พื้น คสล. ปูปาร์เก้ไม้เนื้อแข็ง

[3] พื้น คสล. ปูกระเบื้องเซรามิคผิวกันลื่น ชนิดปูพื้น กำหนดสีและขนาดภายหลัง

[4] พื้นซีเมนต์ ผิวขัดมัน ผสมน้ำยากันซึม

[5] พื้น คสล. พร้อมทำระบบกันซึม

1.2 งานผนัง

△1 ผนังก่ออิฐมวลเบาฉาบปูนเรียบ ทาสี

△2 ผนังก่ออิฐมวลเบาผิวกรุกระเบื้องเซรามิคชนิดบุผนัง เลยระดับฝ้าเพดานอย่างน้อย 10 ซม.

△3 ผนังก่ออิฐมวลเบา กรุทับด้วยไม้สังเคราะห์

△4 ผนังก่ออิฐมวลเบา กรุทับด้วยหินสังเคราะห์

△5 ผนังก่ออิฐมวลเบาฉาบปูนเรียบเซาะร่อง

1.3 งานฝ้าเพดาน

(1) ฝ้าเพดาน FIBER CEMENT BOARD ทาสี โครงเคร่าเหล็ก 1" x1" กรุตาข่ายกันแมลง

(2) แผ่นอิปซั่ม หนา 9 มม. ฉาบเรียบทาสี โครงเคร่าอลูมิเนียม

(3) แผ่นอิปซั่มชนิดกันชื้น หนา 9 มม. ฉาบเรียบทาสี โครงเคร่าอลูมิเนียม

1.4 งานประตู – หน้าต่าง – ตามแบบขยายประตูหน้าต่าง

1.5 งานสุขภัณฑ์ – ตามแบบขยายห้องน้ำ

1.6 บันไดและราวบันได – โครงสร้าง คสล. วัสดุผิว และลูกกรง ตามแบบขยายบันได

1.7 งานสี

- สีทาภายนอก ใช้สีชนิดทาภายนอก
- สีทาภายใน ใช้สีชนิดทาภายใน
- สีทาเหล็ก และไม้ ใช้สีน้ำมัน

2 งานโครงสร้าง ดูรายละเอียดงานวิศวกรรมโครงสร้าง

3 งานระบบไฟฟ้า ดูรายละเอียดงานวิศวกรรมไฟฟ้า

4 งานระบบสุขาภิบาล ดูรายละเอียดงานวิศวกรรมสุขาภิบาล

ข้อกำหนด

- โครงสร้างที่คำนวณไว้ สามารถรับน้ำหนักผนังก่ออิฐมอญได้
- โครงสร้างที่คำนวณไว้ สามารถรับน้ำหนักหลังคาคอนกรีตได้
- ควรคำนึงถึงระบบกำจัดปลวกด้วย
- แบบรูป และรายการนี้ ใช้เฉพาะในเขตกรุงเทพมหานครเท่านั้น
- ระดับ +0.00 ให้ยึดถือระดับถนนหน้าโครงการเป็นหลัก

สำนักการ โยธา
กรุงเทพมหานคร

โครงการ
แบบบ้านยิ้มเพื่อประชาชน ระยะที่ 3

ตามนโยบาย
ม.ร.ว. สุขุมพันธุ์ บริพัตร
ผู้ว่าราชการกรุงเทพมหานคร
นายจุมพล สำเภาพล
รองผู้ว่าราชการกรุงเทพมหานคร
นางนินนาท ชลิตานนท์
ปลัดกรุงเทพมหานคร

ผู้อำนวยการสำนักการโยธา	
รองผู้อำนวยการสำนักการโยธา	
นายทวีศักดิ์ เลิศประพันธ์	
ผู้อำนวยการสำนักงานออกแบบ	
นายวัชรินทร์ บรรพต	
หัวหน้ากลุ่มงานสถาปัตยกรรม	
นายสินธุชัย บุญปักษ์	
หัวหน้ากลุ่มงานวิศวกรรมอาคาร	
นายอริยะ เมละกุล	
สถาปนิก	
นายปรีดิ์ท มีมาก	ส.สถ.2415
วิศวกรโครงสร้าง	
นายวัฒโณ บรัศไพบูลย์	สย.6633
วิศวกรไฟฟ้า	
นายจรูญ มาสุขใจ	ภฟก.2457
วิศวกรสุขาภิบาล	
นายจีระสิทธิ์ ทิมสถิตย์	สย.8489
วิศวกรเครื่องกล	
นายช่างเขียนแบบ	
นางสาวสุกัญญา ช้างมูล	

แบบ บ้านพักอาศัย 2 ชั้น
แบบที่ 069
ชื่อบ้าน ร่มฉัตร
เจ้าของ
สถานที่

แบบแสดง
รายการประกอบแบบ

วันที่ :	เลขที่	รวม
ธันวาคม 2553	A-02	19

แผ่นที่	รวมแผ่น
02	32

FILE :

รายการแก้ไขแบบ
มิถุนายน 2557

แผนที่สังเขป

มาตราส่วน 1 : 75

ผังผริเวณ

มาตราส่วน 1 : 75

สำนักการ โยธา
กรุงเทพมหานคร

โครงการ

แบบบ้านยิ้มเพื่อประชาชน ระยะที่ 3

ตามนโยบาย

ม.ร.ว. สุขุมพันธุ์ บริพัตร
ผู้ว่าราชการกรุงเทพมหานคร

นายจุมพล สำเภาพล
รองผู้ว่าราชการกรุงเทพมหานคร

นางนินนาท ชลิตานนท์
ปลัดกรุงเทพมหานคร

ผู้อำนวยการสำนักการโยธา	
รองผู้อำนวยการสำนักการโยธา	
นายทวีศักดิ์ เลิศประพันธ์	
ผู้อำนวยการสำนักงานออกแบบ	
นายรัชชินทร์ บรรพต	
หัวหน้ากลุ่มงานสถาปัตยกรรม	
นายสินธุชัย บุญปักษ์	
หัวหน้ากลุ่มงานวิศวกรรมอาคาร	
นายอริยะ เมละเกุล	
สถาปนิก	
นายปริติท มีมาก	ส.สถ.2415
วิศวกรโครงสร้าง	
นายวัฒโณ บรัศไพบูลย์	สย.6633
วิศวกรไฟฟ้า	
นายจรูญ มาสุขใจ	ภฟก.2457
วิศวกรสุขาภิบาล	
นายจีระสิทธิ์ ทิมสถิตย์	สย.8489
วิศวกรเครื่องกล	
นายช่างเขียนแบบ	
นางสาวสุกัญญา ช้างมูล	

แบบ บ้านพักอาศัย 2 ชั้น

แบบที่ 069

ชื่อบ้าน ร่มฉัตร

เจ้าของ

สถานที่

แบบแสดง
ผังผริเวณ
แผนที่สังเขป

วันที่ :	เลขที่	รวม
ธันวาคม 2553	A-03	19

แผ่นที่	รวมแผ่น
03	32

FILE :

รายการแก้ไขแบบ

มิถุนายน 2557

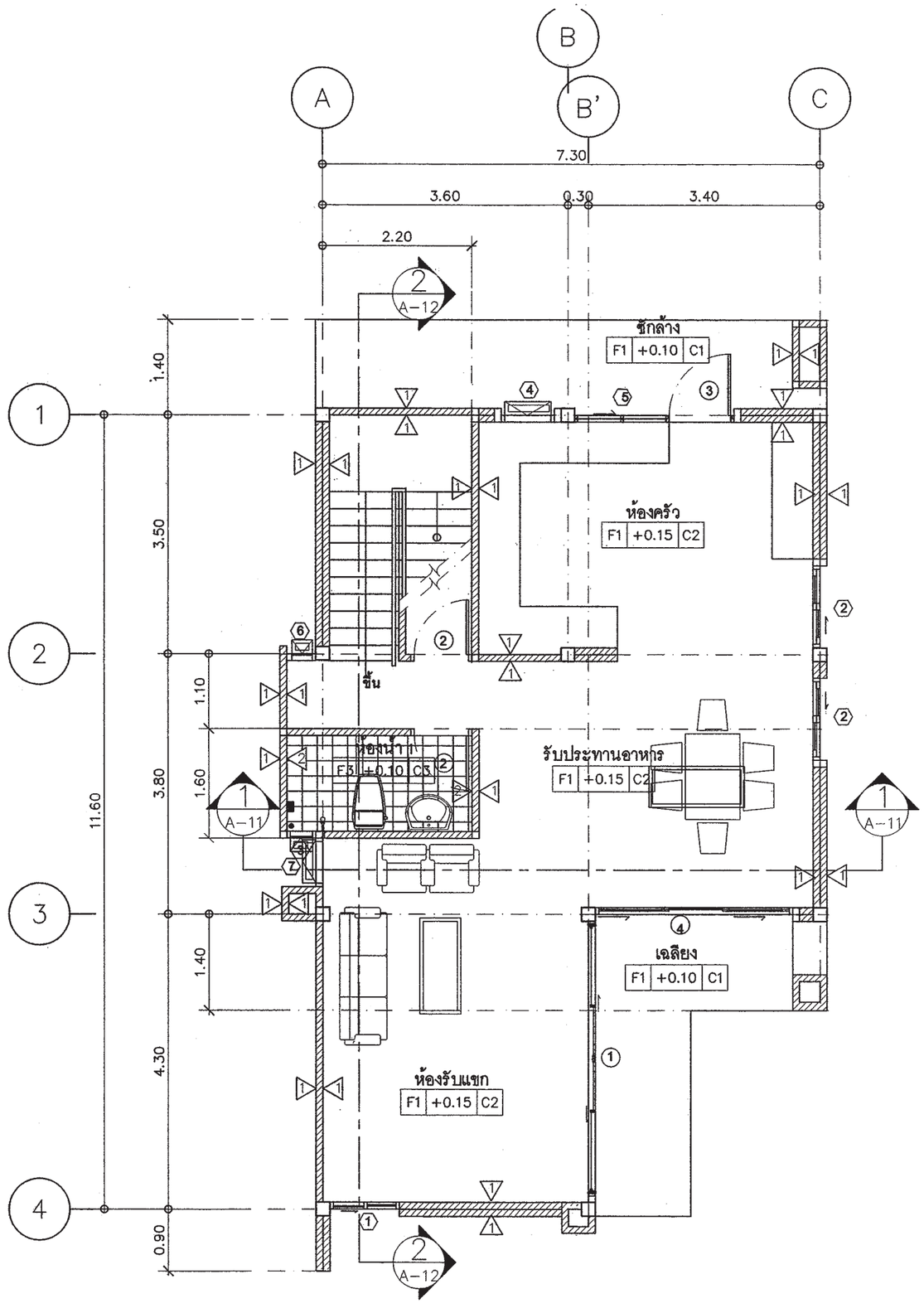

แปลนพื้นชั้น 1

มาตราส่วน 1:75

1 A-7 | 2 A-8 | 3 A-9 | 4 A-10

สำนักการโยธา
กรุงเทพมหานคร

โครงการ

แบบบ้านยิ้มเพื่อประชาชน ระยะที่ 3

ตามนโยบาย

ม.ร.ว. สุขุมพันธุ์ บริพัตร
ผู้ว่าราชการกรุงเทพมหานคร

นายจุมพล สำเภาพล
รองผู้ว่าราชการกรุงเทพมหานคร

นางนินนาท ชลิตานนท์
ปลัดกรุงเทพมหานคร

ผู้อำนวยการสำนักการโยธา	
รองผู้อำนวยการสำนักการโยธา	
นายทวีศักดิ์ เลิศประพันธ์	
ผู้อำนวยการสำนักงานออกแบบ	
นายวัชรินทร์ บรรพต	
หัวหน้ากลุ่มงานสถาปัตยกรรม	
นายสินธุชัย บุญปักษ์	
หัวหน้ากลุ่มงานวิศวกรรมอาคาร	
นายอริยะ เผ่ะเกุล	
สถาปนิก	
นายปรีดิท มีมาก	ส.สถ.2415
วิศวกรโครงสร้าง	
นายวัฒโณ บรัศไพบูลย์	สย.6633
วิศวกรไฟฟ้า	
นายจรูญ มาสุขใจ	ภฟก.2457
วิศวกรสุขาภิบาล	
นายจิระสิทธิ์ ทิมสถิตย์	สย.8489
วิศวกรเครื่องกล	
นายช่างเขียนแบบ	
นางสาวสุกัญญา ช้างมูล	

แบบ บ้านพักอาศัย 2 ชั้น

แบบที่ 069

ชื่อบ้าน ร่มฉัตร

เจ้าของ

สถานที่

แบบแสดง

แปลนพื้นชั้น 1

วันที่ :	เลขที่	รวม
ธันวาคม 2553	A-04	19

แผ่นที่	รวมแผ่น
04	32

FILE :

รายการแก้ไขแบบ

มิถุนายน 2557

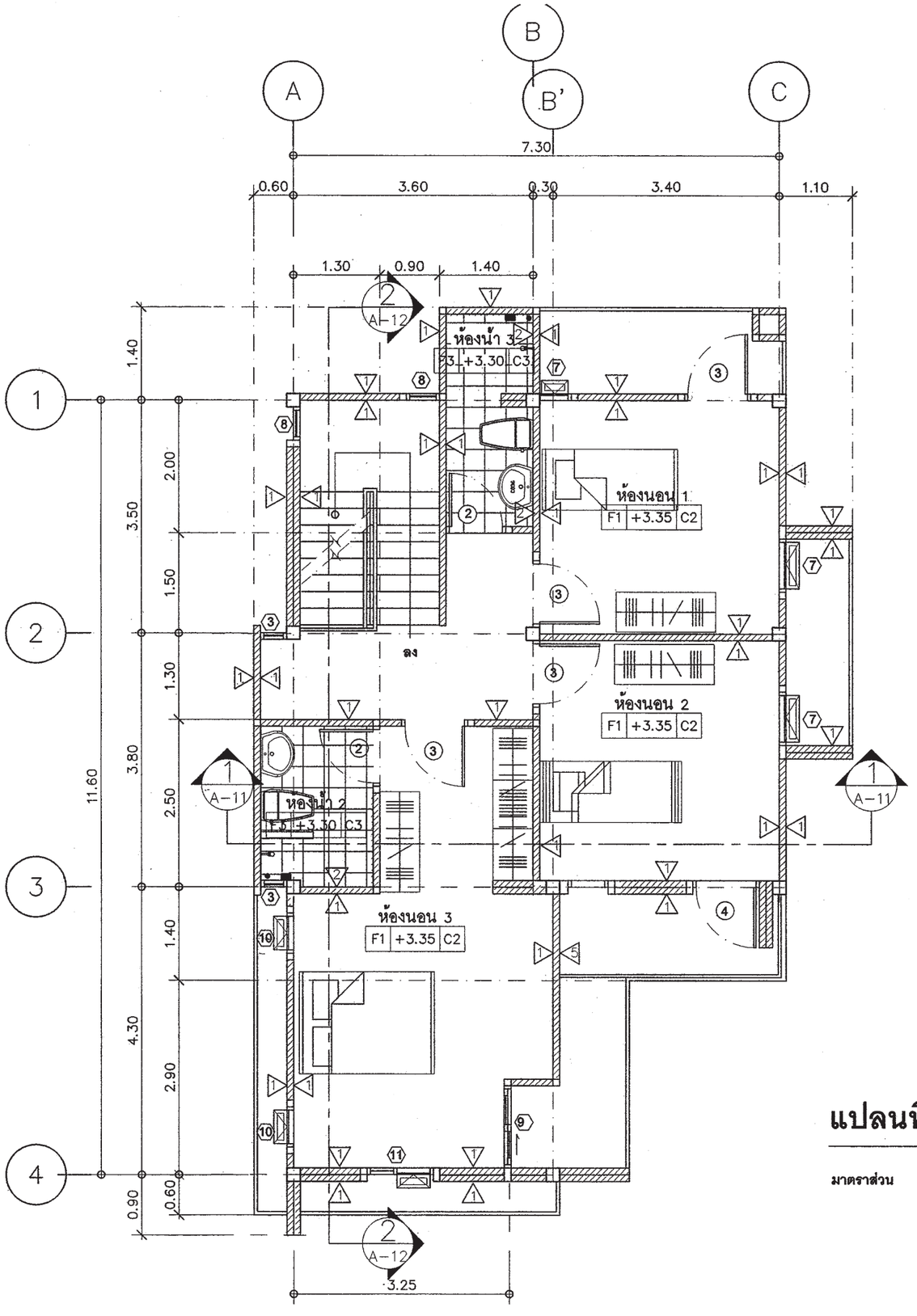

แปลนพื้นชั้น 2

มาตราส่วน 1:75

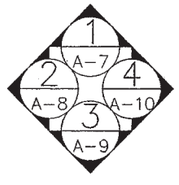

สำนักการ โยธา
กรุงเทพมหานคร

โครงการ

แบบบ้านยิ้มเพื่อประชาชน ระยะที่ 3

ตามนโยบาย

ม.ร.ว. สุขุมพันธุ์ บริพัตร
ผู้ว่าราชการกรุงเทพมหานคร

นายจุมพล สำเภาพล
รองผู้ว่าราชการกรุงเทพมหานคร

นางนินนาท ชลิตานนท์
ปลัดกรุงเทพมหานคร

ผู้อำนวยการสำนักการโยธา	
รองผู้อำนวยการสำนักการโยธา	
นายทวีศักดิ์ เลิศประพันธ์	
ผู้อำนวยการสำนักงานออกแบบ	
นายรัชชินทร์ บรรพต	
หัวหน้ากลุ่มงานสถาปัตยกรรม	
นายสินธุ์ชัย บุญปักษ์	
หัวหน้ากลุ่มงานวิศวกรรมอาคาร	
นายอริยะ เมฆะกูล	
สถาปนิก	
นายปรีดิท มิมาก	ส.สถ.2415
วิศวกรโครงสร้าง	
นายวัฒโณ บรัศโพบูลย์	สย.6633
วิศวกรไฟฟ้า	
นายจรูญ มาสุขใจ	ภฟก.2457
วิศวกรสุขาภิบาล	
นายจิระสิทธิ์ หิมสถิตย์	สย.8489
วิศวกรเครื่องกล	
นายช่างเขียนแบบ	
นางสาวสุกัญญา ช้างมูล	

แบบ บ้านพักอาศัย 2 ชั้น

แบบที่ 069

ชื่อบ้าน ร่มฉัตร

เจ้าของ

สถานที่

แบบแสดง

แปลนพื้นชั้น 2

วันที่ :	เลขที่	รวม
ธันวาคม 2553	A-05	19

แผ่นที่	รวมแผ่น
05	32

FILE :

รายการแก้ไขแบบ

มิถุนายน 2557

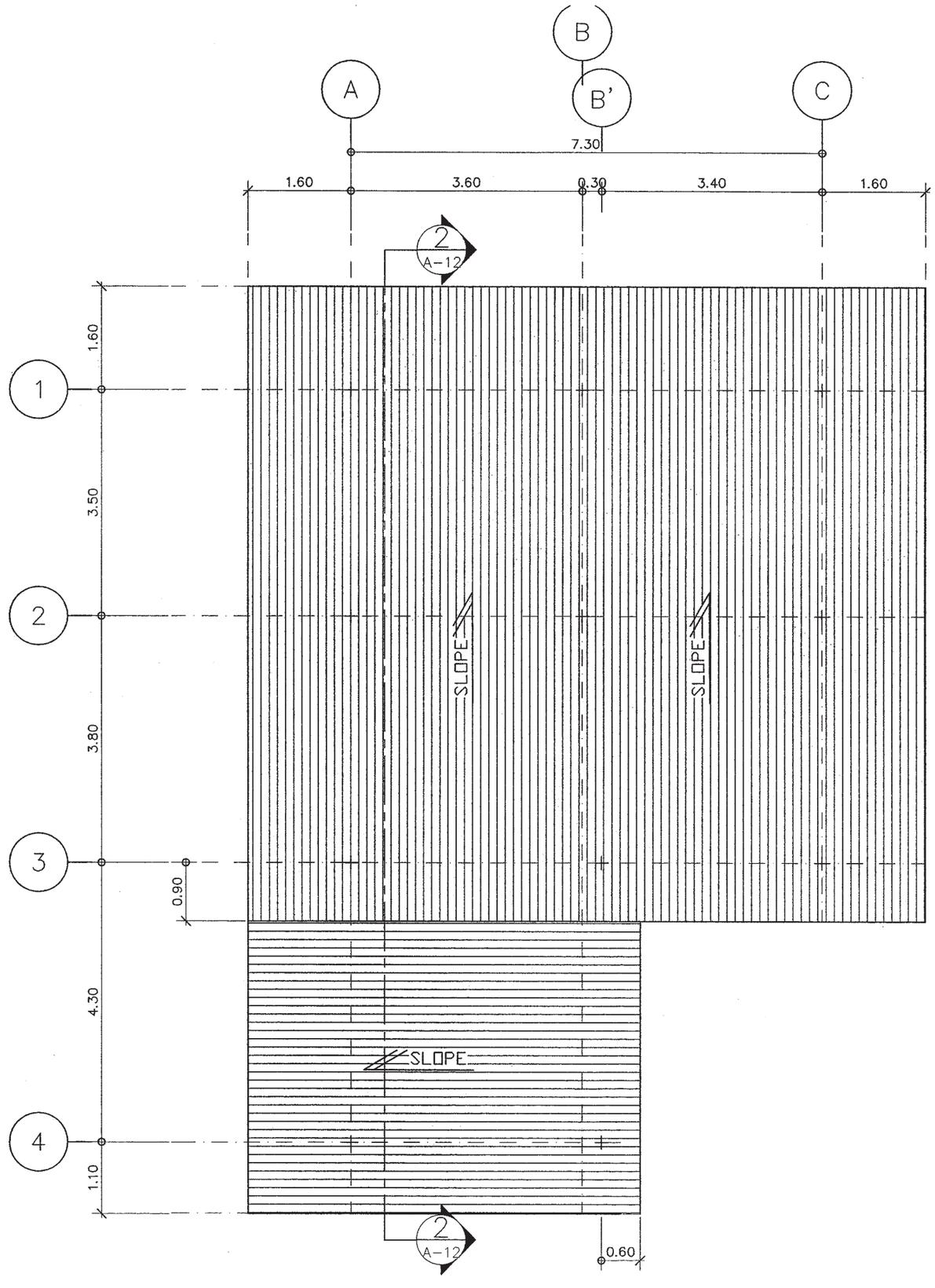

แปลนหลังคา

มาตราส่วน 1:75

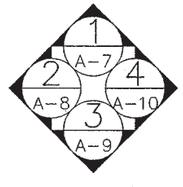

สำนักการ โยธา
กรุงเทพมหานคร

โครงการ
แบบบ้านยิ้มเพื่อประชาชน ระยะที่ 3

ตามนโยบาย
ม.ร.ว. สุขุมพันธุ์ บริพัตร
ผู้ว่าราชการกรุงเทพมหานคร
นายจุมพล สำเภาพล
รองผู้ว่าราชการกรุงเทพมหานคร
นางนินนาท ชลิตานนท์
ปลัดกรุงเทพมหานคร

ผู้อำนวยการสำนักการโยธา	
รองผู้อำนวยการสำนักการโยธา	
นายทวีศักดิ์ เลิศประพันธ์	
ผู้อำนวยการสำนักงานออกแบบ	
นายวัชรินทร์ บรรพต	
หัวหน้ากลุ่มงานสถาปัตยกรรม	
นายสินธุชัย บุญบักษ์	
หัวหน้ากลุ่มงานวิศวกรรมอาคาร	
นายอริยะ เมละกุล	
สถาปนิก	
นายปริติท มีมาก	ส.สถ.2415
วิศวกรโครงสร้าง	
นายวัฒโณ บรัศไพบูลย์	สย.6633
วิศวกรไฟฟ้า	
นายจรูญ มาสุขใจ	ภฟก.2457
วิศวกรสุขาภิบาล	
นายจีระสิทธิ์ ทิมสถิตย์	สย.8489
วิศวกรเครื่องกล	
นายช่างเขียนแบบ	
นางสาวสุกัญญา ช้างมูล	

แบบ บ้านพักอาศัย 2 ชั้น
แบบที่ 069
ชื่อบ้าน ร่มฉัตร

เจ้าของ

สถานที่

แบบแสดง
แปลนหลังคา

วันที่ :	แผ่นที่	รวม
ธันวาคม 2553	A-06	19

แผ่นที่	รวมแผ่น
06	32

FILE :

รายการแก้ไขแบบ
มิถุนายน 2557

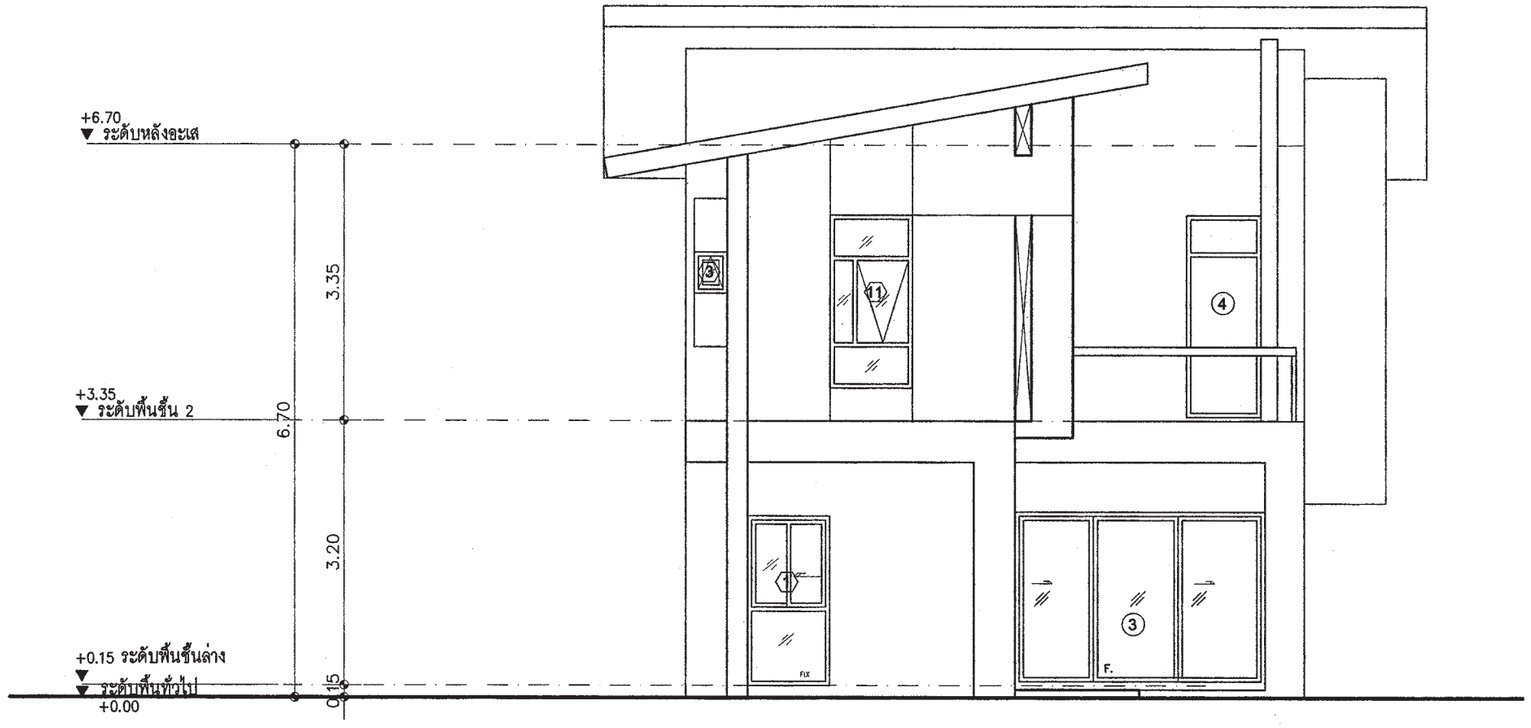

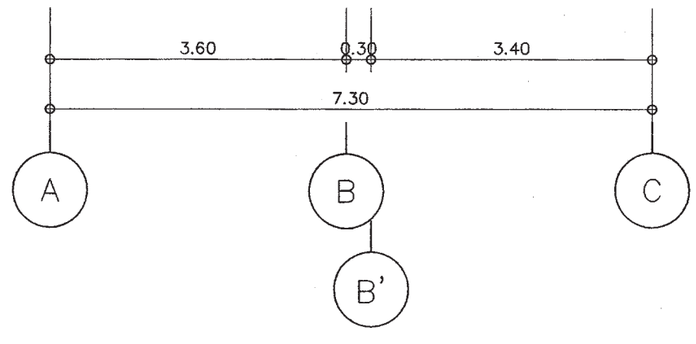

รูปด้าน 1

มาตราส่วน 1:75

สำนักการ โยธา
กรุงเทพมหานคร

โครงการ

แบบบ้านยิ้มเพื่อประชาชน ระยะที่ 3

ตามนโยบาย

ม.ร.ว. สุขุมพันธุ์ บริพัตร
ผู้ว่าราชการกรุงเทพมหานคร

นายจุมพล สำเภาพล
รองผู้ว่าราชการกรุงเทพมหานคร

นางนินนาท ชลิตานนท์
ปลัดกรุงเทพมหานคร

ผู้อำนวยการสำนักการโยธา	
รองผู้อำนวยการสำนักการโยธา	
นายทวีศักดิ์ เลิศประพันธ์	
ผู้อำนวยการสำนักงานออกแบบ	
นายวัชรินทร์ บรรพต	
หัวหน้ากลุ่มงานสถาปัตยกรรม	
นายสินธุชัย บุญปักษ์	
หัวหน้ากลุ่มงานวิศวกรรมอาคาร	
นายอธิยะ เมฆะกูล	
สถาปนิก	
นายปรีดิท มิมากิ	ส.สถ.2415
วิศวกรโครงสร้าง	
นายวัณโณ บรัศโพบูลย์	สย.6633
วิศวกรไฟฟ้า	
นายจรูญ มาสุขใจ	ภฟก.2457
วิศวกรสุขาภิบาล	
นายจีระสิทธิ์ ทิมสถิตย์	สย.8489
วิศวกรเครื่องกล	
นายช่างเขียนแบบ	
นางสาวสุกัญญา ช้างมูล	

แบบ บ้านพักอาศัย 2 ชั้น

แบบที่ 069

ชื่อบ้าน ร่มฉัตร

เจ้าของ

สถานที่

แบบแสดง

รูปด้าน 1

วันที่ :	เลขที่	รวม
ธันวาคม 2553	A-07	19

แผ่นที่	รวมแผ่น
07	32

FILE :

รายการแก้ไขแบบ

มิถุนายน 2557

รูปด้าน ②

มาตราส่วน 1:75

สำนักการ โยธา
กรุงเทพมหานคร

โครงการ

แบบบ้านยิ้มเพื่อประชาชน ระยะที่ 3

ตามนโยบาย

ม.ร.ว. สุขุมพันธุ์ บริพัตร
ผู้ว่าราชการกรุงเทพมหานคร

นายจุมพล สำเภาพล
รองผู้ว่าราชการกรุงเทพมหานคร

นางนินนาท ชลิตานนท์
ปลัดกรุงเทพมหานคร

ผู้อำนวยการสำนักการโยธา	
รองผู้อำนวยการสำนักการโยธา	
นายทวีศักดิ์ เลิศประพันธ์	
ผู้อำนวยการสำนักงานออกแบบ	
นายรัชสินทร์ บรรพต	
หัวหน้ากลุ่มงานสถาปัตยกรรม	
นายสินธุชัย บุญบักษ์	
หัวหน้ากลุ่มงานวิศวกรรมอาคาร	
นายอริยะ เมฆะกูล	
สถาปนิก	
นายปรีดิท มีมาก	ส.สถ.2415
วิศวกรโครงสร้าง	
นายวัฒโณ บรัศโพบูลย์	สย.6633
วิศวกรไฟฟ้า	
นายจรูญ มาสุขใจ	ภฟก.2457
วิศวกรสุขาภิบาล	
นายจีระสิทธิ์ หิมเสถียร	สย.8489
วิศวกรเครื่องกล	
นายช่างเขียนแบบ	
นางสาวสุกัญญา ช้างมูล	

แบบ บ้านพักอาศัย 2 ชั้น

แบบที่ 069

ชื่อบ้าน ร่มฉัตร

เจ้าของ

สถานที่

แบบแสดง

รูปด้าน 2

วันที่ :	เลขที่	รวม
ธันวาคม 2553	A-08	19

แผ่นที่	รวมแผ่น
08	32

FILE :

รายการแก้ไขแบบ

มิถุนายน 2557

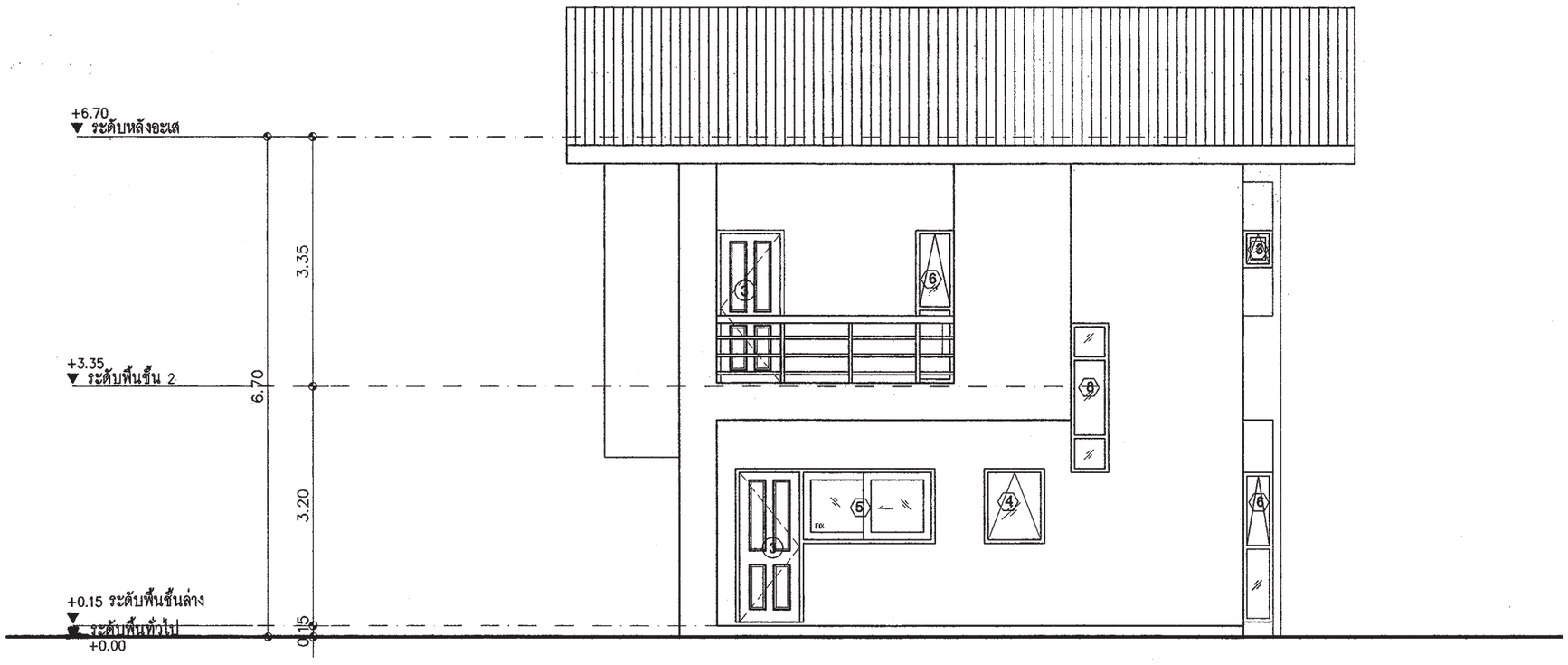

รูปด้าน ③

มาตราส่วน 1:75

สำนักการโยธา
กรุงเทพมหานคร

โครงการ

แบบบ้านยิ้มเพื่อประชาชน ระยะที่ 3

ตามนโยบาย

ม.ร.ว. สุขุมพันธุ์ บริพัตร
ผู้ว่าราชการกรุงเทพมหานคร

นายจุมพล สำเภาพล
รองผู้ว่าราชการกรุงเทพมหานคร

นางนินนาท ชลิตานนท์
ปลัดกรุงเทพมหานคร

ผู้อำนวยการสำนักการโยธา	
รองผู้อำนวยการสำนักการโยธา	
นายทวีศักดิ์ เลิศประพันธ์	
ผู้อำนวยการสำนักงานออกแบบ	
นายวัชรินทร์ บรรพต	
หัวหน้ากลุ่มงานสถาปัตยกรรม	
นายสินรุ่ชัย บุญบักษ์	
หัวหน้ากลุ่มงานวิศวกรรมอาคาร	
นายอริยะ เมละเกุล	
สถาปนิก	
นายปริติท มีมาก	ส.สถ.2415
วิศวกรโครงสร้าง	
นายวัฒโณ บรัศไพบูลย์	สย.6633
วิศวกรไฟฟ้า	
นายจรูญ มาสุขใจ	ภฟก.2457
วิศวกรสุขาภิบาล	
นายจิระสิทธิ์ ทิมสถิตย์	สย.8489
วิศวกรเครื่องกล	
นายช่างเขียนแบบ	
นางสาวสุกัญญา ช่างมูล	

แบบ บ้านพักอาศัย 2 ชั้น

แบบที่ 069

ชื่อบ้าน ร่มฉัตร

เจ้าของ

สถานที่

แบบแสดง

รูปด้าน 3

วันที่ :	เลขที่	รวม
ธันวาคม 2553	A-9	19

แผ่นที่	รวมแผ่น
09	32

FILE :

รายการแก้ไขแบบ

มิถุนายน 2557

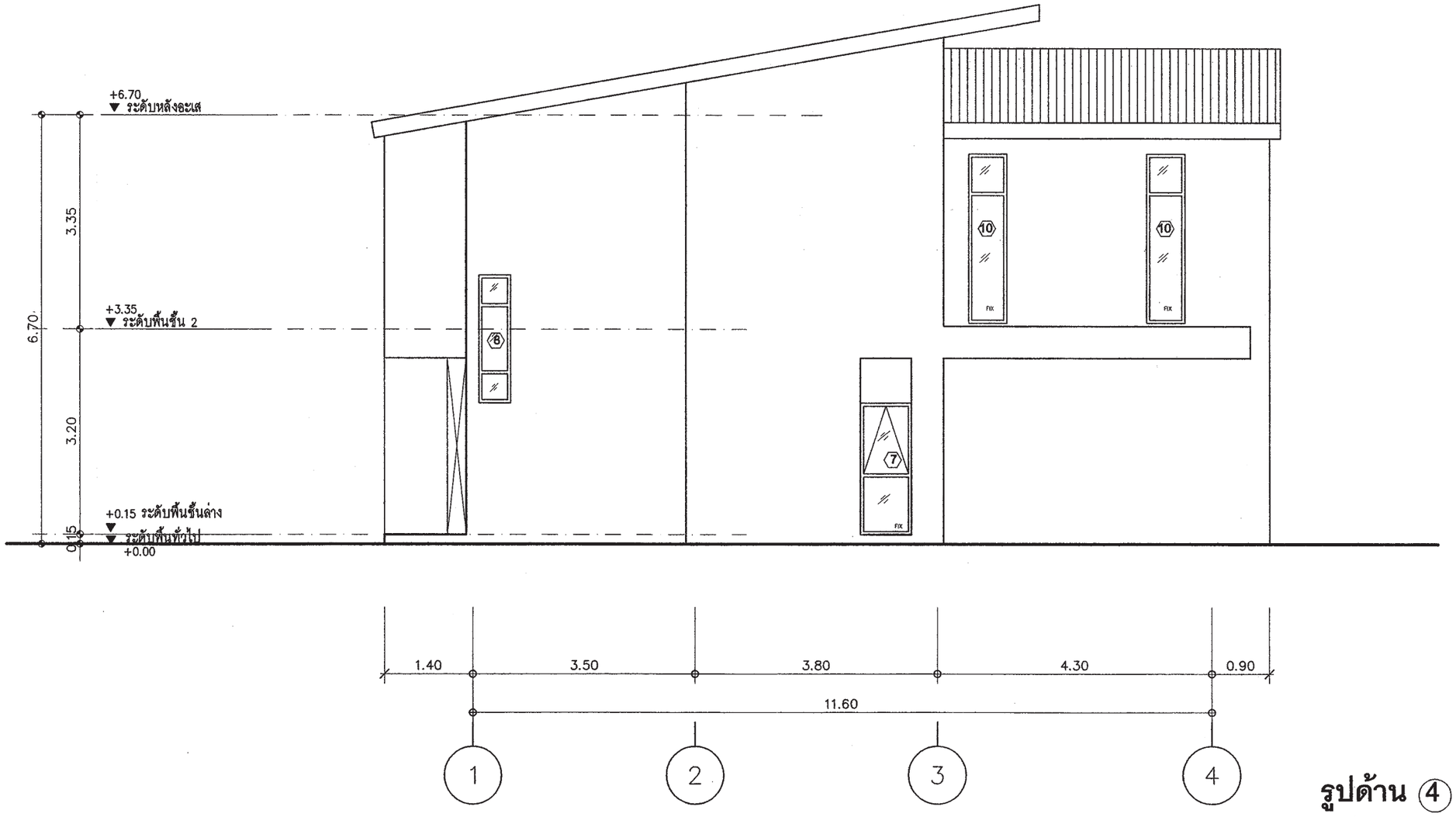

รูปด้าน 4

มาตราส่วน 1:75

สำนักการ โยธา
กรุงเทพมหานคร

โครงการ

แบบบ้านยิ้มเพื่อประชาชน ระยะที่ 3

ตามนโยบาย

ม.ร.ว. สุขุมพันธุ์ บริพัตร
ผู้ว่าราชการกรุงเทพมหานคร

นายจุมพล สำเภาพล
รองผู้ว่าราชการกรุงเทพมหานคร

นางนินนาท ชลิตานนท์
ปลัดกรุงเทพมหานคร

ผู้อำนวยการสำนักการโยธา	
รองผู้อำนวยการสำนักการโยธา	
นายทวีศักดิ์ เลิศประพันธ์	
ผู้อำนวยการสำนักงานออกแบบ	
นายรัชชินทร์ บรรพต	
หัวหน้ากลุ่มงานสถาปัตยกรรม	
นายสินธุ์ชัย บุญปักษ์	
หัวหน้ากลุ่มงานวิศวกรรมอาคาร	
นายอริยะ เมละกุล	
สถาปนิก	
นายปริติท มีมาก	ส.สถ.2415
วิศวกรโครงสร้าง	
นายวัฒโณ บรัศไพบูลย์	สย6633
วิศวกรไฟฟ้า	
นายจรูญ มาสุขใจ	ภฟก2457
วิศวกรสุขาภิบาล	
นายจีระสิทธิ์ ทิมสถิตย์	สย8489
วิศวกรเครื่องกล	
นายช่างเขียนแบบ	
นางสาวสุกัญญา ช้างมูล	

แบบ บ้านพักอาศัย 2 ชั้น

แบบที่ 069

ชื่อบ้าน ร่มฉัตร

เจ้าของ

สถานที่

แบบแสดง

รูปด้าน 4

วันที่ :	เลขที่	รวม
ธันวาคม 2553	A-10	19

แผ่นที่	รวมแผ่น
10	32

FILE :

รายการแก้ไขแบบ

มิถุนายน 2557

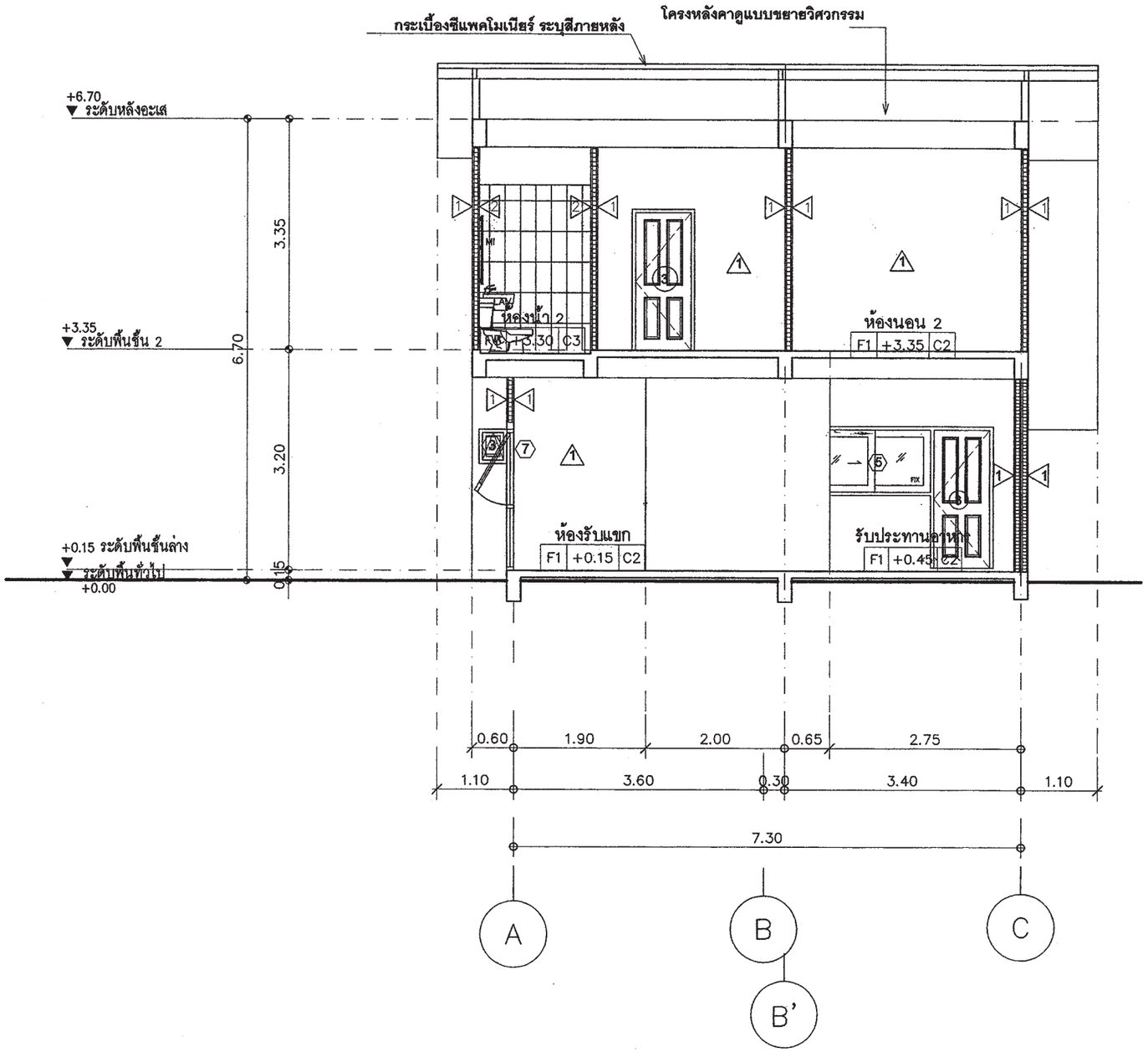

รูปตัด①-①

มาตราส่วน 1:75

สำนักการ โยธา
กรุงเทพมหานคร

โครงการ
แบบบ้านยิ้มเพื่อประชาชน ระยะที่ 3

ตามนโยบาย
ม.ร.ว. สุขุมพันธุ์ บริพัตร
ผู้ว่าราชการกรุงเทพมหานคร
นายจุมพล สำเภาพล
รองผู้ว่าราชการกรุงเทพมหานคร
นางนินนาท ชลิตานนท์
ปลัดกรุงเทพมหานคร

ผู้อำนวยการสำนักการโยธา	
รองผู้อำนวยการสำนักการโยธา	
นายทวีศักดิ์ เลิศประพันธ์	
ผู้อำนวยการสำนักงานออกแบบ	
นายวัชรินทร์ บรรพต	
หัวหน้ากลุ่มงานสถาปัตยกรรม	
นายสินธุ์ชัย บุญปักษ์	
หัวหน้ากลุ่มงานวิศวกรรมอาคาร	
นายอริยะ เมละกุล	
สถาปนิก	
นายปริติท มีมาก	ส.สถ.2415
วิศวกรโครงสร้าง	
นายวัณโณ บรัศไพบูลย์	สย.6633
วิศวกรไฟฟ้า	
นายจรูญ มาสุขใจ	ภฟก.2457
วิศวกรสุขาภิบาล	
นายจิระสิทธิ์ ทิมสถิตย์	สย.8489
วิศวกรเครื่องกล	
นายช่างเขียนแบบ	
นางสาวสุกัญญา ช้างมูล	

แบบ บ้านพักอาศัย 2 ชั้น
แบบที่ 069
ชื่อบ้าน ร่มฉัตร

เจ้าของ

สถานที่

แบบแสดง
รูปตัด 1 – 1

วันที่ :	เลขที่	รวม
ธันวาคม 2553	A–11	19

แผ่นที่	รวมแผ่น
11	32

FILE :

รายการแก้ไขแบบ
มิถุนายน 2557

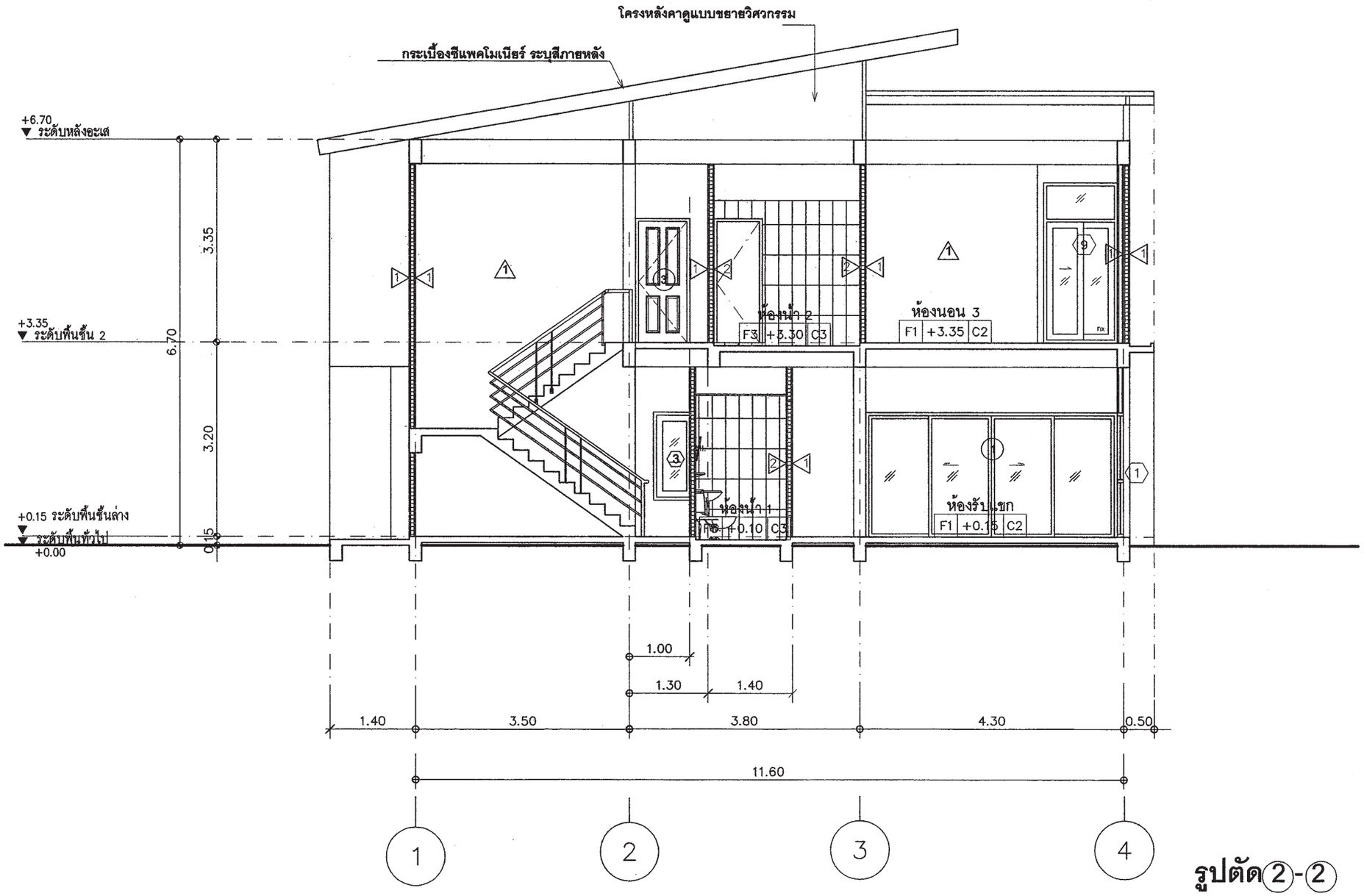

รูปตัด②-②

มาตราส่วน 1:75

สำนักการ โยธา
กรุงเทพมหานคร

โครงการ

แบบบ้านยิ้มเพื่อประชาชน ระยะที่ 3

ตามนโยบาย

ม.ร.ว. สุขุมพันธุ์ บริพัตร
ผู้ว่าราชการกรุงเทพมหานคร

นายจุมพล สำเภาพล
รองผู้ว่าราชการกรุงเทพมหานคร

นางนินนาท ชลิตานนท์
ปลัดกรุงเทพมหานคร

ผู้อำนวยการสำนักการโยธา	
รองผู้อำนวยการสำนักการโยธา	
นายทวีศักดิ์ เลิศประพันธ์	
ผู้อำนวยการสำนักงานออกแบบ	
นายวัชรินทร์ บรรพต	
หัวหน้ากลุ่มงานสถาปัตยกรรม	
นายสินธุชัย บุญปักษ์	
หัวหน้ากลุ่มงานวิศวกรรมอาคาร	
นายอริยะ เมฆะกูล	
สถาปนิก	
นายปรีดิ์ ทิมทก	ส.สถ.2415
วิศวกรโครงสร้าง	
นายรัณโณ บรัศไพบูลย์	สย.6633
วิศวกรไฟฟ้า	
นายจรูญ มาสุขใจ	ภฟก.2457
วิศวกรสุขาภิบาล	
นายจิระสิทธิ์ ทิมสถิตย์	สย.8489
วิศวกรเครื่องกล	
นายช่างเขียนแบบ	
นางสาวสุกัญญา ช้างมูล	

แบบ บ้านพักอาศัย 2 ชั้น

แบบที่ 069

ชื่อบ้าน ร่มฉัตร

เจ้าของ

สถานที่

แบบแสดง

รูปตัด 2 – 2

วันที่ :	เลขที่	รวม
ธันวาคม 2553	A–12	19

แผ่นที่	รวมแผ่น
12	32

FILE :

รายการแก้ไขแบบ

มิถุนายน 2557

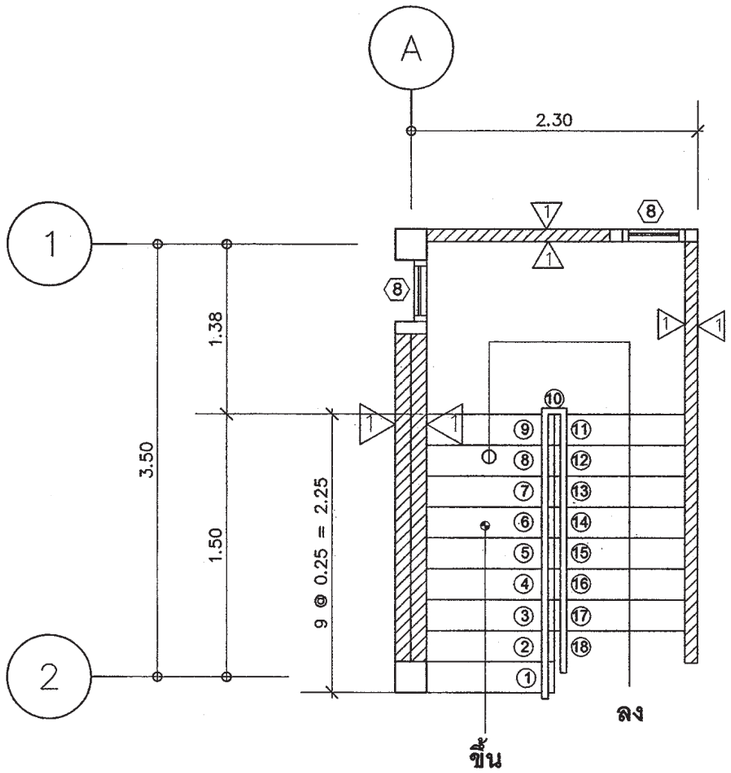

แบบขยายแปลนบันได

มาตราส่วน 1:50

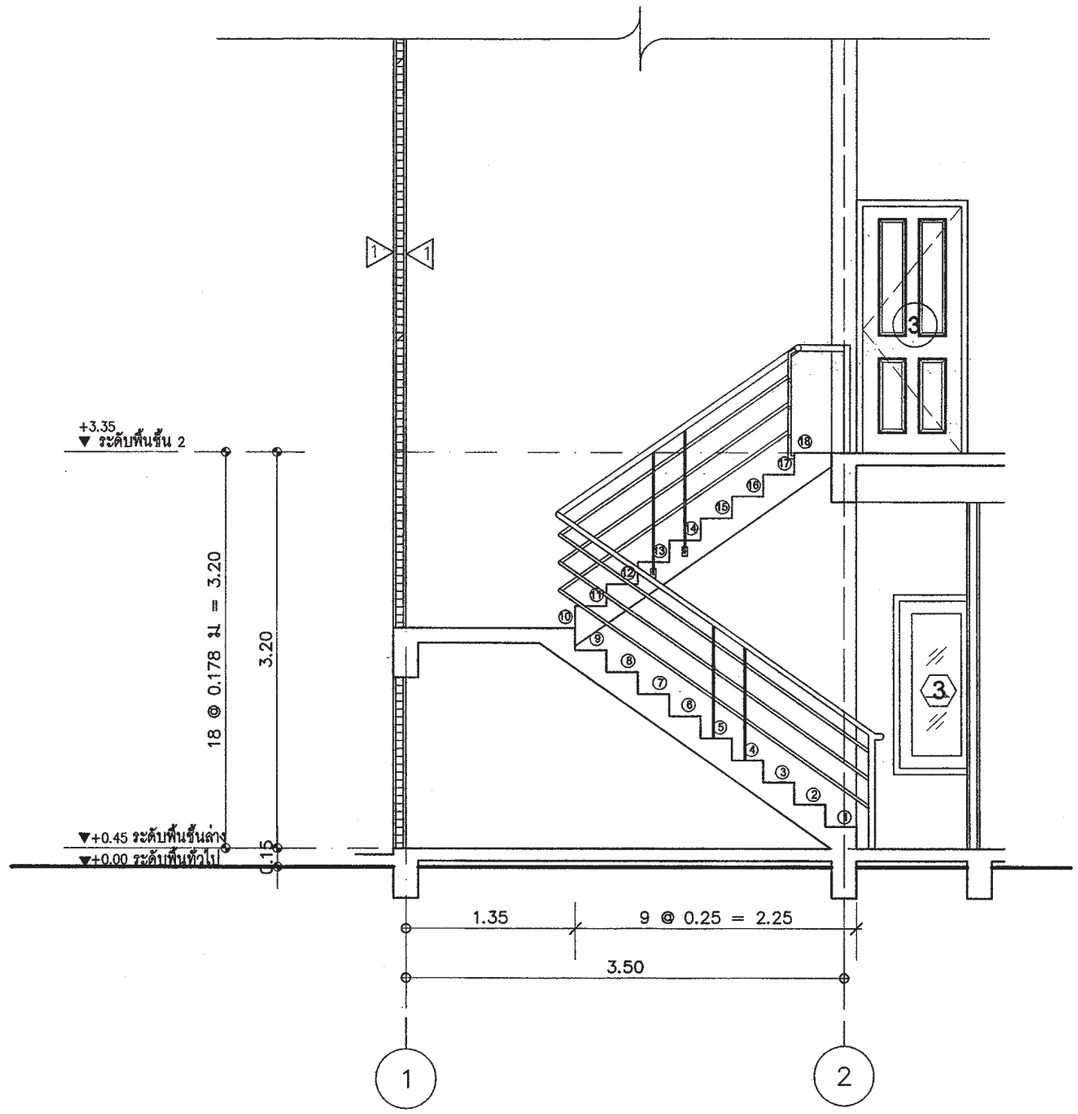

แบบขยายรูปตัดบันได

มาตราส่วน 1:50

สำนักการ โยธา
กรุงเทพมหานคร

โครงการ
แบบบ้านยิ้มเพื่อประชาชน ระยะที่ 3

ตามนโยบาย
ม.ร.ว. สุขุมพันธุ์ บริพัตร
ผู้ว่าราชการกรุงเทพมหานคร
นายจุมพล สำเภาพล
รองผู้ว่าราชการกรุงเทพมหานคร
นางนินนาท ชลิตานนท์
ปลัดกรุงเทพมหานคร

ผู้อำนวยการสำนักการโยธา	
รองผู้อำนวยการสำนักการโยธา	
นายทวีศักดิ์ เลิศประพันธ์	
ผู้อำนวยการสำนักงานออกแบบ	
นายวัชรินทร์ บรรพต	
หัวหน้ากลุ่มงานสถาปัตยกรรม	
นายสินธุ์ชัย บุญปักษ์	
หัวหน้ากลุ่มงานวิศวกรรมอาคาร	
นายอริยะ เมละกุล	
สถาปนิก	
นายปริติท มิมาก	ส.สถ.2415
วิศวกรโครงสร้าง	
นายรัณโณ บรัศไพบูลย์	สย.6633
วิศวกรไฟฟ้า	
นายจรูญ มาสุขใจ	ภฟก.2457
วิศวกรสุขาภิบาล	
นายศิระศิทธิ์ ทิมเสถียร	สย.8489
วิศวกรเครื่องกล	
นายช่างเขียนแบบ	
นางสาวสุกัญญา ช้างมูล	

แบบ บ้านพักอาศัย 2 ชั้น
แบบที่ 069
ชื่อบ้าน ร่มฉัตร
เจ้าของ
สถานที่

แบบแสดง
แบบขยายบันได

วันที่ :	เลขที่	รวม
ธันวาคม 2553	A-13	19

แผ่นที่	รวมแผ่น
13	32

FILE :

รายการแก้ไขแบบ
มิถุนายน 2557

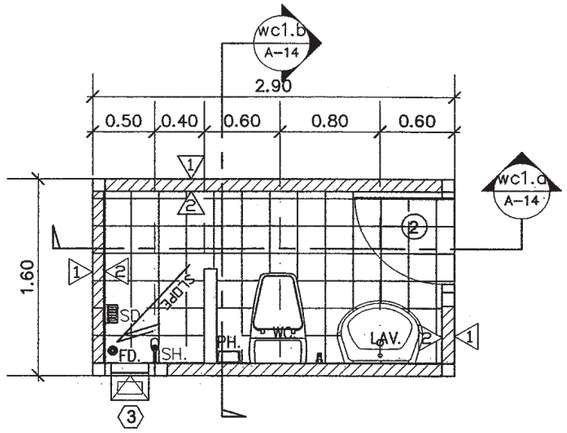

ห้องน้ำ ①

มาตราส่วน 1:50

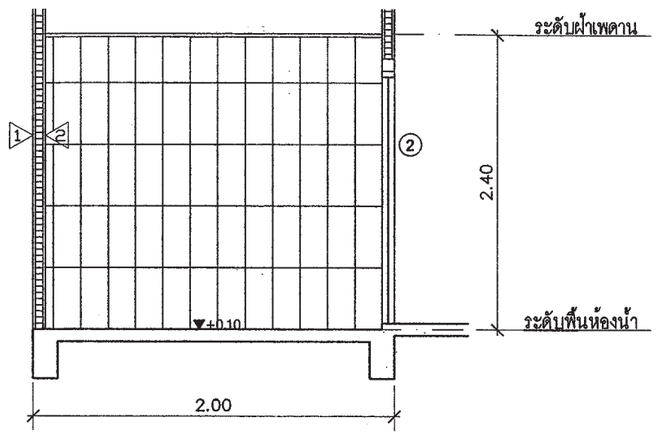

รูปตัด (WC1.a)

มาตราส่วน 1:50

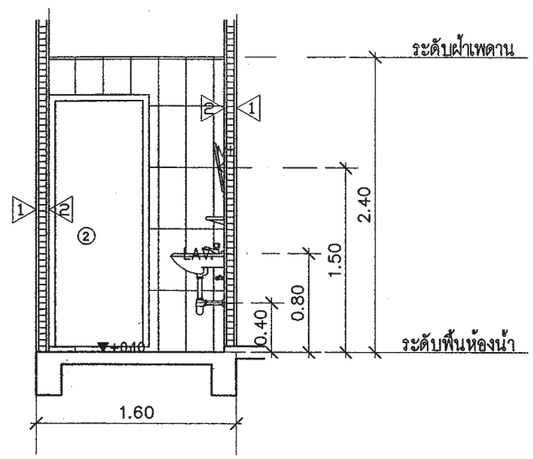

รูปตัด (WC1.b)

มาตราส่วน 1:50

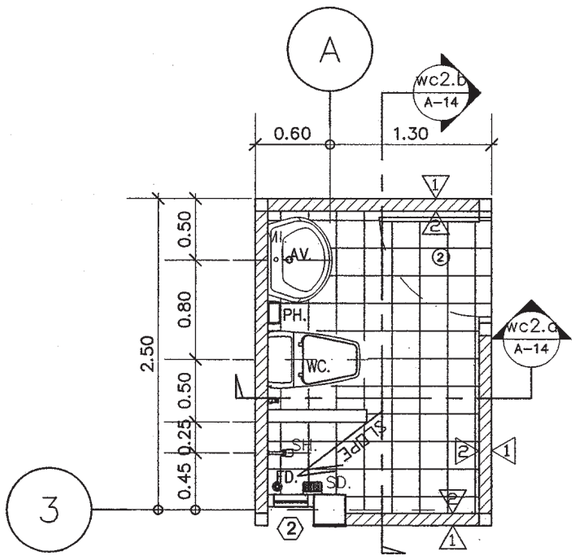

ห้องน้ำ②

มาตราส่วน 1:50

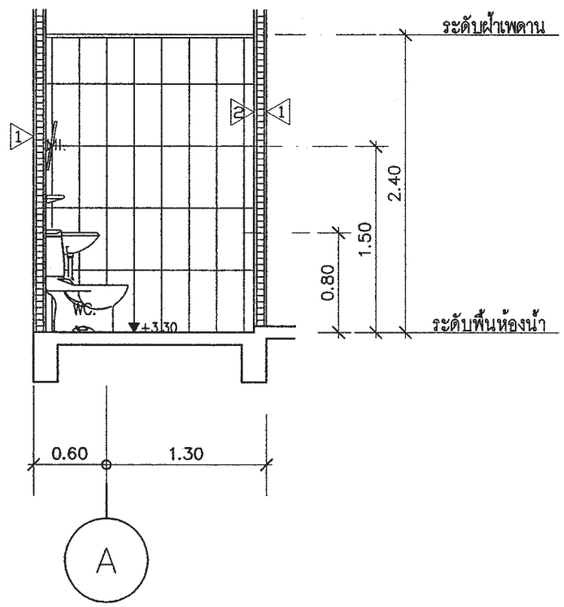

รูปตัด (WC2.a)

มาตราส่วน 1:50

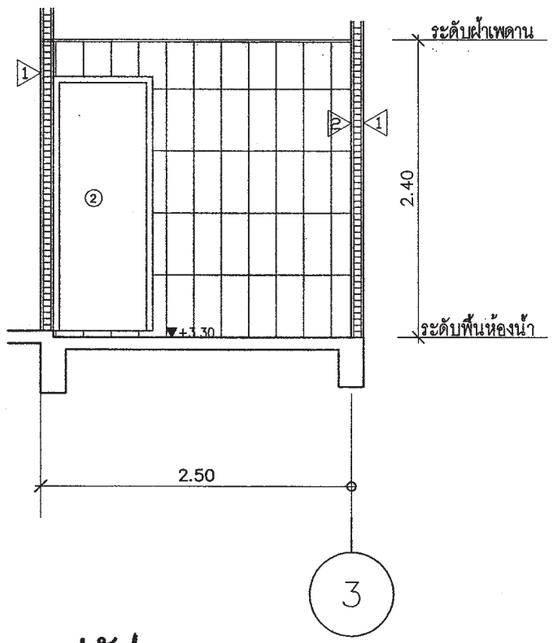

รูปตัด (WC2.b)

มาตราส่วน 1:50

สำนักการ โยธา
กรุงเทพมหานคร

โครงการ

แบบบ้านยิ้มเพื่อประชาชน ระยะที่ 3

ตามนโยบาย

ม.ร.ว. สุขุมพันธุ์ บริพัตร
ผู้ว่าราชการกรุงเทพมหานคร

นายจุมพล สำเภาพล
รองผู้ว่าราชการกรุงเทพมหานคร

นางนินนาท ชลิตานนท์
ปลัดกรุงเทพมหานคร

ผู้อำนวยการสำนักการโยธา	
รองผู้อำนวยการสำนักการโยธา	
นายทวีศักดิ์ เลิศประพันธ์	
ผู้อำนวยการสำนักงานออกแบบ	
นายวัชรินทร์ บรรพต	
หัวหน้ากลุ่มงานสถาปัตยกรรม	
นายสินธุ์ชัย บุญปักษ์	
หัวหน้ากลุ่มงานวิศวกรรมอาคาร	
นายอริยะ เมฆะกูล	
สถาปนิก	
นายปริศิท มีมาก	ส.สถ.2415
วิศวกรโครงสร้าง	
นายรัณโณ บัรศ์ไพบูลย์	สย.6633
วิศวกรไฟฟ้า	
นายจรูญ มาสุรใจ	ภฟก.2457
วิศวกรสุขาภิบาล	
นายจีระสิทธิ์ ทิมสถิตย์	สย.8489
วิศวกรเครื่องกล	
นายช่างเขียนแบบ	
นางสาวสุกัญญา ช้างมูล	

แบบ บ้านพักอาศัย 2 ชั้น

แบบที่ 069

ชื่อบ้าน ร่มฉัตร

เจ้าของ

สถานที่

แบบแสดง

แบบขยายห้องน้ำ 1,2

วันที่ :	เลขที่	รวม
ธันวาคม 2553	A-14	19

แผ่นที่	รวมแผ่น
14	32

FILE :

รายการแก้ไขแบบ

มิถุนายน 2557

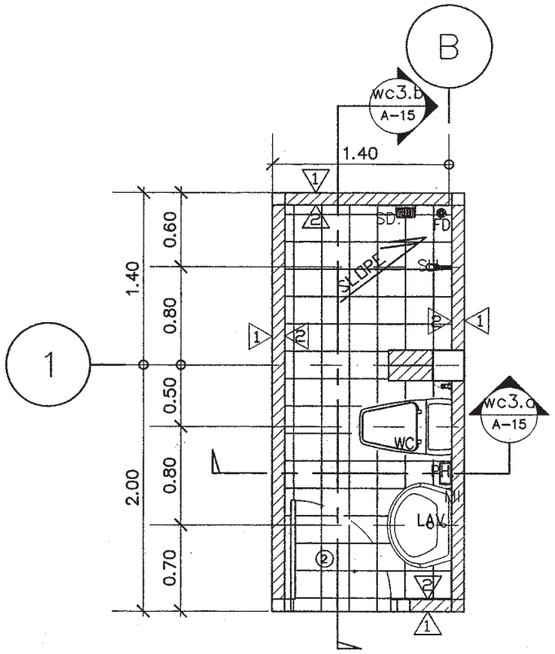

ห้องน้ำ ③

มาตราส่วน 1:50

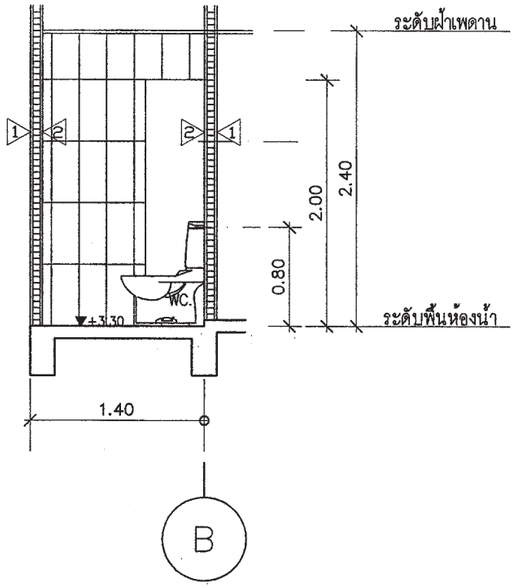

รูปตัด (WC3.a)

มาตราส่วน 1:50

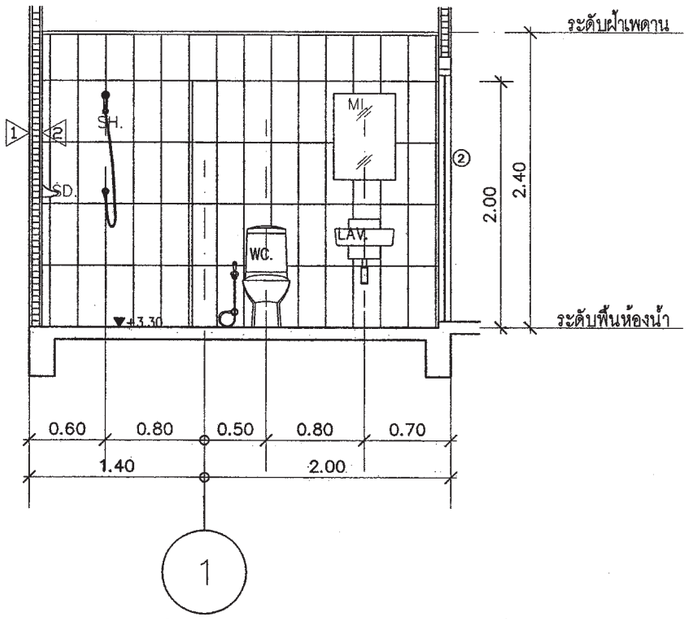

รูปตัด (WC3.b)

มาตราส่วน 1:50

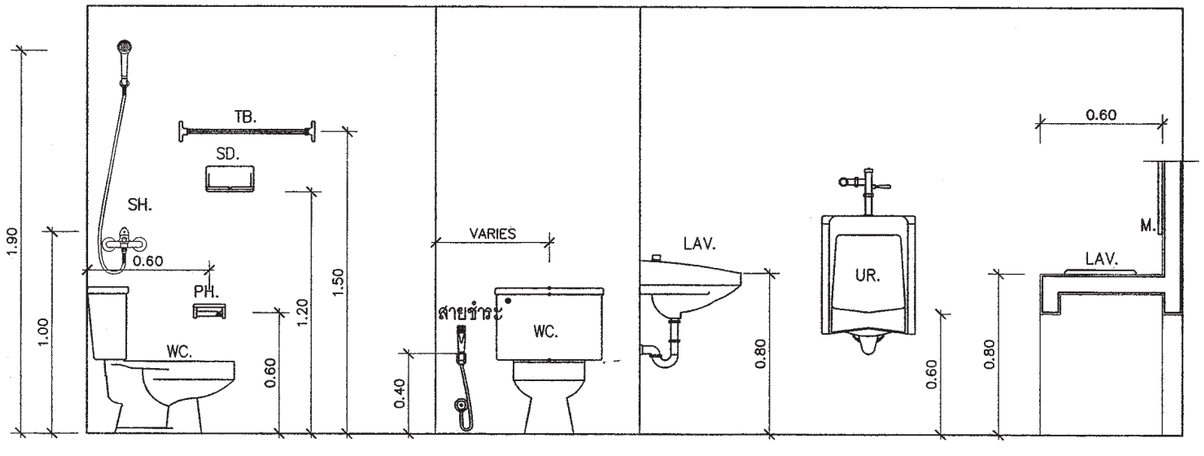

SANITARYWARE FIXING HEIGHT

SCALE 1 : 25

สำนักการโยธา
กรุงเทพมหานคร

โครงการ
แบบบ้านยิ้มเพื่อประชาชน ระยะที่ 3

ตามนโยบาย
ม.ร.ว. สุขุมพันธุ์ บริพัตร
ผู้ว่าราชการกรุงเทพมหานคร
นายจุมพล สำเภาพล
รองผู้ว่าราชการกรุงเทพมหานคร
นางนินนาท ชลิตานนท์
ปลัดกรุงเทพมหานคร

ผู้อำนวยการสำนักการโยธา	
รองผู้อำนวยการสำนักการโยธา	
นายทวีศักดิ์ เลิศประพันธ์	
ผู้อำนวยการสำนักงานออกแบบ	
นายวัชรินทร์ บรรพต	
หัวหน้ากลุ่มงานสถาปัตยกรรม	
นายสินธุชัย บุญปักษ์	
หัวหน้ากลุ่มงานวิศวกรรมอาคาร	
นายอริยะ เมฆะกุล	
สถาปนิก	
นายปริดิท มีมาก	ส.สถ.2415
วิศวกรโครงสร้าง	
นายวัฒโณ บรัศไพบูลย์	สย.6633
วิศวกรไฟฟ้า	
นายจรูญ มาสุขใจ	ภฟก.2457
วิศวกรสุขาภิบาล	
นายศิระสิทธิ์ ทิมเสถียร	สย.8489
วิศวกรเครื่องกล	
นายช่างเขียนแบบ	
นางสาวสุกัญญา ช้างมูล	

แบบ บ้านพักอาศัย 2 ชั้น
แบบที่ 069
ชื่อบ้าน ร่มฉัตร

เจ้าของ

สถานที่

แบบแสดง
แบบขยายห้องน้ำ 3

วันที่ :	เลขที่	รวม
ธันวาคม 2553	A-15	19

แผ่นที่	รวมแผ่น
15	32

FILE :

รายการแก้ไขแบบ
มิถุนายน 2557

แบบขยายประตู

มาตราส่วน 1:50

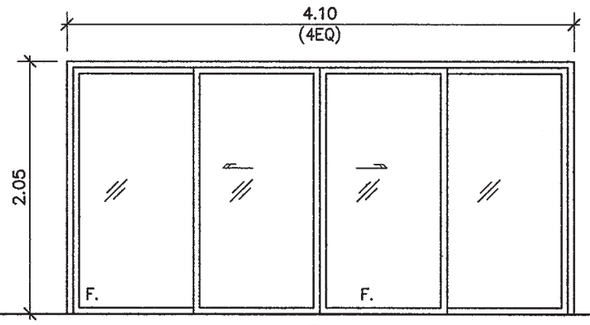

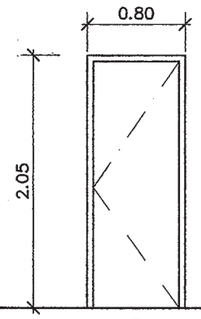

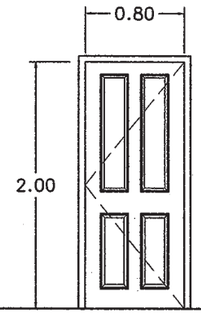

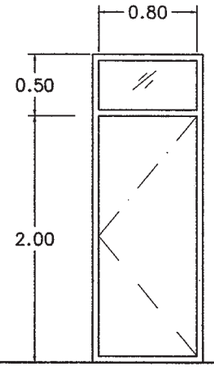

	D1		D2		D3		D4
ชนิด	ประตูบานเลื่อน/ช่องแสงติดตาย	ชนิด	ประตูบานเปิดเดี่ยว	ชนิด	ประตูบานเปิดเดี่ยว	ชนิด	ประตูบานเปิดเดี่ยว/ช่องแสงติดตาย
วงกบ	อลูมิเนียม (กำหนดสีภายหลัง)	วงกบ	PVC	วงกบ	ไม้เนื้อแข็ง 2x4"	วงกบ	ไม้เนื้อแข็ง 2x4"
กรอบบาน	อลูมิเนียม (กำหนดสีภายหลัง)	กรอบบาน	–	กรอบบาน	–	กรอบบาน	–
ลูกฟัก	กระจกหนาไม่น้อยกว่า 6 มม	ลูกฟัก	PVC อย่างหนา	ลูกฟัก	–	ลูกฟัก	–
กุญแจ ลูกบิด กลอน	พร้อมอุปกรณ์บานเปิด	กุญแจ ลูกบิด กลอน	พร้อมอุปกรณ์บานเปิด	กุญแจ ลูกบิด กลอน	พร้อมอุปกรณ์บานเปิด	กุญแจ ลูกบิด กลอน	พร้อมอุปกรณ์บานเปิด
บานพับ	–	บานพับ	–	บานพับ	–	บานพับ	–
อื่นๆ	อลูมิเนียมหนาไม่ต่ำกว่า 1.5 มม	อื่นๆ	–	อื่นๆ	–	อื่นๆ	–

สำนักการ โยธา
กรุงเทพมหานคร

โครงการ

แบบบ้านยิ้มเพื่อประชาชน ระยะที่ 3

ตามนโยบาย

ม.ร.ว. สุขุมพันธุ์ บริพัตร
ผู้ว่าราชการกรุงเทพมหานคร

นายจุมพล สำเภาพล
รองผู้ว่าราชการกรุงเทพมหานคร

นางนินนาท ชลิตานนท์
ปลัดกรุงเทพมหานคร

ผู้อำนวยการสำนักการโยธา

รองผู้อำนวยการสำนักการโยธา
นายทวีศักดิ์ เลิศประพันธ์

ผู้อำนวยการสำนักงานออกแบบ
นายวัชรินทร์ บรรพต

หัวหน้ากลุ่มงานสถาปัตยกรรม
นายสินธุชัย บุญปักษ์

หัวหน้ากลุ่มงานวิศวกรรมอาคาร
นายอธิยะ เมฆะกูล

สถาปนิก
นายปรีดิท มีมาก ส.สถ.2415

วิศวกรโครงสร้าง
นายวัณโณ บรัศไพบูลย์ สย.6633

วิศวกรไฟฟ้า
นายจรูญ มาสุขใจ ภฟก.2457

วิศวกรสุขาภิบาล
นายศิระสิทธิ์ ทิมสถิตย์ สย.8489

วิศวกรเครื่องกล

นายช่างเขียนแบบ
นางสาวสุกัญญา ช้างมูล

แบบ บ้านพักอาศัย 2 ชั้น

แบบที่ 069

ชื่อบ้าน ร่มฉัตร

เจ้าของ

สถานที่

แบบแสดง

แบบขยายประตู

วันที่ :	เลขที่	รวม
ธันวาคม 2553	A-16	19

แผ่นที่	รวมแผ่น
16	32

FILE :

รายการแก้ไขแบบ

มิถุนายน 2557

แบบขยายหน้าต่าง

มาตราส่วน 1:50

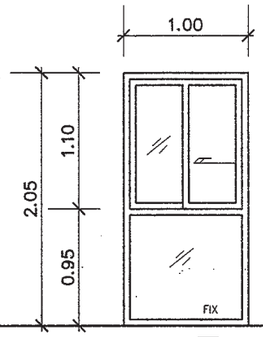

W1

ชนิด	หน้าต่างบานเลื่อน ช่องแสงติดตาย
วงกบ	อลูมิเนียม (กำหนดสีภายหลัง)
กรอบบาน	อลูมิเนียม (กำหนดสีภายหลัง)
ลูกฟัก	กระจกหนาไม่น้อยกว่า 6 มม
กุญแจ ลูกบิด กลอน	พร้อมอุปกรณ์
บานพับ	–
อื่นๆ	อลูมิเนียมหนาไม่ต่ำกว่า 1.5 มม

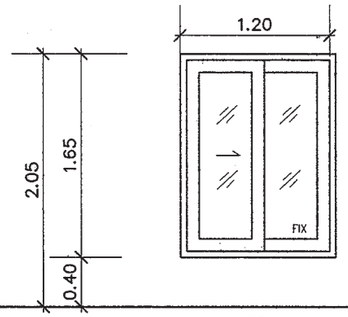

W2

ชนิด	หน้าต่างบานเลื่อน
วงกบ	อลูมิเนียม (กำหนดสีภายหลัง)
กรอบบาน	อลูมิเนียม (กำหนดสีภายหลัง)
ลูกฟัก	กระจกหนาไม่น้อยกว่า 6 มม
กุญแจ ลูกบิด กลอน	พร้อมอุปกรณ์
บานพับ	–
อื่นๆ	อลูมิเนียมหนาไม่ต่ำกว่า 1.5 มม

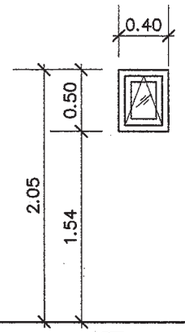

W3

ชนิด	หน้าต่างบานเกระทุ้ง
วงกบ	อลูมิเนียม (กำหนดสีภายหลัง)
กรอบบาน	อลูมิเนียม (กำหนดสีภายหลัง)
ลูกฟัก	กระจกหนาไม่น้อยกว่า 6 มม
กุญแจ ลูกบิด กลอน	พร้อมอุปกรณ์
บานพับ	–
อื่นๆ	อลูมิเนียมหนาไม่ต่ำกว่า 1.5 มม

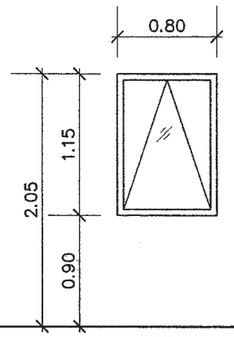

W4

ชนิด	หน้าต่างบานเกระทุ้ง
วงกบ	อลูมิเนียม (กำหนดสีภายหลัง)
กรอบบาน	อลูมิเนียม (กำหนดสีภายหลัง)
ลูกฟัก	กระจกหนาไม่น้อยกว่า 6 มม
กุญแจ ลูกบิด กลอน	พร้อมอุปกรณ์
บานพับ	–
อื่นๆ	อลูมิเนียมหนาไม่ต่ำกว่า 1.5 มม

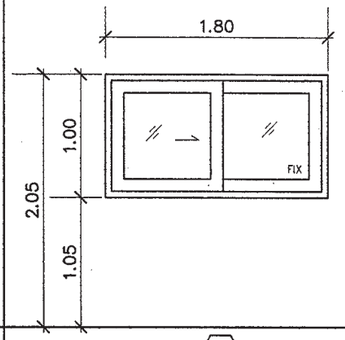

W5

ชนิด	หน้าต่างบานเลื่อน
วงกบ	อลูมิเนียม (กำหนดสีภายหลัง)
กรอบบาน	อลูมิเนียม (กำหนดสีภายหลัง)
ลูกฟัก	กระจกหนาไม่น้อยกว่า 6 มม
กุญแจ ลูกบิด กลอน	พร้อมอุปกรณ์
บานพับ	–
อื่นๆ	อลูมิเนียมหนาไม่ต่ำกว่า 1.5 มม

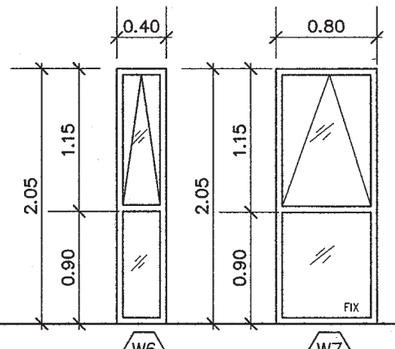

W6

W7

ชนิด	หน้าต่างบานเกระทุ้ง/ช่องแสงติดตาย
วงกบ	อลูมิเนียม (กำหนดสีภายหลัง)
กรอบบาน	อลูมิเนียม (กำหนดสีภายหลัง)
ลูกฟัก	กระจกหนาไม่น้อยกว่า 6 มม
กุญแจ ลูกบิด กลอน	พร้อมอุปกรณ์
บานพับ	–
อื่นๆ	อลูมิเนียมหนาไม่ต่ำกว่า 1.5 มม

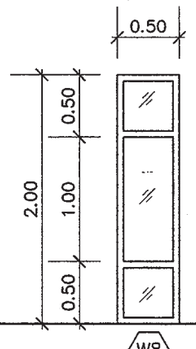

W8

ชนิด	ช่องแสงติดตาย
วงกบ	อลูมิเนียม (กำหนดสีภายหลัง)
กรอบบาน	อลูมิเนียม (กำหนดสีภายหลัง)
ลูกฟัก	กระจกหนาไม่น้อยกว่า 6 มม
กุญแจ ลูกบิด กลอน	พร้อมอุปกรณ์
บานพับ	–
อื่นๆ	อลูมิเนียมหนาไม่ต่ำกว่า 1.5 มม

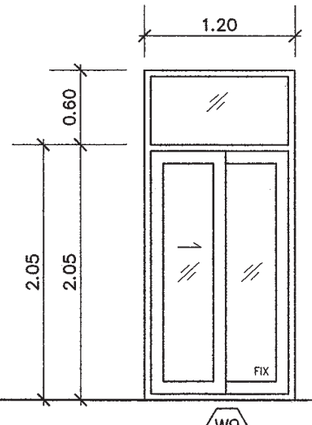

W9

ชนิด	หน้าต่างบานเลื่อน ช่องแสงติดตาย
วงกบ	อลูมิเนียม (กำหนดสีภายหลัง)
กรอบบาน	อลูมิเนียม (กำหนดสีภายหลัง)
ลูกฟัก	กระจกหนาไม่น้อยกว่า 6 มม
กุญแจ ลูกบิด กลอน	พร้อมอุปกรณ์
บานพับ	–
อื่นๆ	อลูมิเนียมหนาไม่ต่ำกว่า 1.5 มม

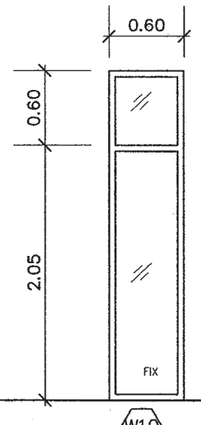

W10

ชนิด	ช่องแสงติดตาย
วงกบ	อลูมิเนียม (กำหนดสีภายหลัง)
กรอบบาน	อลูมิเนียม (กำหนดสีภายหลัง)
ลูกฟัก	กระจกหนาไม่น้อยกว่า 6 มม
กุญแจ ลูกบิด กลอน	พร้อมอุปกรณ์
บานพับ	–
อื่นๆ	อลูมิเนียมหนาไม่ต่ำกว่า 1.5 มม

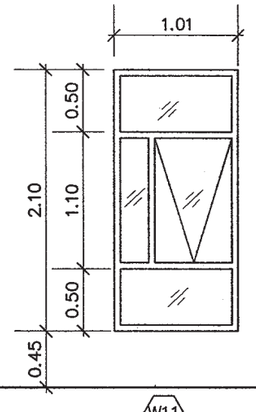

W11

ชนิด	หน้าต่างบานเกระทุ้ง/ช่องแสงติดตาย
วงกบ	อลูมิเนียม (กำหนดสีภายหลัง)
กรอบบาน	อลูมิเนียม (กำหนดสีภายหลัง)
ลูกฟัก	กระจกหนาไม่น้อยกว่า 6 มม
กุญแจ ลูกบิด กลอน	พร้อมอุปกรณ์
บานพับ	–
อื่นๆ	อลูมิเนียมหนาไม่ต่ำกว่า 1.5 มม

สำนักการโยธา
กรุงเทพมหานคร

โครงการ
แบบบ้านยิ้มเพื่อประชาชน ระยะที่ 3

ตามนโยบาย
ม.ร.ว. สุขุมพันธุ์ บริพัตร
ผู้ว่าราชการกรุงเทพมหานคร
นายจุมพล สำเภาพล
รองผู้ว่าราชการกรุงเทพมหานคร
นางนินนาท ชลิตานนท์
ปลัดกรุงเทพมหานคร

ผู้อำนวยการสำนักการโยธา	
รองผู้อำนวยการสำนักการโยธา	
นายทวีศักดิ์ เลิศประพันธ์	
ผู้อำนวยการสำนักงานออกแบบ	
นายวัชรินทร์ บรรพต	
หัวหน้ากลุ่มงานสถาปัตยกรรม	
นายสินธุ์ชัย บุญบักษ์	
หัวหน้ากลุ่มงานวิศวกรรมอาคาร	
นายอธิยะ เมฆะกูล	
สถาปนิก	
นายปรีดิท มีมาก	ส.สถ.2415
วิศวกรโครงสร้าง	
นายวัณโณ บรัคไพบูลย์	ศย.6633
วิศวกรไฟฟ้า	
นายจรูญ มาสุขใจ	ภฟก.2457
วิศวกรสุขาภิบาล	
นายสิระสิทธิ์ ทิมสติตย์	สย.8489
วิศวกรเครื่องกล	
นายช่างเขียนแบบ	
นางสาวสุกัญญา ช้างมุล	

แบบ บ้านพักอาศัย 2 ชั้น
แบบที่ 069
ชื่อบ้าน ร่มฉัตร
เจ้าของ
สถานที่

แบบแสดง
แบบขยายหน้าต่าง

วันที่ :	เลขที่	รวม
ธันวาคม 2553	A-17	19

แผ่นที่	รวมแผ่น
17	32

FILE :

รายการแก้ไขแบบ
มิถุนายน 2557

แบบถังดักไขมัน (GREASE TRAP)

MODEL	HEIGHT (mm.)	WIDTH (mm.)	LENGTH (mm.)	INLET (mm.)	OUTLET (mm.)	PIPE SIZE (inch)
SAN 30 GT	400	340	460	127	180	2"
SAN 60 GT	400	440	620	127	180	2"
SAN 130 GT	400	550	970	127	180	2"
SAN 1200 GT	1200	750	1600	130	200	2"
SAN 2000 GT	1200	950	2100	130	200	2"
SAN 3000 GT	1200	1200	2500	130	200	2"
SAN 4000 GT	1500	1200	2560	130	200	2"
SAN 5000 GT	1500	1300	2950	130	200	2"
SAN 6000 GT	1500	1400	3300	130	200	2"

SPECIFICATION TABLE

No.		ITEM	CONTENT
1		CAPACITY	
	1.1	SOLID SEPARATION CHAMBER	0.900 m^3
	1.2	AERATION CHAMBER	0.504 m^3
	1.3	SEDIMENTATION CHAMBER	0.161 m^3
	1.4	TOTAL	1.565 m^3
2		MATERIAL	
	2.1	CHAMBER	FRP
	2.2	SEPARATION PLATE , BAFFLE	FRP
	2.3	AIR TRANSFER PIPE	PVC
	2.4	DIFFUSER TUBE	PP
	2.5	MANHOLE COVER	ABS
	2.6	INFLOW , OUTFLOW PIPE	PVC(ø100mm.)
	2.7	AIR BLOWER	45L/MIN (1UNIT)

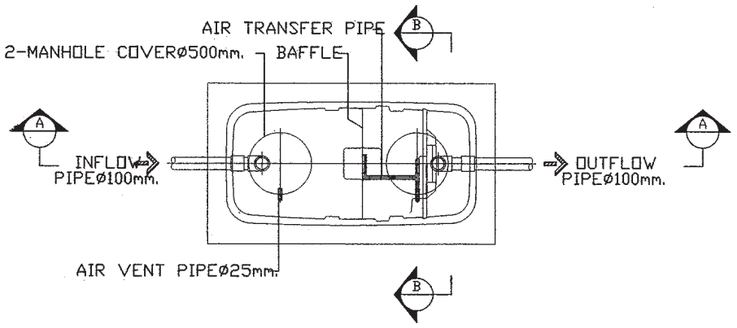

PLAN

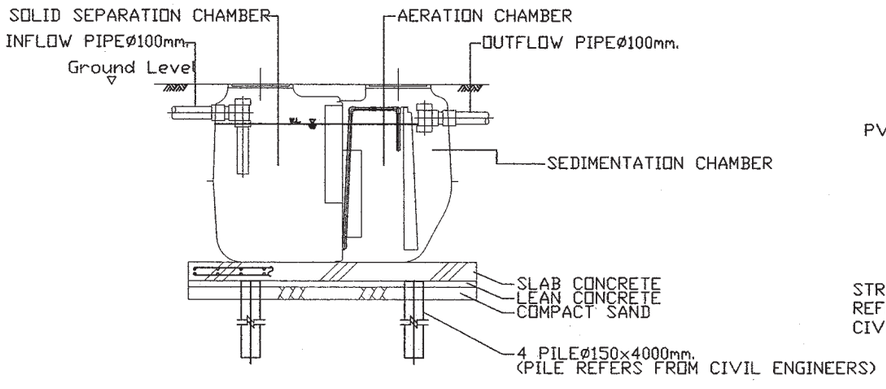

SECTION A-A

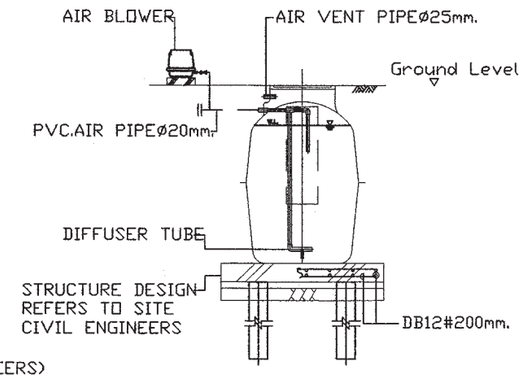

SECTION B-B

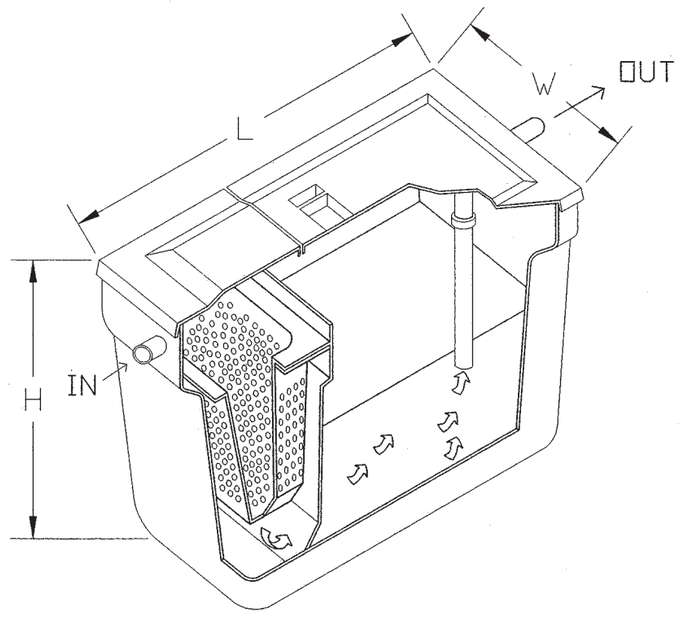

สำนักการ โยธา
กรุงเทพมหานคร

โครงการ
แบบบ้านยิ้มเพื่อประชาชน ระยะที่ 3

ตามนโยบาย
ม.ร.ว. สุขุมพันธุ์ บริพัตร
ผู้ว่าราชการกรุงเทพมหานคร
นายจุมพล สำเภาพล
รองผู้ว่าราชการกรุงเทพมหานคร
นางนินนาท ชลิตานนท์
ปลัดกรุงเทพมหานคร

ผู้อำนวยการสำนักการโยธา	
รองผู้อำนวยการสำนักการโยธา	
นายทวีศักดิ์ เลิศประพันธ์	
ผู้อำนวยการสำนักงานออกแบบ	
นายวัชรินทร์ บรรพต	
หัวหน้ากลุ่มงานสถาปัตยกรรม	
นายสินธุชัย บุญปักษ์	
หัวหน้ากลุ่มงานวิศวกรรมอาคาร	
นายอริยะ เผ่ะกูล	
สถาปนิก	
นายปรีดิท มีมาก	ส.สถ.2415
วิศวกรโครงสร้าง	
นายวัฒโณ บรัศโพบูลย์	สย.6633
วิศวกรไฟฟ้า	
นายจรูญ มาสุขใจ	ภฟก.2457
วิศวกรสุขาภิบาล	
นายศิระสิทธิ์ ทิมสถิตย์	สย.8489
วิศวกรเครื่องกล	
นายช่างเขียนแบบ	
นางสาวสุกัญญา ช้างมูล	

แบบ บ้านพักอาศัย 2 ชั้น
แบบที่ 069
ชื่อบ้าน ร่มฉัตร
เจ้าของ
สถานที่

แบบแสดง
แบบขยายถังบำบัดน้ำเสีย

วันที่ :	เลขที่	รวม
ธันวาคม 2553	A-18	19

แผ่นที่	รวมแผ่น
18	32

FILE :

รายการแก้ไขแบบ
มิถุนายน 2557

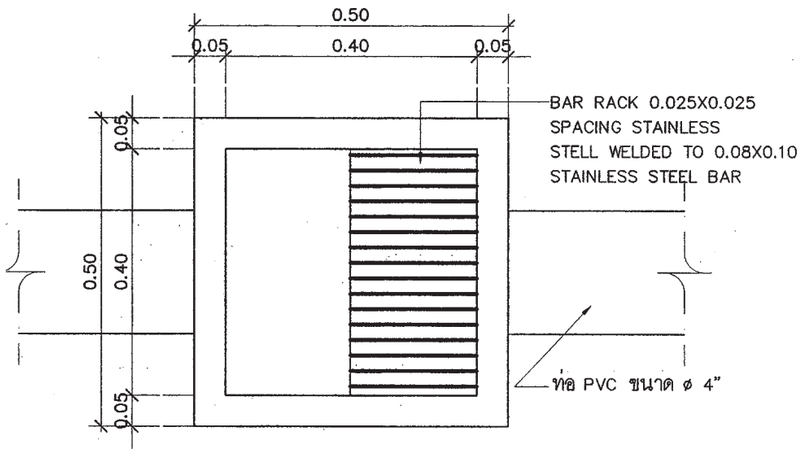

แปลนบ่อพัก

มาตราส่วน 1:10

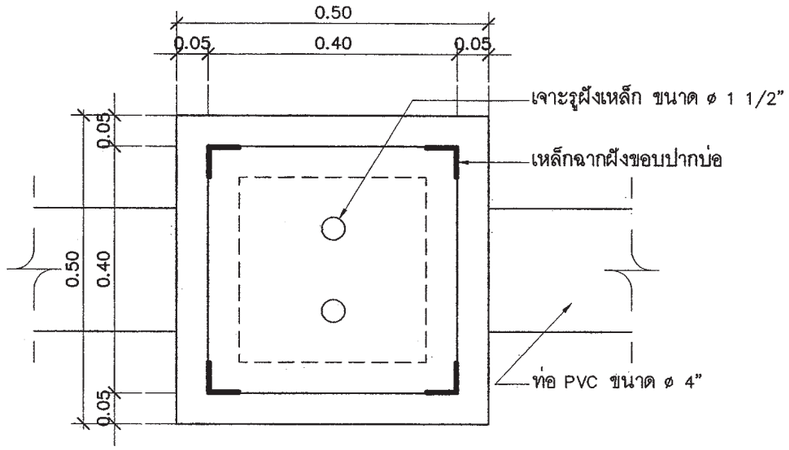

แปลนบ่อพัก

มาตราส่วน 1:10

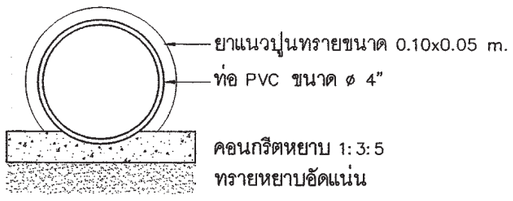

รูปตัดท่อระบายน้ำ

มาตราส่วน 1:10

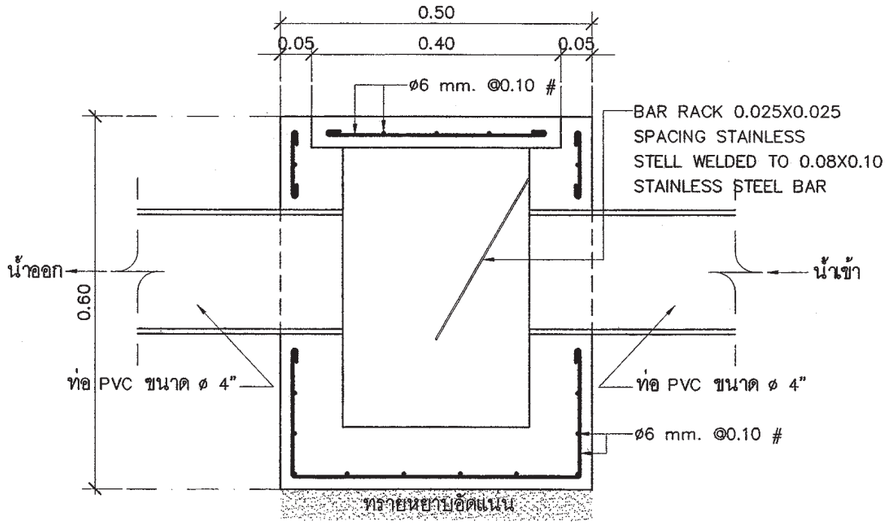

รูปตัดบ่อพัก

มาตราส่วน 1:10

สำนักการโยธา
กรุงเทพมหานคร

โครงการ

แบบบ้านยิ้มเพื่อประชาชน ระยะที่ 3

ตามนโยบาย

ม.ร.ว. สุขุมพันธุ์ บริพัตร
ผู้ว่าราชการกรุงเทพมหานคร

นายจุมพล สำเภาพล
รองผู้ว่าราชการกรุงเทพมหานคร

นางนินนาท ชลิตานนท์
ปลัดกรุงเทพมหานคร

ผู้อำนวยการสำนักการโยธา	
รองผู้อำนวยการสำนักการโยธา	
นายทวีศักดิ์ เลิศประพันธ์	
ผู้อำนวยการสำนักงานออกแบบ	
นายวัชรินทร์ บรรพต	
หัวหน้ากลุ่มงานสถาปัตยกรรม	
นายสินธุ์ชัย บุญปักษ์	
หัวหน้ากลุ่มงานวิศวกรรมอาคาร	
นายอธิยะ เมฆะกูล	
สถาปนิก	
นายปรีดิท มีมาก	ส.สถ.2415
วิศวกรโครงสร้าง	
นายวัณโณ บรัศไพบูลย์	สย.6633
วิศวกรไฟฟ้า	
นายจรูญ มาสุขใจ	ภฟก.2457
วิศวกรสุขาภิบาล	
นายศิระสิทธิ์ ทิมสถิตย์	สย.6489
วิศวกรเครื่องกล	
นายช่างเขียนแบบ	
นางสาวสุกัญญา ช้างมูล	

แบบ บ้านพักอาศัย 2 ชั้น
แบบที่ 069
ชื่อบ้าน ร่มฉัตร

เจ้าของ

สถานที่

แบบแสดง
แบบขยายบ่อพัก

วันที่ :	เลขที่	รวม
ธันวาคม 2553	A-19	19

แผ่นที่	รวมแผ่น
19	32

FILE :

รายการแก้ไขแบบ
มิถุนายน 2557

รายการประกอบแบบด้านวิศวกรรมโยธา

1. ซีเมนต์

1.1 ส่วนผสมของโครงสร้างคอนกรีตเสริมเหล็กทั้งหมดต้องใช้ PORTLAND CEMENT ประเภทที่ 1 ที่มีคุณสมบัติตามมาตรฐานผลิตภัณฑ์อุตสาหกรรมเท่านั้น

1.2 ถ้าไม่ได้ระบุเป็นอย่างอื่น ต้องมีส่วนผสมของซีเมนต์ไม่น้อยกว่า325กิโลกรัมต่อคอนกรีต ลูกบาศก์เมตร

2. คอนกรีต

2.1 คอนกรีตที่ใช้สำหรับงานโครงสร้างของอาคารเช่นเสาเข็ม , ฐานราก , เสา และพื้น ฯลฯ ต้องมีกำลังอัดประลัยไม่น้อยกว่า 180ksc เมื่ออายุ 28วัน โดยทดสอบจากแท่งคอนกรีตตัวอย่างรูปทรงกระบอก 150x300มม

2.2 ADMIXTURE ที่ใช้ต้องมีคุณสมบัติตาม ASTM หรือ BS

3. งานเหล็ก

3.1 คุณสมบัติของเหล็กเสริมคอนกรีต มีดังนี้

ขนาดเหล็กเสริม mm.	ชั้นคุณภาพ	มาตรฐาน	หมายเหตุ
RB6 , RB9 DB12 ขึ้นไป	SR-24 SD-40	มอก. 20-2543 มอก. 24-2548	

3.2 เหล็กรูปพรรณ , เหล็กกลวงสำหรับก่อสร้าง

3.2.1 เหล็กรูปพรรณที่จะใช้ต้องมีคุณสมบัติตาม มอก. 1227-2539 , มอก. 1228-2549 หรือ JIS เหล็กกลวงที่ใช้ต้องมีคุณสมบัติตาม มอก. 107-2533 หรือ JIS และเหล็กรูปพรรณเชื่อมประกอบจะต้องมีคุณสมบัติตาม มอก. 1303-2538

3.2.2 เหล็กรูปพรรณทั้งหมดต้องเป็นของใหม่ ไม่เคยใช้งานมาก่อน ตรงไม่บิดเบี้ยว ไม่มีรอยตำหนิ ไม่มีสนิมกร่อน ไม่เปื้อนสี หรือน้ำมัน

3.2.3 การต่อเหล็กรูปพรรณ ถ้าไม่จำเป็นจริงๆแล้วห้ามต่อ ในกรณีที่มีการต่อเหล็ก รอยต่อของเหล็กต้องมีกำลังมากกว่าหรือเท่ากับเหล็กที่ไม่มีรอยต่อ การต่อให้ต่อจุดเดียวเท่านั้น และการต่อให้เป็นไปตามมาตรฐาน AISC

3.2.4 การประกอบการติดตั้ง ให้ดำเนินการตามมาตรฐาน AISC หรือตามมาตรฐานสำหรับอาคารเหล็กรูปพรรณของ วสท. ที่ 1015-40

3.2.5 ผู้รับจ้างจะต้องทำ ค้ำยัน ยึดโครง ให้เพียงพอเพื่อยึดโครงสร้างให้แน่นหนาอยู่ในแนวและตำแหน่งที่ต้องการ

3.2.6 องค์อาคารที่วางทาบหรือต่อเชื่อมจะต้องวางให้แนบสนิทเต็มหน้า

3.2.7 การเชื่อมต่อทั้งหมดให้ใช้วิธีเชื่อมด้วยไฟฟ้าการ (ELECTRLC ARC WELDING) โดยตลอดผิวหน้าสัมผัสการเชื่อมให้เป็นไปตามมาตรฐาน AWS ขนาดของรอยเชื่อมต้องไม่น้อยกว่าความหนาของแผ่นเหล็ก

3.2.8 ถ้าไม่ได้กำหนดให้เป็นอย่างอื่น รอยต่อระหว่างชิ้นส่วนเหล็กต่างๆ ให้ใช้วิธีเชื่อมตะเข็บตลอดแนวชน

3.2.9 ผิวหน้าที่จะทำการเชื่อม ต้องสะอาดปราศจากสะเก็ดร่อน สนิมกร้น ไขมัน สี หรือสิ่งแปลกปลอมอื่นใด

3.2.10 ลวดเชื่อมต้องมีคุณสมบัติตาม มอก. หรือ AWS หรือ AISC

3.2.11 ให้ทาด้วยสีกันสนิมไม่น้อยกว่า 2 ชั้น คุณภาพเทียบเท่า RUST O-LEAM , JOTAN , SIKKENS

4. เสาเข็ม

4.1 เสาเข็มคอนกรีตอัดแรง เป็นเสาเข็มของ MP , GPS , GEL , CPM , T-COM หรือเทียบเท่า หรือเสาเข็มเจาะ(ตามแบบแสดง)

- เสาเข็มคอนกรีตอัดแรง ขนาด ⊙ -0.15x0.15ม
- เสาเข็มคอนกรีตอัดแรง ขนาด I-0.18x0.18ม พื้นที่หน้าตัดไม่น้อยกว่า 253 ตร.ซม
- เสาเข็มคอนกรีตอัดแรง ขนาด I-0.22x0.22ม พื้นที่หน้าตัดไม่น้อยกว่า 351 ตร.ซม
- เสาเข็มคอนกรีตอัดแรง ขนาด I-0.26x0.26ม พื้นที่หน้าตัดไม่น้อยกว่า 455 ตร.ซม
- เสาเข็มเจาะ ขนาด ø0.35 ม

4.2 กำลังรับน้ำหนักบรรทุกและความยาวเสาเข็มให้พิจารณาตามแบบรายละเอียด โดยความยาวเสาเข็มที่แท้จริง ณ ตำแหน่งที่ตั้งโครงการ อาจมีการเปลี่ยนแปลง แต่ทั้งนี้ให้กำหนดและตรวจสอบอีกครั้งโดยวิศวกรผู้ควบคุมงาน โดยเสาเข็มจะต้องมีกำลังรับน้ำหนักบรรทุกได้ไม่น้อยกว่าที่กำหนดตามแบบ

5. ระบบกันซึม

5.1 รายละเอียดและคุณสมบัติ

ส่วนของอาคาร	ชนิดและผลิตภัณฑ์	ผลิตภัณฑ์คุณภาพเทียบเท่า
- หลังคา ค.ส.ล. - ห้องน้ำ	น้ำยาเคมีแบบกันซึม	BRUSHBOND ของ FOSROC LANKO 225 ของ DAVCO

6. ทั่วไปและการเตรียมงาน

6.1 รายการประกอบแบบอื่นใดที่ไม่ได้กำหนดไว้ให้ถือปฏิบัติตาม บทกำหนดทั่วไปสำหรับการก่อสร้างอาคารคอนกรีตเสริมเหล็กของ วสท. เป็นเกณฑ์

6.2 เนื่องจากคุณสมบัติของดินในกรุงเทพมหานคร แต่ละพื้นที่เขตมีความแตกต่างกันในด้านความสามารถในการรับน้ำหนักบรรทุกและมีระดับความลึกของชั้นทรายที่แตกต่างกัน ฉะนั้นก่อนทำการก่อสร้าง เจ้าของอาคารและผู้รับจ้างต้องตรวจสอบความเหมาะสมของความยาวเสาเข็ม เพื่อให้มีค่าการรับน้ำหนักบรรทุกของเสาเข็มได้ไม่น้อยกว่าแบบที่กำหนดไว้

6.3 หากมีอุปสรรคในการเข้าพื้นที่ก่อสร้าง อันจะทำให้เกิดผลกระทบความเดือดร้อนรำคาญ และเกิดความเสียหายจากการใช้เสาเข็มตอกกับอาคารข้างเคียง ให้สามารถใช้เสาเข็มเจาะเทียบเคียงความสามารถในการรับน้ำหนักบรรทุกได้

สำนักการ โยธา
กรุงเทพมหานคร

โครงการ
แบบบ้านยิ้มเพื่อประชาชน ระยะที่ 3

ตามนโยบาย
ม.ร.ว. สุขุมพันธุ์ บริพัตร
ผู้ว่าราชการกรุงเทพมหานคร
นายจุมพล สำเภาพล
รองผู้ว่าราชการกรุงเทพมหานคร
นางนินนาท ชลิตานนท์
ปลัดกรุงเทพมหานคร

ผู้อำนวยการสำนักการโยธา
รองผู้อำนวยการสำนักการโยธา
นายทวีศักดิ์ เลิศประพันธ์
ผู้อำนวยการสำนักงานออกแบบ
นายวัชรินทร์ บรรพต
หัวหน้ากลุ่มงานสถาปัตยกรรม
นายสินธุชัย บุญปักษ์
หัวหน้ากลุ่มงานวิศวกรรมอาคาร
นายอริยะ เมฆะกุล
สถาปนิก
นายปรีดิท มิมาก ส.สถ.2415
วิศวกรโครงสร้าง
นายวัณโณ บริสิทธิ์ไพบูลย์ สย.8633
วิศวกรไฟฟ้า
นายจรูญ มาสุธใจ ภฟก.2457
วิศวกรสุขาภิบาล
นายจีระสิทธิ์ ทิมสถิตย์ สย.8489
วิศวกรเครื่องกล
นายช่างเขียนแบบ
นายสุวัฒน์ วงศ์เพ็งเจริญ

แบบ บ้านพักอาศัย 2 ชั้น
แบบที่ 069
ชื่อบ้าน ร่มฉัตร
เจ้าของ
สถานที่

แบบแสดง
รายการประกอบแบบโครงสร้าง

วันที่ :	เลขที่	รวม
30 พฤษภาคม 2557	S-01	6

แผ่นที่	รวมแผ่น
20	32

FILE :
รายการแก้ไขแบบ

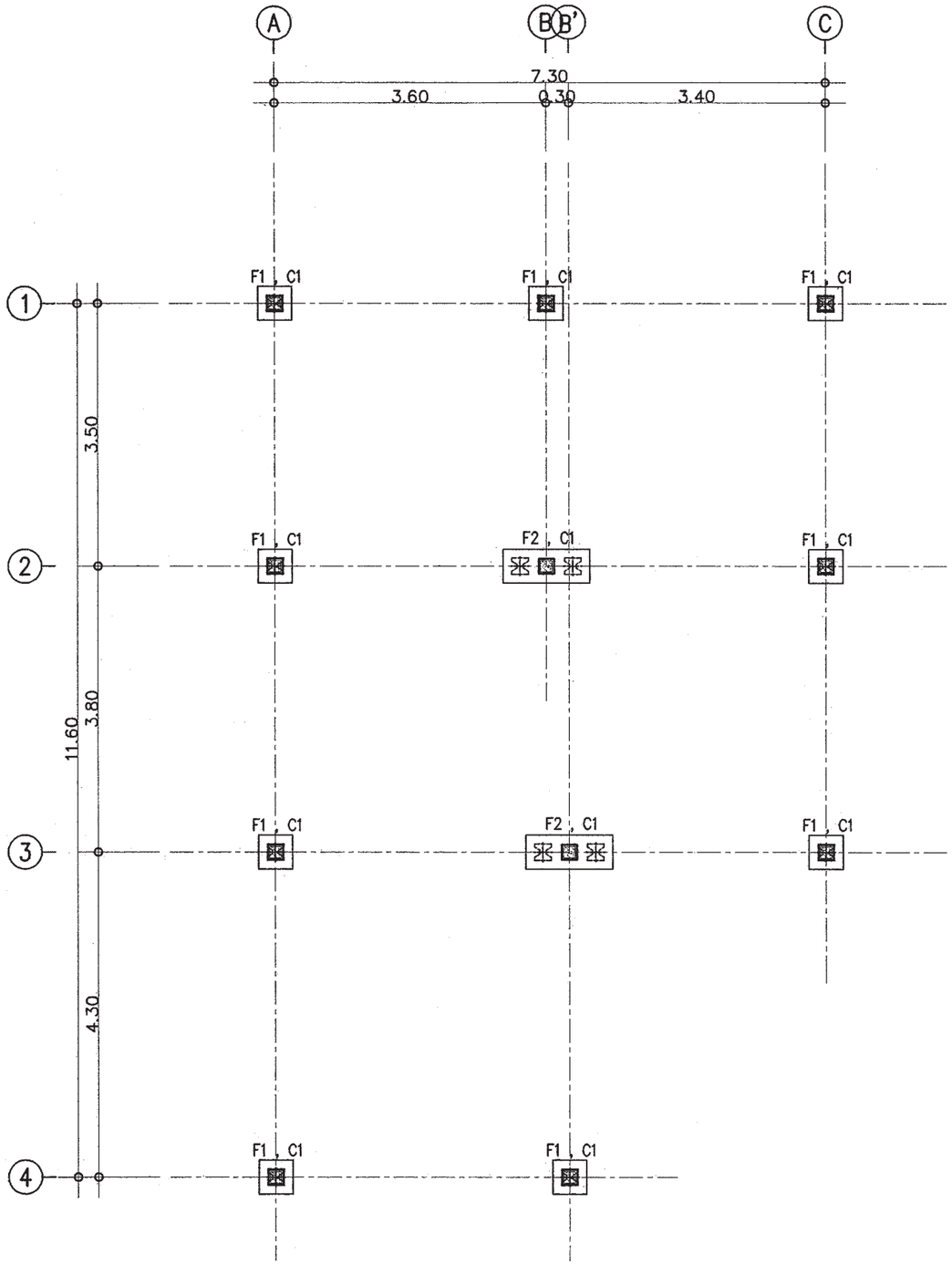

แปลนเสาเข็มและฐานราก

มาตราส่วน 1 : 75

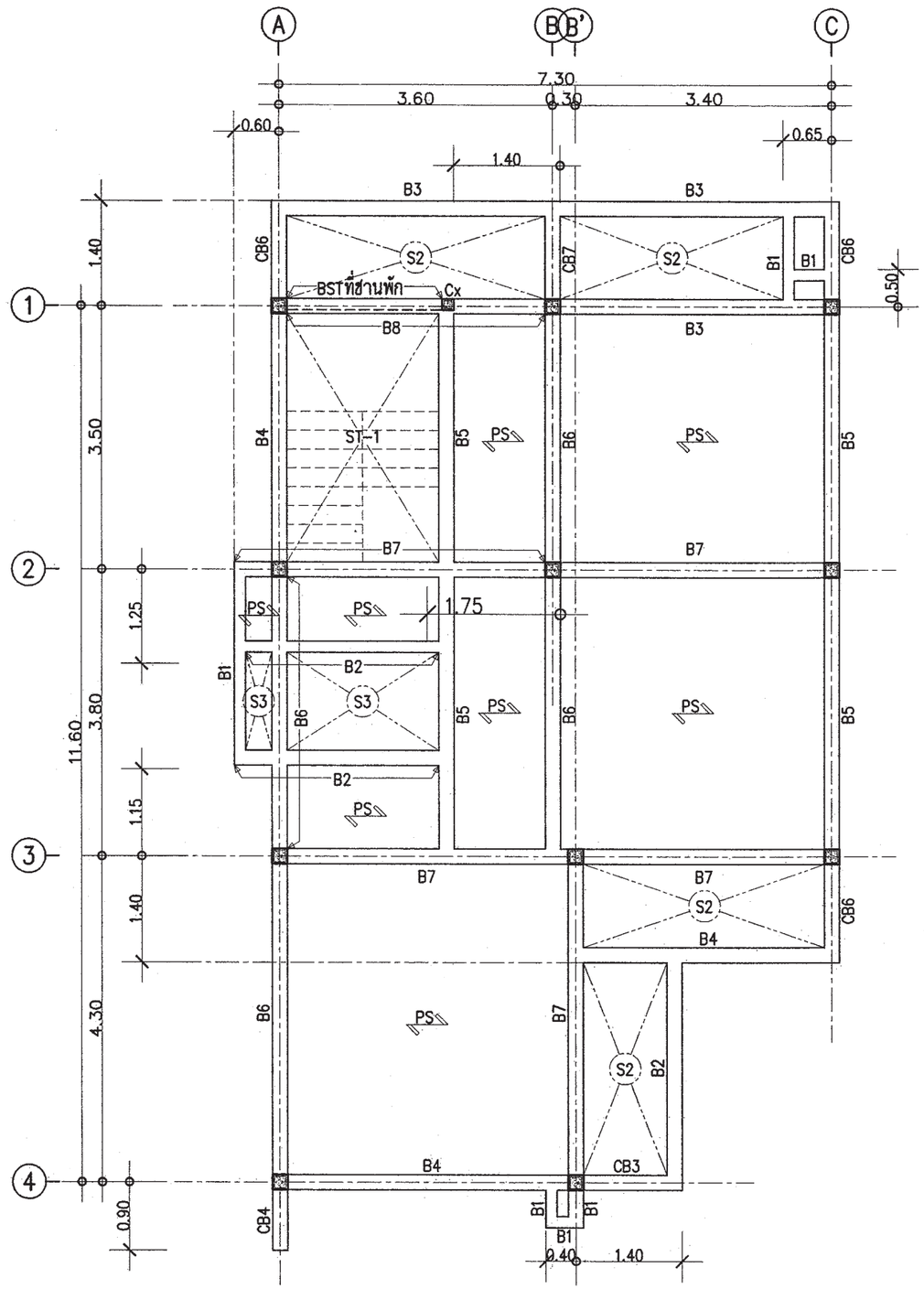

แปลนโครงสร้างชั้นล่าง

มาตราส่วน 1 : 75

สำนักการ โยธา
กรุงเทพมหานคร

โครงการ
แบบบ้านยั่มเพื่อประชาชน ระยะที่ 3

ตามนโยบาย
ม.ร.ว. สุขุมพันธุ์ บริพัตร
ผู้ว่าราชการกรุงเทพมหานคร
นายจุมพล สำเภาพล
รองผู้ว่าราชการกรุงเทพมหานคร
นางนินนาท ชลิตานนท์
ปลัดกรุงเทพมหานคร

ผู้อำนวยการสำนักการโยธา	
รองผู้อำนวยการสำนักการโยธา	
นายทวีศักดิ์ เลิศประพันธ์	
ผู้อำนวยการสำนักงานออกแบบ	
นายวัชรินทร์ บรรทด	
หัวหน้ากลุ่มงานสถาปัตยกรรม	
นายสินธุ์ชัย บุญปักษ์	
หัวหน้ากลุ่มงานวิศวกรรมอาคาร	
นายอริยะ เมสะกุล	
สถาปนิก	
นายปรีดิท มิมาก ส.สถ.2415	
วิศวกรโครงสร้าง	
นายรัณโณ บรัศไพบูลย์ สย.6638	
วิศวกรไฟฟ้า	
นายจรูญ มาสุขใจ ภฟก.2457	
วิศวกรสุขาภิบาล	
นายศิระสิทธิ์ ทิมสถิตย์ สย.8489	
วิศวกรเครื่องกล	
นายช่างเขียนแบบ	
นายสุวัฒน์ วงศ์เพิ่มเจริญ	

แบบ บ้านพักอาศัย 2 ชั้น
แบบที่ 069
ชื่อบ้าน ร่มฉัตร
เจ้าของ
สถานที่

แบบแสดง
แปลนฐานราก ตอม่อ
แปลนคานพื้น ชั้นล่าง

วันที่ :	เลขที่	รวม
30 พฤษภาคม 2557	S-02	6

แผ่นที่	รวมแผ่น
21	32

FILE :

รายการแก้ไขแบบ

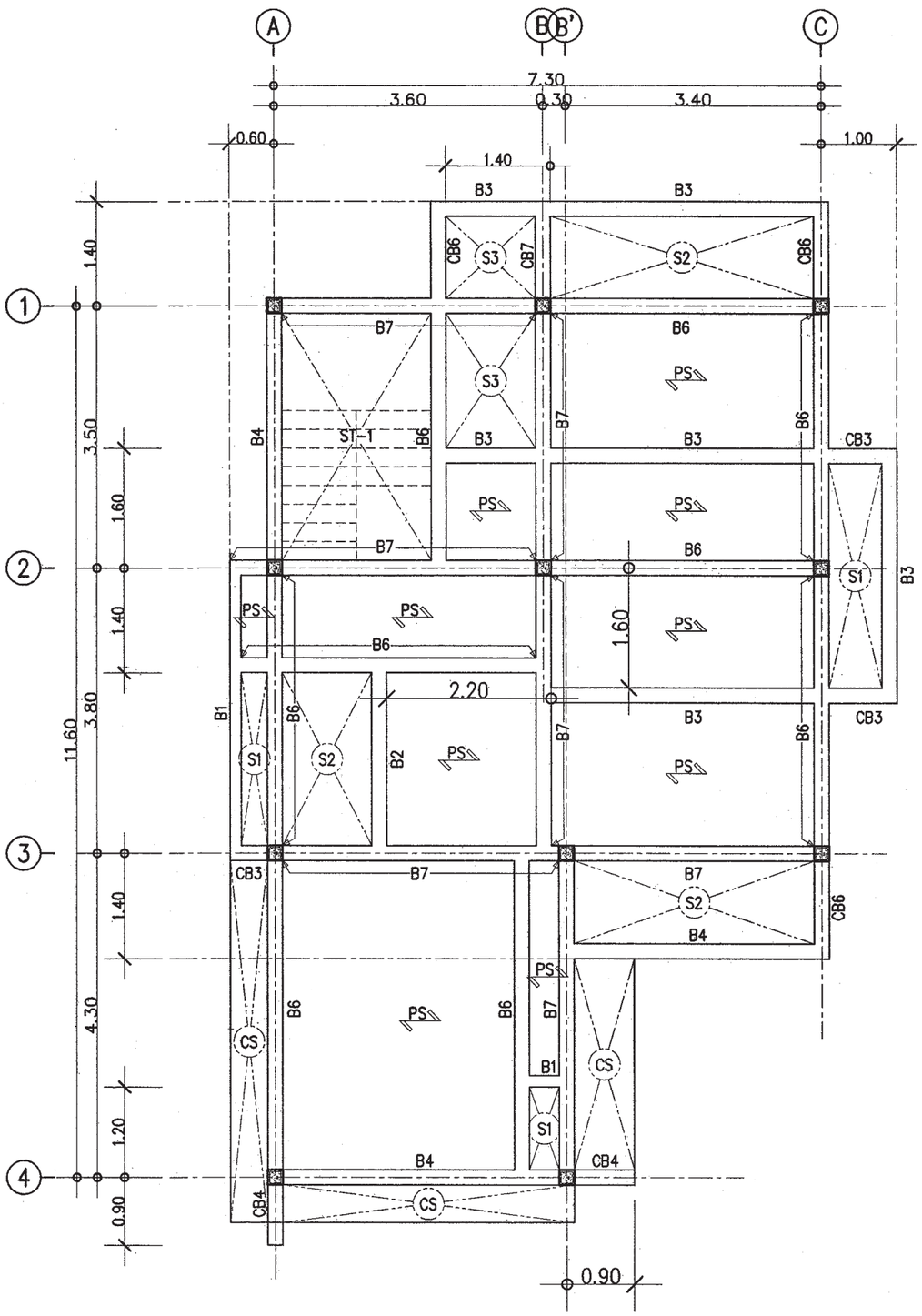

แปลนโครงสร้างชั้น 2

มาตราส่วน 1 : 75

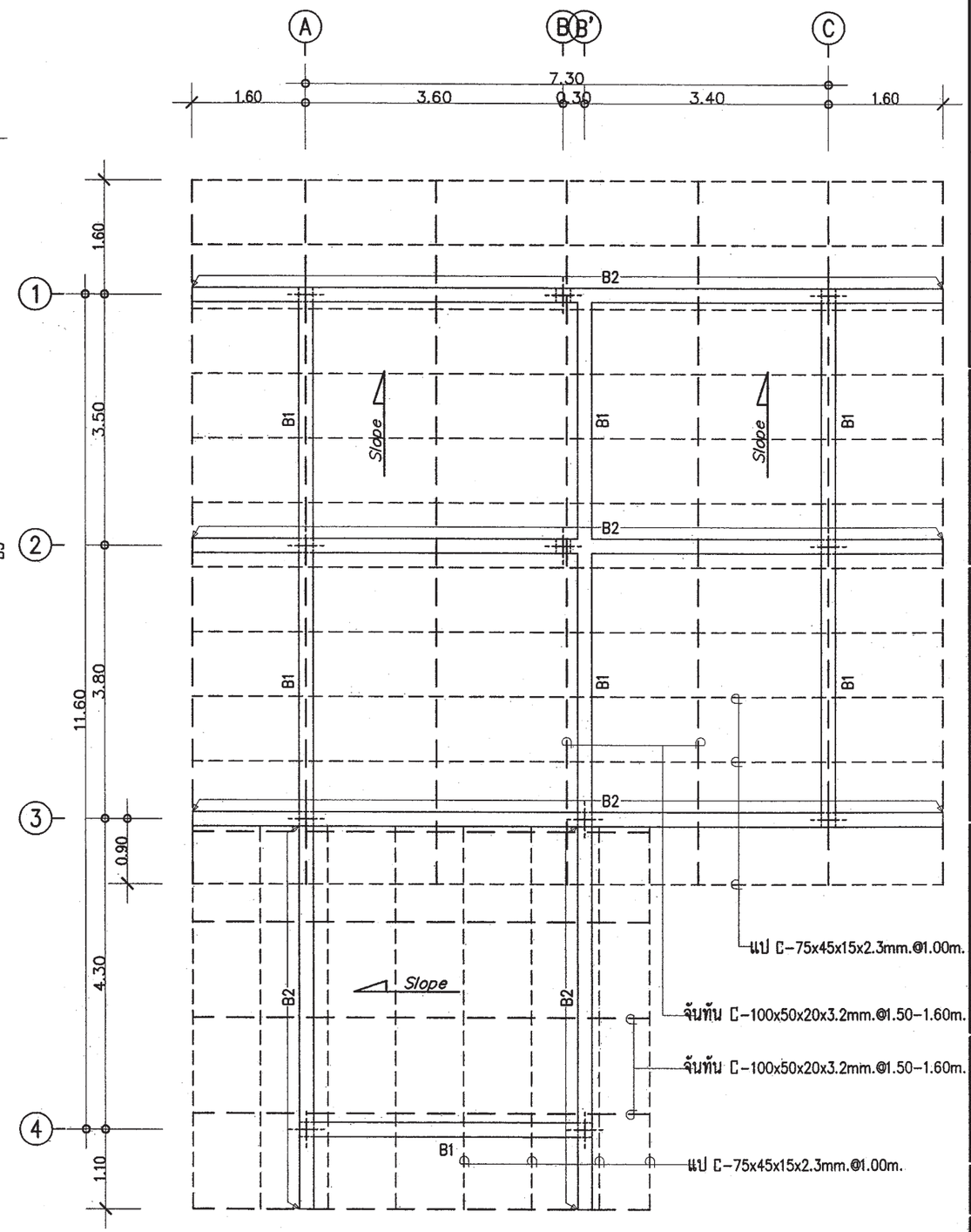

แปลนโครงสร้างหลังคา

มาตราส่วน 1 : 75

สำนักการโยธา
กรุงเทพมหานคร

โครงการ
แบบบ้านยั่มเพื่อประชาชน ระยะที่ 3

ตามนโยบาย
ม.ร.ว. สุขุมพันธุ์ บริพัตร
ผู้ว่าราชการกรุงเทพมหานคร
นายจุมพล สำเภาพล
รองผู้ว่าราชการกรุงเทพมหานคร
นางนินนาท ชลิตานนท์
ปลัดกรุงเทพมหานคร

ผู้อำนวยการสำนักการโยธา
รองผู้อำนวยการสำนักการโยธา
นายทวีศักดิ์ เลิศประพันธ์
ผู้อำนวยการสำนักงานออกแบบ
นายวัชรินทร์ บรรพต
หัวหน้ากลุ่มงานสถาปัตยกรรม
นายสินธุชัย บุญปักษ์
หัวหน้ากลุ่มงานวิศวกรรมอาคาร
นายธวิยะ เมฆะกูล

สถาปนิก
นายปรีดิ์ ฉิมาก ส.สถ.2415
วิศวกรโครงสร้าง
นายวัณโณ ปรัศไพบูลย์ สย.6635
วิศวกรไฟฟ้า
นายจรูญ มาสุขใจ ภฟก.2457
วิศวกรสุขาภิบาล
นายจีระสิทธิ์ ทิมสถิตย์ สย.8489
วิศวกรเครื่องกล
นายช่างเขียนแบบ
นายสุวัฒน์ วงศ์เจิมจริญ

แบบ บ้านพักอาศัย 2 ชั้น
แบบที่ 069
ชื่อบ้าน ร่มฉัตร
เจ้าของ
สถานที่

แบบแสดง
แปลนโครงสร้าง ชั้น 2
แปลนโครงสร้างหลังคา

วันที่ :	เลขที่	รวม
30 พฤษภาคม 2557	S-03	6

แผ่นที่	รวมแผ่น
22	32

FILE :

รายการแก้ไขแบบ

หมายเหตุ

กรณีใช้ฐานราก เสาเข็มเจาะแทนฐานรากเสาเข็มตอก

ให้ใช้เทียบดังนี้ F1=F1A , F2=F2A , F3=F3A

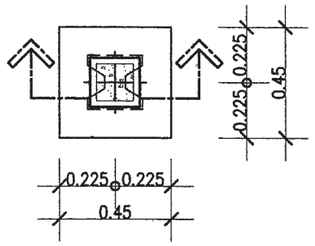

แบบขยาย	F1
มาตราส่วน	1 : 25

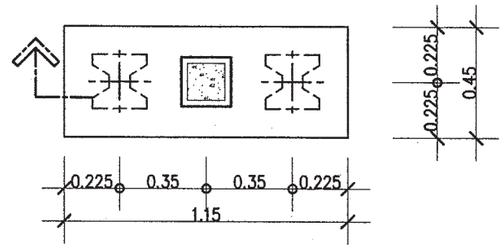

แบบขยาย	F2
มาตราส่วน	1 : 25

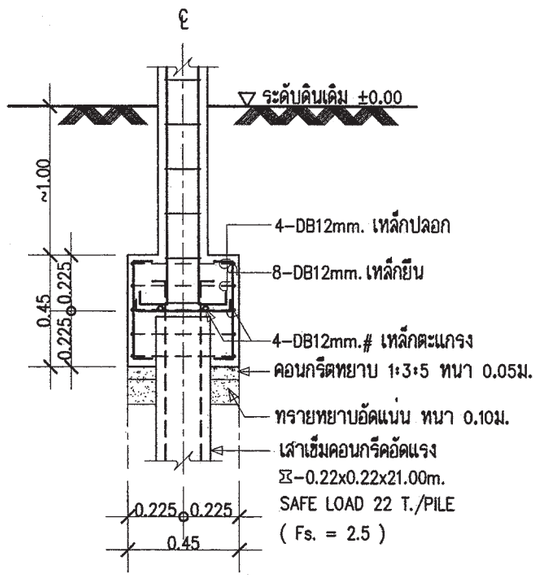

รูปตัด	F1
มาตราส่วน	1 : 25

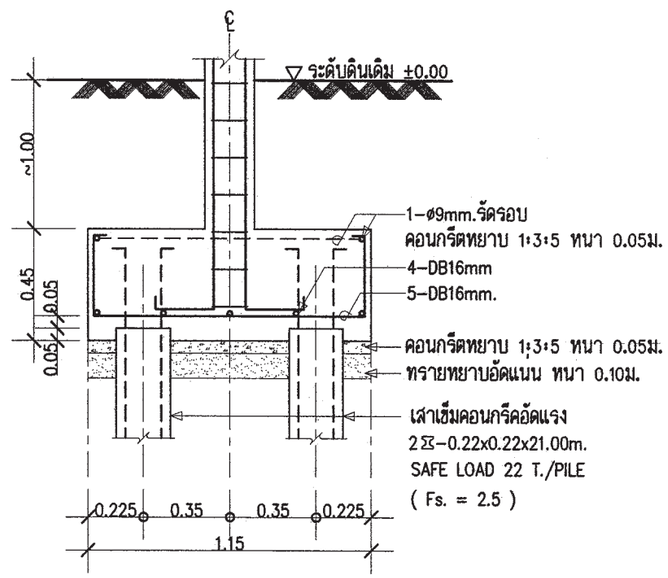

รูปตัด	F2
มาตราส่วน	1 : 25

สำนักการ โยธา
กรุงเทพมหานคร

โครงการ

แบบบ้านยั่มเพื่อประชาชน ระยะที่ 3

ตามนโยบาย

ม.ร.ว. สุขุมพันธุ์ บริพัตร
ผู้ว่าราชการกรุงเทพมหานคร

นายจุมพล สำเภาพล
รองผู้ว่าราชการกรุงเทพมหานคร

นางนินนาท ชลิตานนท์
ปลัดกรุงเทพมหานคร

ผู้อำนวยการสำนักการโยธา

รองผู้อำนวยการสำนักการโยธา
นายทวีศักดิ์ เดิดประพันธ์

ผู้อำนวยการสำนักงานออกแบบ
นายวัชรินทร์ บรรหต

หัวหน้ากลุ่มงานสถาปัตยกรรม
นายสินธุ์ชัย บุญบัณฑิต

หัวหน้ากลุ่มงานวิศวกรรมอาคาร
นายอธิยะ เมฆะกูล

สถาปนิก
นายปรีดิท มิมาก ส.สถ.2415

วิศวกรโครงสร้าง
นายวัณโณ ปรัศโพบูลย์ สย.6635

วิศวกรไฟฟ้า
นายจรูญ มาสุธใจ ภฟก.2457

วิศวกรสุขาภิบาล
นายฐิระสิทธิ์ ทิมสถิตย์ สย.8489

วิศวกรเครื่องกล

นายช่างเขียนแบบ
นายสุวัฒน์ วงศ์เพิ่มจริญ

แบบ	บ้านพักอาศัย 2 ชั้น
แบบที่	069
ชื่อบ้าน	ร่มฉัตร

เจ้าของ

สถานที่

แบบแสดง

แบบขยายโครงสร้าง 1

วันที่ :	เลขที่	รวม
30 พฤษภาคม 2557	S–04	6

แผ่นที่	รวมแผ่น
23	32

FILE :

รายการแก้ไขแบบ

หมายเหตุ

กรณีใช้ฐานราก เสาเข็มเจาะแทนฐานรากเสาเข็มตอก

ให้ใช้เทียบดังนี้ F1=F1A , F2=F2A , F3=F3A

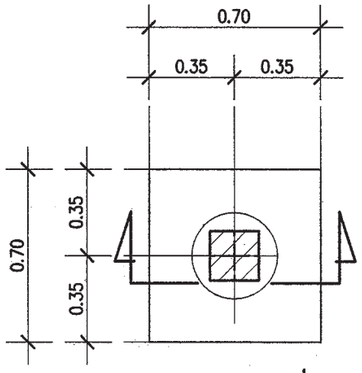

แบบขยายแปลน F1A

มาตรส่วน 1:25

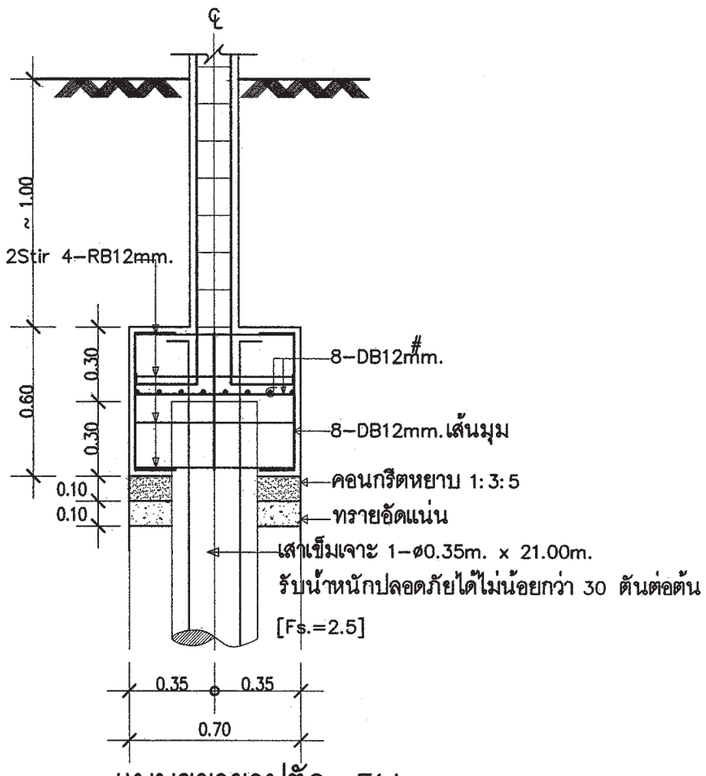

แบบขยายรูปตัด F1A

มาตรส่วน 1:25

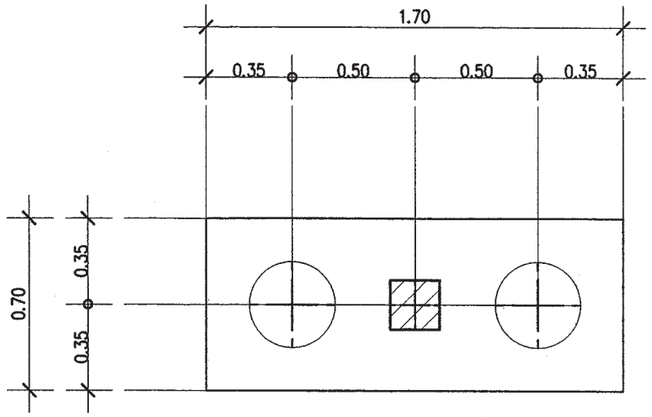

แบบขยายแปลน F2A

มาตรส่วน 1:25

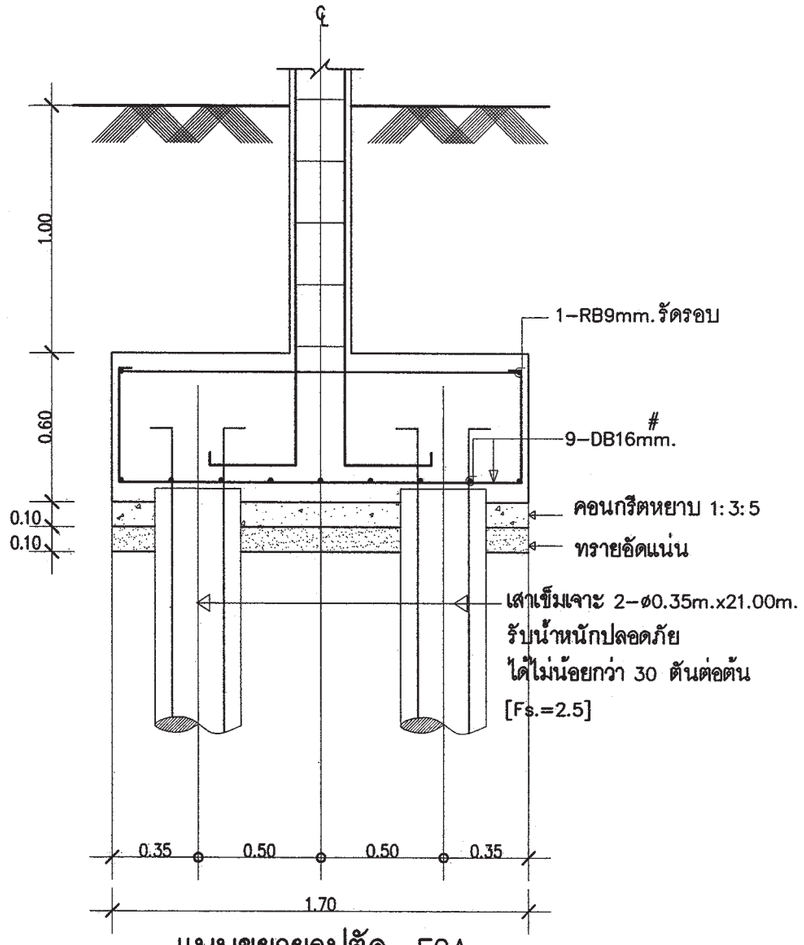

แบบขยายรูปตัด F2A

มาตรส่วน 1:25

สำนักการ โยธา
กรุงเทพมหานคร

โครงการ

แบบบ้านยิ้มเพื่อประชาชน ระยะที่ 3

ตามนโยบาย

ม.ร.ว. สุขุมพันธุ์ บริพัตร
ผู้ว่าราชการกรุงเทพมหานคร

นายจุมพล สำเภาพล
รองผู้ว่าราชการกรุงเทพมหานคร

นางนินนาท ชลิตานนท์
ปลัดกรุงเทพมหานคร

ผู้อำนวยการสำนักการโยธา

รองผู้อำนวยการสำนักการโยธา
นายทวีศักดิ์ เลิศประพันธ์

ผู้อำนวยการสำนักงานออกแบบ
นายวัชรินทร์ บรรพต

หัวหน้ากลุ่มงานสถาปัตยกรรม
นายสินธุชัย บุญปักษ์

หัวหน้ากลุ่มงานวิศวกรรมอาคาร
นายอธิยะ เมฆะกูล

สถาปนิก
นายปรีดิท มีมาก ส.สถ.2415

วิศวกรโครงสร้าง
นายวัณโณ ปรัศโพบูลย์ สย.6633

วิศวกรไฟฟ้า
นายจรูญ มาสุขใจ.ภฟก.2457

วิศวกรสุขาภิบาล
นายจีระสิทธิ์ ทิมสถิตย์ สย.8489

วิศวกรเครื่องกล

นายช่างเขียนแบบ
นายสุวัฒน์ วงศ์เข็มเจริญ

แบบ บ้านพักอาศัย 2 ชั้น

แบบที่ 069

ชื่อบ้าน ร่มฉัตร

เจ้าของ

สถานที่

แบบแสดง

แบบขยายโครงสร้าง 2

วันที่ :	เลขที่	รวม
30 พฤษภาคม 2557	S–05	6

แผ่นที่	รวมแผ่น
24	32

FILE :

รายการแก้ไขแบบ

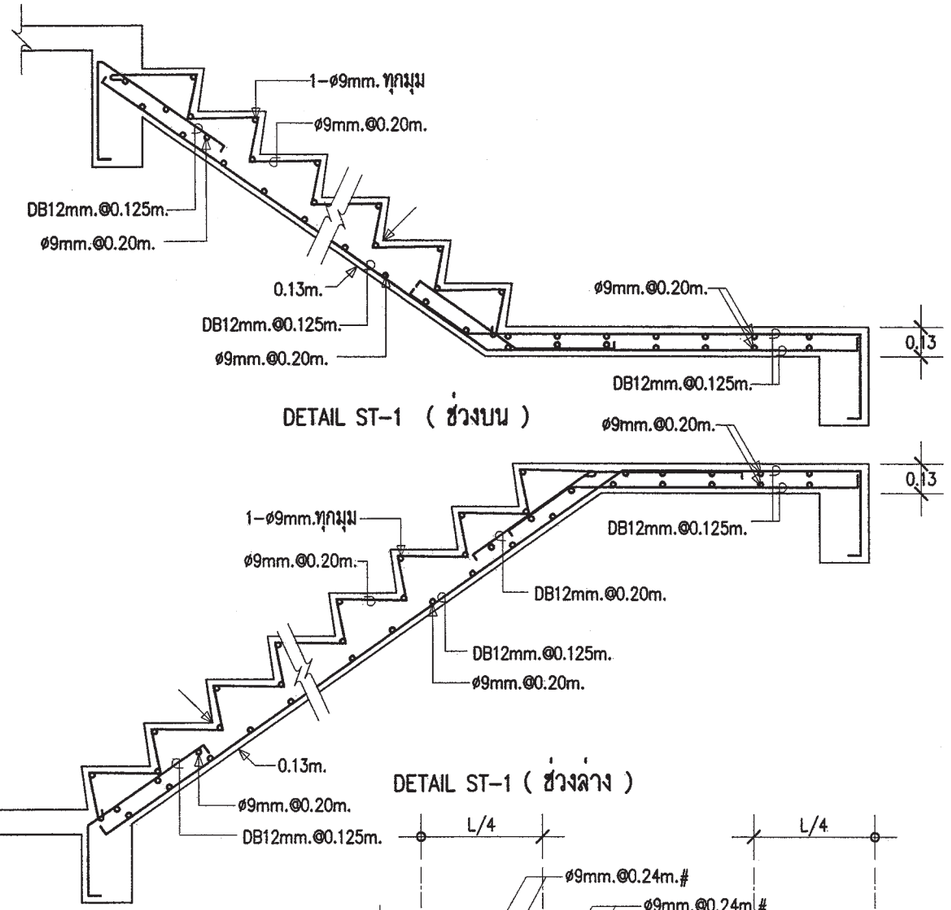

DETAIL ST-1 (ช่วงบน)

DETAIL ST-1 (ช่วงล่าง)

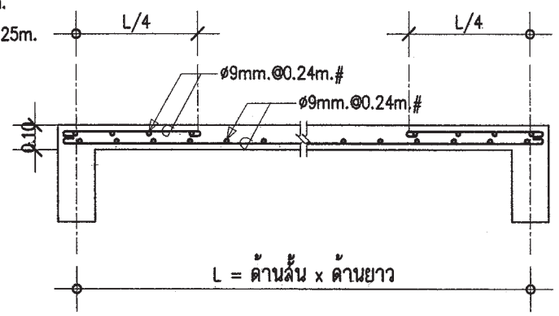

DETAIL S3

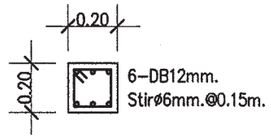

DETAIL C1
(ตอม่อ - ชั้น 2)

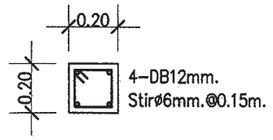

DETAIL C1
(ชั้น 2 - หลังคา)

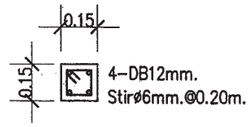

DETAIL Cx

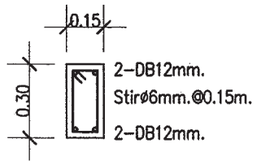

DETAIL B1

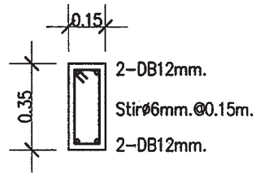

DETAIL B2 , BST

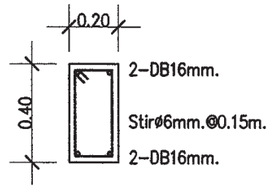

DETAIL B3

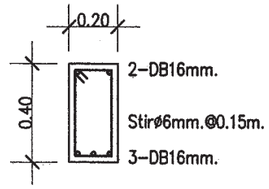

DETAIL B4

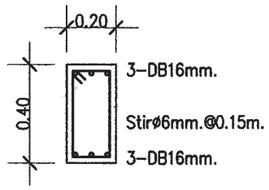

DETAIL B5

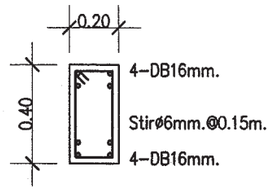

DETAIL B6

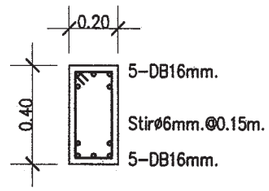

DETAIL B7

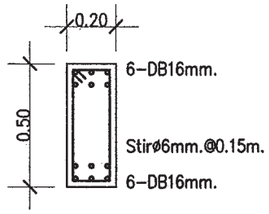

DETAIL B8

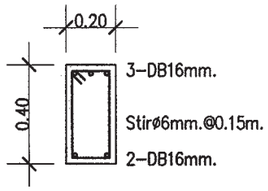

DETAIL CB3

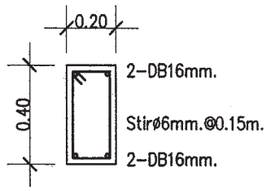

DETAIL CB4

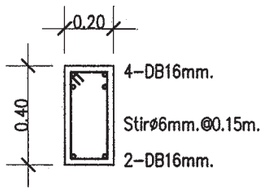

DETAIL CB6

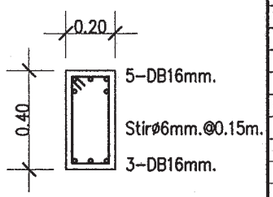

DETAIL CB7

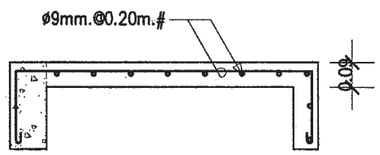

DETAIL CS

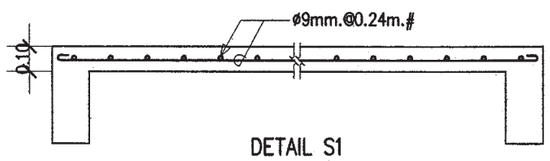

DETAIL S1

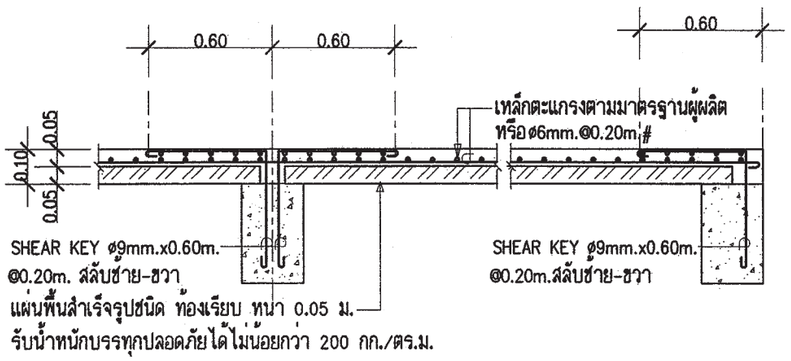

DETAIL PS

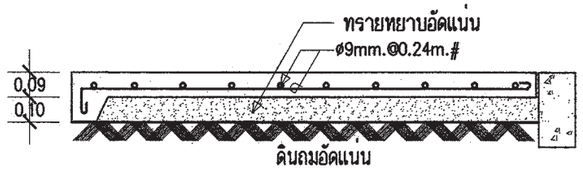

DETAIL GS

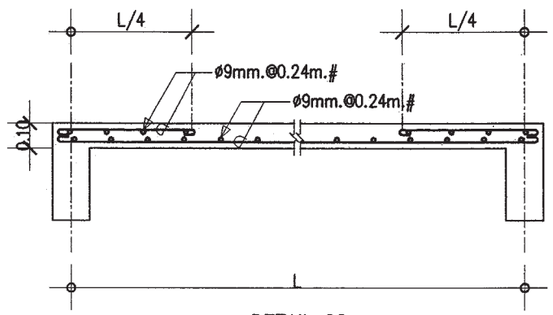

DETAIL S2

สำนักการ โยธา
กรุงเทพมหานคร

โครงการ
แบบบ้านยิ้มเพื่อประชาชน ระยะที่ 3

ตามนโยบาย
ม.ร.ว. สุขุมพันธุ์ บริพัตร
ผู้ว่าราชการกรุงเทพมหานคร
นายจุมพล สำเภาพล
รองผู้ว่าราชการกรุงเทพมหานคร
นางนินนาท ชลิตานนท์
ปลัดกรุงเทพมหานคร

ผู้อำนวยการสำนักการโยธา
รองผู้อำนวยการสำนักการโยธา
นายทวีศักดิ์ เลิศประพันธ์
ผู้อำนวยการสำนักงานออกแบบ
นายวัชรินทร์ บรรพต
หัวหน้ากลุ่มงานสถาปัตยกรรม
นายสินธุชัย บุญปักษ์
หัวหน้ากลุ่มงานวิศวกรรมอาคาร
นายอธิยะ เมฆะกูด

สถาปนิก
นายปรีดิท มีมาก ส.สถ.2415
วิศวกรโครงสร้าง
นายรัณโณ ปรัศโพบูลย์ สย.6635
วิศวกรไฟฟ้า
นายจรูญ มาสุขใจ ภฟก.2457
วิศวกรสุขาภิบาล
นายสีระสิทธิ์ ทิมสถิตย์ สย.8489
วิศวกรเครื่องกล
นายช่างเขียนแบบ
นายสุวัฒน์ วงศ์เพิ่มเจริญ

แบบ บ้านพักอาศัย 2 ชั้น
แบบที่ 069
ชื่อบ้าน ร่มฉัตร
เจ้าของ
สถานที่

แบบแสดง
แบบขยายโครงสร้าง 3

วันที่ :	เลขที่	รวม
30 พฤษภาคม 2557	S-06	6

แผ่นที่	รวมแผ่น
25	32

FILE :

รายการแก้ไขแบบ

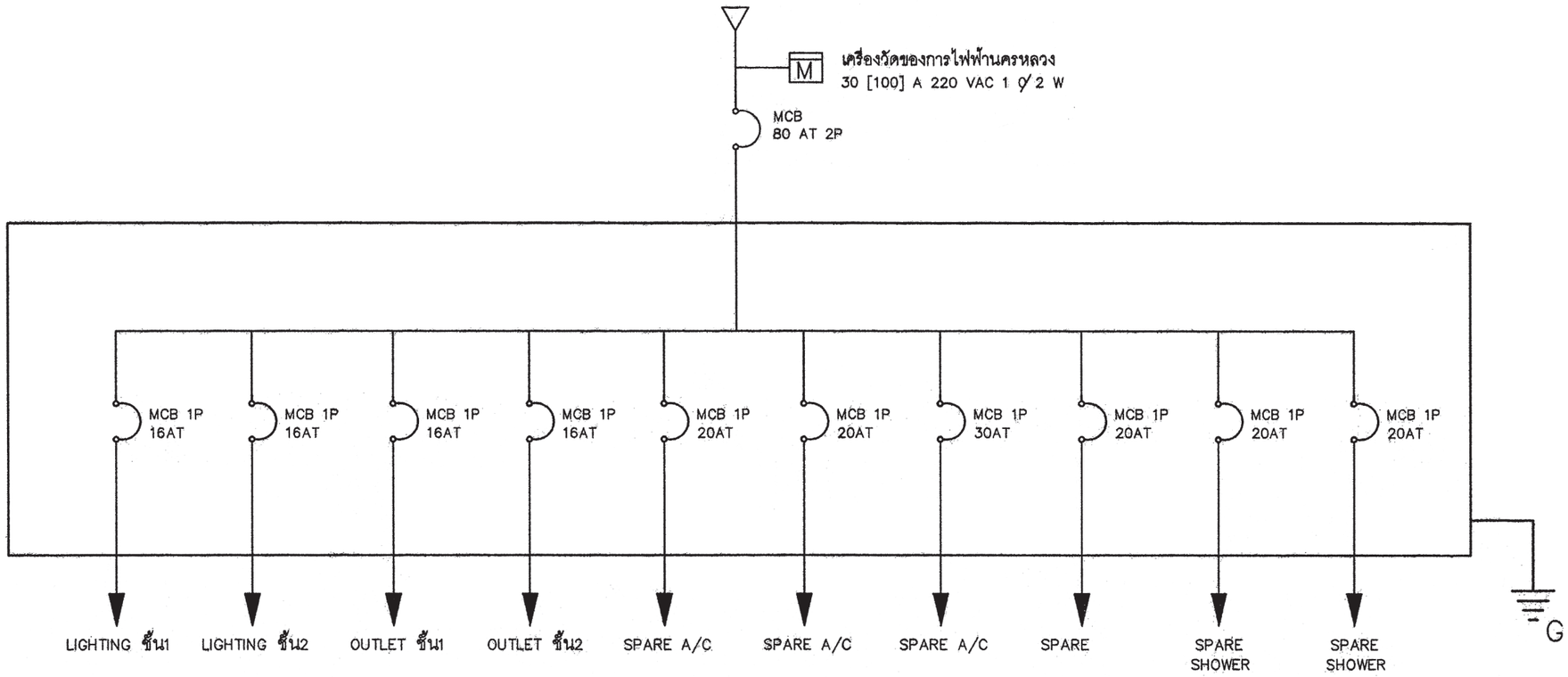

SINGLE LINE DIAGRAM

สัญลักษณ์ระบบไฟฟ้า

○	โคม DOWNLIGHT 1x11 W
▣	โคมกลมหลอด ฟลูออเรสเซนต์ 1x32 W พร้อมฝาครอบสีใส
▭	ดวงโคมหลอด ฟลูออเรสเซนต์ 1x18 W พร้อมฝาครอบสีใส
S	สวิตช์ไฟฟ้าแบบธรรมดา
S_3	สวิตช์ไฟฟ้าแบบ 3ทาง
⊖	เต้ารับไฟฟ้าแบบมีสายดิน
TV	เต้ารับทีวี
☎	เต้ารับโทรศัพท์
(J)	กล่องต่อสายไฟ
▬	แผงจ่ายไฟ
MCB	MINIATURE CIRCUIT BREAKER

รายการระบบงานไฟฟ้า

- แผงจ่ายไฟเป็นกล่องเหล็ก
- สายไฟตามมาตรฐานอุตสาหกรรม
- เต้ารับไฟฟ้าแบบมีสายดิน
- สวิตช์ไฟฟ้าแบบธรรมดา และ สามทาง
- สายเมนวงจรย่อยขนาด 4 มม^2
- สายไฟเข้าเต้ารับขนาด 2.5 มม^2
- สายไฟเข้าดวงโคมขนาด 1 มม^2
- การเดินสายร้อยในท่อร้อยสายฝังในผนังส่วนการเดินสายในฝ้าเพดานให้เดินร้อยท่อร้อยยึดติดกับเสาหรือคาน
- สายไฟเข้าเครื่องทำน้ำอุ่น 3500 W ขนาด 4 มม^2
- สาย COAXIAL เข้าเต้ารับทีวีใช้ RG6
- สายโทรศัพท์เข้าเต้ารับโทรศัพท์ ขนาด 0.65 มม
- การต่อลงดินต้องเป็นไปตามกฎของการไฟฟ้านครหลวง
- ทิ้งสายข้างหนึ่งไว้ในกล่องต่อสายในห้องนอน หรือ ห้องน้ำ อีกข้างหนึ่งต่อเข้ากับ CIRCUIT BREAKER ในแผงจ่ายไฟ

สำนักการโยธา
กรุงเทพมหานคร

โครงการ
แบบบ้านยั่มเพื่อประชาชน ระยะที่ 3

ตามนโยบาย
ม.ร.ว. สุขุมพันธุ์ บริพัตร
ผู้ว่าราชการกรุงเทพมหานคร
นายจุมพล สำเภาพล
รองผู้ว่าราชการกรุงเทพมหานคร
นางนินนาท ชลิตานนท์
ปลัดกรุงเทพมหานคร

ผู้อำนวยการสำนักการโยธา
รองผู้อำนวยการสำนักการโยธา
นายทวีศักดิ์ เลิศประพันธ์
ผู้อำนวยการสำนักงานออกแบบ
นายวัชรินทร์ บรรหต
หัวหน้ากลุ่มงานสถาปัตยกรรม
นายสินธุชัย บุญปักษ์
หัวหน้ากลุ่มงานวิศวกรรมอาคาร
นายอธิยะ เมฆะกูล

สถาปนิก
นายปรีดิท มิมาก ส.ส.ถ.2415
วิศวกรโครงสร้าง
นายวัณโณ ปรัศโพบุลย์ สย.6633
วิศวกรไฟฟ้า
นายจรูญ มาสุขใจ ภฟก.2457
วิศวกรสุขาภิบาล
นายศิระสิทธิ์ ทิมสถิตย์ สย.8489
วิศวกรเครื่องกล
นายช่างเขียนแบบ
นางสาวชัยณา ยักพันธ์

แบบ บ้านพักอาศัย 2 ชั้น
แบบที่ 069
ชื่อบ้าน ร่มฉัตร
เจ้าของ
สถานที่

แบบแสดง
สัญลักษณ์ระบบไฟฟ้า
รายการระบบไฟฟ้า

วันที่ :	เลขที่	รวม
30 พฤษภาคม 2557	E-01	2

แผ่นที่	รวมแผ่น
26	32

FILE :
รายการแก้ไขแบบ

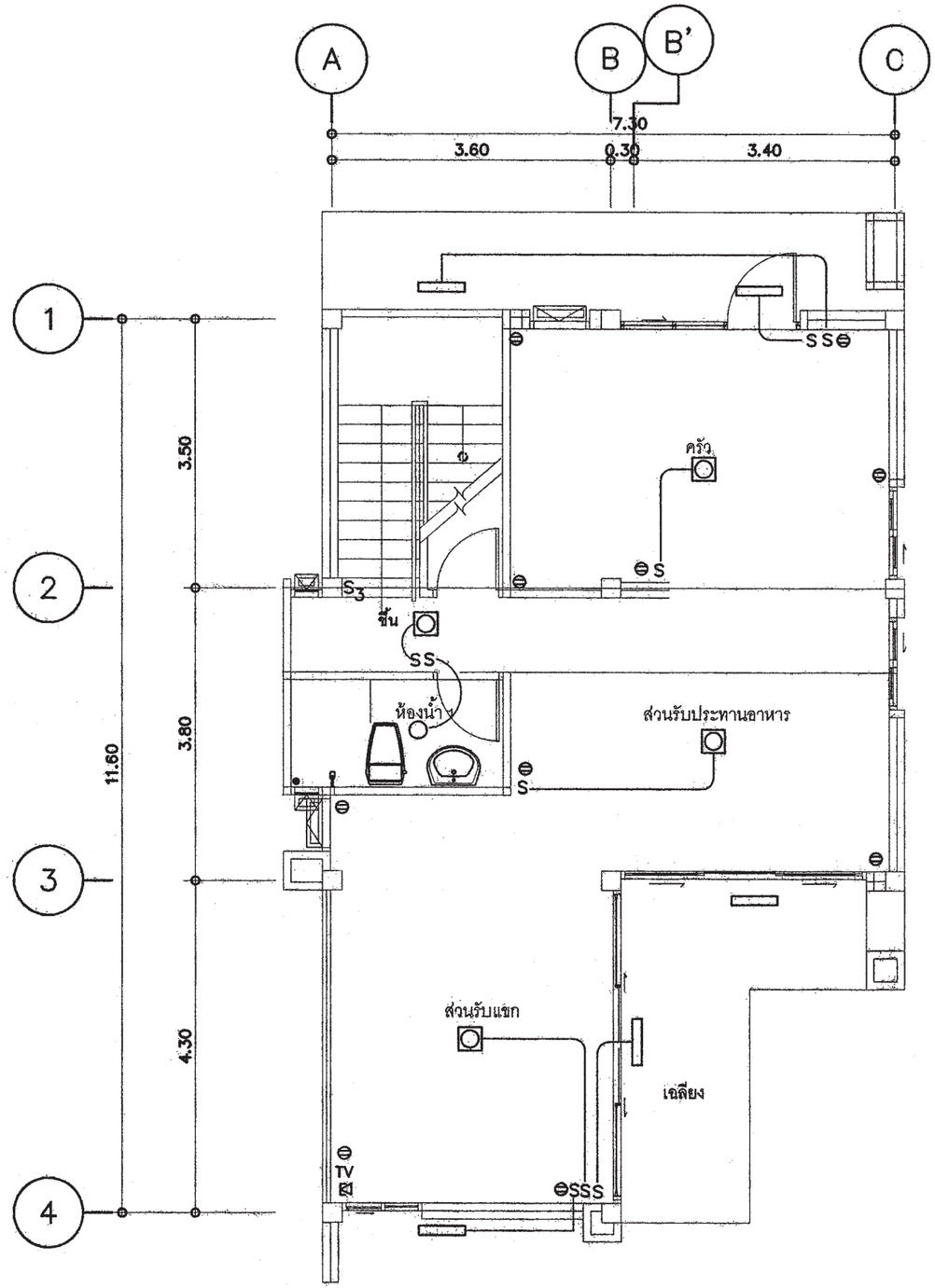

แปลนระบบไฟฟ้าแสงสว่าง เต้ารับไฟฟ้า โทรศัพท์ โทรทัศน์ชั้นล่าง

มาตราส่วน 1 : 75

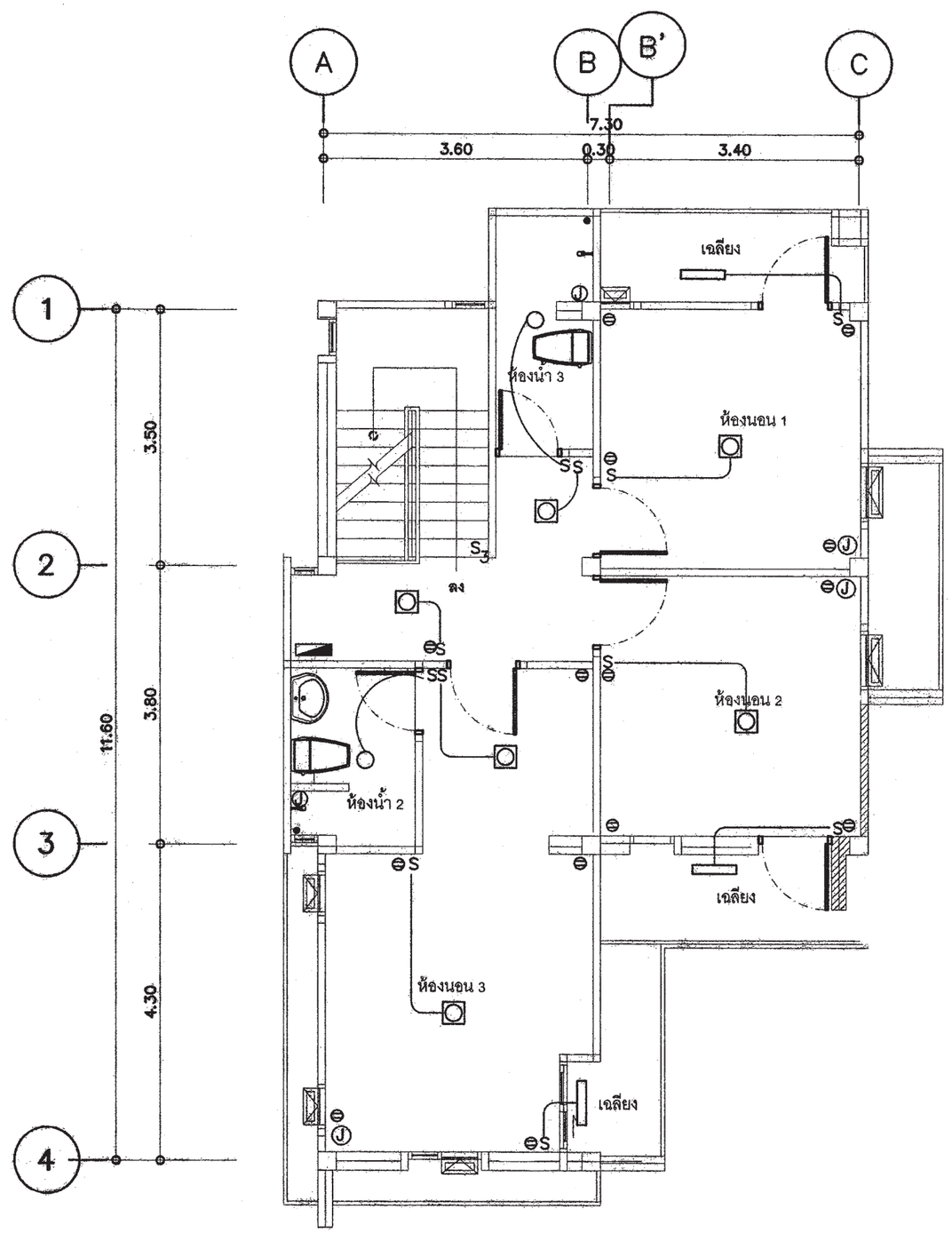

แปลนระบบไฟฟ้าแสงสว่าง เต้ารับไฟฟ้า ชั้นบน

มาตราส่วน 1 : 75

สำนักการโยธา
กรุงเทพมหานคร

โครงการ
แบบบ้านยิ้มเพื่อประชาชน ระยะที่ 3

ตามนโยบาย
ม.ร.ว. สุขุมพันธุ์ บริพัตร
ผู้ว่าราชการกรุงเทพมหานคร
นายจุมพล สำเภาพล
รองผู้ว่าราชการกรุงเทพมหานคร
นางนินนาท ชลิตานนท์
ปลัดกรุงเทพมหานคร

ผู้อำนวยการสำนักการโยธา
รองผู้อำนวยการสำนักการโยธา
นายทวีศักดิ์ เลิศประพันธ์
ผู้อำนวยการสำนักงานออกแบบ
นายวัชรินทร์ บรรพต
หัวหน้ากลุ่มงานสถาปัตยกรรม
นายสันธุชัย บุญบัณฑิต
หัวหน้ากลุ่มงานวิศวกรรมอาคาร
นายอธิยะ เมฆะกูล
สถาปนิก
นายปรีดิ์ พิมาก ส.สถ.2415
วิศวกรโครงสร้าง
นายวัณโณ บริศไพบูลย์ สย.6633
วิศวกรไฟฟ้า
นายจรูญ มาสุธใจ ภฟก.2457
วิศวกรสุขาภิบาล
นายจีระศิทธิ์ ทิมเมิดย์ สย.8489
วิศวกรเครื่องกล
นายช่างเขียนแบบ
นางสาวชมภา ยักทันธ์

แบบ บ้านพักอาศัย 2 ชั้น
แบบที่ 069
ชื่อบ้าน ร่มฉัตร
เจ้าของ
สถานที่

แบบแสดง
แปลนระบบไฟฟ้าแสงสว่าง เต้ารับไฟฟ้า
โทรศัพท์ โทรทัศน์ชั้นล่าง & บน

วันที่ :	เลขที่	รวม
30 พฤษภาคม 2567	E-02	2

แผ่นที่	รวมแผ่น
27	32

FILE :
รายการแก้ไขแบบ

ตารางที่ 1 แสดงการเลือกใช้ขนาดเครื่องสูบน้ำแบบอัตโนมัติสำหรับโครงการบ้านยิ้ม

ขนาดเครื่องสูบน้ำ (วัตต์)	จำนวนห้องน้ำของบ้าน	จำนวนชั้นของบ้าน
100	1 – 3	1 – 2
150	4	1 – 2
200	5	2 – 3
250	6	2 – 3
300	7	2 – 3

ตารางที่ 2 แสดงการเลือกใช้ขนาดถังเก็บน้ำแบบตั้งพื้นสำหรับโครงการบ้านยิ้ม

ชื่อ	จำนวนห้องนอนของบ้าน	ความจุ (ลบ.ม)
ถังเก็บน้ำ 1 (WT1)	1 – 2	1
ถังเก็บน้ำ 2 (WT2)	3 – 4	2
ถังเก็บน้ำ 3 (WT3)	5 – 6	3

ถังเก็บน้ำที่ใช้ ทำจากวัสดุไฟเบอร์กลาสเสริมแรงผลิตตามมาตรฐาน มอก. 435 – 2548

ตารางที่ 3 แสดงการเลือกใช้ขนาดถังบำบัดน้ำเสียแบบฝังใต้ดินสำหรับโครงการบ้านยิ้ม

ชื่อ	จำนวนห้องนอนของบ้าน	ปริมาณการบำบัด(ลบ.ม/วัน)
ถังบำบัดน้ำเสีย 1 (WWTP 1)	1 – 2	1
ถังบำบัดน้ำเสีย 2 (WWTP 2)	3 – 4	2
ถังบำบัดน้ำเสีย 3 (WWTP 3)	5 – 6	3

ถังบำบัดน้ำเสียเป็นระบบเกรอะ – กรองไร้อากาศ ตัวถังทำจากวัสดุไฟเบอร์กลาสเสริมแรง สามารถรองรับปริมาณน้ำเสียได้ไม่น้อยกว่าตามที่กำหนดในตารางที่ 3 ที่ค่า BOD เข้าระบบไม่น้อยกว่า 250มิลลิกรัมต่อลิตร และค่า BOD ของน้ำที่ผ่านการบำบัดแล้วไม่เกิน 50มิลลิกรัมต่อลิตร

ตารางที่ 4 แสดงการเลือกใช้วัสดุท่อสำหรับโครงการบ้านยิ้ม

การใช้งาน	วัสดุ
ท่อประปา (CW)	ท่อ PVC Class 13.5 ผลิตตามมาตรฐาน มอก. 17 – 2532 ต่อด้วยน้ำยาประสานผลิตภัณฑ์เดียวกับผู้ผลิตท่อ
ท่อระบายน้ำโสโครก น้ำทิ้ง น้ำฝนและท่ออากาศ (S,W,RL,V)	ท่อ PVC Class 13.5 ผลิตตามมาตรฐาน มอก. 17 – 2532 ต่อด้วยน้ำยาประสานผลิตภัณฑ์เดียวกับผู้ผลิตท่อ

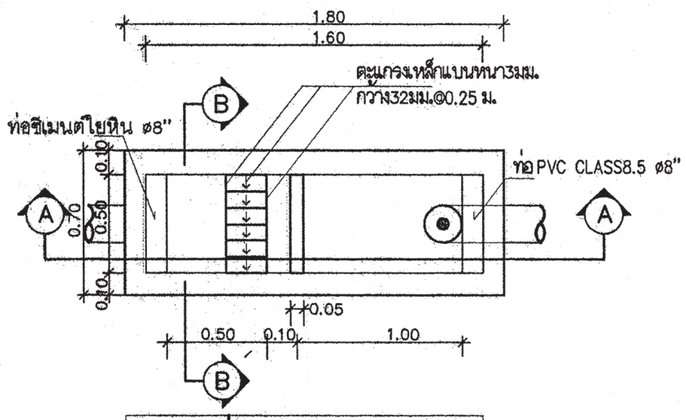

แปลนบ่อดักขยะและดักไขมัน

มาตราส่วน AS SHOWN

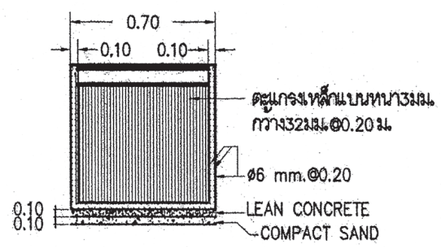

รูปตัด B–B

มาตราส่วน AS SHOWN

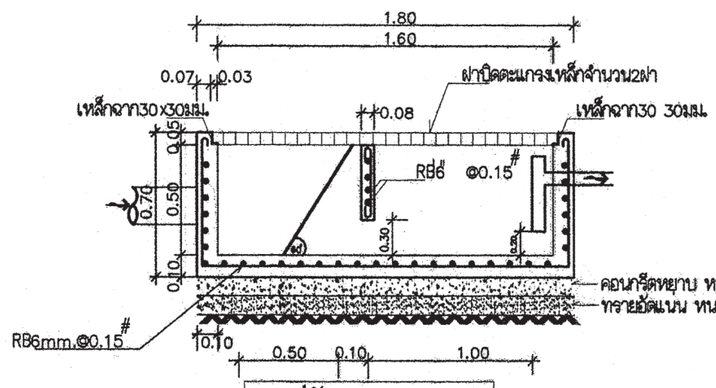

รูปตัด A–A

มาตราส่วน AS SHOWN

หมายถึง : บ่อตรวจคุณภาพน้ำ (ก่อนระบายลงสู่ท่อสาธารณะ)

: บ่อดักขยะและบ่อตรวจคุณภาพน้ำ (ก่อนระบายลงสู่ท่อสาธารณะ)

สัญลักษณ์ บ่อพัก : (ก่อนระบายลงสู่ท่อสาธารณะ)

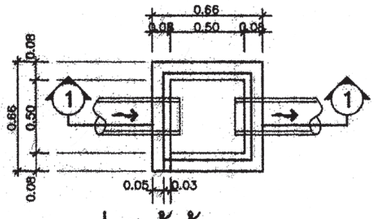

บ่อพักน้ำทิ้ง

มาตราส่วน AS SHOWN

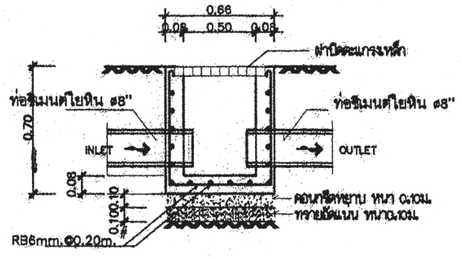

รูปตัด 1 – 1

มาตราส่วน AS SHOWN

สำนักการโยธา
กรุงเทพมหานคร

โครงการ
แบบบ้านยิ้มเพื่อประชาชน ระยะที่ 3

ตามนโยบาย
ม.ร.ว. สุขุมพันธุ์ บริพัตร
ผู้ว่าราชการกรุงเทพมหานคร
นายจุมพล สำเภาพล
รองผู้ว่าราชการกรุงเทพมหานคร
นางนินนาท ชลิตานนท์
ปลัดกรุงเทพมหานคร

ผู้อำนวยการสำนักการโยธา
รองผู้อำนวยการสำนักการโยธา
นายทวีศักดิ์ เลิศประพันธ์
ผู้อำนวยการสำนักงานออกแบบ
นายวัชรินทร์ บรรทด
หัวหน้ากลุ่มงานสถาปัตยกรรม
นายสินธุชัย บุญปักษ์
หัวหน้ากลุ่มงานวิศวกรรมอาคาร
นายอธิระ เมฆะกุล
สถาปนิก
นายปรีดิ์ ฉิมภก ส.สถ.2415
วิศวกรโครงสร้าง
นายวัณโณ ปรีศไพบูลย์ สย.6633
วิศวกรไฟฟ้า
นายจรูญ มาสุธใจ ภฟก.2457
วิศวกรสุขาภิบาล
นายสิระสิทธิ์ ทิมสเมิศย์ สย.8489
วิศวกรเครื่องกล
นายช่างเขียนแบบ
นางปุณยนุช ประกอบกิจ

แบบ บ้านพักอาศัย 2 ชั้น
แบบที่ 069
ชื่อบ้าน ร่มฉัตร
เจ้าของ
สถานที่

แบบแสดง
รายการประกอบแบบสุขาภิบาล

วันที่ :	เลขที่	รวม
30 พฤษภาคม 2557	SN–01	5

แผ่นที่	รวมแผ่น
28	32

FILE :

รายการแก้ไขแบบ

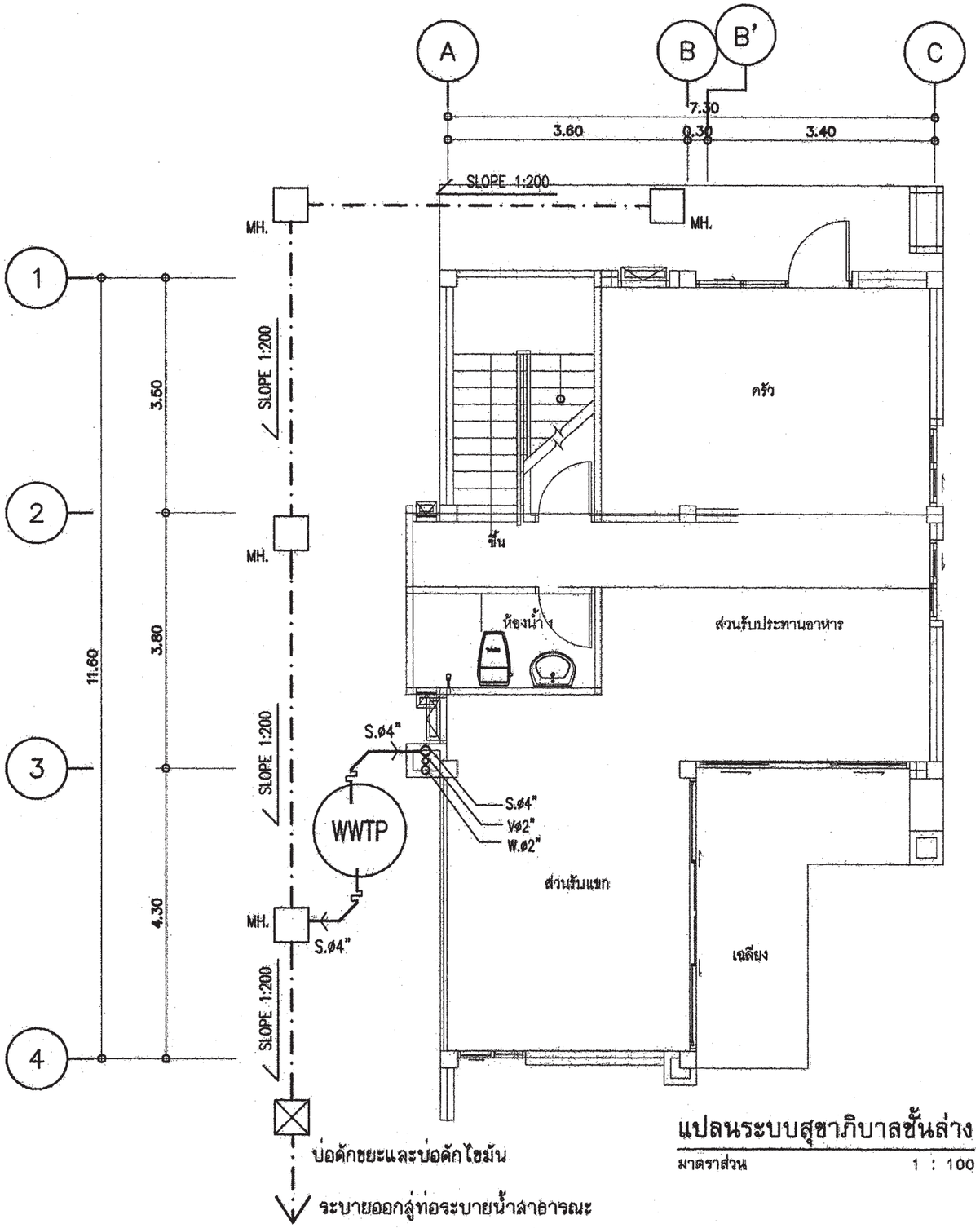

แปลนระบบสุขาภิบาลชั้นล่าง

มาตราส่วน 1 : 100

สัญลักษณ์	อักษรย่อ	รายละเอียด
—W—	W	ท่อน้ำเสีย[PVC มอก. CLASS 8.5]
—S—	S	ท่อน้ำทิ้งส้วม [PVC มอก. CLASS 8.5]
—V—	V	ท่อระบายอากาศ [PVC มอก. CLASS 8.5]
—⋈—	⋈	จุดปลายท่อน้ำดี [ก๊อกน้ำSTOP VALE]
——	CW	ท่อน้ำดี CW[PVC มอก. CLASS 13.5]
═══	—	แนวท่อใยหิน เส้นผ่าศูนย์กลาง 0.20 ม
———	—	แนวเขตที่ดิน
FD	FD	ท่อระบายน้ำที่พื้น[PVC มอก. CLASS 8.5]
RD	RD	ท่อระบายน้ำฝน[PVC มอก. CLASS 8.5]
—⊘	FCO	FLOOR CLEANOUT
Ⓜ	M	มาตรวัดน้ำ
Ⓟ	P	ปั๊มน้ำ
□MH.	—	บ่อพักน้ำทิ้งสำเร็จรูป ขนาด 0.40X0.40 ม
○		ถังบำบัดน้ำเสีย (WWTP)

หมายเหตุ

ผังบริเวณนี้เป็นเพียงตัวอย่างเพื่อประมาณราคา ค่าก่อสร้างส่วนประกอบอาคารเท่านั้น
ส่วนรายละเอียดของสถานที่จริง ให้กำหนดรายละเอียดขณะก่อสร้าง
ส่วนที่มิได้ปรากฏในแบบให้ปฏิบัติตาม พรบ.ควบคุมอาคารและ ข้อบัญญัติกรุงเทพมหานคร

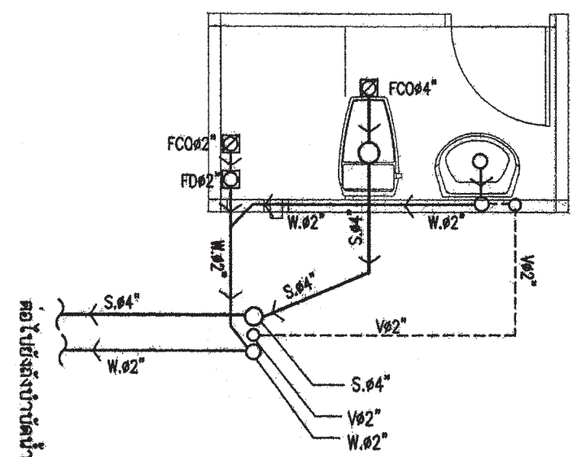

แบบขยายระบบสุขาภิบาลห้องน้ำ1

มาตราส่วน 1 : 50

สำนักการ โยธา
กรุงเทพมหานคร

โครงการ
แบบบ้านยิ้มเพื่อประชาชน ระยะที่ 3

ตามนโยบาย
ม.ร.ว. สุขุมพันธุ์ บริพัตร
ผู้ว่าราชการกรุงเทพมหานคร
นายจุมพล สำเภาพล
รองผู้ว่าราชการกรุงเทพมหานคร
นางนินนาท ชลิตานนท์
ปลัดกรุงเทพมหานคร

ผู้อำนวยการสำนักการโยธา
รองผู้อำนวยการสำนักการโยธา
นายทวีศักดิ์ เลิศประดิษฐ์
ผู้อำนวยการสำนักงานออกแบบ
นายวัชรินทร์ บรรพต
หัวหน้ากลุ่มงานสถาปัตยกรรม
นายสินธุชัย บุญบักษ์
หัวหน้ากลุ่มงานวิศวกรรมอาคาร
นายสิระ แสงสุด
สถาปนิก
นายปริศิท มิมาท ส.สถ.2415
วิศวกรโครงสร้าง
นายรัณโณ บริศัลไพบูลย์ สย.6633
วิศวกรไฟฟ้า
นายจรูญ มาสุรใจ ภฟก.2457
วิศวกรสุขาภิบาล
นายศิระสิทธิ์ ทิมสมิตย์ สย.8486
วิศวกรเครื่องกล
นายช่างเขียนแบบ
นางบุ๋มมนุช ประกอบกิจ

แบบ บ้านพักอาศัย 2 ชั้น
แบบที่ 069
ชื่อบ้าน ร่มฉัตร
เจ้าของ
สถานที่

แบบแสดง
แปลนระบบสุขาภิบาลชั้นล่าง

วันที่ :	เลขที่	รวม
30 พฤษภาคม 2557	SN-02	5

แผ่นที่	รวมแผ่น
29	32

FILE :

รายการแก้ไขแบบ

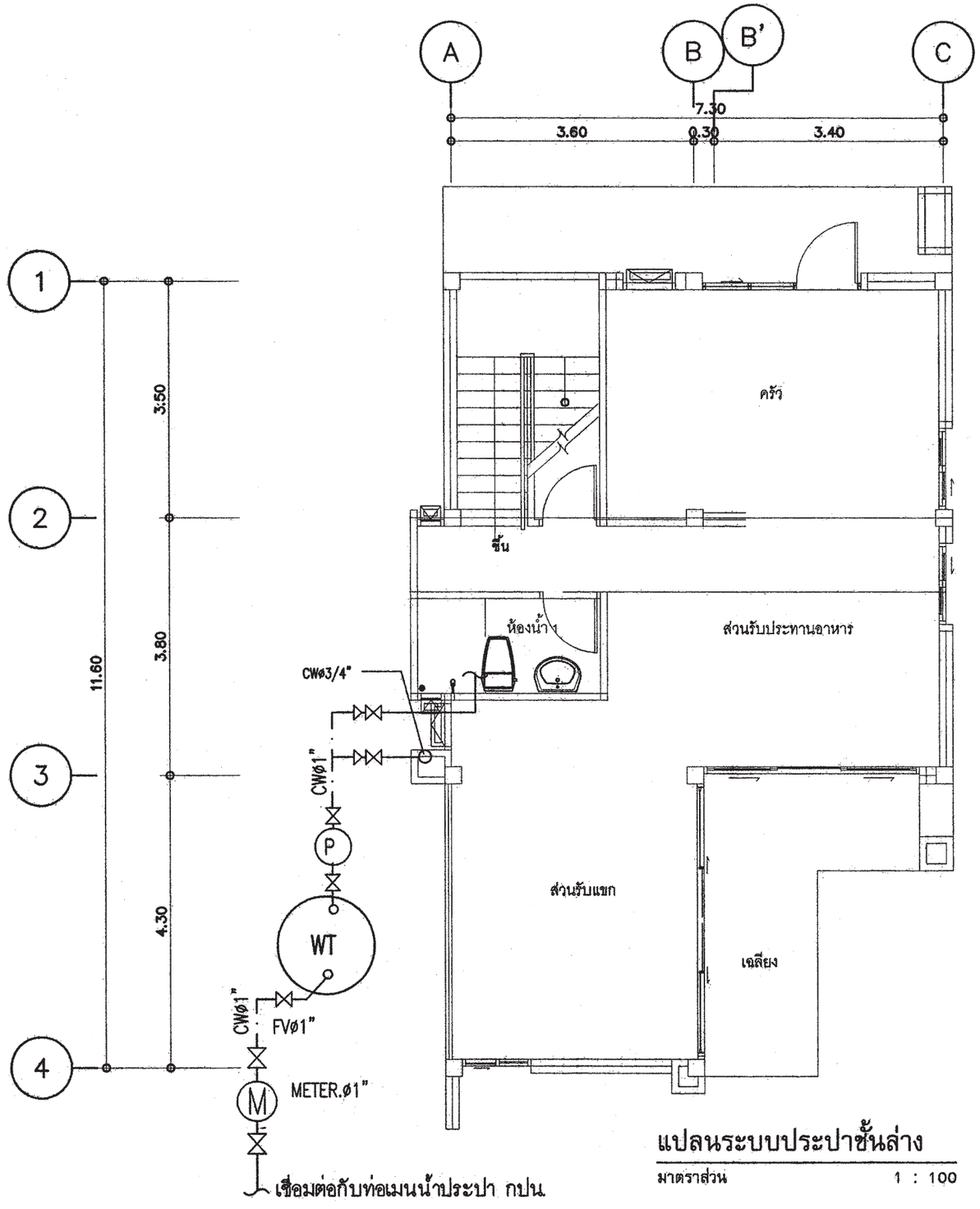

แปลนระบบประปาชั้นล่าง

มาตราส่วน 1 : 100

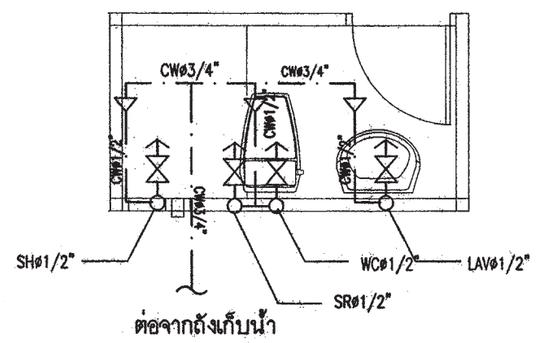

แบบขยายระบบประปาห้องน้ำ1

มาตราส่วน 1 : 50

สำนักการ โยธา
กรุงเทพมหานคร

โครงการ

แบบบ้านยั่มเพื่อประชาชน ระยะที่ 3

ตามนโยบาย

ม.ร.ว. สุขุมพันธุ์ บริพัตร
ผู้ว่าราชการกรุงเทพมหานคร

นายจุมพล สำเภาพล
รองผู้ว่าราชการกรุงเทพมหานคร

นางนินนาท ชลิตานนท์
ปลัดกรุงเทพมหานคร

ผู้อำนวยการสำนักการโยธา

รองผู้อำนวยการสำนักการโยธา
นายทวีศักดิ์ เลิศประพันธ์

ผู้อำนวยการสำนักงานออกแบบ
นายวัรินทร์ บรรหต

หัวหน้ากลุ่มงานสถาปัตยกรรม
นายสินธุชัย บุญปักษ์

หัวหน้ากลุ่มงานวิศวกรรมอาคาร
นายอธิยะ เมฆะกุล

สถาปนิก
นายปรีดิ์ ฉิมมาก ส.สถ.2415

วิศวกรโครงสร้าง
นายจิณโณ ปรัศโพธุลย์ สย.6833

วิศวกรไฟฟ้า
นายจรูญ มาสุขใจ ภฟก.2457

วิศวกรสุขาภิบาล
นายพิระสิทธิ์ ทิมสมิตย์ สย.8489

วิศวกรเครื่องกล

นายช่างเขียนแบบ
นางปุณณนุช ประกอบกิจ

แบบ บ้านพักอาศัย 2 ชั้น

แบบที่ 069

ชื่อบ้าน ร่มฉัตร

เจ้าของ

สถานที่

แบบแสดง
แปลนระบบประปาชั้นล่าง

วันที่ :	เลขที่	รวม
30 พฤษภาคม 2557	SN--03	5

แผ่นที่	รวมแผ่น
30	32

FILE :

รายการแก้ไขแบบ

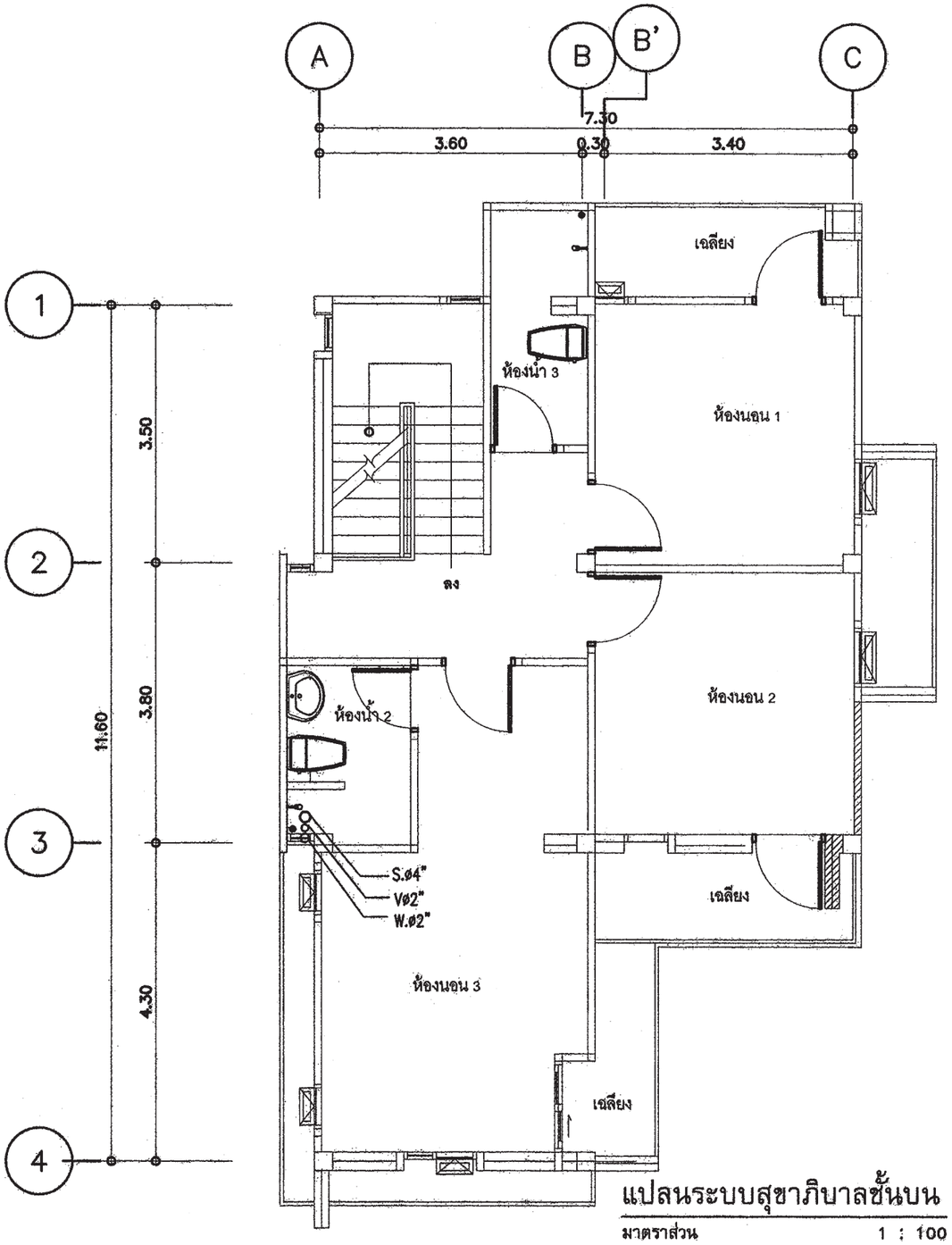

แปลนระบบสุขาภิบาลชั้นบน

มาตราส่วน 1 : 100

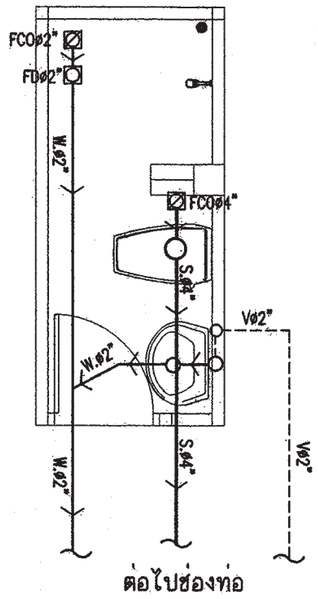

แบบขยายระบบสุขาภิบาลห้องน้ำ3

มาตราส่วน 1 : 50

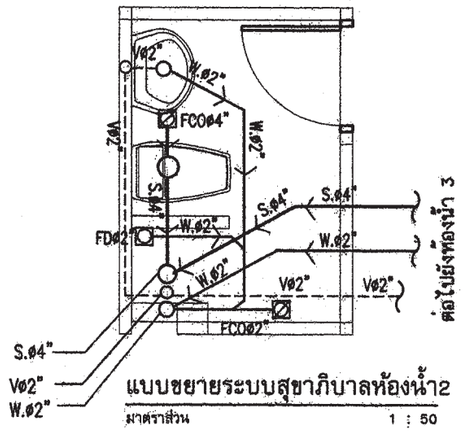

แบบขยายระบบสุขาภิบาลห้องน้ำ2

มาตราส่วน 1 : 50

สำนักการ โยธา
กรุงเทพมหานคร

โครงการ

แบบบ้านยิ้มเพื่อประชาชน ระยะที่ 3

ตามนโยบาย

ม.ร.ว. สุขุมพันธุ์ บริพัตร
ผู้ว่าราชการกรุงเทพมหานคร

นายจุมพล สำเภาพล
รองผู้ว่าราชการกรุงเทพมหานคร

นางนินนาท ชลิตานนท์
ปลัดกรุงเทพมหานคร

ผู้อำนวยการสำนักการโยธา

รองผู้อำนวยการสำนักการโยธา
นายทวีศักดิ์ เผิศประพันธ์

ผู้อำนวยการสำนักงานออกแบบ
นายรังสินทร์ บรรทด

หัวหน้ากลุ่มงานสถาปัตยกรรม
นายสินธุชัย บุญปักษ์

หัวหน้ากลุ่มงานวิศวกรรมอาคาร
นายอริระ เมฆะกูล

สถาปนิก
นายปรีดิ์ ฉิมมาก ส.สถ.2415

วิศวกรโครงสร้าง
นายวัฒโณ บัสไพบูลย์ สย.6633

วิศวกรไฟฟ้า
นายจรูญ มาสุขใจ ภฟก.2457

วิศวกรสุขาภิบาล
นายศิระสิทธิ์ ทิมสติตย์ สย.6489

วิศวกรเครื่องกล

นายช่างเขียนแบบ
นางปุณณนุช ประกอบกิจ

แบบ บ้านพักอาศัย 2 ชั้น
แบบที่ 069
ชื่อบ้าน ร่มฉัตร

เจ้าของ

สถานที่

แบบแสดง
แปลนระบบสุขาภิบาลชั้นบน

วันที่ :	แผ่นที่	รวม
30 พฤษภาคม 2557	SN-04	5

แผ่นที่	รวมแผ่น
31	32

FILE :

รายการแก้ไขแบบ

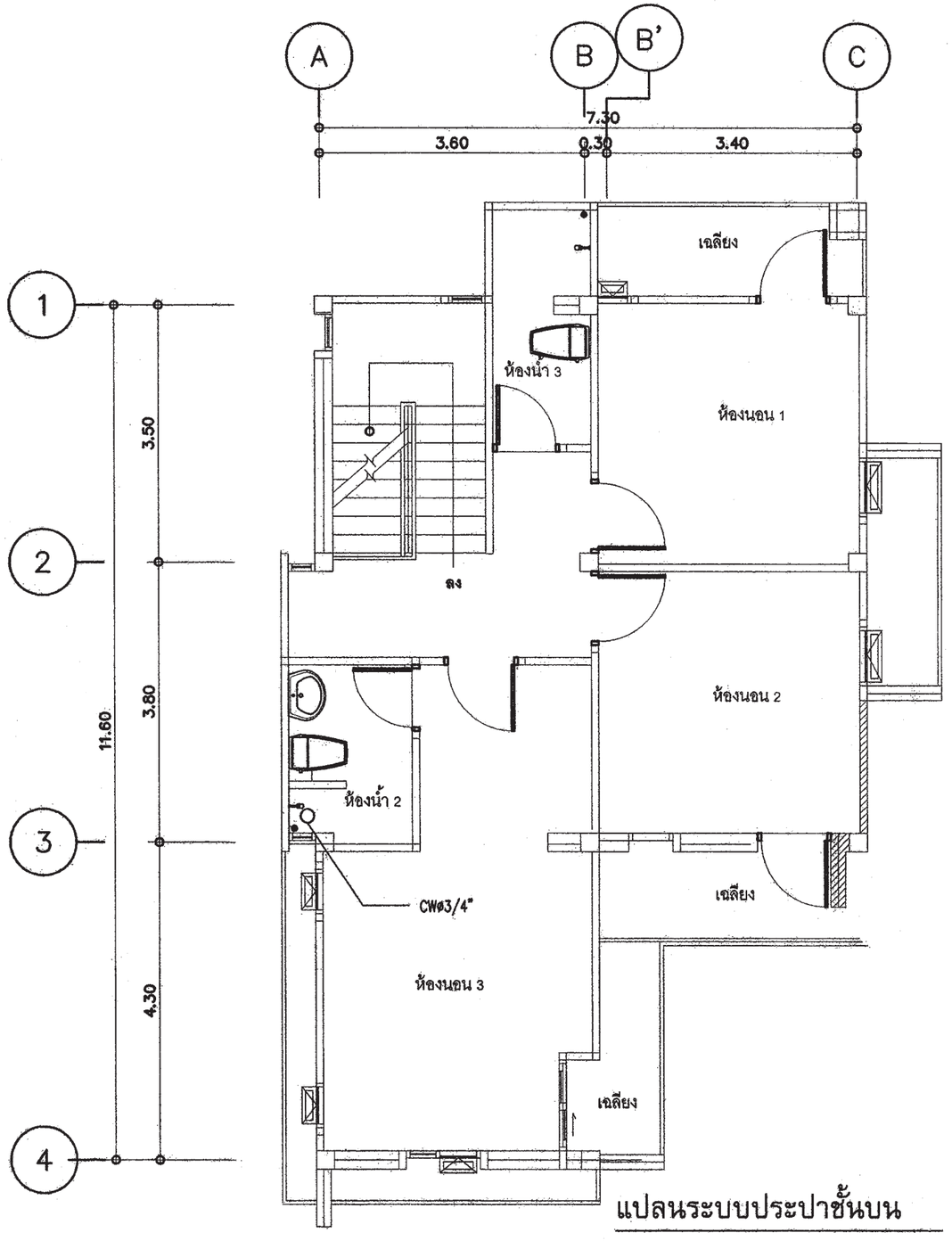

แปลนระบบประปาชั้นบน

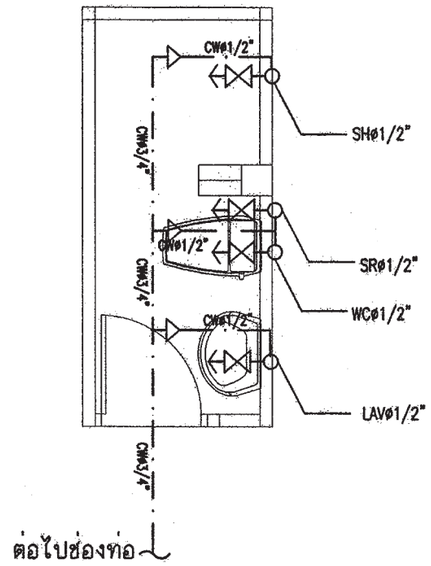

แบบขยายระบบประปาห้องน้ำ3

มาตราส่วน 1 : 50

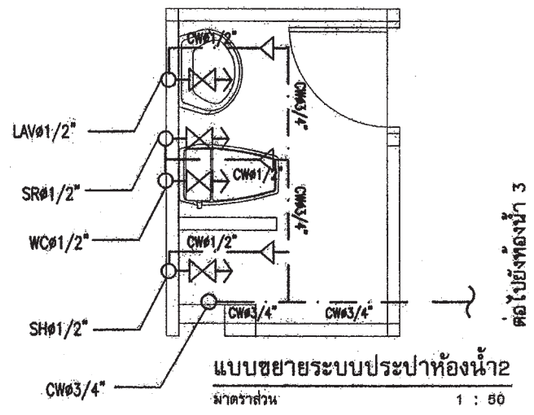

แบบขยายระบบประปาห้องน้ำ2

มาตราส่วน 1 : 50

สำนักการ โยธา
กรุงเทพมหานคร

โครงการ

แบบบ้านยิ้มเพื่อประชาชน ระยะที่ 3

ตามนโยบาย

ม.ร.ว. สุขุมพันธุ์ บริพัตร
ผู้ว่าราชการกรุงเทพมหานคร

นายจุมพล สำเภาพล
รองผู้ว่าราชการกรุงเทพมหานคร

นางนินนาท ชลิตานนท์
ปลัดกรุงเทพมหานคร

ผู้อำนวยการสำนักการโยธา

รองผู้อำนวยการสำนักการโยธา
นายทวีศักดิ์ เลิศประพันธ์

ผู้อำนวยการสำนักงานออกแบบ
นายวัชรินทร์ บรรพต

หัวหน้ากลุ่มงานสถาปัตยกรรม
นายสินธุชัย บุญปักษ์

หัวหน้ากลุ่มงานวิศวกรรมอาคาร
นายอชิระ เมฆะกุล

สถาปนิก
นายปรีดิ์ท มีมาก ส.สถ.2415

วิศวกรโครงสร้าง
นายวิณโณ ปรีดาโพบูลย์ สย.6833

วิศวกรไฟฟ้า
นายจรูญ มาสุรใจ ภฟก.2457

วิศวกรสุขาภิบาล
นายศิระสิทธิ์ ทิมสเดิศย์ สย.8469

วิศวกรเครื่องกล

นายช่างเขียนแบบ
นางบุณยนุช ประกอบกิจ

แบบ บ้านพักอาศัย 2 ชั้น
แบบที่ 069
ชื่อบ้าน ร่มฉัตร

เจ้าของ

สถานที่

แบบแสดง
แปลนระบบประปาชั้นบน

วันที่ :	เลขที่	รวม
30 พฤษภาคม 2557	SN-05	5

แผ่นที่	รวมแผ่น
32	32

FILE :

รายการแก้ไขแบบ

สัญญลักษณ์ประกอบแบบสถาปัตยกรรม

2	แนวศูนย์กลางเสาทางตั้ง
B	แนวศูนย์กลางเสาทางนอน
	ทิศเหนือ
	เส้นแสดงขอบเขตที่ดิน
	เส้นแสดงแนวศูนย์กลาง
	เส้นแสดงแนวที่ซ้อนหรือจะมีในอนาคตหรือ
	ของเดิมที่ต้องเคลื่อนย้ายออก
	เส้นแสดงระยะตัด
	ศูนย์กลางถึงศูนย์กลาง
	ศูนย์กลางถึงริม
	ริมถึงริม
+3.00	ระดับในแปลน
▽+3.00	ระดับในรูปตัด
3	พื้น
2	ผนัง
1	ฝ้าเพดาน
4	ประตู
5	หน้าต่าง

สัญญลักษณ์ประกอบแบบสถาปัตยกรรม

	ดินถม
	ทรายหยาบอัดแน่น
	คอนกรีตเสริมเหล็ก
	ผนังก่ออิฐครึ่งแผ่น
	ผนังก่ออิฐเต็มแผ่น
	ผนังก่ออิฐเต็มหน้าเสา
	ผนังโครงเคร่าไม้
	ผนัง GLASS BLOCK
1 / A-04	หมายเลขแสดงรูปด้าน
	สัญญลักษณ์แสดงรูปด้าน
	แสดงในแบบแผ่นที่
2	หมายเลขแสดงรูปด้าน
	สัญญลักษณ์แสดงรูปด้านในแผ่นเดียวกัน
2-2 / A-07	หมายเลขแสดงรูปตัด
	สัญญลักษณ์แสดงแนวตัด
	แสดงในแบบแผ่นที่
T-1	หมายเลขแสดงรูปตัด
	สัญญลักษณ์แสดงแนวตัดในแผ่นเดียวกัน
D-1 / A-07	หมายเลขแสดงแบบขยาย
	สัญญลักษณ์แสดงแบบขยาย
	แสดงในแบบแผ่นที่
D-3	หมายเลขแสดงแบบขยาย
	สัญญลักษณ์แสดงแบบขยายในแผ่นเดียวกัน

สารบัญแบบสถาปัตยกรรม

แผ่นที่	รายการ	แผ่นที่	รายการ
	ปก		
A-01	สารบัญแบบ สัญลักษณ์ประกอบแบบ	A-17	แบบขยายหน้าต่าง
A-02	รายการประกอบแบบ	A-18	แบบขยายถังบำบัดน้ำเสีย- ถังดักไขมัน
A-03	ผังบริเวณ , แผนที่สังเขป	A-19	แบบขยายบ่อพัก- ถังดักขยะ
A-04	แปลนพื้น ชั้น 1		
A-05	แปลนพื้น ชั้น 2		
A-06	แปลนหลังคา		
A-07	รูปด้าน ①		
A-08	รูปด้าน ②		
A-09	รูปด้าน ③		
A-10	รูปด้าน ④		
A-11	รูปตัด ①-①		
A-12	รูปตัด ②-②		
A-13	แบบขยายบันได		
A-14	แบบขยายห้องน้ำ ①, ②		
A-15	แบบขยายห้องน้ำ ③		
A-16	แบบขยายประตู		

สารบัญแบบวิศวกรรมโครงสร้าง

แผ่นที่	รายการ
S-01	รายการประกอบแบบโครงสร้าง
S-02	แปลนเสาเข็ม ฐานราก , แปลนโครงสร้างชั้นล่าง
S-03	แปลนโครงสร้างชั้น 2 แปลนโครงหลังคา
S-04	แบบขยายโครงสร้าง 1
S-05	แบบขยายโครงสร้าง 2
S-06	แบบขยายโครงสร้าง 3

สารบัญแบบวิศวกรรมไฟฟ้าและสื่อสาร

แผ่นที่	รายการ
E-01	สัญลักษณ์ระบบไฟฟ้า , รายการระบบไฟฟ้า
E-02	แปลนระบบไฟฟ้าแสงสว่าง-เต้ารับไฟฟ้า- โทรศัพท์- โทรทัศน์ ชั้นล่าง- บน

สารบัญแบบวิศวกรรมสุขาภิบาล

แผ่นที่	รายการ
SN-01	รายการประกอบแบบสุขาภิบาล
SN-02	แปลนระบบประปา ชั้นล่าง
SN-03	แปลนระบบสุขาภิบาล ชั้นล่าง
SN-04	แปลนระบบประปา ชั้น 2
SN-05	แปลนระบบสุขาภิบาล ชั้น 2

สารบัญแบบวิศวกรรมเครื่องกล

รายการพื้น

F1	พื้น คสล ผิวปูกระเบื้องเซรามิค ชนิดปูพื้น กำหนดสีและขนาดภายหลัง
F2	พื้น คสล ผิวปูปาร์เก้ไม้เนื้อแข็ง
F3	พื้น คสล ผิวปูกระเบื้องเซรามิคผิวกันลื่น ชนิดปูพื้น กำหนดสีและขนาดภายหลัง
F4	พื้นซีเมนต์ ผิวขัดมัน ผสมน้ำยากันซึม
F5	พื้น คสล พร้อมท่อระบบกันซึม
F6	พื้น คสล ผิวปูกระเบื้องแกรนิตโต้ กำหนดสีและขนาดภายหลัง

รายการฝ้าเพดาน

C1	ฝ้าเพดาน FIBER CEMENT BOARD ทาสีโครงเคร่าเหล็ก 1"x1" กรุตาข่ายกันแมลง
C2	ฝ้ายิปซั่มบอร์ดหนา 9มม. ฉาบเรียบทาสี โครงเคร่าโลหะ
C3	ฝ้ายิปซั่มบอร์ดกันชื้นหนา 9มม. ฉาบเรียบทาสี โครงเคร่าโลหะ

รายการผนัง

1	ผนังก่ออิฐมวลเบาฉาบปูนเรียบ ทาสี
2	ผนังก่ออิฐมวลเบาผิวกรุกระเบื้องเซรามิคชนิดปูผนัง เลยระดับฝ้าเพดานอย่างน้อย 10 ซม
3	ผนังก่ออิฐมวลเบา กรุทับด้วยไม้ฝาสังเคราะห์
4	ผนังก่ออิฐมวลเบา กรุทับด้วยหินสังเคราะห์
5	ผนังก่ออิฐมวลเบาฉาบปูนเรียบเซาะร่อง

หมายเหตุ – สีอาคารใช้ตามมาตรฐาน TOA SUPERSHIELD DURACLEAN หรือเทียบเท่า

หมายเหตุ

1. ระยะในแปลนเป็นระบบเมตริก หน่วยวัดเป็นเมตร
2. ระยะในแบบถือตัวเลขเป็นเกณฑ์ ห้ามวัด ประมาณหรือคาดคะเน
3. การก่อสร้างต้องเป็นไปตามมาตราฐานงานก่อสร้างกรมโยธาธิการ

สำนักการ โยธา
กรุงเทพมหานคร

โครงการ
แบบบ้านยิ้มเพื่อประชาชน ระยะที่ 3

ตามนโยบาย
ม.ร.ว. สุขุมพันธุ์ บริพัตร
ผู้ว่าราชการกรุงเทพมหานคร
นายจุมพล สำเภาพล
รองผู้ว่าราชการกรุงเทพมหานคร
นางนินนาท ชลิตานนท์
ปลัดกรุงเทพมหานคร

ผู้อำนวยการสำนักการโยธา	
รองผู้อำนวยการสำนักการโยธา	
นายทรีศักดิ์ เลิศประพันธ์	
ผู้อำนวยการสำนักงานออกแบบ	
นายรัชรินทร์ บรรพต	
หัวหน้ากลุ่มงานสถาปัตยกรรม	
นายสินธุ์ชัย มุญปักษ์	
หัวหน้ากลุ่มงานวิศวกรรมอาคาร	
นายธวิชะ เมฆะกูล	
สถาปนิก	
นายปริติท มิมาก	ส.สถ.2415
วิศวกรโครงสร้าง	
นายวัฒโณ บรัศไพบูลย์	สย.6633
วิศวกรไฟฟ้า	
นายจรูญ มาสุขใจ	ภฟก.2457
วิศวกรสุขาภิบาล	
นายจิระสิทธิ์ ทิมสถิตย์	สย.8489
วิศวกรเครื่องกล	
นายช่างเขียนแบบ	
นางสาวสุกัญญา ช้างมุล	

แบบ บ้านพักอาศัย 2 ชั้น
แบบที่ 070
ชื่อบ้าน รสสุคนธ์
เจ้าของ
สถานที่

แบบแสดง
สารบัญแบบ
สัญลักษณ์ประกอบแบบ

วันที่ :	เลขที่	รวม
ธันวาคม 2553	A-01	19

แผ่นที่	รวมแผ่น
01	32

FILE :

รายการแก้ไขแบบ
มิถุนายน 2557

รายการ โครงการแบบบ้านยิ้มเพื่อประชาชน ระยะที่ 3

.....

รายละเอียดประกอบแบบ

1 งานสถาปัตยกรรม

1.1 งานวัสดุผิวพื้น

[1] พื้น คสล. ปูกระเบื้องเซรามิค ชนิดปูพื้น กำหนดสีและขนาดภายหลัง

[2] พื้น คสล. ปูปาร์เก้ไม้เนื้อแข็ง

[3] พื้น คสล. ปูกระเบื้องเซรามิคผิวกันลื่น ชนิดปูพื้น กำหนดสีและขนาดภายหลัง

[4] พื้นซีเมนต์ ผิวขัดมัน ผสมน้ำยากันซึม

[5] พื้น คสล. พร้อมทำระบบกันซึม

1.2 งานผนัง

(1) ผนังก่ออิฐมวลเบาฉาบปูนเรียบ ทาสี

(2) ผนังก่ออิฐมวลเบาผิวกรุกระเบื้องเซรามิคชนิดบุผนัง เลยระดับฝ้าเพดานอย่างน้อย 10 ซม.

(3) ผนังก่ออิฐมวลเบา กรุทับด้วยไม้สังเคราะห์

(4) ผนังก่ออิฐมวลเบา กรุทับด้วยหินสังเคราะห์

(5) ผนังก่ออิฐมวลเบาฉาบปูนเรียบเซาะร่อง

1.3 งานฝ้าเพดาน

(1) ฝ้าเพดาน FIBER CEMENT BOARD ทาสี โครงเคร่าเหล็ก 1" x1" กรุตาข่ายกันแมลง

(2) แผ่นยิปซั่ม หนา 9 มม. ฉาบเรียบทาสี โครงเคร่าอลูมิเนียม

(3) แผ่นยิปซั่มชนิดกันชื้น หนา 9 มม. ฉาบเรียบทาสี โครงเคร่าอลูมิเนียม

1.4 งานประตู – หน้าต่าง – ตามแบบขยายประตูหน้าต่าง

1.5 งานสุขภัณฑ์ – ตามแบบขยายห้องน้ำ

1.6 บันไดและราวบันได – โครงสร้าง คสล. วัสดุผิว และลูกกรง ตามแบบขยายบันได

1.7 งานสี

- สีทาภายนอก ใช้สีชนิดทาภายนอก
- สีทาภายใน ใช้สีชนิดทาภายใน
- สีทาเหล็ก และไม้ ใช้สีน้ำมัน

2 งานโครงสร้าง ดูรายละเอียดงานวิศวกรรมโครงสร้าง

3 งานระบบไฟฟ้า ดูรายละเอียดงานวิศวกรรมไฟฟ้า

4 งานระบบสุขาภิบาล ดูรายละเอียดงานวิศวกรรมสุขาภิบาล

ข้อกำหนด

- โครงสร้างที่คำนวณไว้ สามารถรับน้ำหนักผนังก่ออิฐมอญได้
- โครงสร้างที่คำนวณไว้ สามารถรับน้ำหนักหลังคาคอนกรีตได้
- ควรคำนึงถึงระบบกำจัดปลวกด้วย
- แบบรูป และรายการนี้ ใช้เฉพาะในเขตกรุงเทพมหานครเท่านั้น
- ระดับ +0.00 ให้ยึดถือระดับถนนหน้าโครงการเป็นหลัก

สำนักการโยธา
กรุงเทพมหานคร

โครงการ
แบบบ้านยิ้มเพื่อประชาชน ระยะที่ 3

ตามนโยบาย
ม.ร.ว. สุขุมพันธุ์ บริพัตร
ผู้ว่าราชการกรุงเทพมหานคร
นายจุมพล สำเภาพล
รองผู้ว่าราชการกรุงเทพมหานคร
นางนินนาท ชลิตานนท์
ปลัดกรุงเทพมหานคร

ผู้อำนวยการสำนักการโยธา	
รองผู้อำนวยการสำนักการโยธา	
นายทวีศักดิ์ เลิศประพันธ์	
ผู้อำนวยการสำนักงานออกแบบ	
นายวัชรินทร์ บรรพต	
หัวหน้ากลุ่มงานสถาปัตยกรรม	
นายสินธุชัย บุญปักษ์	
หัวหน้ากลุ่มงานวิศวกรรมอาคาร	
นายอริยะ เมฆะกุล	
สถาปนิก	
นายปริสิทธ มิมาก	ส.สถ.2415
วิศวกรโครงสร้าง	
นายวัฒโณ บรัศไพบูลย์	สย.6633
วิศวกรไฟฟ้า	
นายจรูญ มาสุขใจ	ภฟก.2457
วิศวกรสุขาภิบาล	
นายจิระสิทธิ์ ทิมสถิตย์	สย.8489
วิศวกรเครื่องกล	
นายช่างเขียนแบบ	
นางสาวสุกัญญา ช้างมูล	

แบบ บ้านพักอาศัย 2 ชั้น
แบบที่ 070
ชื่อบ้าน รสสุคนธ์
เจ้าของ
สถานที่

แบบแสดง
รายการประกอบแบบ

วันที่ :	เลขที่	รวม
ธันวาคม 2553	A-02	19

แผ่นที่	รวมแผ่น
02	32

FILE :

รายการแก้ไขแบบ
มิถุนายน 2557

แผนที่สังเขป

มาตราส่วน 1 : 75

ผังผริเวณ

มาตราส่วน 1 : 75

สำนักการ โยธา
กรุงเทพมหานคร

โครงการ

แบบบ้านยิ้มเพื่อประชาชน ระยะที่ 3

ตามนโยบาย

ม.ร.ว. สุขุมพันธุ์ บริพัตร
ผู้ว่าราชการกรุงเทพมหานคร

นายจุมพล สำเภาพล
รองผู้ว่าราชการกรุงเทพมหานคร

นางนินนาท ชลิตานนท์
ปลัดกรุงเทพมหานคร

ผู้อำนวยการสำนักการโยธา	
รองผู้อำนวยการสำนักการโยธา	
นายทวีศักดิ์ เลิศประพันธ์	
ผู้อำนวยการสำนักงานออกแบบ	
นายวัชรินทร์ บรรพต	
หัวหน้ากลุ่มงานสถาปัตยกรรม	
นายสินธุชัย บุญปักษ์	
หัวหน้ากลุ่มงานวิศวกรรมอาคาร	
นายอริยะ เมฆะกุล	
สถาปนิก	
นายปรีดิ์ศ มิมาก	ส.สถ.2415
วิศวกรโครงสร้าง	
นายรัณโณ บรัศไพบูลย์	สย.6633
วิศวกรไฟฟ้า	
นายจรูญ มาสุขใจ	ภฟก.2457
วิศวกรสุขาภิบาล	
นายจิระสิทธิ์ ทิมสถิตย์	สย.8489
วิศวกรเครื่องกล	
นายช่างเขียนแบบ	
นางสาวสุภัญญา ช้างมูล	

แบบ บ้านพักอาศัย 2 ชั้น

แบบที่ 070

ชื่อบ้าน รสสุคนธ์

เจ้าของ

สถานที่

แบบแสดง
ผังผริเวณ
แผนที่สังเขป

วันที่ :	เลขที่	รวม
ธันวาคม 2553	A-03	19

แผ่นที่	รวมแผ่น
03	32

FILE :

รายการแก้ไขแบบ

มิถุนายน 2557

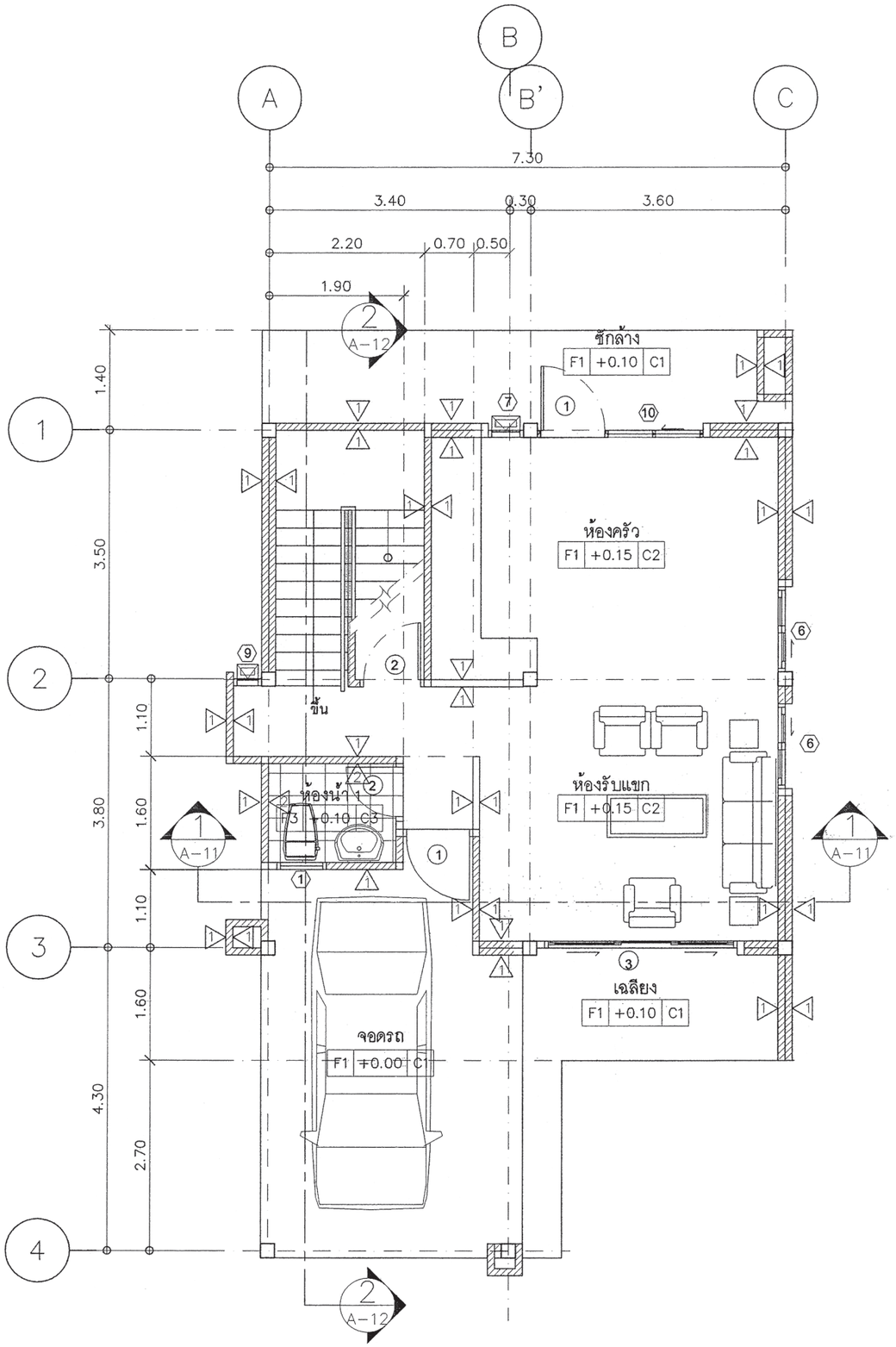

แปลนพื้นชั้น 1

มาตราส่วน 1:75

1 A-9 | 2 A-10 | 3 A-7 | 4 A-8

สำนักการโยธา
กรุงเทพมหานคร

โครงการ

แบบบ้านยิ้มเพื่อประชาชน ระยะที่ 3

ตามนโยบาย

ม.ร.ว. สุขุมพันธุ์ บริพัตร
ผู้ว่าราชการกรุงเทพมหานคร

นายจุมพล สำเภาพล
รองผู้ว่าราชการกรุงเทพมหานคร

นางนินนาท ชลิตานนท์
ปลัดกรุงเทพมหานคร

ผู้อำนวยการสำนักการโยธา

รองผู้อำนวยการสำนักการโยธา
นายทวีศักดิ์ เลิศประพันธ์

ผู้อำนวยการสำนักงานออกแบบ
นายวัชรินทร์ บรรพต

หัวหน้ากลุ่มงานสถาปัตยกรรม
นายสินธุชัย บุญปักษ์

หัวหน้ากลุ่มงานวิศวกรรมอาคาร
นายอริยะ เมฆะกุล

สถาปนิก
นายปริศิท มิมาก ส.สถ.2415

วิศวกรโครงสร้าง
นายวัณโณ บรัศไพบูลย์ สย.6633

วิศวกรไฟฟ้า
นายจรูญ มาสุขใจ ภฟก.2457

วิศวกรสุขาภิบาล
นายจิระสิทธิ์ ทิมสถิตย์ สย.8489

วิศวกรเครื่องกล

นายช่างเขียนแบบ
นางสาวสุกัญญา ช้างมูล

แบบ บ้านพักอาศัย 2 ชั้น
แบบที่ 070
ชื่อบ้าน รสสุคนธ์

เจ้าของ

สถานที่

แบบแสดง
แปลนพื้นชั้น 1

วันที่ :	เลขที่	รวม
ธันวาคม 2553	A-04	19

แผ่นที่	รวมแผ่น
04	32

FILE :

รายการแก้ไขแบบ
มิถุนายน 2557

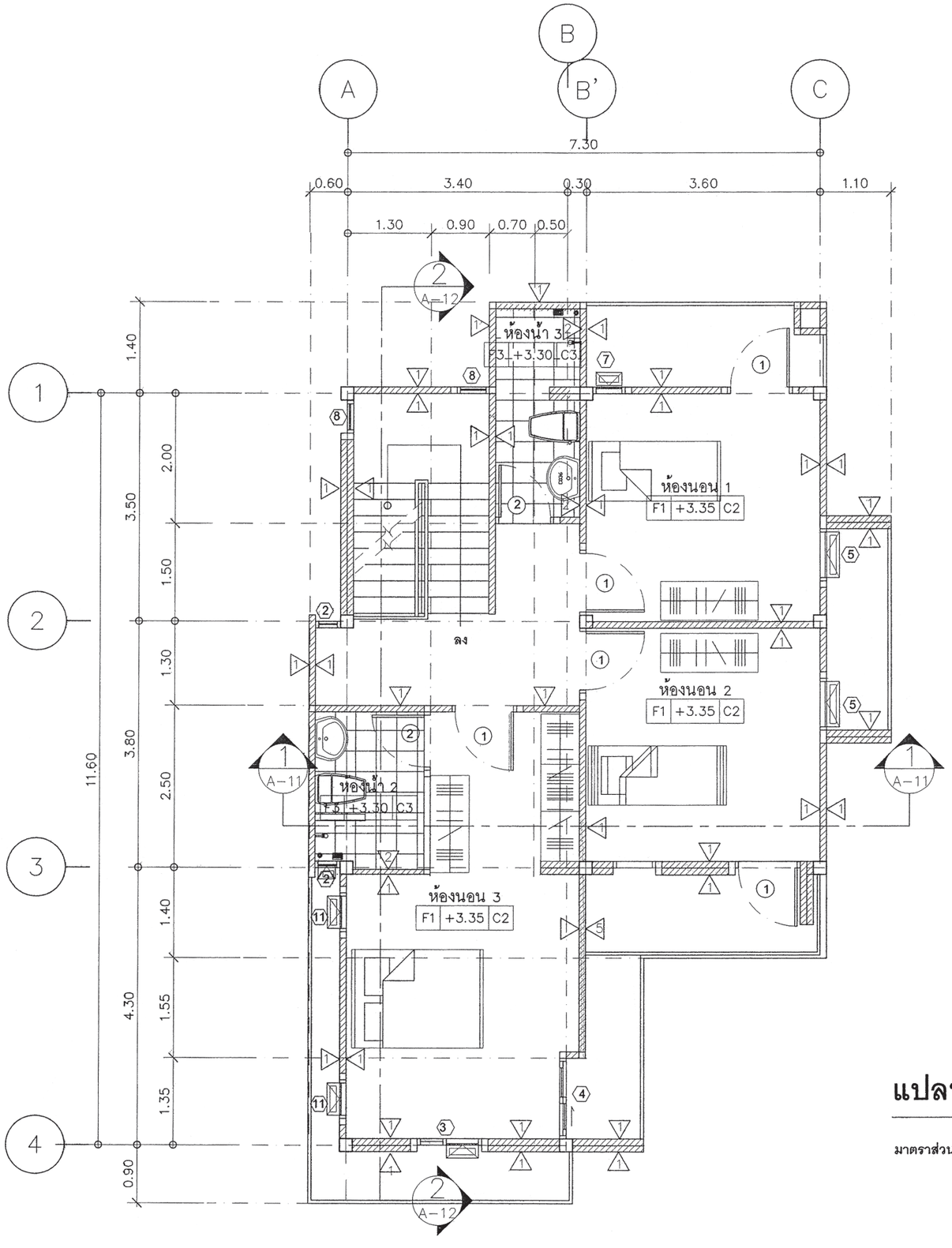

แปลนพื้นชั้น 2

มาตราส่วน 1:75

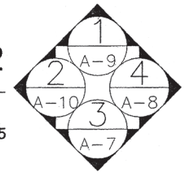

สำนักการ โยธา
กรุงเทพมหานคร

โครงการ

แบบบ้านยิ้มเพื่อประชาชน ระยะที่ 3

ตามนโยบาย

ม.ร.ว. สุขุมพันธุ์ บริพัตร
ผู้ว่าราชการกรุงเทพมหานคร

นายจุมพล สำเภาพล
รองผู้ว่าราชการกรุงเทพมหานคร

นางนินนาท ชลิตานนท์
ปลัดกรุงเทพมหานคร

ผู้อำนวยการสำนักการโยธา	
รองผู้อำนวยการสำนักการโยธา	
นายทวีศักดิ์ เลิศประพันธ์	
ผู้อำนวยการสำนักงานออกแบบ	
นายวัชรินทร์ บรรพต	
หัวหน้ากลุ่มงานสถาปัตยกรรม	
นายสินธุชัย บุญปักษ์	
หัวหน้ากลุ่มงานวิศวกรรมอาคาร	
นายอธิยะ เมฆะกุล	
สถาปนิก	
นายปรีดิ์ ทิมาก	ส.สถ.2415
วิศวกรโครงสร้าง	
นายวัณโณ บรัศไพบูลย์	สย.6633
วิศวกรไฟฟ้า	
นายจรูญ มาสุขใจ	ภฟก.2457
วิศวกรสุขาภิบาล	
นายจิระสิทธิ์ ทิมสถิตย์	สย.8489
วิศวกรเครื่องกล	
นายช่างเขียนแบบ	
นางสาวสุกัญญา ช้างมูล	

แบบ บ้านพักอาศัย 2 ชั้น

แบบที่ 070

ชื่อบ้าน รสสุคนธ์

เจ้าของ

สถานที่

แบบแสดง

แปลนพื้นชั้น 2

วันที่ :	เลขที่	รวม
ธันวาคม 2553	A-05	19

แผ่นที่	รวมแผ่น
05	32

FILE :

รายการแก้ไขแบบ

มิถุนายน 2557

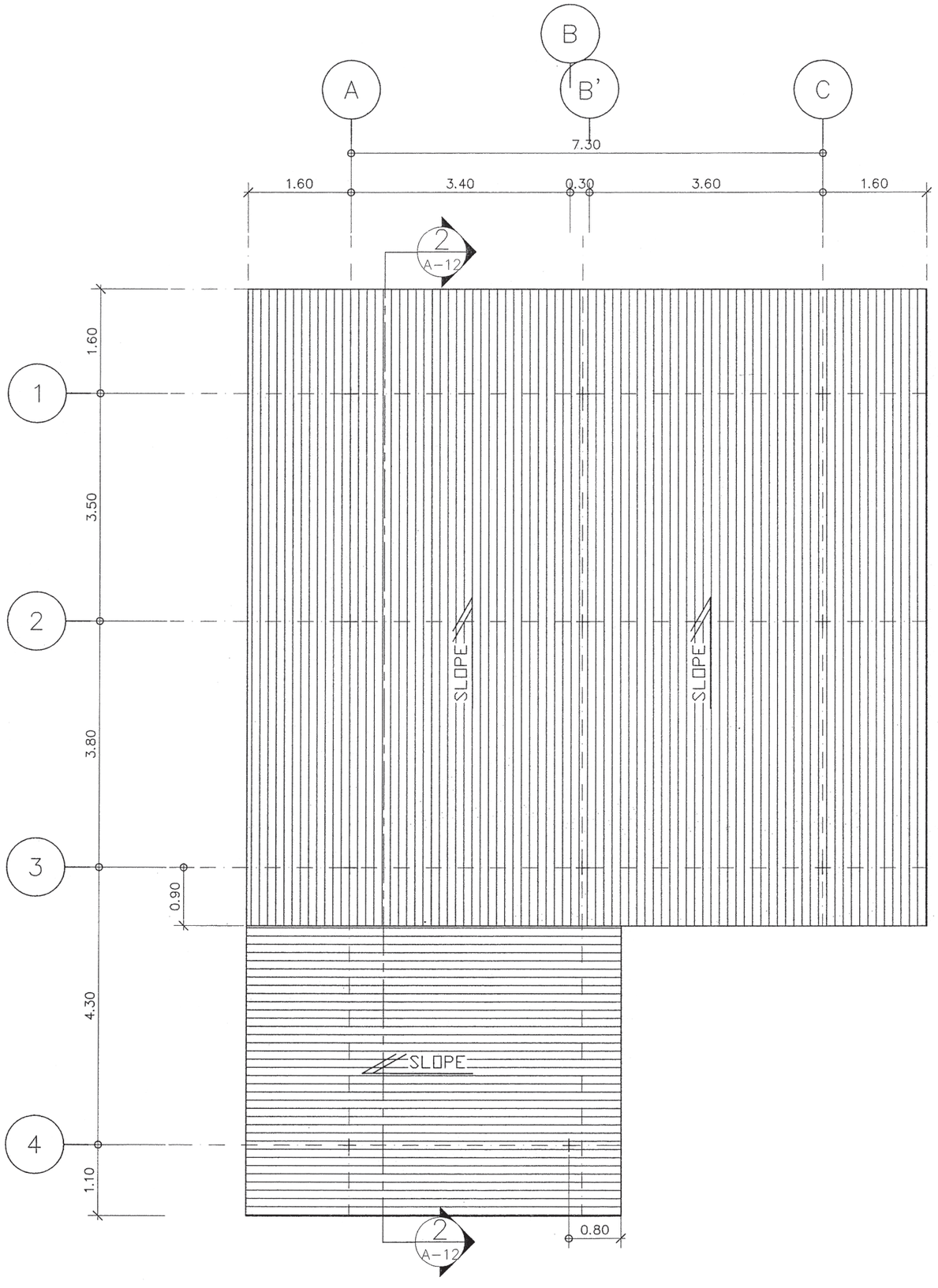

แปลนหลังคา

มาตราส่วน 1:75

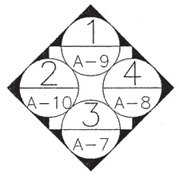

สำนักการโยธา
กรุงเทพมหานคร

โครงการ

แบบบ้านยิ้มเพื่อประชาชน ระยะที่ 3

ตามนโยบาย

ม.ร.ว. สุขุมพันธุ์ บริพัตร
ผู้ว่าราชการกรุงเทพมหานคร

นายจุมพล สำเภาพล
รองผู้ว่าราชการกรุงเทพมหานคร

นางนินนาท ชลิตานนท์
ปลัดกรุงเทพมหานคร

ผู้อำนวยการสำนักการโยธา	
รองผู้อำนวยการสำนักการโยธา	
นายทวีศักดิ์ เลิศประพันธ์	
ผู้อำนวยการสำนักงานออกแบบ	
นายวัชรินทร์ บรรพต	
หัวหน้ากลุ่มงานสถาปัตยกรรม	
นายสินธุ์ชัย บุญปักษ์	
หัวหน้ากลุ่มงานวิศวกรรมอาคาร	
นายอริยะ เมฆะกุล	
สถาปนิก	
นายปริติพ มิมาก	ส.สถ.2415
วิศวกรโครงสร้าง	
นายวัณโณ บุรัศไพบูลย์	สย.6633
วิศวกรไฟฟ้า	
นายจรูญ มาสุขใจ	ภฟก.2457
วิศวกรสุขาภิบาล	
นายสิระสิทธิ์ ทิมสถิตย์	สย.8489
วิศวกรเครื่องกล	
นายช่างเขียนแบบ	
นางสาวสุกัญญา ช้างมูล	

แบบ บ้านพักอาศัย 2 ชั้น
แบบที่ 070
ชื่อบ้าน รสสุคนธ์

เจ้าของ

สถานที่

แบบแสดง
แปลนหลังคา

วันที่ :	เลขที่	รวม
ธันวาคม 2553	A-06	19

แผ่นที่	รวมแผ่น
06	32

FILE :

รายการแก้ไขแบบ
มิถุนายน 2557

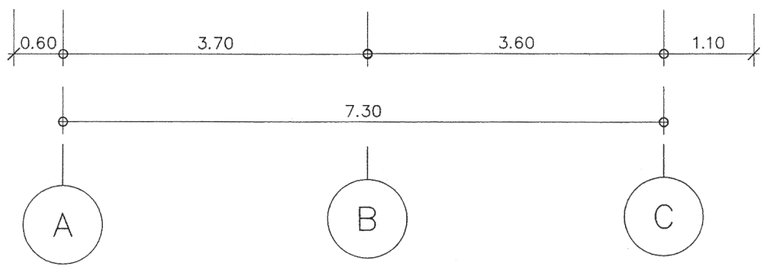

รูปด้าน 1

มาตราส่วน 1:75

สำนักการโยธา
กรุงเทพมหานคร

โครงการ

แบบบ้านยิ้มเพื่อประชาชน ระยะที่ 3

ตามนโยบาย

ม.ร.ว. สุขุมพันธุ์ บริพัตร
ผู้ว่าราชการกรุงเทพมหานคร

นายจุมพล สำเภาพล
รองผู้ว่าราชการกรุงเทพมหานคร

นางนินนาท ชลิตานนท์
ปลัดกรุงเทพมหานคร

ผู้อำนวยการสำนักการโยธา	
รองผู้อำนวยการสำนักการโยธา	
นายทวีศักดิ์ เลิศประพันธ์	
ผู้อำนวยการสำนักงานออกแบบ	
นายรัชชินทร์ บรรพต	
หัวหน้ากลุ่มงานสถาปัตยกรรม	
นายสินธุ์ชัย บุญปักษ์	
หัวหน้ากลุ่มงานวิศวกรรมอาคาร	
นายอริยะ เมฆะกุล	
สถาปนิก	
นายปริติท มิมาก	ส.สถ.2415
วิศวกรโครงสร้าง	
นายวัฒโณ บรัศไพบูลย์	สย.6633
วิศวกรไฟฟ้า	
นายจรูญ มาสุขใจ	ภฟก.2457
วิศวกรสุขาภิบาล	
นายจีระสิทธิ์ ทิมสถิตย์	สย.8489
วิศวกรเครื่องกล	
นายช่างเขียนแบบ	
นางสาวสุภัญญา ช้างมูล	

แบบ บ้านพักอาศัย 2 ชั้น
แบบที่ 070
ชื่อบ้าน รสสุคนธ์
เจ้าของ
สถานที่

แบบแสดง
รูปด้าน 1

วันที่ :	เลขที่	รวม
ธันวาคม 2553	A-07	19

แผ่นที่	รวมแผ่น
07	32

FILE :

รายการแก้ไขแบบ
มิถุนายน 2557

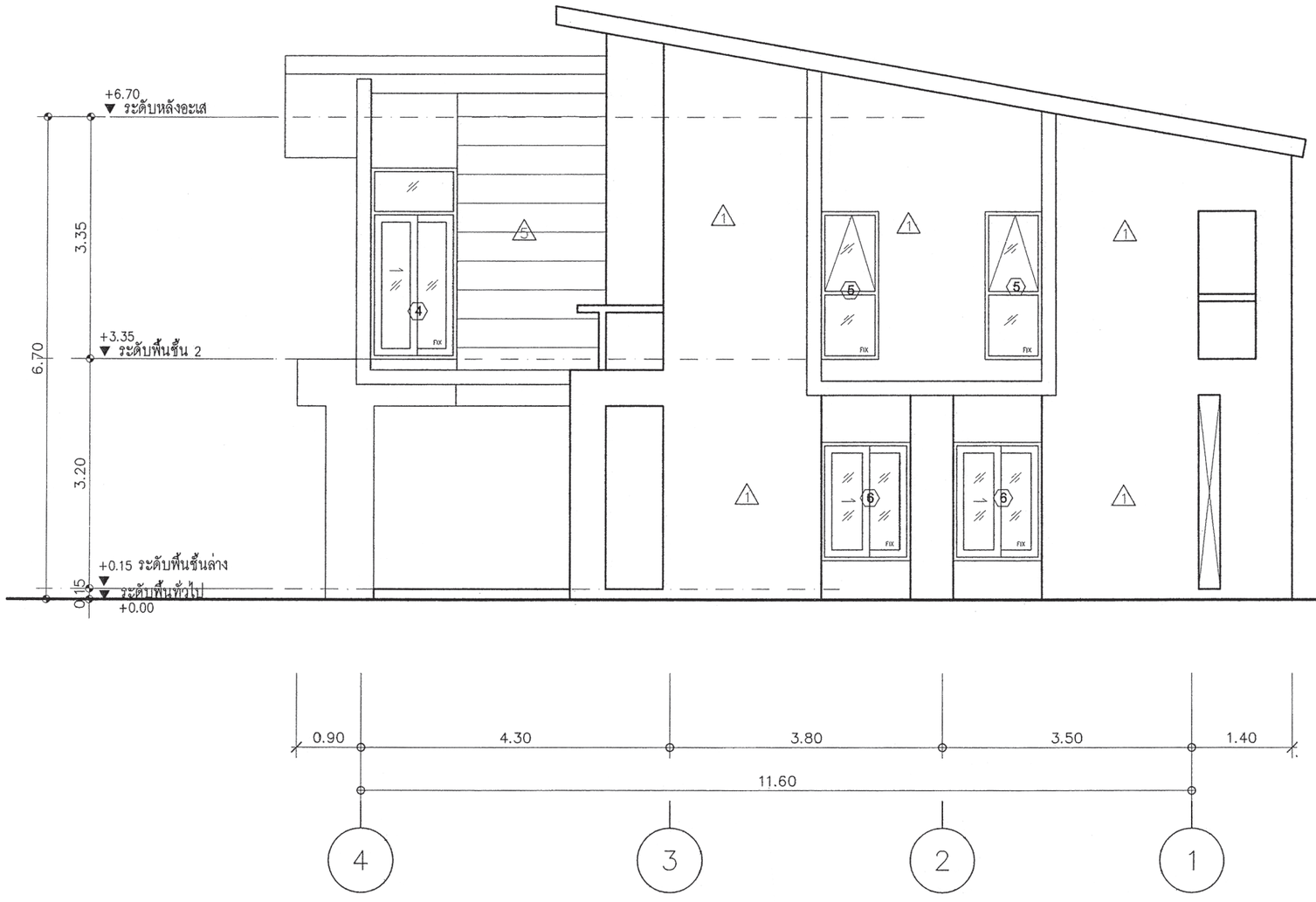

รูปด้าน 2

มาตราส่วน 1:75

สำนักการโยธา
กรุงเทพมหานคร

โครงการ

แบบบ้านยิ้มเพื่อประชาชน ระยะที่ 3

ตามนโยบาย

ม.ร.ว. สุขุมพันธุ์ บริพัตร
ผู้ว่าราชการกรุงเทพมหานคร

นายจุมพล สำเภาพล
รองผู้ว่าราชการกรุงเทพมหานคร

นางนินนาท ชลิตานนท์
ปลัดกรุงเทพมหานคร

ผู้อำนวยการสำนักการโยธา	
รองผู้อำนวยการสำนักการโยธา	
นายทวีศักดิ์ เลิศประพันธ์	
ผู้อำนวยการสำนักงานออกแบบ	
นายรัชชินทร์ บรรพต	
หัวหน้ากลุ่มงานสถาปัตยกรรม	
นายสินธุ์ชัย บุญปักษ์	
หัวหน้ากลุ่มงานวิศวกรรมอาคาร	
นายอริยะ เมฆะกุล	
สถาปนิก	
นายปรีดิท มีมาก	ส.สถ.2415
วิศวกรโครงสร้าง	
นายวัณโณ บัวศไพบูลย์	สย.6633
วิศวกรไฟฟ้า	
นายจรูญ มวสุขใจ	ภฟก.2457
วิศวกรสุขาภิบาล	
นายจีระสิทธิ์ ทิมสถิตย์	สย.8489
วิศวกรเครื่องกล	
นายช่างเขียนแบบ	
นางสาวสุกัญญา ช้างมูล	

แบบ บ้านพักอาศัย 2 ชั้น
แบบที่ 070
ชื่อบ้าน รสสุคนธ์
เจ้าของ
สถานที่

แบบแสดง
รูปด้าน 2

วันที่ :	เลขที่	รวม
ธันวาคม 2553	A-08	19

แผ่นที่	รวมแผ่น
08	32

FILE :

รายการแก้ไขแบบ
มิถุนายน 2557

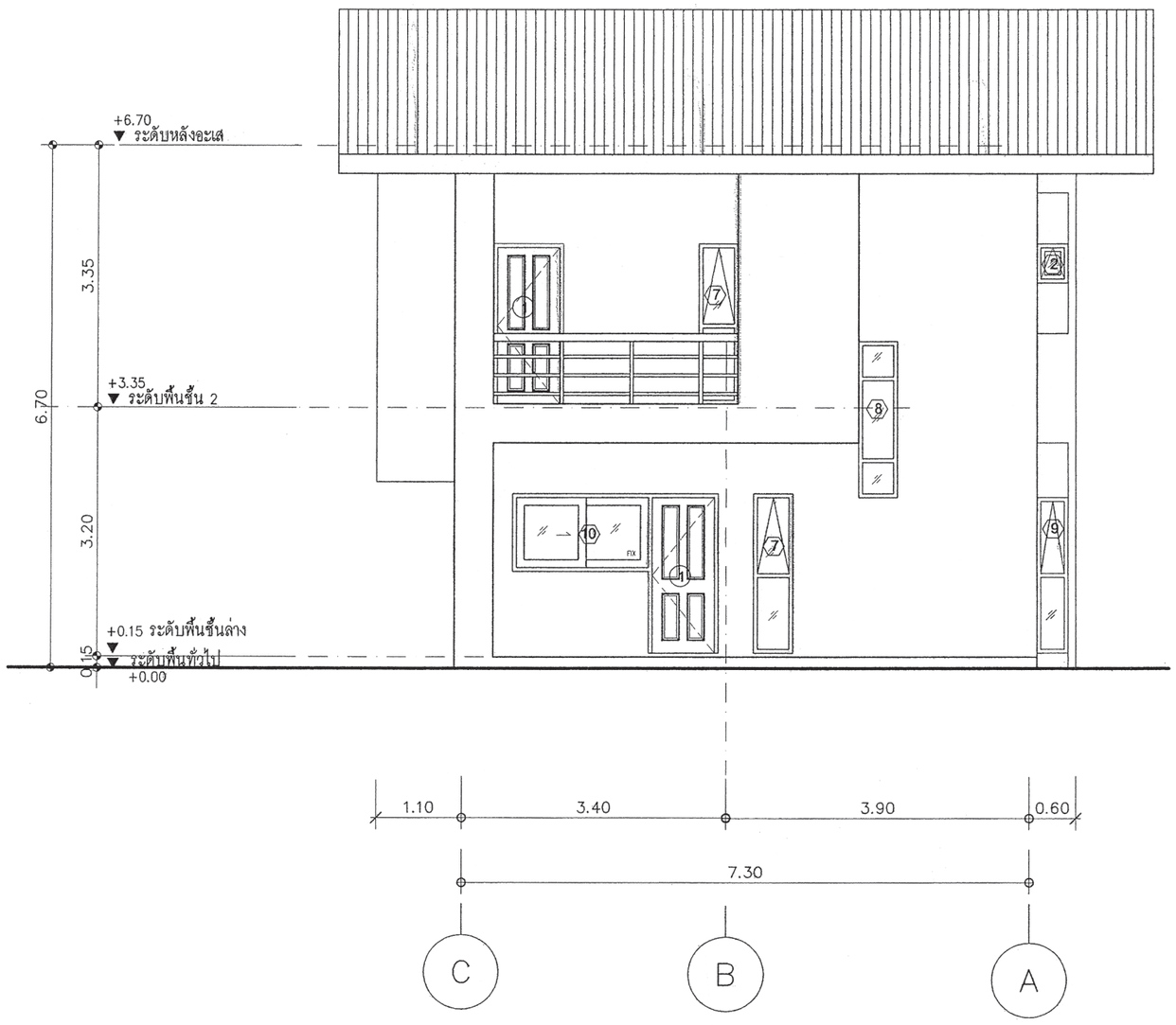

รูปด้าน ③

มาตราส่วน 1:75

สำนักการโยธา
กรุงเทพมหานคร

โครงการ

แบบบ้านยิ้มเพื่อประชาชน ระยะที่ 3

ตามนโยบาย

ม.ร.ว. สุขุมพันธุ์ บริพัตร
ผู้ว่าราชการกรุงเทพมหานคร

นายจุมพล สำเภาพล
รองผู้ว่าราชการกรุงเทพมหานคร

นางนินนาท ชลิตานนท์
ปลัดกรุงเทพมหานคร

ผู้อำนวยการสำนักการโยธา	
รองผู้อำนวยการสำนักการโยธา	
นายทวีศักดิ์ เลิศประพันธ์	
ผู้อำนวยการสำนักงานออกแบบ	
นายรัชชินทร์ บรรพต	
หัวหน้ากลุ่มงานสถาปัตยกรรม	
นายสินธุชัย มุญปักษ์	
หัวหน้ากลุ่มงานวิศวกรรมอาคาร	
นายธวิชะ เมฆะกุล	
สถาปนิก	
นายปิติท มิมาก	ส.สถ.2415
วิศวกรโครงสร้าง	
นายวัฒโณ บัวศไพบูลย์	สย.6633
วิศวกรไฟฟ้า	
นายจรูญ มาสุขใจ	ภฟก.2457
วิศวกรสุขาภิบาล	
นายจีระสิทธิ์ ทิมสถิตย์	สย.8489
วิศวกรเครื่องกล	
นายช่างเขียนแบบ	
นางสาวสุกัญญา ช้างมูล	

แบบ บ้านพักอาศัย 2 ชั้น
แบบที่ 070
ชื่อบ้าน รสสุคนธ์
เจ้าของ
สถานที่

แบบแสดง
รูปด้าน 3

วันที่ :	เลขที่	รวม
ธันวาคม 2553	A-9	19

แผ่นที่	รวมแผ่น
09	32

FILE :

รายการแก้ไขแบบ
มิถุนายน 2557

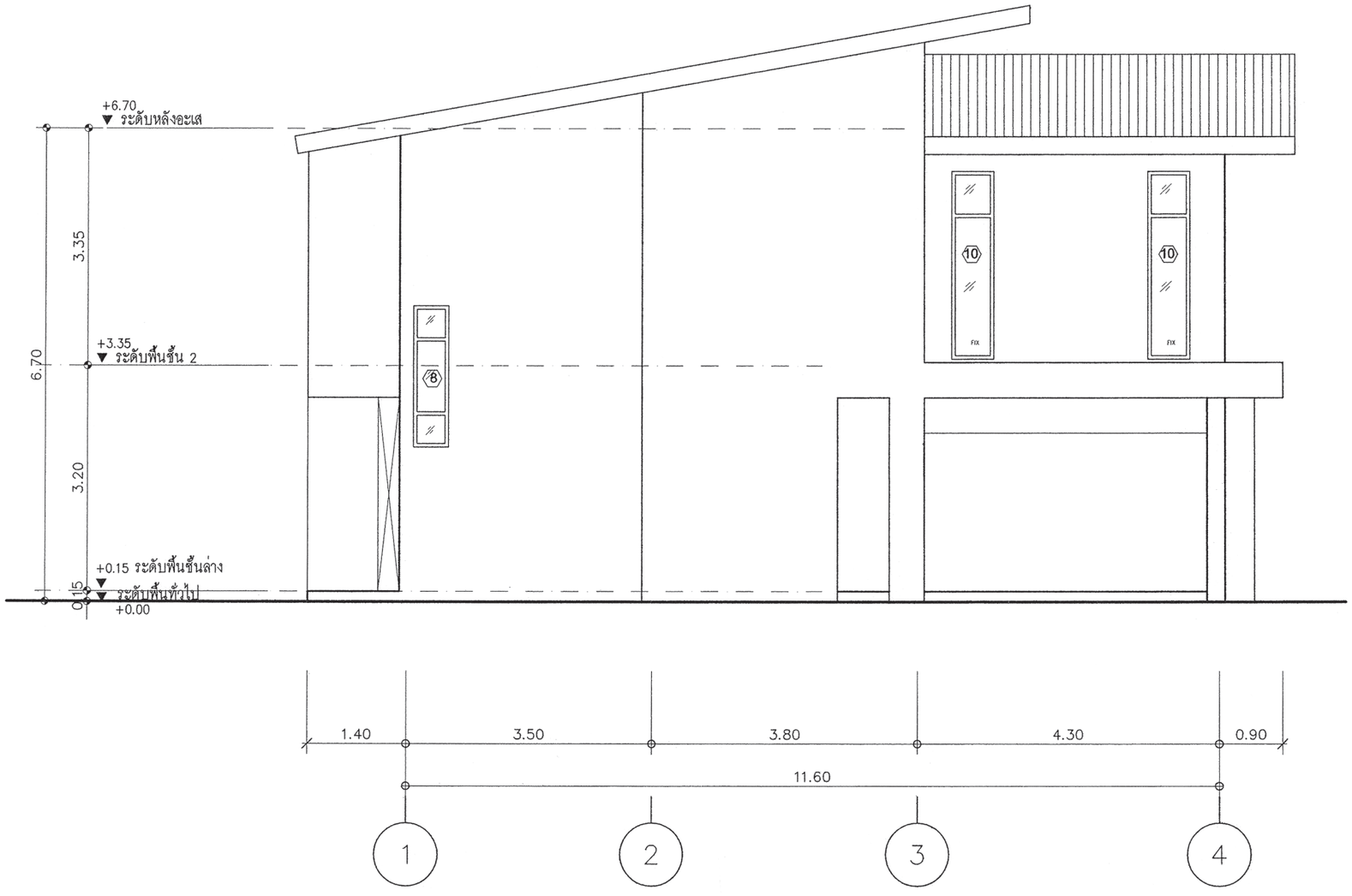

รูปด้าน 4

มาตราส่วน 1:75

สำนักการโยธา
กรุงเทพมหานคร

โครงการ

แบบบ้านยิ้มเพื่อประชาชน ระยะที่ 3

ตามนโยบาย

ม.ร.ว. สุขุมพันธุ์ บริพัตร
ผู้ว่าราชการกรุงเทพมหานคร

นายจุมพล สำเภาพล
รองผู้ว่าราชการกรุงเทพมหานคร

นางนินนาท ชลิตานนท์
ปลัดกรุงเทพมหานคร

ผู้อำนวยการสำนักการโยธา	
รองผู้อำนวยการสำนักการโยธา	
นายทวีศักดิ์ เลิศประพันธ์	
ผู้อำนวยการสำนักงานออกแบบ	
นายวัชรินทร์ บรรพต	
หัวหน้ากลุ่มงานสถาปัตยกรรม	
นายสินธุชัย บุญปักษ์	
หัวหน้ากลุ่มงานวิศวกรรมอาคาร	
นายอธิยะ เมฆะกุล	
สถาปนิก	
นายปรีดิ์ ทิมาก	ส.สถ.2415
วิศวกรโครงสร้าง	
นายวัณโณ บรัศโพบูลย์	สย.6633
วิศวกรไฟฟ้า	
นายจรูญ มาสุขใจ	ภฟก.2457
วิศวกรสุขาภิบาล	
นายสิระสิทธิ์ ทิมสถิตย์	สย.8489
วิศวกรเครื่องกล	
นายช่างเขียนแบบ	
นางสาวสุภัญญา ช้างมูล	

แบบ บ้านพักอาศัย 2 ชั้น
แบบที่ 070
ชื่อบ้าน รสสุคนธ์

เจ้าของ

สถานที่

แบบแสดง
รูปด้าน 4

วันที่ :	เลขที่	รวม
ธันวาคม 2553	A-10	19

แผ่นที่	รวมแผ่น
10	32

FILE :

รายการแก้ไขแบบ
มิถุนายน 2557

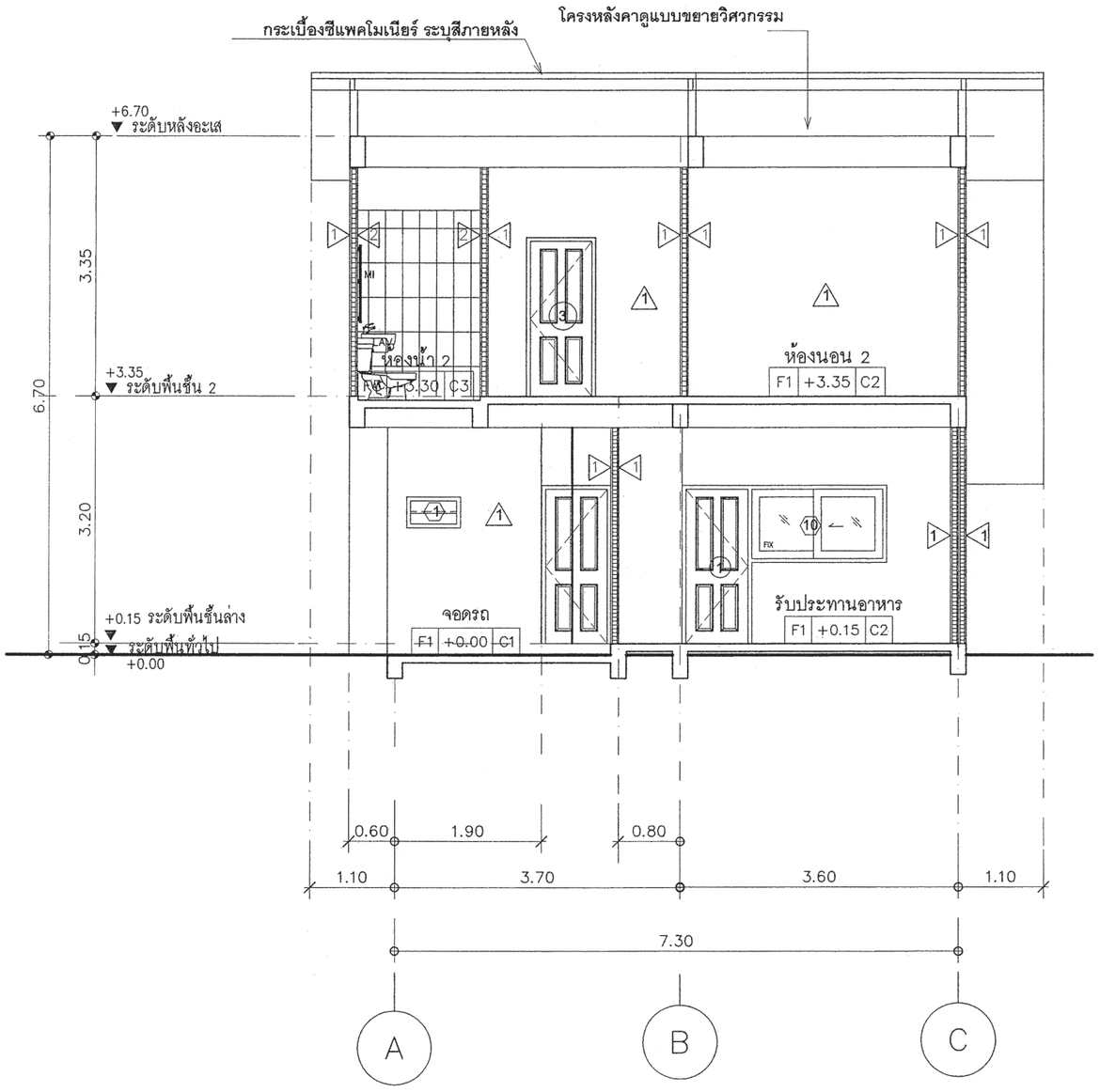

รูปตัด 1-1

มาตราส่วน 1:75

สำนักการโยธา
กรุงเทพมหานคร

โครงการ
แบบบ้านยิ้มเพื่อประชาชน ระยะที่ 3

ตามนโยบาย
ม.ร.ว. สุขุมพันธุ์ บริพัตร
ผู้ว่าราชการกรุงเทพมหานคร
นายจุมพล สำเภาพล
รองผู้ว่าราชการกรุงเทพมหานคร
นางนินนาท ชลิตานนท์
ปลัดกรุงเทพมหานคร

ผู้อำนวยการสำนักการโยธา	
รองผู้อำนวยการสำนักการโยธา	
นายทวีศักดิ์ เลิศประพันธ์	
ผู้อำนวยการสำนักงานออกแบบ	
นายวัชรินทร์ บรรพต	
หัวหน้ากลุ่มงานสถาปัตยกรรม	
นายสินธุชัย บุญปักษ์	
หัวหน้ากลุ่มงานวิศวกรรมอาคาร	
นายอริยะ เมฆะกุล	
สถาปนิก	
นายปรีดิท มีมาก	ส.สถ.2415
วิศวกรโครงสร้าง	
นายวัณโณ บัวศไพบูลย์	สย.6633
วิศวกรไฟฟ้า	
นายจรูญ มาสุขใจ	ภฟก.2457
วิศวกรสุขาภิบาล	
นายจีระสิทธิ์ ทิมสถิตย์	สย.8489
วิศวกรเครื่องกล	
นายช่างเขียนแบบ	
นางสาวสุกัญญา ช้างมูล	

แบบ บ้านพักอาศัย 2 ชั้น
แบบที่ 070
ชื่อบ้าน รสสุคนธ์
เจ้าของ
สถานที่

แบบแสดง
รูปตัด 1 – 1

วันที่ :	เลขที่	รวม
ธันวาคม 2553	A–11	19

แผ่นที่	รวมแผ่น
11	32

FILE :

รายการแก้ไขแบบ
มิถุนายน 2557

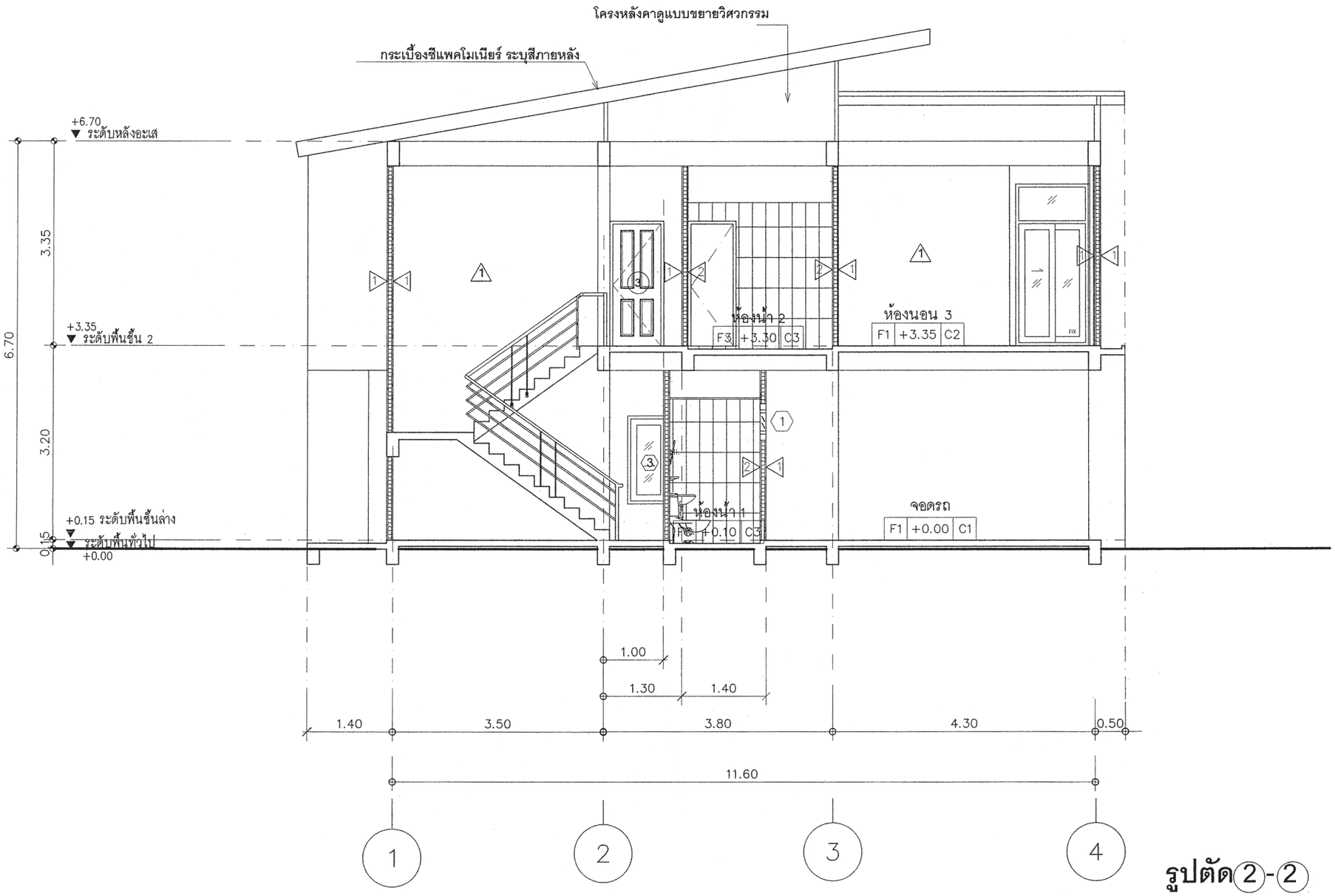

รูปตัด②-②

มาตราส่วน 1:75

สำนักการโยธา
กรุงเทพมหานคร

โครงการ

แบบบ้านยิ้มเพื่อประชาชน ระยะที่ 3

ตามนโยบาย

ม.ร.ว. สุขุมพันธุ์ บริพัตร
ผู้ว่าราชการกรุงเทพมหานคร

นายจุมพล สำเภาพล
รองผู้ว่าราชการกรุงเทพมหานคร

นางนินนาท ชลิตานนท์
ปลัดกรุงเทพมหานคร

ผู้อำนวยการสำนักการโยธา	
รองผู้อำนวยการสำนักการโยธา	
นายทวีศักดิ์ เลิศประพันธ์	
ผู้อำนวยการสำนักงานออกแบบ	
นายรัชชินทร์ บรรพต	
หัวหน้ากลุ่มงานสถาปัตยกรรม	
นายสินธุชัย บุญปักษ์	
หัวหน้ากลุ่มงานวิศวกรรมอาคาร	
นายอริยะ เมฆะกูล	
สถาปนิก	
นายปริดิท มิมาก	ส.สถ.2415
วิศวกรโครงสร้าง	
นายวัณโณ บัศไพบูลย์	สย6633
วิศวกรไฟฟ้า	
นายจรูญ มาสุขใจ	ภฟก.2457
วิศวกรสุขาภิบาล	
นายสิระสิทธิ์ ทิมสถิตย์	สย8489
วิศวกรเครื่องกล	
นายช่างเขียนแบบ	
นางสาวสุกัญญา ช้างมูล	

แบบ บ้านพักอาศัย 2 ชั้น

แบบที่ 070

ชื่อบ้าน รสสุคนธ์

เจ้าของ

สถานที่

แบบแสดง

รูปตัด 2 – 2

วันที่ :	เลขที่	รวม
ธันวาคม 2553	A–12	19

แผ่นที่	รวมแผ่น
12	32

FILE :

รายการแก้ไขแบบ

มิถุนายน 2557

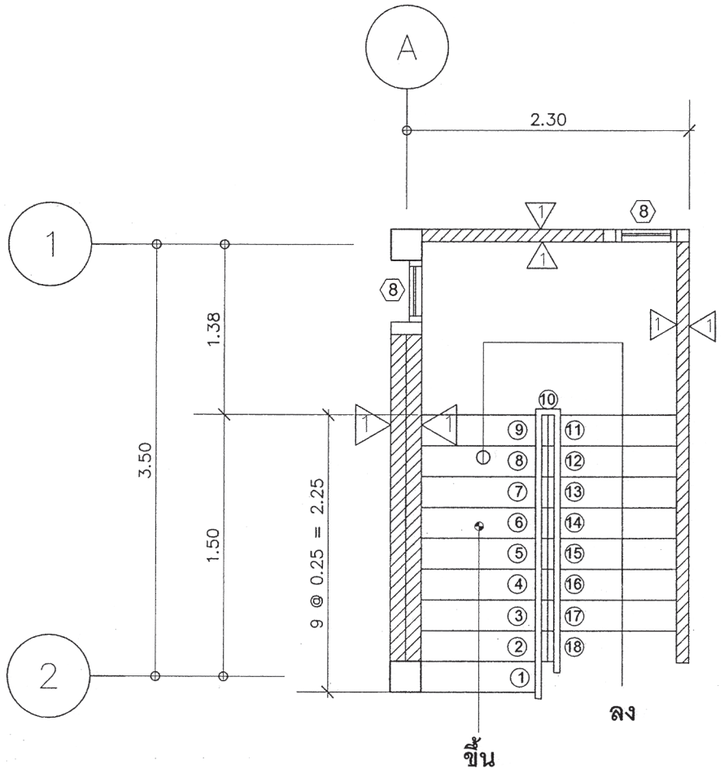

แบบขยายแปลนบันได

มาตราส่วน 1:50

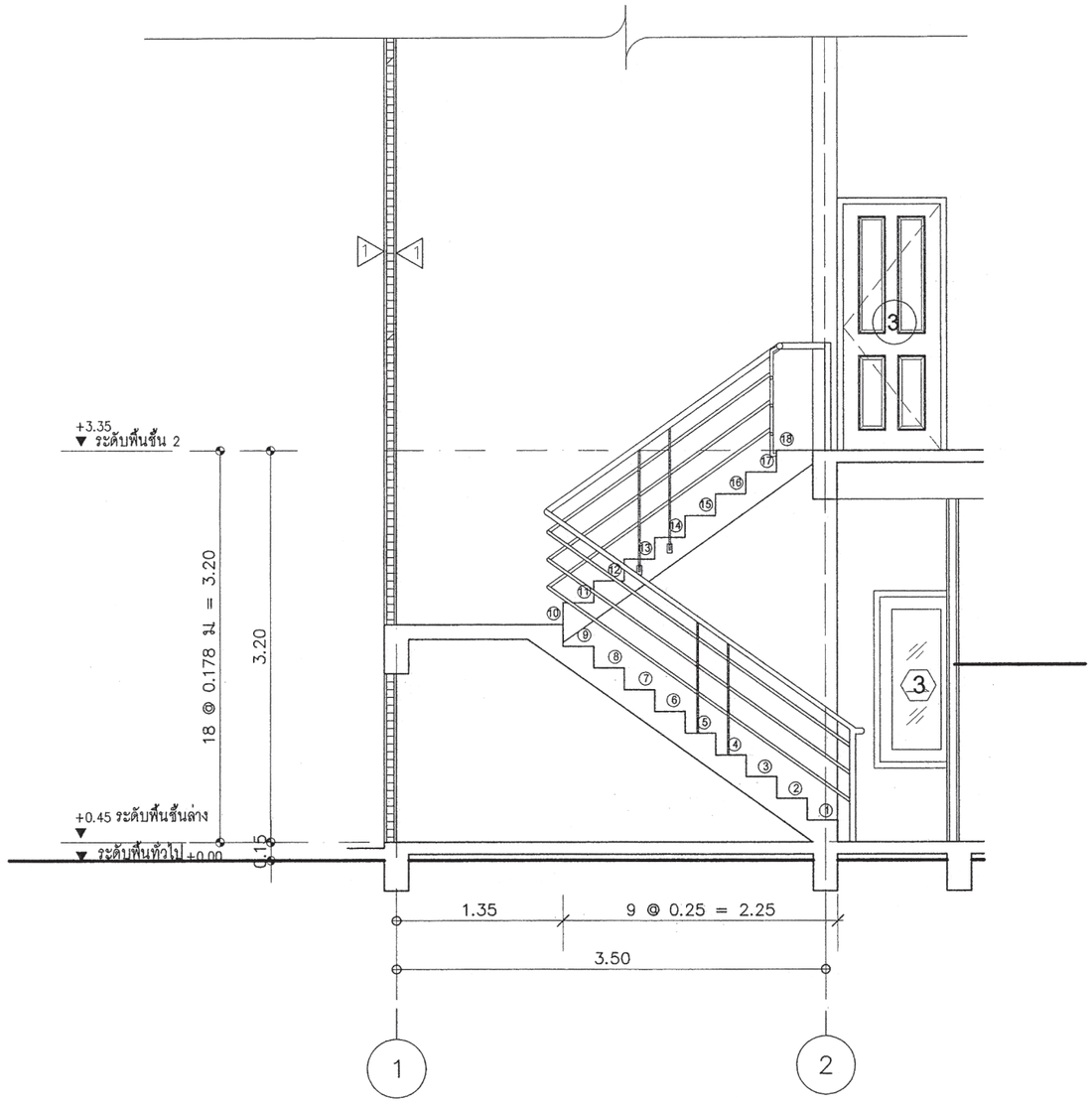

แบบขยายรูปตัดบันได

มาตราส่วน 1:50

สำนักการโยธา
กรุงเทพมหานคร

โครงการ

แบบบ้านยิ้มเพื่อประชาชน ระยะที่ 3

ตามนโยบาย

ม.ร.ว. สุขุมพันธุ์ บริพัตร
ผู้ว่าราชการกรุงเทพมหานคร

นายจุมพล สำเภาพล
รองผู้ว่าราชการกรุงเทพมหานคร

นางนินนาท ชลิตานนท์
ปลัดกรุงเทพมหานคร

ผู้อำนวยการสำนักการโยธา	
รองผู้อำนวยการสำนักการโยธา	
นายทวีศักดิ์ เลิศประพันธ์	
ผู้อำนวยการสำนักงานออกแบบ	
นายวัชรินทร์ บรรพต	
หัวหน้ากลุ่มงานสถาปัตยกรรม	
นายสินธุชัย บุญปักษ์	
หัวหน้ากลุ่มงานวิศวกรรมอาคาร	
นายอวิยะ เมฆะกุล	
สถาปนิก	
นายปรีดิ์ ทิมาก	ส.สถ.2415
วิศวกรโครงสร้าง	
นายวัฒโณ บรัศไพบูลย์	สย.6633
วิศวกรไฟฟ้า	
นายจรูญ มาสุขใจ	ภฟก.2457
วิศวกรสุขาภิบาล	
นายจิระสิทธิ์ ทิมสถิตย์	สย.8489
วิศวกรเครื่องกล	
นายช่างเขียนแบบ	
นางสาวสุกัญญา ช้างมูล	

แบบ บ้านพักอาศัย 2 ชั้น
แบบที่ 070
ชื่อบ้าน รสสุคนธ์

เจ้าของ

สถานที่

แบบแสดง
แบบขยายบันได

วันที่ :	เลขที่	รวม
ธันวาคม 2553	A-13	19

แผ่นที่	รวมแผ่น
13	32

FILE :

รายการแก้ไขแบบ
มิถุนายน 2557

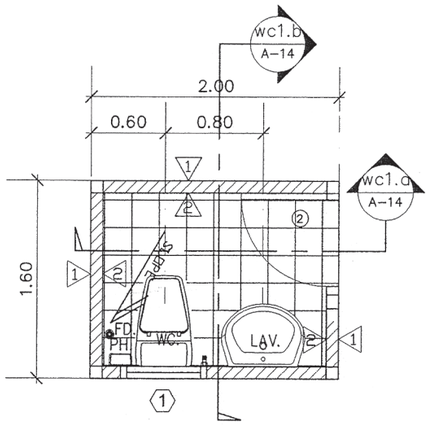

ห้องน้ำ ①

มาตราส่วน 1:50

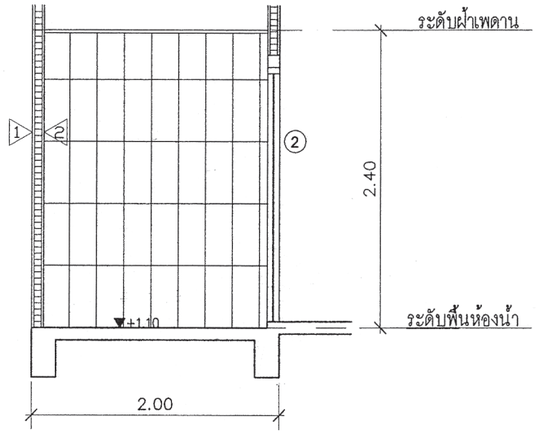

รูปตัด (WC1.a)

มาตราส่วน 1:50

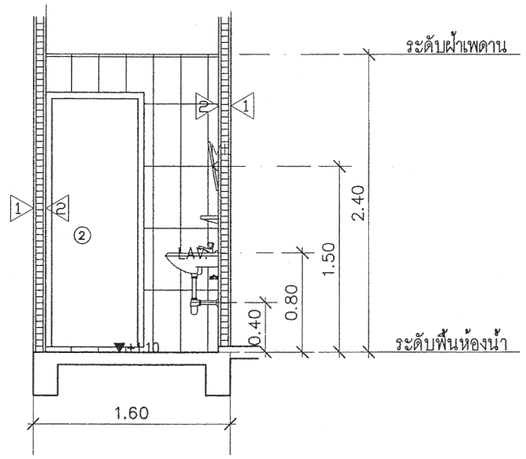

รูปตัด (WC1.b)

มาตราส่วน 1:50

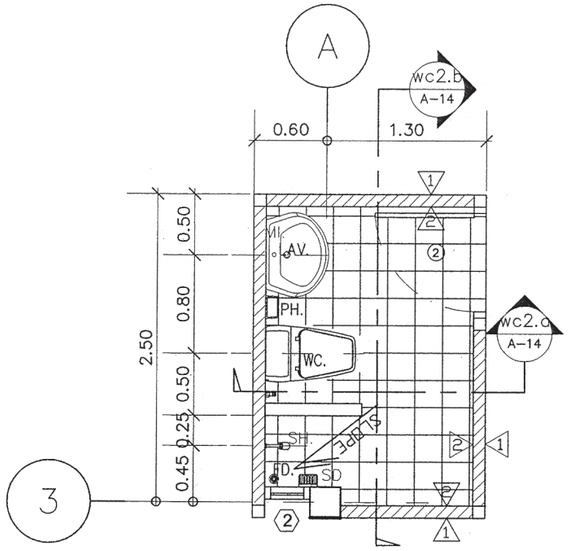

ห้องน้ำ②

มาตราส่วน 1:50

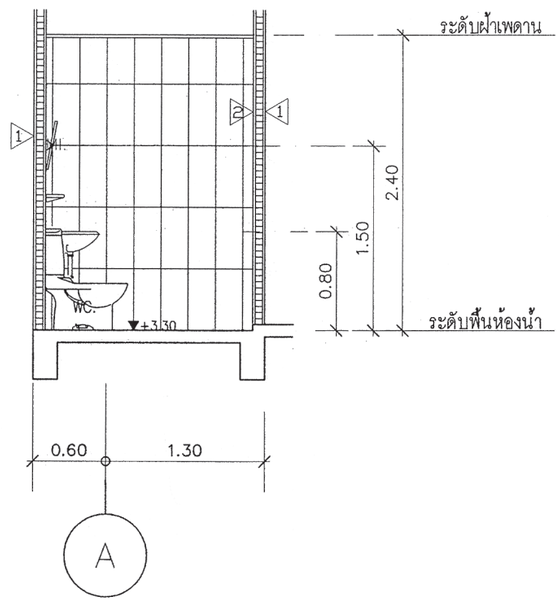

รูปตัด (WC2.a)

มาตราส่วน 1:50

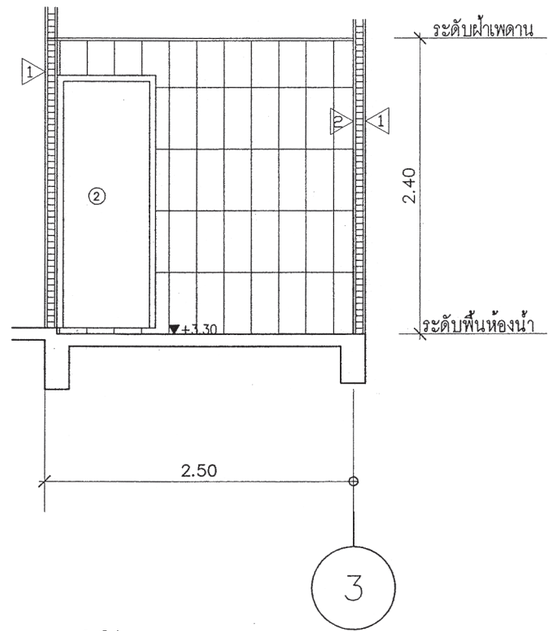

รูปตัด (WC2.b)

มาตราส่วน 1:50

สำนักการโยธา
กรุงเทพมหานคร

โครงการ

แบบบ้านยิ้มเพื่อประชาชน ระยะที่ 3

ตามนโยบาย

ม.ร.ว. สุขุมพันธุ์ บริพัตร
ผู้ว่าราชการกรุงเทพมหานคร

นายจุมพล สำเภาพล
รองผู้ว่าราชการกรุงเทพมหานคร

นางนินนาท ชลิตานนท์
ปลัดกรุงเทพมหานคร

ผู้อำนวยการสำนักการโยธา	
รองผู้อำนวยการสำนักการโยธา	
นายทวีศักดิ์ เลิศประพันธ์	
ผู้อำนวยการสำนักงานออกแบบ	
นายวัชรินทร์ บรรพต	
หัวหน้ากลุ่มงานสถาปัตยกรรม	
นายสินธุชัย บุญปักษ์	
หัวหน้ากลุ่มงานวิศวกรรมอาคาร	
นายอวิยะ เมฆะกุล	
สถาปนิก	
นายปริติพ มิมาก	ส.สถ.2415
วิศวกรโครงสร้าง	
นายวัณโณ บรัศไพบูลย์	สย.6633
วิศวกรไฟฟ้า	
นายจรูญ มาสุขใจ	ภฟก.2457
วิศวกรสุขาภิบาล	
นายจิระสิทธิ์ ทิมสถิตย์	สย.8489
วิศวกรเครื่องกล	
นายช่างเขียนแบบ	
นางสาวสุกัญญา ช้างมูล	

แบบ บ้านพักอาศัย 2 ชั้น
แบบที่ 070
ชื่อบ้าน รสสุคนธ์
เจ้าของ
สถานที่

แบบแสดง
แบบขยายห้องน้ำ 1,2

วันที่ :	เลขที่	รวม
ธันวาคม 2553	A-14	19

แผ่นที่	รวมแผ่น
14	32

FILE :

รายการแก้ไขแบบ
มิถุนายน 2557

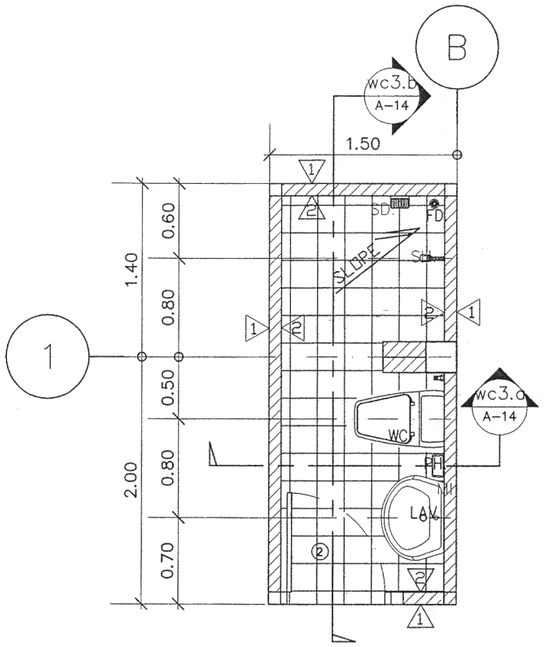

ห้องน้ำ ③

มาตราส่วน 1:50

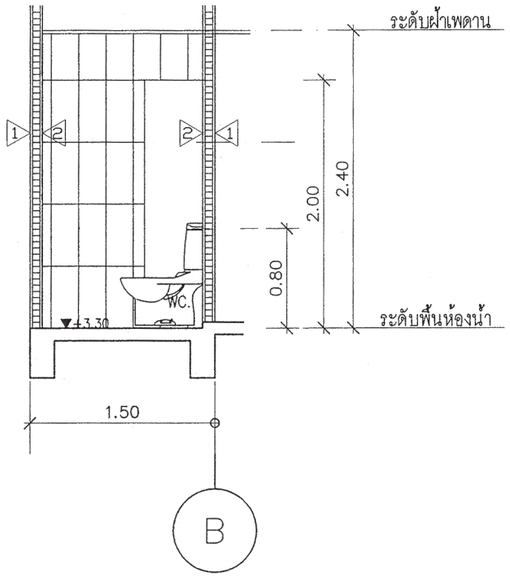

รูปตัด (WC3.a)

มาตราส่วน 1:50

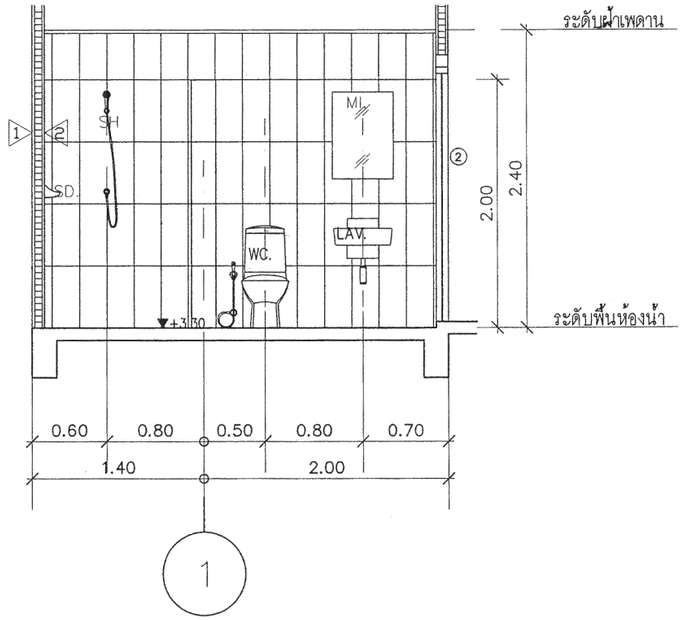

รูปตัด (WC3.b)

มาตราส่วน 1:50

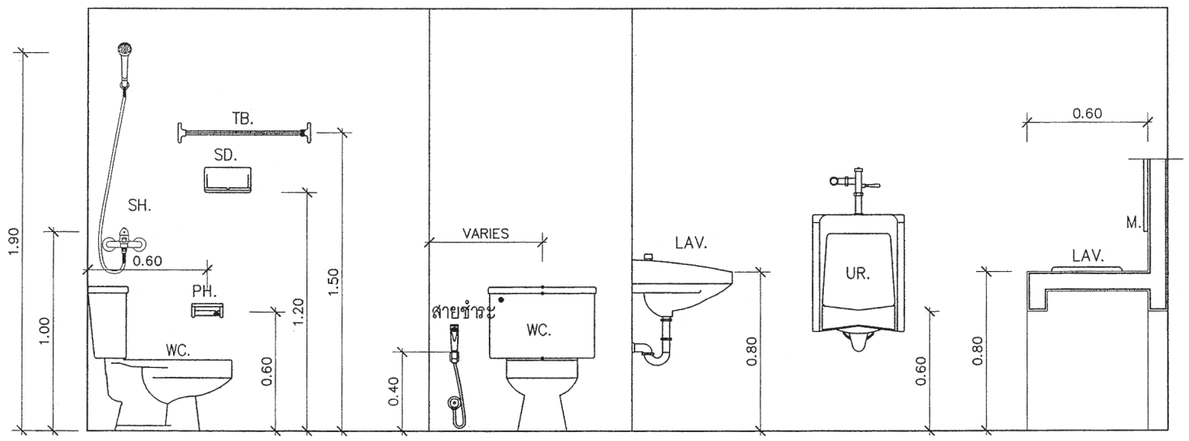

SANITARYWARE FIXING HEIGHT

SCALE 1 : 25

สำนักการโยธา
กรุงเทพมหานคร

โครงการ

แบบบ้านยิ้มเพื่อประชาชน ระยะที่ 3

ตามนโยบาย

ม.ร.ว. สุขุมพันธุ์ บริพัตร
ผู้ว่าราชการกรุงเทพมหานคร

นายจุมพล สำเภาพล
รองผู้ว่าราชการกรุงเทพมหานคร

นางนินนาท ชลิตานนท์
ปลัดกรุงเทพมหานคร

ผู้อำนวยการสำนักการโยธา	
รองผู้อำนวยการสำนักการโยธา	
นายทวีศักดิ์ เลิศประพันธ์	
ผู้อำนวยการสำนักงานออกแบบ	
นายรัชชินทร์ บรรพต	
หัวหน้ากลุ่มงานสถาปัตยกรรม	
นายสินธุ์ชัย บุญปักษ์	
หัวหน้ากลุ่มงานวิศวกรรมอาคาร	
นายอธิยะ เมฆะกุล	
สถาปนิก	
นายปริติท มิมาก	สถ.2415
วิศวกรโครงสร้าง	
นายวัฒโณ บรัศไพบูลย์	สย.6633
วิศวกรไฟฟ้า	
นายจรูญ มาสุขใจ	ภฟก.2457
วิศวกรสุขาภิบาล	
นายจิระสิทธิ์ ทิมสถิตย์	สย.8489
วิศวกรเครื่องกล	
นายช่างเขียนแบบ	
นางสาวสุกัญญา ช้างมูล	

แบบ บ้านพักอาศัย 2 ชั้น

แบบที่ 070

ชื่อบ้าน รสสุคนธ์

เจ้าของ

สถานที่

แบบแสดง

แบบขยายห้องน้ำ 3

วันที่ :	เลขที่	รวม
ธันวาคม 2553	A-15	19

แผ่นที่	รวมแผ่น
15	32

FILE :

รายการแก้ไขแบบ

มิถุนายน 2557

แบบขยายประตู

มาตราส่วน 1:50

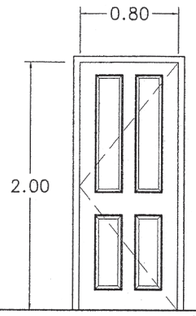

(D1)

ชนิด	ประตูบานเปิดเดี่ยว
วงกบ	ไม้เนื้อแข็ง 2x4"
กรอบบาน	–
ลูกฟัก	–
กุญแจ ลูกบิด กลอน	พร้อมอุปกรณ์บานเปิด
บานพับ	–
อื่นๆ	–

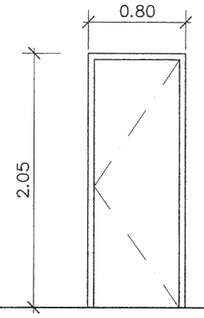

(D2)

ชนิด	ประตูบานเปิดเดี่ยว
วงกบ	PVC
กรอบบาน	–
ลูกฟัก	PVC อย่างหนา
กุญแจ ลูกบิด กลอน	พร้อมอุปกรณ์บานเปิด
บานพับ	–
อื่นๆ	–

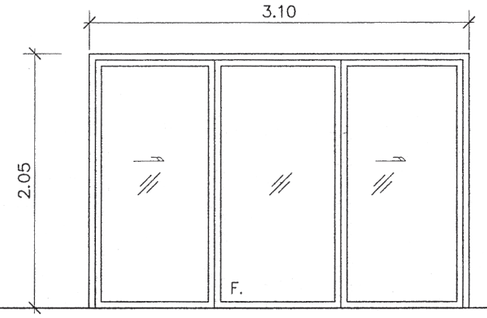

(D3)

ชนิด	ประตูบานเลื่อน/ช่องแสงติดตาย
วงกบ	อลูมิเนียม (กำหนดสีภายหลัง)
กรอบบาน	อลูมิเนียม (กำหนดสีภายหลัง)
ลูกฟัก	กระจกหนาไม่น้อยกว่า 6 มม
กุญแจ ลูกบิด กลอน	พร้อมอุปกรณ์บานเปิด
บานพับ	–
อื่นๆ	อลูมิเนียมหนาไม่ต่ำกว่า 1.5 มม

สำนักการ โยธา
กรุงเทพมหานคร

โครงการ

แบบบ้านยิ้มเพื่อประชาชน ระยะที่ 3

ตามนโยบาย

ม.ร.ว. สุขุมพันธุ์ บริพัตร
ผู้ว่าราชการกรุงเทพมหานคร

นายจุมพล สำเภาพล
รองผู้ว่าราชการกรุงเทพมหานคร

นางนินนาท ชลิตานนท์
ปลัดกรุงเทพมหานคร

ผู้อำนวยการสำนักการโยธา

รองผู้อำนวยการสำนักการโยธา
นายทวีศักดิ์ เลิศประพันธ์

ผู้อำนวยการสำนักงานออกแบบ
นายวัชรินทร์ บรรพต

หัวหน้ากลุ่มงานสถาปัตยกรรม
นายสินธุชัย บุญปักษ์

หัวหน้ากลุ่มงานวิศวกรรมอาคาร
นายอริยะ เมฆะกุล

สถาปนิก
นายปริติท มิมาก ส.สถ.2415

วิศวกรโครงสร้าง
นายวัณโณ บรัศโพบูลย์ สย.6633

วิศวกรไฟฟ้า
นายจรูญ มาสุขใจ ภฟก.2457

วิศวกรสุขาภิบาล
นายสิระสิทธิ์ ทิมสถิตย์ สย.8489

วิศวกรเครื่องกล

นายช่างเขียนแบบ
นางสาวสุกัญญา ช้างมูล

แบบ บ้านพักอาศัย 2 ชั้น
แบบที่ 070
ชื่อบ้าน รสสุคนธ์

เจ้าของ

สถานที่

แบบแสดง
แบบขยายประตู

วันที่ :	เลขที่	รวม
ธันวาคม 2553	A-16	19

แผ่นที่	รวมแผ่น
16	32

FILE :

รายการแก้ไขแบบ
มิถุนายน 2557

แบบขยายหน้าต่าง

มาตราส่วน 1:50

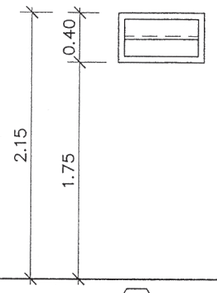

W1

ชนิด	หน้าต่างบานเกร็ด
วงกบ	อลูมิเนียม (กำหนดสีภายหลัง)
กรอบบาน	อลูมิเนียม (กำหนดสีภายหลัง)
ลูกฟัก	กระจกหนาไม่น้อยกว่า 6 มม
กุญแจ ลูกบิด กลอน	พร้อมอุปกรณ์
บานพับ	–
อื่นๆ	อลูมิเนียมหนาไม่ต่ำกว่า 1.5 มม

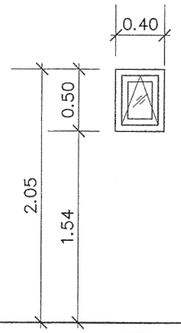

W2

ชนิด	หน้าต่างบานเกระทุ้ง
วงกบ	อลูมิเนียม (กำหนดสีภายหลัง)
กรอบบาน	อลูมิเนียม (กำหนดสีภายหลัง)
ลูกฟัก	กระจกหนาไม่น้อยกว่า 6 มม
กุญแจ ลูกบิด กลอน	พร้อมอุปกรณ์
บานพับ	–
อื่นๆ	อลูมิเนียมหนาไม่ต่ำกว่า 1.5 มม

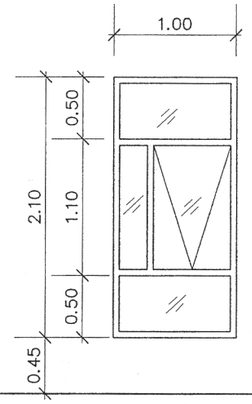

W3

ชนิด	หน้าต่างบานเกระทุ้ง/ช่องแสงติดตาย
วงกบ	อลูมิเนียม (กำหนดสีภายหลัง)
กรอบบาน	อลูมิเนียม (กำหนดสีภายหลัง)
ลูกฟัก	กระจกหนาไม่น้อยกว่า 6 มม
กุญแจ ลูกบิด กลอน	พร้อมอุปกรณ์
บานพับ	–
อื่นๆ	อลูมิเนียมหนาไม่ต่ำกว่า 1.5 มม

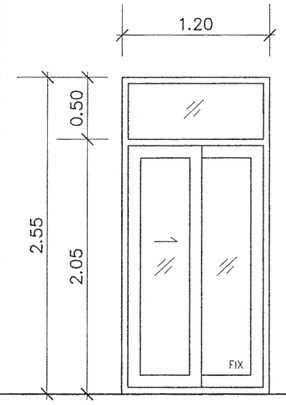

W4

ชนิด	หน้าต่างบานเลื่อน/ช่องแสงติดตาย
วงกบ	อลูมิเนียม (กำหนดสีภายหลัง)
กรอบบาน	อลูมิเนียม (กำหนดสีภายหลัง)
ลูกฟัก	กระจกหนาไม่น้อยกว่า 6 มม
กุญแจ ลูกบิด กลอน	พร้อมอุปกรณ์
บานพับ	–
อื่นๆ	อลูมิเนียมหนาไม่ต่ำกว่า 1.5 มม

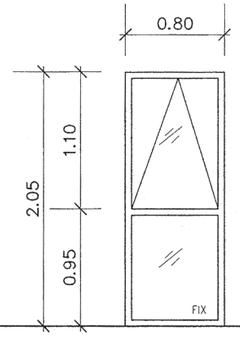

W5

ชนิด	หน้าต่างช่องแสงติดตาย
วงกบ	อลูมิเนียม (กำหนดสีภายหลัง)
กรอบบาน	อลูมิเนียม (กำหนดสีภายหลัง)
ลูกฟัก	กระจกหนาไม่น้อยกว่า 6 มม
กุญแจ ลูกบิด กลอน	พร้อมอุปกรณ์
บานพับ	–
อื่นๆ	อลูมิเนียมหนาไม่ต่ำกว่า 1.5 มม

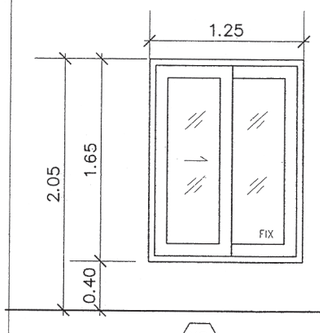

W6

ชนิด	หน้าต่างบานเลื่อน
วงกบ	อลูมิเนียม (กำหนดสีภายหลัง)
กรอบบาน	อลูมิเนียม (กำหนดสีภายหลัง)
ลูกฟัก	กระจกหนาไม่น้อยกว่า 6 มม
กุญแจ ลูกบิด กลอน	พร้อมอุปกรณ์
บานพับ	–
อื่นๆ	อลูมิเนียมหนาไม่ต่ำกว่า 1.5 มม

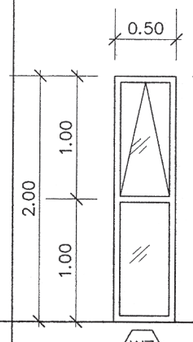

W7

ชนิด	หน้าต่างบานกระทุ้ง/ช่องแสงติดตาย
วงกบ	อลูมิเนียม (กำหนดสีภายหลัง)
กรอบบาน	อลูมิเนียม (กำหนดสีภายหลัง)
ลูกฟัก	กระจกหนาไม่น้อยกว่า 6 มม
กุญแจ ลูกบิด กลอน	พร้อมอุปกรณ์
บานพับ	–
อื่นๆ	อลูมิเนียมหนาไม่ต่ำกว่า 1.5 มม

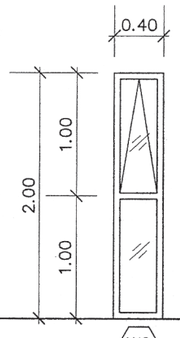

W9

ชนิด	หน้าต่างบานกระทุ้ง/ช่องแสงติดตาย
วงกบ	อลูมิเนียม (กำหนดสีภายหลัง)
กรอบบาน	อลูมิเนียม (กำหนดสีภายหลัง)
ลูกฟัก	กระจกหนาไม่น้อยกว่า 6 มม
กุญแจ ลูกบิด กลอน	พร้อมอุปกรณ์
บานพับ	–
อื่นๆ	อลูมิเนียมหนาไม่ต่ำกว่า 1.5 มม

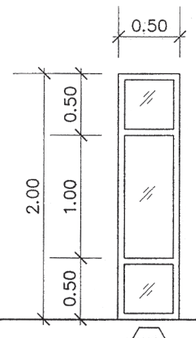

W8

ชนิด	ช่องแสงติดตาย
วงกบ	อลูมิเนียม (กำหนดสีภายหลัง)
กรอบบาน	อลูมิเนียม (กำหนดสีภายหลัง)
ลูกฟัก	กระจกหนาไม่น้อยกว่า 6 มม
กุญแจ ลูกบิด กลอน	พร้อมอุปกรณ์
บานพับ	–
อื่นๆ	อลูมิเนียมหนาไม่ต่ำกว่า 1.5 มม

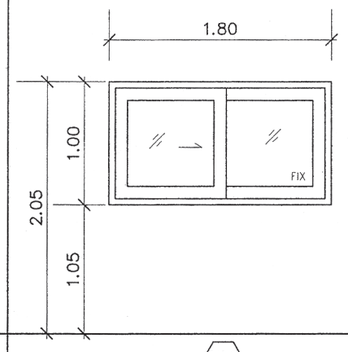

W10

ชนิด	หน้าต่างบานเลื่อน
วงกบ	อลูมิเนียม (กำหนดสีภายหลัง)
กรอบบาน	อลูมิเนียม (กำหนดสีภายหลัง)
ลูกฟัก	กระจกหนาไม่น้อยกว่า 6 มม
กุญแจ ลูกบิด กลอน	พร้อมอุปกรณ์
บานพับ	–
อื่นๆ	อลูมิเนียมหนาไม่ต่ำกว่า 1.5 มม

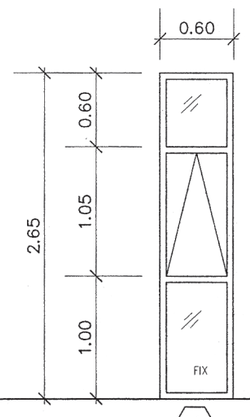

W11

ชนิด	หน้าต่างบานกระทุ้ง/ช่องแสงติดตาย
วงกบ	อลูมิเนียม (กำหนดสีภายหลัง)
กรอบบาน	อลูมิเนียม (กำหนดสีภายหลัง)
ลูกฟัก	กระจกหนาไม่น้อยกว่า 6 มม
กุญแจ ลูกบิด กลอน	พร้อมอุปกรณ์
บานพับ	–
อื่นๆ	อลูมิเนียมหนาไม่ต่ำกว่า 1.5 มม

สำนักการ โยธา
กรุงเทพมหานคร

โครงการ

แบบบ้านยิ้มเพื่อประชาชน ระยะที่ 3

ตามนโยบาย

ม.ร.ว. สุขุมพันธุ์ บริพัตร
ผู้ว่าราชการกรุงเทพมหานคร

นายจุมพล สำเภาพล
รองผู้ว่าราชการกรุงเทพมหานคร

นางนินนาท ชลิตานนท์
ปลัดกรุงเทพมหานคร

ผู้อำนวยการสำนักการโยธา	
รองผู้อำนวยการสำนักการโยธา	
นายทวีศักดิ์ เลิศประพันธ์	
ผู้อำนวยการสำนักงานออกแบบ	
นายวัชรินทร์ บรรพต	
หัวหน้ากลุ่มงานสถาปัตยกรรม	
นายสินธุชัย มุญปักษ์	
หัวหน้ากลุ่มงานวิศวกรรมอาคาร	
นายธวิยะ เมฆะฤกล	
สถาปนิก	
นายปรีดิ์ ฑิมากร	ส.สถ.2415
วิศวกรโครงสร้าง	
นายรัณโณ บรัศโพบูลย์	สย.6633
วิศวกรไฟฟ้า	
นายจรูญ มาสุขใจ	ภฟก.2457
วิศวกรสุขาภิบาล	
นายจิระสิทธิ์ ทิมสถิตย์	สย.8489
วิศวกรเครื่องกล	
นายช่างเขียนแบบ	
นางสาวสุกัญญา ช้างมูล	

แบบ บ้านพักอาศัย 2 ชั้น
แบบที่ 070
ชื่อบ้าน รสสุคนธ์

เจ้าของ

สถานที่

แบบแสดง
แบบขยายหน้าต่าง

วันที่ :	เลขที่	รวม
ธันวาคม 2553	A-17	19

แผ่นที่	รวมแผ่น
17	32

FILE :

รายการแก้ไขแบบ
มิถุนายน 2557

แบบถังดักไขมัน (GREASE TRAP)

MODEL	HEIGHT (mm.)	WIDTH(mm.)	LENGTH(mm.)	INLET(mm.)	OUTLET(mm.)	PIPE SIZE(inch)
SAN 30 GT	400	340	460	127	180	2"
SAN 60 GT	400	440	620	127	180	2"
SAN 130 GT	400	550	970	127	180	2"
SAN 1200 GT	1200	750	1600	130	200	2"
SAN 2000 GT	1200	950	2100	130	200	2"
SAN 3000 GT	1200	1200	2500	130	200	2"
SAN 4000 GT	1500	1200	2560	130	200	2"
SAN 5000 GT	1500	1300	2950	130	200	2"
SAN 6000 GT	1500	1400	3300	130	200	2"

SPECIFICATION TABLE			
No.		ITEM	CONTENT
1		CAPACITY	
	1.1	SOLID SEPARATION CHAMBER	0.900 m^3
	1.2	AERATION CHAMBER	0.504 m^3
	1.3	SEDIMENTATION CHAMBER	0.161 m^3
	1.4	TOTAL	1.565 m^3
2		MATERIAL	
	2.1	CHAMBER	FRP
	2.2	SEPARATION PLATE , BAFFLE	FRP
	2.3	AIR TRANSFER PIPE	PVC
	2.4	DIFFUSER TUBE	PP
	2.5	MANHOLE COVER	ABS
	2.6	INFLOW , OUTFLOW PIPE	PVC(ø100mm.)
	2.7	AIR BLOWER	45L/MIN (1UNIT)

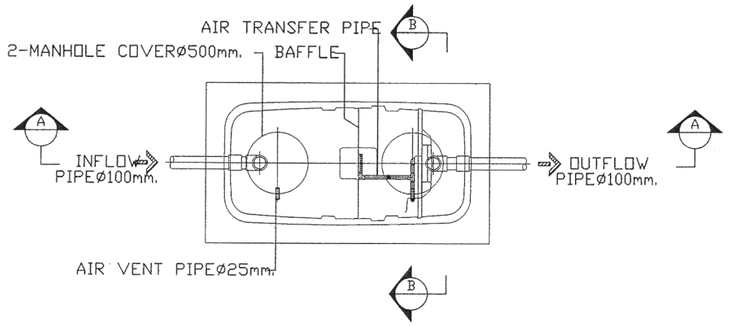

PLAN

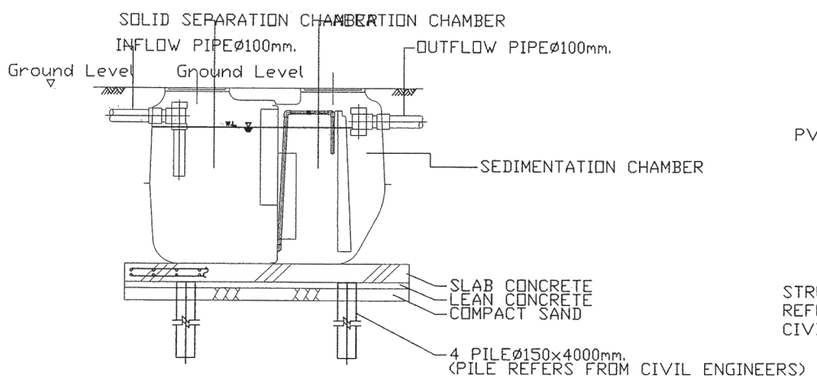

SECTION A-A

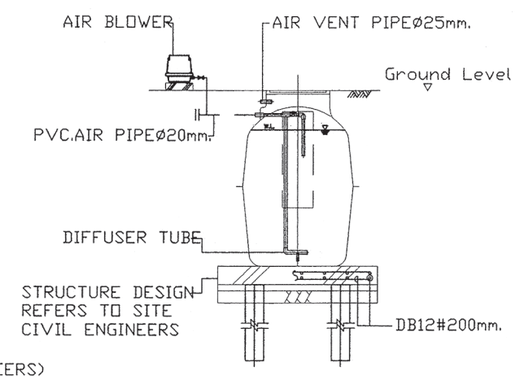

SECTION B-B

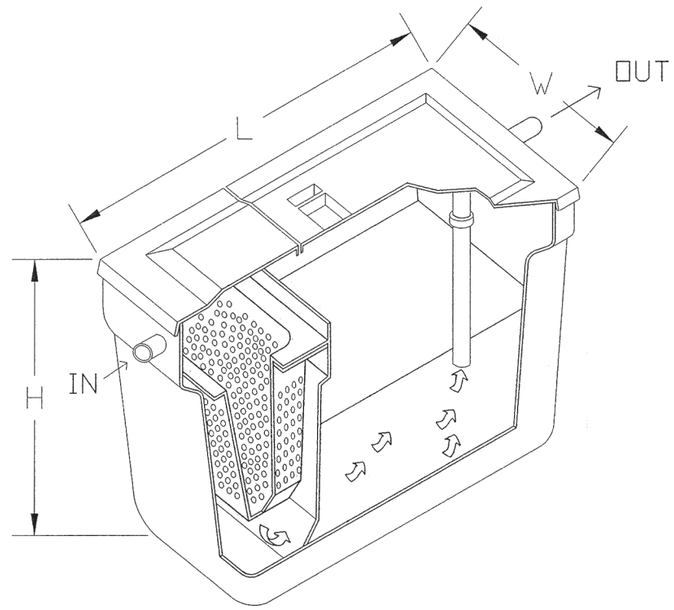

สำนักการโยธา
กรุงเทพมหานคร

โครงการ

แบบบ้านยิ้มเพื่อประชาชน ระยะที่ 3

ตามนโยบาย

ม.ร.ว. สุขุมพันธุ์ บริพัตร
ผู้ว่าราชการกรุงเทพมหานคร

นายจุมพล สำเภาพล
รองผู้ว่าราชการกรุงเทพมหานคร

นางนินนาท ชลิตานนท์
ปลัดกรุงเทพมหานคร

ผู้อำนวยการสำนักการโยธา	
รองผู้อำนวยการสำนักการโยธา	
นายทวีศักดิ์ เลิศประพันธ์	
ผู้อำนวยการสำนักงานออกแบบ	
นายรัชรินทร์ บรรพต	
หัวหน้ากลุ่มงานสถาปัตยกรรม	
นายสินธุ์ชัย มุญปักษ์	
หัวหน้ากลุ่มงานวิศวกรรมอาคาร	
นายธวิยะ เมฆะกุล	
สถาปนิก	
นายปิติ มิมาก	ส.สถ.2415
วิศวกรโครงสร้าง	
นายรัณโณ บรัศไพบูลย์	สย.6633
วิศวกรไฟฟ้า	
นายจรูญ มาสุขใจ	ภฟก.2457
วิศวกรสุขาภิบาล	
นายสิระสิทธิ์ ทิมสถิตย์	สย.8489
วิศวกรเครื่องกล	
นายช่างเขียนแบบ	
นางสาวสุกัญญา ช้างมูล	

แบบ บ้านพักอาศัย 2 ชั้น
แบบที่ 070
ชื่อบ้าน รสสุคนธ์
เจ้าของ
สถานที่

แบบแสดง
แบบขยายถังบำบัดน้ำเสีย

วันที่ :	เลขที่	รวม
ธันวาคม 2553	A-18	19

แผ่นที่	รวมแผ่น
18	32

FILE :

รายการแก้ไขแบบ
มิถุนายน 2557

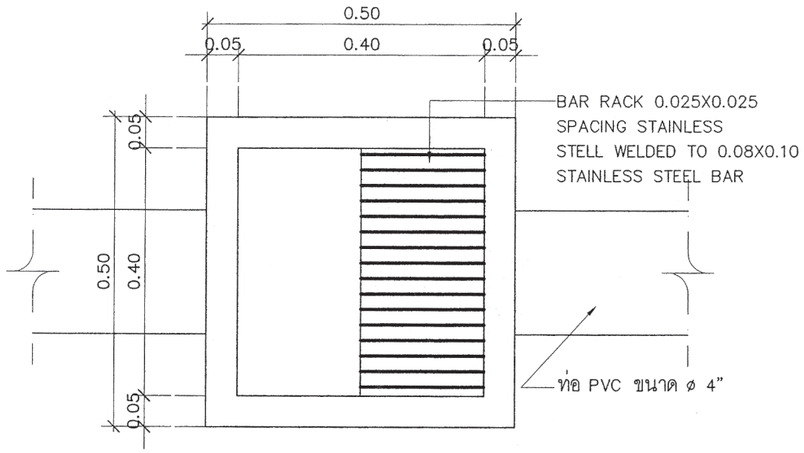

แปลนบ่อพัก

มาตราส่วน 1:10

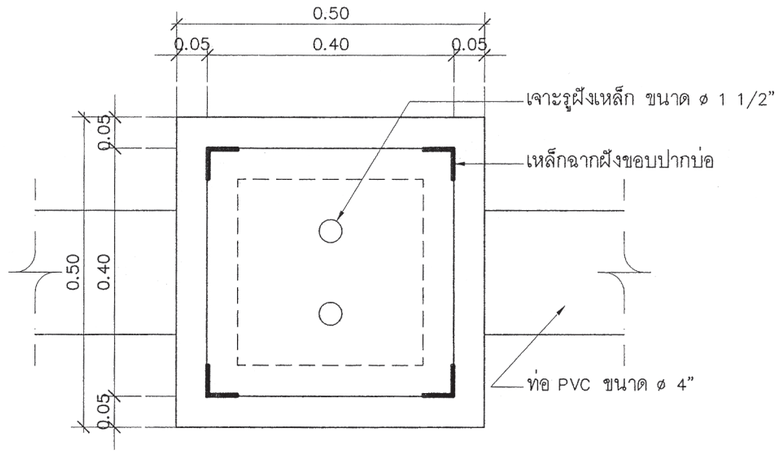

แปลนบ่อพัก

มาตราส่วน 1:10

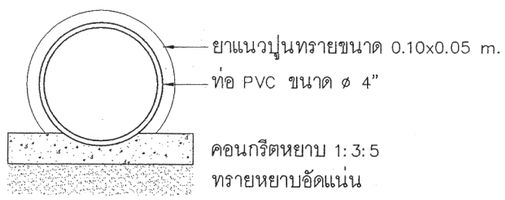

รูปตัดท่อระบายน้ำ

มาตราส่วน 1:10

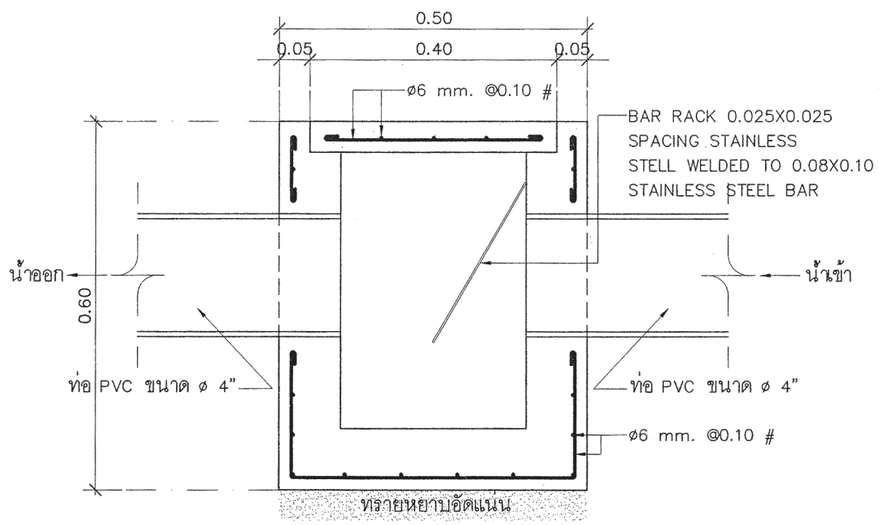

รูปตัดบ่อพัก

มาตราส่วน 1:10

สำนักการโยธา
กรุงเทพมหานคร

โครงการ

แบบบ้านยิ้มเพื่อประชาชน ระยะที่ 3

ตามนโยบาย

ม.ร.ว. สุขุมพันธุ์ บริพัตร
ผู้ว่าราชการกรุงเทพมหานคร

นายจุมพล สำเภาพล
รองผู้ว่าราชการกรุงเทพมหานคร

นางนินนาท ชลิตานนท์
ปลัดกรุงเทพมหานคร

ผู้อำนวยการสำนักการโยธา	
รองผู้อำนวยการสำนักการโยธา	
นายทวีศักดิ์ เลิศประพันธ์	
ผู้อำนวยการสำนักงานออกแบบ	
นายวัชรินทร์ บรรพต	
หัวหน้ากลุ่มงานสถาปัตยกรรม	
นายสินธุชัย บุญปักษ์	
หัวหน้ากลุ่มงานวิศวกรรมอาคาร	
นายอธิยะ เมฆะกุล	
สถาปนิก	
นายปรีดิ์ศ มีมาก	ส.สถ.2415
วิศวกรโครงสร้าง	
นายวัฒโณ บรัศไพบูลย์	สย.6633
วิศวกรไฟฟ้า	
นายจรูญ มาสุขใจ	ภฟก.2457
วิศวกรสุขาภิบาล	
นายจิระสิทธิ์ ทิมสถิตย์	สย.8489
วิศวกรเครื่องกล	
นายช่างเขียนแบบ	
นางสาวสุกัญญา ช้างมูล	

แบบ บ้านพักอาศัย 2 ชั้น

แบบที่ 070

ชื่อบ้าน รสสุคนธ์

เจ้าของ

สถานที่

แบบแสดง

แบบขยายบ่อพัก

วันที่ :	เลขที่	รวม
ธันวาคม 2553	A-19	19

แผ่นที่	รวมแผ่น
19	32

FILE :

รายการแก้ไขแบบ

มิถุนายน 2557

รายการประกอบแบบด้านวิศวกรรมโยธา

1. ซีเมนต์

1.1 ส่วนผสมของโครงสร้างคอนกรีตเสริมเหล็กทั้งหมดต้องใช้ PORTLAND CEMENT ประเภทที่ 1 ที่มีคุณสมบัติตามมาตรฐานผลิตภัณฑ์อุตสาหกรรมเท่านั้น

1.2 ถ้าไม่ได้ระบุเป็นอย่างอื่น ต้องมีส่วนผสมของซีเมนต์ไม่น้อยกว่า325กิโลกรัมต่อคอนกรีต ลูกบาศก์เมตร

2. คอนกรีต

2.1 คอนกรีตที่ใช้สำหรับงานโครงสร้างของอาคารเช่นเสาเข็ม , ฐานราก , เสา และพื้น ฯลฯ ต้องมีกำลังอัดประลัยไม่น้อยกว่า 180ksc เมื่ออายุ 28วัน โดยทดสอบจากแท่งคอนกรีตตัวอย่างรูปทรงกระบอก 150x300มม

2.2 ADMIXTURE ที่ใช้ต้องมีคุณสมบัติตาม ASTM หรือ BS

3. งานเหล็ก

3.1 คุณสมบัติของเหล็กเสริมคอนกรีต มีดังนี้

ขนาดเหล็กเสริม mm.	ชั้นคุณภาพ	มาตรฐาน	หมายเหตุ
RB6 , RB9 DB12 ขึ้นไป	SR-24 SD-40	มอก 20-2543 มอก 24-2548	

3.2 เหล็กรูปพรรณ , เหล็กกลวงสำหรับก่อสร้าง

3.2.1 เหล็กรูปพรรณที่จะใช้ต้องมีคุณสมบัติตาม มอก 1227-2539 , มอก 1228-2549 หรือ JIS เหล็กกลวงที่ใช้ต้องมีคุณสมบัติตาม มอก 107-2533 หรือ JIS และเหล็กรูปพรรณเชื่อมประกอบจะต้องมีคุณสมบัติตาม มอก 1303-2538

3.2.2 เหล็กรูปพรรณทั้งหมดต้องเป็นของใหม่ ไม่เคยใช้งานมาก่อน ตรงไม่บิดเบี้ยว ไม่มีรอยตำหนิ ไม่มีสนิมกร่อน ไม่เปื้อนสี หรือน้ำมัน

3.2.3 การต่อเหล็กรูปพรรณ ถ้าไม่จำเป็นจริงๆแล้วห้ามต่อ ในกรณีที่มีการต่อเหล็ก รอยต่อของเหล็กต้องมีกำลังมากกว่าหรือเท่ากับเหล็กที่ไม่มีรอยต่อ การต่อให้ต่อจุดเดียวเท่านั้น และการต่อให้เป็นไปตามมาตรฐาน AISC

3.2.4 การประกอบการติดตั้ง ให้ดำเนินการตามมาตรฐาน AISC หรือตามมาตรฐานสำหรับอาคารเหล็กรูปพรรณของ วสท ที่ 1015-40

3.2.5 ผู้รับจ้างจะต้องทำ ค้ำยัน ยึดโครง ให้เพียงพอเพื่อยึดโครงสร้างให้แน่นหนาอยู่ในแนวและตำแหน่งที่ต้องการ

3.2.6 องค์อาคารที่วางทาบหรือต่อเชื่อมจะต้องวางให้แนบสนิทเต็มหน้า

3.2.7 การเชื่อมต่อทั้งหมดให้ใช้วิธีเชื่อมด้วยไฟฟ้าการ (ELECTRLC ARC WELDING) โดยตลอดผิวหน้าสัมผัสการเชื่อมให้เป็นไปตามมาตรฐาน AWS ขนาดของรอยเชื่อมต้องไม่น้อยกว่าความหนาของแผ่นเหล็ก

3.2.8 ถ้าไม่ได้กำหนดให้เป็นอย่างอื่น รอยต่อระหว่างชิ้นส่วนเหล็กต่างๆ ให้ใช้วิธีเชื่อมตะเข็บตลอดแนวชน

3.2.9 ผิวหน้าที่จะทำการเชื่อม ต้องสะอาดปราศจากสะเก็ดร่อน สนิมกรัน ไขมัน สี หรือสิ่งแปลกปลอมอื่นใด

3.2.10 ลวดเชื่อมต้องมีคุณสมบัติตาม มอก หรือ AWS หรือ AISC

3.2.11 ให้ทาด้วยสีกันสนิมไม่น้อยกว่า 2 ชั้น คุณภาพเทียบเท่า RUST O-LEAM , JOTAN , SIKKENS

4. เสาเข็ม

4.1 เสาเข็มคอนกรีตอัดแรง เป็นเสาเข็มของ MP , GPS , GEL , CPM , T-COM หรือเทียบเท่า หรือเสาเข็มเจาะ(ตามแบบแสดง)

- เสาเข็มคอนกรีตอัดแรง ขนาด ⊙ -0.15x0.15ม
- เสาเข็มคอนกรีตอัดแรง ขนาด I-0.18x0.18ม พื้นที่หน้าตัดไม่น้อยกว่า 253 ตร.ซม
- เสาเข็มคอนกรีตอัดแรง ขนาด I-0.22x0.22ม พื้นที่หน้าตัดไม่น้อยกว่า 351 ตร.ซม
- เสาเข็มคอนกรีตอัดแรง ขนาด I-0.26x0.26ม พื้นที่หน้าตัดไม่น้อยกว่า 455 ตร.ซม
- เสาเข็มเจาะ ขนาด ø0.35 ม

4.2 กำลังรับน้ำหนักบรรทุกและความยาวเสาเข็มให้พิจารณาตามแบบรายละเอียด โดยความยาวเสาเข็มที่แท้จริง ณ ตำแหน่งที่ตั้งโครงการ อาจมีการเปลี่ยนแปลง แต่ทั้งนี้ให้กำหนดและตรวจสอบอีกครั้งโดยวิศวกรผู้ควบคุมงาน โดยเสาเข็มจะต้องมีกำลังรับน้ำหนักบรรทุกได้ไม่น้อยกว่าที่กำหนดตามแบบ

5. ระบบกันซึม

5.1 รายละเอียดและคุณสมบัติ

ส่วนของอาคาร	ชนิดและผลิตภัณฑ์	ผลิตภัณฑ์คุณภาพเทียบเท่า
- หลังคา คสล - ห้องน้ำ	น้ำยาเคมีแบบกันซึม	BRUSHBOND ของ FOSROC LANKO 225 ของ DAVCO

6. ทั่วไปและการเตรียมงาน

6.1 รายการประกอบแบบอื่นใดที่ไม่ได้กำหนดไว้ให้ถือปฏิบัติตาม บทกำหนดทั่วไปสำหรับการก่อสร้างอาคารคอนกรีตเสริมเหล็กของ วสท เป็นเกณฑ์

6.2 เนื่องจากคุณสมบัติของดินในกรุงเทพมหานคร แต่ละพื้นที่เขตมีความแตกต่างกันในด้านความสามารถในการรับน้ำหนักบรรทุกและมีระดับความลึกของชั้นทรายที่แตกต่างกัน ฉะนั้นก่อนทำการก่อสร้าง เจ้าของอาคารและผู้รับจ้างต้องตรวจสอบความเหมาะสมของความยาวเสาเข็ม เพื่อให้มีค่าการรับน้ำหนักบรรทุกของเสาเข็มได้ไม่น้อยกว่าแบบที่กำหนดไว้

6.3 หากมีอุปสรรคในการเข้าพื้นที่ก่อสร้าง อันจะทำให้เกิดผลกระทบความเดือดร้อนรำคาญ และเกิดความเสียหายจากการใช้เสาเข็มตอกกับอาคารข้างเคียง ให้สามารถใช้เสาเข็มเจาะเทียบเคียงความสามารถในการรับน้ำหนักบรรทุกได้

สำนักการ โยธา
กรุงเทพมหานคร

โครงการ
แบบบ้านยิ้มเพื่อประชาชน ระยะที่ 3

ตามนโยบาย
ม.ร.ว. สุขุมพันธุ์ บริพัตร
ผู้ว่าราชการกรุงเทพมหานคร
นายจุมพล สำเภาพล
รองผู้ว่าราชการกรุงเทพมหานคร
นางนินนาท ชลิตานนท์
ปลัดกรุงเทพมหานคร

ผู้อำนวยการสำนักการโยธา
รองผู้อำนวยการสำนักการโยธา
นายทวีศักดิ์ เลิศประพันธ์
ผู้อำนวยการสำนักงานออกแบบ
นายวัชรินทร์ บรรพต
หัวหน้ากลุ่มงานสถาปัตยกรรม
นายสินธุชัย บุญปักษ์
หัวหน้ากลุ่มงานวิศวกรรมอาคาร
นายอธิยะ เมฆะกุล

สถาปนิก
นายปรีดิ์ ฉิมมาก ส.สถ.2415
วิศวกรโครงสร้าง
นายวัฒโณ บรัศโพบูลย์ สย.6635
วิศวกรไฟฟ้า
นายจรูญ มาสุขใจ ภฟก.2457
วิศวกรสุขาภิบาล
นายจีระสิทธิ์ ทิมสถิตย์ สย.8489
วิศวกรเครื่องกล

นายช่างเขียนแบบ
นายสุวัฒน์ วงศ์เพ็มจริญ

แบบ บ้านพักอาศัย 2 ชั้น
แบบที่ 070
ชื่อบ้าน รสสุคนธ์
เจ้าของ
สถานที่

แบบแสดง
รายการประกอบแบบโครงสร้าง

วันที่ :	แผ่นที่	รวม
30 พฤษภาคม 2557	S-01	6

แผ่นที่	รวมแผ่น
20	32

FILE :
รายการแก้ไขแบบ

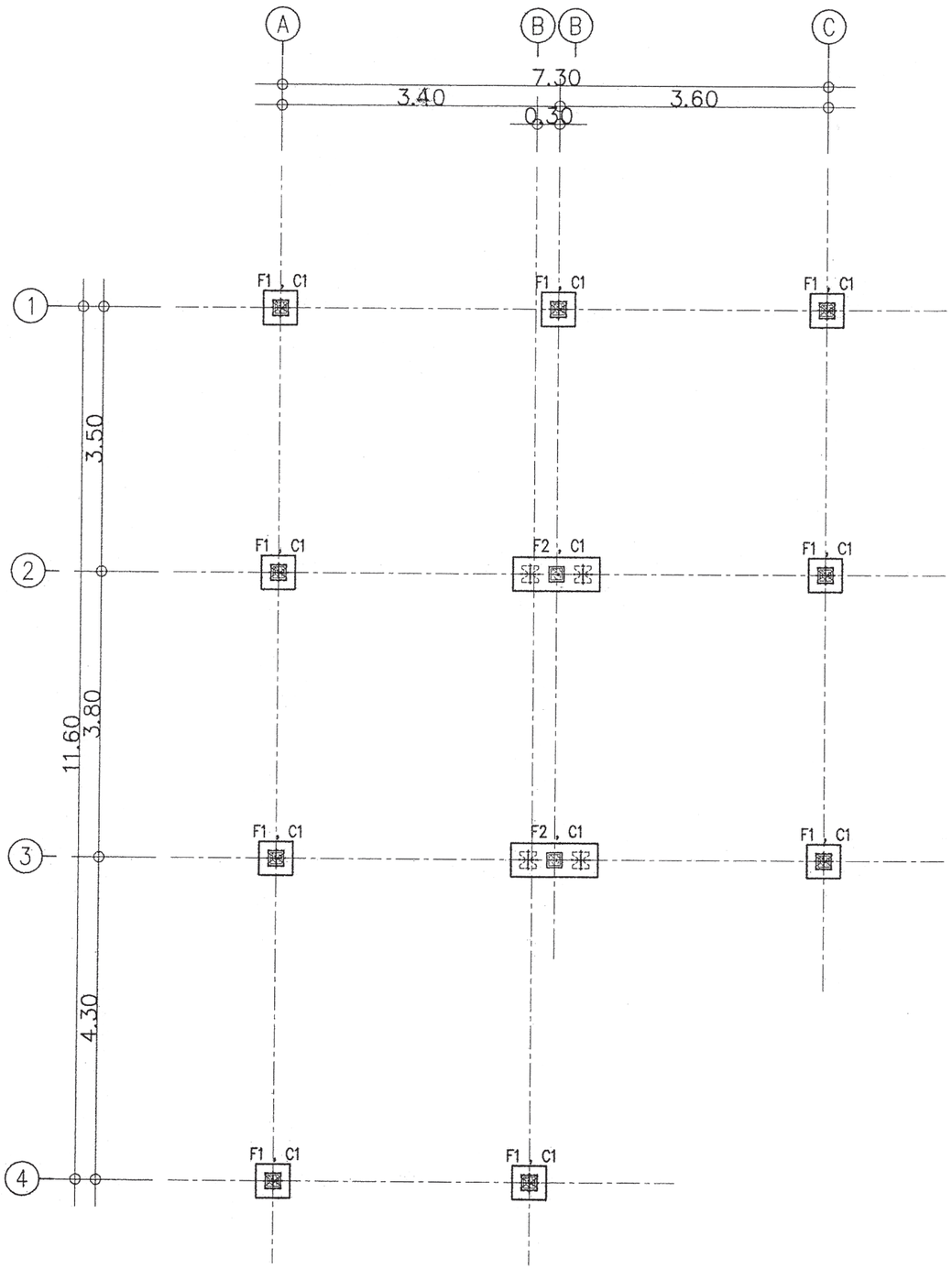

แปลนเสาเข็มและฐานราก

มาตราส่วน 1 : 75

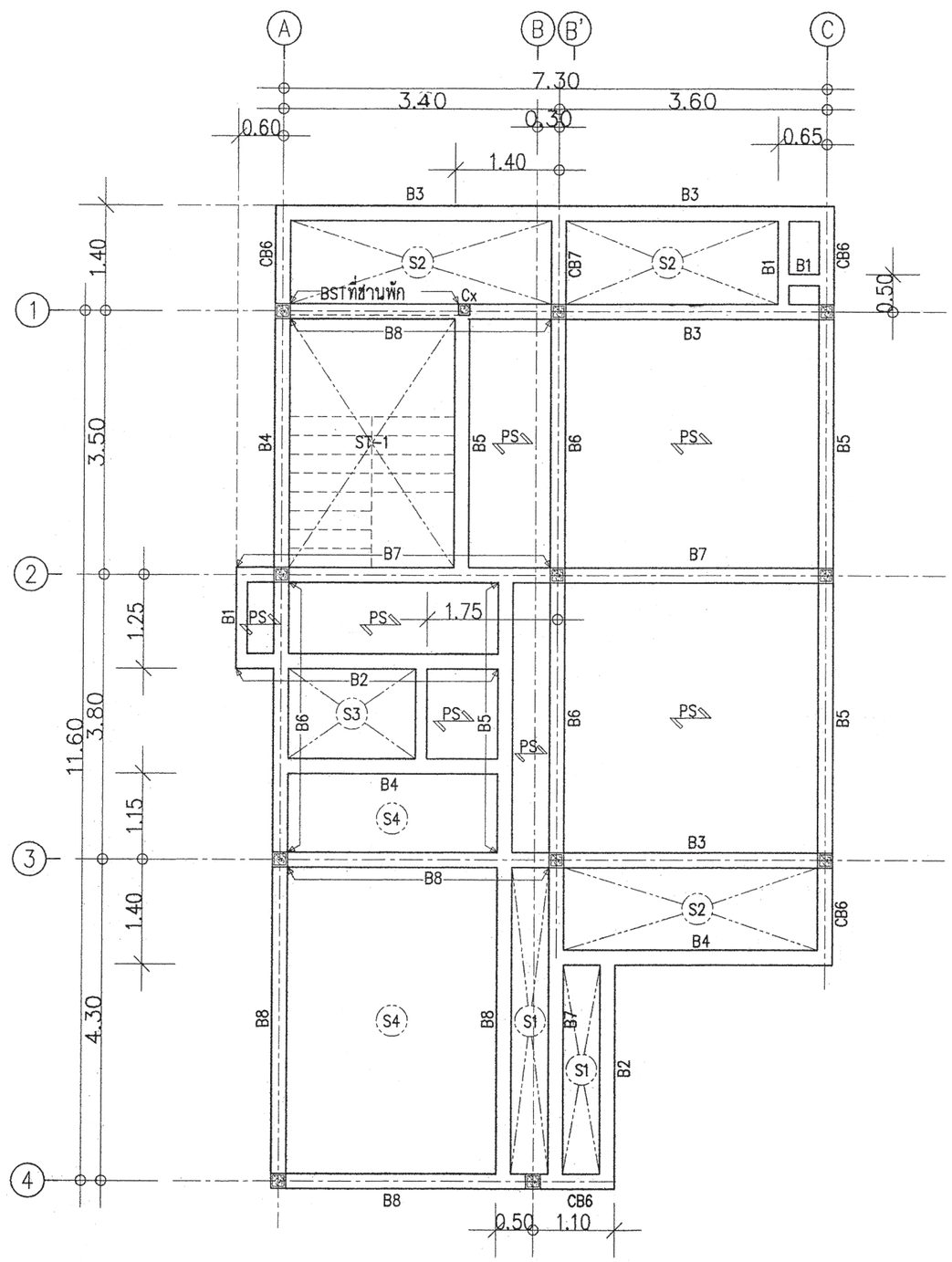

แปลนโครงสร้างชั้นล่าง

มาตราส่วน 1 : 75

สำนักการโยธา
กรุงเทพมหานคร

โครงการ

แบบบ้านยิ้มเพื่อประชาชน ระยะที่ 3

ตามนโยบาย

ม.ร.ว. สุขุมพันธุ์ บริพัตร
ผู้ว่าราชการกรุงเทพมหานคร

นายจุมพล สำเภาพล
รองผู้ว่าราชการกรุงเทพมหานคร

นางนินนาท ชลิตานนท์
ปลัดกรุงเทพมหานคร

ผู้อำนวยการสำนักการโยธา

รองผู้อำนวยการสำนักการโยธา
นายทวีศักดิ์ เลิศประพันธ์

ผู้อำนวยการสำนักงานออกแบบ
นายรัชรินทร์ บรรพต

หัวหน้ากลุ่มงานสถาปัตยกรรม
นายสินธุ์ชัย บุญปักษ์

หัวหน้ากลุ่มงานวิศวกรรมอาคาร
นายอธิยะ เมฆะกุล

สถาปนิก
นายปรีดิ์ทิ มิมาก ส.สถ.2415

วิศวกรโครงสร้าง
นายวัณโณ บรัศไพบูลย์ สย.6633

วิศวกรไฟฟ้า
นายจรูญ มาสุขใจ ภฟก.2457

วิศวกรสุขาภิบาล
นายจิระสิทธิ์ ทิมสถิตย์ สย.8489

วิศวกรเครื่องกล

นายช่างเขียนแบบ
นายสุวัฒน์ วงศ์เพิ่มเจริญ

แบบ บ้านพักอาศัย 2 ชั้น
แบบที่ 070
ชื่อบ้าน รสสุคนธ์
เจ้าของ
สถานที่

แบบแสดง
แปลนเสาเข็ม ฐานราก
แปลนโครงสร้าง ชั้นล่าง

วันที่ :	เลขที่	รวม
30 พฤษภาคม 2557	S-02	6

แผ่นที่	รวมแผ่น
21	32

FILE :

รายการแก้ไขแบบ

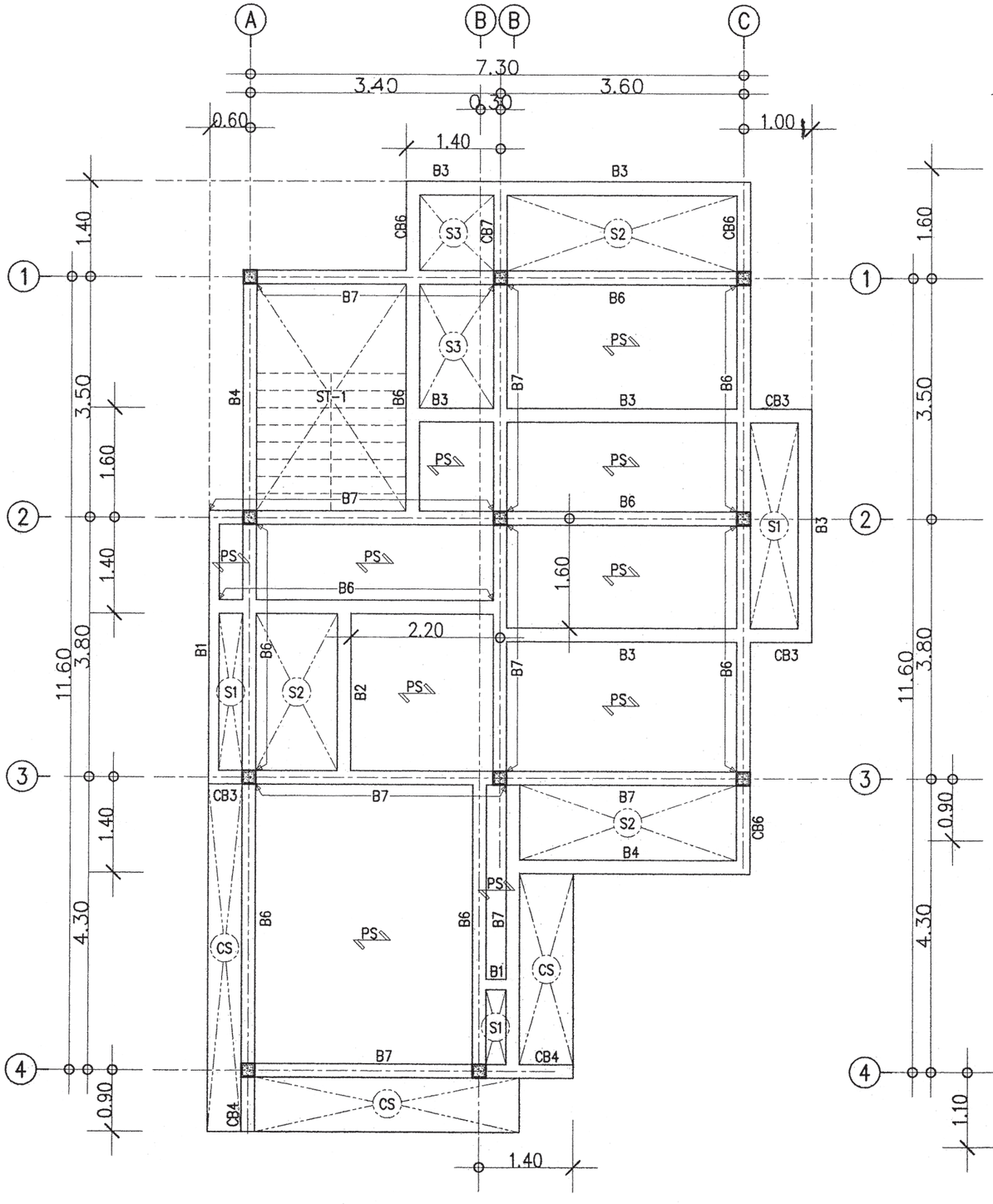

แปลนโครงสร้างชั้น 2

มาตราส่วน 1 : 75

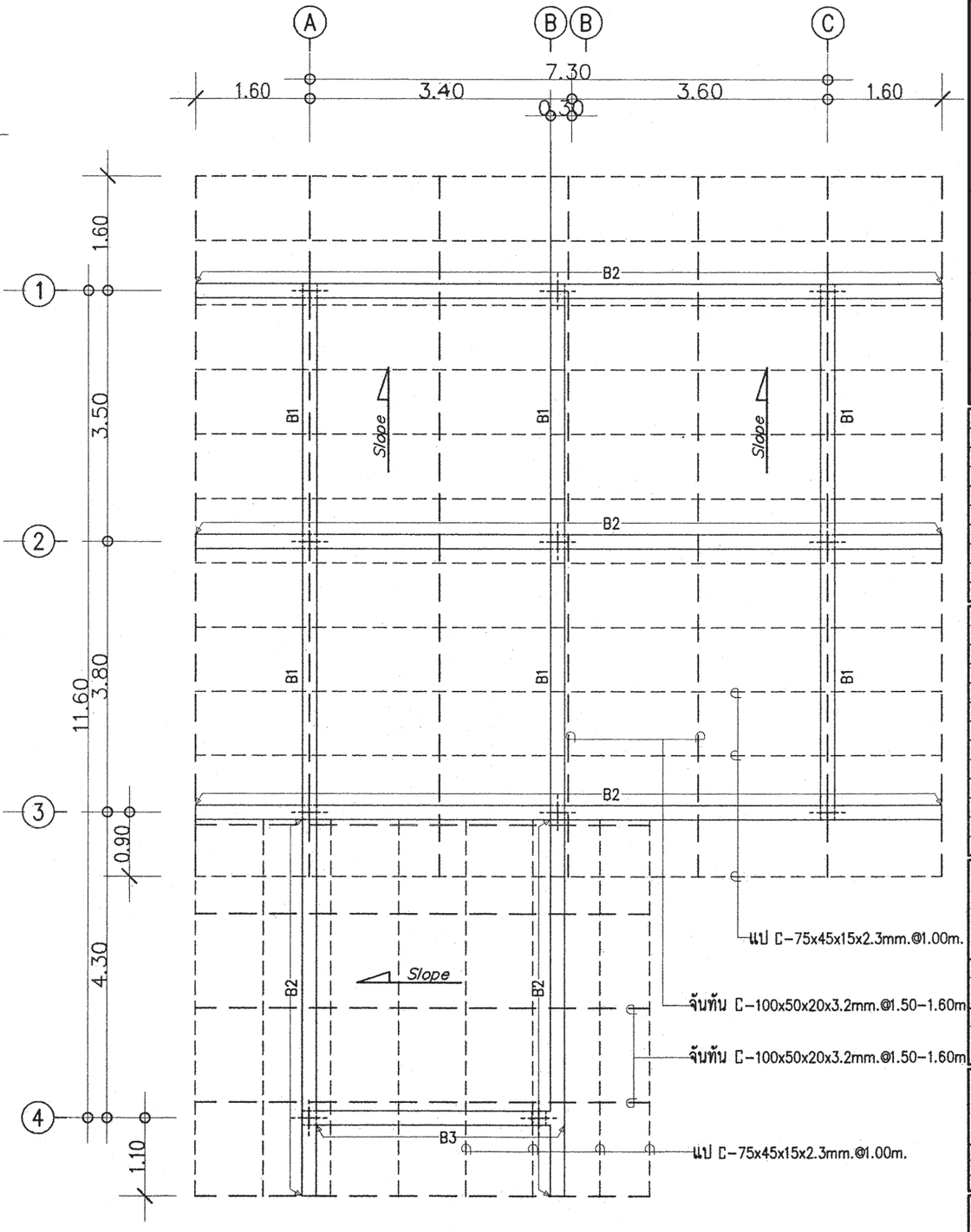

แปลนโครงสร้างหลังคา

มาตราส่วน 1 : 75

สำนักการ โยธา
กรุงเทพมหานคร

โครงการ

แบบบ้านยิ้มเพื่อประชาชน ระยะที่ 3

ตามนโยบาย

ม.ร.ว. สุขุมพันธุ์ บริพัตร
ผู้ว่าราชการกรุงเทพมหานคร

นายจุมพล สำเภาพล
รองผู้ว่าราชการกรุงเทพมหานคร

นางนินนาท ชลิตานนท์
ปลัดกรุงเทพมหานคร

ผู้อำนวยการสำนักการโยธา

รองผู้อำนวยการสำนักการโยธา
นายทวีศักดิ์ เลิศประพันธ์

ผู้อำนวยการสำนักงานออกแบบ
นายรัชรินทร์ บวรพศ

หัวหน้ากลุ่มงานสถาปัตยกรรม
นายสินธุชัย บุญปักษ์

หัวหน้ากลุ่มงานวิศวกรรมอาคาร
นายอริยะ เมฆะกูล

สถาปนิก
นายปรีดิ์ ฉิมภก ส.สถ.2415

วิศวกรโครงสร้าง
นายวันโณ บรัศโพบูลย์ สย.6633

วิศวกรไฟฟ้า
นายจรูญ มาสุรใจ ภฟก.2457

วิศวกรสุขาภิบาล
นายจิระสิทธิ์ ทิมสถิตย์ สย.8489

วิศวกรเครื่องกล

นายช่างเขียนแบบ
นายสุวัฒน์ วงศ์เพิ่มสริญ

แบบ	บ้านพักอาศัย 2 ชั้น
แบบที่	070
ชื่อบ้าน	รสสุคนธ์
เจ้าของ	
สถานที่	

แบบแสดง
แปลนโครงสร้าง ชั้น 2
แปลนโครงสร้างหลังคา

วันที่ :	เลขที่	รวม
30 พฤษภาคม 2557	S-03	6

แผ่นที่	รวมแผ่น
22	32

FILE :

รายการแก้ไขแบบ

หมายเหตุ

กรณีใช้ฐานราก เสาเข็มเจาะแทนฐานรากเสาเข็มตอก

ให้ใช้เทียบดังนี้ F1=F1A , F2=F2A , F3=F3A

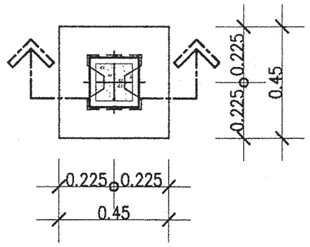

แบบขยาย	F1
มาตราส่วน	1 : 25

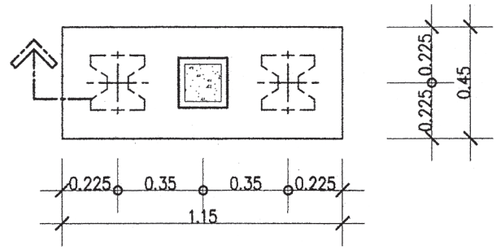

แบบขยาย	F2
มาตราส่วน	1 : 25

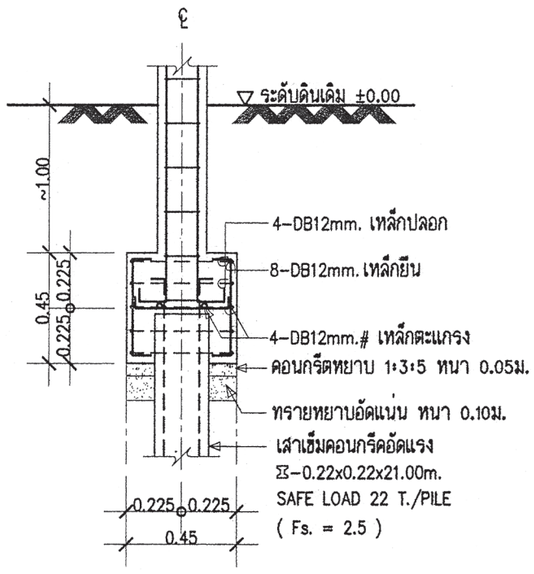

รูปตัด	F1
มาตราส่วน	1 : 25

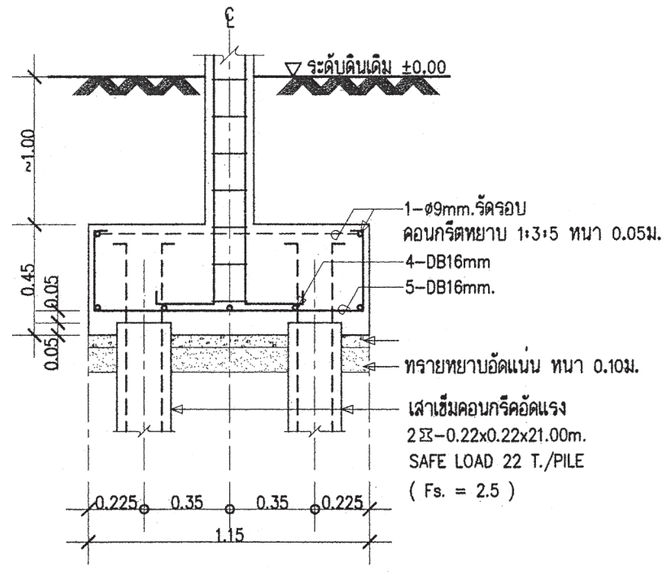

รูปตัด	F2
มาตราส่วน	1 : 25

สำนักการโยธา
กรุงเทพมหานคร

โครงการ

แบบบ้านยิ้มเพื่อประชาชน ระยะที่ 3

ตามนโยบาย

ม.ร.ว. สุขุมพันธุ์ บริพัตร
ผู้ว่าราชการกรุงเทพมหานคร

นายจุมพล สำเภาพล
รองผู้ว่าราชการกรุงเทพมหานคร

นางนินนาท ชลิตานนท์
ปลัดกรุงเทพมหานคร

ผู้อำนวยการสำนักการโยธา

รองผู้อำนวยการสำนักการโยธา
นายทรีลักษ์ เลิศประพันธ์

ผู้อำนวยการสำนักงานออกแบบ
นายรังสินทร์ บรรทด

หัวหน้ากลุ่มงานสถาปัตยกรรม
นายสินธุชัย บุญปักษ์

หัวหน้ากลุ่มงานวิศวกรรมอาคาร
นายอธิยะ เมฆะกุล

สถาปนิก
นายปรีดิ์ศิท มีมาก ส.สถ.2415

วิศวกรโครงสร้าง
นายวัฒโณ บรัศโพบูลย์ สย.6633

วิศวกรไฟฟ้า
นายจรูญ มาสุขใจ ภฟก.2457

วิศวกรสุขาภิบาล
นายจีระสิทธิ์ ทิมสถิตย์ สย.8489

วิศวกรเครื่องกล

นายช่างเขียนแบบ
นายสุวัฒน์ วงศ์เชิมเจริญ

แบบ	บ้านพักอาศัย 2 ชั้น
แบบที่	070
ชื่อบ้าน	รสสุคนธ์
เจ้าของ	
สถานที่	

แบบแสดง

แบบขยายโครงสร้าง 1

วันที่ :	เลขที่	รวม
30 พฤษภาคม 2557	S-04	6

แผ่นที่	รวมแผ่น
23	32

FILE :

รายการแก้ไขแบบ

หมายเหตุ

กรณีใช้ฐานราก เสาเข็มเจาะแทนฐานรากเสาเข็มตอก

ให้ใช้เทียบดังนี้ F1=F1A , F2=F2A , F3=F3A

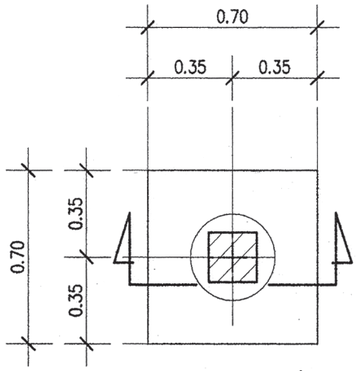

แบบขยายแปลน F1A

มาตรส่วน 1:25

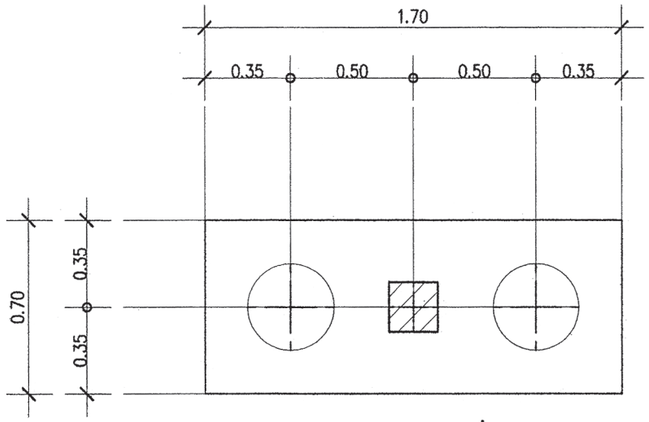

แบบขยายแปลน F2A

มาตรส่วน 1:25

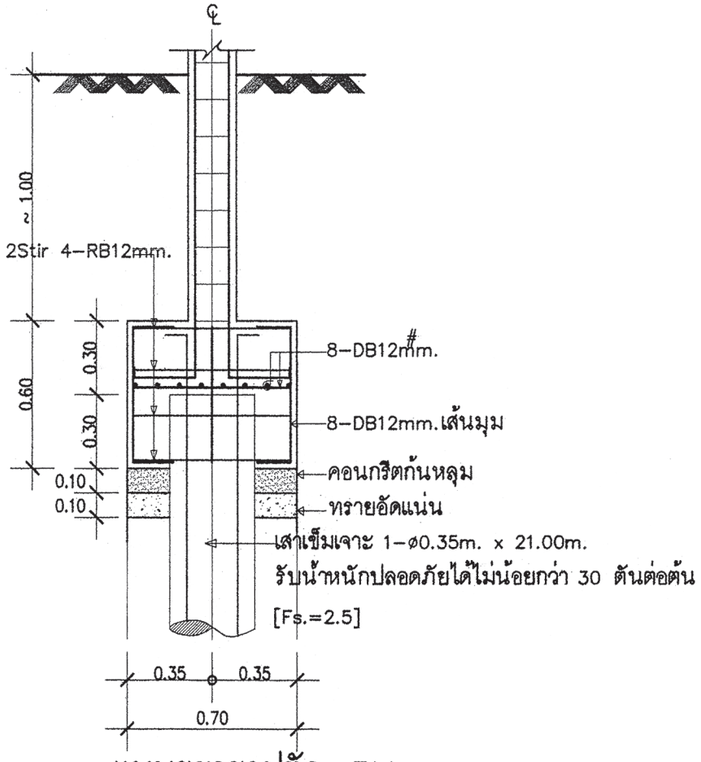

แบบขยายรูปตัด F1A

มาตรส่วน 1:25

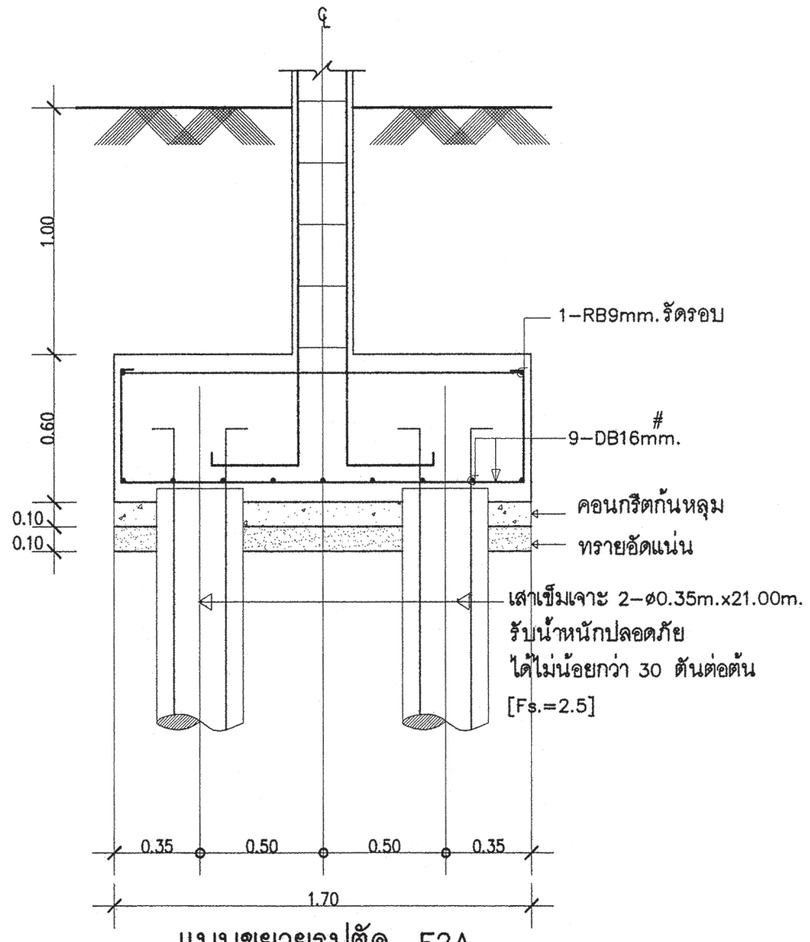

แบบขยายรูปตัด F2A

มาตรส่วน 1:25

สำนักการโยธา
กรุงเทพมหานคร

โครงการ

แบบบ้านยิ้มเพื่อประชาชน ระยะที่ 3

ตามนโยบาย

ม.ร.ว. สุขุมพันธุ์ บริพัตร
ผู้ว่าราชการกรุงเทพมหานคร

นายจุมพล สำเภาพล
รองผู้ว่าราชการกรุงเทพมหานคร

นางนินนาท ชลิตานนท์
ปลัดกรุงเทพมหานคร

ผู้อำนวยการสำนักการโยธา

รองผู้อำนวยการสำนักการโยธา
นายทวีศักดิ์ เลิศประพันธ์

ผู้อำนวยการสำนักงานออกแบบ
นายรัชชินทร์ บรรทด

หัวหน้ากลุ่มงานสถาปัตยกรรม
นายสินธุชัย บุญปักษ์

หัวหน้ากลุ่มงานวิศวกรรมอาคาร
นายอธิยะ เมฆะกุล

สถาปนิก
นายปรีดิ์ศิท มีมาก ส.สถ.2415

วิศวกรโครงสร้าง
นายวัฒโณ บรัดไพบูลย์ สย.6635

วิศวกรไฟฟ้า
นายจรูญ มาสุธใจ ภฟก.2457

วิศวกรสุขาภิบาล
นายจีระสิทธิ์ หิมสถิตย์ สย.8489

วิศวกรเครื่องกล

นายช่างเขียนแบบ
นายสุวัฒน์ วงศ์เชื่นเจริญ

แบบ	บ้านพักอาศัย 2 ชั้น
แบบที่	070
ชื่อบ้าน	รสสุคนธ์
เจ้าของ	
สถานที่	

แบบแสดง

แบบขยายโครงสร้าง 2

วันที่ :	เลขที่	รวม
30 พฤษภาคม 2557	S-05	6

แผ่นที่	รวมแผ่น
24	32

FILE :

รายการแก้ไขแบบ

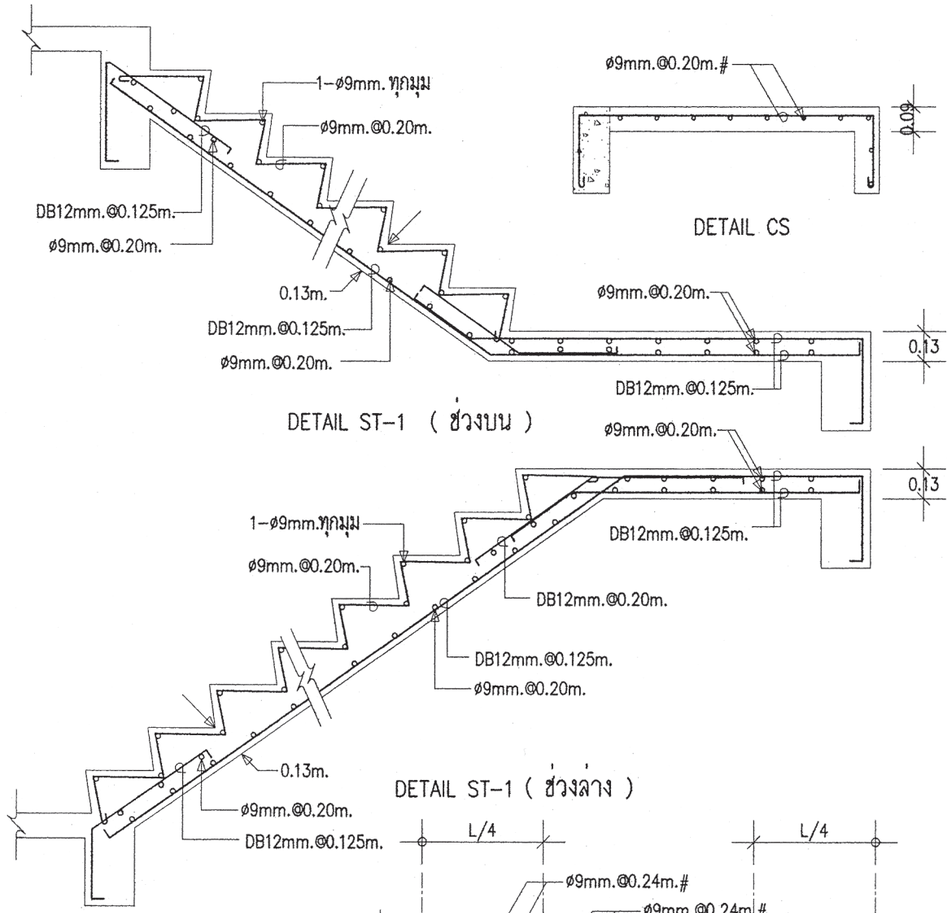

DETAIL ST-1 (ช่วงบน)

DETAIL ST-1 (ช่วงล่าง)

DETAIL CS

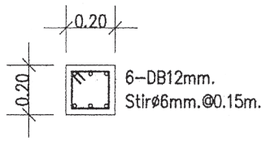

DETAIL C1
(ตอม่อ - ชั้น 2)

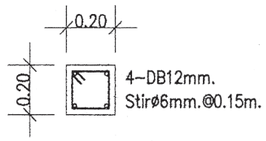

DETAIL C1
(ชั้น 2 - หลังคา)

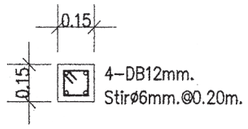

DETAIL Cx

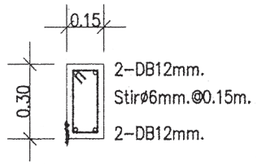

DETAIL B1

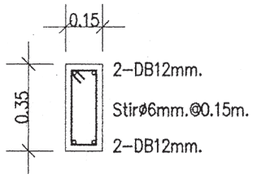

DETAIL B2 , BST

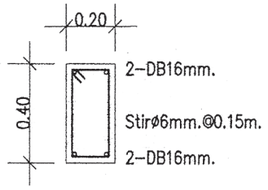

DETAIL B3

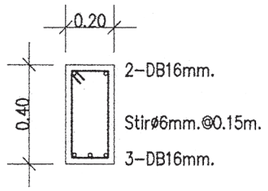

DETAIL B4

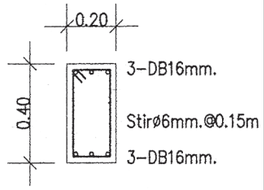

DETAIL B5

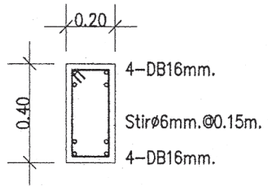

DETAIL B6

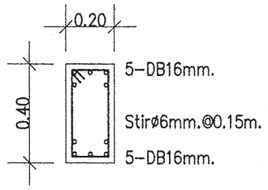

DETAIL B7

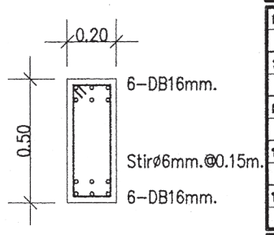

DETAIL B8

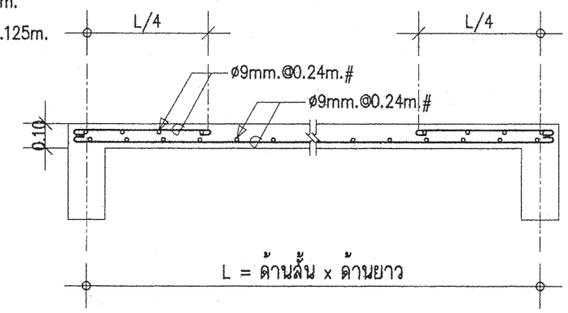

DETAIL S3

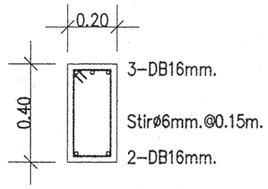

DETAIL CB3

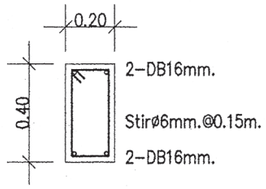

DETAIL CB4

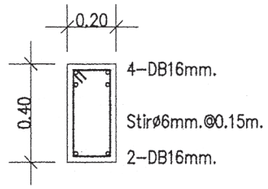

DETAIL CB6

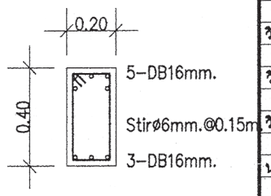

DETAIL CB7

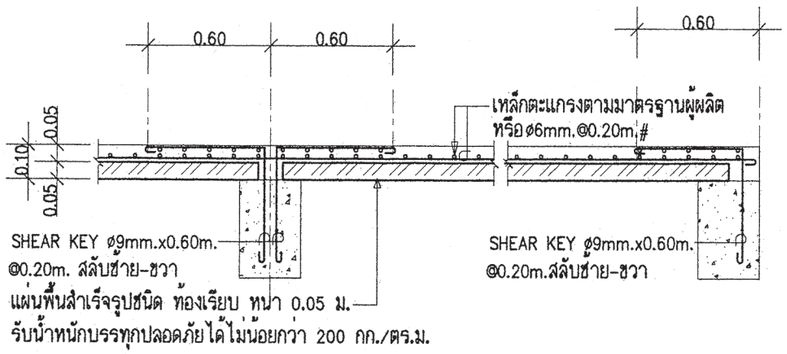

DETAIL PS

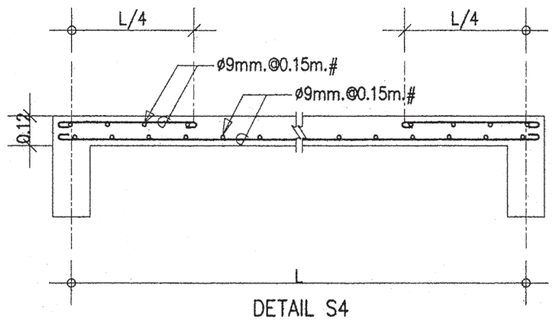

DETAIL S4

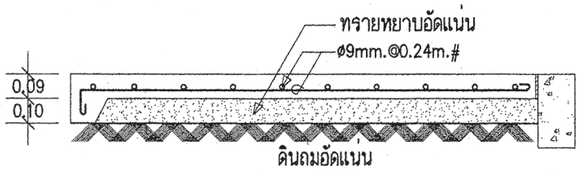

DETAIL GS

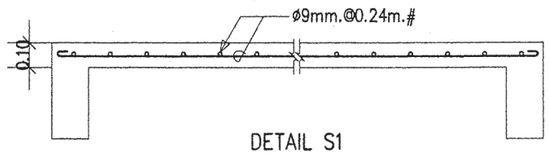

DETAIL S1

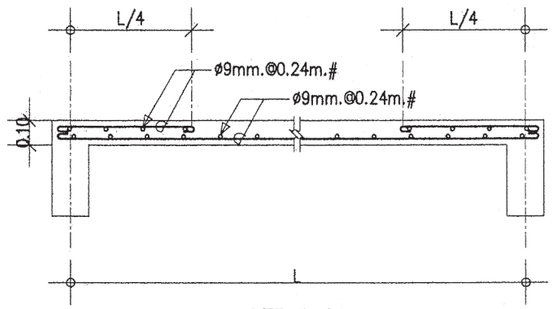

DETAIL S2

สำนักการ โยธา
กรุงเทพมหานคร

โครงการ

แบบบ้านยิ้มเพื่อประชาชน ระยะที่ 3

ตามนโยบาย

ม.ร.ว. สุขุมพันธุ์ บริพัตร
ผู้ว่าราชการกรุงเทพมหานคร

นายจุมพล สำเภาพล
รองผู้ว่าราชการกรุงเทพมหานคร

นางนินนาท ชลิตานนท์
ปลัดกรุงเทพมหานคร

ผู้อำนวยการสำนักการโยธา	
รองผู้อำนวยการสำนักการโยธา	
นายทวีศักดิ์ เลิศประพันธ์	
ผู้อำนวยการสำนักงานออกแบบ	
นายรัชรินทร์ บรรพต	
หัวหน้ากลุ่มงานสถาปัตยกรรม	
นายสินธุ์ชัย บุญปักษ์	
หัวหน้ากลุ่มงานวิศวกรรมอาคาร	
นายธวัชชัย เมฆะกุล	
สถาปนิก	
นายปริศิท มิมาก ส.สถ.2415	
วิศวกรโครงสร้าง	
นายวัฒโณ บรัศไพบูลย์ สย.6633	
วิศวกรไฟฟ้า	
นายจรูญ มาสุขใจ ภฟก.2457	
วิศวกรสุขาภิบาล	
นายจิระสิทธิ์ ทิมสถิตย์ สย.8489	
วิศวกรเครื่องกล	
นายช่างเขียนแบบ	
นายสุวัฒน์ วงศ์เจิมเจริญ	

แบบ บ้านพักอาศัย 2 ชั้น
แบบที่ 070
ชื่อบ้าน รสสุคนธ์
เจ้าของ
สถานที่

แบบแสดง
แบบขยายโครงสร้าง 3

วันที่ :	เลขที่	รวม
30 พฤษภาคม 2557	S-06	6

แผ่นที่	รวมแผ่น
25	32

FILE :

รายการแก้ไขแบบ

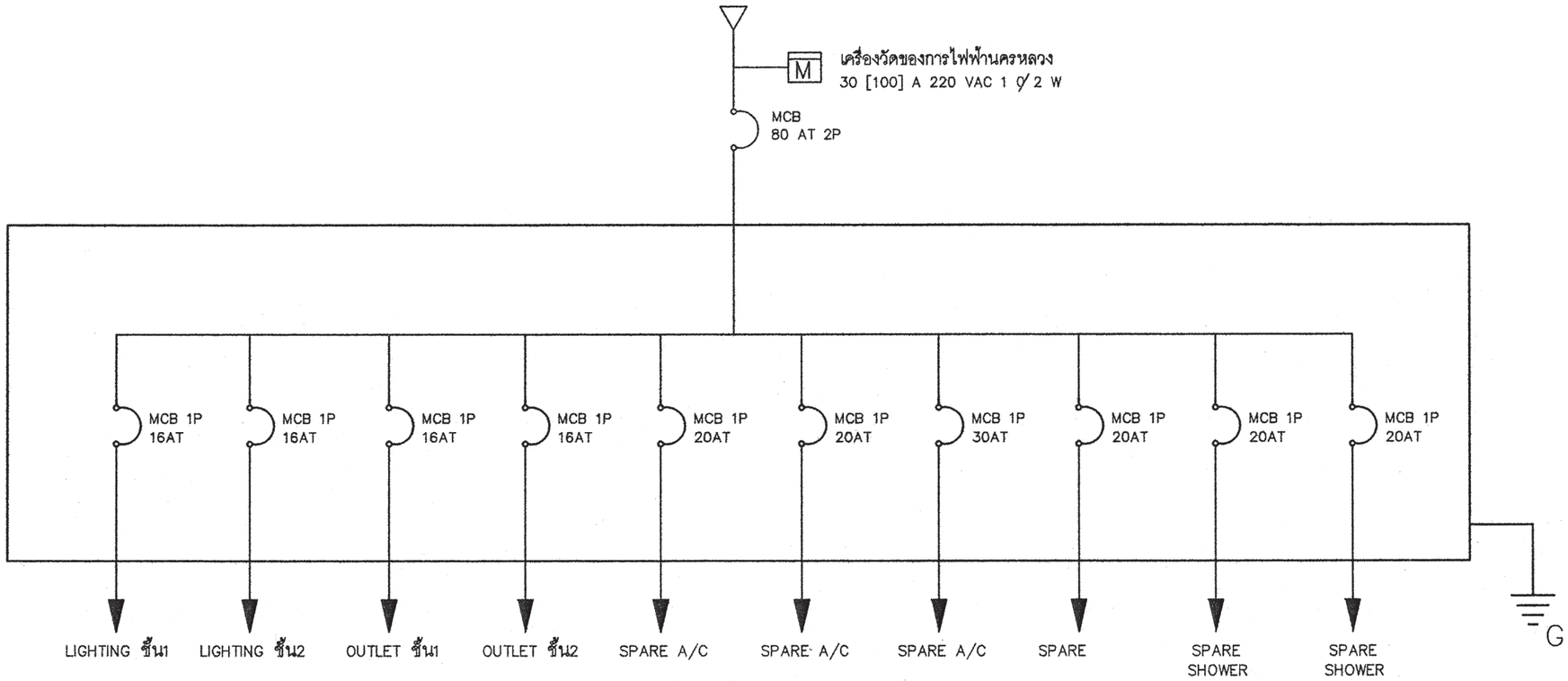

SINGLE LINE DIAGRAM

สัญลักษณ์ระบบไฟฟ้า

○	โคม DOWNLIGHT 1x11 W
▣	โคมกลมหลอด ฟลูออเรสเซนต์ 1x32 W พร้อมฝาครอบสีใส
▭	ดวงโคมหลอด ฟลูออเรสเซนต์ 1x18 W พร้อมฝาครอบสีใส
S	สวิตซ์ไฟฟ้าแบบธรรมดา
S_3	สวิตซ์ไฟฟ้าแบบ 3ทาง
⊖	เต้ารับไฟฟ้าแบบมีสายดิน
TV	เต้ารับทีวี
⊠	เต้ารับโทรศัพท์
Ⓙ	กล่องต่อสายไฟ
◪	แผงจ่ายไฟ
MCB	MINIATURE CIRCUIT BREAKER

รายการระบบงานไฟฟ้า

- แผงจ่ายไฟเป็นกล่องเหล็ก
- สายไฟตามมาตรฐานอุตสาหกรรม
- เต้ารับไฟฟ้าแบบมีสายดิน
- สวิตซ์ไฟฟ้าแบบธรรมดา และ สามทาง
- สายเมนวงจรย่อยขนาด 4 มม^2
- สายไฟเข้าเต้ารับขนาด 2.5 มม^2
- สายไฟเข้าดวงโคมขนาด 1 มม^2
- การเดินสายร้อยในท่อร้อยสายฝังในผนังส่วนการเดินสายในฝ้าเพดานให้เดินร้อยท่อร้อยยึดติดกับเสาหรือคาน
- สายไฟเข้าเครื่องทำน้ำอุ่น 3500 W ขนาด 4 มม^2
- สาย COAXIAL เข้าเต้ารับทีวีใช้ RG6
- สายโทรศัพท์เข้าเต้ารับโทรศัพท์ ขนาด 0.65 มม
- การต่อลงดินต้องเป็นไปตามกฎของการไฟฟ้านครหลวง
- ทิ้งสายข้างหนึ่งไว้ในกล่องต่อสายในห้องนอน หรือ ห้องน้ำ อีกข้างหนึ่งต่อเข้ากับ CIRCUIT BREAKER ในแผงจ่ายไฟ

สำนักการโยธา
กรุงเทพมหานคร

โครงการ
แบบบ้านยิ้มเพื่อประชาชน ระยะที่ 3

ตามนโยบาย
ม.ร.ว. สุขุมพันธุ์ บริพัตร
ผู้ว่าราชการกรุงเทพมหานคร
นายจุมพล สำเภาพล
รองผู้ว่าราชการกรุงเทพมหานคร
นางนินนาท ชลิตานนท์
ปลัดกรุงเทพมหานคร

ผู้อำนวยการสำนักการโยธา
รองผู้อำนวยการสำนักการโยธา
นายทวีศักดิ์ เลิศประพันธ์
ผู้อำนวยการสำนักงานออกแบบ
นายวัชรินทร์ บรรหต
หัวหน้ากลุ่มงานสถาปัตยกรรม
นายสินธุชัย บุญปักษ์
หัวหน้ากลุ่มงานวิศวกรรมอาคาร
นายอริยะ เมฆะกูล

สถาปนิก
นายปรีดิ์ พิมพ์ภา ส.สถ.2415
วิศวกรโครงสร้าง
นายวัฒโณ บัวศิริพบูลย์ สย.6633
วิศวกรไฟฟ้า
นายจรูญ มาสุรโต ภฟก.2457
วิศวกรสุขาภิบาล
นายศิระสิทธิ์ ทิมสถิตย์ สย.8489
วิศวกรเครื่องกล
นายช่างเขียนแบบ
นางสาวช่อผกา ยักษ์พันธ์

แบบ บ้านพักอาศัย 2 ชั้น
แบบที่ 070
ชื่อบ้าน รสสุคนธ์
เจ้าของ
สถานที่

แบบแสดง
สัญลักษณ์ระบบไฟฟ้า
รายการระบบไฟฟ้า

วันที่ :	เลขที่	รวม
30 พฤษภาคม 2557	E-01	2

แผ่นที่	รวมแผ่น
26	32

FILE :
รายการแก้ไขแบบ

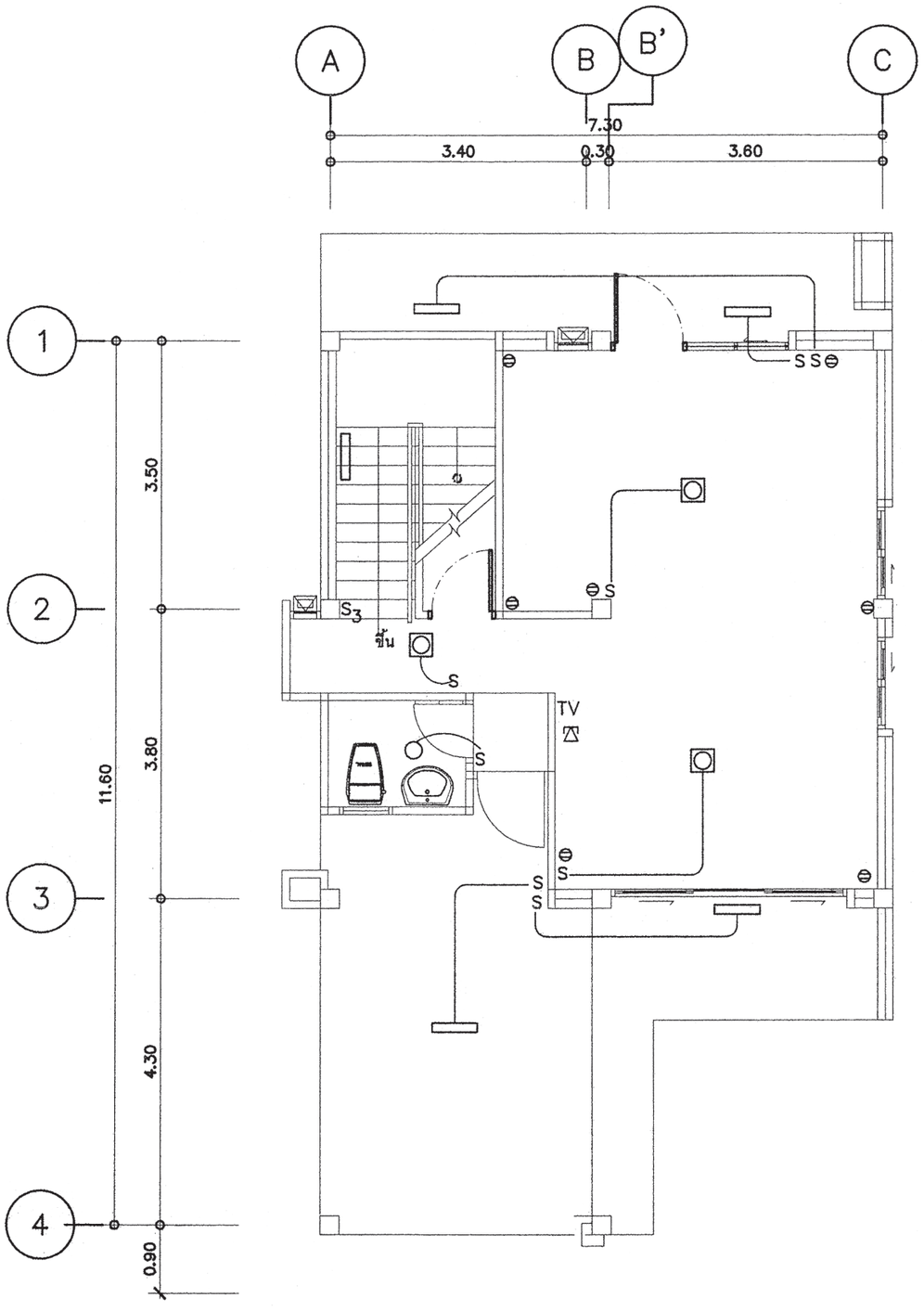

แปลนระบบไฟฟ้าแสงสว่าง เต้ารับไฟฟ้า โทรศัพท์ โทรทัศน์ชั้นล่าง

มาตราส่วน 1 : 75

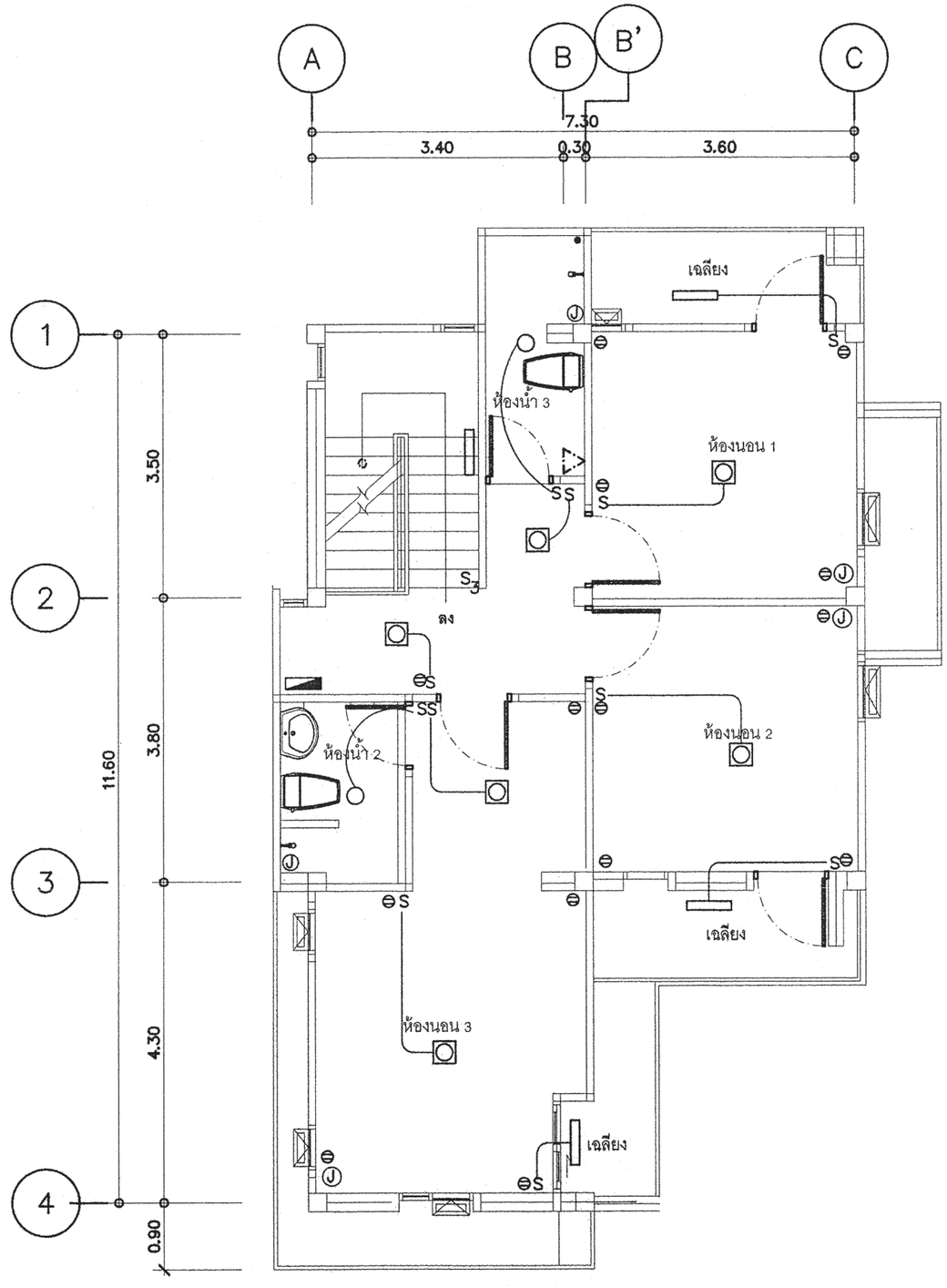

แปลนระบบไฟฟ้าแสงสว่าง เต้ารับไฟฟ้า ชั้นบน

มาตราส่วน 1 : 75

สำนักการ โยธา
กรุงเทพมหานคร

โครงการ

แบบบ้านยิ้มเพื่อประชาชน ระยะที่ 3

ตามนโยบาย

ม.ร.ว. สุขุมพันธุ์ บริพัตร
ผู้ว่าราชการกรุงเทพมหานคร

นายจุมพล สำเภาพล
รองผู้ว่าราชการกรุงเทพมหานคร

นางนินนาท ชลิตานนท์
ปลัดกรุงเทพมหานคร

ผู้อำนวยการสำนักการโยธา

รองผู้อำนวยการสำนักการโยธา
นายทวีศักดิ์ เลิศประพันธ์

ผู้อำนวยการสำนักงานออกแบบ
นายรัชตินทร์ บรรทด

หัวหน้ากลุ่มงานสถาปัตยกรรม
นายสินธุชัย บุญปักษ์

หัวหน้ากลุ่มงานวิศวกรรมอาคาร
นายธวิยะ เมฆะกุล

สถาปนิก
นายปรีดิ์ ฉิมาก ส.สถ.2415

วิศวกรโครงสร้าง
นายวัฒโณ บรัศไพบูลย์ สย.6633

วิศวกรไฟฟ้า
นายจรูญ มาสุรโค ภฟก.2457

วิศวกรสุขาภิบาล
นายจิระสิทธิ์ ทิมสถิตย์ สย.8489

วิศวกรเครื่องกล

นายช่างเขียนแบบ
นางสาวจรัสแก้ว อักษันธ์

แบบ บ้านพักอาศัย 2 ชั้น

แบบที่ 070

ชื่อบ้าน รสสุคนธ์

เจ้าของ

สถานที่

แบบแสดง
แปลนระบบไฟฟ้าแสงสว่าง เต้ารับไฟฟ้า
โทรศัพท์ โทรทัศน์ชั้นล่าง & บน

วันที่ :	เลขที่	รวม
30 พฤษภาคม 2557	E-02	2

แผ่นที่	รวมแผ่น
27	32

FILE :

รายการแก้ไขแบบ

ตารางที่ 1 แสดงการเลือกใช้ขนาดเครื่องสูบน้ำแบบอัตโนมัติสำหรับโครงการบ้านยิ้ม

ขนาดเครื่องสูบน้ำ (วัตต์)	จำนวนห้องน้ำของบ้าน	จำนวนชั้นของบ้าน
100	1 – 3	1 – 2
150	4	1 – 2
200	5	2 – 3
250	6	2 – 3
300	7	2 – 3

ตารางที่ 2 แสดงการเลือกใช้ขนาดถังเก็บน้ำแบบตั้งพื้นสำหรับโครงการบ้านยิ้ม

ชื่อ	จำนวนห้องนอนของบ้าน	ความจุ (ลบ.ม)
ถังเก็บน้ำ 1 (WT1)	1 – 2	1
ถังเก็บน้ำ 2 (WT2)	3 – 4	2
ถังเก็บน้ำ 3 (WT3)	5 – 6	3

ถังเก็บน้ำที่ใช้ ทำจากวัสดุไฟเบอร์กลาสเสริมแรงผลิตตามมาตรฐาน มอก. 435 – 2548

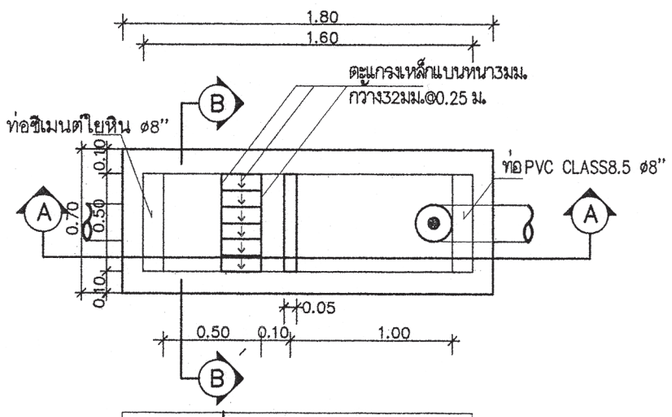

แปลนบ่อดักขยะและดักไขมัน

มาตราส่วน AS SHOWN

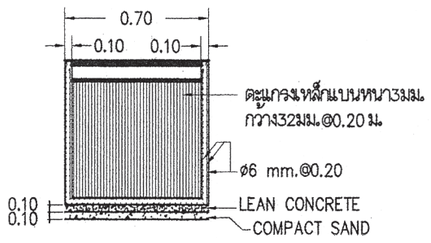

รูปตัด B–B

มาตราส่วน AS SHOWN

หมายถึง : บ่อตรวจคุณภาพน้ำ (ก่อนระบายลงสู่ท่อสาธารณะ)

: บ่อดักขยะและบ่อตรวจคุณภาพน้ำ (ก่อนระบายลงสู่ท่อสาธารณะ)

สัญลักษณ์ บ่อพัก : (ก่อนระบายลงสู่ท่อสาธารณะ)

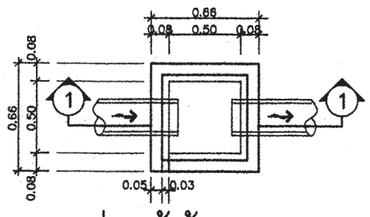

บ่อพักน้ำทิ้ง

มาตราส่วน AS SHOWN

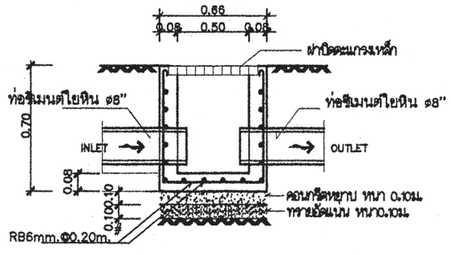

รูปตัด 1 – 1

มาตราส่วน AS SHOWN

ตารางที่ 3 แสดงการเลือกใช้ขนาดถังบำบัดน้ำเสียแบบฝังใต้ดินสำหรับโครงการบ้านยิ้ม

ชื่อ	จำนวนห้องนอนของบ้าน	ปริมาณการบำบัด(ลบ.ม./วัน)
ถังบำบัดน้ำเสีย 1 (WWTP 1)	1 – 2	1
ถังบำบัดน้ำเสีย 2 (WWTP 2)	3 – 4	2
ถังบำบัดน้ำเสีย 3 (WWTP 3)	5 – 6	3

ถังบำบัดน้ำเสียเป็นระบบเกรอะ – กรองไร้อากาศ ตัวถังทำจากวัสดุไฟเบอร์กลาสเสริมแรง สามารถรองรับปริมาณน้ำเสียได้ไม่น้อยกว่าตามที่กำหนดในตารางที่ 3 ที่ค่า BOD เข้าระบบไม่น้อยกว่า 250มิลลิกรัมต่อลิตร และค่า BOD ของน้ำที่ผ่านการบำบัดแล้วไม่เกิน 50มิลลิกรัมต่อลิตร

ตารางที่ 4 แสดงการเลือกใช้วัสดุท่อสำหรับโครงการบ้านยิ้ม

การใช้งาน	วัสดุ
ท่อประปา (CW)	ท่อ PVC Class 13.5 ผลิตตามมาตรฐาน มอก. 17 – 2532 ต่อด้วยน้ำยาประสานผลิตภัณฑ์เดียวกับผู้ผลิตท่อ
ท่อระบายน้ำโสโครก น้ำทิ้ง น้ำฝนและท่ออากาศ (S,W,RL,V)	ท่อ PVC Class 13.5 ผลิตตามมาตรฐาน มอก. 17 – 2532 ต่อด้วยน้ำยาประสานผลิตภัณฑ์เดียวกับผู้ผลิตท่อ

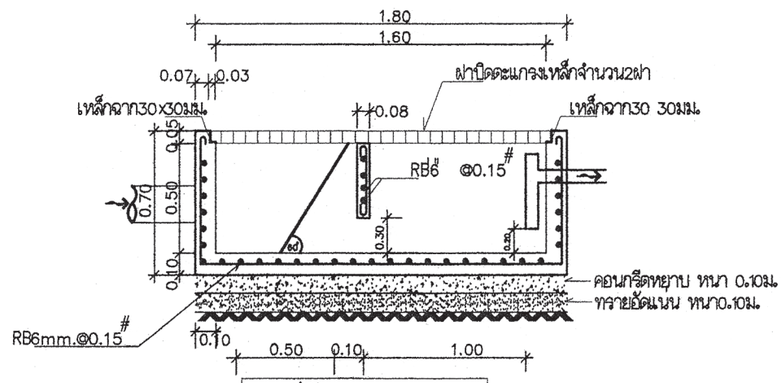

รูปตัด A–A

มาตราส่วน AS SHOWN

สำนักการโยธา
กรุงเทพมหานคร

โครงการ

แบบบ้านยิ้มเพื่อประชาชน ระยะที่ 3

ตามนโยบาย

ม.ร.ว. สุขุมพันธุ์ บริพัตร
ผู้ว่าราชการกรุงเทพมหานคร

นายจุมพล สำเภาพล
รองผู้ว่าราชการกรุงเทพมหานคร

นางนินนาท ชลิตานนท์
ปลัดกรุงเทพมหานคร

ผู้อำนวยการสำนักการโยธา

รองผู้อำนวยการสำนักการโยธา
นายทรีศักดิ์ เลิศประพันธ์

ผู้อำนวยการสำนักงานออกแบบ
นายรัชชินทร์ บรรพต

หัวหน้ากลุ่มงานสถาปัตยกรรม
นายสินธุชัย บุญปักษ์

หัวหน้ากลุ่มงานวิศวกรรมอาคาร
นายธวัชชะ เผ่ะกุล

สถาปนิก
นายปรีดิ์ ดีมาก ส.สถ.2415

วิศวกรโครงสร้าง
นายวันโณ บรัศโพบูลย์ สย.6833

วิศวกรไฟฟ้า
นายจรูญ มาสุรใจ ภฟก.2457

วิศวกรสุขาภิบาล
นายจีระสิทธิ์ ทิมสถิตย์ สย.8489

วิศวกรเครื่องกล

นายช่างเขียนแบบ
นางปุณยนุช ประกอบกิจ

แบบ บ้านพักอาศัย 2 ชั้น

แบบที่ 070

ชื่อบ้าน รสสุคนธ์

เจ้าของ

สถานที่

แบบแสดง

รายการประกอบแบบสุขาภิบาล

วันที่ :	เลขที่	รวม
30 พฤษภาคม 2557	SN–01	5

แผ่นที่	รวมแผ่น
28	32

FILE :

รายการแก้ไขแบบ

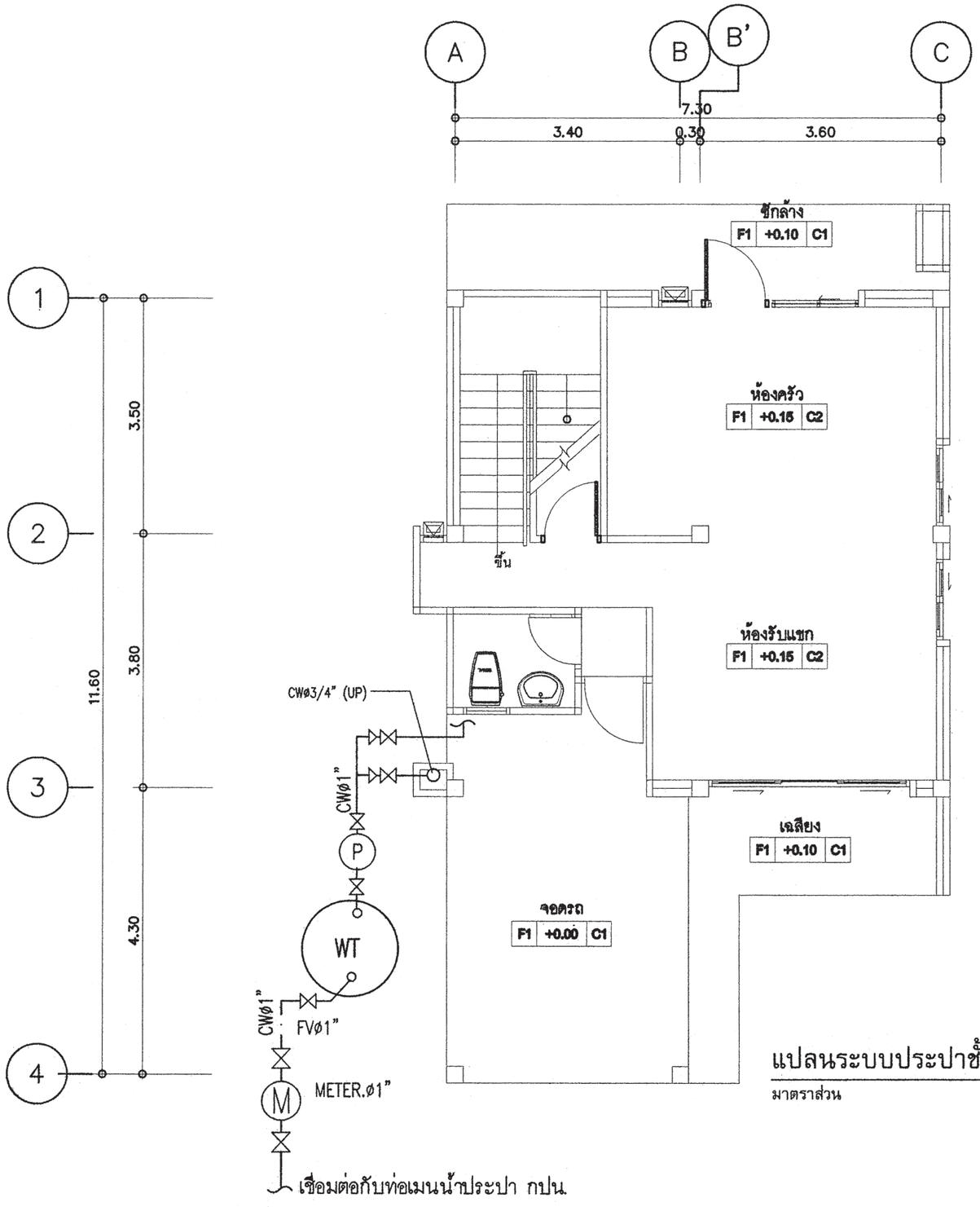

แปลนระบบประปาชั้นล่าง

มาตราส่วน 1 : 100

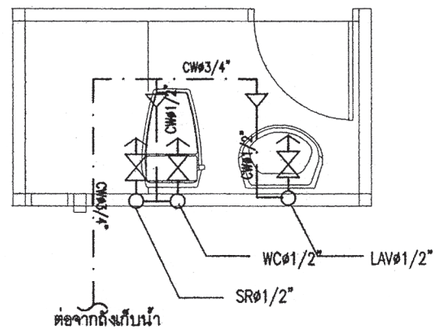

แบบขยายระบบประปาห้องน้ำ1

มาตราส่วน 1 : 50

สำนักการโยธา
กรุงเทพมหานคร

โครงการ

แบบบ้านยิ้มเพื่อประชาชน ระยะที่ 3

ตามนโยบาย

ม.ร.ว. สุขุมพันธุ์ บริพัตร
ผู้ว่าราชการกรุงเทพมหานคร

นายจุมพล สำเภาพล
รองผู้ว่าราชการกรุงเทพมหานคร

นางนินนาท ชลิตานนท์
ปลัดกรุงเทพมหานคร

ผู้อำนวยการสำนักการโยธา

รองผู้อำนวยการสำนักการโยธา
นายทวีศักดิ์ เลิศประพันธ์

ผู้อำนวยการสำนักงานออกแบบ
นายรัชชินทร์ บรรหต

หัวหน้ากลุ่มงานสถาปัตยกรรม
นายสินธุชัย บุญปักษ์

หัวหน้ากลุ่มงานวิศวกรรมอาคาร
นายอริยะ เมฆะกุล

สถาปนิก
นายปรีดิ์ ฉิมมาก ส.สถ.2415

วิศวกรโครงสร้าง
นายวัฒโณ บรัศโพบูลย์ สย.6633

วิศวกรไฟฟ้า
นายจรูญ มาสุรใจ ภฟก.2457

วิศวกรสุขาภิบาล
นายจีระสิทธิ์ ทิมสถิตย์ สย.8489

วิศวกรเครื่องกล

นายช่างเขียนแบบ
นางปุณยนุช ประกอบกิจ

แบบ	บ้านพักอาศัย 2 ชั้น
แบบที่	070
ชื่อบ้าน	รสสุคนธ์
เจ้าของ	
สถานที่	

แบบแสดง
แปลนระบบประปาชั้นล่าง

วันที่ :	เลขที่	รวม
30 พฤษภาคม 2557	SN-02	5

แผ่นที่	รวมแผ่น
29	32

FILE :

รายการแก้ไขแบบ

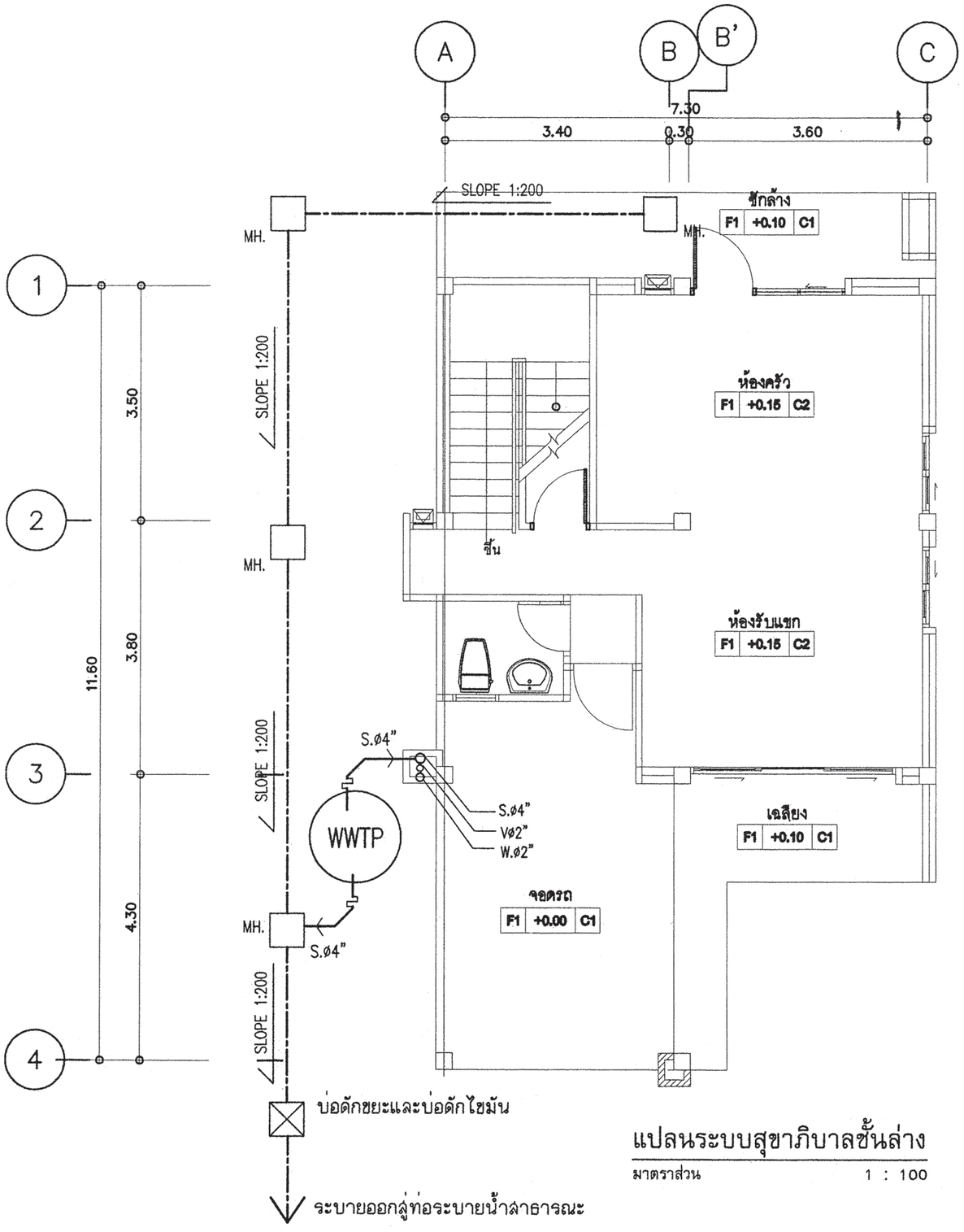

แปลนระบบสุขาภิบาลชั้นล่าง

มาตราส่วน 1 : 100

สัญลักษณ์	อักษรย่อ	รายละเอียด
W	W	ท่อน้ำเสีย[PVC มอก. CLASS 8.5]
S	S	ท่อน้ำทิ้งส้วม [PVC มอก. CLASS 8.5]
V	V	ท่อระบายอากาศ [PVC มอก. CLASS 8.5]
⋈	⋈	จุดปลายท่อน้ำดี [ก๊อกน้ำSTOP VALE]
	CW	ท่อน้ำดี[CW][PVC มอก. CLASS 13.5]
	—	แนวท่อใยหิน เส้นผ่าศูนย์กลาง 0.20 ม
	—	แนวเขตที่ดิน
FD	FD	ท่อระบายน้ำที่พื้น[PVC มอก. CLASS 8.5]
RD	RD	ท่อระบายน้ำฝน[PVC มอก. CLASS 8.5]
	FCO	FLOOR CLEANOUT
M	M	มาตรวัดน้ำ
P	P	ปั๊มน้ำ
MH.	—	บ่อพักน้ำทิ้งสำเร็จรูป ขนาด 0.40X0.40 ม
		ถังบำบัดน้ำเสีย (WWTP)

หมายเหตุ

ผังบริเวณนี้เป็นเพียงตัวอย่างเพื่อประมาณราคา ค่าก่อสร้างส่วนประกอบอาคารเท่านั้น
ส่วนรายละเอียดของสถานที่จริง ให้กำหนดรายละเอียดขณะก่อสร้าง
ส่วนที่มิได้ปรากฏในแบบให้ปฏิบัติตาม พรบ.ควบคุมอาคารและ ข้อบัญญัติกรุงเทพมหานคร

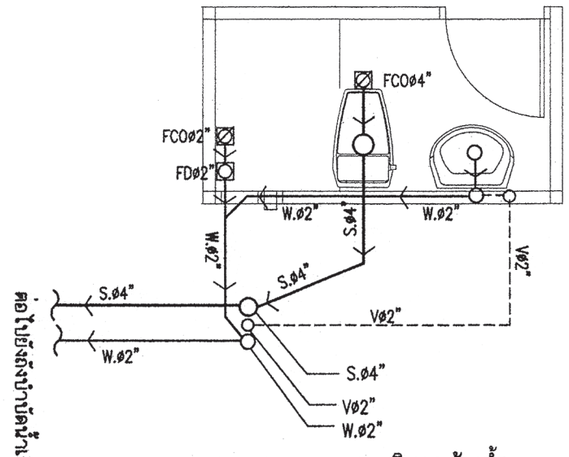

แบบขยายระบบสุขาภิบาลห้องน้ำ1

มาตราส่วน 1 : 50

สำนักการ โยธา
กรุงเทพมหานคร

โครงการ
แบบบ้านยิ้มเพื่อประชาชน ระยะที่ 3

ตามนโยบาย
ม.ร.ว. สุขุมพันธุ์ บริพัตร
ผู้ว่าราชการกรุงเทพมหานคร
นายจุมพล สำเภาพล
รองผู้ว่าราชการกรุงเทพมหานคร
นางนินนาท ชลิตานนท์
ปลัดกรุงเทพมหานคร

ผู้อำนวยการสำนักการโยธา
รองผู้อำนวยการสำนักการโยธา
นายทวีศักดิ์ เลิศประพันธ์
ผู้อำนวยการสำนักงานออกแบบ
นายรังสินทร์ บรรพต
หัวหน้ากลุ่มงานสถาปัตยกรรม
นายสินธุชัย บุญปักษ์
หัวหน้ากลุ่มงานวิศวกรรมอาคาร
นายอธิระ เมฆะกูล

สถาปนิก
นายปรีดิ์ ฉิมภก ส.สถ.2415
วิศวกรโครงสร้าง
นายวัณโณ บรัศโพบูลย์ สย.6633
วิศวกรไฟฟ้า
นายพรูญ มาสุขใจ ภฟก.2457
วิศวกรสุขาภิบาล
นายศิระสิทธิ์ ทิมสถิตย์ สย.8489
วิศวกรเครื่องกล
นายช่างเขียนแบบ
นางบุณยนุช ประกอบกิจ

แบบ บ้านพักอาศัย 2 ชั้น
แบบที่ 070
ชื่อบ้าน รสสุคนธ์
เจ้าของ
สถานที่

แบบแสดง
แปลนระบบสุขาภิบาลชั้นล่าง

วันที่ :	เลขที่	รวม
30 พฤษภาคม 2557	SN-03	5

แผ่นที่	รวมแผ่น
30	32

FILE :
รายการแก้ไขแบบ

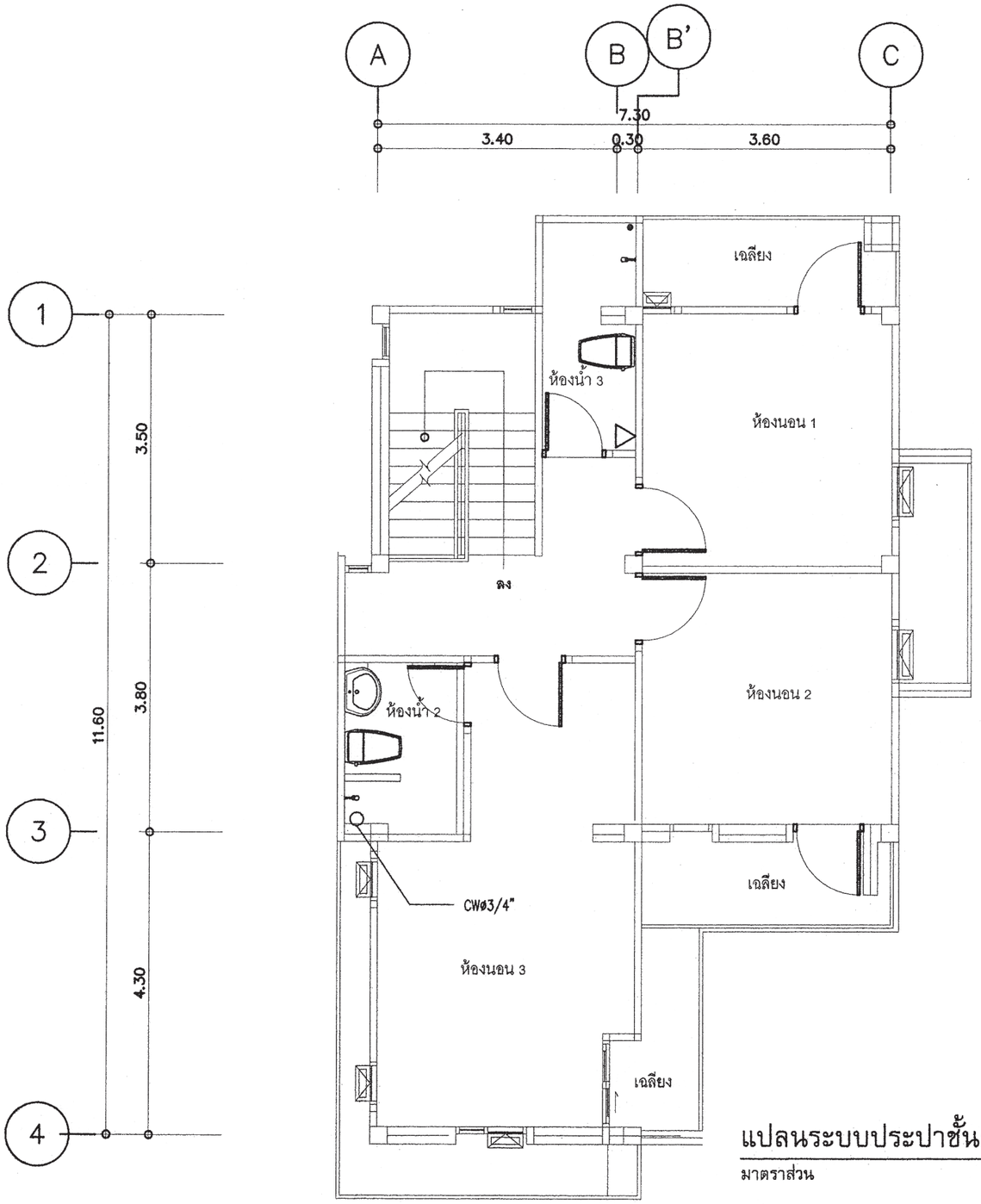

แปลนระบบประปาชั้น2

มาตราส่วน 1 : 100

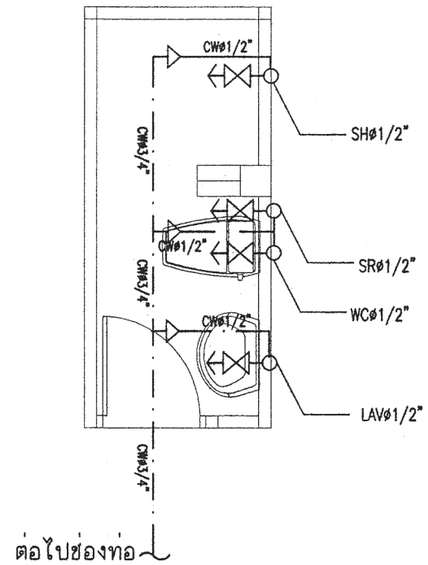

แบบขยายระบบประปาห้องน้ำ3

มาตราส่วน 1 : 50

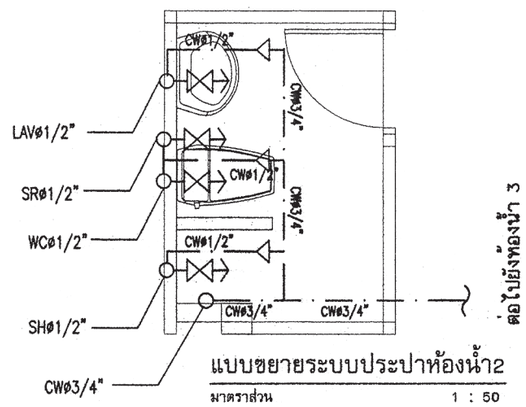

แบบขยายระบบประปาห้องน้ำ2

มาตราส่วน 1 : 50

สำนักการ โยธา
กรุงเทพมหานคร

โครงการ

แบบบ้านยิ้มเพื่อประชาชน ระยะที่ 3

ตามนโยบาย

ม.ร.ว. สุขุมพันธุ์ บริพัตร
ผู้ว่าราชการกรุงเทพมหานคร

นายจุมพล สำเภาพล
รองผู้ว่าราชการกรุงเทพมหานคร

นางนินนาท ชลิตานนท์
ปลัดกรุงเทพมหานคร

ผู้อำนวยการสำนักการโยธา

รองผู้อำนวยการสำนักการโยธา
นายทวีศักดิ์ เลิศประพันธ์

ผู้อำนวยการสำนักงานออกแบบ
นายวัชรินทร์ บรรหต

หัวหน้ากลุ่มงานสถาปัตยกรรม
นายสินธุชัย บุญปักษ์

หัวหน้ากลุ่มงานวิศวกรรมอาคาร
นายอริยะ เมฆะกุล

สถาปนิก
นายปรีดิ์ ฉิมภก ส.สถ.2415

วิศวกรโครงสร้าง
นายวัณโณ บรัศโพบูลย์ สย.6633

วิศวกรไฟฟ้า
นายจรูญ มาสุรใจ ภฟก.2457

วิศวกรสุขาภิบาล
นายศิระสิทธิ์ ทิมสถิตย์ สย.8489

วิศวกรเครื่องกล

นายช่างเขียนแบบ
นางปุณยนุช ประกอบกิจ

แบบ บ้านพักอาศัย 2 ชั้น
แบบที่ 070
ชื่อบ้าน รสสุคนธ์

เจ้าของ

สถานที่

แบบแสดง
แปลนระบบประปาชั้น2

วันที่ :	เลขที่	รวม
30 พฤษภาคม 2557	SN-04	5

แผ่นที่	รวมแผ่น
31	32

FILE :

รายการแก้ไขแบบ

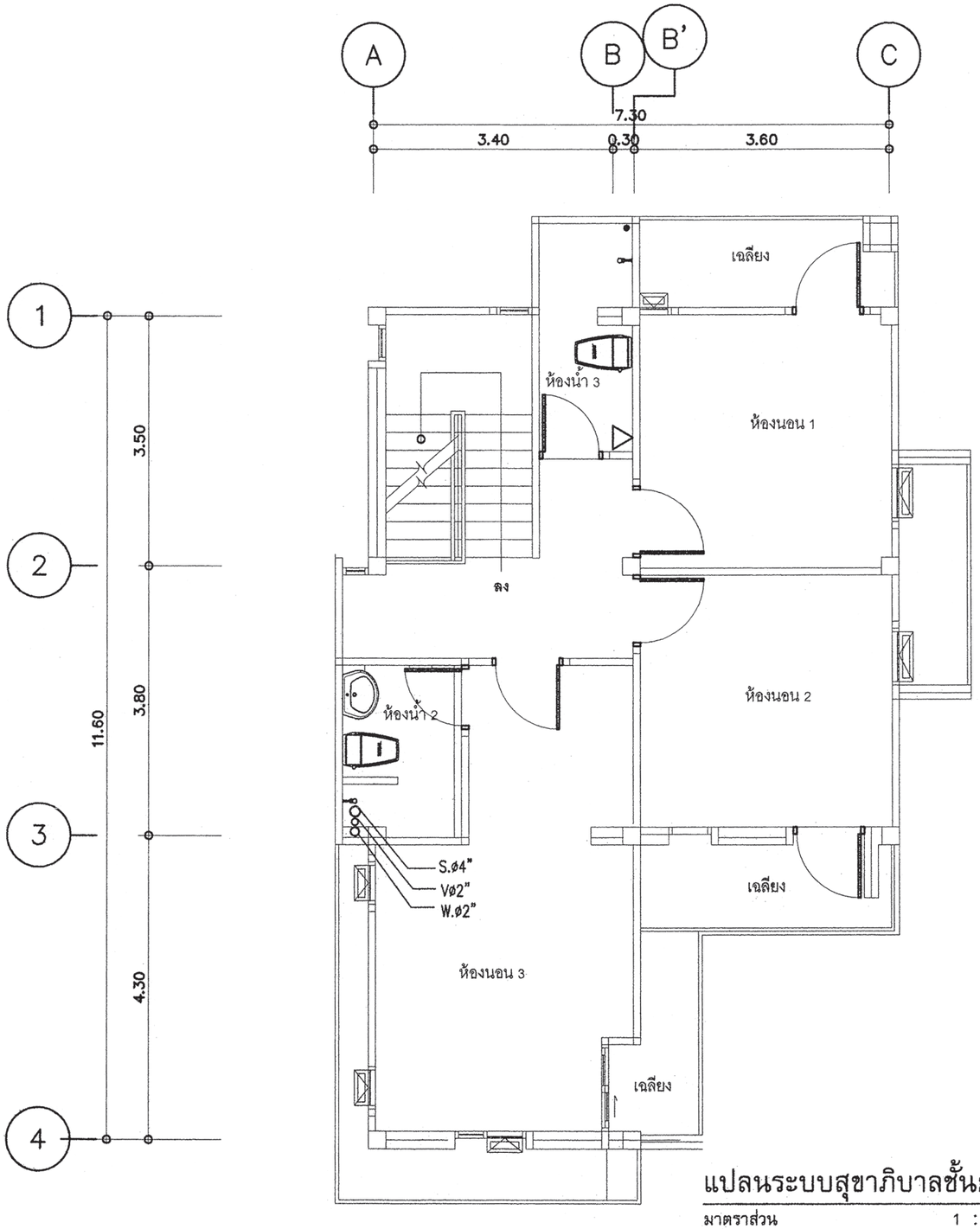

แปลนระบบสุขาภิบาลชั้น2

มาตราส่วน 1 : 100

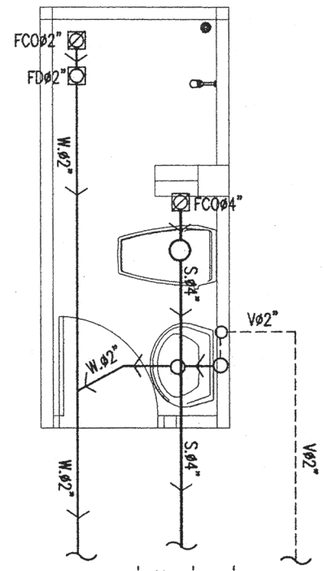

แบบขยายระบบสุขาภิบาลห้องน้ำ3

มาตราส่วน 1 : 50

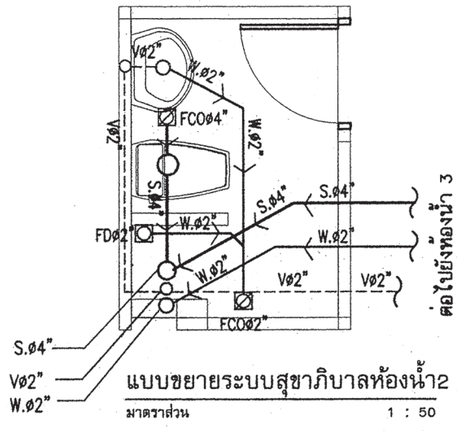

แบบขยายระบบสุขาภิบาลห้องน้ำ2

มาตราส่วน 1 : 50

สำนักการ โยธา
กรุงเทพมหานคร

โครงการ

แบบบ้านยิ้มเพื่อประชาชน ระยะที่ 3

ตามนโยบาย

ม.ร.ว. สุขุมพันธุ์ บริพัตร
ผู้ว่าราชการกรุงเทพมหานคร

นายจุมพล สำเภาพล
รองผู้ว่าราชการกรุงเทพมหานคร

นางนินนาท ชลิตานนท์
ปลัดกรุงเทพมหานคร

ผู้อำนวยการสำนักการโยธา

รองผู้อำนวยการสำนักการโยธา
นายทวีศักดิ์ เลิศประพันธ์

ผู้อำนวยการสำนักงานออกแบบ
นายรัชชินทร์ บรรหต

หัวหน้ากลุ่มงานสถาปัตยกรรม
นายสินธุชัย บุญปักษ์

หัวหน้ากลุ่มงานวิศวกรรมอาคาร
นายอริยะ เผ่ะกุล

สถาปนิก
นายปรีดิ์ ฉิมภก ส.สถ.2415

วิศวกรโครงสร้าง
นายวัณโณ บรัศโพบูลย์ สย.6633

วิศวกรไฟฟ้า
นายจรูญ มาสุรใจ ภฟก.2457

วิศวกรสุขาภิบาล
นายศิระสิทธิ์ ทิมสถิตย์ สย.8489

วิศวกรเครื่องกล

นายช่างเขียนแบบ
นางปุณยนุช ประกอบกิจ

แบบ บ้านพักอาศัย 2 ชั้น

แบบที่ 070

ชื่อบ้าน รสสุคนธ์

เจ้าของ

สถานที่

แบบแสดง
แปลนระบบสุขาภิบาลชั้น2

วันที่ :	เลขที่	รวม
30 พฤษภาคม 2557	SN-05	5

แผ่นที่	รวมแผ่น
32	32

FILE :

รายการแก้ไขแบบ

สัญลักษณ์ประกอบแบบสถาปัตยกรรม

2	แนวศูนย์กลางเสาทางตั้ง
B	แนวศูนย์กลางเสาทางนอน
	ทิศเหนือ
	เส้นแสดงขอบเขตที่ดิน
	เส้นแสดงแนวศูนย์กลาง
	เส้นแสดงแนวที่ร้อนหรือจะมีในอนาคตหรือ
	ของเดิมที่ต้องเคลื่อนย้ายออก
	เส้นแสดงระยะตัด
	ศูนย์กลางถึงศูนย์กลาง
	ศูนย์กลางถึงริม
	ริมถึงริม
+3.00	ระดับในแปลน
▽ +3.00	ระดับในรูปตัด
3	พื้น
2	ผนัง
1	ฝ้าเพดาน
4	ประตู
5	หน้าต่าง

สัญลักษณ์ประกอบแบบสถาปัตยกรรม

	ดินถม
	ทรายหยาบอัดแน่น
	คอนกรีตเสริมเหล็ก
	ผนังก่ออิฐครึ่งแผ่น
	ผนังก่ออิฐเต็มแผ่น
	ผนังก่ออิฐเต็มหน้าเสา
	ผนังโครงคร่าไม้
	ผนัง GLASS BLOCK
1 A-05	หมายเลขแสดงรูปด้าน สัญญลักษณ์แสดงรูปด้าน แสดงในแบบแผ่นที่
2	หมายเลขแสดงรูปด้าน สัญญลักษณ์แสดงรูปด้านในแผ่นเดียวกัน
2-2 A-07	หมายเลขแสดงรูปตัด สัญญลักษณ์แสดงแนวตัด แสดงในแบบแผ่นที่
1-1	หมายเลขแสดงรูปตัด สัญญลักษณ์แสดงแนวตัดในแผ่นเดียวกัน
D-1 A-07	หมายเลขแสดงแบบขยาย สัญญลักษณ์แสดงแบบขยาย แสดงในแบบแผ่นที่
D-3	หมายเลขแสดงแบบขยาย สัญญลักษณ์แสดงแบบขยายในแผ่นเดียวกัน

สารบัญแบบสถาปัตยกรรม

แผ่นที่	รายการ	แผ่นที่	รายการ
A-01	สัญลักษณ์ประกอบแบบ ,รายการประกอบแบบ		
A-02	ผังบริเวณ ,แผนที่ผังเขต		
A-03	แปลนชั้นล่าง		
A-04	แปลนชั้นบน		
A-05	แปลนหลังคา		
A-06	รูปตัดตามขวาง A-A		
A-07	รูปตัดตามยาว B-B		
A-08	รูปด้านหน้า 1 ,รูปด้านหลัง 3		
A-09	รูปด้านข้างซ้าย 2		
A-10	รูปด้านข้างขวา 4		
A-11	แบบขยายประตู-หน้าต่าง 1		
A-12	แบบขยายประตู-หน้าต่าง 2		
A-13	แบบขยายบันได		
A-14	แบบขยายห้องน้ำ-ส้วม 1		
A-15	แบบขยายห้องน้ำ-ส้วม 2		
A-16	แบบขยายห้องน้ำ-ส้วม 3		

สารบัญแบบวิศวกรรมไฟฟ้าและสื่อสาร

E-01	สัญลักษณ์ระบบไฟฟ้า ,รายการระบบไฟฟ้า
E-02	แปลนระบบไฟฟ้าชั้นล่าง แปลนระบบไฟฟ้าชั้นบน

สารบัญแบบวิศวกรรมโครงสร้าง

S-01	รายการประกอบแบบโครงสร้าง
S-02	แปลนฐานราก,เสา แปลนคานชั้นล่าง
S-03	แปลนคานชั้นบน แปลนคานหลังคา
S-04	แปลนโครงสร้างหลังคา
S-05	แบบขยายโครงสร้าง 1
S-06	แบบขยายโครงสร้าง 2

สารบัญแบบวิศวกรรมสุขาภิบาล

SN-01	รายการประกอบแบบสุขาภิบาล
SN-02	แปลนระบบสุขาภิบาลชั้นล่าง
SN-03	แปลนระบบประปาชั้นล่าง
SN-04	แปลนระบบสุขาภิบาลชั้นบน
SN-05	แปลนระบบประปาชั้นบน

สารบัญแบบวิศวกรรมเครื่องกล

รายการพื้น

F1	พื้นซีเมนต์ ผิวขัดมัน ผสมน้ำยากันซึม
F2	พื้น คสล. ผิวปูกระเบื้องเกรนิตโต้ กำหนดสีและขนาดภายหลัง
F3	พื้น คสล. ผิวปูกระเบื้องเซรามิคผิวกันลื่น ชนิดปูพื้น กำหนดสีและขนาดภายหลัง
F4	พื้น คสล. ผิวปูปาร์เก้ไม้เนื้อแข็ง
B1	บัวเชิงผนังไม้เนื้อแข็งขนาด 1/4''x4'' ทาสี

รายการฝ้าเพดาน

C1	ฝ้าอิฐมอญอัดกาวหนา 30มม.โครงเคร่าเม.บ. T-BAR ขนาด 0.60x0.60 มม.
C2	ฝ้าอิฐมอญอัดกาวชั้นหนา 30มม.โครงเคร่าเม.บ. T-BAR ขนาด 0.60x0.60มม
C3	ฝ้าเพดาน FIBER CEMENT BOARD ทาสีโครงคร่าเหล็ก 1"x1"กรุตาข่ายกันแมลง

รายการผนัง

W1	ผนังก่ออิฐมวลเบาฉาบปูนเรียบ ทาสีภายนอก
W2	ผนังก่ออิฐมวลเบาฉาบปูนเรียบ ทาสีภายใน
W3	ผนังก่ออิฐมวลเบาฉาบปูนเตรียมผิว บุกระเบื้องเซรามิค

หมายเหตุ – สีอาคารใช้ตามมาตรฐาน TOA SUPERSHIELD DURACLEAN หรือเทียบเท่า

หมายเหตุ

1. ระยะในแปลนเป็นระบบเมตริก หน่วยวัดเป็นเมตร
2. ระยะในแบบบ่งชี้ตัวเลขเป็นเกณฑ์ ห้ามวัด ประมาณหรือคาดคะเน
3. การก่อสร้างต้องเป็นไปตามมาตราฐานงานก่อสร้างกรมโยธาธิการ

สำนักการ โยธา
กรุงเทพมหานคร

โครงการ

แบบบ้านยิ้มเพื่อประชาชน ระยะที่ 3

ตามนโยบาย

ม.ร.ว. สุขุมพันธุ์ บริพัตร
ผู้ว่าราชการกรุงเทพมหานคร

นายจุมพล สำเภาพล
รองผู้ว่าราชการกรุงเทพมหานคร

นางนิ่นนาท ชลิตานนท์
ปลัดกรุงเทพมหานคร

ผู้อำนวยการสำนักการโยธา	
รองผู้อำนวยการสำนักการโยธา	
นายทวีลักษ์ เลิศประพันธ์	
ผู้อำนวยการสำนักงานออกแบบ	
นายวิชัรินทร์ บรรพต	
หัวหน้ากลุ่มงานสถาปัตยกรรม	
นายสันชูชัย บุญบัก	
หัวหน้ากลุ่มงานวิศวกรรมอาคาร	
นายอริยะ เมฆะกูล	
สถาปนิก	
นายพัฒเดช เพ็ชร์คำ	ส.ถ. 2561
วิศวกรโครงสร้าง	
นายชูเวช เลขปาน	ภย.43016
วิศวกรไฟฟ้า	
นายจรูญ มาลุธใจ	ภฟา.2457
วิศวกรสุขาภิบาล	
นายจิระสิทธิ์ พิมลดย	สย.8489
วิศวกรเครื่องกล	
นายช่างเขียนแบบ	
นายชนก ศรีเจลิม	

แบบ บ้านพักอาศัย 2 ชั้น

แบบที่ 071

ชื่อบ้าน ราชพัฒ

เจ้าของ

สถานที่

แบบแสดง
สัญลักษณ์ประกอบแบบ
รายการประกอบแบบ

วันที่ :	เลขที่	รวม
ธันวาคม 2553 มิถุนายน 2557	A-01	16

แผ่นที่	รวมแผ่น
1	29

FILE:

รายการแก้ไขแบบ

สำนักการ โยธา
กรุงเทพมหานคร

โครงการ

แบบบ้านยิ้มเพื่อประชาชน ระยะที่ 3

ตามนโยบาย

ม.ร.ว. สุขุมพันธุ์ บริพัตร
ผู้ว่าราชการกรุงเทพมหานคร

นายจุมพล สำเภาพล
รองผู้ว่าราชการกรุงเทพมหานคร

นางนิ่นนาท ชลิตานนท์
ปลัดกรุงเทพมหานคร

ผู้อำนวยการสำนักการโยธา	
รองผู้อำนวยการสำนักการโยธา	
นายทวีศักดิ์ เลิศประพันธ์	
ผู้อำนวยการสำนักงานออกแบบ	
นายวัชรินทร์ บรรพต	
หัวหน้ากลุ่มงานสถาปัตยกรรม	
นายสินธุชัย บุญปักษ์	
หัวหน้ากลุ่มงานวิศวกรรมอาคาร	
นายอรัยยะ เมฆะกุล	
สถาปนิก	
นายพิชเณศ เพ็ชร์ชำ	ส.สถ. 2561
วิศวกรโครงสร้าง	
นายชูเวช เลินปาน	ภย.43016
วิศวกรไฟฟ้า	
นายจรูญ มาลุธใจ	ภฟก.2457
วิศวกรสุขาภิบาล	
นายจิระสิทธิ์ ทิมสถิตย	สย.8489
วิศวกรเครื่องกล	
นายช่างเขียนแบบ	
นายชนก ศรีเจลิม	

แบบ บ้านพักอาศัย 2 ชั้น

แบบที่ 071

ชื่อบ้าน ราชดัด

เจ้าของ

สถานที่

แบบแสดง

ผังบริเวณ
แผนที่สังเขป

วันที่ :	เลขที่	รวม
ธันวาคม 2553	A-02	16
มิถุนายน 2557		

แผ่นที่	รวมแผ่น
2	29

FILE:

รายการแก้ไขแบบ

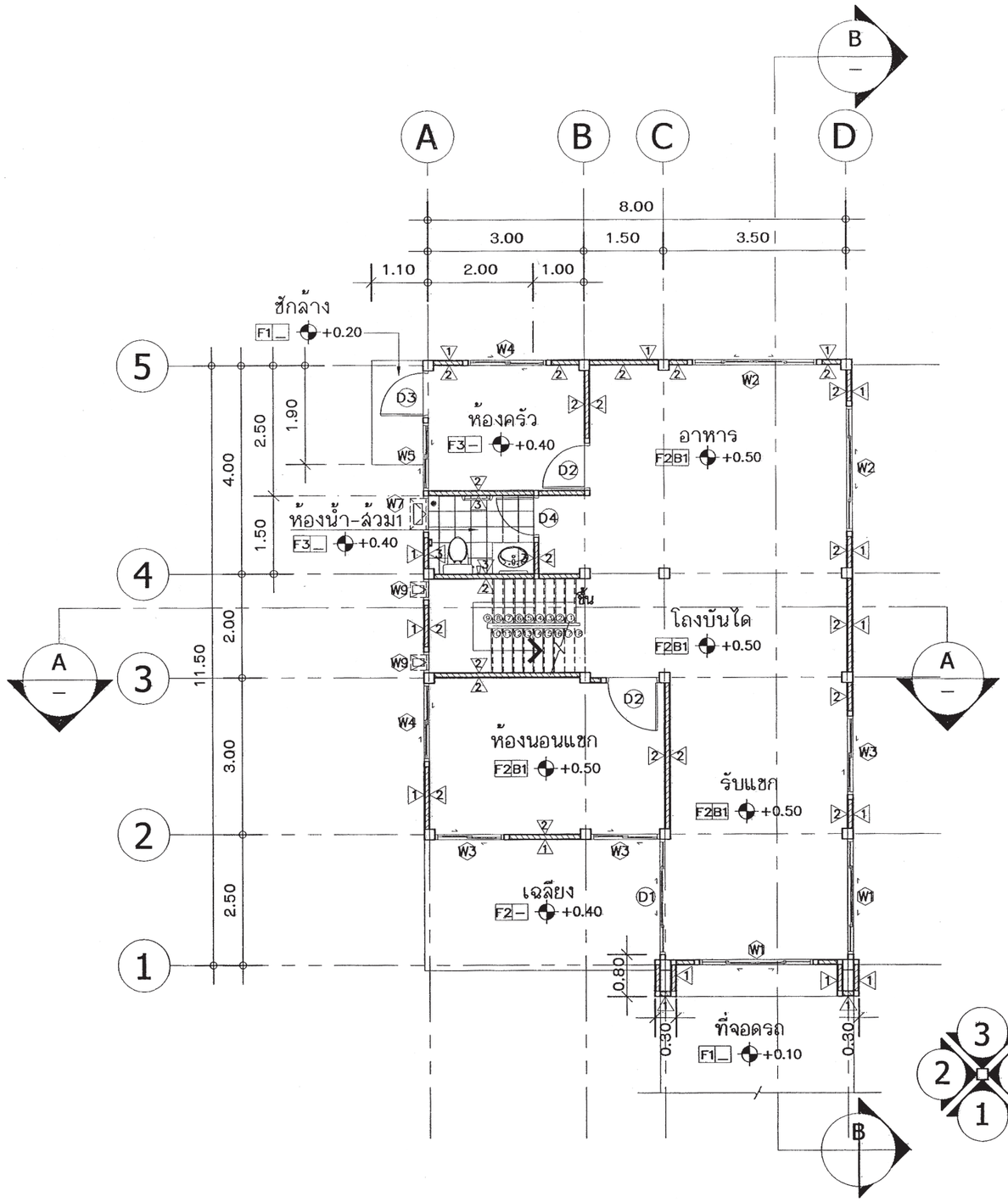

แปลนพื้นชั้นล่าง

มาตราส่วน 1:100

สำนักการโยธา
กรุงเทพมหานคร

โครงการ

แบบบ้านยิ้มเพื่อประชาชน ระยะที่ 3

ตามนโยบาย

ม.ร.ว. สุขุมพันธุ์ บริพัตร
ผู้ว่าราชการกรุงเทพมหานคร

นายจุมพล สำเภาพล
รองผู้ว่าราชการกรุงเทพมหานคร

นางนิ่นนาท ชลิตานนท์
ปลัดกรุงเทพมหานคร

ผู้อำนวยการสำนักการโยธา	
รองผู้อำนวยการสำนักการโยธา	
นายทวีศักดิ์ เลิศประพันธ์	
ผู้อำนวยการสำนักงานออกแบบ	
นายวัชรินทร์ บรรพต	
หัวหน้ากลุ่มงานสถาปัตยกรรม	
นายสินธุชัย บุญปักษ์	
หัวหน้ากลุ่มงานวิศวกรรมอาคาร	
นายอริยะ เมฆะกูล	
สถาปนิก	
นายทิฆเณศ เพ็ชร์คำ	สถล. 2587
วิศวกรโครงสร้าง	
นายชูเวช เล่นปาน	ภย.431016
วิศวกรไฟฟ้า	
นายจรูญ มาสุขใจ	ภฟก.2457
วิศวกรสุขาภิบาล	
นายจิระศิทธิ์ ทิมสถย	สย.8489
วิศวกรเครื่องกล	
นายช่างเขียนแบบ	
นายชนก ศรีเฉลิม	

แบบ บ้านพักอาศัย 2 ชั้น

แบบที่ 071

ชื่อบ้าน ราชดัด

เจ้าของ

สถานที่

แบบแสดง

แปลนพื้นชั้นล่าง

รับที่ :	เลขที่	รวม
ธันวาคม 2553	A-03	16
มิถุนายน 2557		

แผ่นที่	รวมแผ่น
3	29

FILE:

รายการแก้ไขแบบ

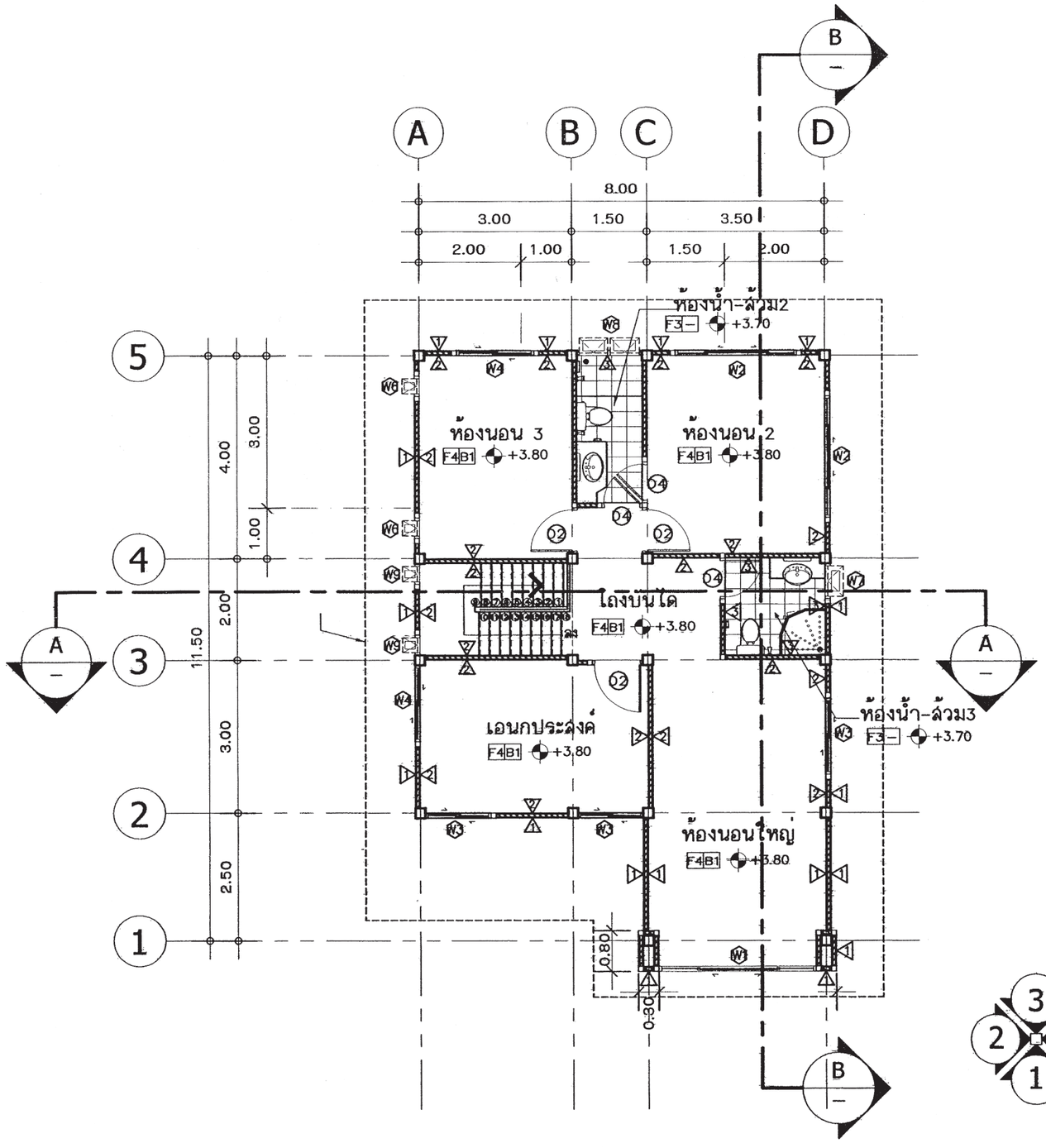

แปลนพื้นชั้นบน

มาตราส่วน 1:100

สำนักการ โยธา
กรุงเทพมหานคร

โครงการ

แบบบ้านยิ้มเพื่อประชาชน ระยะที่ 3

ตามนโยบาย

ม.ร.ว. สุขุมพันธุ์ บริพัตร
ผู้ว่าราชการกรุงเทพมหานคร

นายจุมพล สำเภาพล
รองผู้ว่าราชการกรุงเทพมหานคร

นางนิ่นนาท ชลิตานนท์
ปลัดกรุงเทพมหานคร

ผู้อำนวยการสำนักการโยธา	
รองผู้อำนวยการสำนักการโยธา	
นายทวีศักดิ์ เลิศประพันธ์	
ผู้อำนวยการสำนักงานออกแบบ	
นายวัชรินทร์ บรรพต	
หัวหน้ากลุ่มงานสถาปัตยกรรม	
นายสินธุชัย บุญปักษ์	
หัวหน้ากลุ่มงานวิศวกรรมอาคาร	
นายอริยะ เมฆะกุล	
สถาปนิก	
นายพิรเณศ เพ็ชรคำ	ส.สถ. 2561
วิศวกรโครงสร้าง	
นายชูเวช เลบปาน	ภย.43016
วิศวกรไฟฟ้า	
นายจรูญ มาลุชใจ	ภฟก.2457
วิศวกรสุขาภิบาล	
นายจิระสิทธิ์ ทิมสถอย	สย.8489
วิศวกรเครื่องกล	
นายช่างเขียนแบบ	
นายชนก คริเฉลิม	

แบบ บ้านพักอาศัย 2 ชั้น

แบบที่ 071

ชื่อบ้าน ราชดัด

เจ้าของ

สถานที่

แบบแสดง

แปลนพื้นชั้นบน

วันที่ :	เลขที่	รวม
ธันวาคม 2553 มิถุนายน 2557	A-04	16

แผ่นที่	รวมแผ่น
4	29

FILE:

รายการแก้ไขแบบ

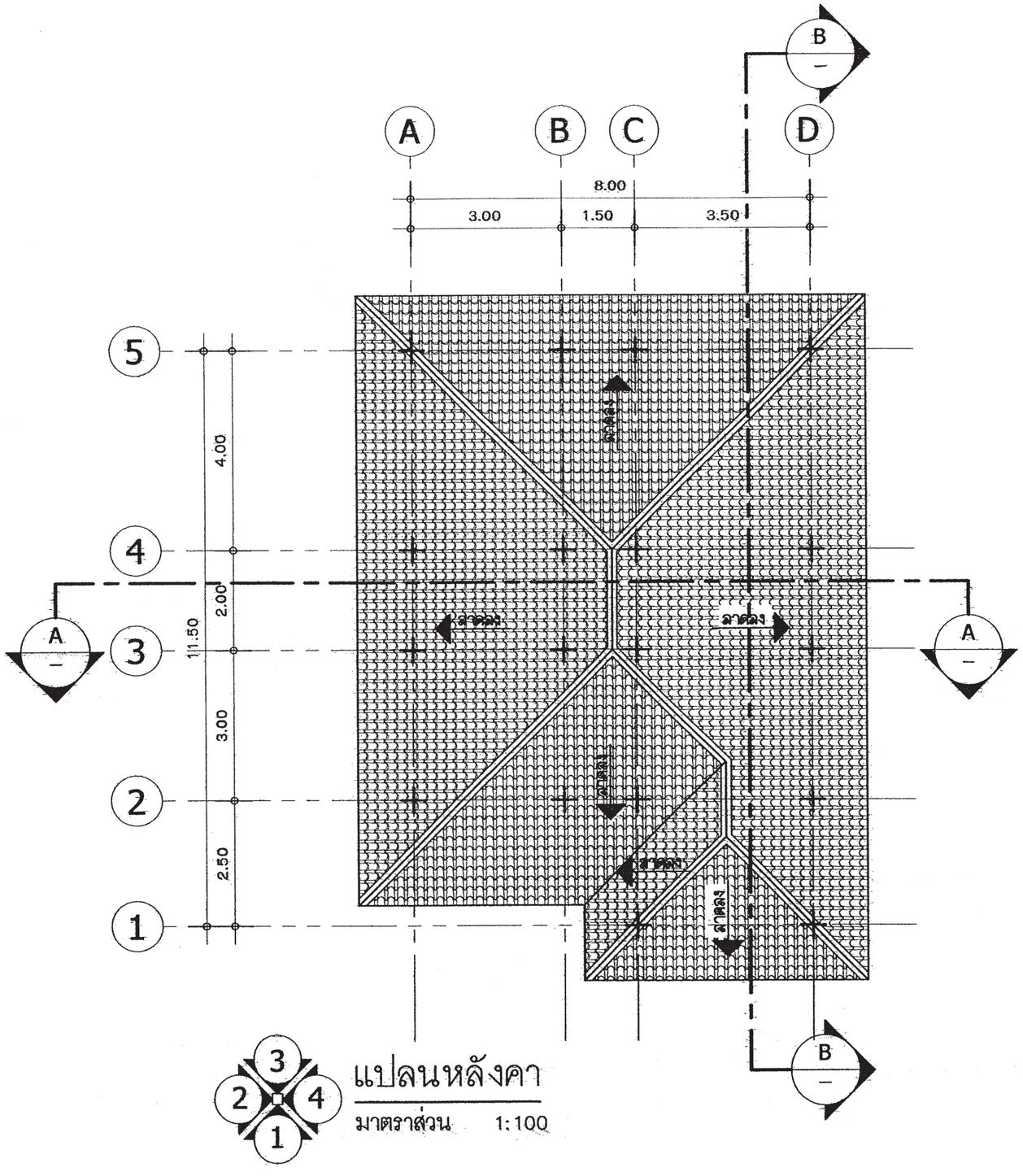

แปลนหลังคา

มาตราส่วน 1:100

สำนักการโยธา
กรุงเทพมหานคร

โครงการ

แบบบ้านยิ้มเพื่อประชาชน ระยะที่ 3

ตามนโยบาย

ม.ร.ว. สุขุมพันธุ์ บริพัตร
ผู้ว่าราชการกรุงเทพมหานคร

นายจุมพล สำเภาพล
รองผู้ว่าราชการกรุงเทพมหานคร

นางนิ่นนาท ชลิตานนท์
ปลัดกรุงเทพมหานคร

ผู้อำนวยการสำนักการโยธา	
รองผู้อำนวยการสำนักการโยธา	
นายทวีศักดิ์ เลิศประพันธ์	
ผู้อำนวยการสำนักงานออกแบบ	
นายวัชรินทร์ บรรพต	
หัวหน้ากลุ่มงานสถาปัตยกรรม	
นายสินธุชัย บุญปักษ์	
หัวหน้ากลุ่มงานวิศวกรรมอาคาร	
นายอริยะ เมฆะกุล	
สถาปนิก	
นายพิมเณศ เพ็ชร์ศ้า	ส.สถ. 2561
วิศวกรโครงสร้าง	
นายชูเวช เลินปาน	ภย.43016
วิศวกรไฟฟ้า	
นายจรูญ มาสุขใจ	ภฟก.2457
วิศวกรสุขาภิบาล	
นายจิระสิทธิ์ ทิมสถอย	สย.8489
วิศวกรเครื่องกล	
นายช่างเขียนแบบ	
นายชนก ศรีเจริม	

แบบ บ้านพักอาศัย 2 ชั้น

แบบที่ 071

ชื่อบ้าน ราชดัด

เจ้าของ

สถานที่

แบบแสดง

แปลนหลังคา

วันที่ :	เลขที่	รวม
ธันวาคม 2553	A-05	16
พิมพ์นายน 2557		

แผ่นที่	รวมแผ่น
5	29

FILE:

รายการแก้ไขแบบ

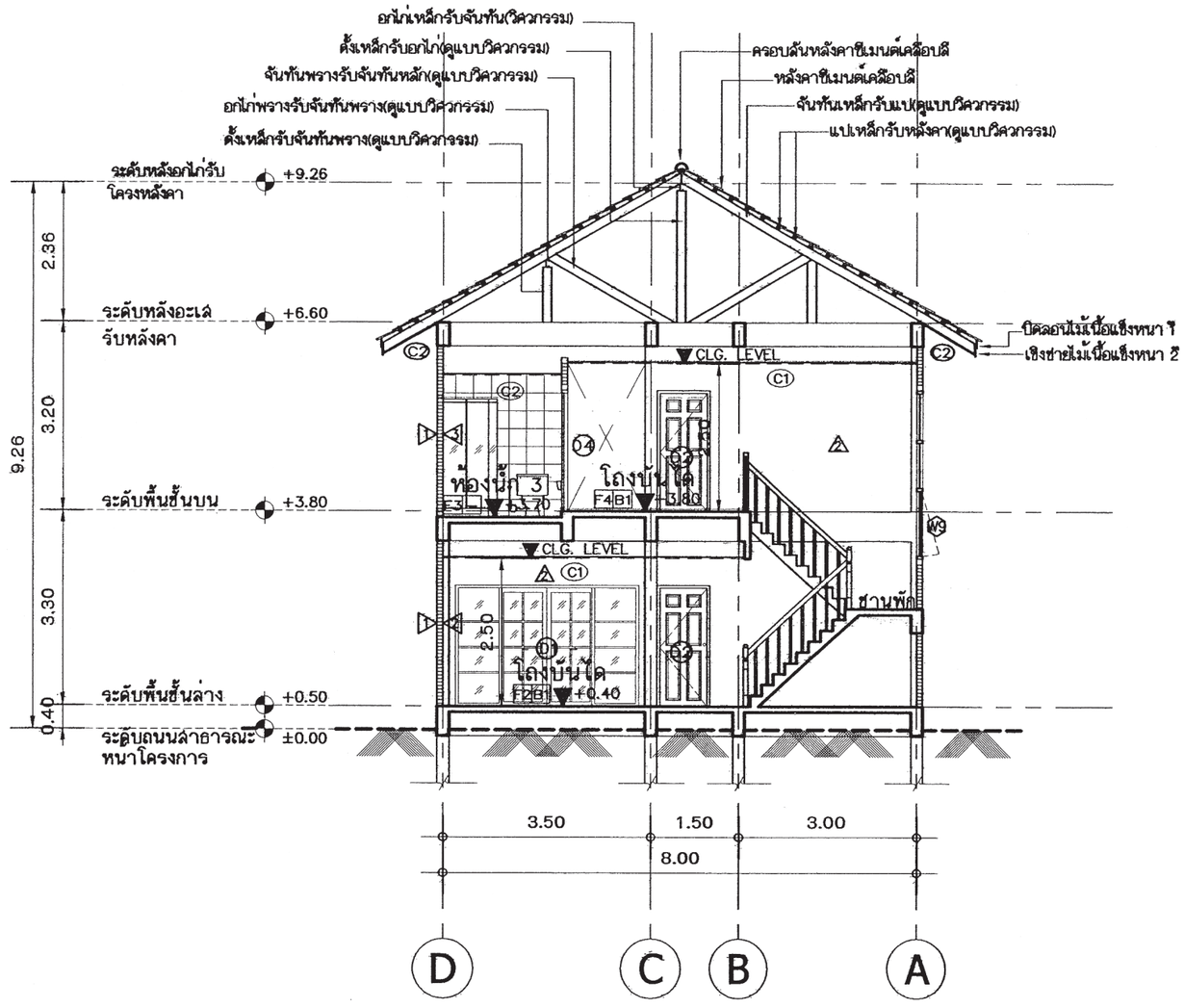

A — A

รูปตัดทางขวาง

มาตราส่วน 1:50

สำนักการโยธา
กรุงเทพมหานคร

โครงการ

แบบบ้านยิ้มเพื่อประชาชน ระยะที่ 3

ตามนโยบาย

ม.ร.ว. สุขุมพันธุ์ บริพัตร
ผู้ว่าราชการกรุงเทพมหานคร

นายจุมพล สำเภาพล
รองผู้ว่าราชการกรุงเทพมหานคร

นางนิ่มนาท ชลิตานนท์
ปลัดกรุงเทพมหานคร

ผู้อำนวยการสำนักการโยธา	
รองผู้อำนวยการสำนักการโยธา	
นายทวีศักดิ์ เลิศประพันธ์	
ผู้อำนวยการสำนักงานออกแบบ	
นายวัชรินทร์ บรรพต	
หัวหน้ากลุ่มงานสถาปัตยกรรม	
นายสินธุชัย บุญปักษ์	
หัวหน้ากลุ่มงานวิศวกรรมอาคาร	
นายอริยะ เมฆะกุล	
สถาปนิก	
นายพิชเณศ เพ็ชร์ศ์คำ	ส.สถ. 2561
วิศวกรโครงสร้าง	
นายชูเวช เล่นปาน	ภย.43016
วิศวกรไฟฟ้า	
นายจรูญ มาลุธใจ	ภฟก.2457
วิศวกรสุขาภิบาล	
นายจิระสิทธิ์ ทิมสถิตย	สย.8489
วิศวกรเครื่องกล	
นายช่างเขียนแบบ	
นายชนก ศรีเจลิม	

แบบ บ้านพักอาศัย 2 ชั้น

แบบที่ 071

ชื่อบ้าน ราชดัด

เจ้าของ

สถานที่

แบบแสดง

รูปตัดทางขวาง A-A

วันที่	เลขที่	รวม
ธันวาคม 2553	A-06	16
มิถุนายน 2557		

แผ่นที่	รวมแผ่น
6	29

FILE:

รายการแก้ไขแบบ

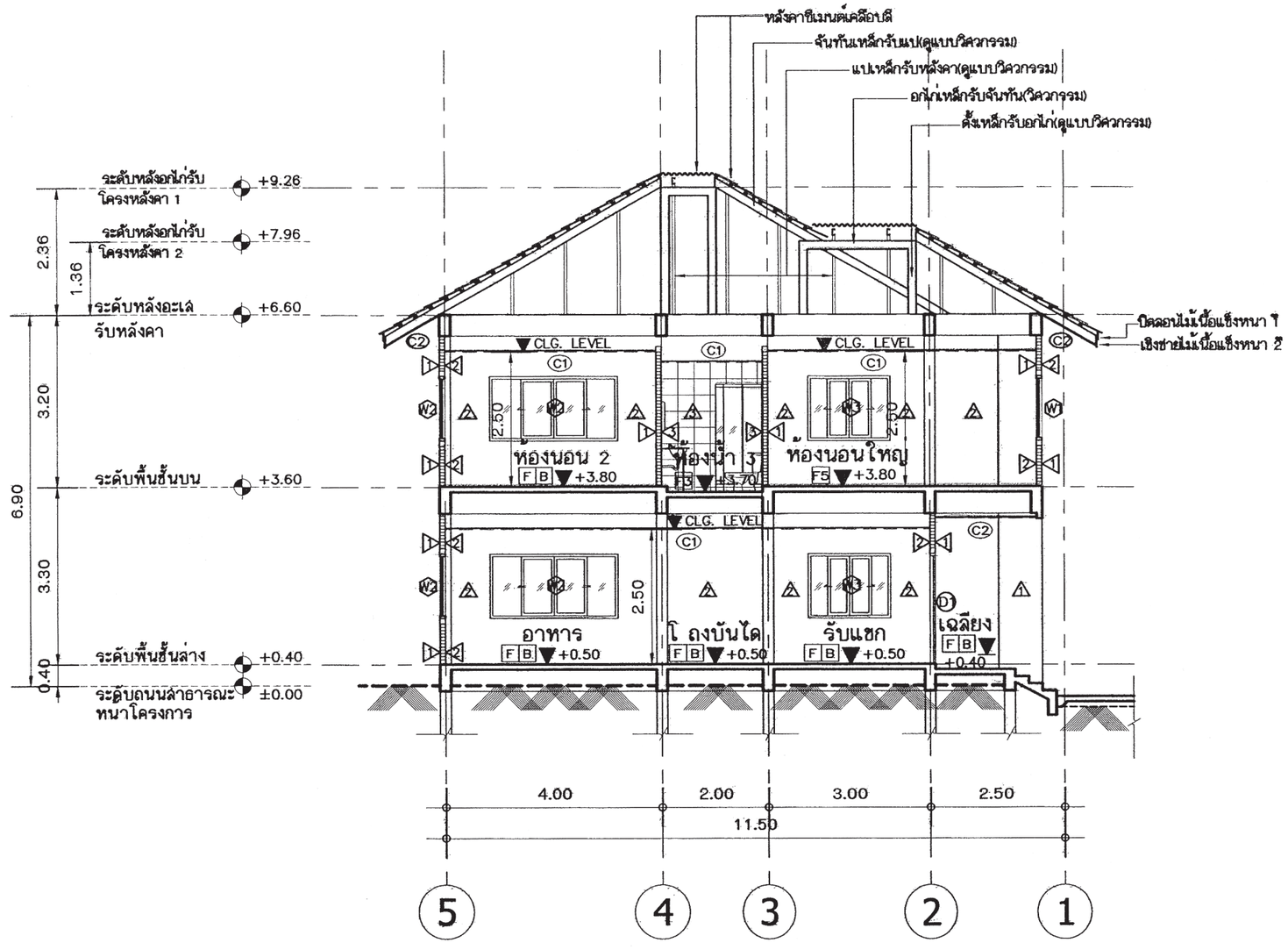

B – B

รูปตัดทางยาว

มาตราส่วน 1:100

สำนักการโยธา
กรุงเทพมหานคร

โครงการ
แบบบ้านยิ้มเพื่อประชาชน ระยะที่ 3

ตามนโยบาย
ม.ร.ว. สุขุมพันธุ์ บริพัตร
ผู้ว่าราชการกรุงเทพมหานคร
นายจุมพล สำเภาพล
รองผู้ว่าราชการกรุงเทพมหานคร
นางนันนาท ชลิตานนท์
ปลัดกรุงเทพมหานคร

ผู้อำนวยการสำนักการโยธา
รองผู้อำนวยการสำนักการโยธา
นายทวีศักดิ์ เลิศประพันธ์
ผู้อำนวยการสำนักงานออกแบบ
นายวัชรินทร์ บรรพต
หัวหน้ากลุ่มงานสถาปัตยกรรม
นายสันธุชัย บุญปักษ์
หัวหน้ากลุ่มงานวิศวกรรมอาคาร
นายอริยะ เมฆะกุล
สถาปนิก
นายเพิ่มเกษ์ เพ็ชรคำ ส.สถ. 2561
วิศวกรโครงสร้าง
นายชูเวช เลนบาน ภย.43016
วิศวกรไฟฟ้า
นายจรูญ มาลุธใจ ภฟก.2457
วิศวกรสุขาภิบาล
นายจิระสิทธิ์ ทิมสถิตย สย.8489
วิศวกรเครื่องกล
นายช่างเขียนแบบ
นายชนก ศรีเฉลิม

แบบ บ้านพักอาศัย 2 ชั้น
แบบที่ 071
ชื่อบ้าน ราชดัด
เจ้าของ
สถานที่

แบบแสดง
รูปตัดทางยาว B-B

วันที่ :	เลขที่	รวม
ธันวาคม 2553 มิถุนายน 2557	A-07	16

แผ่นที่	รวมแผ่น
7	29

FILE:
รายการแก้ไขแบบ

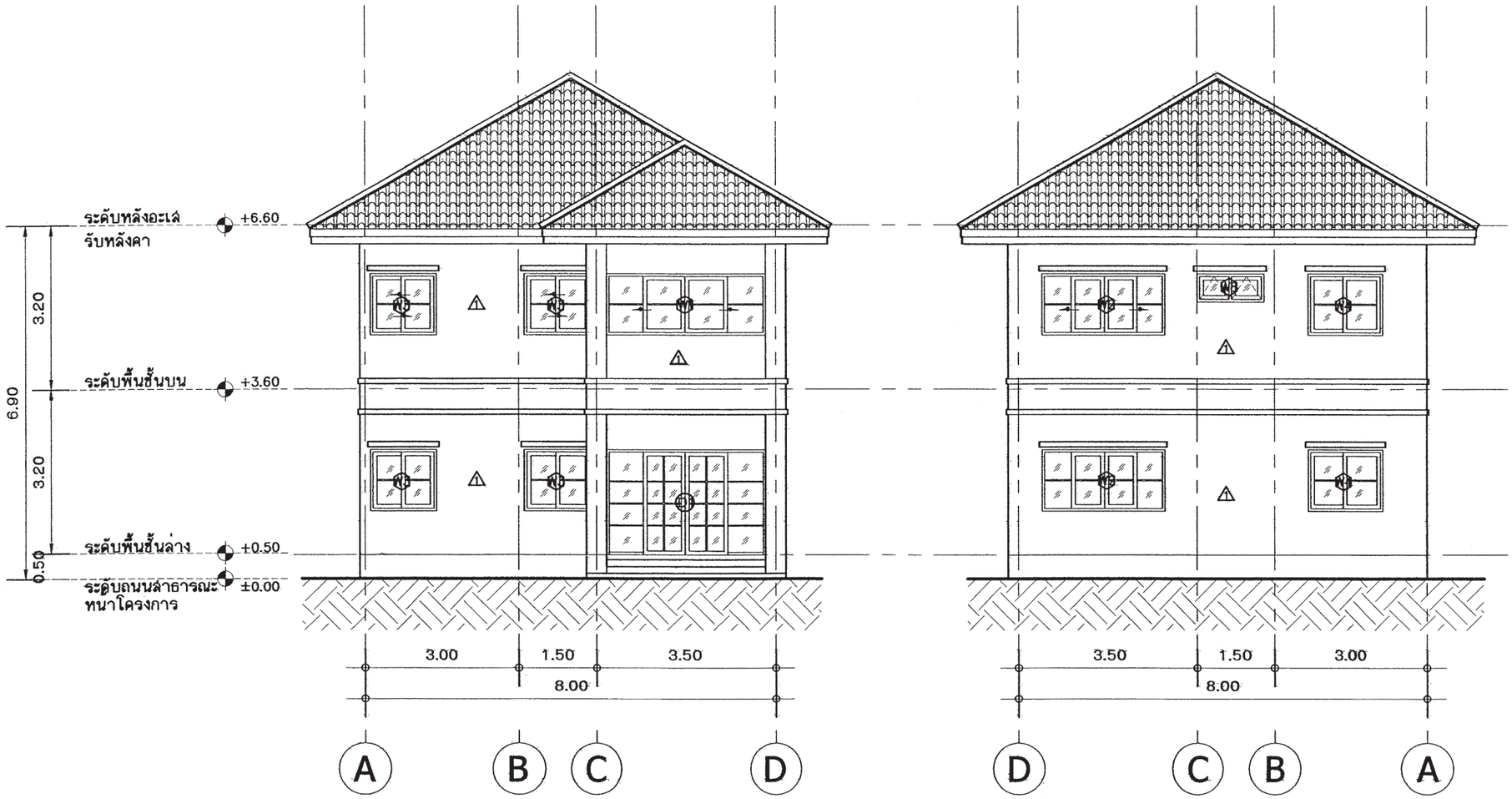

1 รูปด้านหน้า
มาตราส่วน 1:100

3 รูปด้านหลัง
มาตราส่วน 1:100

สำนักการโยธา
กรุงเทพมหานคร

โครงการ
แบบบ้านยิ้มเพื่อประชาชน ระยะที่ 3

ตามนโยบาย
ม.ร.ว. สุขุมพันธุ์ บริพัตร
ผู้ว่าราชการกรุงเทพมหานคร
นายจุมพล สำเภาพล
รองผู้ว่าราชการกรุงเทพมหานคร
นางนิ่นนาท ชลิตานนท์
ปลัดกรุงเทพมหานคร

ผู้อำนวยการสำนักการโยธา
รองผู้อำนวยการสำนักการโยธา
นายทวีศักดิ์ เลิศประพันธ์
ผู้อำนวยการสำนักงานออกแบบ
นายวัชรินทร์ บรรพต
หัวหน้ากลุ่มงานสถาปัตยกรรม
นายสินธุชัย บุญปักษ์
หัวหน้ากลุ่มงานวิศวกรรมอาคาร
นายอวิยะ เมฆะกุล

สถาปนิก
นายพิมเณศ์ เพ็ชรคำ ส.สถ. 2561
วิศวกรโครงสร้าง
นายชูเวช เดินปาน ภย.43016
วิศวกรไฟฟ้า
นายจรูญ มาสุขใจ ภฟก.2457
วิศวกรสุขาภิบาล
นายจิระสิทธิ์ ทิมสถย สย.8489
วิศวกรเครื่องกล
นายช่างเขียนแบบ
นายชนก ศรีเจริม

แบบ บ้านพักอาศัย 2 ชั้น
แบบที่ 071
ชื่อบ้าน ราชดัด
เจ้าของ
สถานที่

แบบแสดง
รูปด้านหน้า 1
รูปด้านหลัง 3

วันที่ :	เลขที่	รวม
ธันวาคม 2553 มิถุนายน 2557	A-08	16

แผ่นที่	รวมแผ่น
8	29

FILE:
รายการแก้ไขแบบ

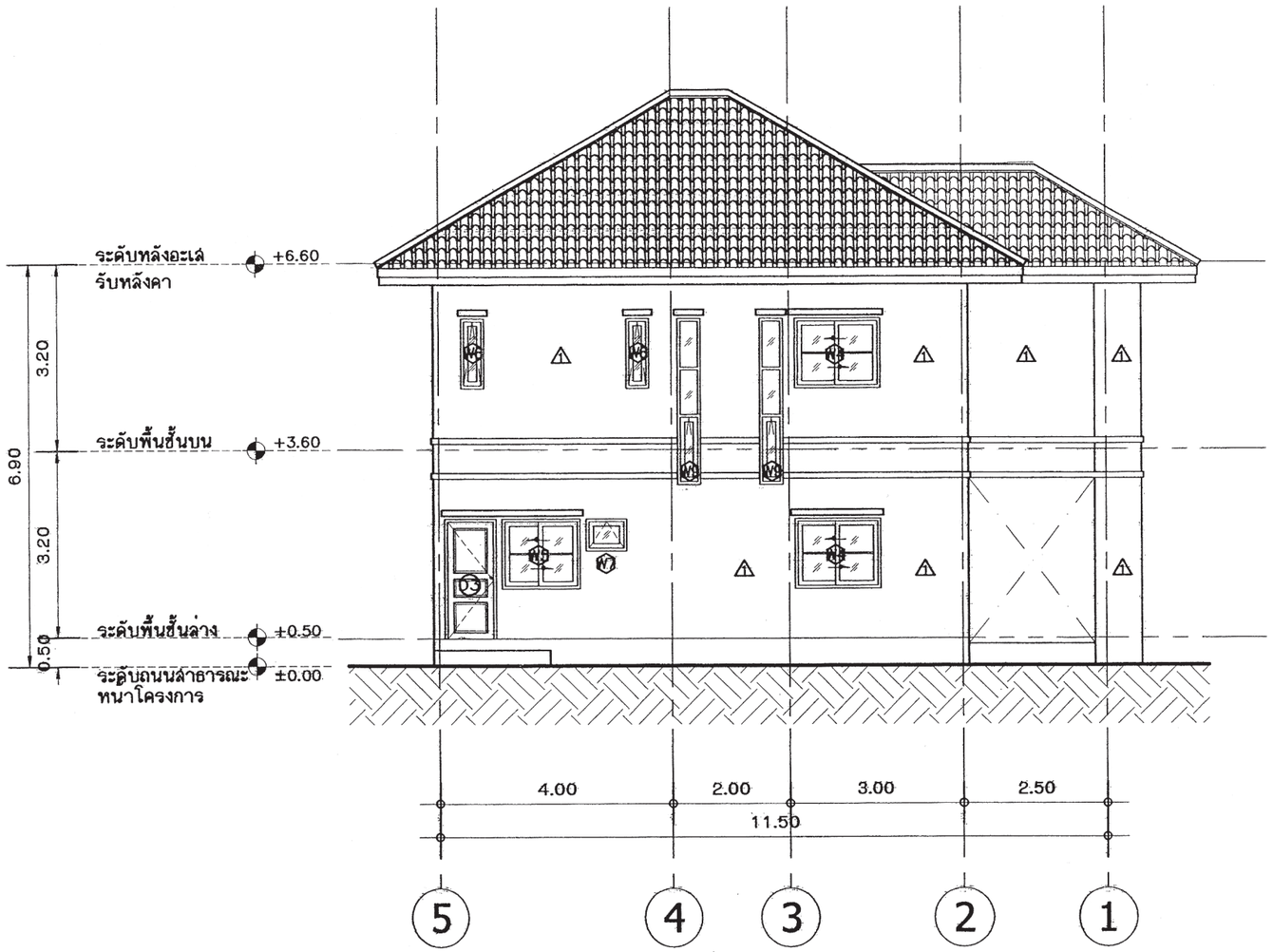

2 รูปด้านข้างซ้าย

มาตราส่วน 1:100

สำนักการโยธา
กรุงเทพมหานคร

โครงการ

แบบบ้านยิ้มเพื่อประชาชน ระยะที่ 3

ตามนโยบาย

ม.ร.ว. สุขุมพันธุ์ บริพัตร
ผู้ว่าราชการกรุงเทพมหานคร

นายจุมพล สำเภาพล
รองผู้ว่าราชการกรุงเทพมหานคร

นางนินนาท ชลิตานนท์
ปลัดกรุงเทพมหานคร

ผู้อำนวยการสำนักการโยธา	
รองผู้อำนวยการสำนักการโยธา	
นายทวีศักดิ์ เลิศประพันธ์	
ผู้อำนวยการสำนักงานออกแบบ	
นายวัชรินทร์ บรรพต	
หัวหน้ากลุ่มงานสถาปัตยกรรม	
นายสินธุชัย บุญปักษ์	
หัวหน้ากลุ่มงานวิศวกรรมอาคาร	
นายอริยะ เมฆะกุล	
สถาปนิก	
นายพิชเณศ เพ็ชรดำ	ส.สถ. 2561
วิศวกรโครงสร้าง	
นายชูเวช เลนบาน	ภย.43016
วิศวกรไฟฟ้า	
นายจรูญ มาลุธใจ	ภฟก.2457
วิศวกรสุขาภิบาล	
นายจิระสิทธิ์ ทิมสลดย	สย.8489
วิศวกรเครื่องกล	
นายช่างเขียนแบบ	
นายชนก ศรีเจลิม	

แบบ บ้านพักอาศัย 2 ชั้น

แบบที่ 071

ชื่อบ้าน ราชดัด

เจ้าของ

สถานที่

แบบแสดง

รูปด้านข้างซ้าย 2

วันที่ :	เลขที่	รวม
ธันวาคม 2553	A-09	16
มิถุนายน 2567		

แผ่นที่	รวมแผ่น
9	29

FILE:

รายการแก้ไขแบบ

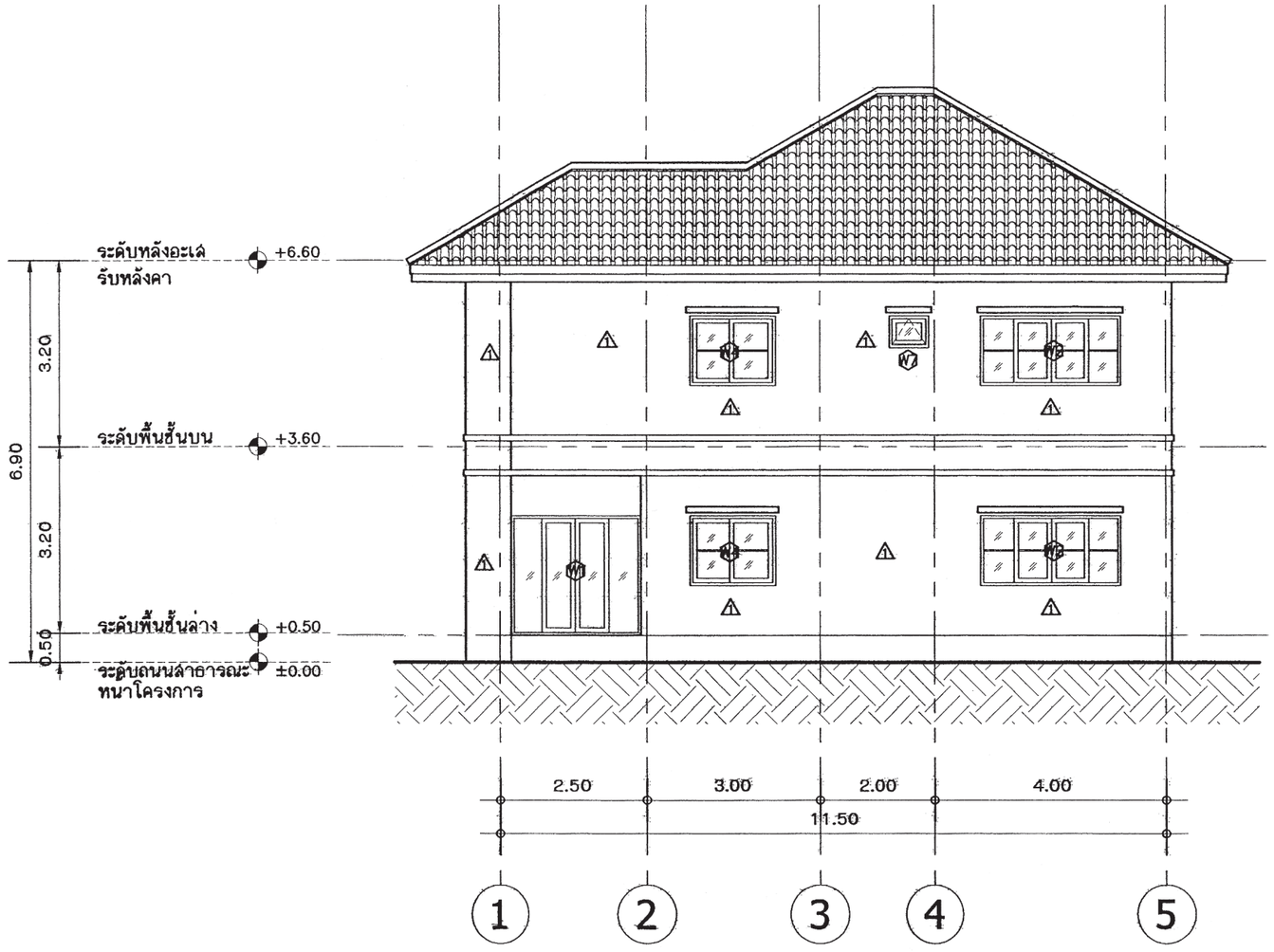

4 รูปด้านข้างขวา

มาตราส่วน 1:100

สำนักการ โยธา
กรุงเทพมหานคร

โครงการ

แบบบ้านยิ้มเพื่อประชาชน ระยะที่ 3

ตามนโยบาย

ม.ร.ว. สุขุมพันธุ์ บริพัตร
ผู้ว่าราชการกรุงเทพมหานคร

นายจุมพล สำเภาพล
รองผู้ว่าราชการกรุงเทพมหานคร

นางนินนาท ชลิตานนท์
ปลัดกรุงเทพมหานคร

ผู้อำนวยการสำนักการโยธา	
รองผู้อำนวยการสำนักการโยธา	
นายทวีศักดิ์ เลิศประพันธ์	
ผู้อำนวยการสำนักงานออกแบบ	
นายวัชรินทร์ บรรพต	
หัวหน้ากลุ่มงานสถาปัตยกรรม	
นายสันธุชัย บุญปักษ์	
หัวหน้ากลุ่มงานวิศวกรรมอาคาร	
นายอริยะ เมฆะกุล	
สถาปนิก	
นายพิชเณศ เพ็ชรคำ	ส.ถก. 2561
วิศวกรโครงสร้าง	
นายชูเวช เดนปาน	ภย.43016
วิศวกรไฟฟ้า	
นายจรูญ มาสุธใจ	ภฟก.2457
วิศวกรสุขาภิบาล	
นายจิระสิทธิ์ ทิมสถคย	สย.8489
วิศวกรเครื่องกล	
นายช่างเขียนแบบ	
นายชนก คีรีเจลิม	

แบบ บ้านพักอาศัย 2 ชั้น

แบบที่ 071

ชื่อบ้าน ราชดัด

เจ้าของ

สถานที่

แบบแสดง

รูปด้านข้างขวา 4

วันที่ :	เลขที่	รวม
ธันวาคม 2553	A-10	16
พฤษภาคม 2557		

แผ่นที่	รวมแผ่น
10	29

FILE:

รายการแก้ไขแบบ

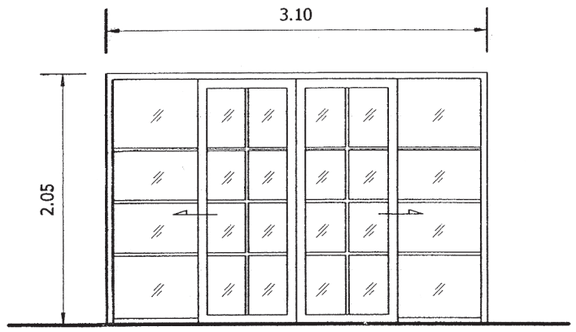

D1

ประเภท	ประตูบานเลื่อนคู่
วงกบ	ไม้เนื้อแข็งขนาด 2"x4"
กรอบบาน	ไม้เนื้อแข็งมีลูกฟักขนาด 11/2"
ลูกฟัก	กระจกใสหนา 5 มม.
หมายเหตุ	

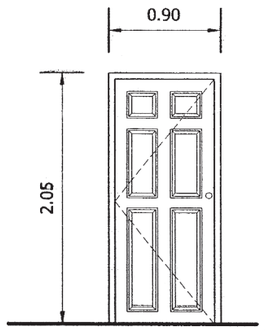

D2

ประเภท	ประตูบานเปิดเดี่ยว
วงกบ	ไม้เนื้อแข็งขนาด 2"x4"
กรอบบาน	ไม้เนื้อแข็งมีลูกฟักขนาด 11/2"
ลูกฟัก	กระจกใสหนา 5 มม.
หมายเหตุ	

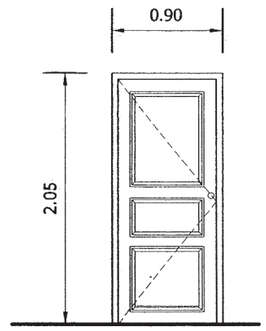

D3

ประเภท	ประตูบานเปิดเดี่ยว
วงกบ	ไม้เนื้อแข็งขนาด 2"x4"
กรอบบาน	ไม้เนื้อแข็งมีลูกฟักขนาด 11/2"
ลูกฟัก	กระจกใสหนา 5 มม.
หมายเหตุ	

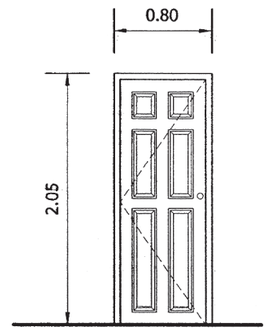

D4

ประเภท	ประตูบานเปิดเดี่ยว
วงกบ	ไม้เนื้อแข็งขนาด 2"x4"
กรอบบาน	ไม้เนื้อแข็งมีลูกฟักขนาด 11/2"
ลูกฟัก	
หมายเหตุ	

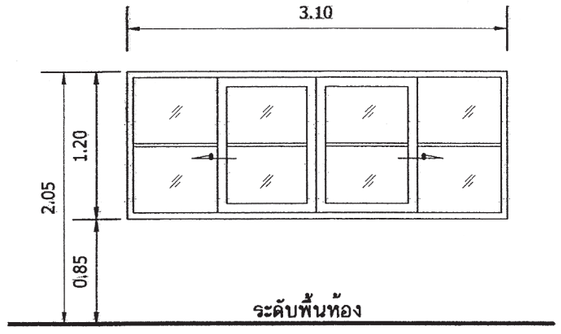

W1

ประเภท	หน้าต่างบานเลื่อนคู่
วงกบ	อลูมิเนียมสีเปลือย
กรอบบาน	อลูมิเนียมสีเปลือย
ลูกฟัก	กระจกใสหนา 5 มม.
หมายเหตุ	

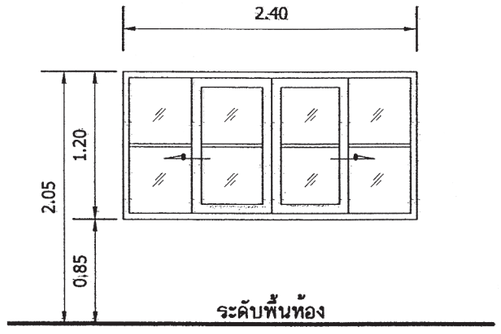

W2

ประเภท	หน้าต่างบานเลื่อนคู่
วงกบ	อลูมิเนียมสีเปลือย
กรอบบาน	อลูมิเนียมสีเปลือย
ลูกฟัก	กระจกใสหนา 5 มม.
หมายเหตุ	

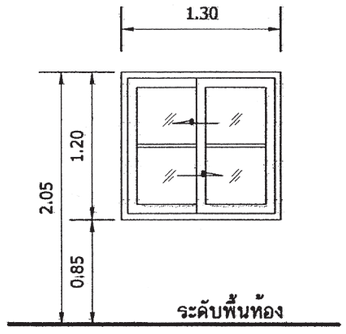

W3

ประเภท	หน้าต่างบานเลื่อนคู่ลิ้นลับ
วงกบ	อลูมิเนียมสีเปลือย
กรอบบาน	อลูมิเนียมสีเปลือย
ลูกฟัก	กระจกใสหนา 5 มม.
หมายเหตุ	

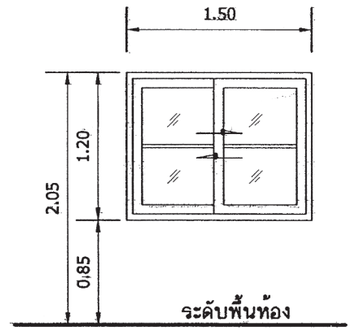

W4

ประเภท	หน้าต่างบานเลื่อนคู่ลิ้นลับ
วงกบ	อลูมิเนียมสีเปลือย
กรอบบาน	อลูมิเนียมสีเปลือย
ลูกฟัก	กระจกใสหนา 5 มม.
หมายเหตุ	

สำนักการโยธา
กรุงเทพมหานคร

โครงการ
แบบบ้านยิ้มเพื่อประชาชน ระยะที่ 3

ตามนโยบาย
ม.ร.ว. สุขุมพันธุ์ บริพัตร
ผู้ว่าราชการกรุงเทพมหานคร
นายจุมพล สำเภาพล
รองผู้ว่าราชการกรุงเทพมหานคร
นางนิ่นนาท ชลิตานนท์
ปลัดกรุงเทพมหานคร

ผู้อำนวยการสำนักการโยธา
รองผู้อำนวยการสำนักการโยธา
นายทวีศักดิ์ เลิศประพันธ์
ผู้อำนวยการสำนักงานออกแบบ
นายวัชรินทร์ บรรพต
หัวหน้ากลุ่มงานสถาปัตยกรรม
นายสันธุชัย บุญปักษ์
หัวหน้ากลุ่มงานวิศวกรรมอาคาร
นายอริยะ เมฆะกุล
สถาปนิก
นายพิชเณศ เพ็ชรคำ ส.สถ. 2561
วิศวกรโครงสร้าง
นายชูเวช เล่นบาน ภย.43016
วิศวกรไฟฟ้า
นายจรูญ มาสุขใจ ภฟก.2457
วิศวกรสุขาภิบาล
นายจิระสิทธิ์ ทิมสถตย์ สย.8489
วิศวกรเครื่องกล
นายช่างเขียนแบบ
นายชนก ศรีเฉลิม

แบบ บ้านพักอาศัย 2 ชั้น
แบบที่ 071
ชื่อบ้าน ราชดัด
เจ้าของ
สถานที่

แบบแสดง
แบบขยายประตู-หน้าต่าง 1

วันที่ :	เลขที่	รวม
ธันวาคม 2553 / มิถุนายน 2557	A-11	16

แผ่นที่	รวมแผ่น
11	29

FILE:
รายการแก้ไขแบบ

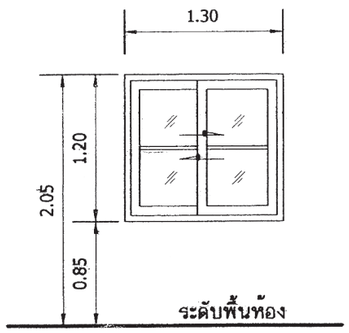

W5

ประเภท	หน้าต่างบานเลื่อนคู่ลลับ
วงกบ	อลูมิเนียมสีเปลือย
กรอบบาน	อลูมิเนียมสีเปลือย
ลูกฟัก	กระจกใสหนา 5 มม.
หมายเหตุ	

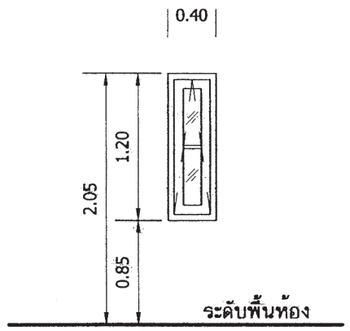

W6

ประเภท	หน้าต่างบานวิทโก้
วงกบ	อลูมิเนียมสีเปลือย
กรอบบาน	อลูมิเนียมสีเปลือย
ลูกฟัก	กระจกใสหนา 5 มม.
หมายเหตุ	

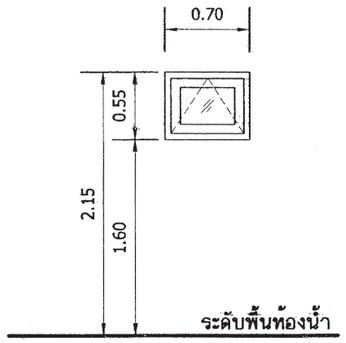

W7

ประเภท	หน้าต่างบานวิทโก้
วงกบ	อลูมิเนียมสีเปลือย
กรอบบาน	อลูมิเนียมสีเปลือย
ลูกฟัก	กระจกฝ้าหนา 5 มม.
หมายเหตุ	

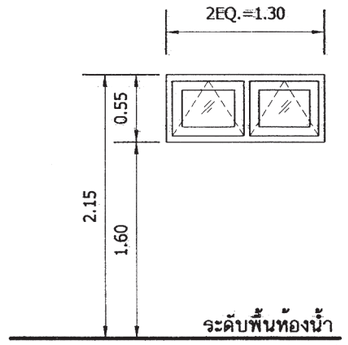

W7

ประเภท	หน้าต่างบานวิทโก้
วงกบ	อลูมิเนียมสีเปลือย
กรอบบาน	อลูมิเนียมสีเปลือย
ลูกฟัก	กระจกฝ้าหนา 5 มม.
หมายเหตุ	

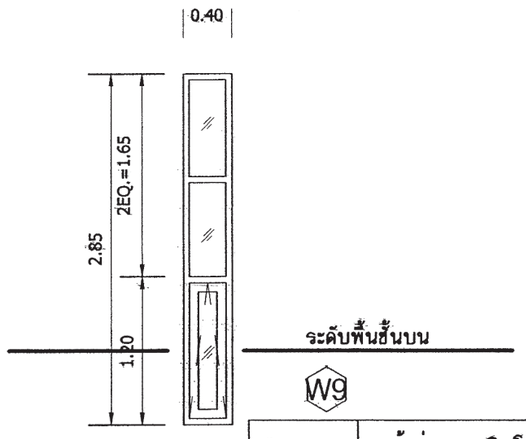

W9

ประเภท	หน้าต่างบานวิทโก้+ช่องแสงติดตาย
วงกบ	อลูมิเนียมสีเปลือย
กรอบบาน	อลูมิเนียมสีเปลือย
ลูกฟัก	กระจกใสหนา 5 มม.
หมายเหตุ	

สำนักการ โยธา
กรุงเทพมหานคร

โครงการ
แบบบ้านยิ้มเพื่อประชาชน ระยะที่ 3

ตามนโยบาย
ม.ร.ว. สุขุมพันธุ์ บริพัตร
ผู้ว่าราชการกรุงเทพมหานคร
นายจุมพล สำเภาพล
รองผู้ว่าราชการกรุงเทพมหานคร
นางนินนาท ชลิตานนท์
ปลัดกรุงเทพมหานคร

ผู้อำนวยการสำนักการโยธา
รองผู้อำนวยการสำนักการโยธา
นายทวีศักดิ์ เลิศประพันธ์
ผู้อำนวยการสำนักงานออกแบบ
นายวัชรินทร์ บรรพต
หัวหน้ากลุ่มงานสถาปัตยกรรม
นายสินธุชัย บุญปักษ์
หัวหน้ากลุ่มงานวิศวกรรมอาคาร
นายอริยะ เมฆะกุล

สถาปนิก
นายพิรเณศ เพ็ชร์ล้ำ ส.สถ. 2561
วิศวกรโครงสร้าง
นายชูเวช เล่นบาน ภย.43016
วิศวกรไฟฟ้า
นายจรูญ มาลุชใจ ภฟก.2457
วิศวกรสุขาภิบาล
นายจิระสิทธิ์ ทิมสถิตย์ สย.8489
วิศวกรเครื่องกล
นายช่างเขียนแบบ
นายชนก ศรีเจริม

แบบ บ้านพักอาศัย 2 ชั้น
แบบที่ 071
ชื่อบ้าน ราชดิต
เจ้าของ
สถานที่

แบบแสดง
แบบขยายประตู-หน้าต่าง 2

วันที่ :	เลขที่	รวม
ธันวาคม 2553 มิถุนายน 2557	A-12	16

แผ่นที่	รวมแผ่น
12	29

FILE:
รายการแก้ไขแบบ

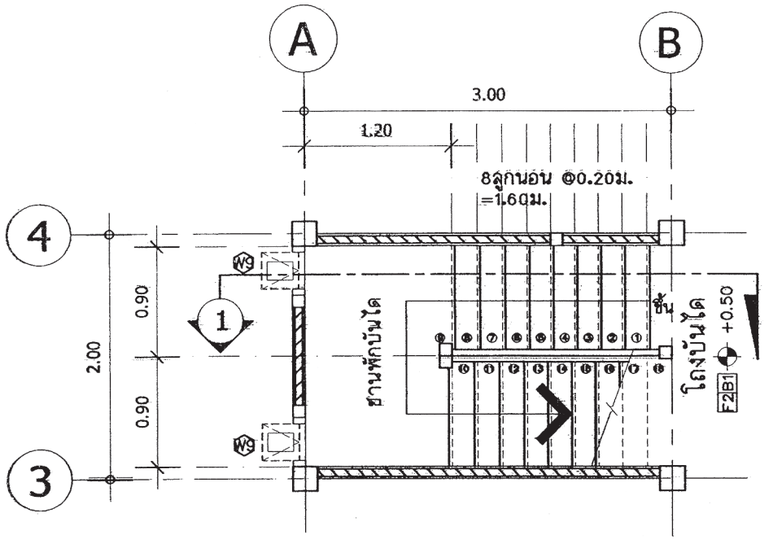

แปลนขยายบันไดชั้นล่าง

มาตราส่วน 1:50

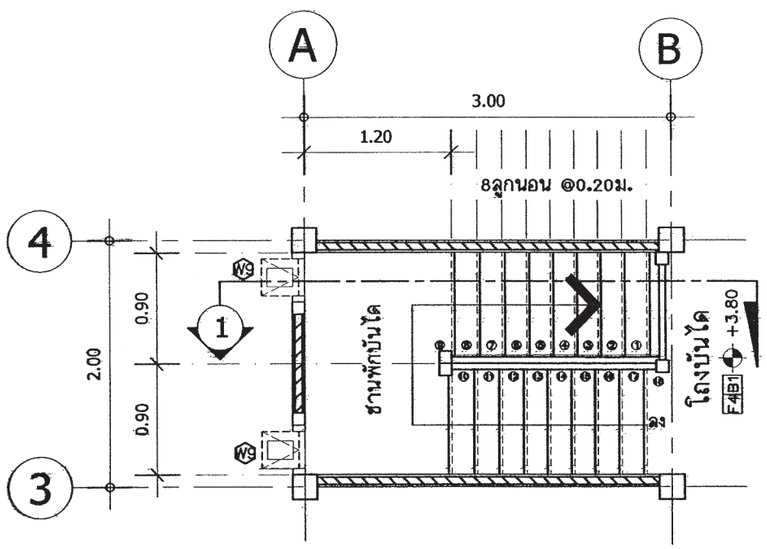

แปลนขยายบันไดชั้นบน

มาตราส่วน 1:50

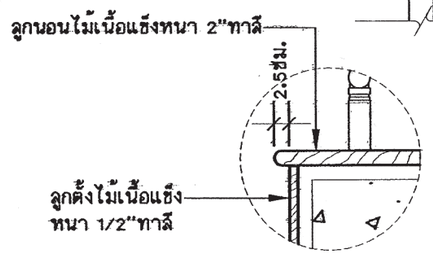

ขยายจมูกบันได

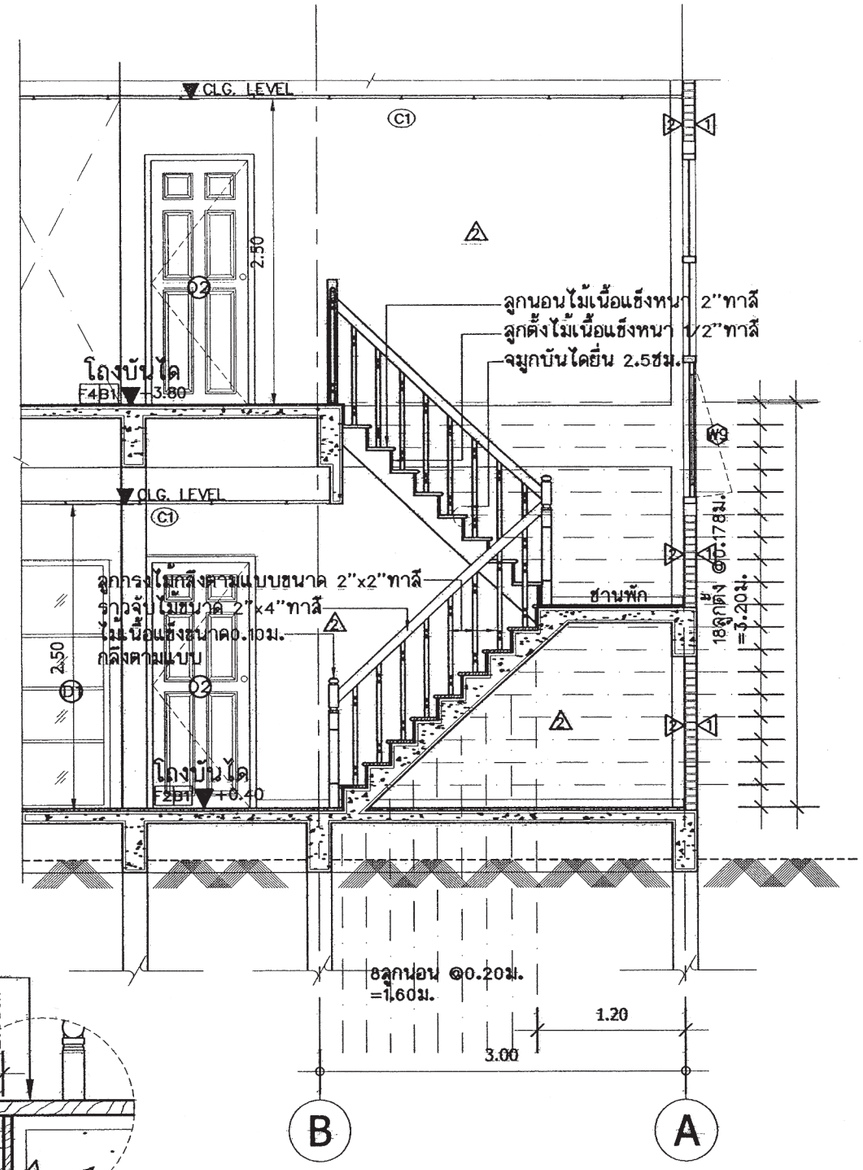

1 รูปตัดขยายบันได

มาตราส่วน 1:50

สำนักการโยธา
กรุงเทพมหานคร

โครงการ
แบบบ้านยิ้มเพื่อประชาชน ระยะที่ 3

ตามนโยบาย
ม.ร.ว. สุขุมพันธุ์ บริพัตร ผู้ว่าราชการกรุงเทพมหานคร
นายจุมพล สำเภาพล รองผู้ว่าราชการกรุงเทพมหานคร
นางนิ่มนาท ชลิตานนท์ ปลัดกรุงเทพมหานคร

ผู้อำนวยการสำนักการโยธา	
รองผู้อำนวยการสำนักการโยธา	
นายทวีศักดิ์ เลิศประพันธ์	
ผู้อำนวยการสำนักงานออกแบบ	
นายวัชรินทร์ บรรพต	
หัวหน้ากลุ่มงานสถาปัตยกรรม	
นายสินธุชัย บุญปักษ์	
หัวหน้ากลุ่มงานวิศวกรรมอาคาร	
นายอริยะ เมฆะกุล	
สถาปนิก	
นายพิชเณศ เพ็ชรคำ	ส.สถ. 2561
วิศวกรโครงสร้าง	
นายชูเวช เล่นปาน	ภย.43016
วิศวกรไฟฟ้า	
นายจรูญ มาสุธใจ	ภฟก.2457
วิศวกรสุขาภิบาล	
นายจิระสิทธิ์ ทิมสถิตย์	สย.8489
วิศวกรเครื่องกล	
นายช่างเขียนแบบ	
นายชนก ศรีเฉลิม	

แบบ บ้านพักอาศัย 2 ชั้น
แบบที่ 071
ชื่อบ้าน ราชดิต
เจ้าของ
สถานที่

แบบแสดง
แบบขยายบันได

วันที่ :	เลขที่	รวม
ธันวาคม 2553 มิถุนายน 2557	A-13	16

แผ่นที่	รวมแผ่น
13	29

FILE:
รายการแก้ไขแบบ

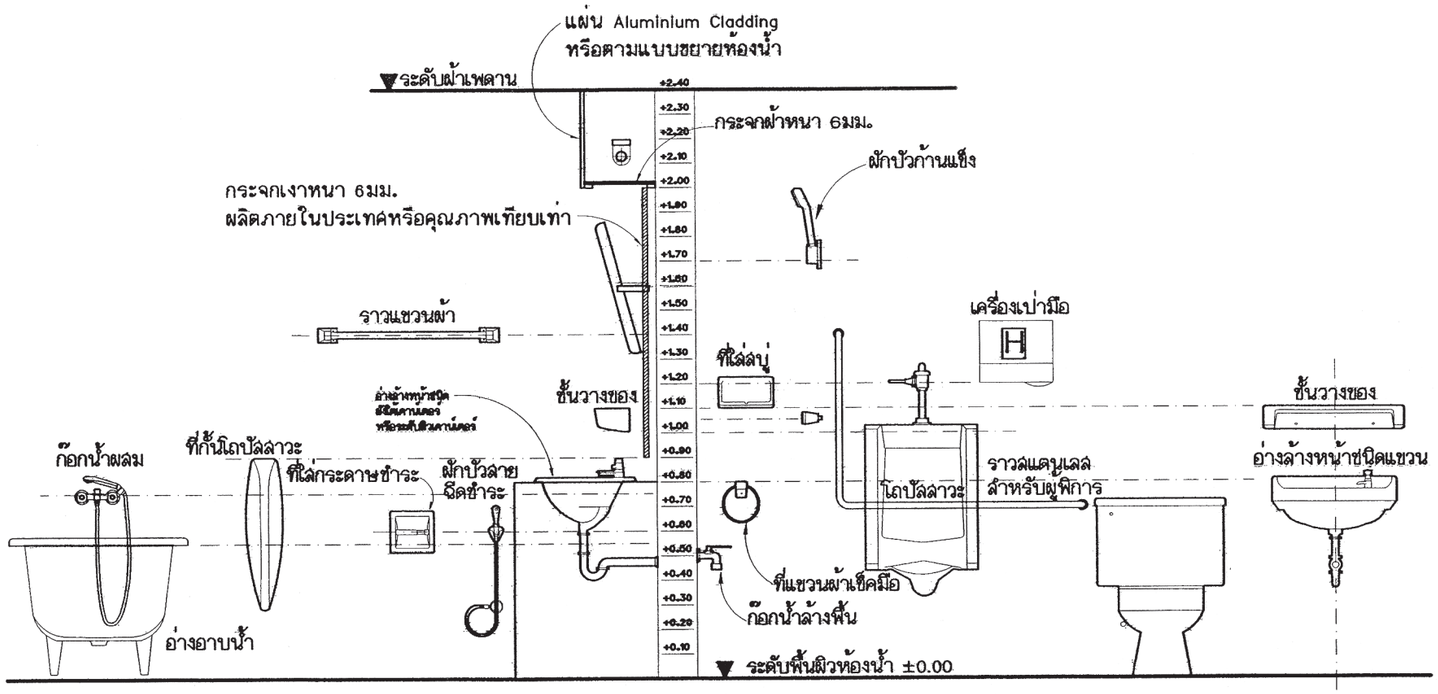

แสดงมาตรา?านการติดตั้งสุขภัณฑ์และอุปกรณ์

รายการประกอบแบบห้องน้ำ-ส้วม

สัญลักษณ์	รายละเอียด		
WC1	โถส้วมนั่งราบชนิดฟลัชวาล์ว	TB1	ราวแขวนผ้าแบบราว
WC2	โถส้วมนั่งราบชนิดหม้อน้ำ	TB2	ราวแขวนผ้าแบบติดผนังสำเร็จรูป
WF	ที่ใส่กระดาษชำระติดผนัง	WF	ก๊อกน้ำประปาติดผนัง
PH	ฝักบัวชำระสายอ่อน	BT	อ่างอาบน้ำเหล็กปั๊มพร้อมก๊อกน้ำผสม
LAV1	อ่างล้างหน้าชนิดฝังเคาน์เตอร์	SW2	ฝักบัวสายอ่อน+ก๊อกน้ำผสม
LAV2	อ่างล้างหน้าชนิดแขวนผนัง	G	กระจกเงาสำเร็จรูปชนิดปรับระดับได้
SW	ฝักบัวอาบน้ำสายอ่อน	MR	กระจกเงาขนาดตามแบบ
SH	ที่ใส่สบู่	SF	ที่วางของอ่างล้างหน้าชนิดแขวน
TB1	ราวแขวนผ้าแบบราว	HB	ก๊อกประปาสนาม
TB2	ราวแขวนผ้าแบบติดผนังสำเร็จรูป	FD	ฝาระบายน้ำทิ้งDia. 2" พร้อมตะแกรงกรองผง

สำนักการ โยธา
กรุงเทพมหานคร

โครงการ
แบบบ้านยิ้มเพื่อประชาชน ระยะที่ 3

ตามนโยบาย
ม.ร.ว. สุขุมพันธุ์ บริพัตร
ผู้ว่าราชการกรุงเทพมหานคร
นายจุมพล สำเภาพล
รองผู้ว่าราชการกรุงเทพมหานคร
นางนินนาท ชลิตานนท์
ปลัดกรุงเทพมหานคร

ผู้อำนวยการสำนักการโยธา
รองผู้อำนวยการสำนักการโยธา
นายทวีศักดิ์ เลิศประพันธ์
ผู้อำนวยการสำนักงานออกแบบ
นายวัชรินทร์ บรรพต
หัวหน้ากลุ่มงานสถาปัตยกรรม
นายสินธุชัย บุญปักษ์
หัวหน้ากลุ่มงานวิศวกรรมอาคาร
นายอริยะ เมฆะกุล

สถาปนิก
นายพิมเณศ์ เพ็ชร์วิค่า ส.สถ. 2561
วิศวกรโครงสร้าง
นายชูเวช เล่นปาน ภย.43016
วิศวกรไฟฟ้า
นายจรูญ มาสุขใจ ภฟก.2457
วิศวกรสุขาภิบาล
นายจิระสิทธิ์ ทิมสถพย สย.8489
วิศวกรเครื่องกล
นายช่างเขียนแบบ
นายชนก ศรีเฉลิม

แบบ บ้านพักอาศัย 2 ชั้น
แบบที่ 071
ชื่อบ้าน ราชดัด
เจ้าของ
สถานที่

แบบแสดง
แบบขยายห้องน้ำ-ส้วม 1

วันที่ :	เลขที่	รวม
ธันวาคม 2553	A-14	16
ตุลาคม 2557		

แผ่นที่	รวมแผ่น
14	29

FILE:
รายการแก้ไขแบบ

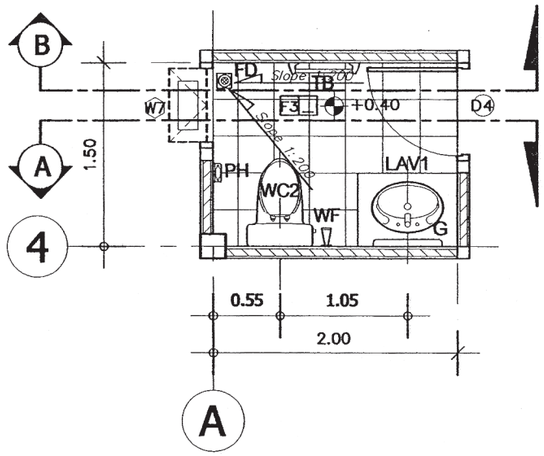

แปลนขยายห้องน้ำ-ส้วม 1

มาตราส่วน 1:50

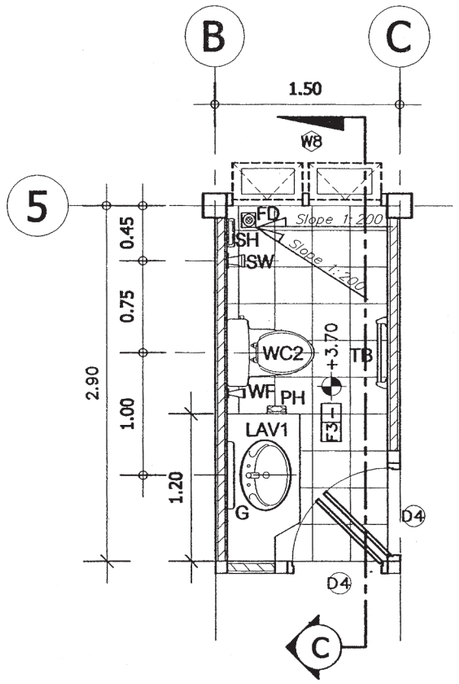

แปลนขยายห้องน้ำ-ส้วม 2

มาตราส่วน 1:50

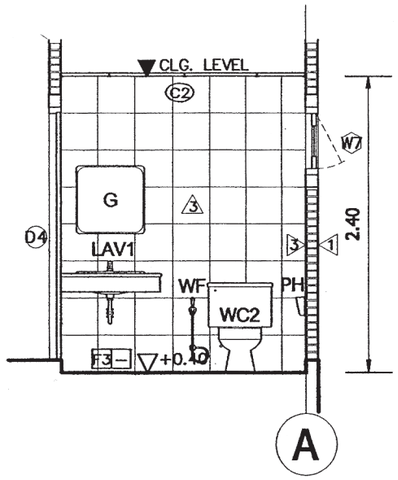

(A) รูปตัดขยายห้องน้ำ-ส้วม 1

มาตราส่วน 1:50

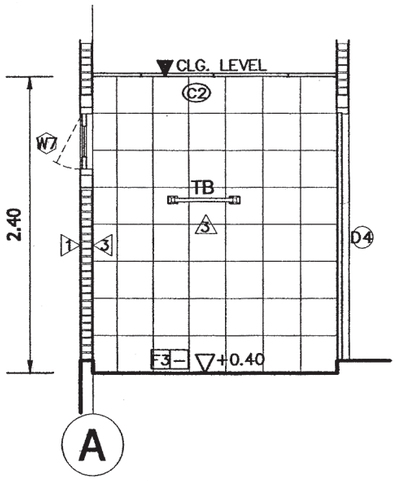

(B) รูปตัดขยายห้องน้ำ-ส้วม 1

มาตราส่วน 1:50

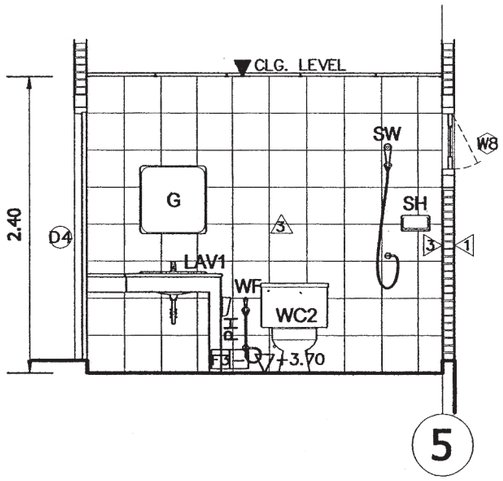

(C) รูปตัดขยายห้องน้ำ-ส้วม 2

มาตราส่วน 1:50

สำนักการโยธา
กรุงเทพมหานคร

โครงการ

แบบบ้านยิ้มเพื่อประชาชน ระยะที่ 3

ตามนโยบาย

ม.ร.ว. สุขุมพันธุ์ บริพัตร
ผู้ว่าราชการกรุงเทพมหานคร

นายจุมพล สำเภาพล
รองผู้ว่าราชการกรุงเทพมหานคร

นางนิ่มนาท ชลิตานนท์
ปลัดกรุงเทพมหานคร

ผู้อำนวยการสำนักการโยธา	
รองผู้อำนวยการสำนักการโยธา	
นายทวีศักดิ์ เลิศประพันธ์	
ผู้อำนวยการสำนักงานออกแบบ	
นายวัชรินทร์ บรรพต	
หัวหน้ากลุ่มงานสถาปัตยกรรม	
นายสินธุชัย บุญปักษ์	
หัวหน้ากลุ่มงานวิศวกรรมอาคาร	
นายอริยะ เมฆะกุล	
สถาปนิก	
นายพิชเณศ เพ็ชร์ผ้า	ส.สถ. 2561
วิศวกรโครงสร้าง	
นายชูเวช เลนปาน	ภย.43016
วิศวกรไฟฟ้า	
นายจรูญ มาสุธใจ	ภฟก.2457
วิศวกรสุขาภิบาล	
นายจิระสิทธิ์ ทิมสถต่ย	สย.8489
วิศวกรเครื่องกล	
นายช่างเขียนแบบ	
นายชนก ศรีเฉลิม	

แบบ **บ้านพักอาศัย 2 ชั้น**

แบบที่ **071**

ชื่อบ้าน **ราชดัด**

เจ้าของ

สถานที่

แบบแสดง

แบบขยายห้องน้ำ-ส้วม 1

วันที่ 1	เลขที่	รวม
ธันวาคม 2553 มิถุนายน 2557	A-15	16

แผ่นที่	รวมแผ่น
15	29

FILE:

รายการแก้ไขแบบ

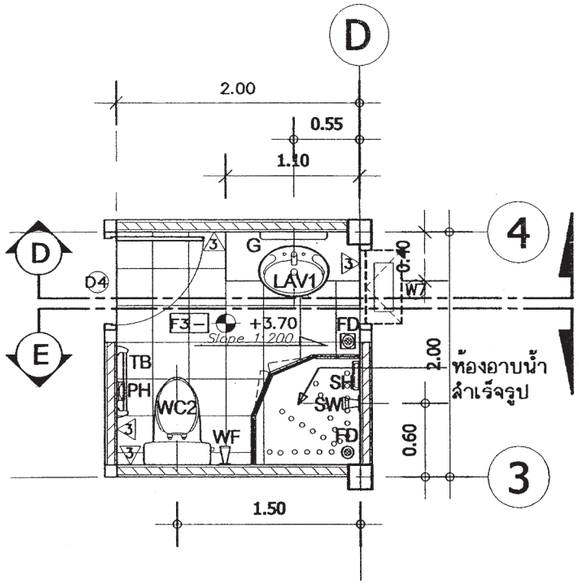

แปลนขยายห้องน้ำ-ส้วม 3

มาตราส่วน 1:50

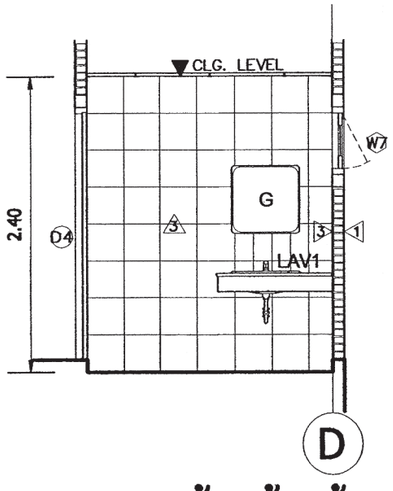

D รูปตัดขยายห้องน้ำ-ส้วม 3

มาตราส่วน 1:50

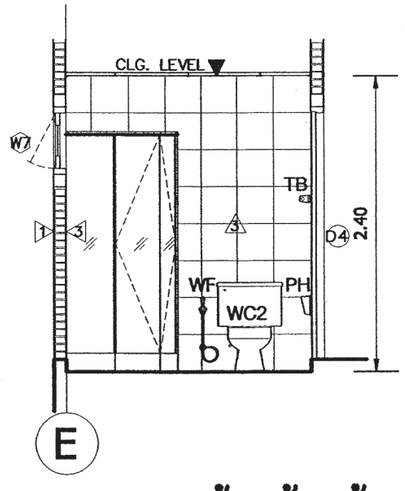

E รูปตัดขยายห้องน้ำ-ส้วม 3

มาตราส่วน 1:50

สำนักการโยธา
กรุงเทพมหานคร

โครงการ

แบบบ้านยิ้มเพื่อประชาชน ระยะที่ 3

ตามนโยบาย

ม.ร.ว. สุขุมพันธุ์ บริพัตร
ผู้ว่าราชการกรุงเทพมหานคร

นายจุมพล สำเภาพล
รองผู้ว่าราชการกรุงเทพมหานคร

นางนิ่นนาท ชลิตานนท์
ปลัดกรุงเทพมหานคร

ผู้อำนวยการสำนักการโยธา	
รองผู้อำนวยการสำนักการโยธา	
นายทวีศักดิ์ เลิศประพันธ์	
ผู้อำนวยการสำนักงานออกแบบ	
นายวัชรินทร์ บรรพต	
หัวหน้ากลุ่มงานสถาปัตยกรรม	
นายสันธุชัย บุญปักษ์	
หัวหน้ากลุ่มงานวิศวกรรมอาคาร	
นายอริยะ เมฆะกูล	
สถาปนิก	
นายพิชเณศ์ เพ็ชร์ร่ำ	ส.สถ. 2561
วิศวกรโครงสร้าง	
นายชูเวช เลิบปาน	ภย.43016
วิศวกรไฟฟ้า	
นายจรูญ มาสุธใจ	ภฟก.2457
วิศวกรสุขาภิบาล	
นายจิระสิทธิ์ ทิมสดศย์	สย.8489
วิศวกรเครื่องกล	
นายช่างเขียนแบบ	
นายชนก คริเฉลิม	

แบบ **บ้านพักอาศัย 2 ชั้น**

แบบที่ **071**

ชื่อบ้าน **ราชดัด**

เจ้าของ

สถานที่

แบบแสดง

แบบขยายห้องน้ำ-ส้วม 2

วันที่ :	เลขที่	รวม
ธันวาคม 2553 มิถุนายน 2557	A-16	16

แผ่นที่	รวมแผ่น
16	29

FILE:

รายการแก้ไขแบบ

รายการประกอบแบบด้านวิศวกรรมโยธา

1. ซีเมนต์

1.1 ส่วนผสมของโครงสร้างคอนกรีตเสริมเหล็กทั้งหมดต้องใช้ PORTLAND CEMENT ประเภทที่ 1 ที่มีคุณสมบัติตามมาตรฐานผลิตภัณฑ์อุตสาหกรรมเท่านั้น

1.2 ถ้าไม่ได้ระบุเป็นอย่างอื่น ต้องมีส่วนผสมของซีเมนต์ไม่น้อยกว่า325กิโลกรัมต่อคอนกรีตลูกบาศก์เมตร

2. คอนกรีต

2.1 คอนกรีตที่ใช้สำหรับงานโครงสร้างของอาคารเช่นเสาเข็ม , ฐานราก , เสา และพื้น ฯลฯ ต้องมีกำลังอัดประลัยไม่น้อยกว่า 180ksc เมื่ออายุ 28วัน โดยทดสอบจากแท่งคอนกรีตตัวอย่างรูปทรงกระบอก 150x300มม.

2.2 ADMIXTURE ที่ใช้ต้องมีคุณสมบัติตาม ASTM หรือ BS

3. งานเหล็ก

3.1 คุณสมบัติของเหล็กเสริมคอนกรีต มีดังนี้

ขนาดเหล็กเสริม mm.	ชั้นคุณภาพ	มาตรฐาน	หมายเหตุ
RB6 , RB9	SR-24	มอก. 20-2543	
DB12 ขึ้นไป	SD-40	มอก. 24-2548	

3.2 เหล็กรูปพรรณ , เหล็กกลวงสำหรับก่อสร้าง

3.2.1 เหล็กรูปพรรณที่จะใช้ต้องมีคุณสมบัติตาม มอก. 1227-2539 , มอก. 1228-2549 หรือ JIS เหล็กกลวงที่ใช้ต้องมีคุณสมบัติตาม มอก. 107-2533 หรือ JIS และเหล็กรูปพรรณเชื่อมประกอบจะต้องมีคุณสมบัติตาม มอก. 1303-2538

3.2.2 เหล็กรูปพรรณทั้งหมดต้องเป็นของใหม่ ไม่เคยใช้งานมาก่อน ตรงไม่บิดเบี้ยว ไม่มีรอยตำหนิ ไม่มีสนิมกร่อน ไม่เปื้อนสี หรือน้ำมัน

3.2.3 การต่อเหล็กรูปพรรณ ถ้าไม่จำเป็นจริงๆแล้วห้ามต่อ ในกรณีที่มีการต่อเหล็ก รอยต่อของเหล็กต้องมีกำลังมากกว่าหรือเท่ากับเหล็กที่ไม่มีรอยต่อ การต่อให้ต่อจุดเดียวเท่านั้น และการต่อให้เป็นไปตามมาตรฐาน AISC

3.2.4 การประกอบการติดตั้ง ให้ดำเนินการตามมาตรฐาน AISC หรือตามมาตรฐานสำหรับอาคารเหล็กรูปพรรณของ วสท. ที่ 1015-40

3.2.5 ผู้รับจ้างจะต้องทำ ค้ำยัน ยึดโครง ให้เพียงพอเพื่อยึดโครงสร้างให้แน่นหนาอยู่ในแนวและตำแหน่งที่ต้องการ

3.2.6 องค์อาคารที่วางทาบหรือต่อเชื่อมจะต้องวางให้แนบสนิทเต็มหน้า

3.2.7 การเชื่อมต่อทั้งหมดให้ใช้วิธีเชื่อมด้วยไฟฟ้าการ (ELECTRLC ARC WELDING) โดยตลอดผิวหน้าสัมผัสการเชื่อมให้เป็นไปตามมาตรฐาน AWS ขนาดของรอยเชื่อมต้องไม่น้อยกว่าความหนาของแผ่นเหล็ก

3.2.8 ถ้าไม่ได้กำหนดให้เป็นอย่างอื่น รอยต่อระหว่างชิ้นส่วนเหล็กต่างๆ ให้ใช้วิธีเชื่อมตะเข็บตลอดแนวชน

3.2.9 ผิวหน้าที่จะทำการเชื่อม ต้องสะอาดปราศจากสะเก็ดร่อน สนิมกร่น ไขมัน สี หรือสิ่งแปลกปลอมอื่นใด

3.2.10 ลวดเชื่อมต้องมีคุณสมบัติตาม มอก. หรือ AWS หรือ AISC

3.2.11 ให้ทาด้วยสีกันสนิมไม่น้อยกว่า 2 ชั้น คุณภาพเทียบเท่า RUST O-LEAM , JOTAN , SIKKENS

4. เสาเข็ม

4.1 เสาเข็มคอนกรีตอัดแรง เป็นเสาเข็มของ MP , GPS , GEL , CPM , T-COM หรือเทียบเท่า หรือเสาเข็มเจาะ(ตามแบบแสดง)

- เสาเข็มคอนกรีตอัดแรง ขนาด ⊙ -0.15x0.15ม.
- เสาเข็มคอนกรีตอัดแรง ขนาด I -0.18x0.18ม.พื้นที่หน้าตัดไม่น้อยกว่า 253 ตร.ซม.
- เสาเข็มคอนกรีตอัดแรง ขนาด I -0.22x0.22ม.พื้นที่หน้าตัดไม่น้อยกว่า 351 ตร.ซม.
- เสาเข็มคอนกรีตอัดแรง ขนาด I -0.26x0.26ม.พื้นที่หน้าตัดไม่น้อยกว่า 455 ตร.ซม.
- เสาเข็มเจาะ ขนาด ø0.35 ม.

4.2 กำลังรับน้ำหนักบรรทุกและความยาวเสาเข็มให้พิจารณาตามแบบรายละเอียด โดยความยาวเสาเข็มที่แท้จริง ณ ตำแหน่งที่ตั้งโครงการ อาจมีการเปลี่ยนแปลง แต่ทั้งนี้ให้กำหนดและตรวจสอบอีกครั้งโดยวิศวกรผู้ควบคุมงาน โดยเสาเข็มจะต้องมีกำลังรับน้ำหนักบรรทุกได้ไม่น้อยกว่าที่กำหนดตามแบบ

5. ระบบกันซึม

5.1 รายละเอียดและคุณสมบัติ

ส่วนของอาคาร	ชนิดและผลิตภัณฑ์	ผลิตภัณฑ์คุณภาพเทียบเท่า
- หลังคา ค.ส.ล. - ห้องน้ำ	น้ำยาเคมีแบบกันซึม	BRUSHBOND ของ FOSROC LANKO 225 ของ DAVCO

6. ทั่วไปและการเตรียมงาน

6.1 รายการประกอบแบบอื่นใดที่ไม่ได้กำหนดไว้ให้ถือปฏิบัติตาม "บทกำหนดทั่วไปสำหรับการก่อสร้างอาคารคอนกรีตเสริมเหล็กของ วสท. "เป็นเกณฑ์

6.2 เนื่องจากคุณสมบัติของดินในกรุงเทพมหานคร แต่ละพื้นที่เขตมีความแตกต่างกันในด้านความสามารถในการรับน้ำหนักบรรทุกและมีระดับความลึกของชั้นทรายที่แตกต่างกัน ฉะนั้นก่อนทำการก่อสร้าง เจ้าของอาคารและผู้รับจ้างต้องตรวจสอบความเหมาะสมของความยาวเสาเข็ม เพื่อให้มีค่าการรับน้ำหนักบรรทุกของเสาเข็มได้ไม่น้อยกว่าแบบที่กำหนดไว้

6.3 หากมีอุปสรรคในการเข้าพื้นที่ก่อสร้าง อันจะทำให้เกิดผลกระทบความเดือดร้อนรำคาญ และเกิดความเสียหายจากการใช้เสาเข็มตอกกับอาคารข้างเคียง ให้สามารถใช้เสาเข็มเจาะเทียบเคียงความสามารถในการรับน้ำหนักบรรทุกได้

สำนักการ โยธา
กรุงเทพมหานคร

โครงการ
แบบบ้านยิ้มเพื่อประชาชน ระยะที่ 3

ตามนโยบาย
ม.ร.ว. สุขุมพันธุ์ บริพัตร
ผู้ว่าราชการกรุงเทพมหานคร
นายจุมพล สำเภาพล
รองผู้ว่าราชการกรุงเทพมหานคร
นางนินนาท ชลิตานนท์
ปลัดกรุงเทพมหานคร

ผู้อำนวยการสำนักการโยธา
รองผู้อำนวยการสำนักการโยธา
นายทวีศักดิ์ เลิศประพันธ์
ผู้อำนวยการสำนักงานออกแบบ
นายวัชรินทร์ บรรพต
หัวหน้ากลุ่มงานสถาปัตยกรรม
นายสินธุชัย บุญปักษ์
หัวหน้ากลุ่มงานวิศวกรรมอาคาร
นายอธิระ เผ่ะกูด
สถาปนิก
นายพิชเณศ เพ็ชร์ล้ำ ส.สถ.2564
วิศวกรโครงสร้าง
นายสุเวช เสนบ่าน ภย.43016
วิศวกรไฟฟ้า
นายจรูญ มาสุรใจ ภฟก.2457
วิศวกรสุขาภิบาล
นายจีระสิทธิ์ ทิมสมิตย์ สย.8489
วิศวกรเครื่องกล
นายช่างเขียนแบบ
นายบุญชัย ว่องจริญ

แบบ บ้านพักอาศัย 2 ชั้น
แบบที่ 071
ชื่อบ้าน ราชดัด
เจ้าของ
สถานที่

แบบแสดง
รายการประกอบแบบโครงสร้าง

วันที่ :	เลขที่	รวม
30 พฤษภาคม 2557	S-01	6

แผ่นที่	รวมแผ่น
17	29

FILE :
รายการแก้ไขแบบ

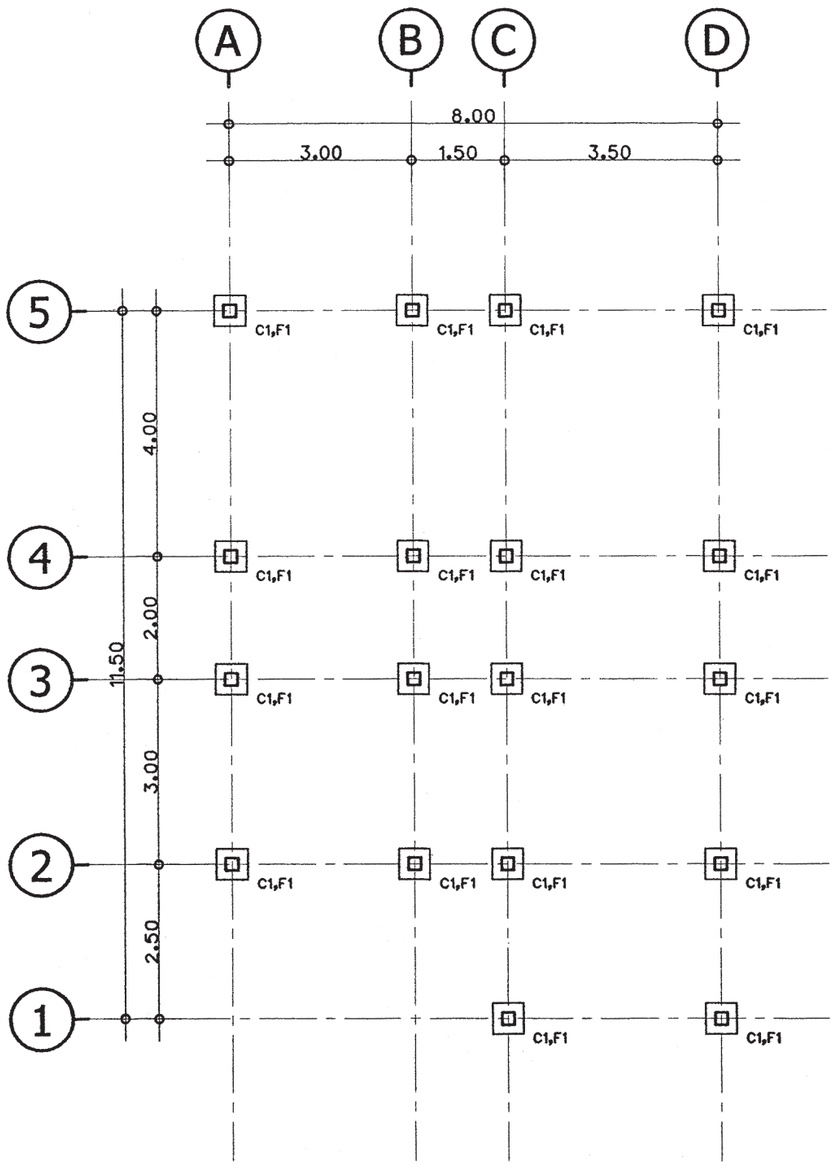

แปลนฐานราก,เสา

มาตราส่วน 1:100

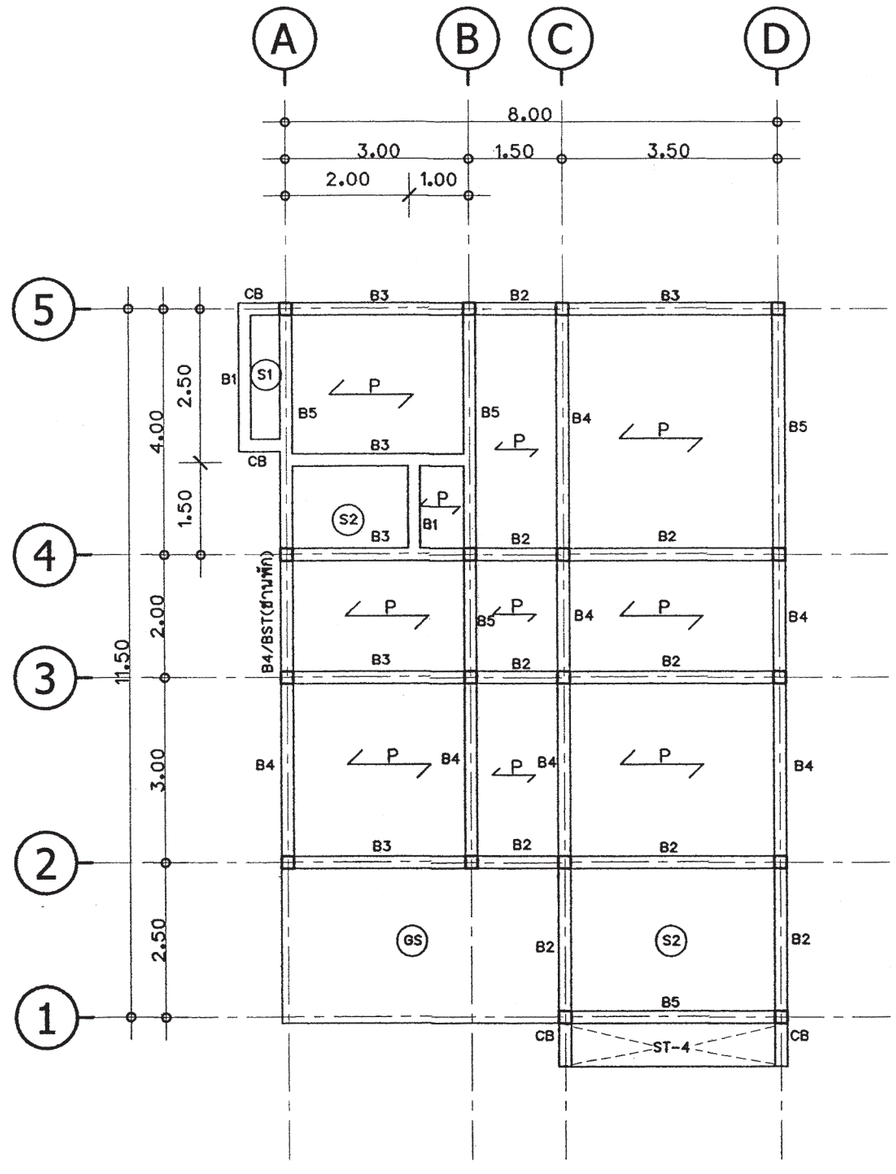

แปลนคานพื้น ชั้นล่าง

มาตราส่วน 1:75

สำนักการโยธา
กรุงเทพมหานคร

โครงการ

แบบบ้านยิ้มเพื่อประชาชน ระยะที่ 3

ตามนโยบาย

ม.ร.ว. สุขุมพันธุ์ บริพัตร
ผู้ว่าราชการกรุงเทพมหานคร

นายจุมพล สำเภาพล
รองผู้ว่าราชการกรุงเทพมหานคร

นางนินนาท ชลิตานนท์
ปลัดกรุงเทพมหานคร

ผู้อำนวยการสำนักการโยธา

รองผู้อำนวยการสำนักการโยธา
นายทวีศักดิ์ เลิศประพันธ์

ผู้อำนวยการสำนักงานออกแบบ
นายวัชรินทร์ บรรหต

หัวหน้ากลุ่มงานสถาปัตยกรรม
นายสินธุชัย บุญปักษ์

หัวหน้ากลุ่มงานวิศวกรรมอาคาร
นายธวิชะ เผ่ะกูล

สถาปนิก
นายพิชเมศ เฟื่องฟ้า ส.สถ.2561

วิศวกรโครงสร้าง
นายชูเวช เสนปาน ภอ.43016

วิศวกรไฟฟ้า
นายจรูญ มาสุขใจ ภฟก.2457

วิศวกรสุขาภิบาล
นายศิระสิทธิ์ ทินเมืองดี สย.8489

วิศวกรเครื่องกล

นายช่างเขียนแบบ
นายบุญชัย ว่องเจริญ

แบบ บ้านพักอาศัย 2 ชั้น
แบบที่ 071
ชื่อบ้าน ราชดัด
เจ้าของ
สถานที่

แบบแสดง
แปลนฐานราก,เสา
แปลนคานพื้น ชั้นล่าง

วันที่ :	แผ่นที่	รวม
30 พฤษภาคม 2557	S-02	6

แผ่นที่	รวมแผ่น
18	29

FILE :

รายการแก้ไขแบบ

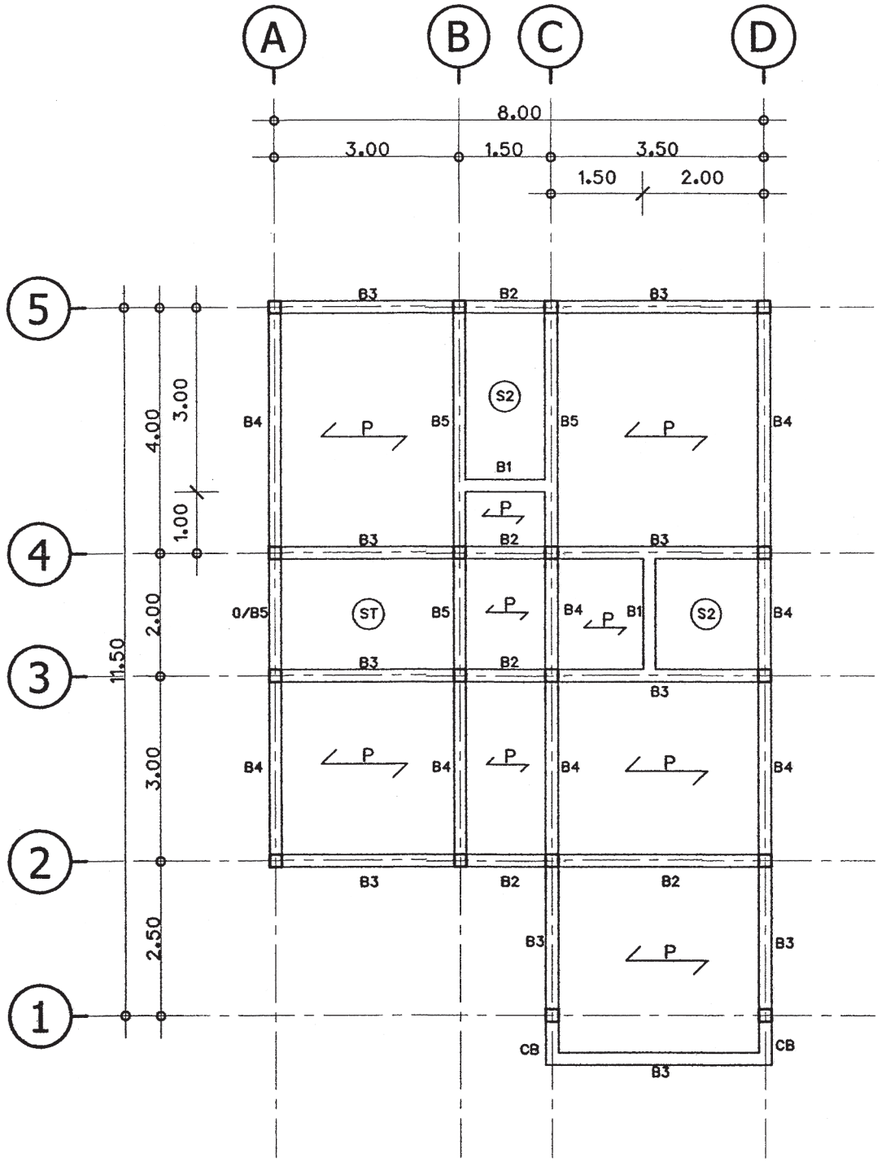

แปลนคานพื้น ชั้นบน

มาตราส่วน 1:100

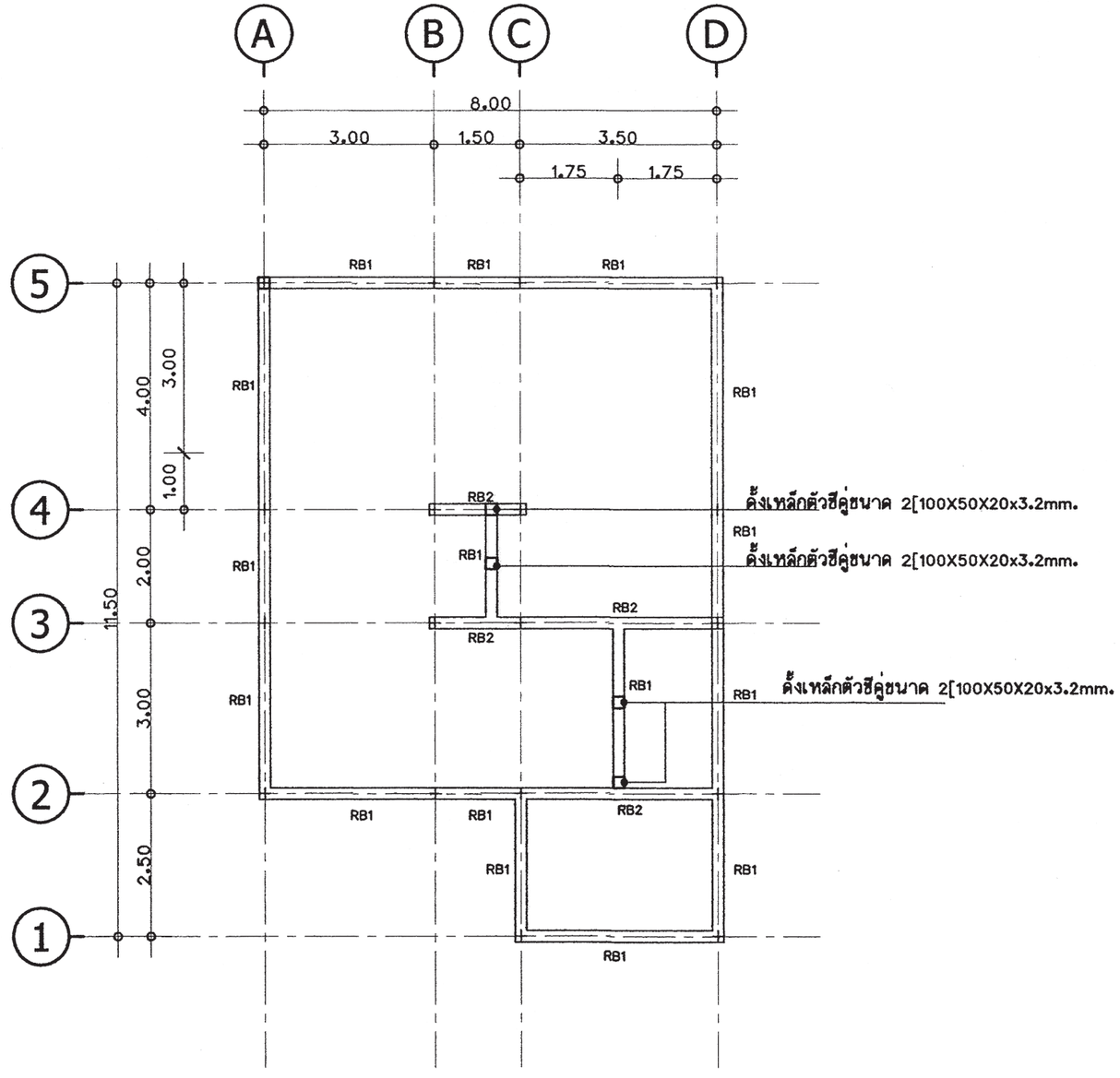

แปลนคานหลังคา

มาตราส่วน 1:100

สำนักการโยธา
กรุงเทพมหานคร

โครงการ

แบบบ้านยิ้มเพื่อประชาชน ระยะที่ 3

ตามนโยบาย

ม.ร.ว. สุขุมพันธุ์ บริพัตร
ผู้ว่าราชการกรุงเทพมหานคร

นายจุมพล สำเภาพล
รองผู้ว่าราชการกรุงเทพมหานคร

นางนินนาท ชลิตานนท์
ปลัดกรุงเทพมหานคร

ผู้อำนวยการสำนักการโยธา

รองผู้อำนวยการสำนักการโยธา
นายทวีศักดิ์ เลิศประพันธ์

ผู้อำนวยการสำนักงานออกแบบ
นายวัชรินทร์ บรรทด

หัวหน้ากลุ่มงานสถาปัตยกรรม
นายสินธุชัย บุญปัทม์

หัวหน้ากลุ่มงานวิศวกรรมอาคาร
นายธชิระ เผ่ะกุล

สถาปนิก
นายพิชเณศ เพ็ชรคำ ส.สถ.2561

วิศวกรโครงสร้าง
นายสุเวช เสนปาน ภย.43016

วิศวกรไฟฟ้า
นายจรูญ มาสุรใจ ภฟก.2457

วิศวกรสุขาภิบาล
นายจีระสิทธิ์ ทิมสเติยง สย.8489

วิศวกรเครื่องกล

นายช่างเขียนแบบ
นายบุญชัย ว่องจริญ

แบบ บ้านพักอาศัย 2 ชั้น

แบบที่ 071

ชื่อบ้าน ราชดัด

เจ้าของ

สถานที่

แบบแสดง
แปลนคานพื้น ชั้นบน
แปลนคานหลังคา

วันที่ :	แผ่นที่	รวม
30 พฤษภาคม 2557	S-03	6

แผ่นที่	รวมแผ่น
19	29

FILE :

รายการแก้ไขแบบ

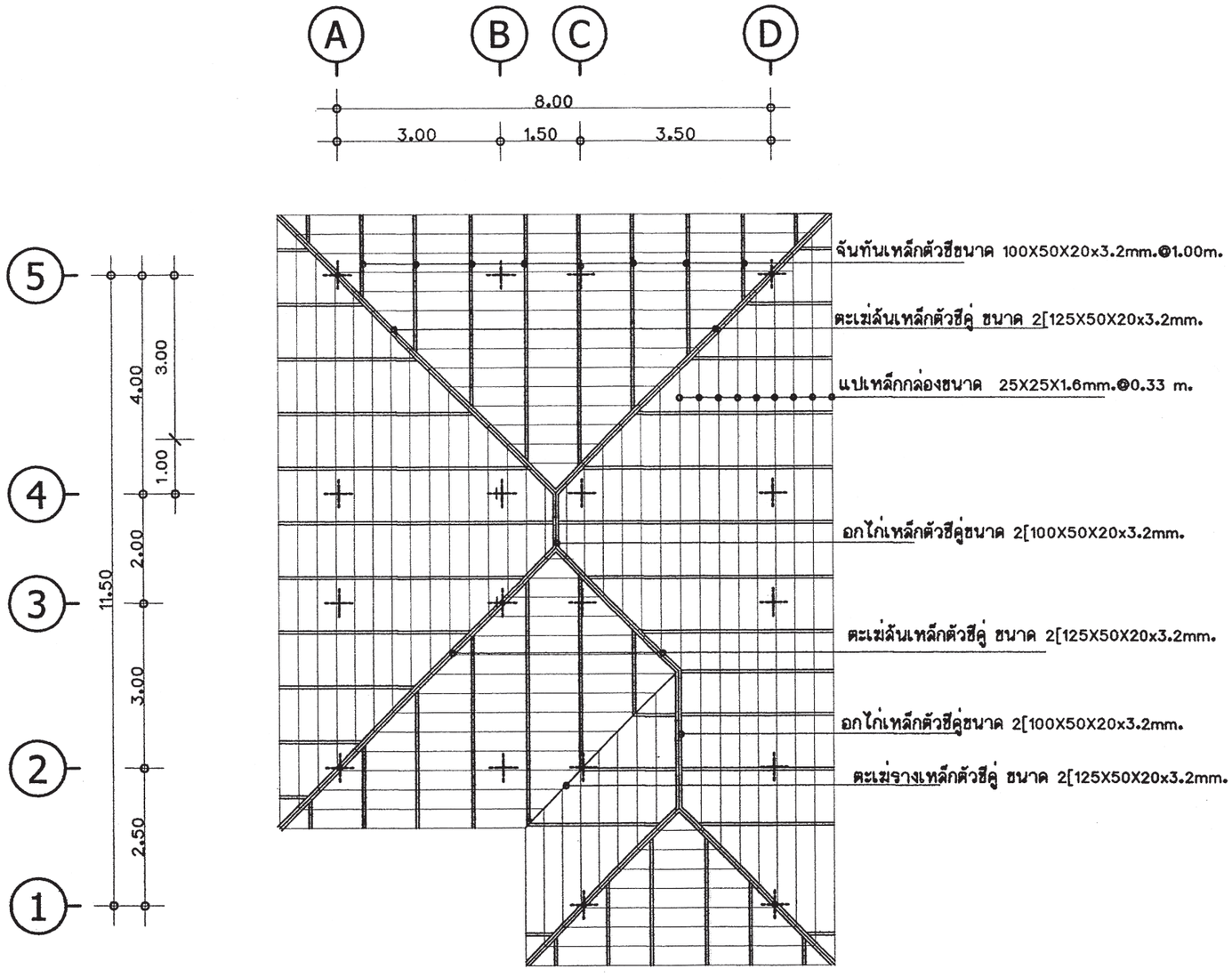

แปลนโครงสร้างหลังคา

มาตราส่วน 1:100

สำนักการโยธา
กรุงเทพมหานคร

โครงการ

แบบบ้านยิ้มเพื่อประชาชน ระยะที่ 3

ตามนโยบาย

ม.ร.ว. สุขุมพันธุ์ บริพัตร
ผู้ว่าราชการกรุงเทพมหานคร

นายจุมพล สำเภาพล
รองผู้ว่าราชการกรุงเทพมหานคร

นางนินนาท ชลิตานนท์
ปลัดกรุงเทพมหานคร

ผู้อำนวยการสำนักการโยธา

รองผู้อำนวยการสำนักการโยธา
นายทวีศักดิ์ เลิศประพันธ์

ผู้อำนวยการสำนักงานออกแบบ
นายวัรินทร์ บรรพต

หัวหน้ากลุ่มงานสถาปัตยกรรม
นายสินธุชัย บุญปักษ์

หัวหน้ากลุ่มงานวิศวกรรมอาคาร
นายธวัชะ เมฆะกุล

สถาปนิก
นายพิชเณศ เพ็ชร์ล้ำ ส.สถ.2561

วิศวกรโครงสร้าง
นายสุเวช เสนปาน ภย.43016

วิศวกรไฟฟ้า
นายจรูญ มาสุรใจ ภฟก.2457

วิศวกรสุขาภิบาล
นายจิระสิทธิ์ ทิมสเปิดย์ สย.8489

วิศวกรเครื่องกล

นายช่างเขียนแบบ
นายบุญชัย วัฒนจริญ

แบบ บ้านพักอาศัย 2 ชั้น
แบบที่ 071
ชื่อบ้าน ราชดัด

เจ้าของ

สถานที่

แบบแสดง
แปลนโครงสร้างหลังคา

วันที่ :	เลขที่	รวม
30 พฤษภาคม 2557	S-04	6

แผ่นที่	รวมแผ่น
20	29

FILE :

รายการแก้ไขแบบ

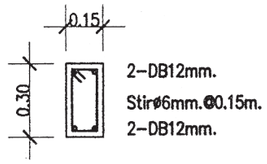

B1

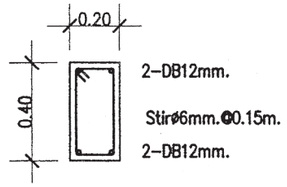

B2/RB1

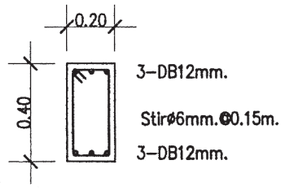

B3

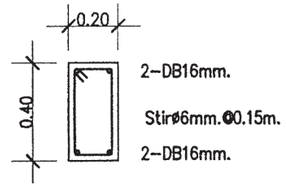

B4/RB2/BST

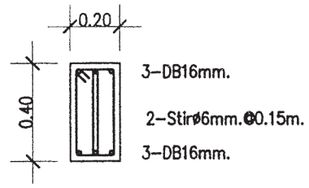

B5

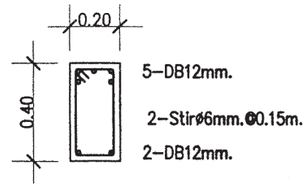

CB

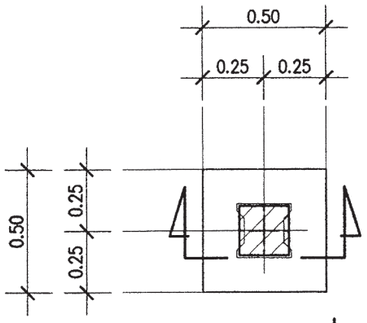

แบบขยายแปลน F1

มาตรส่วน 1:25

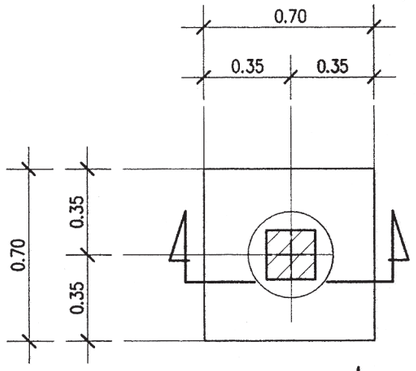

แบบขยายแปลน F1A

มาตรส่วน 1:25

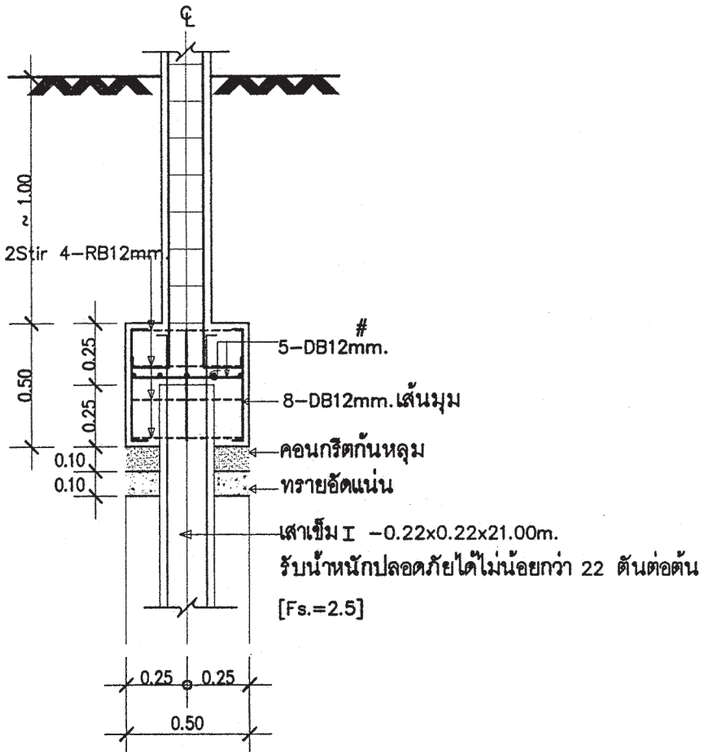

แบบขยายรูปตัด F1

มาตรส่วน 1:25

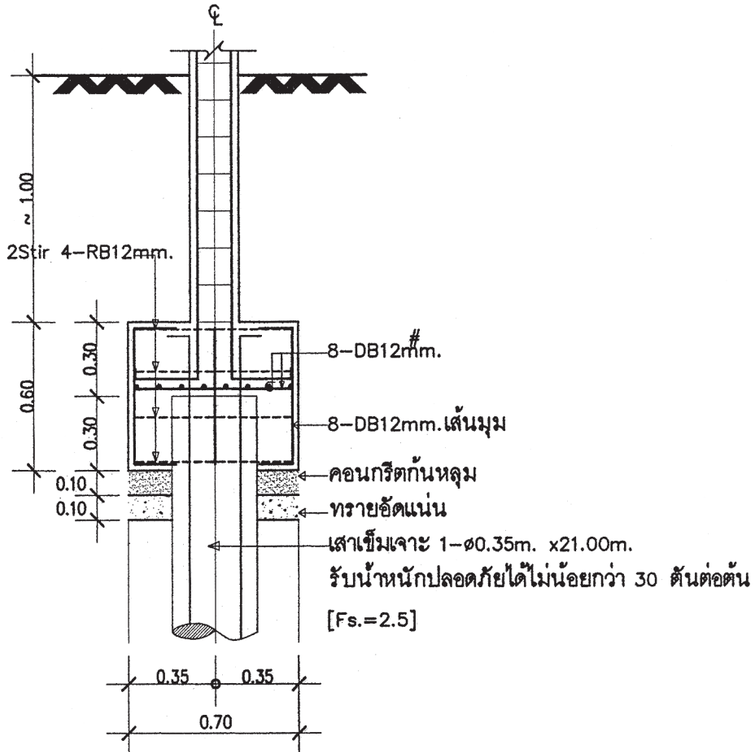

แบบขยายรูปตัด F1A

มาตรส่วน 1:25

หมายเหตุ

กรณีใช้ฐานราก เสาเข็มเจาะแทนฐานรากเสาเข็มตอก

ให้ใช้เทียบดังนี้ F1=F1A , F2=F2A ,F3=F3A

C1	
หลังคา	↑
ชั้น 2	↑
ชั้น 1	↑
ตอม่อ	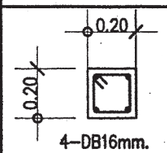

แบบขยายเสา

มาตราส่วน 1 : 25

สำนักการโยธา
กรุงเทพมหานคร

โครงการ

แบบบ้านยิ้มเพื่อประชาชน ระยะที่ 3

ตามนโยบาย

ม.ร.ว. สุขุมพันธุ์ บริพัตร
ผู้ว่าราชการกรุงเทพมหานคร

นายจุมพล สำเภาพล
รองผู้ว่าราชการกรุงเทพมหานคร

นางนินนาท ชลิตานนท์
ปลัดกรุงเทพมหานคร

ผู้อำนวยการสำนักการโยธา

รองผู้อำนวยการสำนักการโยธา
นายทวีศักดิ์ เดิดประพันธ์

ผู้อำนวยการสำนักงานออกแบบ
นายรังสินทร์ บรรทด

หัวหน้ากลุ่มงานสถาปัตยกรรม
นายดินธุชัย บุญปักษ์

หัวหน้ากลุ่มงานวิศวกรรมอาคาร
นายอธิระ เผ่ะกุด

สถาปนิก
นายพิชเณศ เพ็ชร์ศ้า ส.สถ.2581

วิศวกรโครงสร้าง
นายชูเวช เสนบ้าน ภย.43016

วิศวกรไฟฟ้า
นายรุญ มาสุรโล ภฟก.2457

วิศวกรสุขาภิบาล
นายจีระสิทธิ์ ทิมสถิตย์ สย.6489

วิศวกรเครื่องกล

นายช่างเขียนแบบ
นายบุญชัย ว่องจริญ

แบบ บ้านพักอาศัย 2 ชั้น
แบบที่ 071
ชื่อบ้าน ราชดัด

เจ้าของ

สถานที่

แบบแสดง
แบบขยายโครงสร้าง 1

วันที่ :	เลขที่	รวม
30 พฤษภาคม 2557	S-05	6

แผ่นที่	รวมแผ่น
21	29

FILE :

รายการแก้ไขแบบ

DETAIL GS

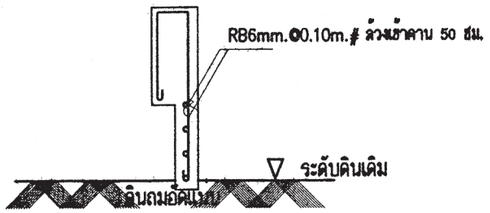

DETAIL ครีบ ค.ส.ล.

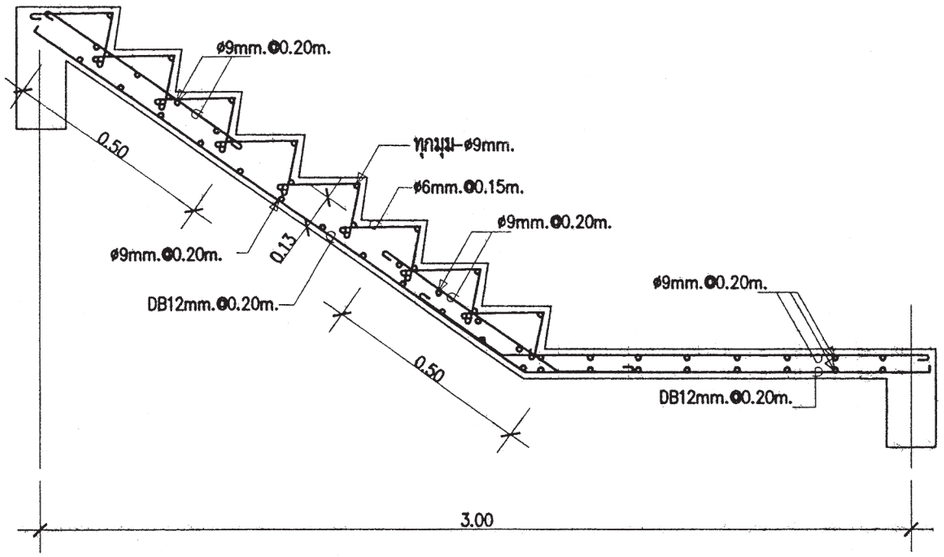

(ช่วงบน) DETAIL ST-1

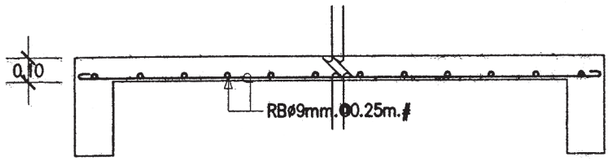

DETAIL S1

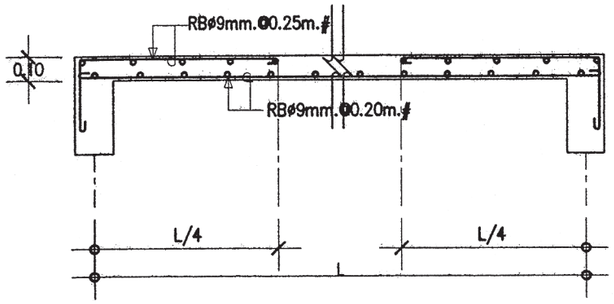

DETAIL S2

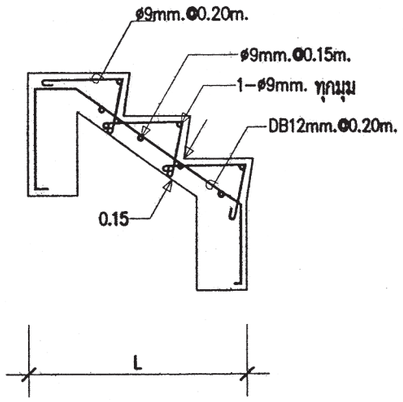

DETAIL ST-4
มาตราส่วน 1 : 25

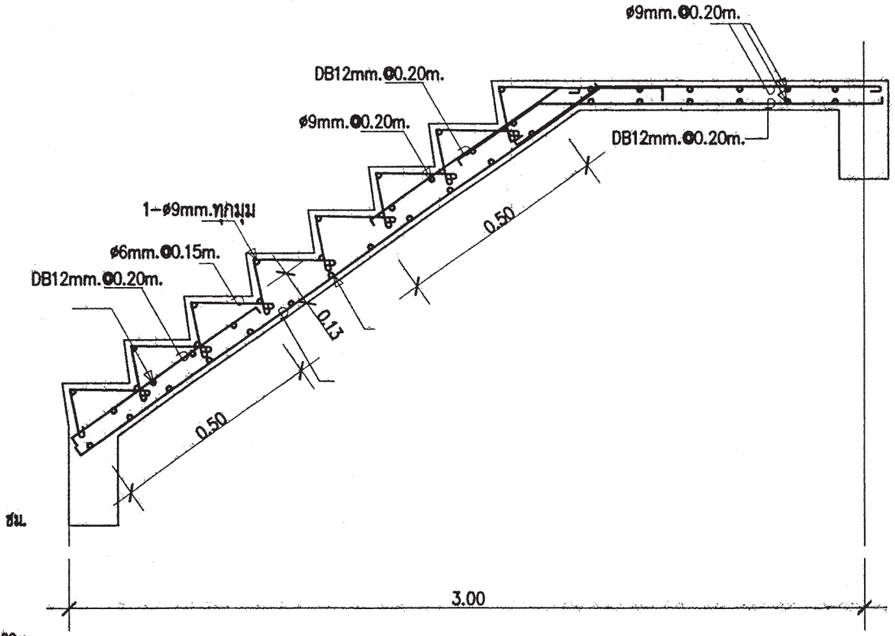

(ช่วงล่าง) DETAIL ST-1

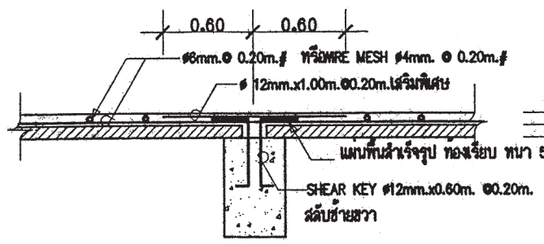

ขยายพื้น P ช่วงต่อเนื่อง

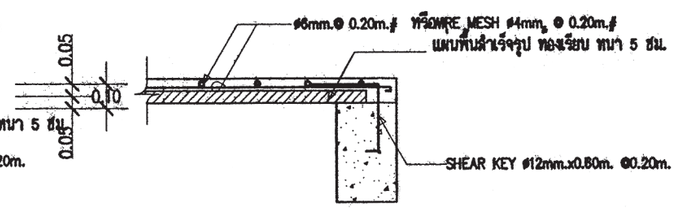

ขยายพื้น P ช่วงริม

หมายเหตุ :

พื้นสำเร็จรูป PLANKS รับน้ำหนักปลอดภัยได้ไม่น้อยกว่า 200 kg/m²

หมายเหตุ :

พื้นสำเร็จรูป PLANKS รับน้ำหนักปลอดภัยได้ไม่น้อยกว่า 200 kg/m²

สำนักการ โยธา
กรุงเทพมหานคร

โครงการ

แบบบ้านยิ้มเพื่อประชาชน ระยะที่ 3

ตามนโยบาย

ม.ร.ว. สุขุมพันธุ์ บริพัตร
ผู้ว่าราชการกรุงเทพมหานคร

นายจุมพล สำเภาพล
รองผู้ว่าราชการกรุงเทพมหานคร

นางนินนาท ชลิตานนท์
ปลัดกรุงเทพมหานคร

ผู้อำนวยการสำนักการโยธา

รองผู้อำนวยการสำนักการโยธา
นายทวีศักดิ์ เลิศประดิษฐ์

ผู้อำนวยการสำนักงานออกแบบ
นายวัชรินทร์ บรรพต

หัวหน้ากลุ่มงานสถาปัตยกรรม
นายสินสุชัย บุญปักษ์

หัวหน้ากลุ่มงานวิศวกรรมอาคาร
นายอิระ เผ่ะวุฒ

สถาปนิก
นายพิชเณศ เพ็ชร์ล้ำ ส.สถ.2568

วิศวกรโครงสร้าง
นายสุวรรณ เสนปาน ภส.43016

วิศวกรไฟฟ้า
นายจรูญ มาสุรใจ ภฟก.2457

วิศวกรสุขาภิบาล
นายจีระศิทธิ์ ทิมสิงห์ สส.8488

วิศวกรเครื่องกล

นายช่างเขียนแบบ
นายบุญชัย ว่องจริญ

แบบ บ้านพักอาศัย 2 ชั้น
แบบที่ 071
ชื่อบ้าน ราชดัด

เจ้าของ

สถานที่

แบบแสดง
แบบขยายโครงสร้าง 2

วันที่ :	เลขที่	รวม
30 พฤษภาคม 2567	S-06	6

แผ่นที่	รวมแผ่น
22	29

FILE :

รายการแก้ไขแบบ

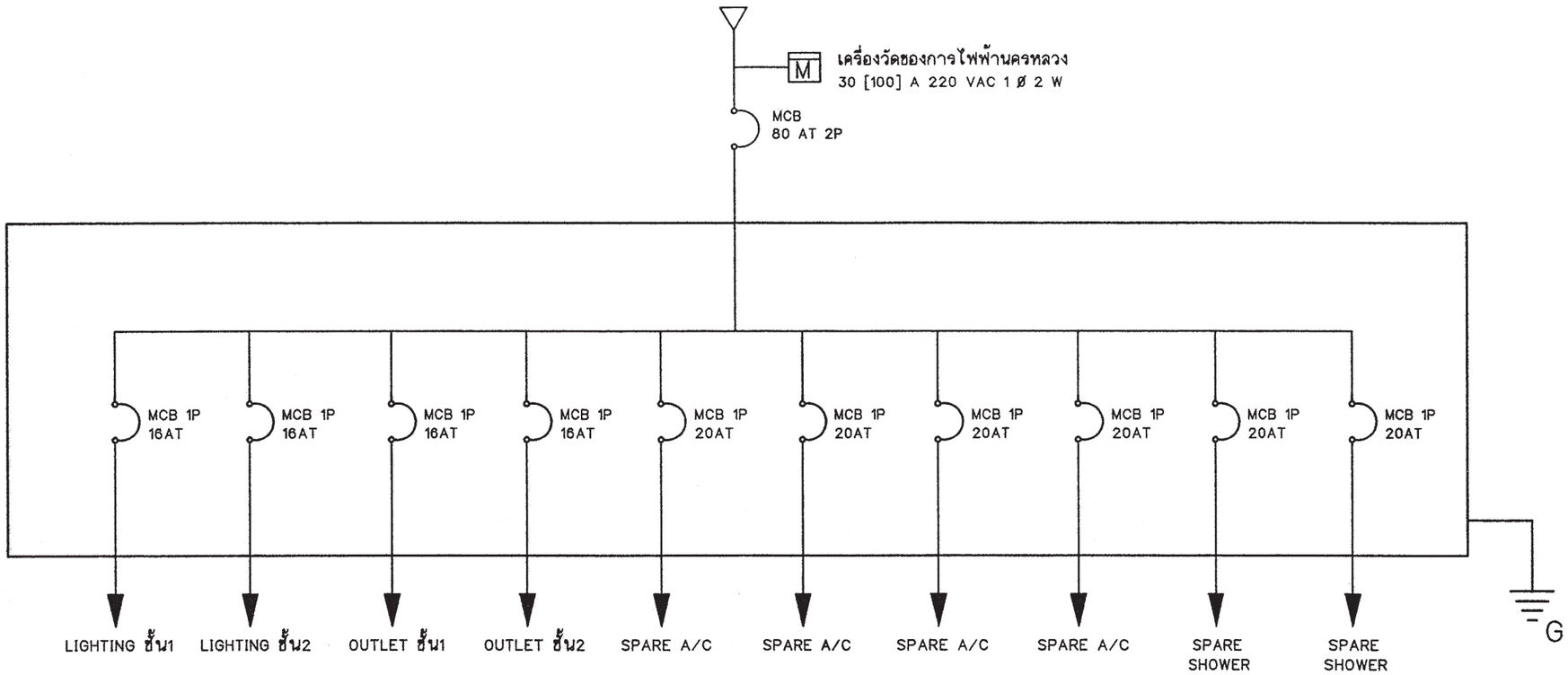

SINGLE LINE DIAGRAM

สัญลักษณ์ระบบไฟฟ้า

○	โคม DOWNLIGHT 1x11 W
◎	โคมกลมหลอด ฟลูออเรสเซนต์ 1x32 W พร้อมฝาครอบสีใส
▭	ดวงโคมหลอด ฟลูออเรสเซนต์ 1x18 W พร้อมฝาครอบสีใส
S	สวิตช์ไฟฟ้าแบบธรรมดา
S_3	สวิตช์ไฟฟ้าแบบ 3ทาง
⊖	เต้ารับไฟฟ้าแบบมีสายดิน
TV	เต้ารับทีวี
⊠	เต้ารับโทรศัพท์
Ⓙ	กล่องต่อสายไฟ
▬	แผงจ่ายไฟ
MCB	MINIATURE CIRCUIT BREAKER

รายการระบบงานไฟฟ้า

- แผงจ่ายไฟเป็นกล่องเหล็ก
- สายไฟตามมาตรฐานอุตสาหกรรม
- เต้ารับไฟฟ้าแบบมีสายดิน
- สวิตช์ไฟฟ้าแบบธรรมดา และ สามทาง
- สายเมนวงจรย่อยขนาด 4 มม.^{2}
- สายไฟเข้าเต้ารับขนาด 2.5 มม.^{2}
- สายไฟเข้าดวงโคมขนาด 1 มม.^{2}
- การเดินสายร้อยในท่อร้อยสายฝังในผนังส่วนการเดินสายในฝ้าเพดานให้เดินร้อยท่อร้อยยึดติดกับเสาหรือคาน
- สายไฟเข้าเครื่องทำน้ำอุ่น 3500 W ขนาด 4 มม.^{2}
- สาย COAXIAL เข้าเต้ารับทีวีใช้ RG6
- สายโทรศัพท์เข้าเต้ารับโทรศัพท์ ขนาด 0.65 มม.
- การต่อลงดินต้องเป็นไปตามกฎของการไฟฟ้านครหลวง
- ทิ้งสายข้างหนึ่งไว้ในกล่องต่อสายในห้องนอน หรือ ห้องน้ำ อีกข้างหนึ่งต่อเข้ากับ CIRCUIT BREAKER ในแผงจ่ายไฟ

สำนักการโยธา
กรุงเทพมหานคร

โครงการ
แบบบ้านยิ้มเพื่อประชาชน ระยะที่ 3

ตามนโยบาย
ม.ร.ว. สุขุมพันธุ์ บริพัตร
ผู้ว่าราชการกรุงเทพมหานคร
นายจุมพล สำเภาพล
รองผู้ว่าราชการกรุงเทพมหานคร
นางนินนาท ชลิตานนท์
ปลัดกรุงเทพมหานคร

ผู้อำนวยการสำนักการโยธา
รองผู้อำนวยการสำนักการโยธา
นายทวีศักดิ์ เลิศประพันธ์
ผู้อำนวยการสำนักงานออกแบบ
นายวัชรินทร์ บรรทด
หัวหน้ากลุ่มงานสถาปัตยกรรม
นายสินธุชัย บุญปักษ์
หัวหน้ากลุ่มงานวิศวกรรมอาคาร
นายอริระ เผละกุล

สถาปนิก
นายพิชเณศ เพ็ชร์ศ้า ส.สถ.2561
วิศวกรโครงสร้าง
นายชูวช เสนปาน ภย.43016
วิศวกรไฟฟ้า
นายจรูญ มาสุธใจ ภฟก.2457
วิศวกรสุขาภิบาล
นายจิระศิทธิ์ ทิมสถิตย์ สย.8489
วิศวกรเครื่องกล
นายช่างเขียนแบบ
นางสาวรัตนกา ยักคันธ์

แบบ บ้านพักอาศัย 2 ชั้น
แบบที่ 071
ชื่อบ้าน ราชดัด
เจ้าของ
สถานที่

แบบแสดง
สัญลักษณ์ระบบไฟฟ้า
รายการระบบไฟฟ้า

วันที่ :	เลขที่	รวม
30 พฤษภาคม 2557	E-01	2

แผ่นที่	รวมแผ่น
23	29

FILE :
รายการแก้ไขแบบ

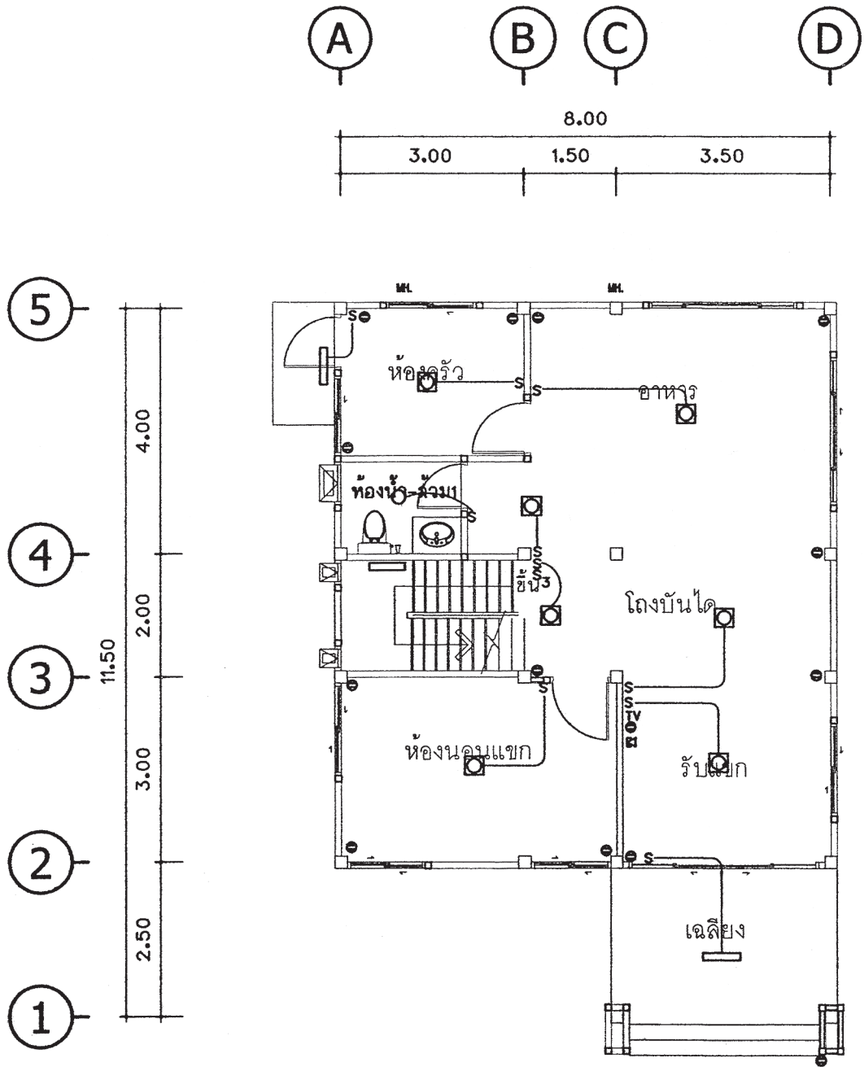

แปลนระบบไฟฟ้าชั้นล่าง

มาตราส่วน 1 : 100

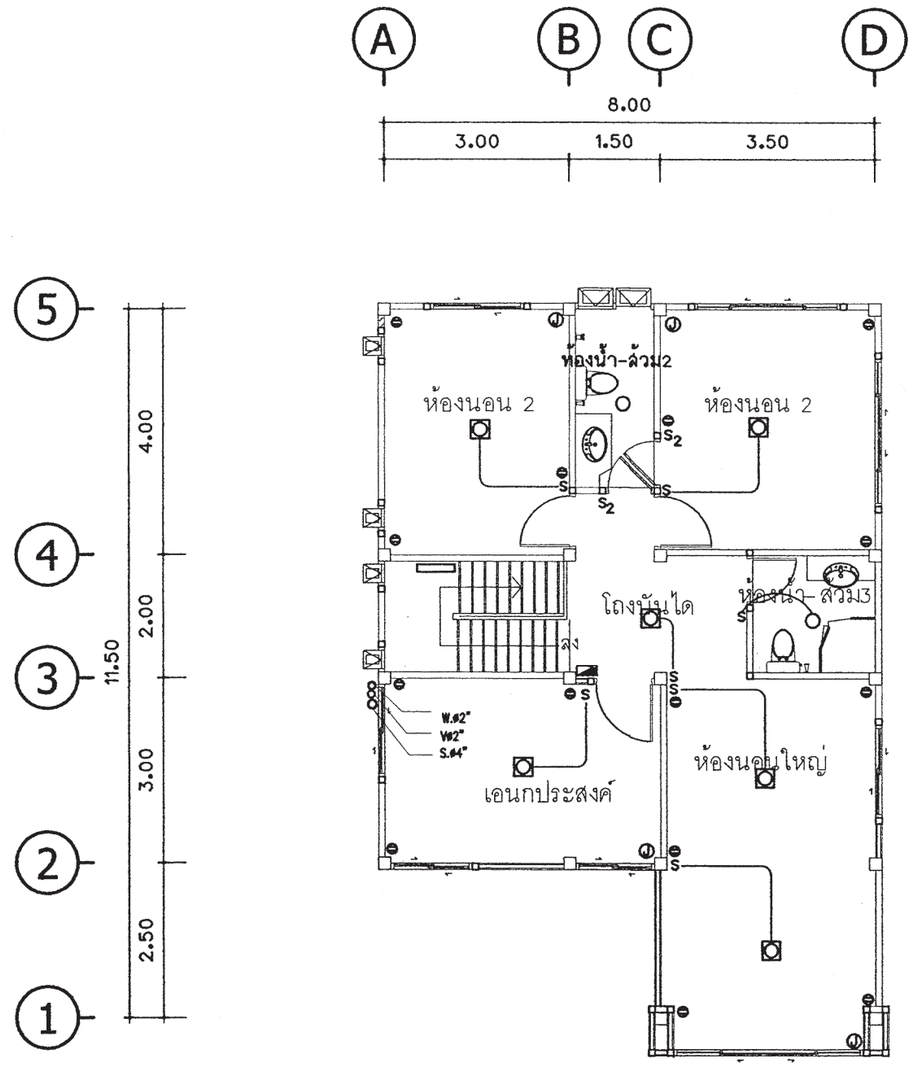

แปลนระบบไฟฟ้าชั้นบน

มาตราส่วน 1 : 100

สำนักการ โยธา
กรุงเทพมหานคร

โครงการ

แบบบ้านยิ้มเพื่อประชาชน ระยะที่ 3

ตามนโยบาย

ม.ร.ว. สุขุมพันธุ์ บริพัตร
ผู้ว่าราชการกรุงเทพมหานคร

นายจุมพล สำเภาพล
รองผู้ว่าราชการกรุงเทพมหานคร

นางนินนาท ชลิตานนท์
ปลัดกรุงเทพมหานคร

ผู้อำนวยการสำนักการโยธา

รองผู้อำนวยการสำนักการโยธา
นายทวีศักดิ์ เลิศประดับธ์

ผู้อำนวยการสำนักงานออกแบบ
นายวิรินทร์ บรรพต

หัวหน้ากลุ่มงานสถาปัตยกรรม
นายสินธุชัย บุญปักษ์

หัวหน้ากลุ่มงานวิศวกรรมอาคาร
นายอริยะ เมฆะกูล

สถาปนิก
นายพิรเดช เฟื่องฟ้า ส.สถ.2561

วิศวกรโครงสร้าง
นายชูเวช เสนปาน ภย.43016

วิศวกรไฟฟ้า
นายจรูญ มาสุรใจ ภฟก.2457

วิศวกรสุขาภิบาล
นายจิระสิทธิ์ ทิมสเมิดย์ สย.8489

วิศวกรเครื่องกล

นายช่างเขียนแบบ
นางสาวชลดา ฮักพันธ์

แบบ บ้านพักอาศัย 2 ชั้น
แบบที่ 071
ชื่อบ้าน ราชดัด

เจ้าของ

สถานที่

แบบแสดง
แปลนระบบไฟฟ้า ชั้นล่าง
แปลนระบบไฟฟ้า ชั้นบน

วันที่ :	แผ่นที่	รวม
30 พฤษภาคม 2557	E-02	2

แผ่นที่	รวมแผ่น
24	29

FILE :

รายการแก้ไขแบบ

ตารางที่ 1 แสดงการเลือกใช้ขนาดเครื่องสูบน้ำแบบอัตโนมัติสำหรับโครงการบ้านยิ้ม

ขนาดเครื่องสูบน้ำ (วัตต์)	จำนวนห้องน้ำของบ้าน	จำนวนชั้นของบ้าน
100	1 - 3	1 - 2
150	4	1 - 2
200	5	2 - 3
250	6	2 - 3
300	7	2 - 3

ตารางที่ 2 แสดงการเลือกใช้ขนาดถังเก็บน้ำแบบตั้งพื้นสำหรับโครงการบ้านยิ้ม

ชื่อ	จำนวนห้องนอนของบ้าน	ความจุ (ลบ.ม.)
ถังเก็บน้ำ 1 (WT1)	1 - 2	1
ถังเก็บน้ำ 2 (WT2)	3 - 4	2
ถังเก็บน้ำ 3 (WT3)	5 - 6	3

ถังเก็บน้ำที่ใช้ ทำจากวัสดุไฟเบอร์กลาสเสริมแรงผลิตตามมาตรฐาน มอก. 435 - 2548

ตารางที่ 3 แสดงการเลือกใช้ขนาดถังบำบัดน้ำเสียแบบฝังใต้ดินสำหรับโครงการบ้านยิ้ม

ชื่อ	จำนวนห้องนอนของบ้าน	ปริมาณการบำบัด(ลบ.ม./วัน)
ถังบำบัดน้ำเสีย 1 (WWTP 1)	1 - 2	1
ถังบำบัดน้ำเสีย 2 (WWTP 2)	3 - 4	2
ถังบำบัดน้ำเสีย 3 (WWTP 3)	5 - 6	3

ถังบำบัดน้ำเสียเป็นระบบเกรอะ - กรองไร้อากาศ ตัวถังทำจากวัสดุไฟเบอร์กลาสเสริมแรง สามารถรองรับปริมาณน้ำเสียได้ไม่น้อยกว่าตามที่กำหนดในตารางที่ 3 ที่ค่า BOD เข้าระบบไม่น้อยกว่า 250มิลลิกรัมต่อลิตร และค่า BOD ของน้ำที่ผ่านการบำบัดแล้วไม่เกิน 50มิลลิกรัมต่อลิตร

ตารางที่ 4 แสดงการเลือกใช้วัสดุท่อสำหรับโครงการบ้านยิ้ม

การใช้งาน	วัสดุ
ท่อประปา (CW)	ท่อ PVC Class 13.5 ผลิตตามมาตรฐาน มอก. 17 - 2532 ต่อด้วยน้ำยาประสานผลิตภัณฑ์เดียวกับผู้ผลิตท่อ
ท่อระบายน้ำโสโครก น้ำทิ้ง น้ำฝนและท่ออากาศ (S,W,RL,V)	ท่อ PVC Class 13.5 ผลิตตามมาตรฐาน มอก. 17 - 2532 ต่อด้วยน้ำยาประสานผลิตภัณฑ์เดียวกับผู้ผลิตท่อ

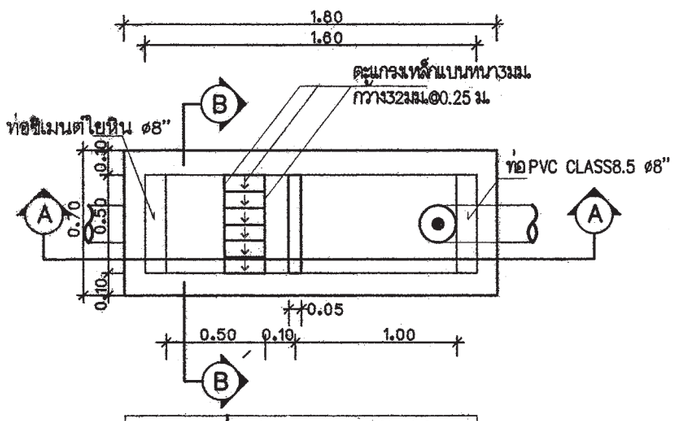

แปลนบ่อดักขยะและดักไขมัน

มาตราส่วน AS SHOWN

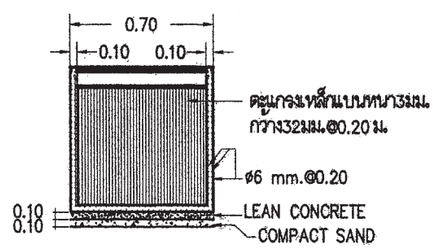

รูปตัด B-B

มาตราส่วน AS SHOWN

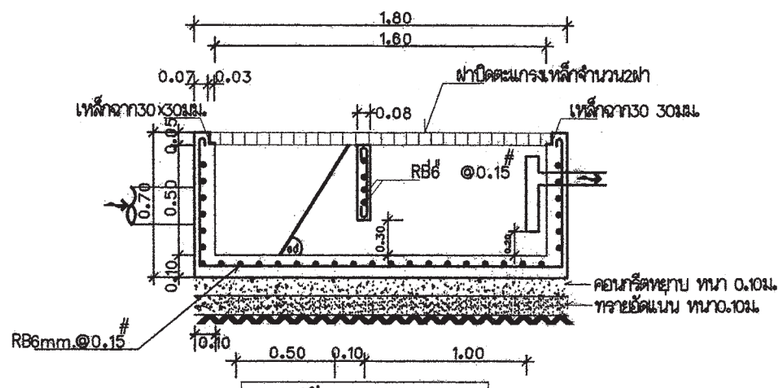

รูปตัด A-A

มาตราส่วน AS SHOWN

หมายถึง : บ่อตรวจคุณภาพน้ำ (ก่อนระบายลงสู่ท่อสาธารณะ)

: บ่อดักขยะและบ่อตรวจคุณภาพน้ำ (ก่อนระบายลงสู่ท่อสาธารณะ)

สัญลักษณ์ บ่อพัก : (ก่อนระบายลงสู่ท่อสาธารณะ)

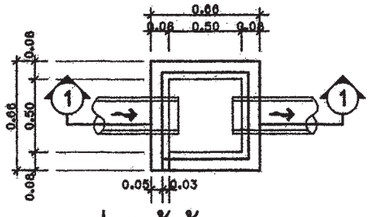

บ่อพักน้ำทิ้ง

มาตราส่วน AS SHOWN

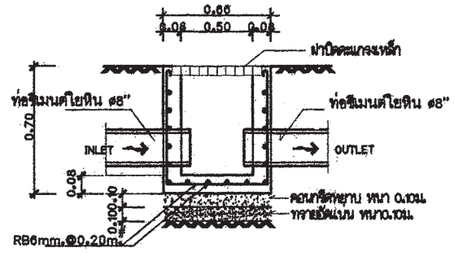

รูปตัด 1 - 1

มาตราส่วน AS SHOWN

สำนักการ โยธา
กรุงเทพมหานคร

โครงการ
แบบบ้านยิ้มเพื่อประชาชน ระยะที่ 3

ตามนโยบาย
ม.ร.ว. สุขุมพันธุ์ บริพัตร
ผู้ว่าราชการกรุงเทพมหานคร
นายจุมพล สำเภาพล
รองผู้ว่าราชการกรุงเทพมหานคร
นางนินนาท ชลิตานนท์
ปลัดกรุงเทพมหานคร

ผู้อำนวยการสำนักการโยธา
รองผู้อำนวยการสำนักการโยธา
นายทวีศักดิ์ เลิศประพันธ์
ผู้อำนวยการสำนักงานออกแบบ
นายรัชชินทร์ บรรพต
หัวหน้ากลุ่มงานสถาปัตยกรรม
นายสินธุชัย บุญปักษ์
หัวหน้ากลุ่มงานวิศวกรรมอาคาร
นายสลิยะ เมละกุล
สถาปนิก
นายพิชเมศ เพ็ชร์ดำ ส.สถ.258
วิศวกรโครงสร้าง
นายชูเกร เสนปาน ภย.43016
วิศวกรไฟฟ้า
นายจรูญ มาสุรใจ ภฟก.2457
วิศวกรสุขาภิบาล
นายศิระติทธิ์ ทิมสถิตย์ สย.8488
วิศวกรเครื่องกล
นายช่างเขียนแบบ
นางปุณณนุช ประกอบกิจ

แบบ บ้านพักอาศัย 2 ชั้น
แบบที่ 071
ชื่อบ้าน ราชดัด
เจ้าของ
สถานที่

แบบแสดง
รายการประกอบแบบสุขาภิบาล

วันที่ : 30 พฤษภาคม 2557	เลขที่ SN-01	รวม 5

แผ่นที่	รวมแผ่น
25	29

FILE :

รายการแก้ไขแบบ

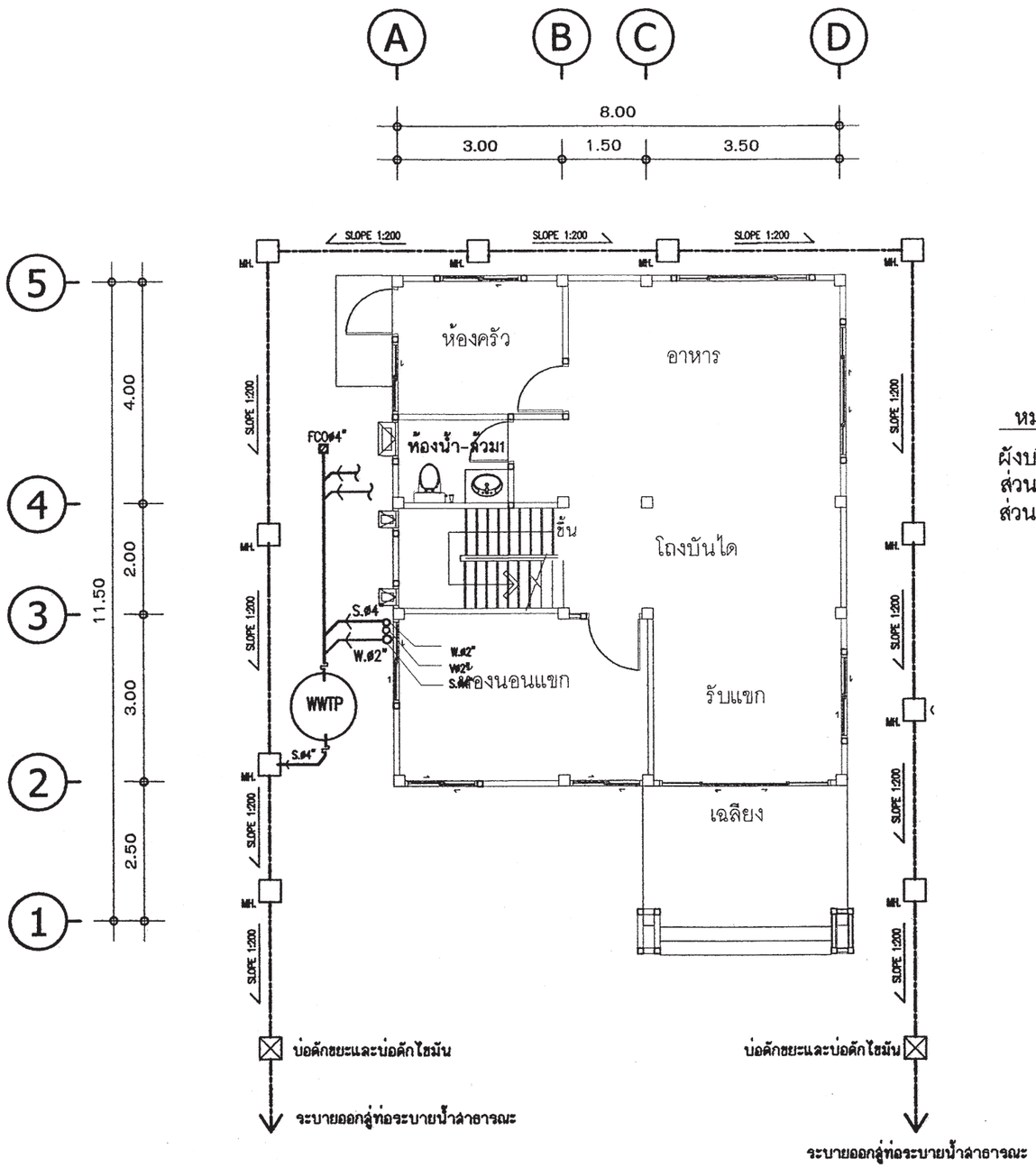

สัญลักษณ์	อักษรย่อ	รายละเอียด
W	W	ท่อน้ำเสีย[PVC มอก. CLASS 8.5]
S	S	ท่อน้ำทิ้งส้วม [PVC มอก. CLASS 8.5]
V	V	ท่อระบายอากาศ [PVC มอก. CLASS 8.5]
⋈	⋈	จุดปลายท่อน้ำดี [ก๊อกน้ำSTOP VALE]
CW	CW	ท่อน้ำดี[CW][PVC มอก. CLASS 13.5]
—	—	แนวท่อใยหิน เส้นผ่าศูนย์กลาง 0.20 ม
—	—	แนวขอบที่ดิน
FD	FD	ท่อระบายน้ำที่พื้น[PVC มอก. CLASS 8.5]
RD	RD	ท่อระบายน้ำฝน[PVC มอก. CLASS 8.5]
FCO	FCO	FLOOR CLEANOUT
M	M	มาตรวัดน้ำ
P	P	ปั๊มน้ำ
MH.	—	บ่อพักน้ำทิ้งสำเร็จรูป ขนาด 0.40X0.40 ม
◯	—	ถังบำบัดน้ำเสีย (WWTP)

หมายเหตุ

ผังบริเวณนี้เป็นเพียงตัวอย่างเพื่อประมาณราคา ค่าก่อสร้างส่วนประกอบอาคารเท่านั้น
ส่วนรายละเอียดของสถานที่จริง ให้กำหนดรายละเอียดขณะก่อสร้าง
ส่วนที่มิได้ปรากฏในแบบให้ปฏิบัติตาม พรบ.ควบคุมอาคารและ ข้อบัญญัติกรุงเทพมหานคร

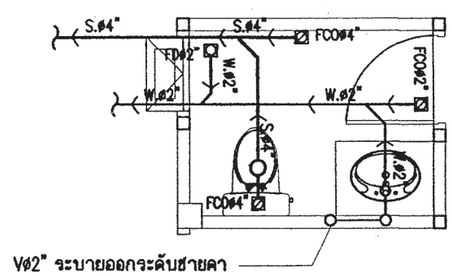

แบบขยายระบบสุขาภิบาลห้องน้ำ1

มาตราส่วน 1 : 50

แปลนระบบสุขาภิบาลชั้นล่าง

มาตราส่วน 1 : 100

สำนักการโยธา
กรุงเทพมหานคร

โครงการ
แบบบ้านยิ้มเพื่อประชาชน ระยะที่ 3

ตามนโยบาย
ม.ร.ว. สุขุมพันธุ์ บริพัตร
ผู้ว่าราชการกรุงเทพมหานคร
นายจุมพล สำเภาพล
รองผู้ว่าราชการกรุงเทพมหานคร
นางนันนาท ชลิตานนท์
ปลัดกรุงเทพมหานคร

ผู้อำนวยการสำนักการโยธา
รองผู้อำนวยการสำนักการโยธา
นายทวีศักดิ์ เลิศประพันธ์
ผู้อำนวยการสำนักงานออกแบบ
นายวัรินทร์ บรรพต
หัวหน้ากลุ่มงานสถาปัตยกรรม
นายสินธุชัย บุญปักษ์
หัวหน้ากลุ่มงานวิศวกรรมอาคาร
นายอริยะ เผ่ะกูล
สถาปนิก
นายพิชเณศ เพ็ชร์คำ ส.สถ.2561
วิศวกรโครงสร้าง
นายชูเวช เสนปาน ภย.43016
วิศวกรไฟฟ้า
นายจรูญ มาสุรใจ ภฟก.2457
วิศวกรสุขาภิบาล
นายจิระสิทธิ์ ทิมสเติยง สย.8489
วิศวกรเครื่องกล
นายช่างเขียนแบบ
นางปุณยนุช ประกอบกิจ

แบบ บ้านพักอาศัย 2 ชั้น
แบบที่ 071
ชื่อบ้าน ราชดัด
เจ้าของ
สถานที่

แบบแสดง
แปลนระบบสุขาภิบาลชั้นล่าง

วันที่ :	เลขที่	รวม
30 พฤษภาคม 2567	SN-02	5

แผ่นที่	รวมแผ่น
26	29

FILE :

รายการแก้ไขแบบ

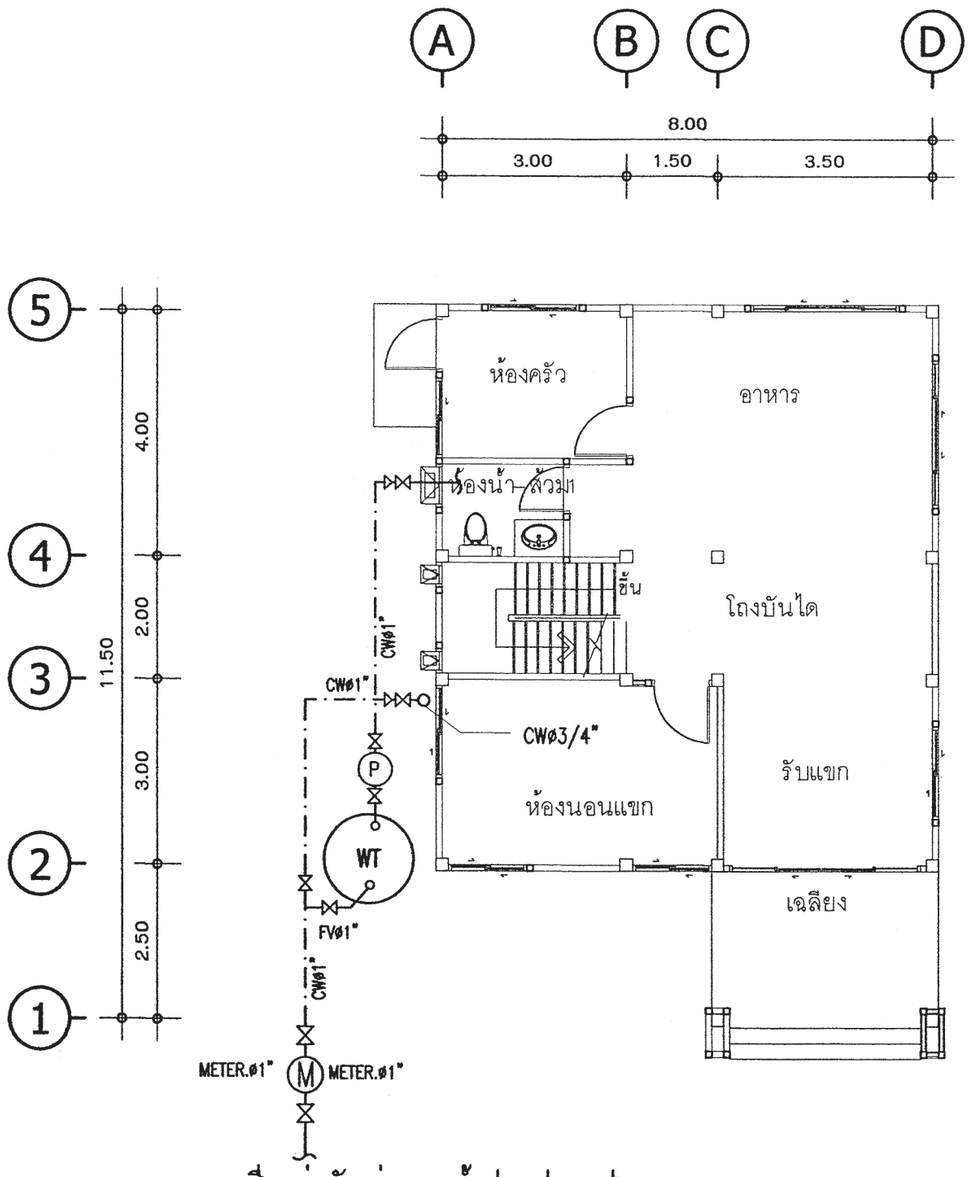

แปลนระบบประปาชั้นล่าง

มาตราส่วน 1 : 100

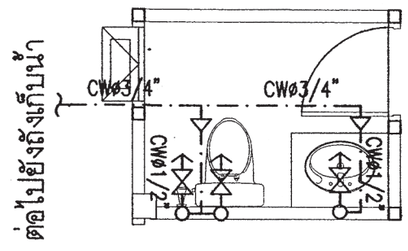

แบบขยายระบบประปาห้องน้ำ1

มาตราส่วน 1 : 50

สำนักการ โยธา
กรุงเทพมหานคร

โครงการ

แบบบ้านยิ้มเพื่อประชาชน ระยะที่ 3

ตามนโยบาย

ม.ร.ว. สุขุมพันธุ์ บริพัตร
ผู้ว่าราชการกรุงเทพมหานคร

นายจุมพล สำเภาพล
รองผู้ว่าราชการกรุงเทพมหานคร

นางนิ่นนาท ชลิตานนท์
ปลัดกรุงเทพมหานคร

ผู้อำนวยการสำนักการโยธา

รองผู้อำนวยการสำนักการโยธา
นายทวีศักดิ์ เลิศประพันธ์

ผู้อำนวยการสำนักงานออกแบบ
นายวัรินทร์ บรรพต

หัวหน้ากลุ่มงานสถาปัตยกรรม
นายสินธุชัย บุญปักษ์

หัวหน้ากลุ่มงานวิศวกรรมอาคาร
นายอริยะ เมฆะกูล

สถาปนิก
นายพิสมเดช เพ็ชร์ล้ำ ส.สถ.2561

วิศวกรโครงสร้าง
นายชูเวช เสนบ้าน ภย.43016

วิศวกรไฟฟ้า
นายจรูญ มาสุรใจ ภฟก.2457

วิศวกรสุขาภิบาล
นายจีระสิทธิ์ ทิมสถิตย์ สย.8489

วิศวกรเครื่องกล

นายช่างเขียนแบบ
นางปุณณนุช ประกอบกิจ

แบบ	บ้านพักอาศัย 2 ชั้น
แบบที่	071
ชื่อบ้าน	ราชดัด
เจ้าของ	
สถานที่	

แบบแสดง
แปลนระบบประปาชั้นล่าง

วันที่ :	แผ่นที่	รวม
30 พฤษภาคม 2557	SN-03	5

แผ่นที่	รวมแผ่น
27	29

FILE :

รายการแก้ไขแบบ

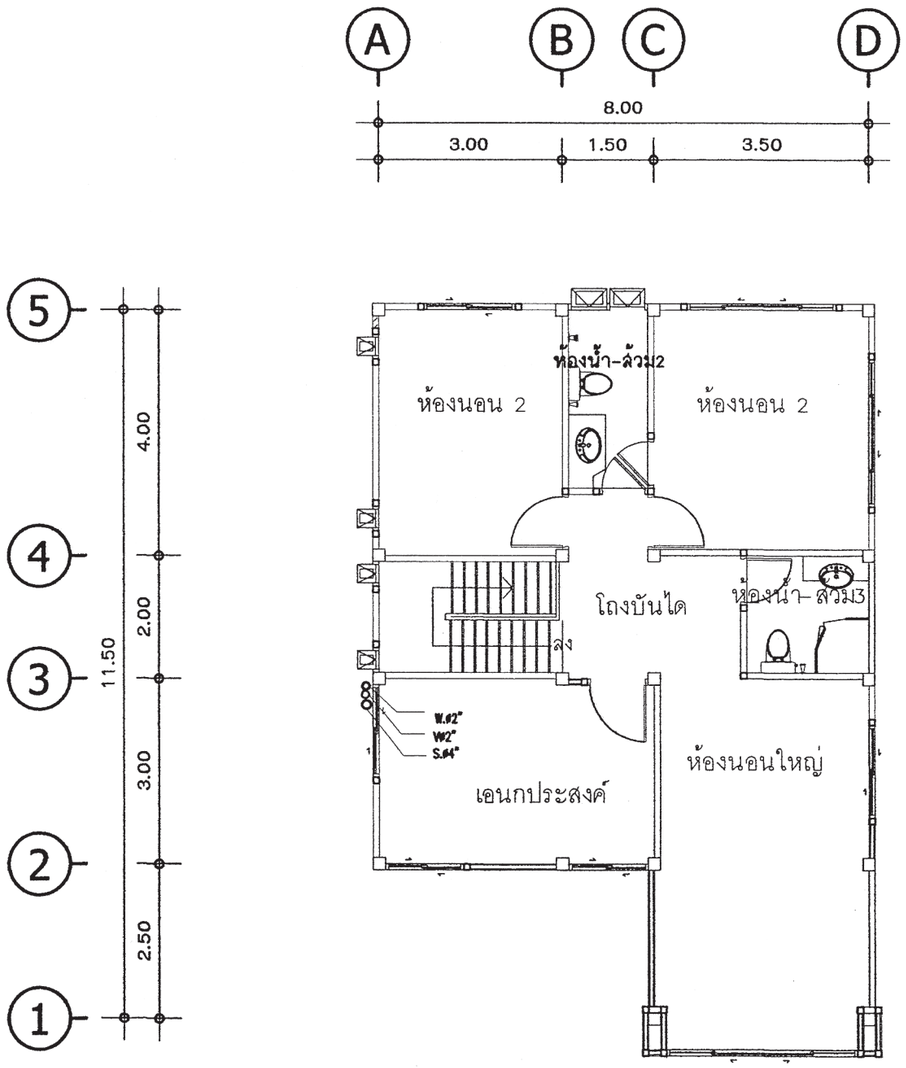

แปลนระบบสุขาภิบาลชั้นบน

มาตราส่วน 1 : 100

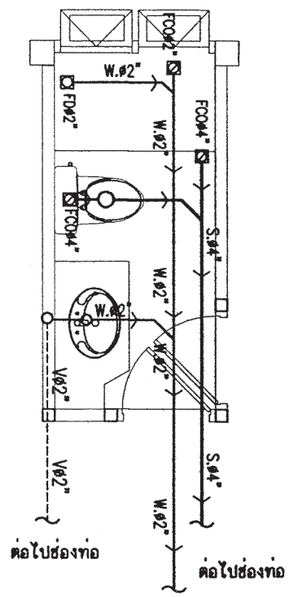

แบบขยายระบบสุขาภิบาลห้องน้ำ2

มาตราส่วน 1 : 50

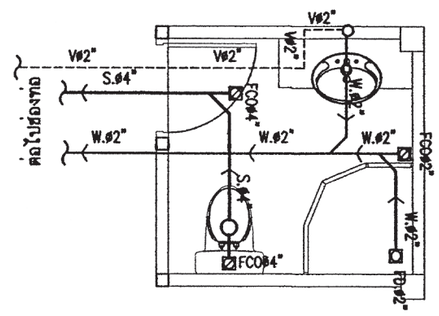

แบบขยายระบบสุขาภิบาลห้องน้ำ3

มาตราส่วน 1 : 50

สำนักการ โยธา
กรุงเทพมหานคร

โครงการ

แบบบ้านยิ้มเพื่อประชาชน ระยะที่ 3

ตามนโยบาย

ม.ร.ว. สุขุมพันธุ์ บริพัตร
ผู้ว่าราชการกรุงเทพมหานคร

นายจุมพล สำเภาพล
รองผู้ว่าราชการกรุงเทพมหานคร

นางนินนาท ชลิตานนท์
ปลัดกรุงเทพมหานคร

ผู้อำนวยการสำนักการโยธา

รองผู้อำนวยการสำนักการโยธา
นายทวีศักดิ์ เลิศประดิษฐ์

ผู้อำนวยการสำนักงานออกแบบ
นายวีรินทร์ บรรพต

หัวหน้ากลุ่มงานสถาปัตยกรรม
นายดินธุชัย บุญปักษ์

หัวหน้ากลุ่มงานวิศวกรรมอาคาร
นายอริยะ แสนะกูล

สถาปนิก
นายพิพณเดช เพ็ชร์ล้ำ ส.ถ.2561

วิศวกรโครงสร้าง
นายชูเวช เสนปาน ภย.43016

วิศวกรไฟฟ้า
นายจรูญ มาสุรใจ ภฟก.2457

วิศวกรสุขาภิบาล
นายจิระสิทธิ์ ทิมสเติยง สย.8489

วิศวกรเครื่องกล

นายช่างเขียนแบบ
นางปุณณนุช ประกอบกิจ

แบบ บ้านพักอาศัย 2 ชั้น
แบบที่ 071
ชื่อบ้าน ราชดัด

เจ้าของ

สถานที่

แบบแสดง
แปลนระบบสุขาภิบาลชั้นบน

วันที่ :	แผ่นที่	รวม
30 พฤษภาคม 2557	SN-04	5

แผ่นที่	รวมแผ่น
28	29

FILE :

รายการแก้ไขแบบ

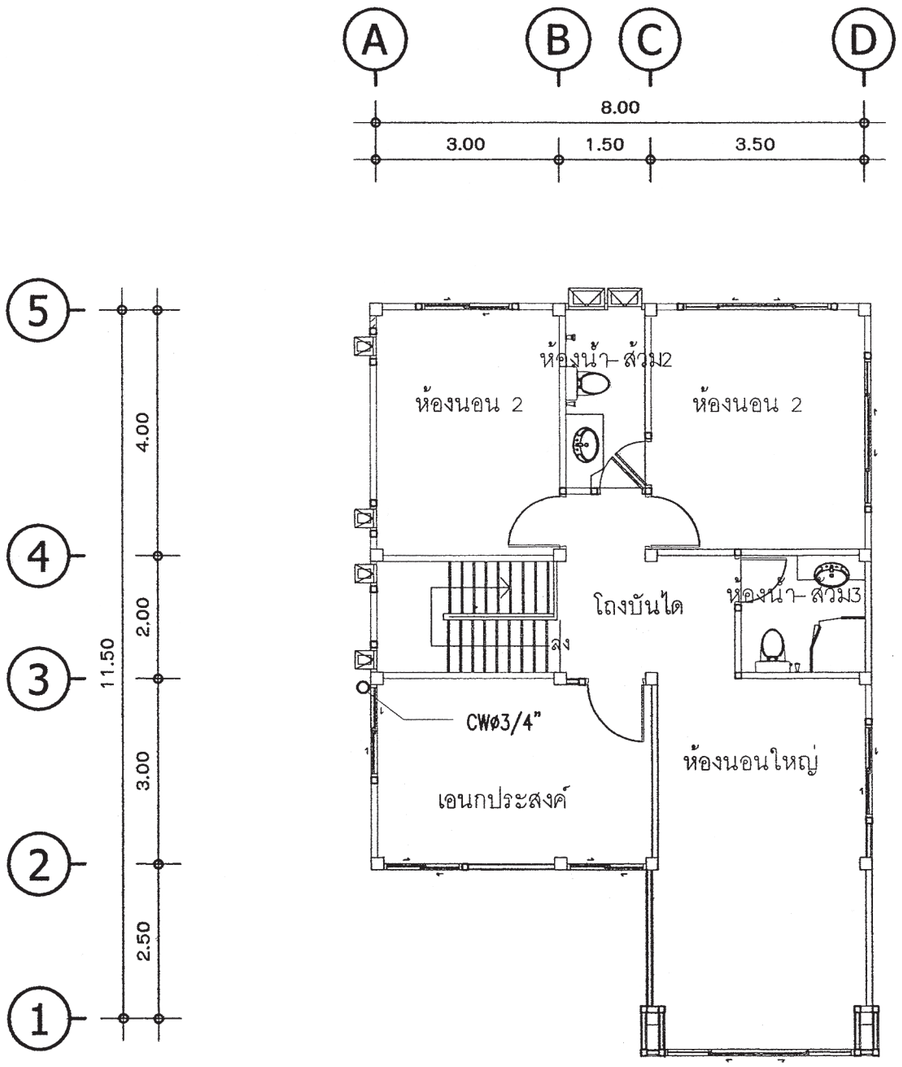

แปลนระบบประปาชั้นบน

มาตราส่วน 1 : 100

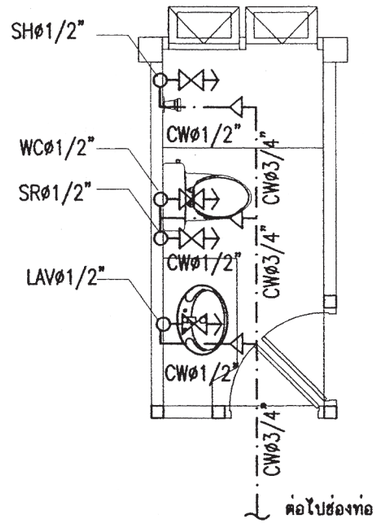

แบบขยายระบบประปาห้องน้ำ2

มาตราส่วน 1 : 50

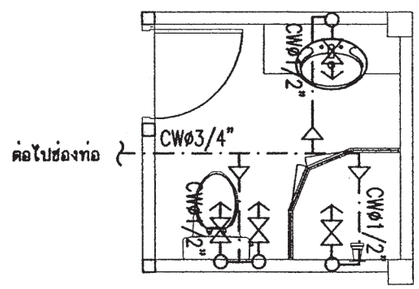

แบบขยายระบบประปาห้องน้ำ3

มาตราส่วน 1 : 50

สำนักการ โยธา
กรุงเทพมหานคร

โครงการ

แบบบ้านยิ้มเพื่อประชาชน ระยะที่ 3

ตามนโยบาย

ม.ร.ว. สุขุมพันธุ์ บริพัตร
ผู้ว่าราชการกรุงเทพมหานคร

นายจุมพล สำเภาพล
รองผู้ว่าราชการกรุงเทพมหานคร

นางนินนาท ชลิตานนท์
ปลัดกรุงเทพมหานคร

ผู้อำนวยการสำนักการโยธา

รองผู้อำนวยการสำนักการโยธา
นายทวีศักดิ์ เลิศประพันธ์

ผู้อำนวยการสำนักงานออกแบบ
นายวีรินทร์ บรรพต

หัวหน้ากลุ่มงานสถาปัตยกรรม
นายสินธุชัย บุญปักษ์

หัวหน้ากลุ่มงานวิศวกรรมอาคาร
นายอริยะ เผ่ะกูล

สถาปนิก
นายพิชเณศ เพ็ชร์คำ ส.สถ.2561

วิศวกรโครงสร้าง
นายชูเชช เสนปาน ภย.43016

วิศวกรไฟฟ้า
นายจรูญ มาสุรใจ ภฟก.2457

วิศวกรสุขาภิบาล
นายจิระสิทธิ์ ทิมสเดิศย์ สย.8489

วิศวกรเครื่องกล

นายช่างเขียนแบบ
นางปุณยนุช ประกอบกิจ

แบบ บ้านพักอาศัย 2 ชั้น
แบบที่ 071
ชื่อบ้าน ราชดัด

เจ้าของ

สถานที่

แบบแสดง
แปลนระบบประปาชั้นบน

วันที่ :	เลขที่	รวม
30 พฤษภาคม 2567	SN-05	5

แผ่นที่	รวมแผ่น
29	29

FILE :

รายการแก้ไขแบบ

สารบัญแบบสถาปัตยกรรม

เลขที่	รายการ
A-01	สารบัญแบบ สัญลักษณ์ประกอบแบบ
A-02	รายการประกอบแบบ
A-03	แผนที่สังเขป ผังบริเวณ
A-04	แปลนพื้นชั้น 1
A-05	แปลนพื้นชั้น 2
A-06	แปลนหลังคา
A-07	รูปด้าน 1
A-08	รูปด้าน 2
A-09	รูปด้าน 3
A-10	รูปด้าน 4
A-11	รูปตัด A - A
A-12	รูปตัด B - B
A-13	แบบขยายบันได
A-14	แบบขยายห้องน้ำ 1.
A-15	แบบขยายห้องน้ำ 2 , 3
A-16	แบบขยายประตู - หน้าต่าง
A-17	รายการประกอบแบบสุขภัณฑ์

สารบัญแบบวิศวกรรม

เลขที่	รายการ
S-01	รายการประกอบแบบโครงสร้าง
S-02	แปลนเสาเข็มฐานราก, แปลนโครงสร้างชั้น 1
S-03	แปลนโครงสร้างชั้น 2 ,
	แปลนโครงสร้างหลังคาที่จอดรถยนต์
S-04	แปลนโครงสร้างรับหลังคา , แปลนโครงสร้างหลังคา
S-05	แบบขยายโครงสร้าง 1
S-06	แบบขยายโครงสร้าง 2
S-07	แบบขยายโครงสร้าง 3

สารบัญแบบไฟฟ้า

เลขที่	รายการ
E-01	สัญลักษณ์ระบบไฟฟ้า ,
	รายการระบบงานไฟฟ้า
E-02	แปลนระบบไฟฟ้าแสงสว่าง ,
	เต้ารับไฟฟ้า ชั้น 1
E-03	แปลนระบบไฟฟ้าแสงสว่าง ,
	เต้ารับไฟฟ้า ชั้น 2

สารบัญแบบสุขาภิบาล

เลขที่	รายการ
SN-01	รายการประกอบแบบระบบ
	สุขาภิบาล
SN-02	แปลนระบบสุขาภิบาลชั้น 1,
	แปลนระบบสุขาภิบาลห้องน้ำชั้น 1
SN-03	แปลนระบบสุขาภิบาลชั้น 2,
	แปลนระบบสุขาภิบาลห้องน้ำชั้น 2
SN-04	แบบขยายระบบประปาชั้น 1,
	แบบขยายระบบประปาห้องน้ำชั้น 1
SN-05	แบบขยายระบบประปาชั้น 2,
	แบบขยายระบบประปาห้องน้ำชั้น 2

สัญลักษณ์แบบ

สัญลักษณ์	รายการ
	แสดงทิศทางรูปด้าน ดูรายละเอียด แผ่นที่ A-00
	ดูรายละเอียด แผ่นที่ A-00
	แสดงแนวเสาแนวตามตั้ง (A)-(A)
	แสดงแนวเสาแนวตามนอน (1)
	แสดงแนวตัด (A) (B)
	ดูรายละเอียดแผ่นที่ --
+0.00	แสดงระดับในรูปตัด
+0.00	แสดงระดับพื้นในรูปตัด
	รายละเอียดของแบบ แสดงข้อความลูกศรชี้ส่วนที่แสดงความหมาย
	แสดงแนวพิกัดเสา
	แสดงแนวเขตที่ดิน
	เส้นประ แสดงส่วนที่ถูกบัง หรือส่วนที่มองไม่เห็น
	ระยะจากศูนย์กลาง ถึง ศูนย์กลาง
	ระยะจากศูนย์กลาง ถึง ริม
	ระยะจากริม ถึง ริม
	แสดงแนวที่ถูกตัดขาด
	ช่องเปิดโล่ง
	ระดับดิน
	คอนกรีตหยาบ คอนกรีตเสริมเหล็ก
	ทราย
	ผนังก่ออิฐมอญครึ่งแผ่น (แปลน)
	ผนังก่ออิฐมอญเต็มแผ่น (แปลน)
	กระจก
G , M , FIX	ผนังก่ออิฐมอญครึ่งแผ่น, เต็มแผ่น (รูปตัด)
	กระจก, G= } M= } FIX=
ข	สัญลักษณ์ พื้น
ข	สัญลักษณ์ ผนัง
ข	สัญลักษณ์ ประตู
ข	สัญลักษณ์ หน้าต่าง
ข	สัญลักษณ์ ฝ้าเพดาน
	หิน
	ไม้โชว์ผิวไม้
	ไม้ไม่โชว์ผิวไม้

สำนักการ โยธา
กรุงเทพมหานคร

โครงการ
แบบบ้านยิ้มเพื่อประชาชน ระยะที่ 3

ตามนโยบาย
ม.ร.ว. สุขุมพันธุ์ บริพัตร
ผู้ว่าราชการกรุงเทพมหานคร
นายจุมพล ลำเภาพล
รองผู้ว่าราชการกรุงเทพมหานคร
นางนิ่นนาท ชลิตานนท์
ปลัดกรุงเทพมหานคร

ผู้อำนวยการสำนักการโยธา
รองผู้อำนวยการสำนักการโยธา
นายทวีศักดิ์ เลิศประพันธ์
ผู้อำนวยการสำนักงานออกแบบ
นายวรัศนันท์ บรรพต
หัวหน้ากลุ่มงานสถาปัตยกรรม
นายสินธุชัย บุญปักษ์
หัวหน้ากลุ่มงานวิศวกรรมอาคาร
นายอธิระ เมฆะกุล

สถาปนิก
นายสิริวัฒน์ ไทยสุวิโย ส.สถ.4859
วิศวกรโครงสร้าง
นายสัญญานิมิต รุ่งเพชรนิยม สย.5154
วิศวกรไฟฟ้า
นายจรูญ มาสุรใจ ภฟก.2457
วิศวกรสุขาภิบาล
นายศิระศิทธิ์ ทิมสถิตย์ สย.8489
วิศวกรเครื่องกล

นายช่างเขียนแบบ
นายชีรวาศย์ คล้ายบุญ

แบบ บ้านพักอาศัย 2 ชั้น
แบบที่ 072
ชื่อบ้าน ลำพู

เจ้าของ

สถานที่

แบบแสดง
สารบัญแบบ และ
สัญลักษณ์ประกอบแบบ

วันที่ :	เลขที่	รวม
30 พฤษภาคม 2557	A-01	17

แผ่นที่	รวมแผ่น
01	32

FILE :

รายการแก้ไขแบบ

รายการ โครงการ บ้านยิ้มเพื่อประชาชน 3

.....

รายละเอียดประกอบแบบ

1 งานสถาปัตยกรรม

1.1 งานวัสดุผิวพื้น

[1] พื้น คสล ปูกระเบื้องเซรามิค ชนิดปูพื้น กำหนดสีและขนาดภายหลัง

[2] พื้น คสล ปูปาร์เก้ไม้เนื้อแข็ง หรืออื่น ๆ

[3] พื้น คสล ปูกระเบื้องเซรามิค ชนิดปูพื้น ผิวกันลื่น กำหนดสีและขนาดภายหลัง

[4] พื้น คสล ผสมน้ำยากันซึม ผิวซีเมนต์ขัดมัน

[5] พื้น คสล พร้อมทำระบบกันซึม ชนิดกันซึมหลังคา

1.2 งานผนัง

△1 ผนังก่อคอนกรีตมวลเบา หรืออิฐมอญ ฉาบปูนเรียบ ทาสี

△2 ผนังก่อคอนกรีตมวลเบา หรืออิฐมอญ ผิวกรุกระเบื้องเซรามิคชนิดบุผนัง เลยระดับฝ้าเพดานอย่างน้อย 10 ซม

△3 ผนังก่อคอนกรีตมวลเบา หรืออิฐมอญ กรุทับด้วยไม้สังเคราะห์

△4 ผนังก่อคอนกรีตมวลเบา หรืออิฐมอญ กรุทับด้วยหินสังเคราะห์

△5 ผนังก่อคอนกรีตมวลเบา หรืออิฐมอญ ฉาบปูนเรียบเซาะร่อง

1.3 งานฝ้าเพดาน

(1) ฝ้าเพดานภายนอก แผ่นไฟเบอร์ซีเมนต์ ฉาบรอยต่อเรียบ ทาสี หากเป็นระแนงให้กรุตาข่ายกันแมลง

(2) ฝ้าเพดานภายใน แผ่นยิปซั่ม หนาไม่น้อยกว่า 9 มม ฉาบรอยต่อเรียบ ทาสี โครงเคร่าอลูมิเนียม

(3) ฝ้าเพดานห้องน้ำ แผ่นยิปซั่มชนิดทนชื้น หนาไม่น้อยกว่า 9 มม ฉาบรอยต่อเรียบ ทาสี โครงเคร่าอลูมิเนียม

1.4 งานประตู – หน้าต่าง – ตามแบบขยายประตูหน้าต่าง

1.5 งานสุขภัณฑ์ – ตามแบบขยายห้องน้ำ

1.6 บันไดและราวบันได – โครงสร้าง คสล วัสดุผิว และลูกกรง ตามแบบขยายบันได

1.7 งานสี

- สีทาภายนอก ใช้สีชนิดทาภายนอก
- สีทาภายใน ใช้สีชนิดทาภายใน
- สีทาเหล็ก และไม้ ใช้สีน้ำมัน

2 งานโครงสร้าง ดูรายละเอียดงานวิศวกรรมโครงสร้าง

3 งานระบบไฟฟ้า ดูรายละเอียดงานวิศวกรรมไฟฟ้า

4 งานระบบสุขาภิบาล ดูรายละเอียดงานวิศวกรรมสุขาภิบาล

ข้อกำหนด

- โครงสร้างที่คำนวณไว้ สามารถรับน้ำหนักผนังก่ออิฐมอญได้
- โครงสร้างที่คำนวณไว้ สามารถรับน้ำหนักหลังคาคอนกรีตได้
- ควรคำนึงถึงระบบกำจัดปลวกด้วย
- ระดับ +0.00 ให้ยึดถือระดับถนนหน้าโครงการเป็นหลัก
- แบบผังบริเวณที่แสดงในแบบนี้ เป็นเพียงการแสดงระยะที่ดินที่น้อยที่สุด ที่แบบบ้านนั้น ๆ สามารถปลูกสร้างได้ เจ้าของอาคารควรปรึกษาเจ้าหน้าที่ท้องถิ่นที่เกี่ยวข้องเพื่อความถูกต้องตามกฎหมายต่อไป

.....

สำนักการ โยธา
กรุงเทพมหานคร

โครงการ
แบบบ้านยิ้มเพื่อประชาชน ระยะที่ 3

ตามนโยบาย
ม.ร.ว. สุขุมพันธุ์ บริพัตร
ผู้ว่าราชการกรุงเทพมหานคร
นายจุมพล สำเภาพล
รองผู้ว่าราชการกรุงเทพมหานคร
นางนินนาท ชลิตานนท์
ปลัดกรุงเทพมหานคร

ผู้อำนวยการสำนักการโยธา
รองผู้อำนวยการสำนักการโยธา
นายศรีศักดิ์ เผิดประพันธ์
ผู้อำนวยการสำนักงานออกแบบ
นายวัชรินทร์ บรรพต
หัวหน้ากลุ่มงานสถาปัตยกรรม
นายสินธุชัย บุญปักษ์
หัวหน้ากลุ่มงานวิศวกรรมอาคาร
นายอริยะ เมละกุล

สถาปนิก
นายสิริวัฒน์ ไทยสุริโย ส.สถ.4859
วิศวกรโครงสร้าง
นายสัญญากมิต รุ่งพรหมเนียม สย.5154
วิศวกรไฟฟ้า
นายจรูญ มาสุขใจ ภฟก.2457
วิศวกรสุขาภิบาล
นายจิระศักดิ์ ทิมสถิตย์ สย.6469
วิศวกรเครื่องกล
นายช่างเขียนแบบ
นายรัชวาลย์ คล้ายบุญ

แบบ บ้านพักอาศัย 2 ชั้น
แบบที่ 072
ชื่อบ้าน ลำพู

เจ้าของ

สถานที่

แบบแสดง
รายการประกอบแบบ

วันที่ :	แผ่นที่	รวม
30 พฤษภาคม 2557	A–02	17

แผ่นที่	รวมแผ่น
02	32

FILE :

รายการแก้ไขแบบ

แผนที่สังเขป

ผังบริเวณ

มาตารส่วน 1 : 100

สำนักการ โยธา
กรุงเทพมหานคร

โครงการ

แบบบ้านยิ้มเพื่อประชาชน ระยะที่ 3

ตามนโยบาย

ม.ร.ว. สุขุมพันธุ์ บริพัตร
ผู้ว่าราชการกรุงเทพมหานคร

นายจุมพล ลำเภาพล
รองผู้ว่าราชการกรุงเทพมหานคร

นางนินนาท ชลิตานนท์
ปลัดกรุงเทพมหานคร

ผู้อำนวยการสำนักการโยธา

รองผู้อำนวยการสำนักการโยธา
นายทวีศักดิ์ เลิศประพันธ์

ผู้อำนวยการสำนักงานออกแบบ
นายวัชรินทร์ บรรพต

หัวหน้ากลุ่มงานสถาปัตยกรรม
นายสินธุชัย บุญปักษ์

หัวหน้ากลุ่มงานวิศวกรรมอาคาร
นายธวิยะ เมฆะกุล

สถาปนิก
นายสิริวัฒน์ ไทยสุริโย ส.สถ.4859

วิศวกรโครงสร้าง
นายสัญญานิมิต รุ่งเพชรเนียม สย.5154

วิศวกรไฟฟ้า
นายจรูญ มาสุขใจ ภฟก.2457

วิศวกรสุขาภิบาล
นายจีระศิทธิ์ ทิมสเดช สย.8489

วิศวกรเครื่องกล

นายช่างเขียนแบบ
นายรัชวาลย์ กล้าหบุญ

แบบ บ้านพักอาศัย 2 ชั้น

แบบที่ 072

ชื่อบ้าน ลำพู

เจ้าของ

สถานที่

แบบแสดง
แผนที่สังเขป ,
ผังบริเวณ

วันที่ :	แผ่นที่	รวม
30 พฤษภาคม 2557	A-03	17

แผ่นที่	รวมแผ่น
03	32

FILE :

รายการแก้ไขแบบ

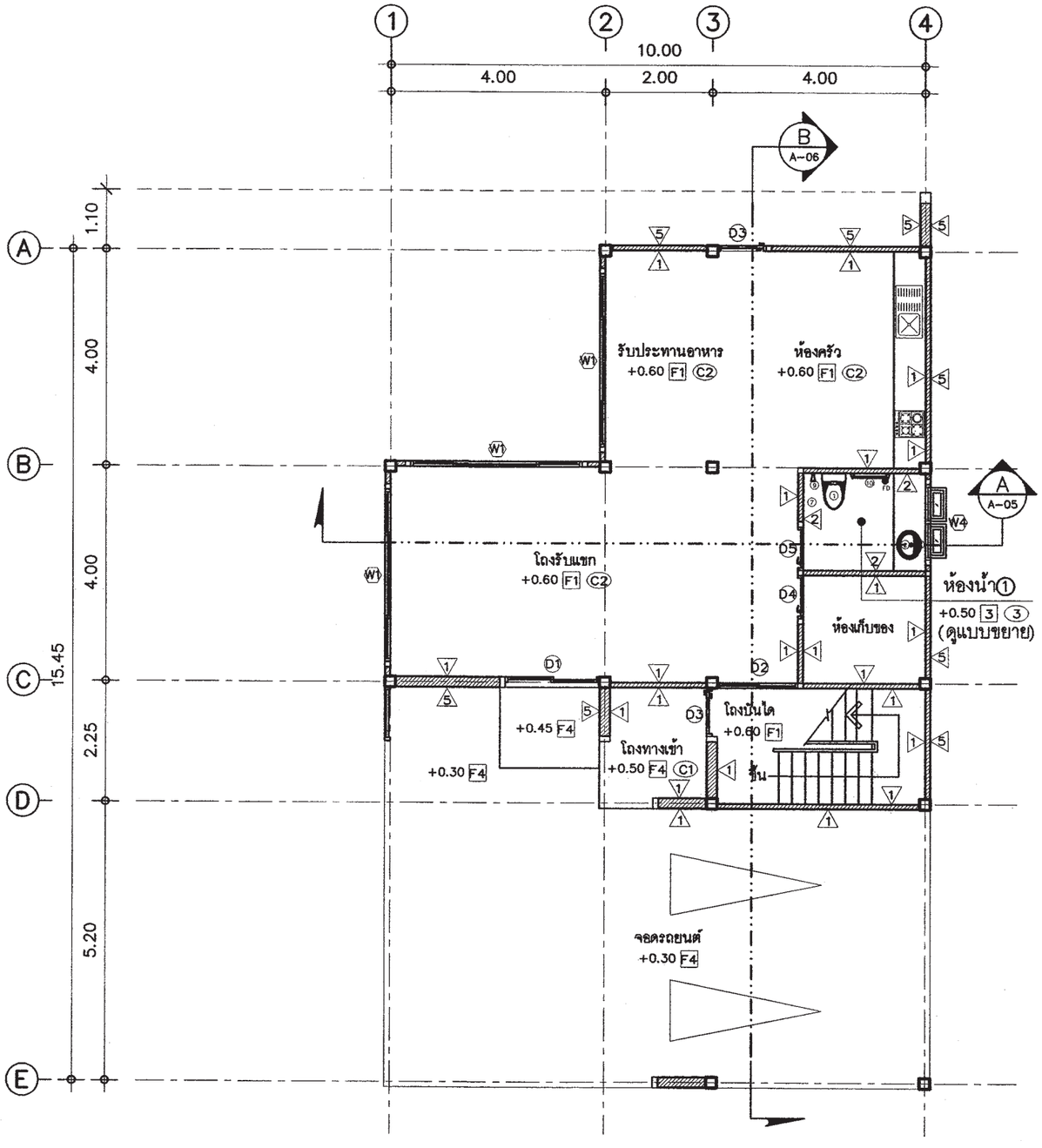

แปลนพื้นชั้น 1

มาตราส่วน 1 : 100

สำนักการ โยธา
กรุงเทพมหานคร

โครงการ

แบบบ้านยิ้มเพื่อประชาชน ระยะที่ 3

ตามนโยบาย

ม.ร.ว. สุขุมพันธุ์ บริพัตร
ผู้ว่าราชการกรุงเทพมหานคร

นายจุมพล สำเภาพล
รองผู้ว่าราชการกรุงเทพมหานคร

นางนินนาท ชลิตานนท์
ปลัดกรุงเทพมหานคร

ผู้อำนวยการสำนักการโยธา	
รองผู้อำนวยการสำนักการโยธา	
นายทวีศักดิ์ เลิศประพันธ์	
ผู้อำนวยการสำนักงานออกแบบ	
นายวัชรินทร์ บรรพต	
หัวหน้ากลุ่มงานสถาปัตยกรรม	
นายสันธุชัย บุญปักษ์	
หัวหน้ากลุ่มงานวิศวกรรมอาคาร	
นายอธิยะ เมฆะกุล	
สถาปนิก	
นายสิริวัฒน์ ไทยสุริโย ส.ส.ถ.4859	
วิศวกรโครงสร้าง	
นายสัญญานิมิต รุ่งเพชรเนียม สย.5154	
วิศวกรไฟฟ้า	
นายจรูญ มาสุขใจ ภฟก.2457	
วิศวกรสุขาภิบาล	
นายจีระสิทธิ์ ทิมสถิตย์ สย.6489	
วิศวกรเครื่องกล	
นายช่างเขียนแบบ	
นายชัชวาลย์ คล้ายบุญ	

แบบ บ้านพักอาศัย 2 ชั้น

แบบที่ 072

ชื่อบ้าน ลำพู

เจ้าของ

สถานที่

แบบแสดง

แปลนพื้นชั้น 1

วันที่ :	เลขที่	รวม
30 พฤษภาคม 2557	A-04	17

แผ่นที่	รวมแผ่น
04	32

FILE :

รายการแก้ไขแบบ

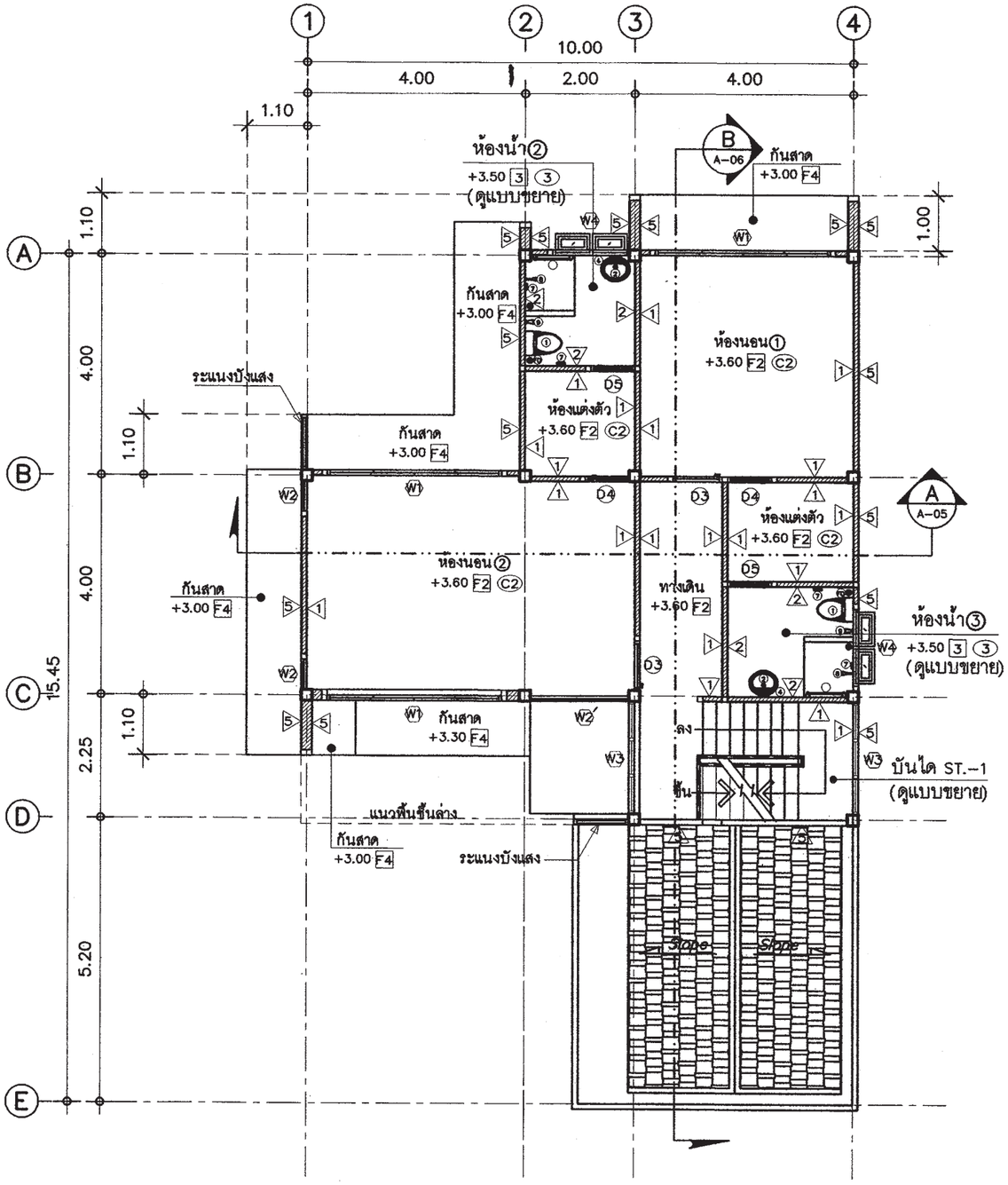

แปลนพื้นชั้น 2

มาตารส่วน 1 : 100

สำนักการโยธา
กรุงเทพมหานคร

โครงการ
แบบบ้านยิ้มเพื่อประชาชน ระยะที่ 3

ตามนโยบาย
ม.ร.ว. สุขุมพันธุ์ บริพัตร
ผู้ว่าราชการกรุงเทพมหานคร
นายจุมพล สำเภาพล
รองผู้ว่าราชการกรุงเทพมหานคร
นางนินนาท ชลิตานนท์
ปลัดกรุงเทพมหานคร

ผู้อำนวยการสำนักการโยธา
รองผู้อำนวยการสำนักการโยธา
นายทวีศักดิ์ เลิศประพันธ์
ผู้อำนวยการสำนักงานออกแบบ
นายวัชรินทร์ บรรพต
หัวหน้ากลุ่มงานสถาปัตยกรรม
นายสินธุชัย มุญบึกษ์
หัวหน้ากลุ่มงานวิศวกรรมอาคาร
นายอชิระ เมฆะกุล

สถาปนิก
นายสิริวัฒน์ ไทยสุวิโย ส.สถ.4859
วิศวกรโครงสร้าง
นายสัญญานิมิต รุ่งเพชรเนียม สย.5154
วิศวกรไฟฟ้า
นายจรูญ มาสุขใจ ภฟก.2457
วิศวกรสุขาภิบาล
นายศิระสิทธิ์ ทิมสมิตย์ สย.6489
วิศวกรเครื่องกล
นายช่างเขียนแบบ
นายศิรวาส กล้าหมู่

แบบ บ้านพักอาศัย 2 ชั้น
แบบที่ 072
ชื่อบ้าน ลำพู
เจ้าของ
สถานที่

แบบแสดง
แปลนพื้นชั้น 2

วันที่ :	เลขที่	รวม
30 พฤษภาคม 2557	A-05	17

แผ่นที่	จำนวนแผ่น
05	32

FILE :
รายการแก้ไขแบบ

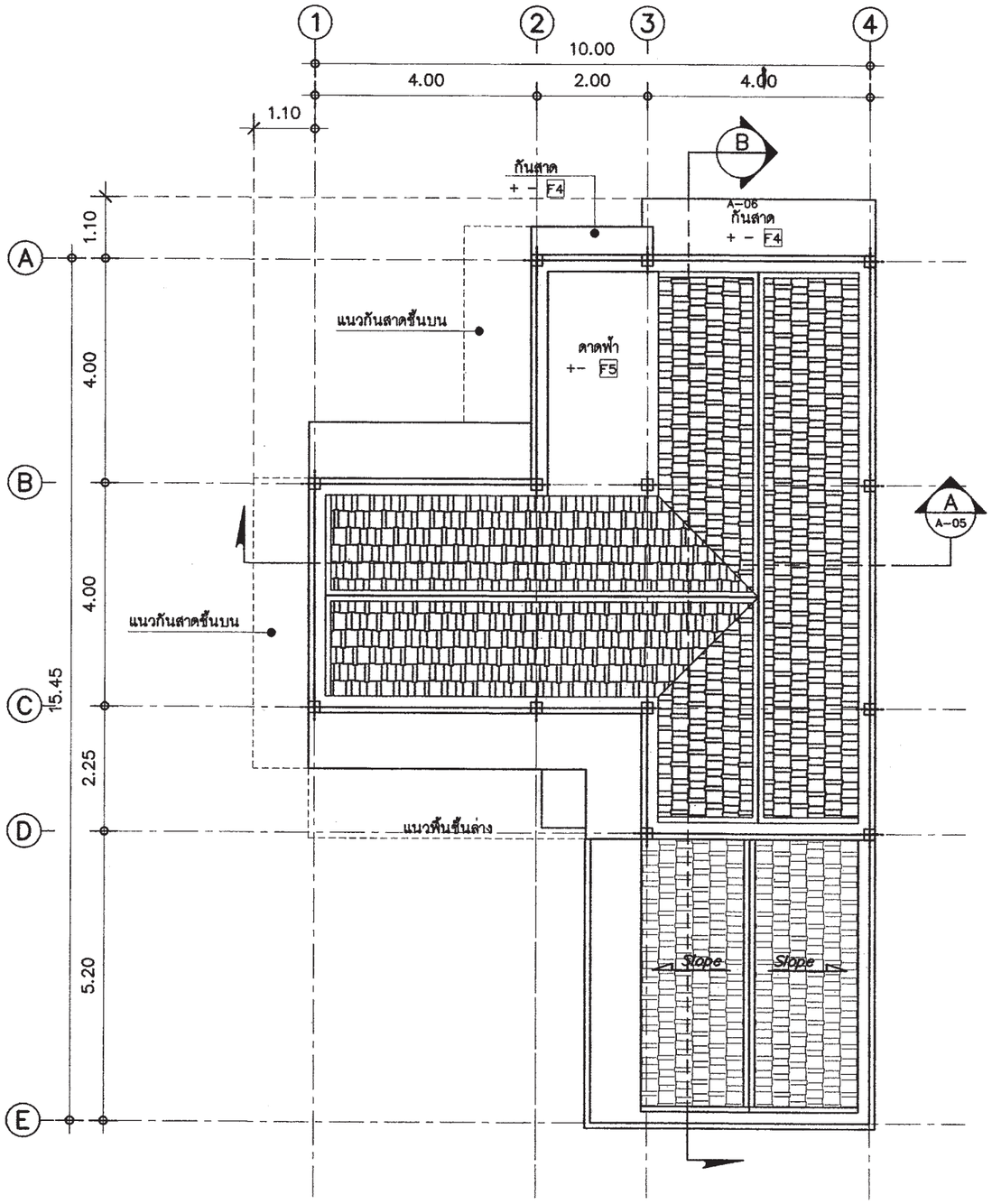

แปลนหลังคา

มาตาราส่วน 1 : 100

สำนักการ โยธา
กรุงเทพมหานคร

โครงการ

แบบบ้านยิ้มเพื่อประชาชน ระยะที่ 3

ตามนโยบาย

ม.ร.ว. สุขุมพันธุ์ บริพัตร
ผู้ว่าราชการกรุงเทพมหานคร

นายจุมพล สำเภาพล
รองผู้ว่าราชการกรุงเทพมหานคร

นางนินนาท ชลิตานนท์
ปลัดกรุงเทพมหานคร

ผู้อำนวยการสำนักการโยธา

รองผู้อำนวยการสำนักการโยธา
นายศรีศักดิ์ เมิดประพันธ์

ผู้อำนวยการสำนักงานออกแบบ
นายวัชรินทร์ บรรจด

หัวหน้ากลุ่มงานสถาปัตยกรรม
นายสินธุชัย บุญปักษ์

หัวหน้ากลุ่มงานวิศวกรรมอาคาร
นายสวิชะ เมฆะกูล

สถาปนิก
นายสิริวัฒน์ ไทยสุวิโร ส.สถ.4859

วิศวกรโครงสร้าง
นายสัญญากานิมิต รุ่งเพชรเนียม สย.5154

วิศวกรไฟฟ้า
นายจรูญ มาสุขใจ ภท.2457

วิศวกรสุขาภิบาล
นายจิระศิทธิ์ ทิมสมิตย์ สย.8489

วิศวกรเครื่องกล

นายช่างเขียนแบบ
นายชัชวาลย์ กล้าธนุญ

แบบ บ้านพักอาศัย 2 ชั้น

แบบที่ 072

ชื่อบ้าน ลำพู

เจ้าของ

สถานที่

แบบแสดง

แปลนหลังคา

วันที่ :	เลขที่	รวม
30 พฤษภาคม 2557	A-06	17

แผ่นที่	รวมแผ่น
06	32

FILE :

รายการแก้ไขแบบ

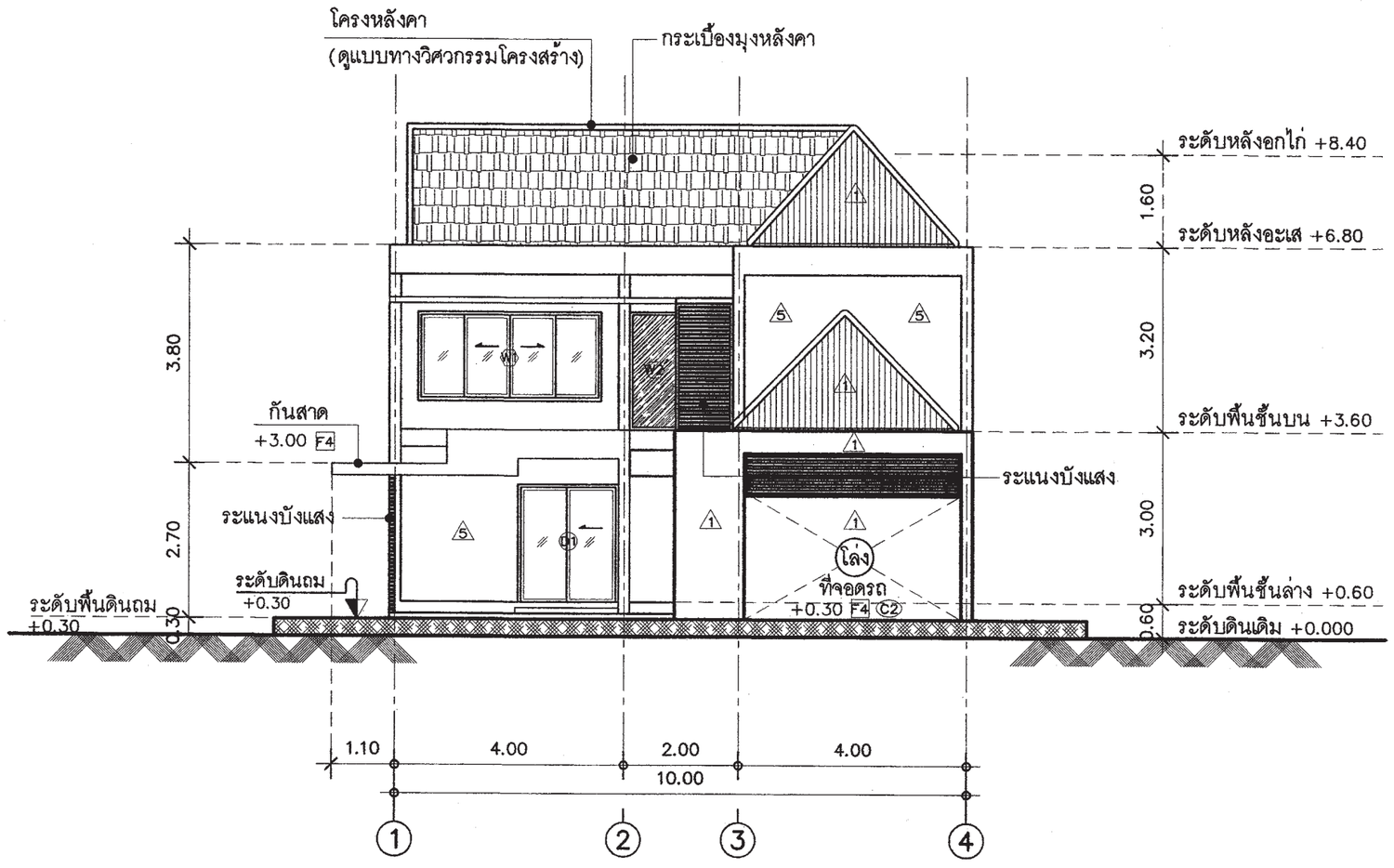

รูปด้าน ①

มาตารส่วน 1 : 100

สำนักการโยธา
กรุงเทพมหานคร

โครงการ

แบบบ้านยิ้มเพื่อประชาชน ระยะที่ 3

ตามนโยบาย

ม.ร.ว. สุขุมพันธุ์ บริพัตร
ผู้ว่าราชการกรุงเทพมหานคร

นายจุมพล สำเภาพล
รองผู้ว่าราชการกรุงเทพมหานคร

นางนินนาท ชลิตานนท์
ปลัดกรุงเทพมหานคร

ผู้อำนวยการสำนักการโยธา	
รองผู้อำนวยการสำนักการโยธา	
นายทวีศักดิ์ เลิศประพันธ์	
ผู้อำนวยการสำนักงานออกแบบ	
นายวัชรินทร์ บรรพต	
หัวหน้ากลุ่มงานสถาปัตยกรรม	
นายสินธุชัย บุญปักษ์	
หัวหน้ากลุ่มงานวิศวกรรมอาคาร	
นายสวิชะ เมฆะกูล	
สถาปนิก	
นายสิริวัฒน์ ไทยสุริโย ส.สถ.4859	
วิศวกรโครงสร้าง	
นายสัญญากมิต รุ่งพรประเมียม สย.5154	
วิศวกรไฟฟ้า	
นายจรูญ มาสุธใจ ภฟก.2457	
วิศวกรสุขาภิบาล	
นายจิระศิทธิ์ ทิมสถิตย์ สย.8489	
วิศวกรเครื่องกล	
นายช่างเขียนแบบ	
นายศิราวุธ กล้าสบุญ	

แบบ บ้านพักอาศัย 2 ชั้น

แบบที่ 072

ชื่อบ้าน ลำพู

เจ้าของ

สถานที่

แบบแสดง

รูปด้าน ①

วันที่ :	เลขที่	รวม
30 พฤษภาคม 2557	A–07	17

แผ่นที่	รวมแผ่น
07	32

FILE :

รายการแก้ไขแบบ

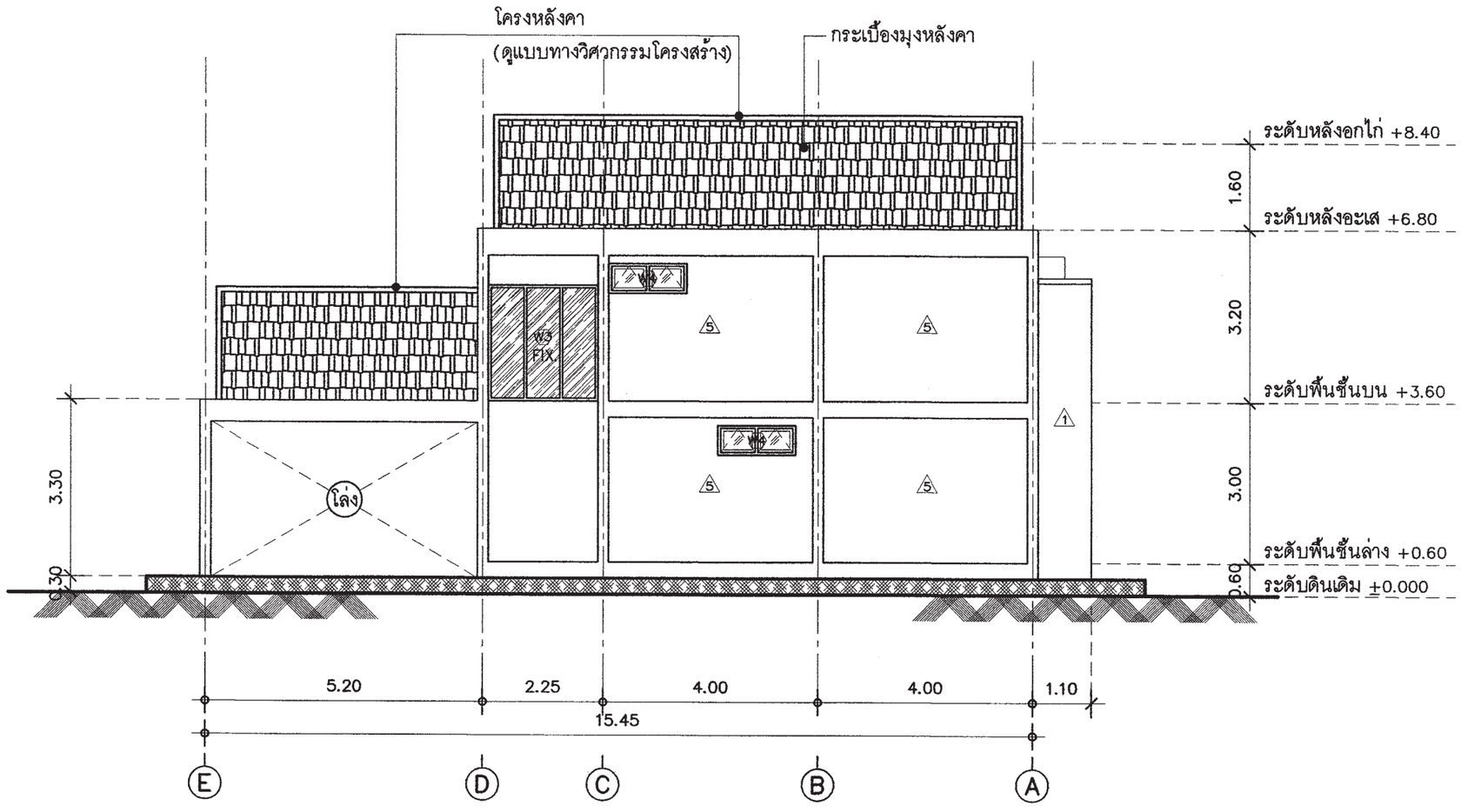

รูปด้าน ②

มาตารส่วน 1 : 100

สำนักการโยธา
กรุงเทพมหานคร

โครงการ

แบบบ้านยิ้มเพื่อประชาชน ระยะที่ 3

ตามนโยบาย

ม.ร.ว. สุขุมพันธุ์ บริพัตร
ผู้ว่าราชการกรุงเทพมหานคร

นายจุมพล สำเภาพล
รองผู้ว่าราชการกรุงเทพมหานคร

นางนินนาท ชลิตานนท์
ปลัดกรุงเทพมหานคร

ผู้อำนวยการสำนักการโยธา

รองผู้อำนวยการสำนักการโยธา
นายศรีศักดิ์ เลิศประพันธ์

ผู้อำนวยการสำนักงานออกแบบ
นายวัชรินทร์ บรรพต

หัวหน้ากลุ่มงานสถาปัตยกรรม
นายสินธุชัย บุญปักษ์

หัวหน้ากลุ่มงานวิศวกรรมอาคาร
นายศรีชะ เมฆะกุล

สถาปนิก
นายสิริวัฒน์ ไทยสุริโย ส.สถ.4859

วิศวกรโครงสร้าง
นายสัญญานิมิต รุ่งเพชรเนียม สย.5154

วิศวกรไฟฟ้า
นายจรูญ มาสุขใจ ภฟก.2457

วิศวกรสุขาภิบาล
นายจิระศักดิ์ ทิมสถิตย์ สย.8489

วิศวกรเครื่องกล

นายช่างเขียนแบบ
นายรัชชานนท์ ศศิวาณุญ

แบบ บ้านพักอาศัย 2 ชั้น
แบบที่ 072
ชื่อบ้าน ลำพู

เจ้าของ

สถานที่

แบบแสดง
รูปด้าน ②

วันที่ :	เลขที่	รวม
30 พฤษภาคม 2557	A-08	17

แผ่นที่	รวมแผ่น
08	32

FILE :

รายการแก้ไขแบบ

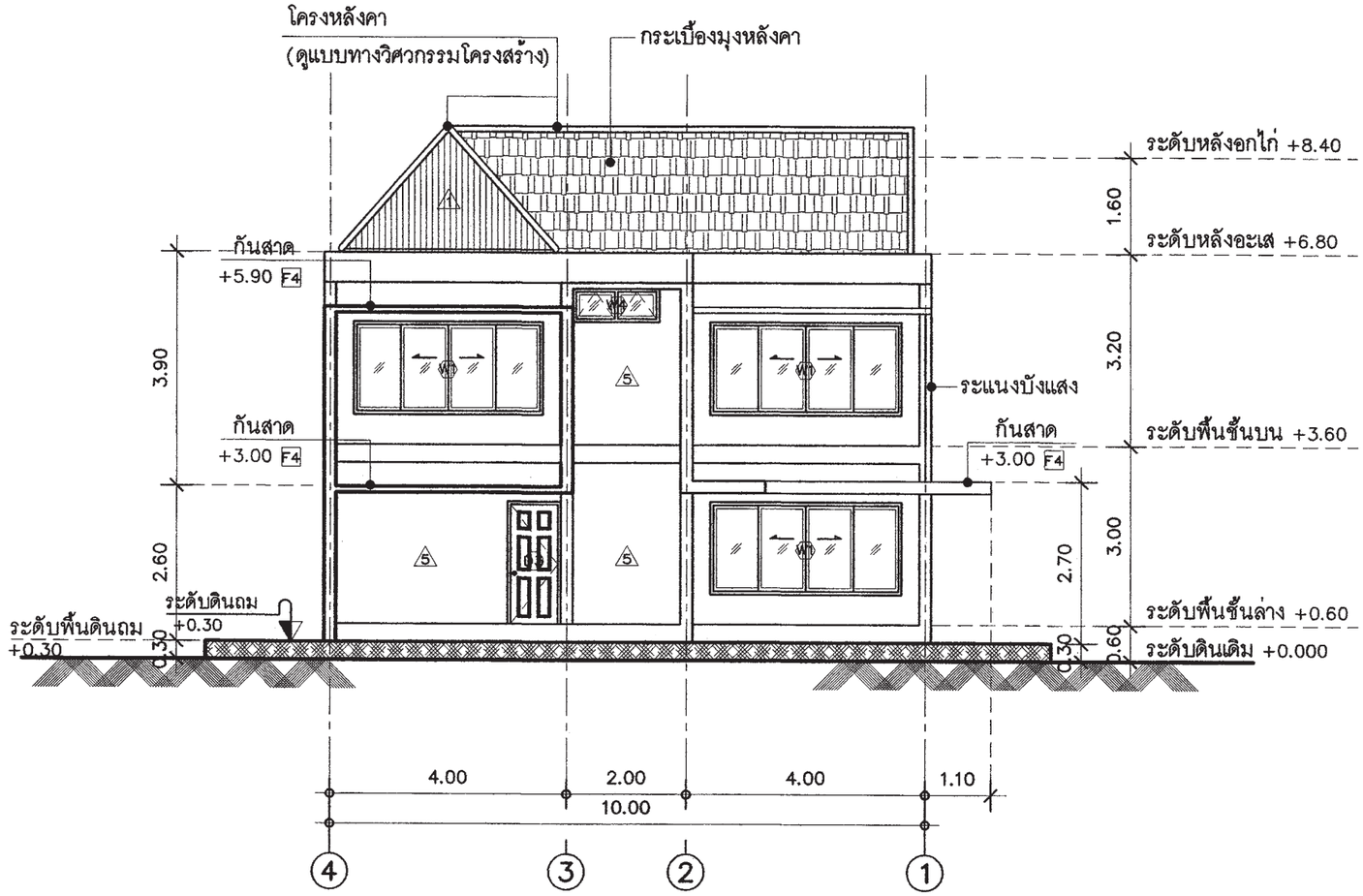

รูปด้าน ③

มาตารส่วน 1 : 100

สำนักการ โยธา
กรุงเทพมหานคร

โครงการ

แบบบ้านยิ้มเพื่อประชาชน ระยะที่ 3

ตามนโยบาย

ม.ร.ว. สุขุมพันธุ์ บริพัตร
ผู้ว่าราชการกรุงเทพมหานคร

นายจุมพล สำเภาพล
รองผู้ว่าราชการกรุงเทพมหานคร

นางนินนาท ชลิตานนท์
ปลัดกรุงเทพมหานคร

ผู้อำนวยการสำนักการโยธา

รองผู้อำนวยการสำนักการโยธา
นายทวีศักดิ์ เลิศประดิษฐ์

ผู้อำนวยการสำนักงานออกแบบ
นายวัชรินทร์ บรรพต

หัวหน้ากลุ่มงานสถาปัตยกรรม
นายสินธุ์ชัย บุญปักษ์

หัวหน้ากลุ่มงานวิศวกรรมอาคาร
นายอริยะ เมฆะกุล

สถาปนิก
นายสิริวัฒน์ ไทยสุริโย ส.สถ.4859

วิศวกรโครงสร้าง
นายสัญญานิมิต รุ่งเพชรเนียม สย.5154

วิศวกรไฟฟ้า
นายจรูญ มาสุขใจ ภฟก.2457

วิศวกรสุขาภิบาล
นายศิระสิทธิ์ ทิมสิทธิ์ สย.8489

วิศวกรเครื่องกล

นายช่างเขียนแบบ
นายชัชวาลย์ กล้าสมุญ

แบบ บ้านพักอาศัย 2 ชั้น

แบบที่ 072

ชื่อบ้าน ลำพู

เจ้าของ

สถานที่

แบบแสดง

รูปด้าน ③

วันที่ :	เลขที่	รวม
30 พฤษภาคม 2557	A-09	17

แผ่นที่	รวมแผ่น
09	32

FILE :

รายการแก้ไขแบบ

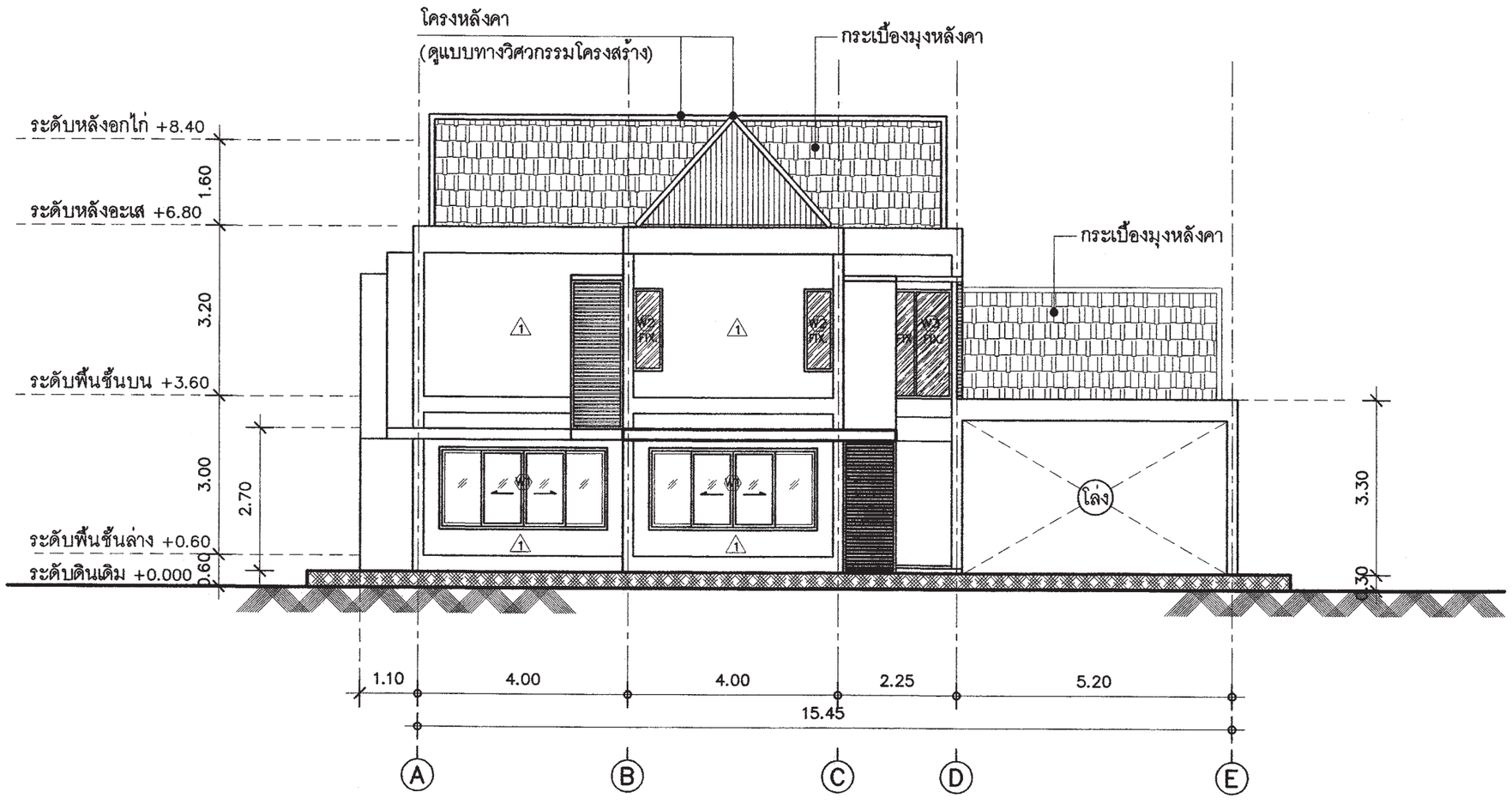

รูปด้าน ④

มาตารส่วน 1 : 100

สำนักการ โยธา
กรุงเทพมหานคร

โครงการ
แบบบ้านยิ้มเพื่อประชาชน ระยะที่ 3

ตามนโยบาย
ม.ร.ว. สุขุมพันธุ์ บริพัตร
ผู้ว่าราชการกรุงเทพมหานคร
นายจุมพล สำเภาพล
รองผู้ว่าราชการกรุงเทพมหานคร
นางนินนาท ชลิตานนท์
ปลัดกรุงเทพมหานคร

ผู้อำนวยการสำนักการโยธา
รองผู้อำนวยการสำนักการโยธา
นายทวีศักดิ์ เลิศประพันธ์
ผู้อำนวยการสำนักงานออกแบบ
นายวัชรินทร์ บรรพต
หัวหน้ากลุ่มงานสถาปัตยกรรม
นายสินธุ์ชัย บุญปักษ์
หัวหน้ากลุ่มงานวิศวกรรมอาคาร
นายอริยะ เมฆะกุล

สถาปนิก
นายสิริวัฒน์ ไทยสุริโย ส.สถ.4859
วิศวกรโครงสร้าง
นายสัญญานิมิต รุ่งเพชรเนียม สย.5154
วิศวกรไฟฟ้า
นายจรูญ มาสุขใจ ภฟก.2457
วิศวกรสุขาภิบาล
นายศิระสิทธิ์ ทิมสถิตย์ สย.8489
วิศวกรเครื่องกล

นายช่างเขียนแบบ
นายรัชชานต์ กล้าบุญ

แบบ บ้านพักอาศัย 2 ชั้น
แบบที่ 072
ชื่อบ้าน ลำพู

เจ้าของ

สถานที่

แบบแสดง
รูปด้าน ④

วันที่ :	แผ่นที่	รวม
30 พฤษภาคม 2557	A-10	17

แผ่นที่	รวมแผ่น
10	32

FILE :

รายการแก้ไขแบบ

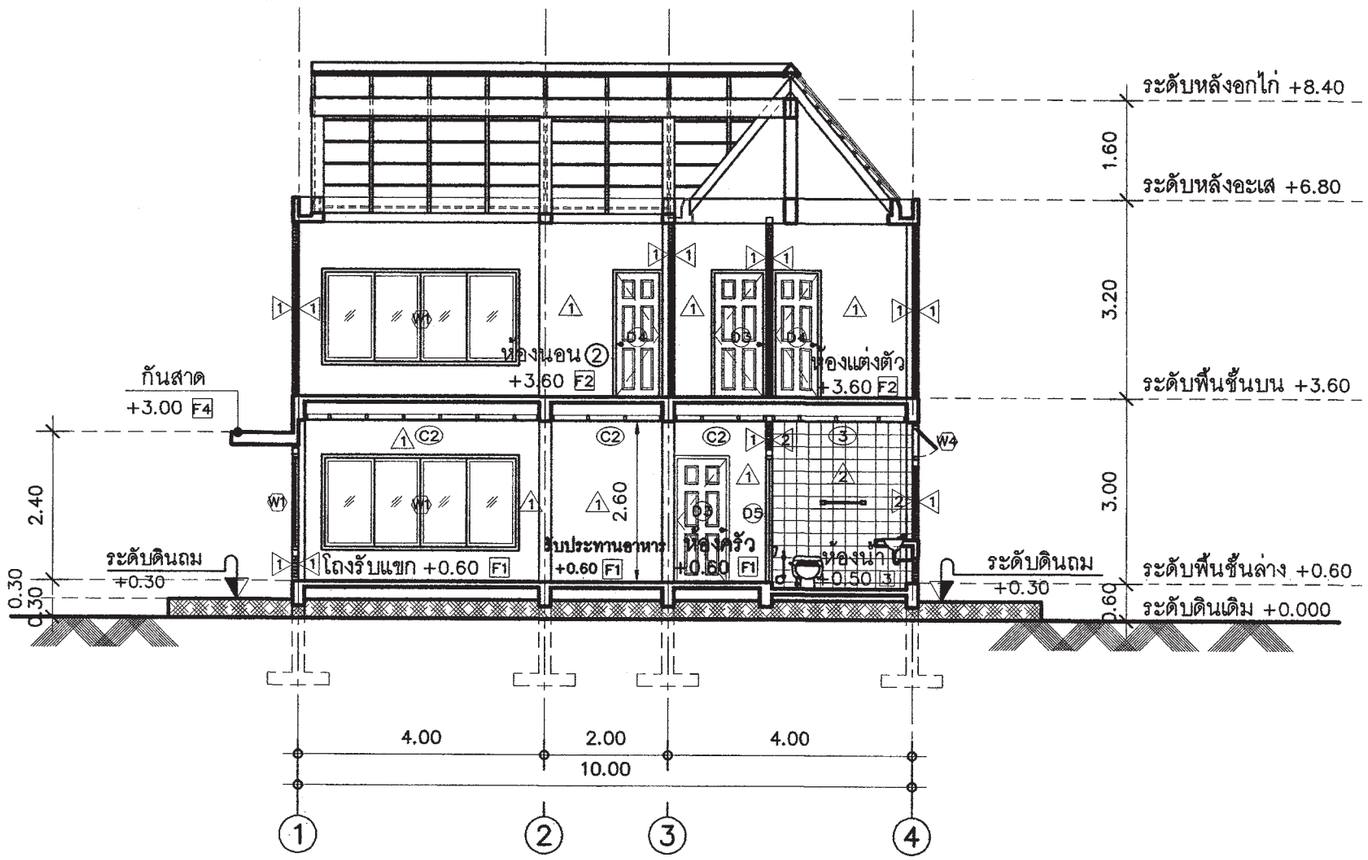

รูปตัด Ⓐ – Ⓐ

มาตารส่วน 1 : 100

สำนักการโยธา
กรุงเทพมหานคร

โครงการ

แบบบ้านยิ้มเพื่อประชาชน ระยะที่ 3

ตามนโยบาย

ม.ร.ว. สุขุมพันธุ์ บริพัตร
ผู้ว่าราชการกรุงเทพมหานคร

นายจุมพล สำเภาพล
รองผู้ว่าราชการกรุงเทพมหานคร

นางนินนาท ชลิตานนท์
ปลัดกรุงเทพมหานคร

ผู้อำนวยการสำนักการโยธา

รองผู้อำนวยการสำนักการโยธา
นายศรีศักดิ์ เลิศประพันธ์

ผู้อำนวยการสำนักงานออกแบบ
นายวัชินทร์ บรรจด

หัวหน้ากลุ่มงานสถาปัตยกรรม
นายสินธุ์ชัย บุญภักษ์

หัวหน้ากลุ่มงานวิศวกรรมอาคาร
นายสิทะ เมฆะกุล

สถาปนิก
นายสิริวัฒน์ ไทยสุริโย ส.ถ.4859

วิศวกรโครงสร้าง
นายสัญญากมิต รุ่งพรหมเนียม สย.5154

วิศวกรไฟฟ้า
นายจรูญ มาสุขใจ ภท.2457

วิศวกรสุขาภิบาล
นายศิระสิทธิ์ ทิมสมิตย์ สย.8469

วิศวกรเครื่องกล

นายช่างเขียนแบบ
นายชัชวาลย์ กล้าหมู่

แบบ บ้านพักอาศัย 2 ชั้น
แบบที่ 072
ชื่อบ้าน ลำพู

เจ้าของ

สถานที่

แบบแสดง
รูปตัด Ⓐ – Ⓐ

วันที่ :	เลขที่	รวม
30 พฤษภาคม 2557	A–11	17

แผ่นที่	รวมแผ่น
11	32

FILE :

รายการแก้ไขแบบ

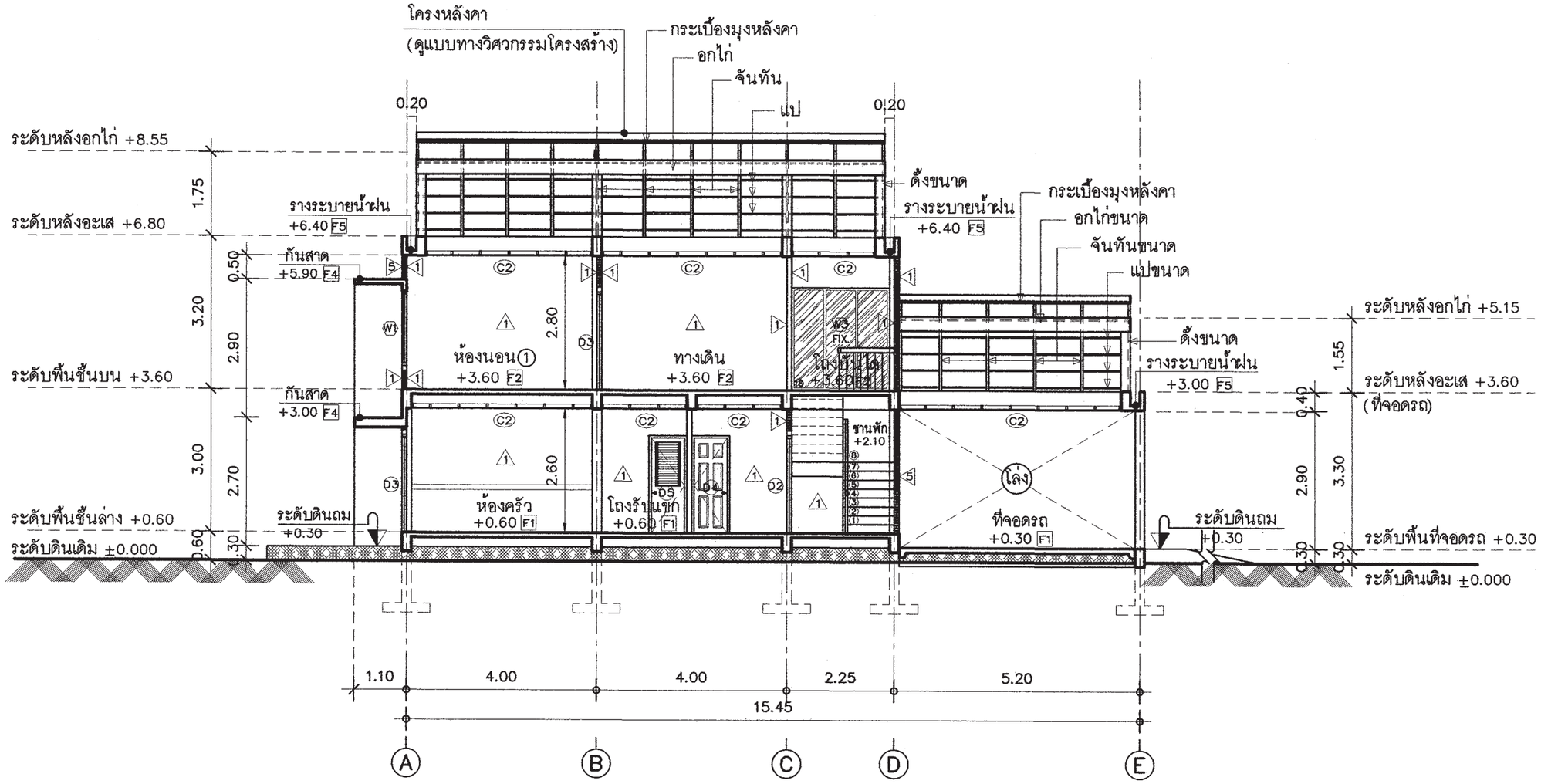

รูปตัด Ⓑ – Ⓑ

มาตาราส่วน 1 : 100

สำนักการโยธา
กรุงเทพมหานคร

โครงการ
แบบบ้านยิ้มเพื่อประชาชน ระยะที่ 3

ตามนโยบาย
ม.ร.ว. สุขุมพันธุ์ บริพัตร
ผู้ว่าราชการกรุงเทพมหานคร
นายจุมพล สำเภาพล
รองผู้ว่าราชการกรุงเทพมหานคร
นางนินนาท ชลิตานนท์
ปลัดกรุงเทพมหานคร

ผู้อำนวยการสำนักการโยธา
รองผู้อำนวยการสำนักการโยธา
นายทวีศักดิ์ เลิศประพันธ์
ผู้อำนวยการสำนักงานออกแบบ
นายวัชรินทร์ บรรพต
หัวหน้ากลุ่มงานสถาปัตยกรรม
นายพันธุ์ชัย บุญบักษ์
หัวหน้ากลุ่มงานวิศวกรรมอาคาร
นายอธิระ เมฆะกูล

สถาปนิก
นายสิริวัฒน์ ไทยสุริโย ส.สถ.4856
วิศวกรโครงสร้าง
นายสัญญานิมิต รุ่งเพชรเนียม สย.5154
วิศวกรไฟฟ้า
นายจรูญ มาสุรใจ ภฟก.2457
วิศวกรสุขาภิบาล
นายศิระสิทธิ์ ทิมสถิตย์ สย.8489
วิศวกรเครื่องกล

นายช่างเขียนแบบ
นายรัชชานนท์ คล้ายบุญ

แบบ บ้านพักอาศัย 2 ชั้น
แบบที่ 072
ชื่อบ้าน ลำทู

เจ้าของ

สถานที่

แบบแสดง
รูปตัด Ⓑ – Ⓑ

วันที่ :	เลขที่	รวม
30 พฤษภาคม 2557	A–12	17

แผ่นที่	รวมแผ่น
12	32

FILE :

รายการแก้ไขแบบ

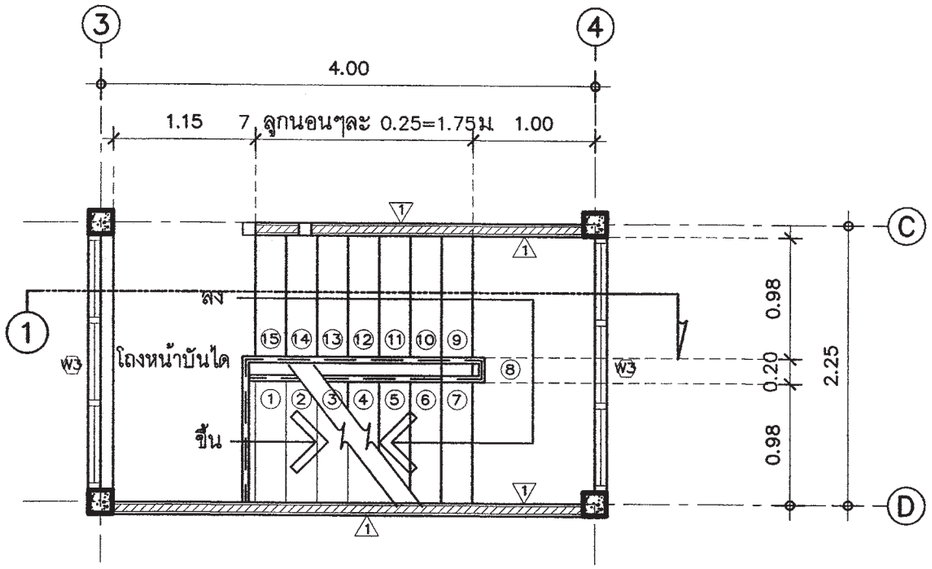

แบบขยายบันได ST (ชั้นบน ลง ชั้นล่าง)

มาตราส่วน 1 : 50

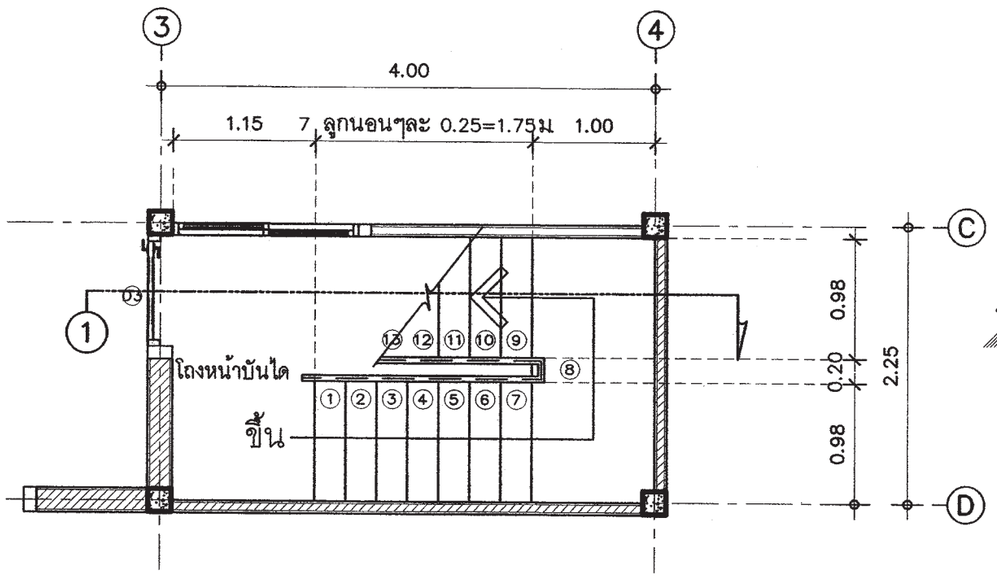

แบบขยายบันได ST (ชั้นล่าง ขึ้น ชั้นบน)

มาตราส่วน 1 : 50

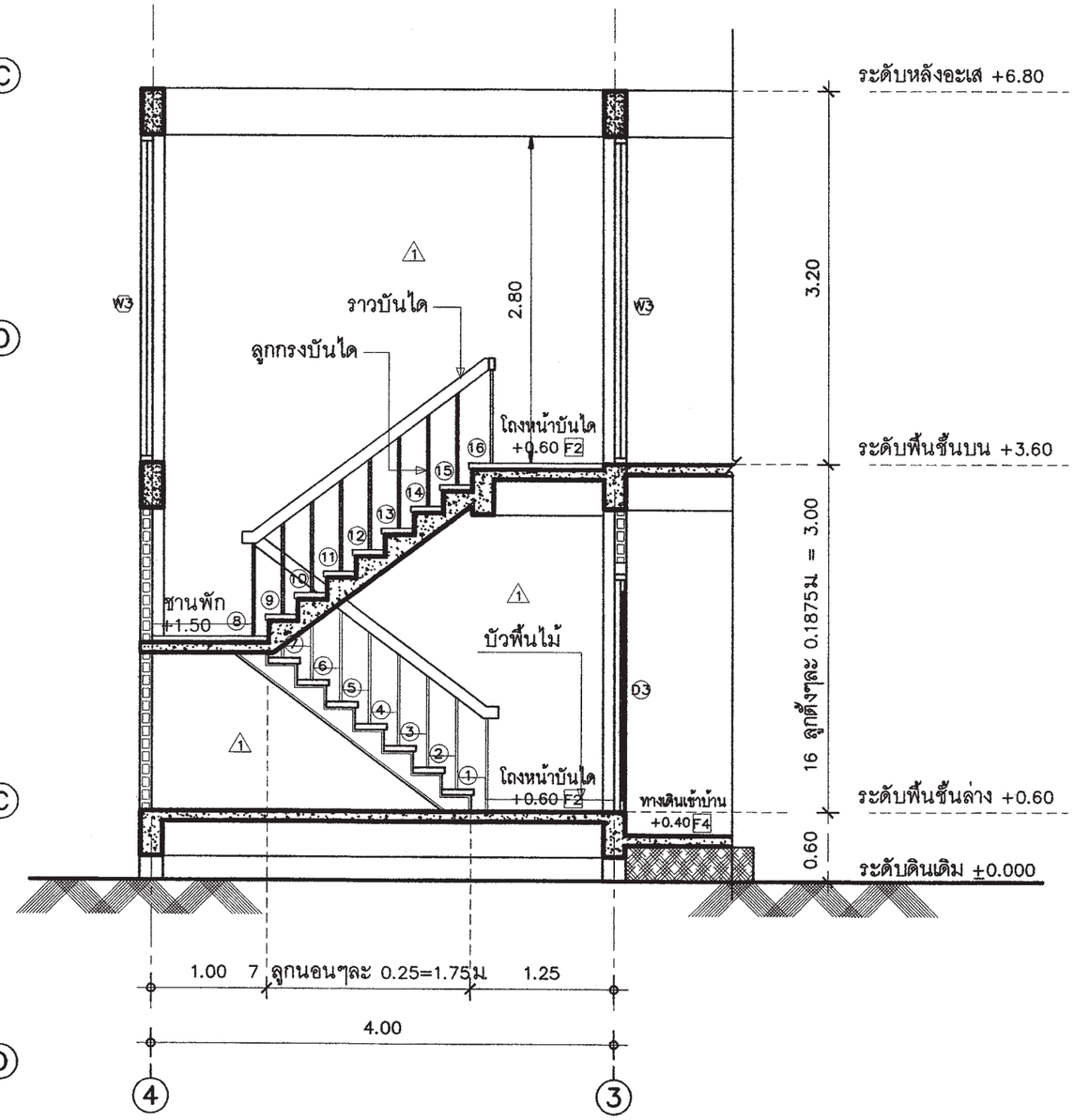

รูปตัดบันได ST รูปตัด①

มาตราส่วน 1 : 50

สำนักการโยธา
กรุงเทพมหานคร

โครงการ
แบบบ้านยิ้มเพื่อประชาชน ระยะที่ 3

ตามนโยบาย
ม.ร.ว. สุขุมพันธุ์ บริพัตร
ผู้ว่าราชการกรุงเทพมหานคร
นายจุมพล สำเภาพล
รองผู้ว่าราชการกรุงเทพมหานคร
นางนินนาท ชลิตานนท์
ปลัดกรุงเทพมหานคร

ผู้อำนวยการสำนักการโยธา
รองผู้อำนวยการสำนักการโยธา
นายทวีศักดิ์ เลิศประพันธ์
ผู้อำนวยการสำนักงานออกแบบ
นายวัชรินทร์ บรรพต
หัวหน้ากลุ่มงานสถาปัตยกรรม
นายสินธุ์ชัย บุญปักษ์
หัวหน้ากลุ่มงานวิศวกรรมอาคาร
นายสิริระ เมละกุล

สถาปนิก
นายสิทธิวัฒน์ ไทยสุริโย ส.สถ.4859
วิศวกรโครงสร้าง
นายสัญญานิมิต รุ่งเพชรเนียม สย.5154
วิศวกรไฟฟ้า
นายจุญ มาสุขใจ ภฟก.2457
วิศวกรสุขาภิบาล
นายจิระศิทธิ์ ทิมสถิตย์ สย.8489
วิศวกรเครื่องกล

นายช่างเขียนแบบ
นายชัชวาลย์ กล้าหาญ

แบบ บ้านพักอาศัย 2 ชั้น
แบบที่ 072
ชื่อบ้าน ลำพู

เจ้าของ

สถานที่

แบบแสดง
แบบขยายบันได

วันที่ :	แผ่นที่	รวม
30 พฤษภาคม 2557	A-13	17

แผ่นที่	รวมแผ่น
13	32

FILE :

รายการแก้ไขแบบ

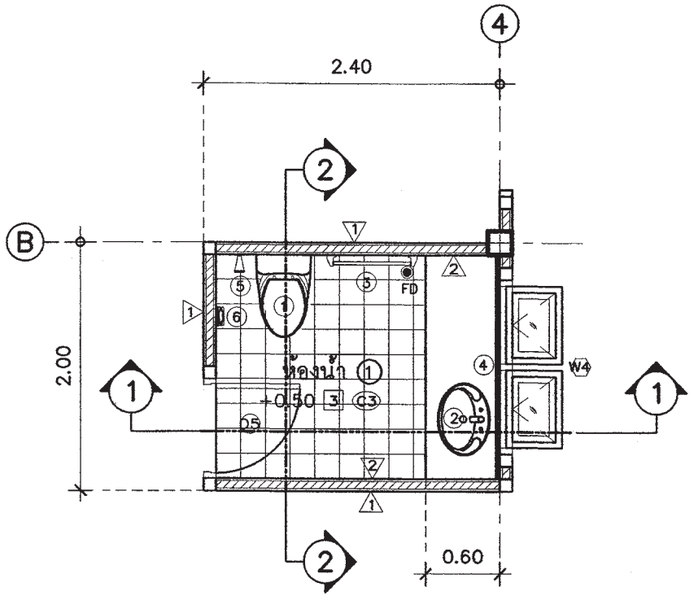

แปลนขยายห้องน้ำ 1

มาตราส่วน 1 : 50

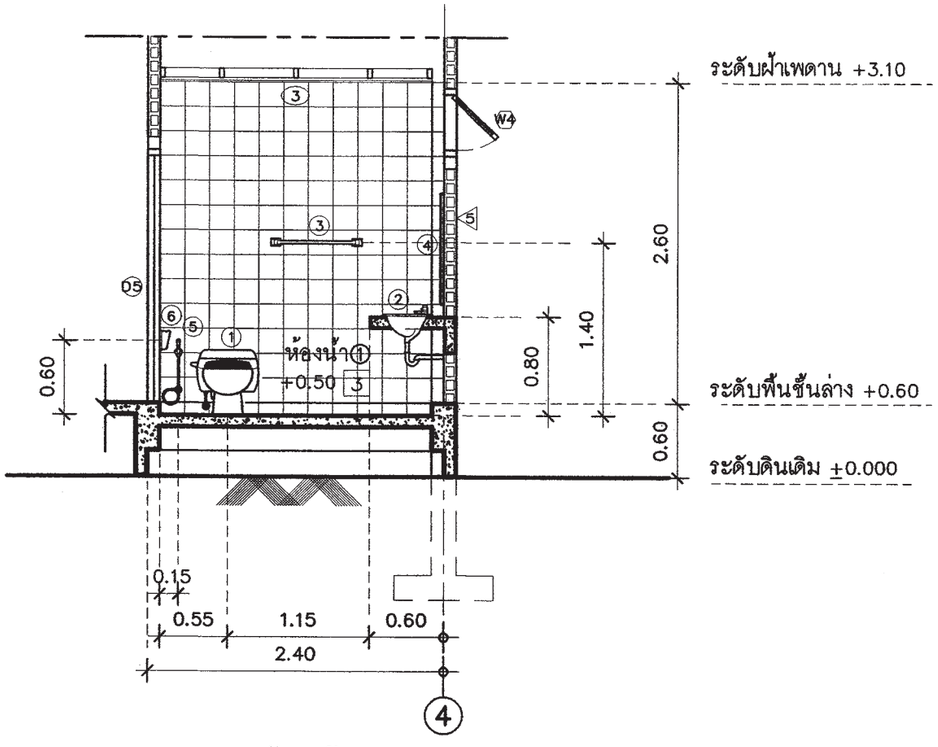

รูปตัดขยายห้องน้ำ 1 – 1

มาตราส่วน 1 : 50

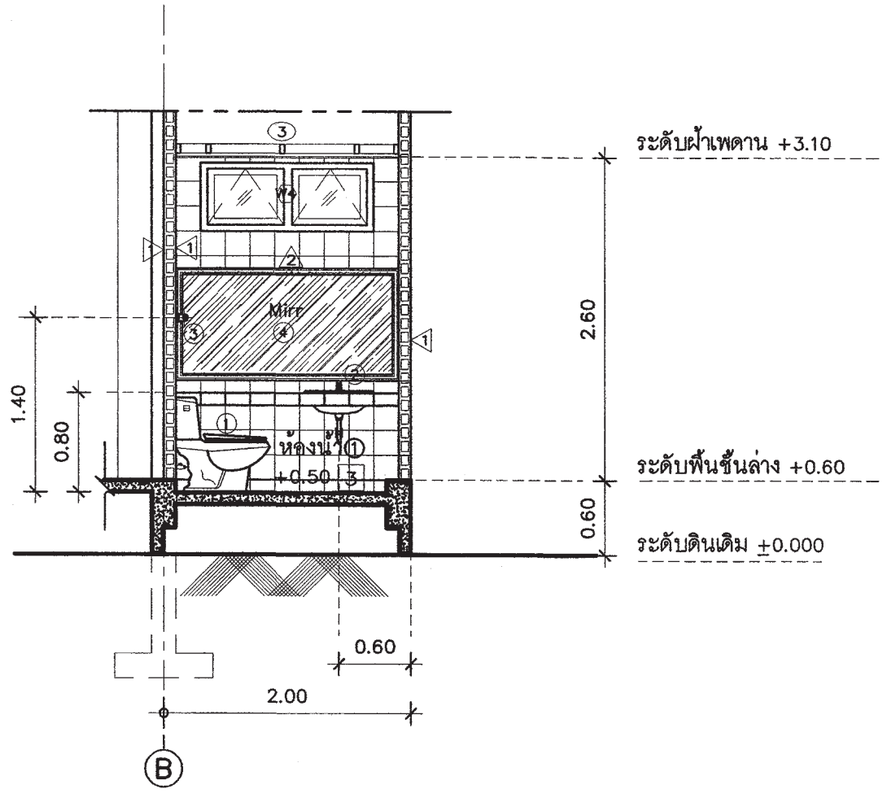

รูปตัดขยายห้องน้ำ 2 – 2

มาตราส่วน 1 : 50

สำนักการ โยธา
กรุงเทพมหานคร

โครงการ

แบบบ้านยิ้มเพื่อประชาชน ระยะที่ 3

ตามนโยบาย

ม.ร.ว. สุขุมพันธุ์ บริพัตร
ผู้ว่าราชการกรุงเทพมหานคร

นายจุมพล สำเภาพล
รองผู้ว่าราชการกรุงเทพมหานคร

นางนินนาท ชลิตานนท์
ปลัดกรุงเทพมหานคร

ผู้อำนวยการสำนักการโยธา	
รองผู้อำนวยการสำนักการโยธา	
นายทวีศักดิ์ เลิศประพันธ์	
ผู้อำนวยการสำนักงานออกแบบ	
นายวัชรินทร์ บรรพต	
หัวหน้ากลุ่มงานสถาปัตยกรรม	
นายสินธุชัย บุญปิกษ์	
หัวหน้ากลุ่มงานวิศวกรรมอาคาร	
นายอริยะ เมละกุล	
สถาปนิก	
นายสิริวัฒน์ ไทยสุริโย ส.สถ.4850	
วิศวกรโครงสร้าง	
นายสัญญานิมิต รุ่งเพชรเนียม สย.5154	
วิศวกรไฟฟ้า	
นายจรูญ มาสุรใจ ภฟก.2457	
วิศวกรสุขาภิบาล	
นายจิระศิทธิ์ ทิมสถิตย์ สย.8489	
วิศวกรเครื่องกล	
นายช่างเขียนแบบ	
นายชัชวาลย์ คล้ายบุญ	

แบบ บ้านพักอาศัย 2 ชั้น

แบบที่ 072

ชื่อบ้าน ลำพู

เจ้าของ

สถานที่

แบบแสดง

แบบขยายห้องน้ำ 1

วันที่ :	เลขที่	รวม
30 พฤษภาคม 2557	A–14	17

แผ่นที่	รวมแผ่น
14	32

FILE :

รายการแก้ไขแบบ

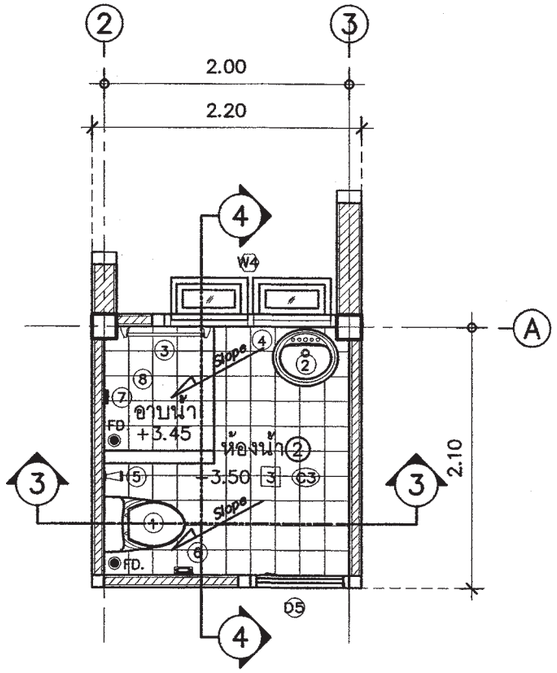

แปลนขยายห้องน้ำ ②

มาตราส่วน 1 : 50

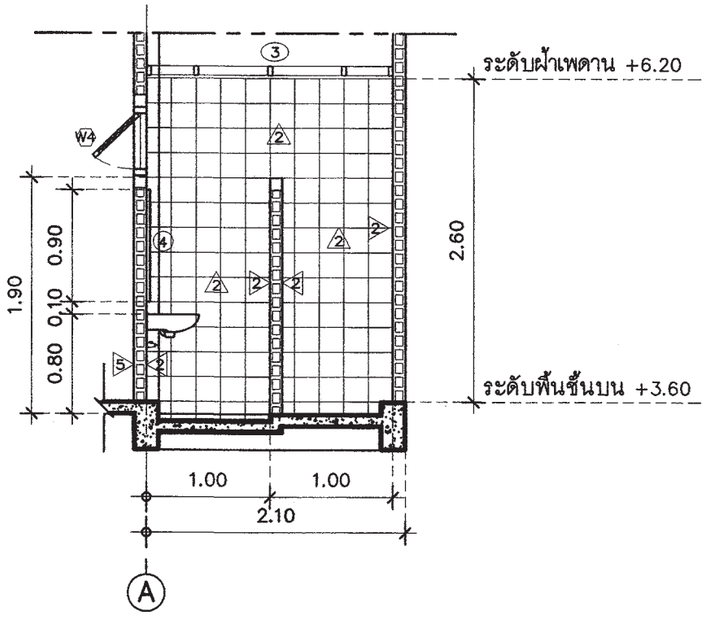

รูปตัดขยายห้องน้ำ ④ – ④

มาตราส่วน 1 : 50

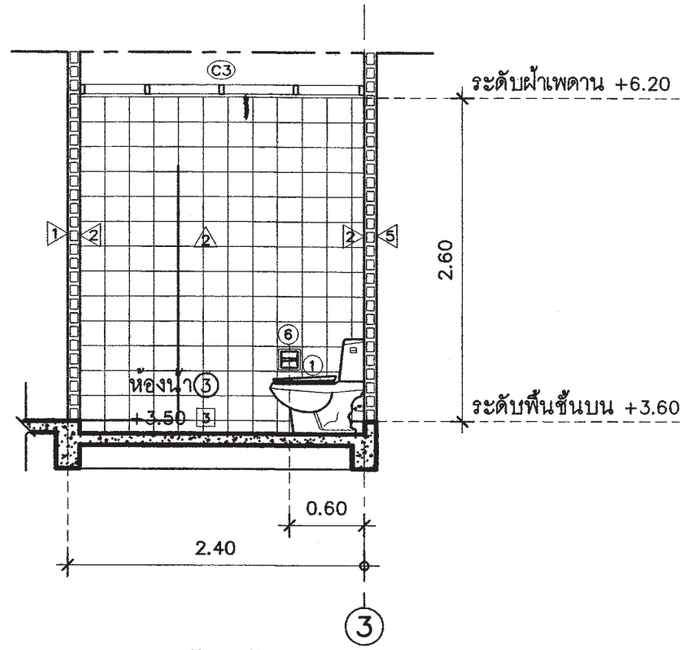

รูปตัดขยายห้องน้ำ ⑤ – ⑤

มาตราส่วน 1 : 50

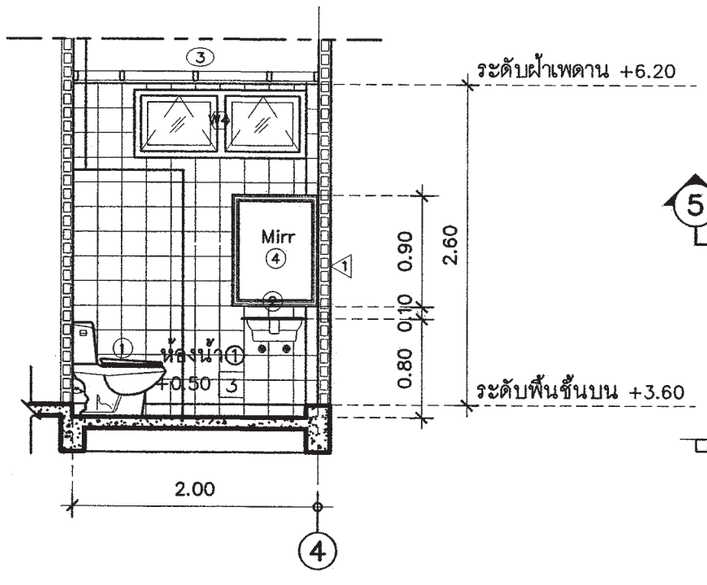

รูปตัดขยายห้องน้ำ ③ – ③

มาตราส่วน 1 : 50

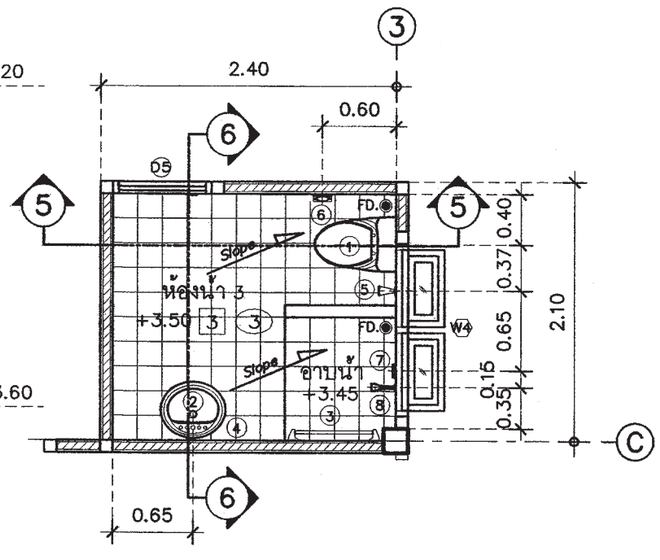

แปลนขยายห้องน้ำ ③

มาตราส่วน 1 : 50

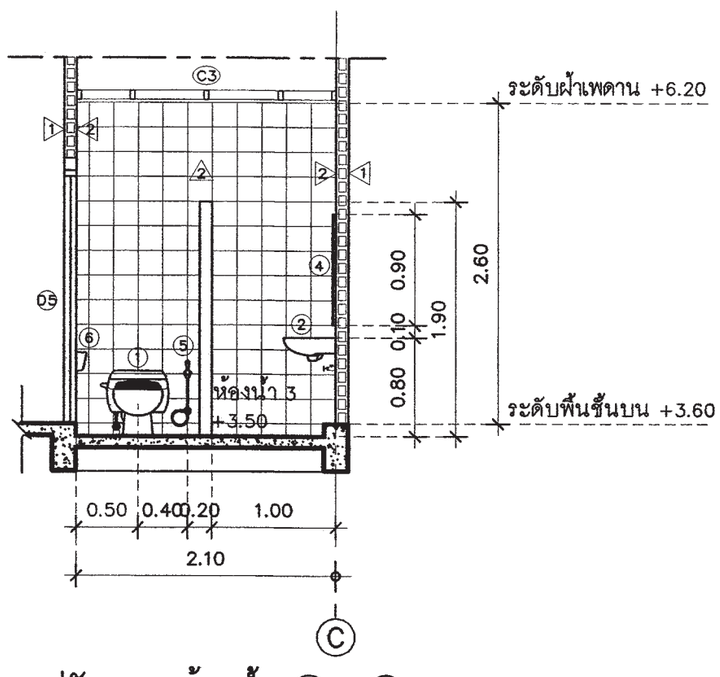

รูปตัดขยายห้องน้ำ ⑥ – ⑥

มาตราส่วน 1 : 50

สำนักการ โยธา
กรุงเทพมหานคร

โครงการ

แบบบ้านยิ้มเพื่อประชาชน ระยะที่ 3

ตามนโยบาย

ม.ร.ว. สุขุมพันธุ์ บริพัตร
ผู้ว่าราชการกรุงเทพมหานคร

นายจุมพล ลำเภาพล
รองผู้ว่าราชการกรุงเทพมหานคร

นางนินนาท ชลิตานนท์
ปลัดกรุงเทพมหานคร

ผู้อำนวยการสำนักการโยธา	
รองผู้อำนวยการสำนักการโยธา	
นายทวีศักดิ์ เดิศประทีนย์	
ผู้อำนวยการสำนักงานออกแบบ	
นายวัชรินทร์ บรรพต	
หัวหน้ากลุ่มงานสถาปัตยกรรม	
นายสินธุชัย บุญปักษ์	
หัวหน้ากลุ่มงานวิศวกรรมอาคาร	
นายอธิระ เผ่ะกุล	
สถาปนิก	
นายสิริวัฒน์ ไทยสุริโย ส.สถ.4859	
วิศวกรโครงสร้าง	
นายสัญญานิมิต รุ่งเพชรเนียม ศย.5154	
วิศวกรไฟฟ้า	
นายจรูญ มาสุรใจ ภฟก.2457	
วิศวกรสุขาภิบาล	
นายจิระศักดิ์ ทิมสถิตย์ สข.8489	
วิศวกรเครื่องกล	
นายช่างเขียนแบบ	
นายชัชวาลย์ ศศิธนบุญ	

แบบ บ้านพักอาศัย 2 ชั้น
แบบที่ 072
ชื่อบ้าน ลำพู

เจ้าของ

สถานที่

แบบแสดง
แบบขยายห้องน้ำ ②
แบบขยายห้องน้ำ ③

วันที่ :	เลขที่	รวม
30 พฤษภาคม 2567	A–15	17

แผ่นที่	รวมแผ่น
15	32

FILE :

รายการแก้ไขแบบ

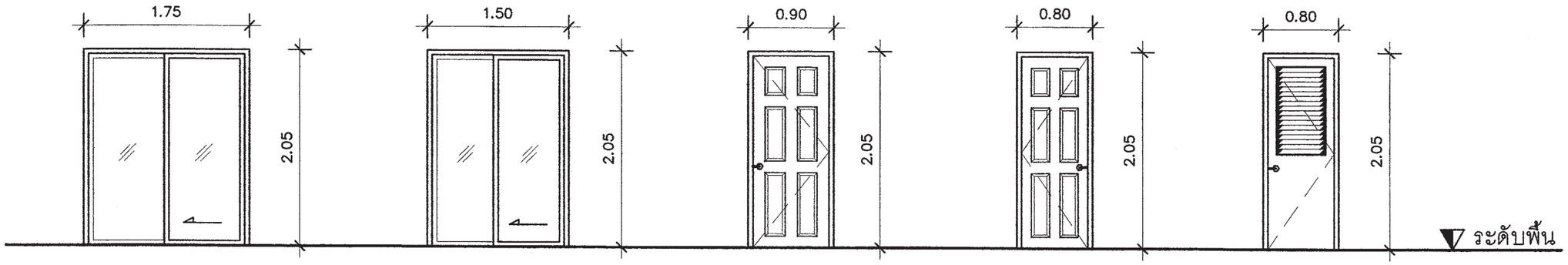

D1 ประตูบานเลื่อนเดี่ยว (ประตูหน้าบ้าน)

D2 ประตูบานเลื่อนเดี่ยว (ประตูหน้าบันได)

D3 ประตูบานเปิดเดี่ยว (ประตูเข้าด้านข้าง และด้านหลัง)

D4 ประตูบานเปิดเดี่ยว (ประตูห้องเก็บของ)

D5 ประตูบานเปิดเดี่ยว (ประตูห้องน้ำ)

แบบขยายประตู

มาตราส่วน 1 : 50

D1 D2	ประตูบานเลื่อนเดี่ยว	D3	ประตูบานเปิดเดี่ยว	D4	ประตูบานเปิดเดี่ยว	D5	ประตูบานเปิดเดี่ยว
วงกบ	อลูมิเนียมเคลือบขาว ขนาด 2"x 4"	วงกบ	ไม้เนื้อแข็ง ขนาด 2"x 4"	วงกบ	ไม้เนื้อแข็ง ขนาด 2"x 4"	วงกบ	ไฟเบอร์กราส ขนาด 2"x 4"
กรอบบาน	อลูมิเนียมเคลือบขาว	กรอบบาน	กรอบบานไม้	กรอบบาน	กรอบบานไม้	กรอบบาน	ไฟเบอร์กราส
ลูกฟัก	กระจกใสตัดแสง หนา 6มม	ลูกฟัก	ไม้เนื้อแข็ง	ลูกฟัก	ไม้เนื้อแข็ง	ลูกฟัก	เกล็ดระบายอากาศด้านล่าง
อุปกรณ์	มือจับพร้อมอุปกรณ์ติดตั้งครบชุด	อุปกรณ์	มือจับพร้อมอุปกรณ์ติดตั้งครบชุด	อุปกรณ์	มือจับพร้อมอุปกรณ์ติดตั้งครบชุด	อุปกรณ์	มือจับพร้อมอุปกรณ์ติดตั้งครบชุด

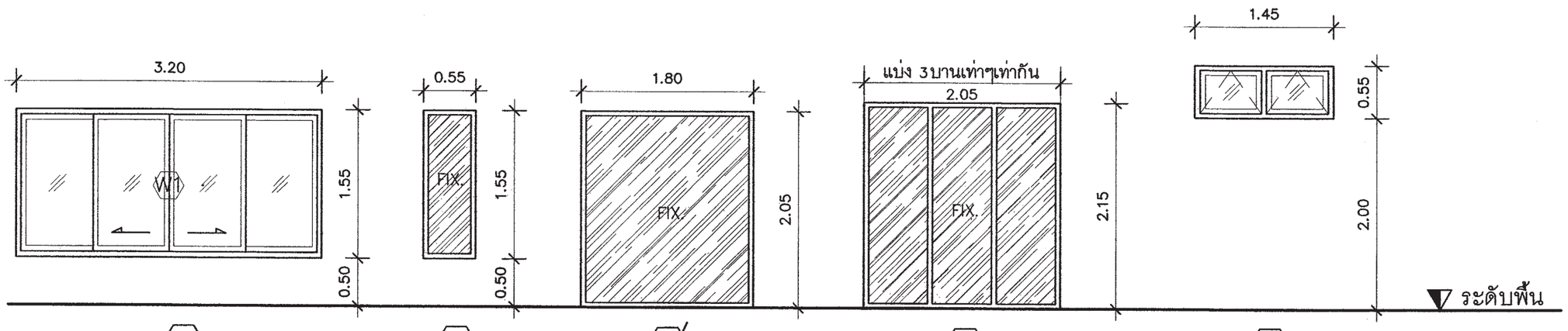

W1 หน้าต่างบานเลื่อนคู่ (ห้องรับแขก ,นอน และ รับประทานอาหาร)

W2 หน้าต่างติดตาย (ห้องนอน 2)

W2 หน้าต่างติดตาย (ห้องนอน 2)

W3 หน้าต่างติดตาย (โถงหน้าบันได)

W4 หน้าต่างบานกระทุ้ง (หน้าต่างห้องน้ำ)

แบบขยายหน้าต่าง

มาตราส่วน 1 : 50

1	หน้าต่างบานเลื่อนคู่+ บานติดตาย	2 2	บานติดตาย	3	บานติดตาย	4	หน้าต่างบานกระทุ้ง
วงกบ	อลูมิเนียมเคลือบขาว ขนาด 2"x 4"	วงกบ	อลูมิเนียมเคลือบขาว ขนาด 2"x 4"	วงกบ	อลูมิเนียมเคลือบขาว ขนาด 2"x 4"	วงกบ	ไม้เนื้อแข็ง ขนาด 2"x 4"
กรอบบาน	อลูมิเนียมเคลือบขาว	กรอบบาน	อลูมิเนียมเคลือบขาว	กรอบบาน	อลูมิเนียมเคลือบขาว	กรอบบาน	กรอบบานไม้
ลูกฟัก	กระจกใสตัดแสง หนา 6มม	ลูกฟัก	กระจกใสตัดแสง หนา 6มม	ลูกฟัก	กระจกใสตัดแสง หนา 6มม	ลูกฟัก	ไม้เนื้อแข็ง
อุปกรณ์	มือจับพร้อมอุปกรณ์ติดตั้งครบชุด	อุปกรณ์		อุปกรณ์		อุปกรณ์	มือจับพร้อมอุปกรณ์ติดตั้งครบชุด

สำนักการโยธา
กรุงเทพมหานคร

โครงการ
แบบบ้านยิ้มเพื่อประชาชน ระยะที่ 3

ตามนโยบาย
ม.ร.ว. สุขุมพันธุ์ บริพัตร
ผู้ว่าราชการกรุงเทพมหานคร
นายจุมพล สำเภาพล
รองผู้ว่าราชการกรุงเทพมหานคร
นางนินนาท ชลิตานนท์
ปลัดกรุงเทพมหานคร

ผู้อำนวยการสำนักการโยธา
รองผู้อำนวยการสำนักการโยธา
นายพชิศักดิ์ เลิศประพันธ์
ผู้อำนวยการสำนักงานออกแบบ
นายวัชรินทร์ บรรพต
หัวหน้ากลุ่มงานสถาปัตยกรรม
นายสินธุ์ชัย บุญปักษ์
หัวหน้ากลุ่มงานวิศวกรรมอาคาร
นายสิระ เผละกุล

สถาปนิก
นายสิริวัฒน์ ไทยสุริโย ส.ส.ถ.4856
วิศวกรโครงสร้าง
นายสัญญากมิต รุ่งเพชรเนียม สย.5154
วิศวกรไฟฟ้า
นายจรูญ มาสุรใจ ภฟก.2457
วิศวกรสุขาภิบาล
นายจีระศิทธิ์ ทิมสถิตย์ สย.8489
วิศวกรเครื่องกล
นายช่างเขียนแบบ
นายรัชพาสน์ คล้ายบุญ

แบบ บ้านพักอาศัย 2 ชั้น
แบบที่ 072
ชื่อบ้าน ลำพู
เจ้าของ
สถานที่

แบบแสดง
แบบขยายประตู- หน้าต่าง

วันที่ :	เลขที่	รวม
30 พฤษภาคม 2567	A-16	17

แผ่นที่	รวมแผ่น
16	32

FILE :
รายการแก้ไขแบบ

รายการประกอบแบบสุขภัณฑ์

NO.	รายการสุขภัณฑ์พร้อมอุปกรณ์
①	อ่างล้างหน้าชนิดฝังบนเคาน์เตอร์ อุปกรณ์มาตรฐานครบชุด พร้อมก๊อกน้ำเดี่ยว พร้อมติดตั้งก๊อกน้ำเดี้ยติดผนัง(ชนิดบอลก๊อก)ใต้เคาน์เตอร์ 1 ตัว/ 1 จุด
②	โถส้วมแบบนั่งราบ ระบบฟลัชแทงค์ อุปกรณ์มาตรฐานครบชุด ฝักบัวชำระสายอ่อนติดผนัง โดยมีแป้นโครเมี่ยมพร้อมขอแขวนและ STOP VALVE
③	ฝักบัวก้านแข็ง อาบน้ำ และก๊อกอาบน้ำแบบก้านโยก
④	ที่วางสบู่ชนิดฝังในผนัง
⑤	อ่างล้างหน้าชนิดแขวนผนัง อุปกรณ์มาตรฐานครบชุด พร้อมก๊อกน้ำเดี่ยว , ชั้นวางของเอนกประสงค์ พร้อมติดตั้งก๊อกน้ำเดี้ยติดผนัง(ชนิดบอลก๊อก)ใต้เคาน์เตอร์ 1 ตัว/ 1 จุด
⑥	กระจกเงาอย่างดี ฉาบปรอทเรียบทั้งแผ่นไร้รอยคลื่น หนา 6 มม. เจียรลบมุมทั้ง 4 ด้าน
⑦	กล่องใส่กระดาษชำระสำเร็จรูป
⑧	ก๊อกน้ำก้านบิดหัวทองเหลือง พร้อม STOP VALVE
⑨	ราวแขวนผ้า
FD	รูระบายน้ำที่พื้น (FD.) พร้อมฝาตะแกรงกรองผงเปิดได้และที่ดักกลิ่น

หมายเหตุ : สกรูที่ใช้ยึดอุปกรณ์สุขภัณฑ์ทั้งหมดให้ใช้สกรู Stainless Steel

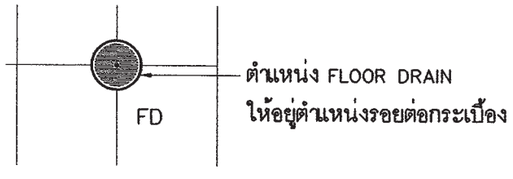

ตำแหน่ง FLOOR DRAIN

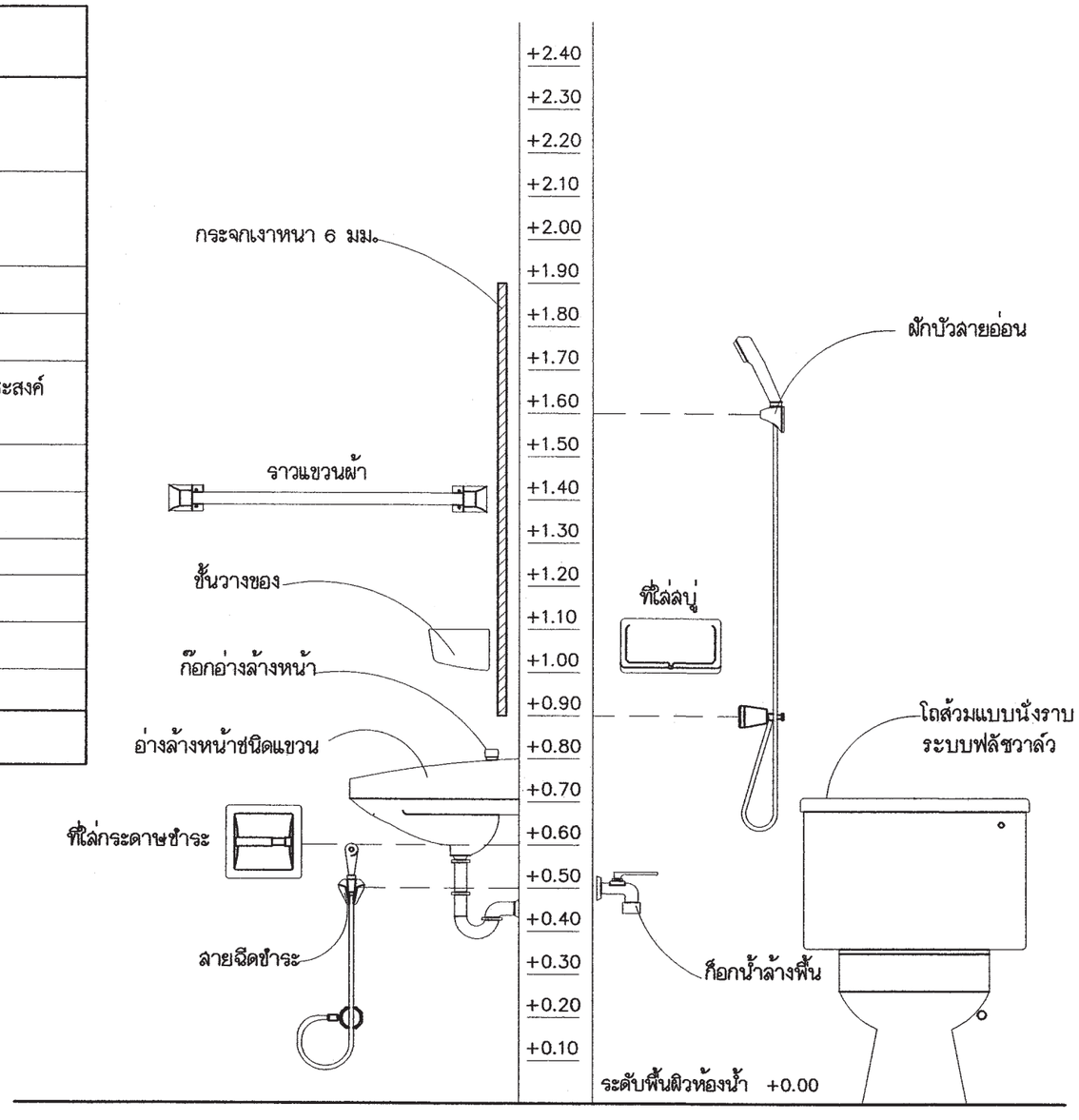

แสดงมาตรฐานการติดตั้งสุขภัณฑ์และอุปกรณ์

สำนักการ โยธา
กรุงเทพมหานคร

โครงการ
แบบบ้านยิ้มเพื่อประชาชน ระยะที่ 3

ตามนโยบาย
ม.ร.ว. สุขุมพันธุ์ บริพัตร
ผู้ว่าราชการกรุงเทพมหานคร
นายจุมพล สำเภาพล
รองผู้ว่าราชการกรุงเทพมหานคร
นางนินนาท ชลิตานนท์
ปลัดกรุงเทพมหานคร

ผู้อำนวยการสำนักการโยธา
รองผู้อำนวยการสำนักการโยธา
นายทวีศักดิ์ เลิศประพันธ์
ผู้อำนวยการสำนักงานออกแบบ
นายวัชรินทร์ บรรพต
หัวหน้ากลุ่มงานสถาปัตยกรรม
นายสินธุชัย บุญปักษ์
หัวหน้ากลุ่มงานวิศวกรรมอาคาร
นายธิระ เมละกุล
สถาปนิก
นายสิริวัฒน์ ไทยสุริโย ส.สถ.4859
วิศวกรโครงสร้าง
นายสัญญากมิต รุ่งเพชรเนียม สย.5154
วิศวกรไฟฟ้า
นายจุญ มาสุขใจ ภฟก.2457
วิศวกรสุขาภิบาล
นายศิระสิทธิ์ ทิมสถิตย์ สย.8489
วิศวกรเครื่องกล
นายช่างเขียนแบบ
นายชีรวาส์ กล้าธนูญ

แบบ บ้านพักอาศัย 2 ชั้น
แบบที่ 072
ชื่อบ้าน ลำพู
เจ้าของ
สถานที่

แบบแสดง
รายการประกอบแบบ
สุขภัณฑ์

วันที่ :	เลขที่	รวม
30 พฤษภาคม 2567	A-17	17

แผ่นที่	รวมแผ่น
17	32

FILE :
รายการแก้ไขแบบ

รายการประกอบแบบด้านวิศวกรรมโยธา

1. ซีเมนต์

1.1 ส่วนผสมของโครงสร้างคอนกรีตเสริมเหล็กทั้งหมดต้องใช้ PORTLAND CEMENT ประเภทที่ 1 ที่มีคุณสมบัติตามมาตรฐานผลิตภัณฑ์อุตสาหกรรมเท่านั้น

1.2 ถ้าไม่ได้ระบุเป็นอย่างอื่น ต้องมีส่วนผสมของซีเมนต์ไม่น้อยกว่า325กิโลกรัมต่อคอนกรีต ลูกบาศก์เมตร

2. คอนกรีต

2.1 คอนกรีตที่ใช้สำหรับงานโครงสร้างของอาคารเช่นเสาเข็ม , ฐานราก , เสา และพื้น ฯลฯ ต้องมีกำลังอัดประลัยไม่น้อยกว่า 180ksc เมื่ออายุ 28วัน โดยทดสอบจากแท่งคอนกรีตตัวอย่างรูปทรงกระบอก 150x300มม

2.2 ADMIXTURE ที่ใช้ต้องมีคุณสมบัติตาม ASTM หรือ BS

3. งานเหล็ก

3.1 คุณสมบัติของเหล็กเสริมคอนกรีต มีดังนี้

ขนาดเหล็กเสริม mm.	ชั้นคุณภาพ	มาตรฐาน	หมายเหตุ
RB6 , RB9 DB12 ขึ้นไป	SR-24 SD-40	มอก. 20-2543 มอก. 24-2548	

3.2 เหล็กรูปพรรณ , เหล็กกลวงสำหรับก่อสร้าง

3.2.1 เหล็กรูปพรรณที่จะใช้ต้องมีคุณสมบัติตาม มอก. 1227-2539 , มอก. 1228-2549 หรือ JIS เหล็กกลวงที่ใช้ต้องมีคุณสมบัติตาม มอก. 107-2533 หรือ JIS และเหล็กรูปพรรณเชื่อมประกอบจะต้องมีคุณสมบัติตาม มอก. 1303-2538

3.2.2 เหล็กรูปพรรณทั้งหมดต้องเป็นของใหม่ ไม่เคยใช้งานมาก่อน ตรงไม่บิดเบี้ยว ไม่มีรอยตำหนิ ไม่มีสนิมกร่อน ไม่เปื้อนสี หรือน้ำมัน

3.2.3 การต่อเหล็กรูปพรรณ ถ้าไม่จำเป็นจริงๆแล้วห้ามต่อ ในกรณีที่มีการต่อเหล็ก รอยต่อของเหล็กต้องมีกำลังมากกว่าหรือเท่ากับเหล็กที่ไม่มีรอยต่อ การต่อให้ต่อจุดเดียวเท่านั้น และการต่อให้เป็นไปตามมาตรฐาน AISC

3.2.4 การประกอบการติดตั้ง ให้ดำเนินการตามมาตรฐาน AISC หรือตามมาตรฐานสำหรับอาคารเหล็กรูปพรรณของ วสท. ที่ 1015-40

3.2.5 ผู้รับจ้างจะต้องทำ ค้ำยัน ยึดโครง ให้เพียงพอเพื่อยึดโครงสร้างให้แน่นหนาอยู่ในแนวและตำแหน่งที่ต้องการ

3.2.6 องค์อาคารที่วางทาบหรือต่อเชื่อมจะต้องวางให้แนบสนิทเต็มหน้า

3.2.7 การเชื่อมต่อทั้งหมดให้ใช้วิธีเชื่อมด้วยไฟฟ้าการ (ELECTRLC ARC WELDING) โดยตลอดผิวหน้าสัมผัสการเชื่อมให้เป็นไปตามมาตรฐาน AWS ขนาดของรอยเชื่อมต้องไม่น้อยกว่าความหนาของแผ่นเหล็ก

3.2.8 ถ้าไม่ได้กำหนดให้เป็นอย่างอื่น รอยต่อระหว่างชิ้นส่วนเหล็กต่างๆ ให้ใช้วิธีเชื่อมตะเข็บตลอดแนวชน

3.2.9 ผิวหน้าที่จะทำการเชื่อม ต้องสะอาดปราศจากตะเกี็ดร่อน สนิมกร้น ไขมัน สี หรือสิ่งแปลกปลอมอื่นใด

3.2.10 ลวดเชื่อมต้องมีคุณสมบัติตาม มอก. หรือ AWS หรือ AISC

3.2.11 ให้ทาด้วยสีกันสนิมไม่น้อยกว่า 2 ชั้น คุณภาพเทียบเท่า RUST O-LEAM , JOTAN , SIKKENS

4. เสาเข็ม

4.1 เสาเข็มคอนกรีตอัดแรง เป็นเสาเข็มของ MP , GPS , GEL , CPM , T-COM หรือเทียบเท่า หรือเสาเข็มเจาะ(ตามแบบแสดง)

- เสาเข็มคอนกรีตอัดแรง ขนาด ⊙ -0.15x0.15ม
- เสาเข็มคอนกรีตอัดแรง ขนาด I-0.18x0.18ม พื้นที่หน้าตัดไม่น้อยกว่า 253 ตร.ซม
- เสาเข็มคอนกรีตอัดแรง ขนาด I-0.22x0.22ม พื้นที่หน้าตัดไม่น้อยกว่า 351 ตร.ซม
- เสาเข็มคอนกรีตอัดแรง ขนาด I-0.26x0.26ม พื้นที่หน้าตัดไม่น้อยกว่า 455 ตร.ซม
- เสาเข็มเจาะ ขนาด ø0.35 ม

4.2 กำลังรับน้ำหนักบรรทุกและความยาวเสาเข็มให้พิจารณาตามแบบรายละเอียด โดยความยาวเสาเข็มที่แท้จริง ณ ตำแหน่งที่ตั้งโครงการ อาจมีการเปลี่ยนแปลง แต่ทั้งนี้ให้กำหนดและตรวจสอบอีกครั้งโดยวิศวกรผู้ควบคุมงาน โดยเสาเข็มจะต้องมีกำลังรับน้ำหนักบรรทุกได้ไม่น้อยกว่าที่กำหนดตามแบบ

5. ระบบกันซึม

5.1 รายละเอียดและคุณสมบัติ

ส่วนของอาคาร	ชนิดและผลิตภัณฑ์	ผลิตภัณฑ์คุณภาพเทียบเท่า
- หลังคา ค.ส.ล - ห้องน้ำ	น้ำยาเคมีแบบกันซึม	BRUSHBOND ของ FOSROC LANKO 225 ของ DAVCO

6. ทั่วไปและการเตรียมงาน

6.1 รายการประกอบแบบชิ้นใดที่ไม่ได้กำหนดไว้ให้ถือปฏิบัติตาม บทกำหนดทั่วไปสำหรับการก่อสร้างอาคารคอนกรีตเสริมเหล็กของ วสท. เป็นเกณฑ์

6.2 เนื่องจากคุณสมบัติของดินในกรุงเทพมหานคร แต่ละพื้นที่เขตมีความแตกต่างกันในด้านความสามารถในการรับน้ำหนักบรรทุกและมีระดับความลึกของชั้นทรายที่แตกต่างกัน ฉะนั้นก่อนทำการก่อสร้าง เจ้าของอาคารและผู้รับจ้างต้องตรวจสอบความเหมาะสมของความยาวเสาเข็ม เพื่อให้มีค่าการรับน้ำหนักบรรทุกของเสาเข็มได้ไม่น้อยกว่าแบบที่กำหนดไว้

6.3 หากมีอุปสรรคในการเข้าพื้นที่ก่อสร้าง อันจะทำให้เกิดผลกระทบความเดือดร้อนรำคาญ และเกิดความเสียหายจากการใช้เสาเข็มตอกกับอาคารข้างเคียง ให้สามารถใช้เสาเข็มเจาะเทียบเคียงความสามารถในการรับน้ำหนักบรรทุกได้

สำนักการ โยธา
กรุงเทพมหานคร

โครงการ
แบบบ้านอิ่มเพื่อประชาชน ระยะที่ 3

ตามนโยบาย
ม.ร.ว. สุขุมพันธุ์ บริพัตร
ผู้ว่าราชการกรุงเทพมหานคร
นายจุมพล ลำเภาพล
รองผู้ว่าราชการกรุงเทพมหานคร
นางนิ่นนาท ชลิตานนท์
ปลัดกรุงเทพมหานคร

ผู้อำนวยการสำนักการโยธา
รองผู้อำนวยการสำนักการโยธา
นายทวีศักดิ์ เลิศประพันธ์
ผู้อำนวยการสำนักงานออกแบบ
นายวัชรินทร์ บรรพต
หัวหน้ากลุ่มงานสถาปัตยกรรม
นายสินธุชัย บุญปักษ์
หัวหน้ากลุ่มงานวิศวกรรมอาคาร
นายอริยะ เผ่ะกูล
สถาปนิก
นายสิทธิวัฒน์ ไทยสุริโย ภสถ.4859
วิศวกรโครงสร้าง
นายสัญญากมิต รุ่งเพชรเนียม สย.5154
วิศวกรไฟฟ้า
นายจรูญ มาสุรใจ ภฟก.2457
วิศวกรสุขาภิบาล
นายจีระสิทธิ์ ทิมสถิตย์ สย.8489
วิศวกรเครื่องกล
นายช่างเขียนแบบ
นายสุวัฒน์ วงศ์เต็มจริญ

แบบ บ้านพักอาศัย 2 ชั้น
แบบที่ 072
ชื่อบ้าน ลำพู
เจ้าของ
สถานที่
แบบแสดง
รายการประกอบแบบโครงสร้าง

วันที่ :	เลขที่	รวม
30 พฤษภาคม 2557	S-01	7

แผ่นที่	รวมแผ่น
18	32

FILE :
รายการแก้ไขแบบ

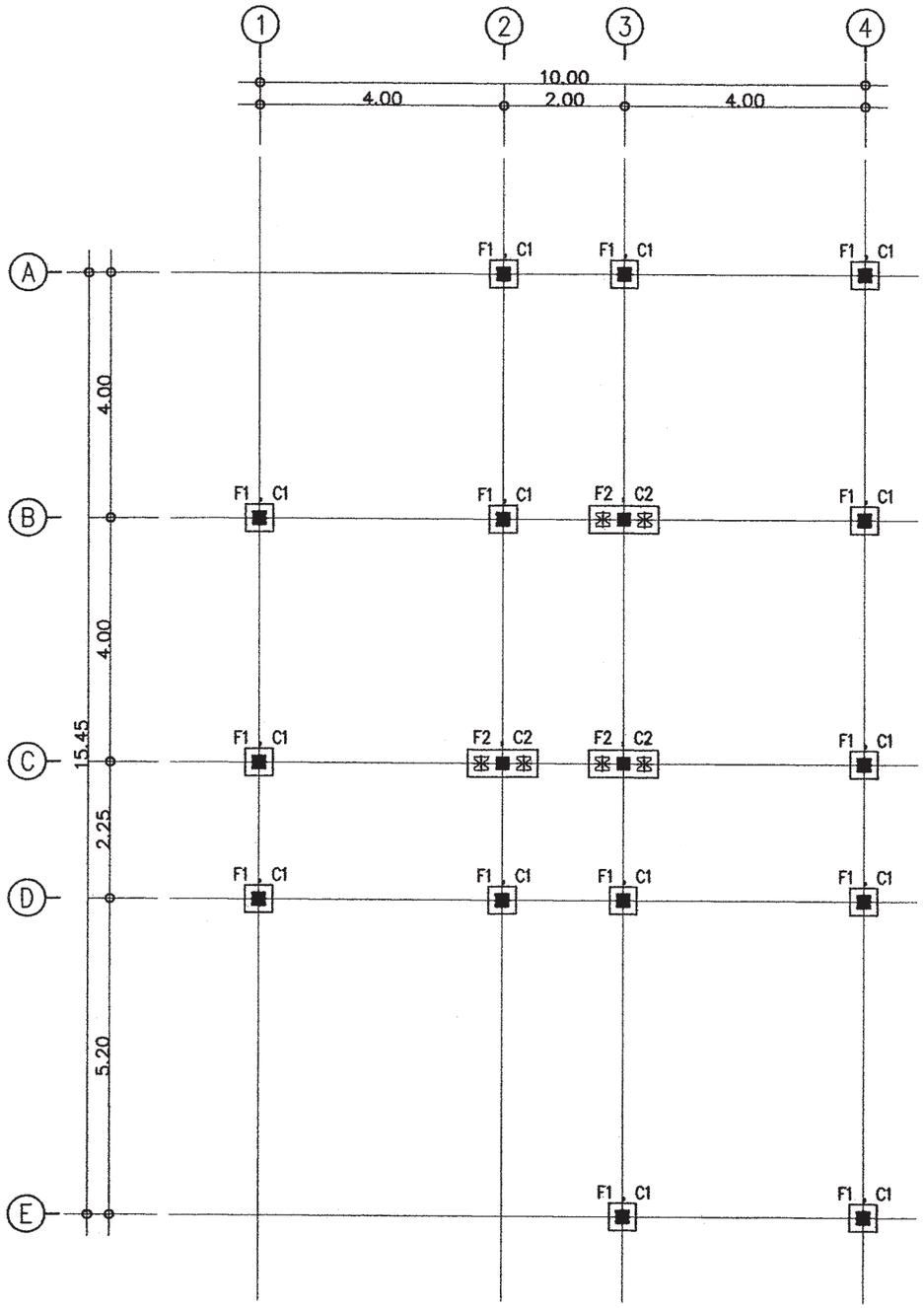

แปลนเสาเข็มและฐานราก

มาตราส่วน 1 : 100

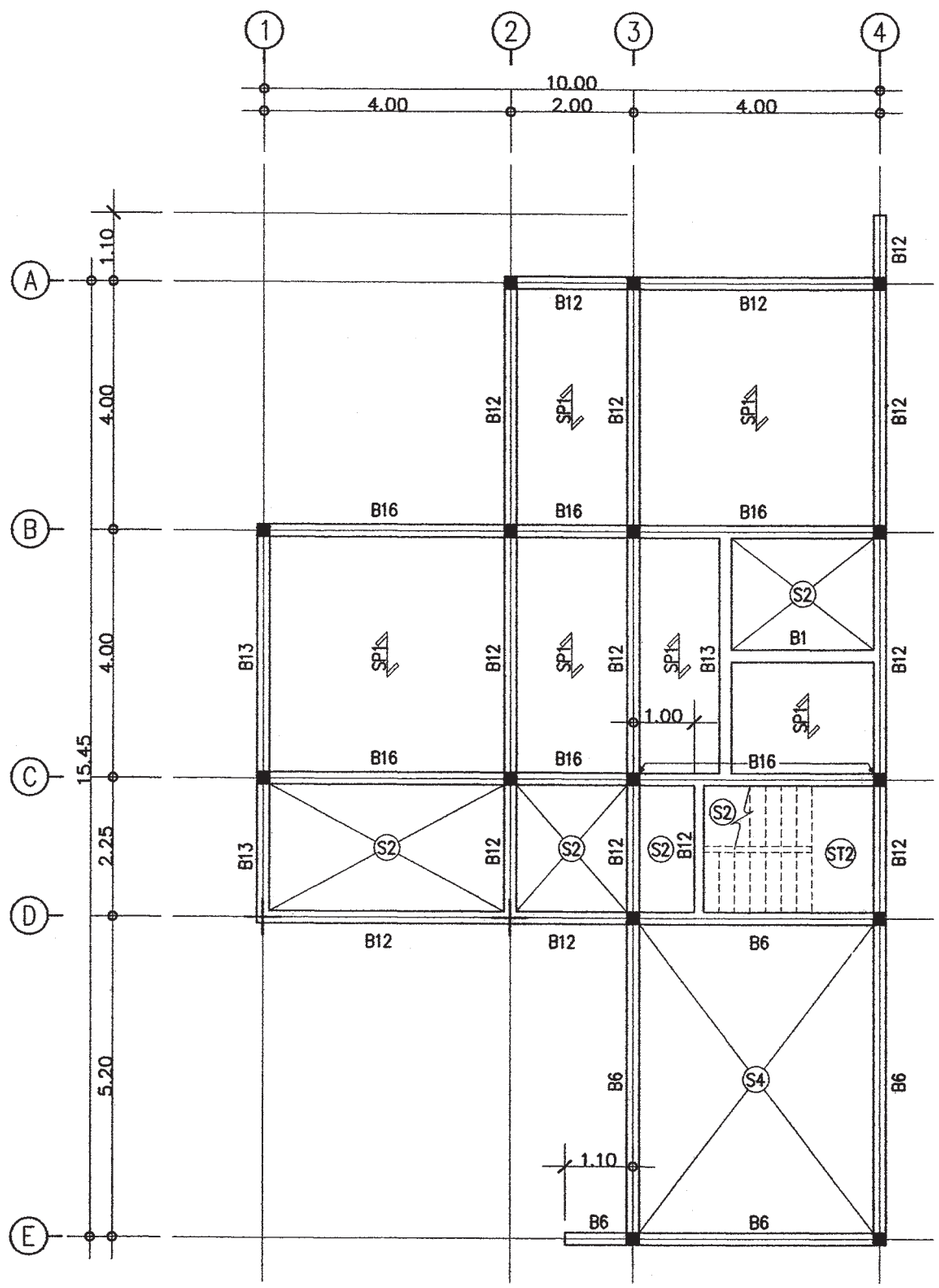

แปลนโครงสร้างชั้นล่าง

มาตราส่วน 1 : 100

สำนักการ โยธา
กรุงเทพมหานคร

โครงการ

แบบบ้านยิ้มเพื่อประชาชน ระยะที่ 3

ตามนโยบาย

ม.ร.ว. สุขุมพันธุ์ บริพัตร
ผู้ว่าราชการกรุงเทพมหานคร

นายจุมพล ลำเภาพล
รองผู้ว่าราชการกรุงเทพมหานคร

นางนินนาท ชลิตานนท์
ปลัดกรุงเทพมหานคร

ผู้อำนวยการสำนักการโยธา

รองผู้อำนวยการสำนักการโยธา
นายทวีศักดิ์ เลิศประพันธ์

ผู้อำนวยการสำนักงานออกแบบ
นายวัชรินทร์ บรรพต

หัวหน้ากลุ่มงานสถาปัตยกรรม
นายสินธุ์ชัย บุญปักษ์

หัวหน้ากลุ่มงานวิศวกรรมอาคาร
นายอริยะ เมฆะกูล

สถาปนิก
นายสิริวัฒน์ ไทยสุริโย ภสถ.4859

วิศวกรโครงสร้าง
นายสัญญานิมิต รุ่งเพรรณนิยม สย.5134

วิศวกรไฟฟ้า
นายจรูญ มาสุรใจ ภฟก.2457

วิศวกรสุขาภิบาล
นายจีระสิทธิ์ ทิมสถิตย์ สย.8489

วิศวกรเครื่องกล

นายช่างเขียนแบบ
นายสุวัฒน์ วงศ์เต็มจริญ

แบบ บ้านพักอาศัย 2 ชั้น

แบบที่ 072

ชื่อบ้าน ลำพู

เจ้าของ

สถานที่

แบบแสดง
แปลนเสาเข็มและฐานราก
แปลนโครงสร้างชั้นล่าง

วันที่ :	เลขที่	รวม
30 พฤษภาคม 2557	S-02	7

แผ่นที่	รวมแผ่น
19	32

FILE :

รายการแก้ไขแบบ

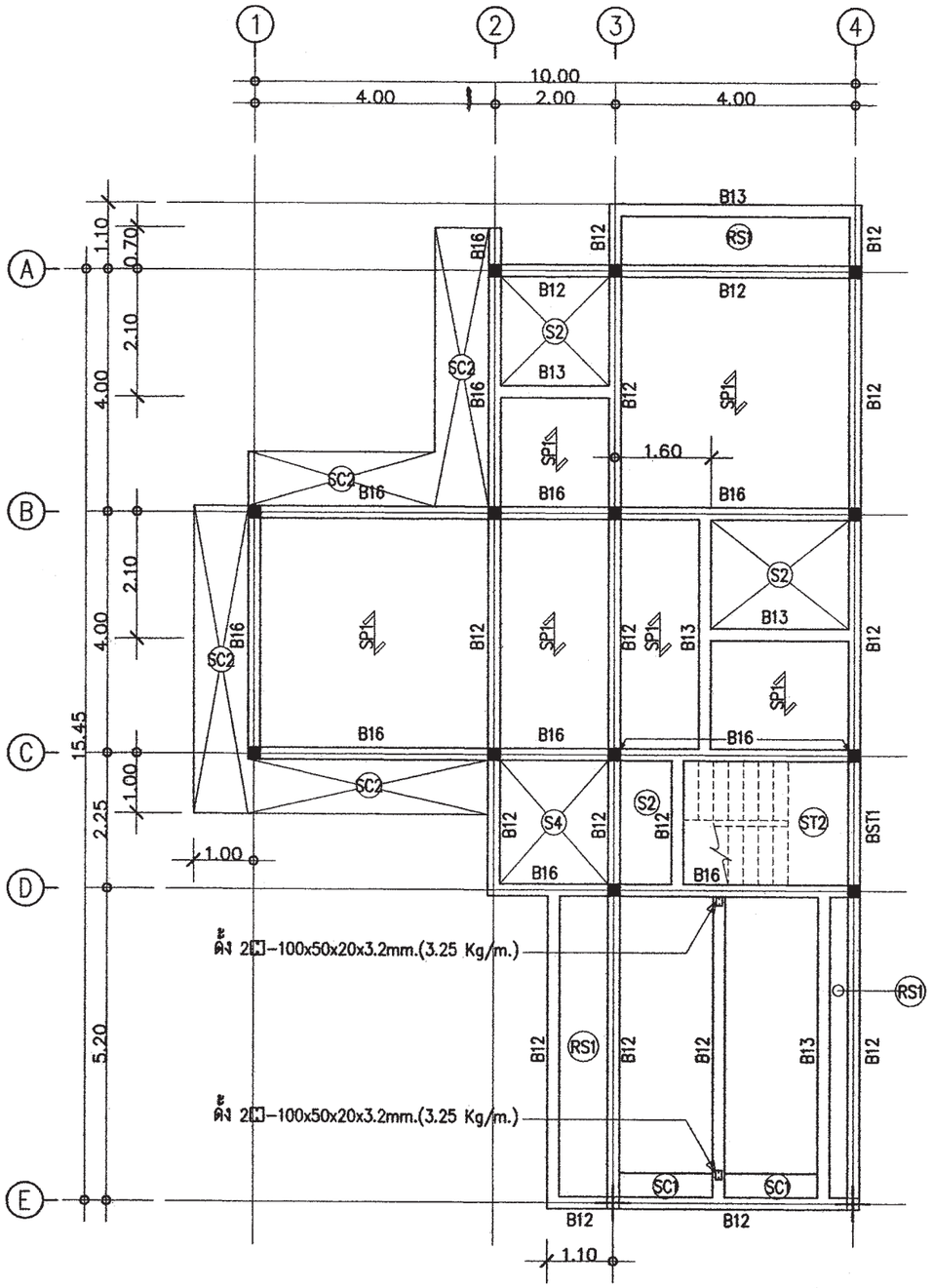

แปลนโครงสร้างชั้น 2

มาตราส่วน 1 : 100

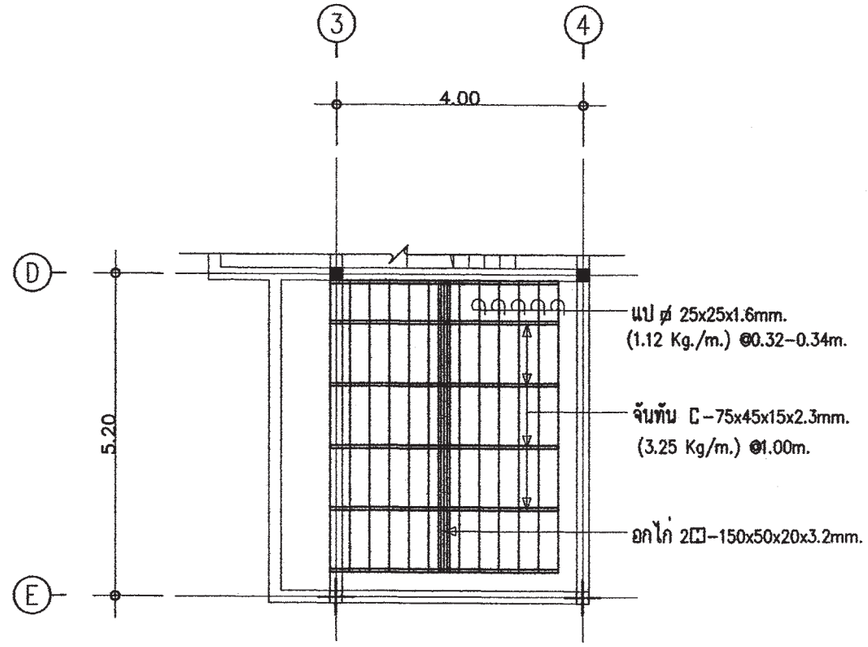

แปลนโครงสร้างหลังคาโรงจอดรถยนต์

มาตราส่วน 1 : 100

สำนักการโยธา
กรุงเทพมหานคร

โครงการ
แบบบ้านยิ้มเพื่อประชาชน ระยะที่ 3

ตามนโยบาย
ม.ร.ว. สุขุมพันธุ์ บริพัตร
ผู้ว่าราชการกรุงเทพมหานคร
นายจุมพล ลำเภาพล
รองผู้ว่าราชการกรุงเทพมหานคร
นางนินนาท ชลิตานนท์
ปลัดกรุงเทพมหานคร

ผู้อำนวยการสำนักการโยธา
รองผู้อำนวยการสำนักการโยธา
นายทวีศักดิ์ เลิศประพันธ์
ผู้อำนวยการสำนักงานออกแบบ
นายวัชรินทร์ บรรทด
หัวหน้ากลุ่มงานสถาปัตยกรรม
นายตินธุ์ชัย บุญปักษ์
หัวหน้ากลุ่มงานวิศวกรรมอาคาร
นายอธิยะ เมฆะกูล
สถาปนิก
นายสิริวัฒน์ ไทยสุริโย ภสถ.4859
วิศวกรโครงสร้าง
นายสัญญานิมิต รุ่งเพชรเนียม สย.5154
วิศวกรไฟฟ้า
นายจรูญ มาสุรใจ ภฟก.2457
วิศวกรสุขาภิบาล
นายศิระสิทธิ์ ทิมสถิตย์ สย.8489
วิศวกรเครื่องกล
นายช่างเขียนแบบ
นายสุวัฒน์ วงศ์เพิ่มเจริญ

แบบ บ้านพักอาศัย 2 ชั้น
แบบที่ 072
ชื่อบ้าน ลำพู
เจ้าของ
สถานที่

แบบแสดง
แปลนโครงสร้างชั้น 2
แปลนโครงสร้างหลังคาโรงจอดรถยนต์

วันที่ :	เลขที่	รวม
30 พฤษภาคม 2557	S-03	7

แผ่นที่	รวมแผ่น
20	32

FILE :
รายการแก้ไขแบบ

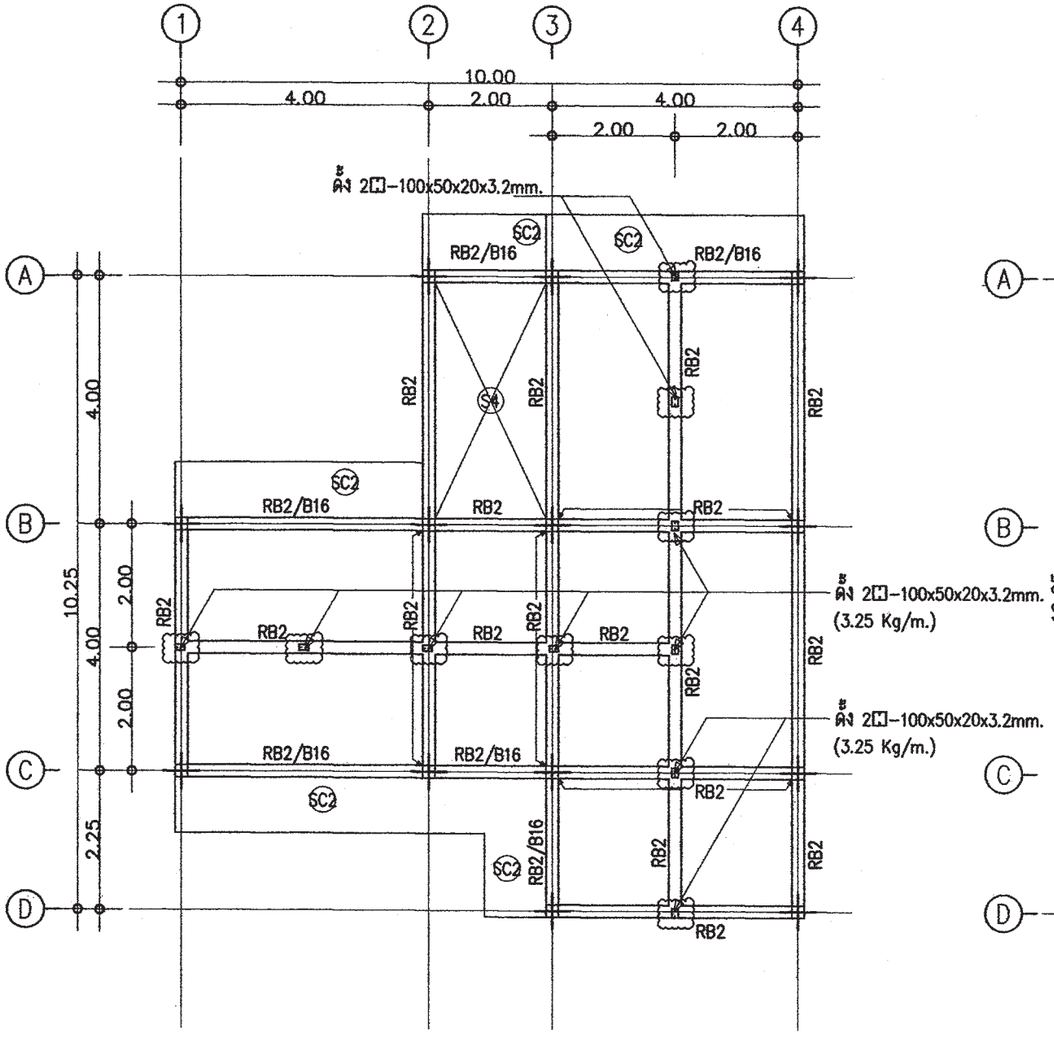

แปลนโครงสร้างรับโครงหลังคา

มาตราส่วน 1 : 100

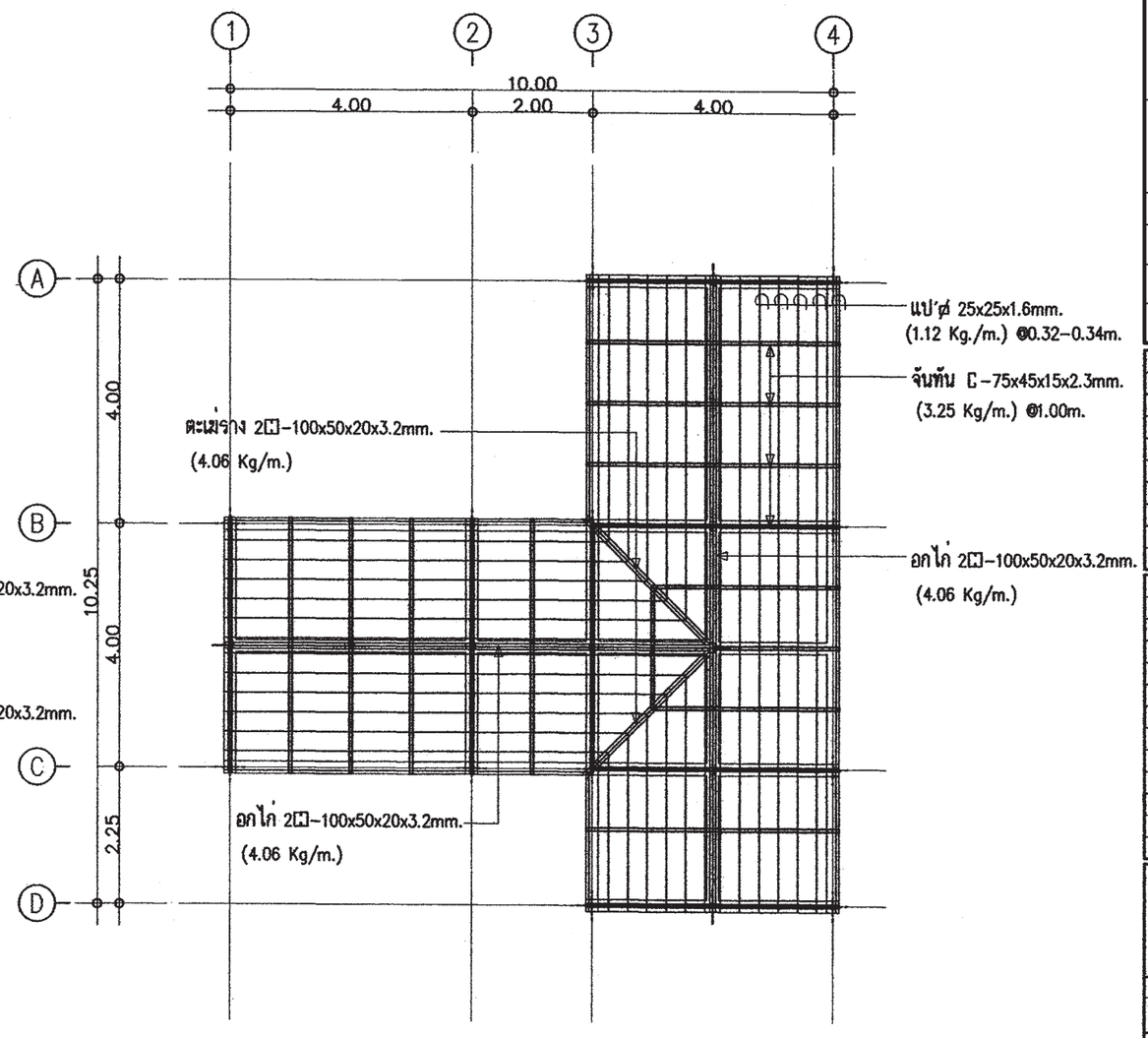

แปลนโครงสร้างหลังคา

มาตราส่วน 1 : 100

สำนักการ โยธา
กรุงเทพมหานคร

โครงการ

แบบบ้านยิ้มเพื่อประชาชน ระยะที่ 3

ตามนโยบาย

ม.ร.ว. สุขุมพันธุ์ บริพัตร
ผู้ว่าราชการกรุงเทพมหานคร

นายจุมพล สำเภาพล
รองผู้ว่าราชการกรุงเทพมหานคร

นางนินนาท ชลิตานนท์
ปลัดกรุงเทพมหานคร

ผู้อำนวยการสำนักการโยธา

รองผู้อำนวยการสำนักการโยธา
นายทวีศักดิ์ เลิศประพันธ์

ผู้อำนวยการสำนักงานออกแบบ
นายวัชรินทร์ บรรพต

หัวหน้ากลุ่มงานสถาปัตยกรรม
นายสินธุ์ชัย บุญปักษ์

หัวหน้ากลุ่มงานวิศวกรรมอาคาร
นายอธิชะ เมฆะกูล

สถาปนิก
นายสิริวัฒน์ ไทยสุริโย ภสถ.4859

วิศวกรโครงสร้าง
นายสัญญานิมิต รุ่งเทพรตนิยม สย.5154

วิศวกรไฟฟ้า
นายจรูญ มาสุขใจ ภฟก.2457

วิศวกรสุขาภิบาล
นายจีระสิทธิ์ หิมสถิตย์ สย.8489

วิศวกรเครื่องกล

นายช่างเขียนแบบ
นายสุวัฒน์ วงศ์เพ็งสจริญ

แบบ บ้านพักอาศัย 2 ชั้น
แบบที่ 072
ชื่อบ้าน ดำพู

เจ้าของ

สถานที่

แบบแสดง
แปลนโครงสร้างรับโครงหลังคา
แปลนโครงสร้างหลังคา

วันที่ :	เลขที่	รวม
30 พฤษภาคม 2557	S-04	7

แผ่นที่	รวมแผ่น
2.1	3.2

FILE :

รายการแก้ไขแบบ

หมายเหตุ

กรณีใช้ฐานราก เสาเข็มเจาะแทนฐานรากเสาเข็มตอก ให้ใช้เทียบเท่าดังนี้ F1=F1A , F2=F2A

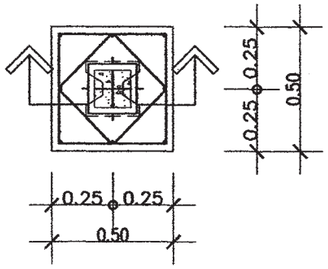

แบบขยาย F1
มาตราส่วน 1 : 25

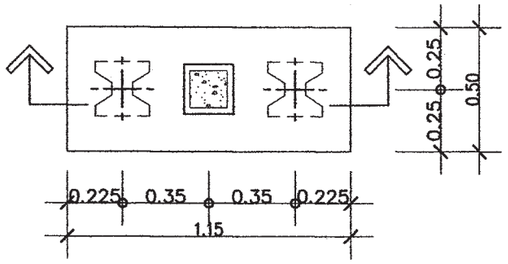

แบบขยาย F2
มาตราส่วน 1 : 25

พื้นชั้น 2 - หลังคา	↑	↑
พื้นชั้นล่าง - พื้นชั้น 2	↑	0.20 / 0.20 — 4-DB12mm. Stirø6mm.@0.15m.
ตอม่อ - พื้นชั้นล่าง	0.20 / 0.20 — 4-DB12mm. Stirø6mm.@0.15m.	0.25 / 0.25 — 8-DB12mm. 2-Stirø6mm.@0.15m.
FLOOR / COLUMN	C1	C2

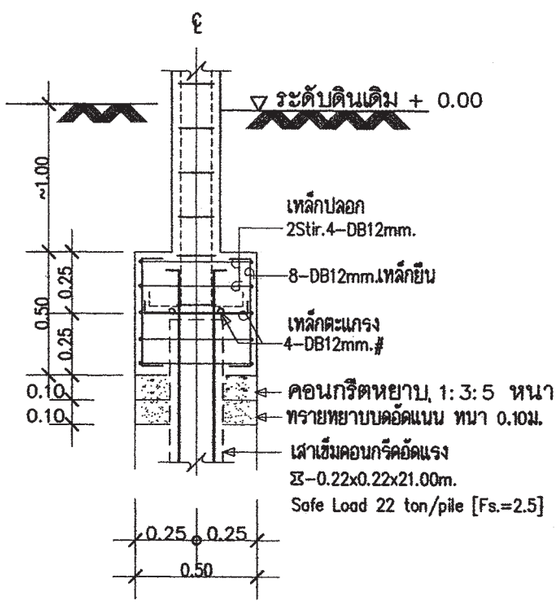

รูปตัด F1
มาตราส่วน 1 : 25

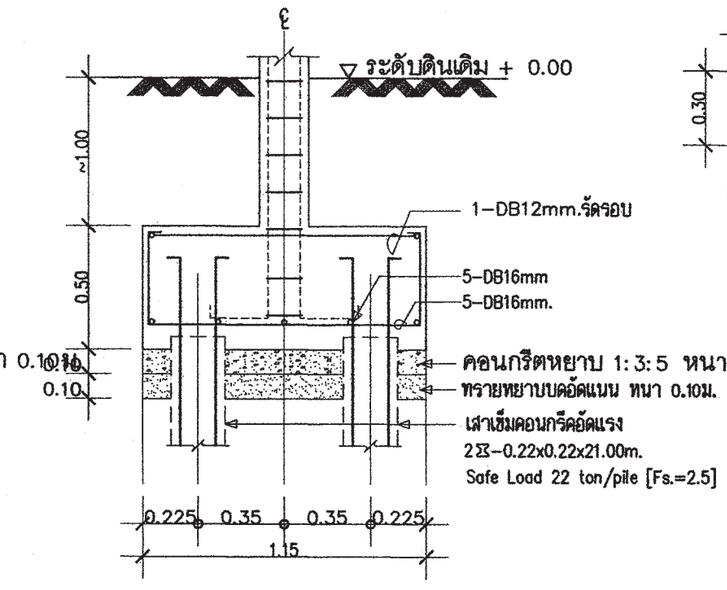

รูปตัด F2
มาตราส่วน 1 : 25

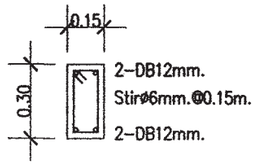

DETAIL B1

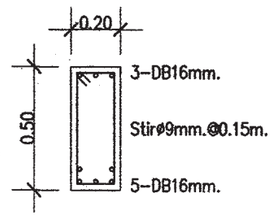

DETAIL B6

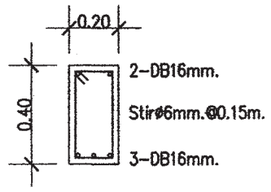

DETAIL B12 , RB2

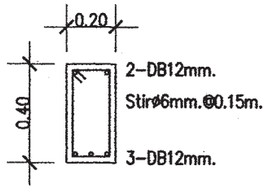

DETAIL B13 , RB1

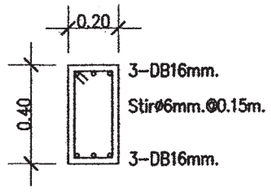

DETAIL B16

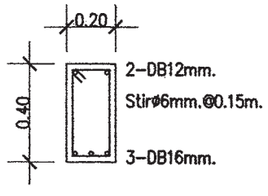

DETAIL BST1

สำนักการโยธา
กรุงเทพมหานคร

โครงการ
แบบบ้านยิ้มเพื่อประชาชน ระยะที่ 3

ตามนโยบาย
ม.ร.ว. สุขุมพันธุ์ บริพัตร
ผู้ว่าราชการกรุงเทพมหานคร
นายจุมพล สำเภาพล
รองผู้ว่าราชการกรุงเทพมหานคร
นางนินนาท ชลิตานนท์
ปลัดกรุงเทพมหานคร

ผู้อำนวยการสำนักการโยธา
รองผู้อำนวยการสำนักการโยธา
นายทวีศักดิ์ เลิศประพันธ์
ผู้อำนวยการสำนักงานออกแบบ
นายวัชรินทร์ บรรหต
หัวหน้ากลุ่มงานสถาปัตยกรรม
นายสินธุ์ชัย บุญปักษ์
หัวหน้ากลุ่มงานวิศวกรรมอาคาร
นายอริยะ เมฆะกุล

สถาปนิก
นายสิริวัฒน์ ไทยสุวิโย ภสถ.4855
วิศวกรโครงสร้าง
นายสัญญานิมิต รุ่งเพชรเนียม สย.5154
วิศวกรไฟฟ้า
นายจรูญ มาสุรใจ ภฟก.2457
วิศวกรสุขาภิบาล
นายจิระสิทธิ์ ทิมสเดิด สย.8489
วิศวกรเครื่องกล
นายช่างเขียนแบบ
นายสุวัฒน์ วงศ์เพ็มจริญ

แบบ บ้านพักอาศัย 2 ชั้น
แบบที่ 072
ชื่อบ้าน ลำพู
เจ้าของ
สถานที่

แบบแสดง
แบบขยายโครงสร้าง

วันที่ :	เลขที่	รวม
30 พฤษภาคม 2557	S-05	7

แผ่นที่	รวมแผ่น
22	32

FILE :
รายการแก้ไขแบบ

หมายเหตุ

กรณีใช้ฐานราก เสาเข็มเจาะแทนฐานรากเสาเข็มตอก ให้ใช้เทียบเท่าดังนี้ F1=F1A , F2=F2A

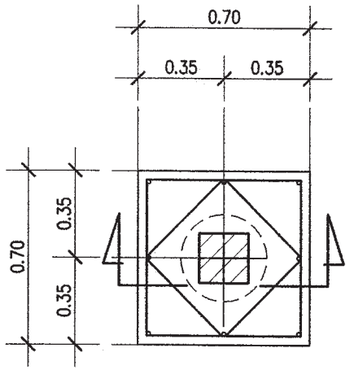

แบบขยาย F1A

มาตราส่วน 1 : 25

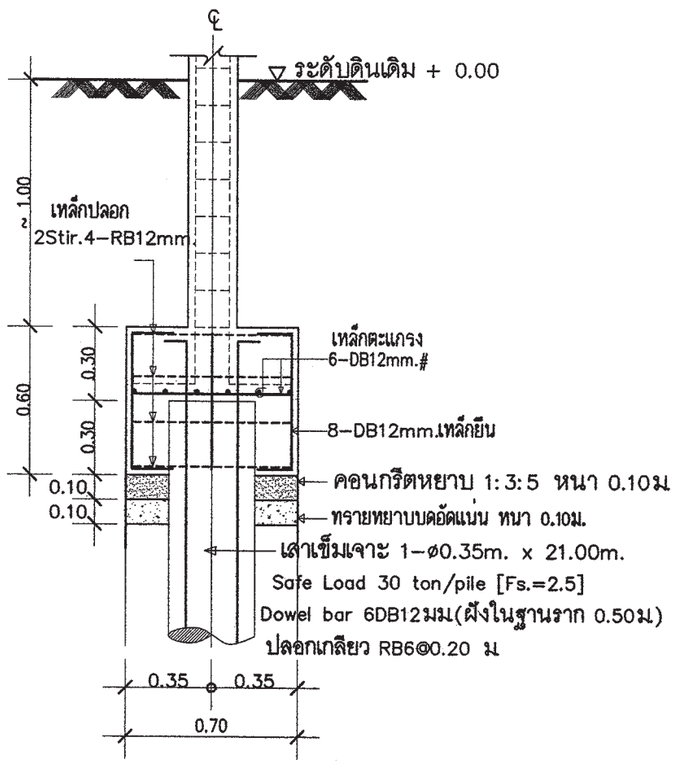

รูปตัด F1A

มาตราส่วน 1 : 25

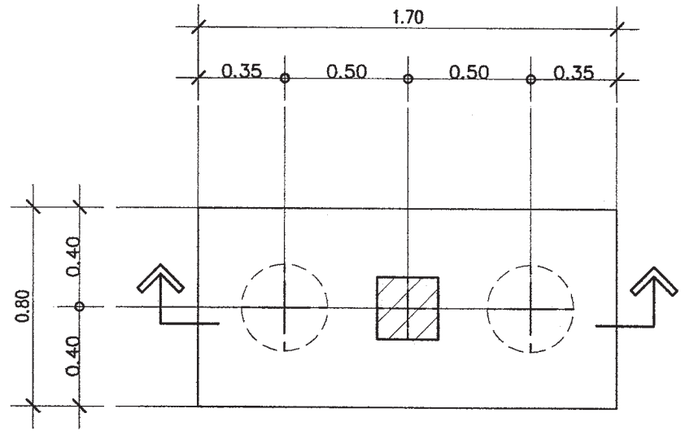

แบบขยาย F2A

มาตราส่วน 1 : 25

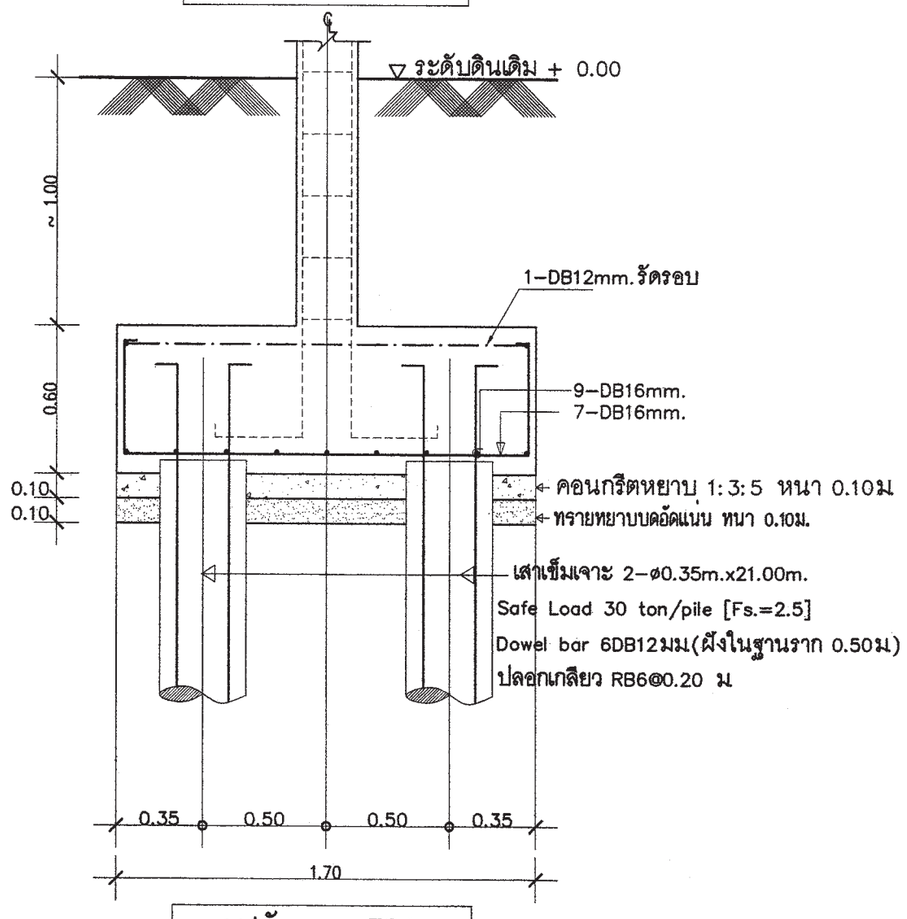

รูปตัด F2A

มาตราส่วน 1 : 25

สำนักการโยธา
กรุงเทพมหานคร

โครงการ

แบบบ้านยิ้มเพื่อประชาชน ระยะที่ 3

ตามนโยบาย

ม.ร.ว. สุขุมพันธุ์ บริพัตร
ผู้ว่าราชการกรุงเทพมหานคร

นายจุมพล ลำเภาพล
รองผู้ว่าราชการกรุงเทพมหานคร

นางนินนาท ชลิตานนท์
ปลัดกรุงเทพมหานคร

ผู้อำนวยการสำนักการโยธา

รองผู้อำนวยการสำนักการโยธา
นายทวีศักดิ์ เลิศประพันธ์

ผู้อำนวยการสำนักงานออกแบบ
นายรัชชินทร์ บรรพต

หัวหน้ากลุ่มงานสถาปัตยกรรม
นายดินธุชัย บุญปักษ์

หัวหน้ากลุ่มงานวิศวกรรมอาคาร
นายอธิระ เมฆะกูล

สถาปนิก
นายสิริวัฒน์ ไทยสุริโย ภสถ.4859

วิศวกรโครงสร้าง
นายสัญญานิมิต รุ่งเพชรเนียม สย.5154

วิศวกรไฟฟ้า
นายจรูญ มาสุขใจ ภฟก.2457

วิศวกรสุขาภิบาล
นายจิระสิทธิ์ ทิมสถิตย์ สย.8489

วิศวกรเครื่องกล

นายช่างเขียนแบบ
นายสุวัฒน์ วงศ์เพ็มจริญ

แบบ บ้านพักอาศัย 2 ชั้น

แบบที่ 072

ชื่อบ้าน ลำพู

เจ้าของ

สถานที่

แบบแสดง
แบบขยายโครงสร้าง 2

วันที่ :	เลขที่	รวม
30 พฤษภาคม 2557	S–06	7

แผ่นที่	จากแผ่น
2-3	3-2

FILE :

รายการแก้ไขแบบ

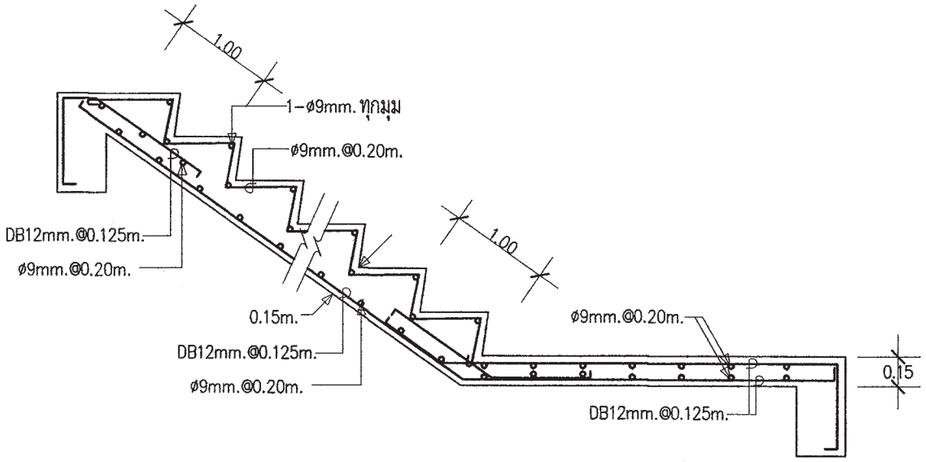

DETAIL ST-2 (ช่วงบน)

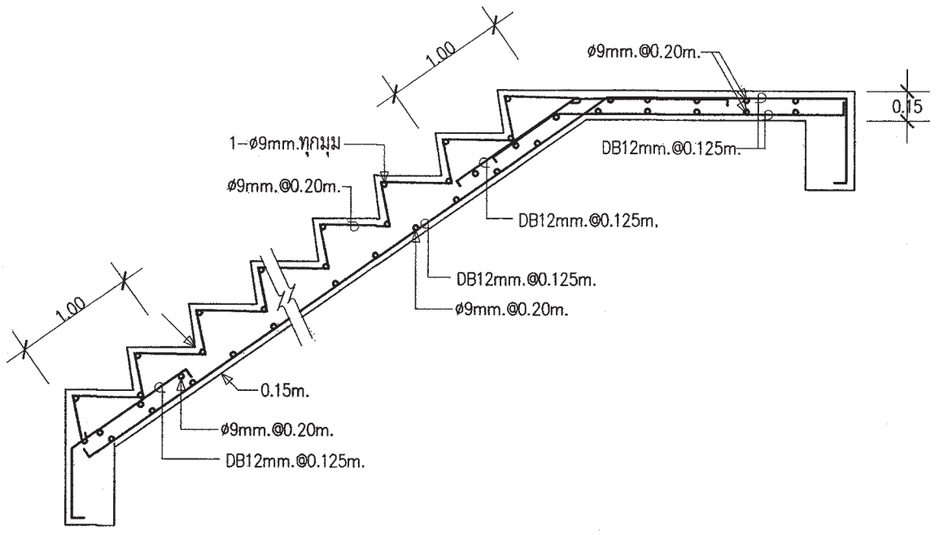

DETAIL ST-2 (ช่วงล่าง)

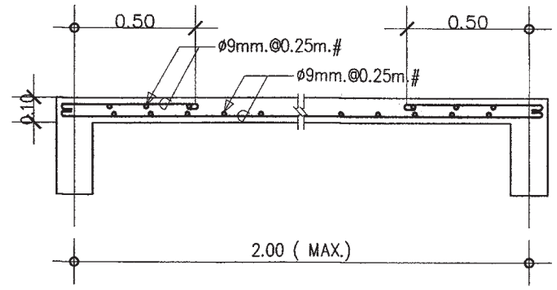

DETAIL S2

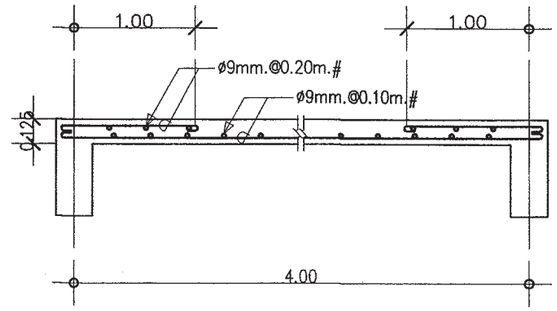

DETAIL S4

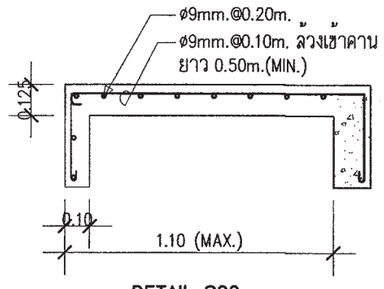

DETAIL SC2

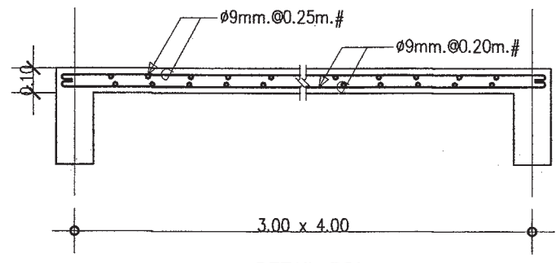

DETAIL RS1

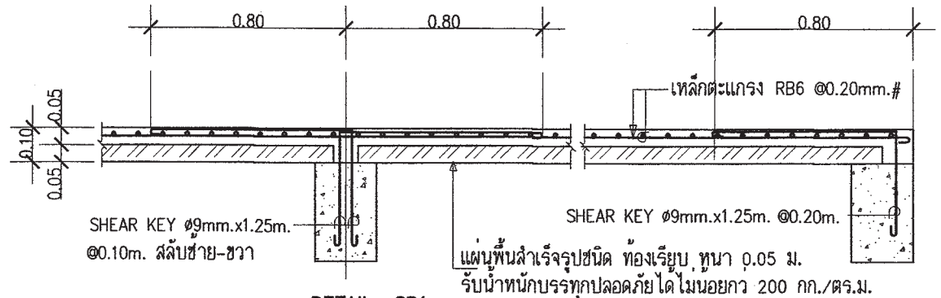

DETAIL SP1

สำนักการโยธา
กรุงเทพมหานคร

โครงการ
แบบบ้านยิ้มเพื่อประชาชน ระยะที่ 3

ตามนโยบาย
ม.ร.ว. สุขุมพันธุ์ บริพัตร
ผู้ว่าราชการกรุงเทพมหานคร
นายจุมพล สำเภาพล
รองผู้ว่าราชการกรุงเทพมหานคร
นางนินนาท ชลิตานนท์
ปลัดกรุงเทพมหานคร

ผู้อำนวยการสำนักการโยธา
รองผู้อำนวยการสำนักการโยธา
นายทวีศักดิ์ เผิดประพันธ์
ผู้อำนวยการสำนักงานออกแบบ
นายวัชรินทร์ บรรพต
หัวหน้ากลุ่มงานสถาปัตยกรรม
นายสินธุชัย บุญปักษ์
หัวหน้ากลุ่มงานวิศวกรรมอาคาร
นายอริยะ เผ่ะกูล

สถาปนิก
นายสิริวัฒน์ ไทยสุริโย ภสถ.4859
วิศวกรโครงสร้าง
นายสัญญานิมิต รุ่งเพชรเนียม สย.5154
วิศวกรไฟฟ้า
นายจรูญ มาสุรใจ ภฟก.2457
วิศวกรสุขาภิบาล
นายจิระสิทธิ์ ทิมสติตย์ สย.8489
วิศวกรเครื่องกล
นายช่างเขียนแบบ
นายสุวัฒน์ วงศ์เพ็งจริญ

แบบ บ้านพักอาศัย 2 ชั้น
แบบที่ 072
ชื่อบ้าน ลำพู
เจ้าของ
สถานที่

แบบแสดง
แบบขยายโครงสร้าง 3

วันที่ :	เลขที่	รวม
30 พฤษภาคม 2557	S-07	7

แผ่นที่	รวมแผ่น
24	32

FILE :
รายการแก้ไขแบบ

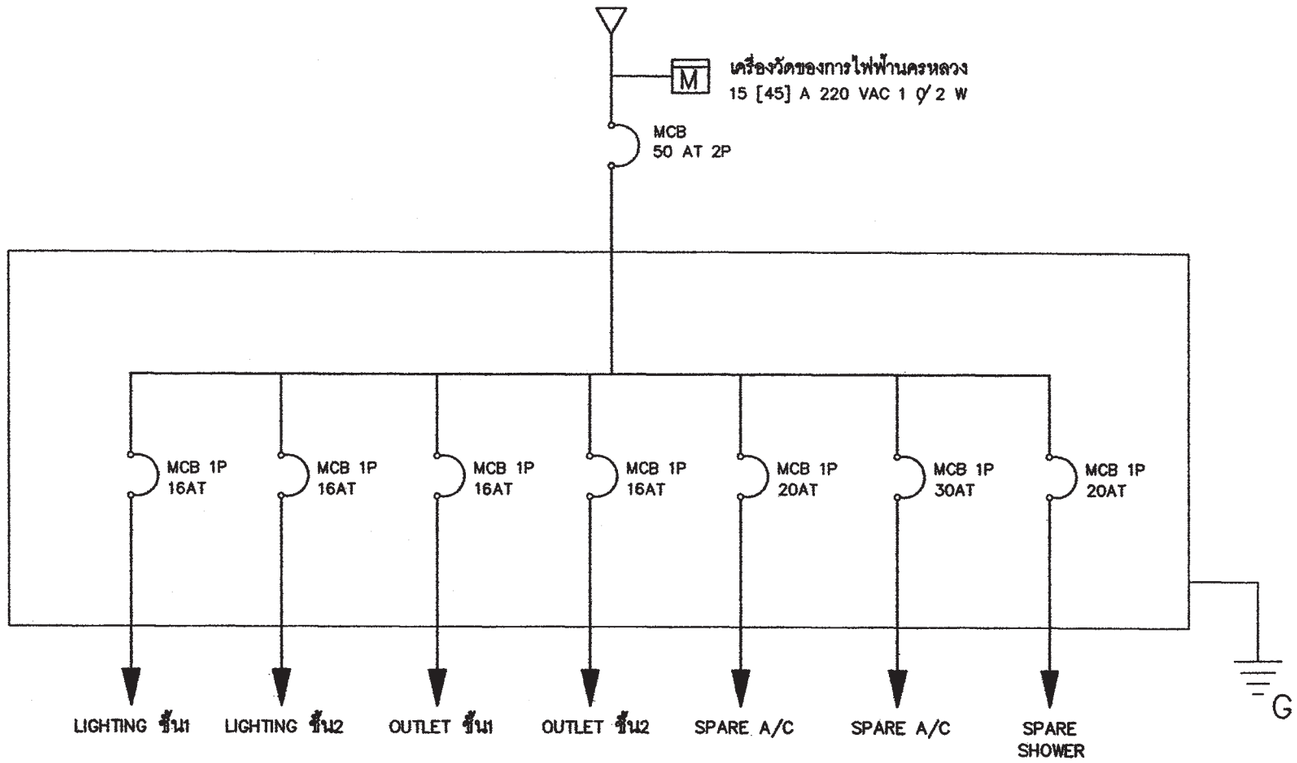

SINGLE LINE DIAGRAM

สัญลักษณ์ระบบไฟฟ้า

○	โคม DOWNLIGHT 1x11 W
▣	โคมกลมหลอด ฟลูออเรสเซนต์ 1x32 W พร้อมฝาครอบสีใส
▭	ดวงโคมหลอด ฟลูออเรสเซนต์ 1x18 W พร้อมฝาครอบสีใส
S	สวิตซ์ไฟฟ้าแบบธรรมดา
S_3	สวิตซ์ไฟฟ้าแบบ 3ทาง
⊖	เต้ารับไฟฟ้าแบบมีสายดิน
TV	เต้ารับทีวี
☎	เต้ารับโทรศัพท์
Ⓙ	กล่องต่อสายไฟ
◪	แผงจ่ายไฟ
MCB	MINIATURE CIRCUIT BREAKER

รายการระบบงานไฟฟ้า

- แผงจ่ายไฟเป็นกล่องเหล็ก
- สายไฟตามมาตรฐานอุตสาหกรรม
- เต้ารับไฟฟ้าแบบมีสายดิน
- สวิตซ์ไฟฟ้าแบบธรรมดา และ สามทาง
- สายเมนวงจรย่อยขนาด 4 มม^2
- สายไฟเข้าเต้ารับขนาด 2.5 มม^2
- สายไฟเข้าดวงโคมขนาด 1 มม^2
- การเดินสายร้อยในท่อร้อยสายฝังในผนังส่วนการเดินสายในฝ้าเพดานให้เดินร้อยท่อร้อยยึดติดกับเสาหรือคาน
- สายไฟเข้าเครื่องทำน้ำอุ่น 3500 W ขนาด 4 มม^2
- สาย COAXIAL เข้าเต้ารับทีวีใช้ RG6
- สายโทรศัพท์เข้าเต้ารับโทรศัพท์ ขนาด 0.65 มม
- การต่อลงดินต้องเป็นไปตามกฎของการไฟฟ้านครหลวง
- ทิ้งสายข้างหนึ่งไว้ในกล่องต่อสายในห้องนอน หรือ ห้องน้ำ อีกข้างหนึ่งต่อเข้ากับ CIRCUIT BREAKER ในแผงจ่ายไฟ

สำนักการโยธา
กรุงเทพมหานคร

โครงการ
แบบบ้านยิ้มเพื่อประชาชน ระยะที่ 3

ตามนโยบาย
ม.ร.ว. สุขุมพันธุ์ บริพัตร
ผู้ว่าราชการกรุงเทพมหานคร
นายจุมพล สำเภาพล
รองผู้ว่าราชการกรุงเทพมหานคร
นางนินนาท ชลิตานนท์
ปลัดกรุงเทพมหานคร

ผู้อำนวยการสำนักการโยธา
รองผู้อำนวยการสำนักการโยธา
นายทวีศักดิ์ เลิศประทีปธ์
ผู้อำนวยการสำนักงานออกแบบ
นายวัชรินทร์ บรรพต
หัวหน้ากลุ่มงานสถาปัตยกรรม
นายสินธุชัย บุญปักษ์
หัวหน้ากลุ่มงานวิศวกรรมอาคาร
นายอธิระ เมฆะกูล
สถาปนิก
นายสิริวัฒน์ ไทยสุริโย ภสถ.4859
วิศวกรโครงสร้าง
นายสัญญานิมิต รุ่งเพรกเนียม สย.5154
วิศวกรไฟฟ้า
นายจรูญ มาสุรใจ ภฟก.2457
วิศวกรสุขาภิบาล
นายจิระสิทธิ์ ทิมสมิตย์ สย.8489
วิศวกรเครื่องกล
นายช่างเขียนแบบ
นายสมชาย กันนะสมบัติ

แบบ บ้านพักอาศัย 2 ชั้น
แบบที่ 072
ชื่อบ้าน ลำพู
เจ้าของ
สถานที่

แบบแสดง
รายการระบบงานไฟฟ้า
สัญลักษณ์ระบบไฟฟ้า
SINGLE LINE DIAGRAM

วันที่ :	แผ่นที่	รวม
30 พฤษภาคม 2537	E-01	3

แผ่นที่	รวมแผ่น
25	32

FILE :
รายการแก้ไขแบบ

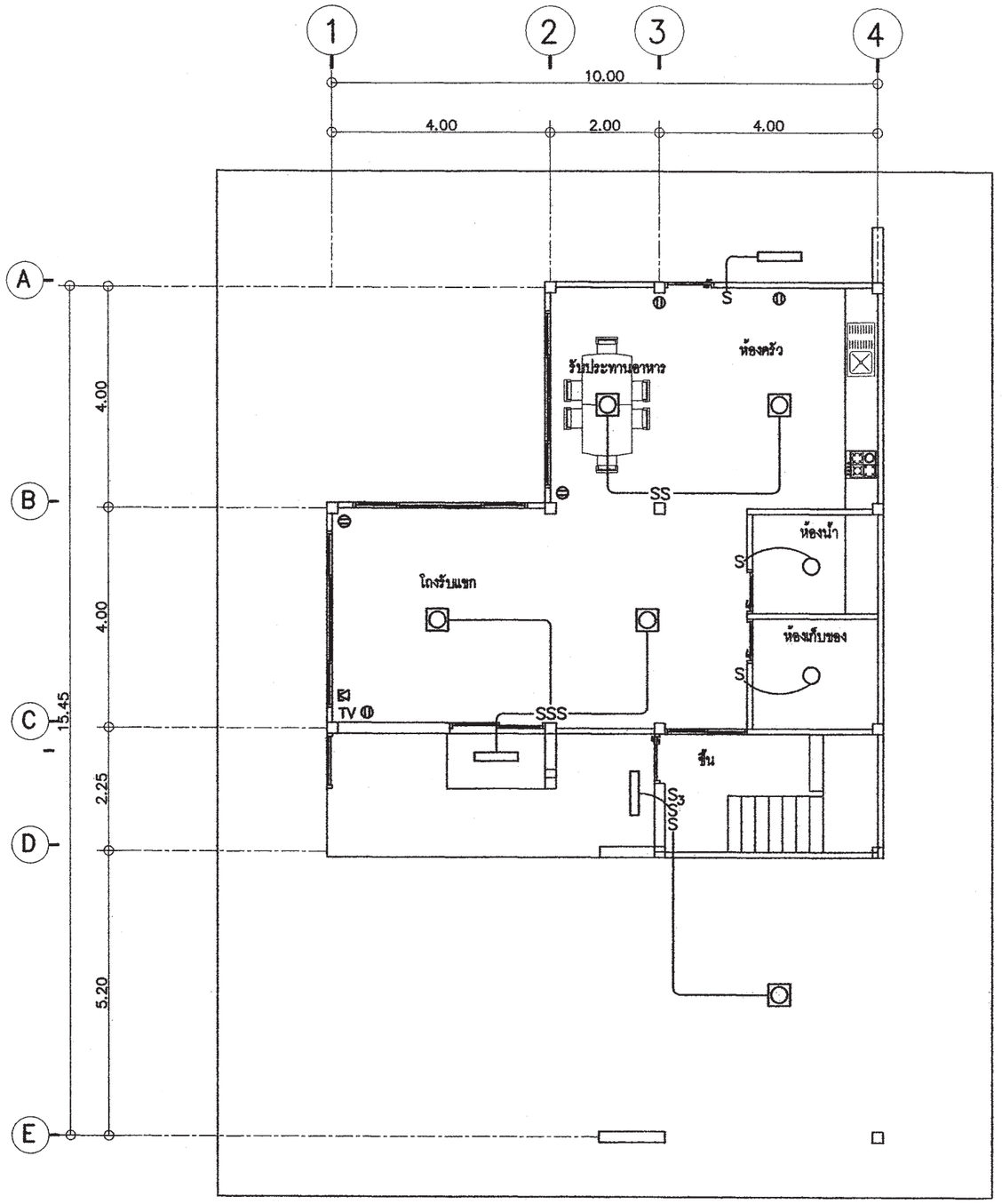

แปลนระบบไฟฟ้าแสงสว่าง– เต้ารับไฟฟ้า– โทรศัพท์– โทรทัศน์ ชั้นล่าง

มาตราส่วน 1 : 100

สำนักการโยธา
กรุงเทพมหานคร

โครงการ

แบบบ้านยิ้มเพื่อประชาชน ระยะที่ 3

ตามนโยบาย

ม.ร.ว. สุขุมพันธุ์ บริพัตร
ผู้ว่าราชการกรุงเทพมหานคร

นายจุมพล ลำเภาพล
รองผู้ว่าราชการกรุงเทพมหานคร

นางนินนาท ชลิตานนท์
ปลัดกรุงเทพมหานคร

ผู้อำนวยการสำนักการโยธา

รองผู้อำนวยการสำนักการโยธา
นายทวีศักดิ์ เลิศประพันธ์

ผู้อำนวยการสำนักงานออกแบบ
นายวัชรินทร์ บรรหต

หัวหน้ากลุ่มงานสถาปัตยกรรม
นายสินธุ์ชัย บุญปักษ์

หัวหน้ากลุ่มงานวิศวกรรมอาคาร
นายอธิยะ เมฆะกุล

สถาปนิก
นายสิริวัฒน์ ไทยสุวิโย ภสถ4859

วิศวกรโครงสร้าง
นายต้องญานิมิต รุ่งเพชรเนียม ศย5154

วิศวกรไฟฟ้า
นายจรูญ มาสุขใจ ภฟก2457

วิศวกรสุขาภิบาล
นายศิระสิทธิ์ ทิมสถิตย์ สข8489

วิศวกรเครื่องกล

นายช่างเขียนแบบ
นายสมชาย กันนะสมบัติ

แบบ บ้านพักอาศัย 2 ชั้น
แบบที่ 072
ชื่อบ้าน ลำพู

เจ้าของ

สถานที่

แบบแสดง
แปลนระบบไฟฟ้าแสงสว่าง
เต้ารับไฟฟ้า- โทรศัพท์
โทรทัศน์ ชั้นล่าง

วันที่ :	เลขที่	รวม
30 พฤษภาคม 2557	E-02	3

แผ่นที่	รวมแผ่น
26	32

FILE :

รายการแก้ไขแบบ

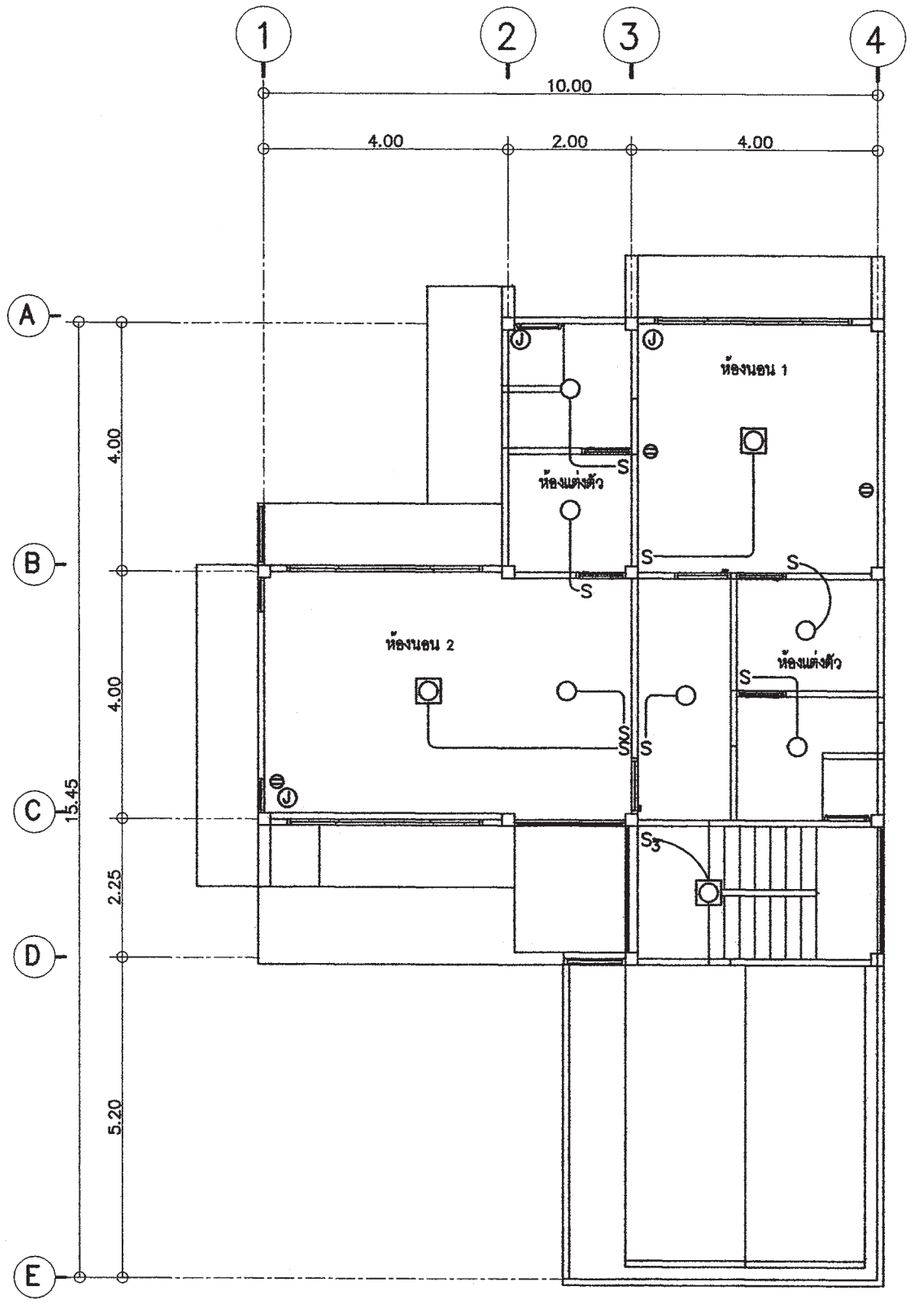

แปลนระบบไฟฟ้าแสงสว่าง–เต้ารับไฟฟ้า ชั้น 2

มาตราส่วน 1 : 100

สำนักการโยธา
กรุงเทพมหานคร

โครงการ

แบบบ้านยิ้มเพื่อประชาชน ระยะที่ 3

ตามนโยบาย

ม.ร.ว. สุขุมพันธุ์ บริพัตร
ผู้ว่าราชการกรุงเทพมหานคร

นายจุมพล ลำเภาพล
รองผู้ว่าราชการกรุงเทพมหานคร

นางนินนาท ชลิตานนท์
ปลัดกรุงเทพมหานคร

ผู้อำนวยการสำนักการโยธา

รองผู้อำนวยการสำนักการโยธา
นายทวีศักดิ์ เลิศประพันธ์

ผู้อำนวยการสำนักงานออกแบบ
นายวัชรินทร์ บรรพต

หัวหน้ากลุ่มงานสถาปัตยกรรม
นายสินธุ์ชัย บุญปักษ์

หัวหน้ากลุ่มงานวิศวกรรมอาคาร
นายอริยะ เมฆะกูล

สถาปนิก
นายสิริวัฒน์ ไทยสุริโย ภสถ.4859

วิศวกรโครงสร้าง
นายสัญญานิมิต รุ่งเทพรณเนียม สย.5154

วิศวกรไฟฟ้า
นายจรูญ มาสุรใจ ภฟก.2457

วิศวกรสุขาภิบาล
นายจิระสิทธิ์ ทิมสเดียร์ สย.8489

วิศวกรเครื่องกล

นายช่างเขียนแบบ
นายสมชาย กันนะสมบัติ

แบบ บ้านพักอาศัย 2 ชั้น

แบบที่ 072

ชื่อบ้าน ลำพู

เจ้าของ

สถานที่

แบบแสดง

แปลนระบบไฟฟ้าแสงสว่าง
เต้ารับไฟฟ้า ชั้น 2

วันที่ :	เลขที่	รวม
30 พฤษภาคม 2557	E-03	3

แผ่นที่	รวมแผ่น
27	32

FILE :

รายการแก้ไขแบบ

ตารางที่ 1 แสดงการเลือกใช้ขนาดเครื่องสูบน้ำแบบอัตโนมัติสำหรับโครงการบ้านยิ้ม

ขนาดเครื่องสูบน้ำ (วัตต์)	จำนวนห้องน้ำของบ้าน	จำนวนชั้นของบ้าน
100	1 – 3	1 – 2
150	4	1 – 2
200	5	2 – 3
250	6	2 – 3
300	7	2 – 3

ตารางที่ 2 แสดงการเลือกใช้ขนาดถังเก็บน้ำแบบตั้งพื้นสำหรับโครงการบ้านยิ้ม

ชื่อ	จำนวนห้องนอนของบ้าน	ความจุ (ลบ.ม)
ถังเก็บน้ำ 1 (WT1)	1 – 2	1
ถังเก็บน้ำ 2 (WT2)	3 – 4	2
ถังเก็บน้ำ 3 (WT3)	5 – 6	3

ถังเก็บน้ำที่ใช้ ทำจากวัสดุไฟเบอร์กลาสเสริมแรงผลิตตามมาตรฐาน มอก 435 – 2548

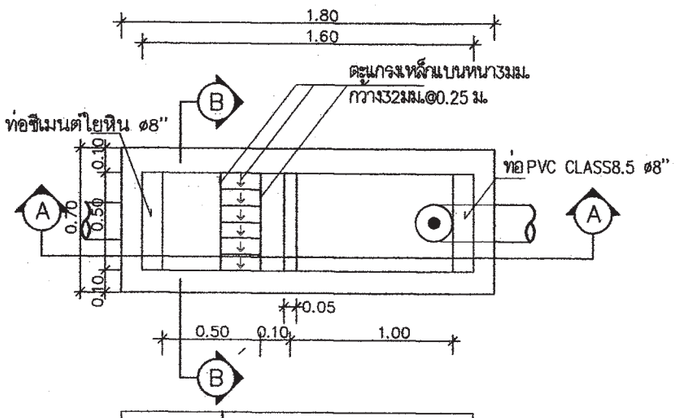

แปลนบ่อดักขยะและดักไขมัน

มาตราส่วน AS SHOWN

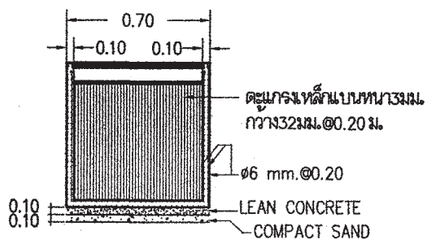

รูปตัด B–B

มาตราส่วน AS SHOWN

หมายถึง : บ่อตรวจคุณภาพน้ำ (ก่อนระบายลงสู่ท่อสาธารณะ)

: บ่อดักขยะและบ่อตรวจคุณภาพน้ำ (ก่อนระบายลงสู่ท่อสาธารณะ)

สัญลักษณ์ บ่อพัก : (ก่อนระบายลงสู่ท่อสาธารณะ)

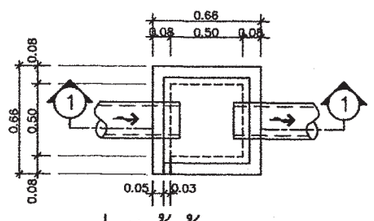

บ่อพักน้ำทิ้ง

มาตราส่วน AS SHOWN

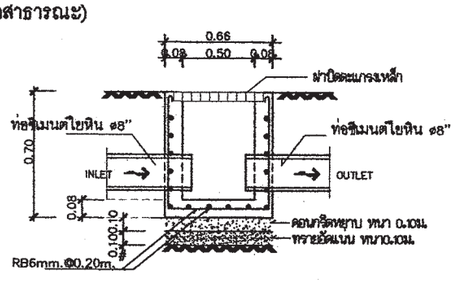

รูปตัด ① – ①

มาตราส่วน AS SHOWN

ตารางที่ 3 แสดงการเลือกใช้ขนาดถังบำบัดน้ำเสียแบบฝังใต้ดินสำหรับโครงการบ้านยิ้ม

ชื่อ	จำนวนห้องนอนของบ้าน	ปริมาณการบำบัด(ลบ.ม/วัน)
ถังบำบัดน้ำเสีย 1 (WWTP 1)	1 – 2	1
ถังบำบัดน้ำเสีย 2 (WWTP 2)	3 – 4	2
ถังบำบัดน้ำเสีย 3 (WWTP 3)	5 – 6	3

ถังบำบัดน้ำเสียเป็นระบบเกรอะ – กรองไร้อากาศ ตัวถังทำจากวัสดุไฟเบอร์กลาสเสริมแรง สามารถรองรับปริมาณน้ำเสียได้ไม่น้อยกว่าตามที่กำหนดในตารางที่ 3 ที่ค่า BOD เข้าระบบไม่น้อยกว่า 250มิลลิกรัมต่อลิตร และค่า BOD ของน้ำที่ผ่านการบำบัดแล้วไม่เกิน 50มิลลิกรัมต่อลิตร

ตารางที่ 4 แสดงการเลือกใช้วัสดุท่อสำหรับโครงการบ้านยิ้ม

การใช้งาน	วัสดุ
ท่อประปา (CW)	ท่อ PVC Class 13.5 ผลิตตามมาตรฐาน มอก 17 – 2532 ต่อด้วยน้ำยาประสานผลิตภัณฑ์เดียวกับผู้ผลิตท่อ
ท่อระบายน้ำโสโครก น้ำทิ้ง น้ำฝนและท่ออากาศ (S,W,RL,V)	ท่อ PVC Class 13.5 ผลิตตามมาตรฐาน มอก 17 – 2532 ต่อด้วยน้ำยาประสานผลิตภัณฑ์เดียวกับผู้ผลิตท่อ

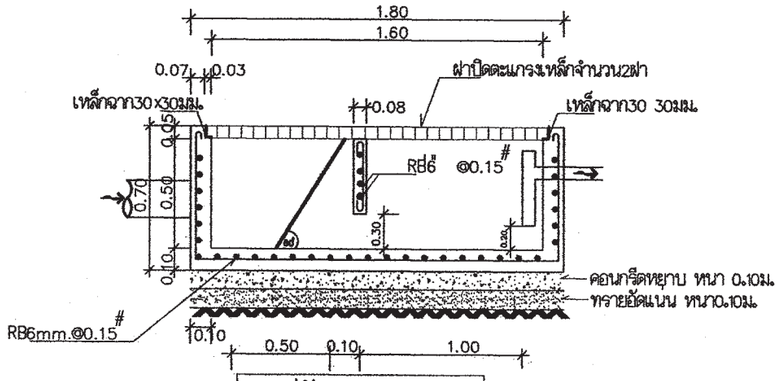

รูปตัด A–A

มาตราส่วน AS SHOWN

สำนักการ โยธา
กรุงเทพมหานคร

โครงการ

แบบบ้านยิ้มเพื่อประชาชน ระยะที่ 3

ตามนโยบาย

ม.ร.ว. สุขุมพันธุ์ บริพัตร
ผู้ว่าราชการกรุงเทพมหานคร

นายจุมพล สำเภาพล
รองผู้ว่าราชการกรุงเทพมหานคร

นางนินนาท ชลิตานนท์
ปลัดกรุงเทพมหานคร

ผู้อำนวยการสำนักการโยธา

รองผู้อำนวยการสำนักการโยธา
นายทศวิทักดิ์ เลิศประทับร์

ผู้อำนวยการสำนักงานออกแบบ
นายวัชรินทร์ บรรพต

หัวหน้ากลุ่มงานสถาปัตยกรรม
นายสินธุ์ชัย บุญปักษ์

หัวหน้ากลุ่มงานวิศวกรรมอาคาร
นายธวิชะ เผ่ะะกูล

สถาปนิก
นายสิริวัฒน์ ไทยสุวิโย ภสถ.4859

วิศวกรโครงสร้าง
นายสัญญานิมิต รุ่งเพชรเนียม สย.5154

วิศวกรไฟฟ้า
นายจรูญ มาสุรใจ ภฟก.2457

วิศวกรสุขาภิบาล
นายจีระสิทธิ์ ทิมสติตย์ สย.8489

วิศวกรเครื่องกล

นายช่างเขียนแบบ
นางปุณยนุช ประกอบกิจ

แบบ บ้านพักอาศัย 2 ชั้น

แบบที่ 072

ชื่อบ้าน ลำพู

เจ้าของ

สถานที่

แบบแสดง

รายการประกอบแบบสุขาภิบาล

วันที่ :	เลขที่	รวม
30 พฤษภาคม 2557	SN–01	5

แผ่นที่	รวมแผ่น
28	32

FILE :

รายการแก้ไขแบบ

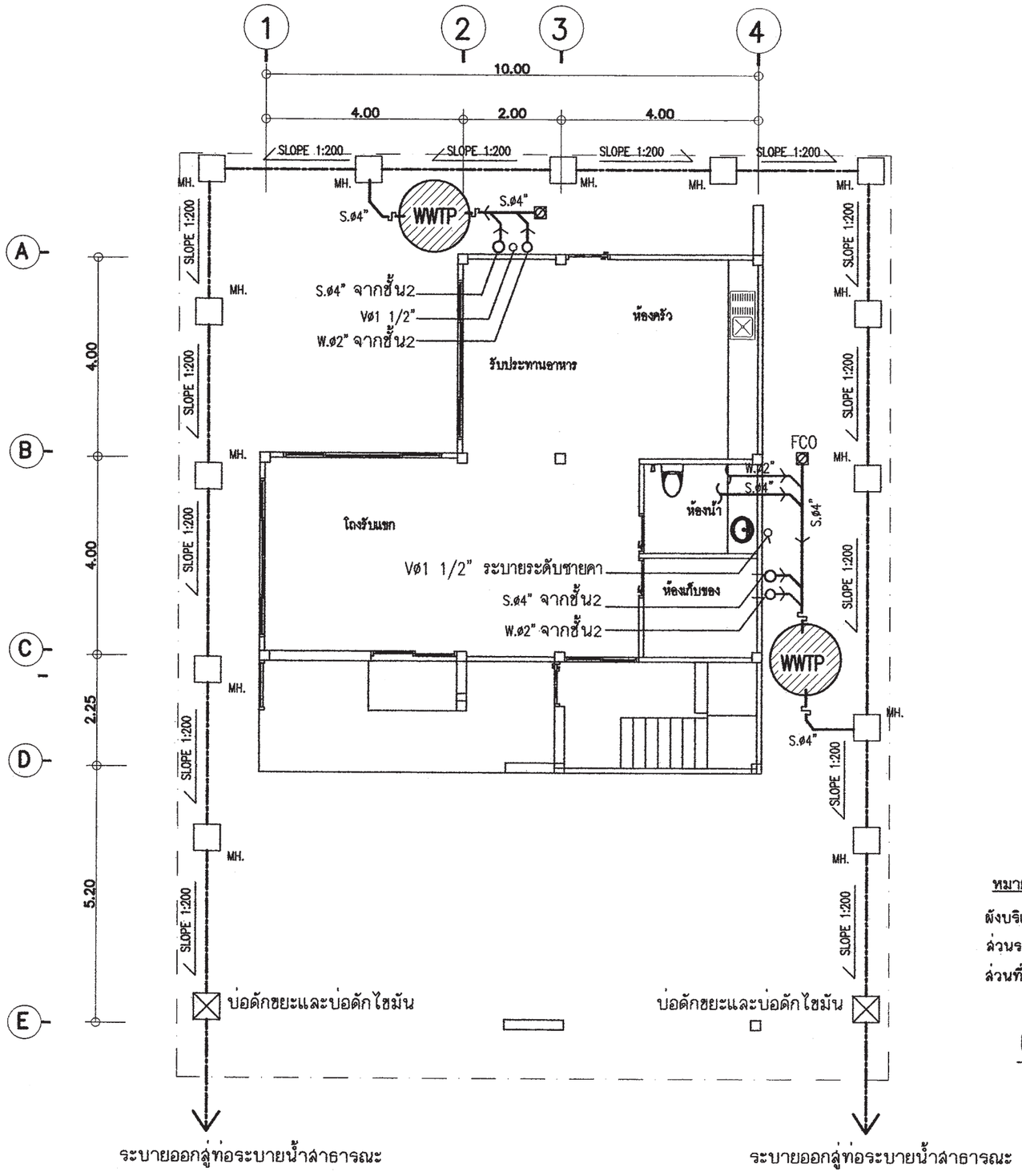

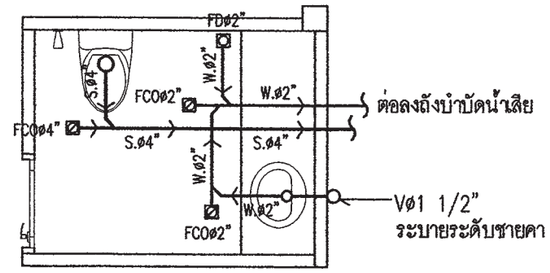

ขยายระบบสุขาภิบาลห้องน้ำชั้นล่าง

มาตราส่วน 1:50

สัญลักษณ์	อักษรย่อ	รายละเอียด
W	W	ท่อน้ำเสีย[PVC มอก. CLASS 8.5]
S	S	ท่อน้ำทิ้งล้วม [PVC มอก. CLASS 8.5]
V	V	ท่อระบายอากาศ [PVC มอก. CLASS 8.5]
⋈	⋈	จุดปลายท่อน้ำดี [ก๊อกน้ำ,STOP VALE]
CW	CW	ท่อน้ำดี[CW][PVC มอก. CLASS 13.5]
—	—	แนวท่อใยหิน เส้นผ่าศูนย์กลาง 0.20 ม.
—	—	แนวเขตที่ดิน
FD	FD	ท่อระบายน้ำที่พื้น[PVC มอก. CLASS 8.5]
RD	RD	ท่อระบายน้ำฝน[PVC มอก. CLASS 8.5]
FCO	FCO	FLOOR CLEANOUT
M	M	มาตรวัดน้ำ
P	P	ปั๊มน้ำ
MH.	—	บ่อพักน้ำทิ้งสำเร็จรูป ขนาด 0.40X0.40 ม.
	—	ถังบำบัดน้ำเสีย

หมายเหตุ

ผังบริเวณนี้เป็นเพียงตัวอย่างเพื่อประมาณราคา ค่าก่อสร้างส่วนประกอบอาคารเท่านั้น
ส่วนรายละเอียดของสถานที่จริง ให้กำหนดรายละเอียดขณะก่อสร้าง
ส่วนที่มิได้ปรากฏในแบบให้ปฏิบัติตาม พรบ.ควบคุมอาคารและ ข้อบัญญัติกรุงเทพมหานคร

แปลนระบบสุขาภิบาลชั้นล่าง

มาตราส่วน 1:100

สำนักการ โยธา
กรุงเทพมหานคร

โครงการ
แบบบ้านยิ้มเพื่อประชาชน ระยะที่ 3

ตามนโยบาย
ม.ร.ว. สุขุมพันธุ์ บริพัตร
ผู้ว่าราชการกรุงเทพมหานคร
นายจุมพล สำเภาพล
รองผู้ว่าราชการกรุงเทพมหานคร
นางนินนาท ชลิตานนท์
ปลัดกรุงเทพมหานคร

ผู้อำนวยการสำนักการโยธา
รองผู้อำนวยการสำนักการโยธา
นายทวีศักดิ์ เปิดประพันธ์
ผู้อำนวยการสำนักงานออกแบบ
นายวัชรินทร์ บรรพต
หัวหน้ากลุ่มงานสถาปัตยกรรม
นายสินธุ์ชัย บุญปักษ์
หัวหน้ากลุ่มงานวิศวกรรมอาคาร
นายอธิชะ เมฆะกุล
สถาปนิก
นายสิริวัฒน์ ไทยสุริโย ภสถ.4855
วิศวกรโครงสร้าง
นายสัญญากมิต รุ่งเพชรเนียม สย.5154
วิศวกรไฟฟ้า
นายจรูญ มาสุรใจ ภฟก.2457
วิศวกรสุขาภิบาล
นายพีระสิทธิ์ ทิมสถิตย์ สย.8489
วิศวกรเครื่องกล
นายช่างเขียนแบบ
นางปุณยนุช ประกอบศิล

แบบ บ้านพักอาศัย 2 ชั้น
แบบที่ 072
ชื่อบ้าน ลำพู
เจ้าของ
สถานที่

แบบแสดง
แปลนระบบสุขาภิบาลชั้นล่าง

วันที่ :	เลขที่	รวม
30 พฤษภาคม 2557	SN-02	5

แผ่นที่	รวมแผ่น
29	32

FILE :
รายการแก้ไขแบบ

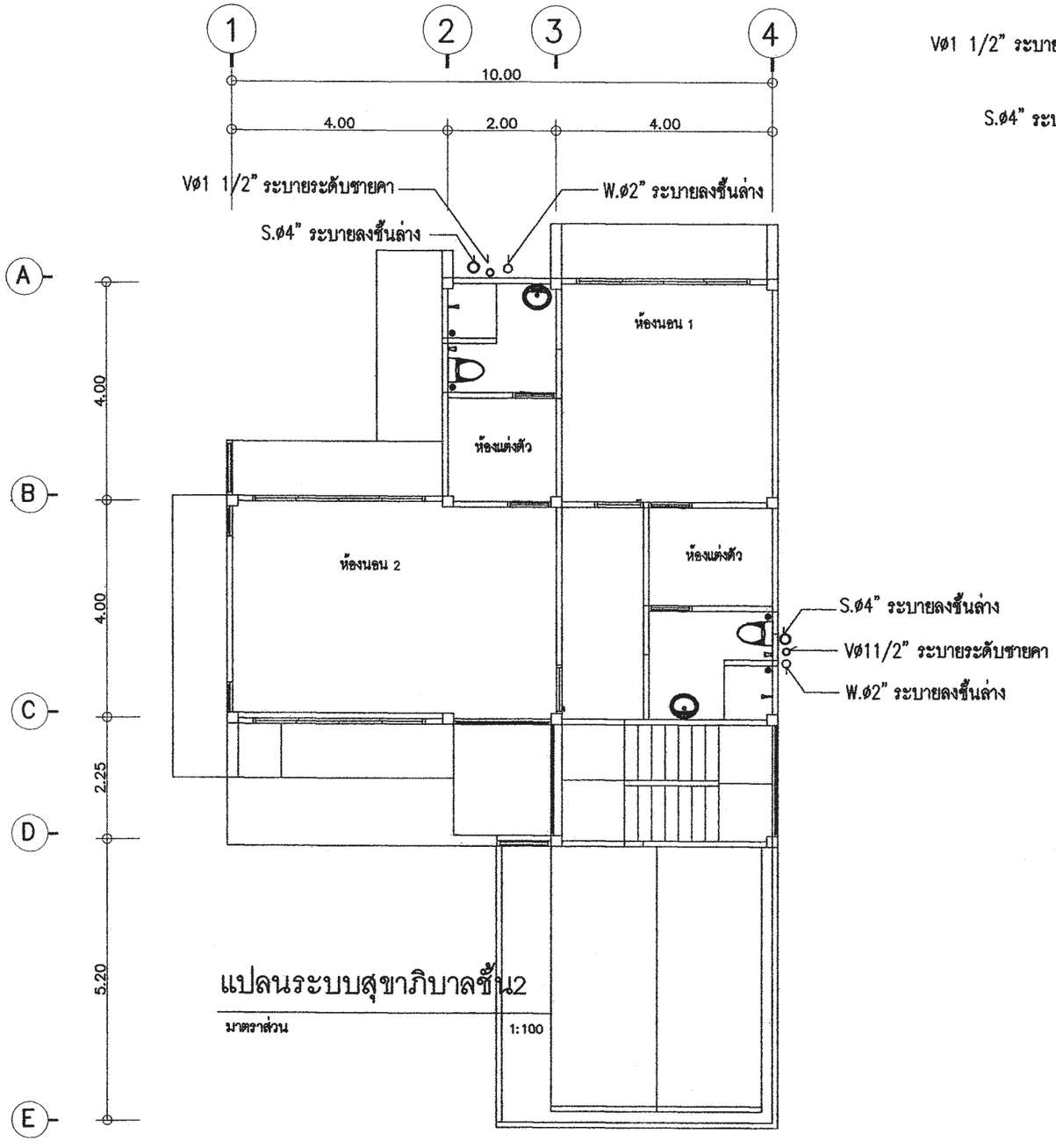

แปลนระบบสุขาภิบาลชั้น2

มาตราส่วน 1:100

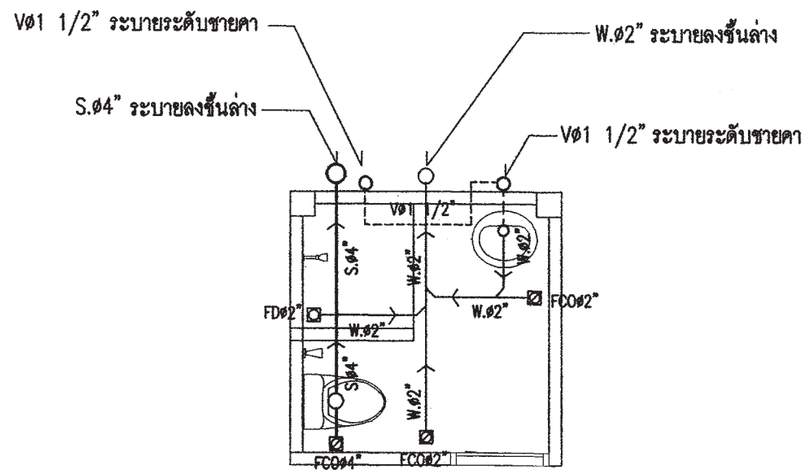

ขยายระบบสุขาภิบาลห้องน้ำชั้น 2

มาตราส่วน 1:50

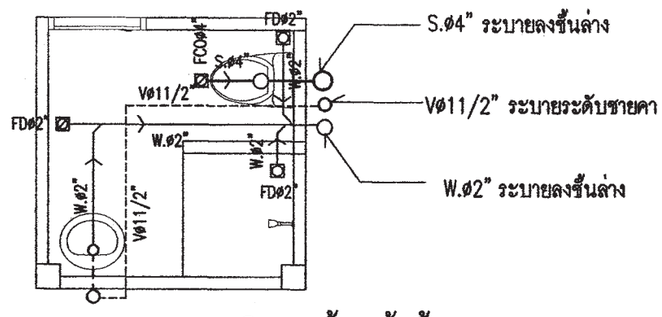

ขยายระบบสุขาภิบาลห้องน้ำชั้น 2

มาตราส่วน 1:50

สำนักการโยธา
กรุงเทพมหานคร

โครงการ
แบบบ้านยิ้มเพื่อประชาชน ระยะที่ 3

ตามนโยบาย
ม.ร.ว. สุขุมพันธุ์ บริพัตร
ผู้ว่าราชการกรุงเทพมหานคร
นายจุมพล ลำเภาพล
รองผู้ว่าราชการกรุงเทพมหานคร
นางนินนาท ชลิตานนท์
ปลัดกรุงเทพมหานคร

ผู้อำนวยการสำนักการโยธา
รองผู้อำนวยการสำนักการโยธา
นายทวีศักดิ์ เลิศประพันธ์
ผู้อำนวยการสำนักงานออกแบบ
นายวัชรินทร์ บรรพต
หัวหน้ากลุ่มงานสถาปัตยกรรม
นายสินธุ์ชัย บุญปักษ์
หัวหน้ากลุ่มงานวิศวกรรมอาคาร
นายอริยะ เมฆะกูล
สถาปนิก
นายสิริวัฒน์ ไทยสุริโย ภสถ.4859
วิศวกรโครงสร้าง
นายสัญญานิมิต รุ่งเพรรณิยม ศย.5154
วิศวกรไฟฟ้า
นายพรูญ มาสุรใจ ภฟก.2457
วิศวกรสุขาภิบาล
นายจีระสิทธิ์ ทิมสมิตย์ สย.8489
วิศวกรเครื่องกล
นายช่างเขียนแบบ
นางปุ่นยนุช ประกอบกิจ

แบบ บ้านพักอาศัย 2 ชั้น
แบบที่ 072
ชื่อบ้าน ลำพู
เจ้าของ
สถานที่
แบบแสดง
แปลนระบบสุขาภิบาลชั้น2

วันที่ :	เลขที่	รวม
30 พฤษภาคม 2557	SN-03	5

แผ่นที่	รวมแผ่น
30	32

FILE :
รายการแก้ไขแบบ

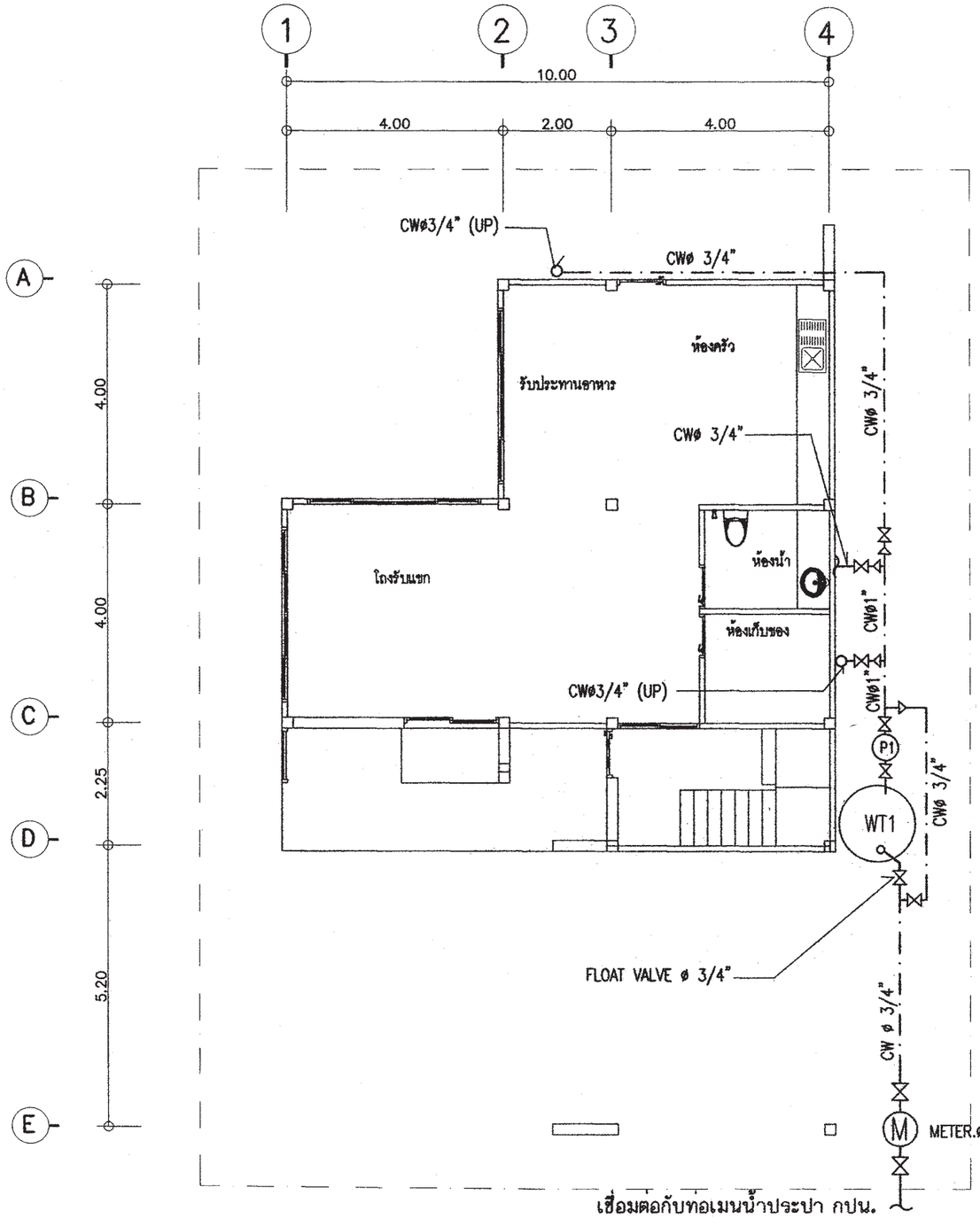

แปลนระบบประปาชั้นล่าง

มาตราส่วน 1:100

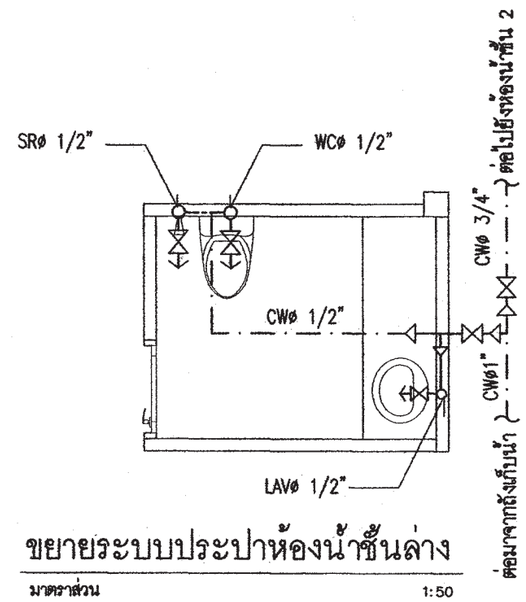

ขยายระบบประปาห้องน้ำชั้นล่าง

มาตราส่วน 1:50

สำนักการ โยธา
กรุงเทพมหานคร

โครงการ

แบบบ้านยิ้มเพื่อประชาชน ระยะที่ 3

ตามนโยบาย

ม.ร.ว. สุขุมพันธุ์ บริพัตร
ผู้ว่าราชการกรุงเทพมหานคร

นายจุมพล ลำเภาพล
รองผู้ว่าราชการกรุงเทพมหานคร

นางนินนาท ชลิตานนท์
ปลัดกรุงเทพมหานคร

ผู้อำนวยการสำนักการโยธา

รองผู้อำนวยการสำนักการโยธา
นายพชิพักดิ์ เลิศประพันธ์

ผู้อำนวยการสำนักงานออกแบบ
นายวัชรินทร์ บรรพต

หัวหน้ากลุ่มงานสถาปัตยกรรม
นายสินธุ์ชัย บุญปักษ์

หัวหน้ากลุ่มงานวิศวกรรมอาคาร
นายอริยะ เมฆะกูล

สถาปนิก
นายสิริวัฒน์ ไทยสุริโย ภสถ.4859

วิศวกรโครงสร้าง
นายสัญญานิมิต รุ่งเพรรณนิยม สย.5154

วิศวกรไฟฟ้า
นายจรูญ มาสุรโจ ภฟก.2457

วิศวกรสุขาภิบาล
นายจิระสิทธิ์ หิมดนิตย์ สย.8469

วิศวกรเครื่องกล

นายช่างเขียนแบบ
นางปุณยนุช ประกอบกิจ

แบบ บ้านพักอาศัย 2 ชั้น
แบบที่ 072
ชื่อบ้าน ลำพู

เจ้าของ

สถานที่

แบบแสดง
แปลนระบบประปาชั้นล่าง

วันที่ :	เลขที่	รวม
30 พฤษภาคม 2557	SN-04	5

แผ่นที่	รวมแผ่น
3.1	3.2

FILE :

รายการแก้ไขแบบ

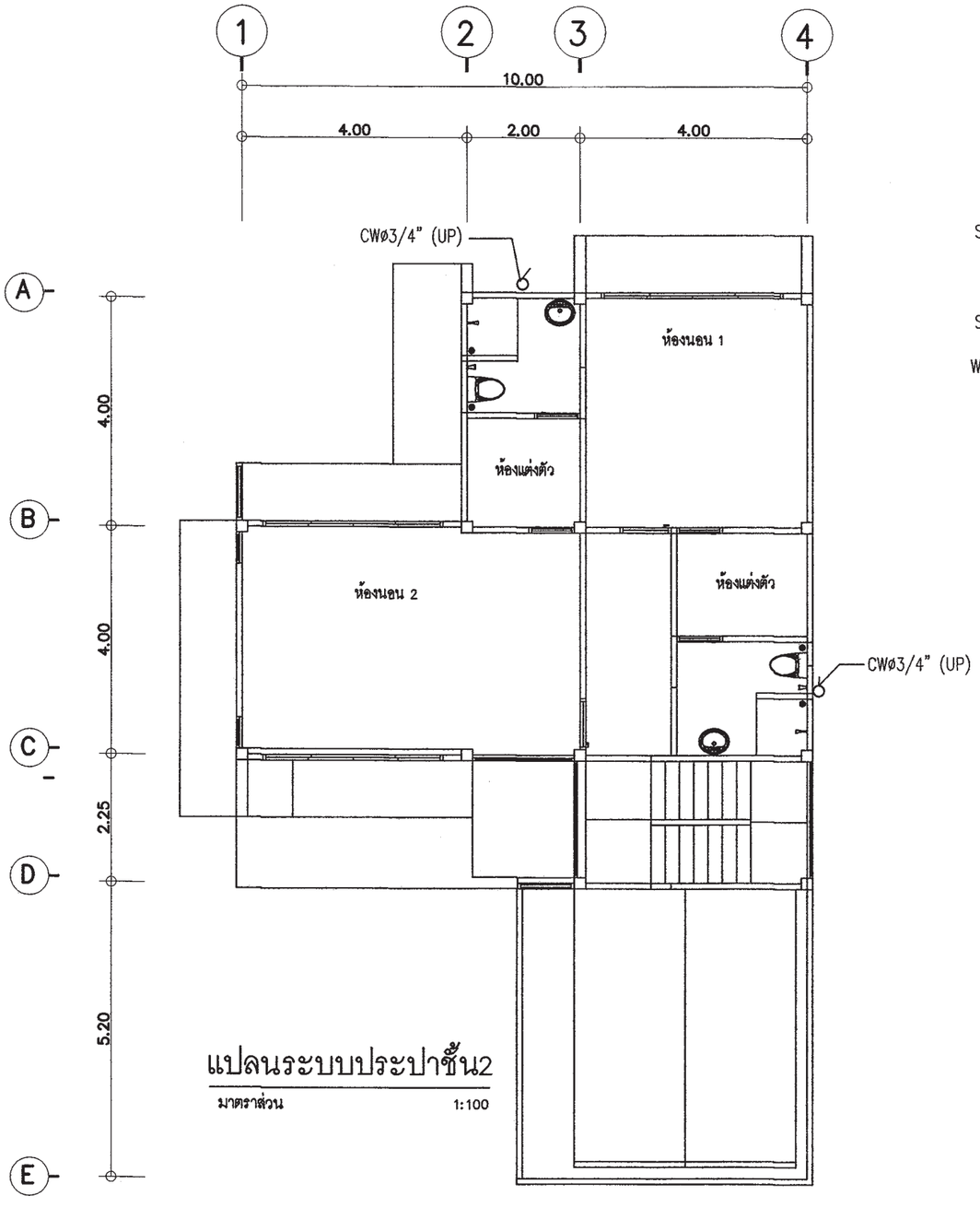

แปลนระบบประปาชั้น2

มาตราส่วน 1:100

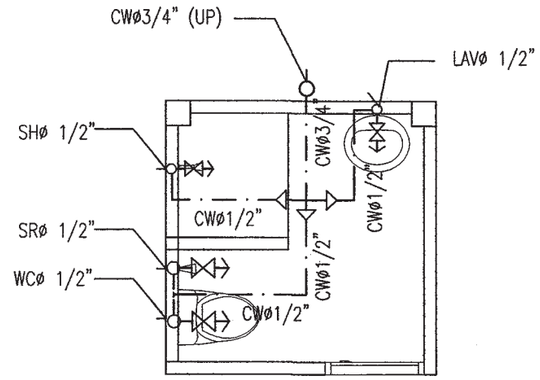

ขยายระบบประปาห้องน้ำชั้น2

มาตราส่วน 1:50

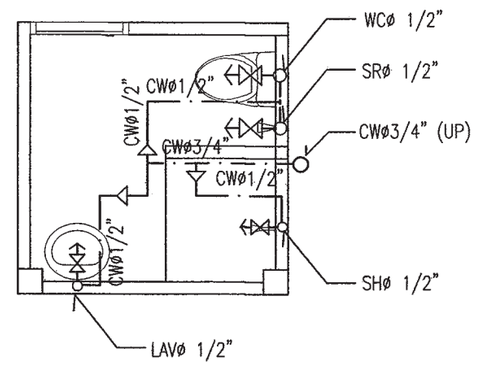

ขยายระบบประปาห้องน้ำชั้น2

มาตราส่วน 1:50

สำนักการโยธา
กรุงเทพมหานคร

โครงการ
แบบบ้านยิ้มเพื่อประชาชน ระยะที่ 3

ตามนโยบาย
ม.ร.ว. สุขุมพันธุ์ บริพัตร
ผู้ว่าราชการกรุงเทพมหานคร
นายจุมพล ลำเภาพล
รองผู้ว่าราชการกรุงเทพมหานคร
นางนินนาท ชลิตานนท์
ปลัดกรุงเทพมหานคร

ผู้อำนวยการสำนักการโยธา
รองผู้อำนวยการสำนักการโยธา
นายทวีศักดิ์ เลิศประพันธ์
ผู้อำนวยการสำนักงานออกแบบ
นายวัชรินทร์ บรรหต
หัวหน้ากลุ่มงานสถาปัตยกรรม
นายสินธุชัย บุญปักษ์
หัวหน้ากลุ่มงานวิศวกรรมอาคาร
นายอชิระ เมฆะกูล

สถาปนิก
นายสิริวัฒน์ ไทยสุริโย ภสถ.4859
วิศวกรโครงสร้าง
นายสัญญานิมิต รุ่งเพชรเนียม สย.5154
วิศวกรไฟฟ้า
นายจรูญ มาสุขใจ ภฟก.2457
วิศวกรสุขาภิบาล
นายพีระสิทธิ์ ทิมสเดิดย์ สย.8489
วิศวกรเครื่องกล
นายช่างเขียนแบบ
นางบุณยนุช ประกอบกิจ

แบบ บ้านพักอาศัย 2 ชั้น
แบบที่ 072
ชื่อบ้าน ลำพู
เจ้าของ
สถานที่

แบบแสดง
แปลนระบบประปาชั้น2

วันที่ :	เลขที่	รวม
30 พฤษภาคม 2557	SN-05	5

แผ่นที่	รวมแผ่น
32	32

FILE :

รายการแก้ไขแบบ

สารบัญแบบสถาปัตยกรรม

เลขที่	รายการ
A–01	สารบัญแบบ สัญลักษณ์ประกอบแบบ
A–02	รายการประกอบแบบ
A–03	แผนที่สังเขป ผังบริเวณ
A–04	แปลนพื้นชั้น 1
A–05	แปลนพื้นชั้น 2
A–06	แปลนหลังคา
A–07	รูปด้าน 1
A–08	รูปด้าน 2 รูปด้าน 4
A–09	รูปด้าน 3
A–10	รูปตัด 1
A–11	รูปตัด 2
A–12	แบบขยายห้องน้ำ 1 และแปลนขยายบันไดชั้นล่าง
A–13	แบบขยายห้องน้ำ 1 และแปลนขยายบันไดชั้นล่าง
A–14	รูปตัดขยายห้องน้ำ 1,2
A–15	รูปตัดขยายบันได
A–16	แบบขยายประตู
A–17	แบบขยายหน้าต่าง

สารบัญแบบวิศวกรรม

เลขที่	รายการ
S–01	รายการประกอบแบบแบบโครงสร้าง
S–02	แปลนตำแหน่งฐานราก , แปลนคาน พื้น ชั้นล่าง
S–03	แปลนคาน พื้น ชั้นบน แปลนคาน โครงหลังคา
S–04	แบบขยายโครงสร้าง 1
S–05	แบบขยายโครงสร้าง 2
S–06	แบบขยายโครงสร้าง 3
S–07	แบบขยายโครงสร้าง 4
S–08	แบบขยายโครงสร้าง 5

สารบัญแบบไฟฟ้า

เลขที่	รายการ
E–01	สัญลักษณ์ระบบไฟฟ้าและ รายการ
E–02	แปลนระบบไฟฟ้าชั้นล่าง – ชั้นบน

สารบัญแบบสุขาภิบาล

เลขที่	รายการ
SN–01	รายการประกอบแบบสุขาภิบาล
SN–02	แปลนระบบสุขาภิบาล ชั้นล่าง
SN–03	แปลนระบบประปา ชั้นล่าง
SN–04	แปลนระบบสุขาภิบาล ชั้น 2
SN–05	แปลนระบบประปา ชั้น 2

สัญลักษณ์แบบ

สัญลักษณ์	รายการ
	แสดงทิศทางรูปด้าน ดูรายละเอียด แผ่นที่ A–00
	ดูรายละเอียด แผ่นที่ A–00
	แสดงแนวเสาแนวตามตั้ง (A)–(A)
	แสดงแนวเสาแนวตามนอน (1)
	แสดงแนวตัด (A) (B)
	ดูรายละเอียดแผ่นที่ --
+0.00	แสดงระดับในรูปตัด
±0.00	แสดงระดับพื้นในรูปตัด
	รายละเอียดของแบบ แสดงข้อความลูกศรชี้ส่วนที่แสดงความหมาย
	แสดงแนวขีดเสา
	แสดงแนวขอบที่ตัน
	เส้นประ แสดงส่วนที่ถูกบัง หรือส่วนที่มองไม่เห็น
	ระยะจากศูนย์กลาง ถึง ศูนย์กลาง
	ระยะจากศูนย์กลาง ถึง ริม
	ระยะจากริม ถึง ริม
	แสดงแนวที่ถูกตัดขาด
	ช่องเปิดโล่ง
	ระดับดิน
	คอนกรีตหยาบ คอนกรีตเสริมเหล็ก
	ทราย
	ผนังก่ออิฐมอญครึ่งแผ่น (แปลน)
	ผนังก่ออิฐมอญเต็มแผ่น (แปลน)
	กระจก
	ผนังก่ออิฐมอญครึ่งแผ่น, เต็มแผ่น (รูปตัด)
G , M , FIX	กระจก, G= } M= } FIX=
ชื่อ	สัญลักษณ์ พื้น
ชื่อ	สัญลักษณ์ ผนัง
ชื่อ	สัญลักษณ์ ประตู
ชื่อ	สัญลักษณ์ หน้าต่าง
ชื่อ	สัญลักษณ์ ฝ้าเพดาน
	หิน
	ไม้โชว์ผิวไม้
	ไม้ไม่โชว์ผิวไม้

สำนักการ โยธา
กรุงเทพมหานคร

โครงการ
แบบบ้านยั่มเพื่อประชาชน ระยะที่ 3

ตามนโยบาย
ม.ร.ว. สุขุมพันธุ์ บริพัตร
ผู้ว่าราชการกรุงเทพมหานคร
นายจุมพล สำเภาพล
รองผู้ว่าราชการกรุงเทพมหานคร
นางนิ่นนาท ชลิตานนท์
ปลัดกรุงเทพมหานคร

ผู้อำนวยการสำนักการโยธา
รองผู้อำนวยการสำนักการโยธา
นายศรีศักดิ์ เลิศประพันธ์
ผู้อำนวยการสำนักงานออกแบบ
นายวัชรินทร์ บรรพต
หัวหน้ากลุ่มงานสถาปัตยกรรม
นายสินธุชัย บุญปักษ์
หัวหน้ากลุ่มงานวิศวกรรมอาคาร
นายอริยะ เมละกุล
สถาปนิก
นายสินธุชัย บุญปักษ์ ส.สถ.1722
นางนภินทร กาฬสุนทรวงษ์
วิศวกรโครงสร้าง
นายนเรศ ฐิตุล ส.ว.7645
วิศวกรไฟฟ้า
นายชูญ มาสุรโค ภท.2457
วิศวกรสุขาภิบาล
นายณัฐดี อาชะศิริ ภส.341
วิศวกรเครื่องกล
นายช่างเขียนแบบ
นายศิลกาญจน์ บุญสุ่ง

แบบ บ้านพักอาศัย 2 ชั้น
แบบที่ 073
ชื่อบ้าน ลีลาวดี
เจ้าของ
สถานที่

แบบแสดง
สารบัญแบบ และ
สัญลักษณ์ประกอบแบบ

วันที่ :	เลขที่	รวม
30 พฤษภาคม 2557	A–01	17

แผ่นที่	รวมแผ่น
1	32

FILE :
รายการแก้ไขแบบ

รายการ โครงการแบบบ้านยิ้มเพื่อประชาชน (โครงการ 2)

รายละเอียดประกอบแบบ

1 งานสถาปัตยกรรม

1.1 งานวัสดุผิวพื้น

W1 พื้น คสล ปูกระเบื้องเซรามิค ชนิดปูพื้น กำหนดสีและขนาดภายหลัง

W2 พื้น คสล ปูปาร์เก้ไม้เนื้อแข็ง หรืออื่นๆ

W3 พื้น คสล ปูกระเบื้องเซรามิค ชนิดปูพื้น ผิวกันลื่น กำหนดสีและขนาดภายหลัง

W4 พื้น คสล ผสมน้ำยากันซึม ผิวซีเมนต์ขัดมัน

W5 พื้น คสล พร้อมทำระบบกันซึม ชนิดกันซึมหลังคา

1.2 งานผนัง

1 ผนังก่อคอนกรีตมวลเบา หรืออิฐมอญ ฉาบปูนเรียบ ทาสี

2 ผนังก่อคอนกรีตมวลเบา หรืออิฐมอญ ผิวกรุกระเบื้องเซรามิคชนิดบุผนัง เลยระดับฝ้าเพดาน อย่างน้อย 10 ซม

3 ผนังก่อคอนกรีตมวลเบา หรืออิฐมอญ กรุทับด้วยไม้สังเคราะห์

4 ผนังก่อคอนกรีตมวลเบา หรืออิฐมอญ กรุทับด้วยหินสังเคราะห์

5 ผนังก่อคอนกรีตมวลเบา หรืออิฐมอญ ฉาบปูนเรียบเซาะร่อง

1.3 งานฝ้าเพดาน

ฝ1 ฝ้าเพดานภายนอก แผ่นไฟเบอร์ซีเมนต์ ฉาบรอยต่อเรียบ ทาสี หากเป็นระแนง ให้กรุตาข่ายกันแมลง

ฝ2 ฝ้าเพดานภายใน แผ่นยิปซั่ม หนาไม่น้อยกวา 9 มม ฉาบรอยต่อเรียบ ทาสี โครงเคร่าอลูมิเนียม

ฝ3 ฝ้าเพดานห้องน้ำ แผ่นยิปซั่มชนิดทนชื้น หนาไม่น้อยกว่า 9 มม ฉาบรอยต่อเรียบ ทาสี โครงเคร่าอลูมิเนียม

1.4 งานประตู-หน้าต่าง –ตามแบบขยายประตูหน้าต่าง

1.5 งานสุขภัณฑ์ – ตามแบบขยายห้องน้ำ

1.6 งานบันไดและราวบันได – โครงสร้าง คสล วัสดุผิว และลูกกรง ตามแบบขยายบันได

1.7 งานสี

- สีทาภายนอก ใช้สีชนิดทาภายนอก
- สีทาภายใน ใช้สีชนิดทาภายใน
- สีทาเหล็ก และไม้ ใช้สีน้ำมัน

2 งานโครงสร้าง ดูรายละเอียดงานวิศวกรรมโครงสร้าง

3 งานระบบไฟฟ้า ดูรายละเอียดงานวิศวกรรมไฟฟ้า

4 งานระบบสุขาภิบาล ดูรายละเอียดงานวิศวกรรมสุขาภิบาล

ข้อกำหนด

- โครงสร้างที่คำนวณไว้ สามารถรับน้ำหนักผนังก่ออิฐมอญได้
- โครงสร้างที่คำนวณไว้ สามารถรับน้ำหนักหลังคาคอนกรีตได้
- ควรคำนึงถึงระบบกำจัดปลวกด้วย
- ระดับ ±0.00 ให้ยึดถือระดับถนนหน้าโครงการเป็นหลัก
- แบบผังบริเวณที่แสดงในแบบนี้ เป็นเพียงการแสดงระยะที่ดินที่น้อยที่สุด ที่แบบบ้านนี้นๆ สามารถปลูกสร้างได้ เจ้าของอาคารควรปรึกษาเจ้าหน้าที่ท้องถิ่นที่เกี่ยวข้องเพื่อความถูกต้องตามกฎหมายต่อไป

สำนักการโยธา
กรุงเทพมหานคร

โครงการ
แบบบ้านยิ้มเพื่อประชาชน ระยะที่ 3

ตามนโยบาย
ม.ร.ว. สุขุมพันธุ์ บริพัตร
ผู้ว่าราชการกรุงเทพมหานคร
นายจุมพล สำเภาพล
รองผู้ว่าราชการกรุงเทพมหานคร
นางนินนาท ชลิตานนท์
ปลัดกรุงเทพมหานคร

ผู้อำนวยการสำนักการโยธา
รองผู้อำนวยการสำนักการโยธา
นายทวีวัฒน์ เลิศประพันธ์
ผู้อำนวยการสำนักงานออกแบบ
นายวัชรินทร์ บรรพต
หัวหน้ากลุ่มงานสถาปัตยกรรม
นายสินธุ์ชัย บุญปักษ์
หัวหน้ากลุ่มงานวิศวกรรมอาคาร
นายอธิยะ เมฆะกุล
สถาปนิก
นายสินธุ์ชัย บุญปักษ์ ส.สถ.17722
นางนภินทร กฤตอสุนทรงษ์
วิศวกรโครงสร้าง
นายนเรนทร์ รุจุล ส.ว.7645
วิศวกรไฟฟ้า
นายจุญ มาสุรโค ภฟก.2457
วิศวกรสุขาภิบาล
นายนิติ ชนะวิชิ ภส.341
วิศวกรเครื่องกล
นายช่างเขียนแบบ
นายสิทธิกานต์ บุญตุ่ย

แบบ บ้านพักอาศัย 2 ชั้น
แบบที่ 073
ชื่อบ้าน สีลาวดี
เจ้าของ
สถานที่

แบบแสดง
รายการประกอบแบบ

วันที่ :	เลขที่	รวม
30 พฤษภาคม 2557	A-02	17

แผ่นที่	รวมแผ่น
2	32

FILE :
รายการแก้ไขแบบ

แผนที่สังเขป

ผังบริเวณ

มาตราส่วน 1:75

สำนักการโยธา
กรุงเทพมหานคร

โครงการ

แบบบ้านยิ้มเพื่อประชาชน ระยะที่ 3

ตามนโยบาย

ม.ร.ว. สุขุมพันธุ์ บริพัตร
ผู้ว่าราชการกรุงเทพมหานคร

นายจุมพล สำเภาพล
รองผู้ว่าราชการกรุงเทพมหานคร

นางนินนาท ชลิตานนท์
ปลัดกรุงเทพมหานคร

ผู้อำนวยการสำนักการโยธา

รองผู้อำนวยการสำนักการโยธา
นายกิติศักดิ์ เลิศประดิษฐ์

ผู้อำนวยการสำนักงานออกแบบ
นายวรินทร์ บรรพต

หัวหน้ากลุ่มงานสถาปัตยกรรม
นายสินธุ์ชัย บุญปักษ์

หัวหน้ากลุ่มงานวิศวกรรมอาคาร
นายสิทธะ เผ่ะกูล

สถาปนิก
นายสินธุ์ชัย บุญปักษ์ ส.ถ.1722
นางนันทพ กรุณสุนทรวร

วิศวกรโครงสร้าง
นายนะเรศ ชูกุล ส.ว.7645

วิศวกรไฟฟ้า
นายชูชูญ มาสุรใจ ภท.2457

วิศวกรสุขาภิบาล
นายเนติ ถาระดิ ว.ส.341

วิศวกรเครื่องกล

นายช่างเขียนแบบ
นายพิสิทธิ์ บุญสู่

แบบ บ้านพักอาศัย 2 ชั้น
แบบที่ 073
ชื่อบ้าน ลีลาวดี

เจ้าของ

สถานที่

แบบแสดง
ผังบริเวณ

วันที่ :	แผ่นที่	รวม
30 พฤษภาคม 2557	A-03	17

แผ่นที่	รวมแผ่น
3	32

FILE :

รายการแก้ไขแบบ

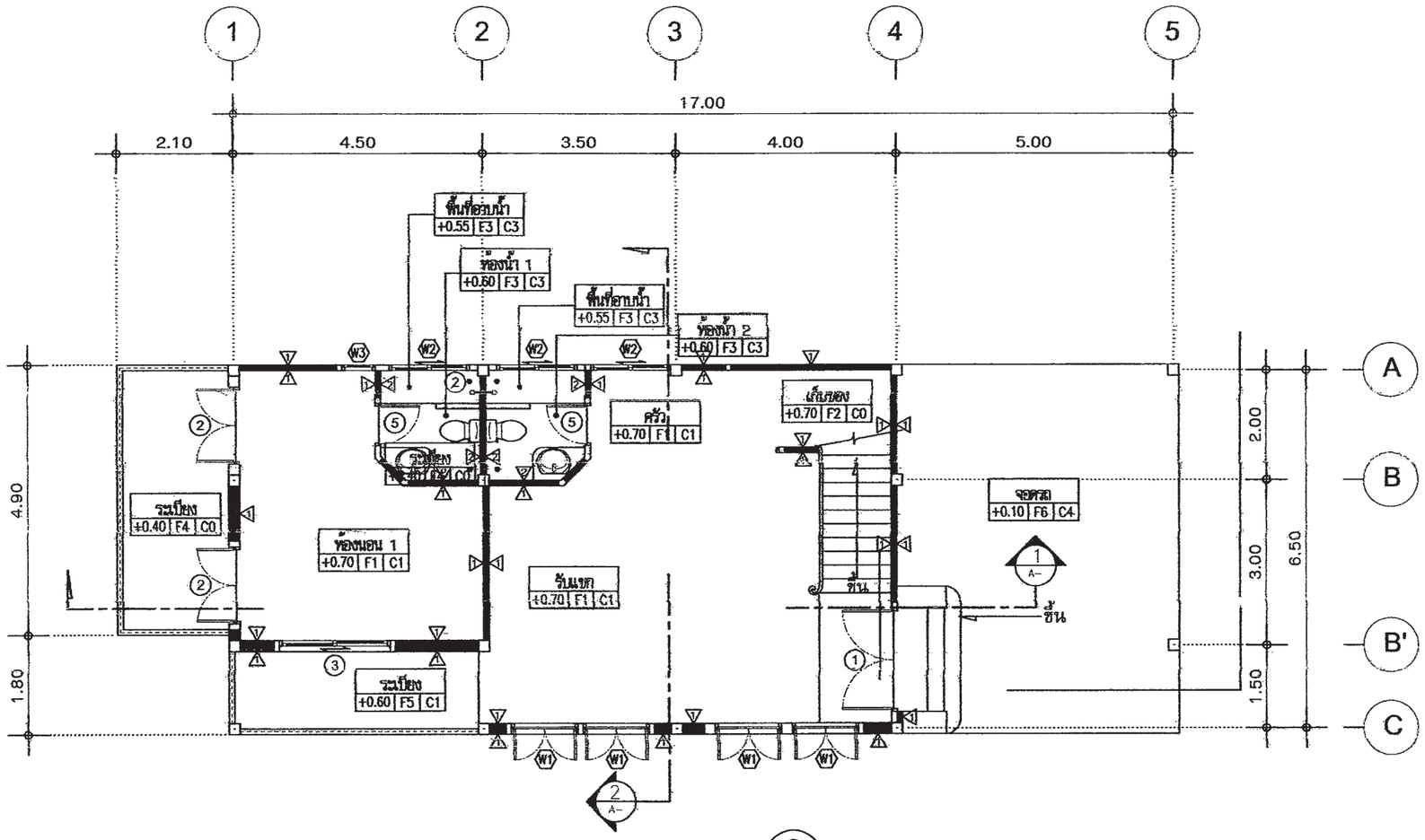

DIRECTION OF ELEVATION

แปลนพื้นชั้นล่าง

มาตราส่วน 1 : 100

สำนักการโยธา
กรุงเทพมหานคร

โครงการ
แบบบ้านยั่มเพื่อประชาชน ระยะที่ 3

ตามนโยบาย
ม.ร.ว. สุขุมพันธุ์ บริพัตร
ผู้ว่าราชการกรุงเทพมหานคร
นายจุมพล สำเภาพล
รองผู้ว่าราชการกรุงเทพมหานคร
นางนินนาท ชลิตานนท์
ปลัดกรุงเทพมหานคร

ผู้อำนวยการสำนักการโยธา
รองผู้อำนวยการสำนักการโยธา
นายศรีวิลัย เลิศประพันธ์
ผู้อำนวยการสำนักงานออกแบบ
นายวัชรินทร์ บรรพต
หัวหน้ากลุ่มงานสถาปัตยกรรม
นายสินธุชัย บุญปักษ์
หัวหน้างานวิศวกรรมอาคาร
นายอธิยะ เผ่ะกูล
สถาปนิก
นายสินธุชัย บุญปักษ์ ส.สถ.1722
นายนภินทร กรุณสุนทรงค์
วิศวกรโครงสร้าง
นายนเรศ ชุชุด สย.7645
วิศวกรไฟฟ้า
นายจุญ มนุชโค ภฟก.2457
วิศวกรสุขาภิบาล
นายเมนัส ธนะชิติ ภส.341
วิศวกรเครื่องกล
นายช่างเขียนแบบ
นายศักดาณุพงศ์ บุญสุข

แบบ บ้านพักอาศัย 2 ชั้น
แบบที่ 073
ชื่อบ้าน สีลาวดี
เจ้าของ
สถานที่

แบบแสดง
แปลนพื้นชั้นล่าง

วันที่ :	แผ่นที่	รวม
30 พฤษภาคม 2557	A-04	17

แผ่นที่	รวมแผ่น
4	32

FILE :
รายการแก้ไขแบบ

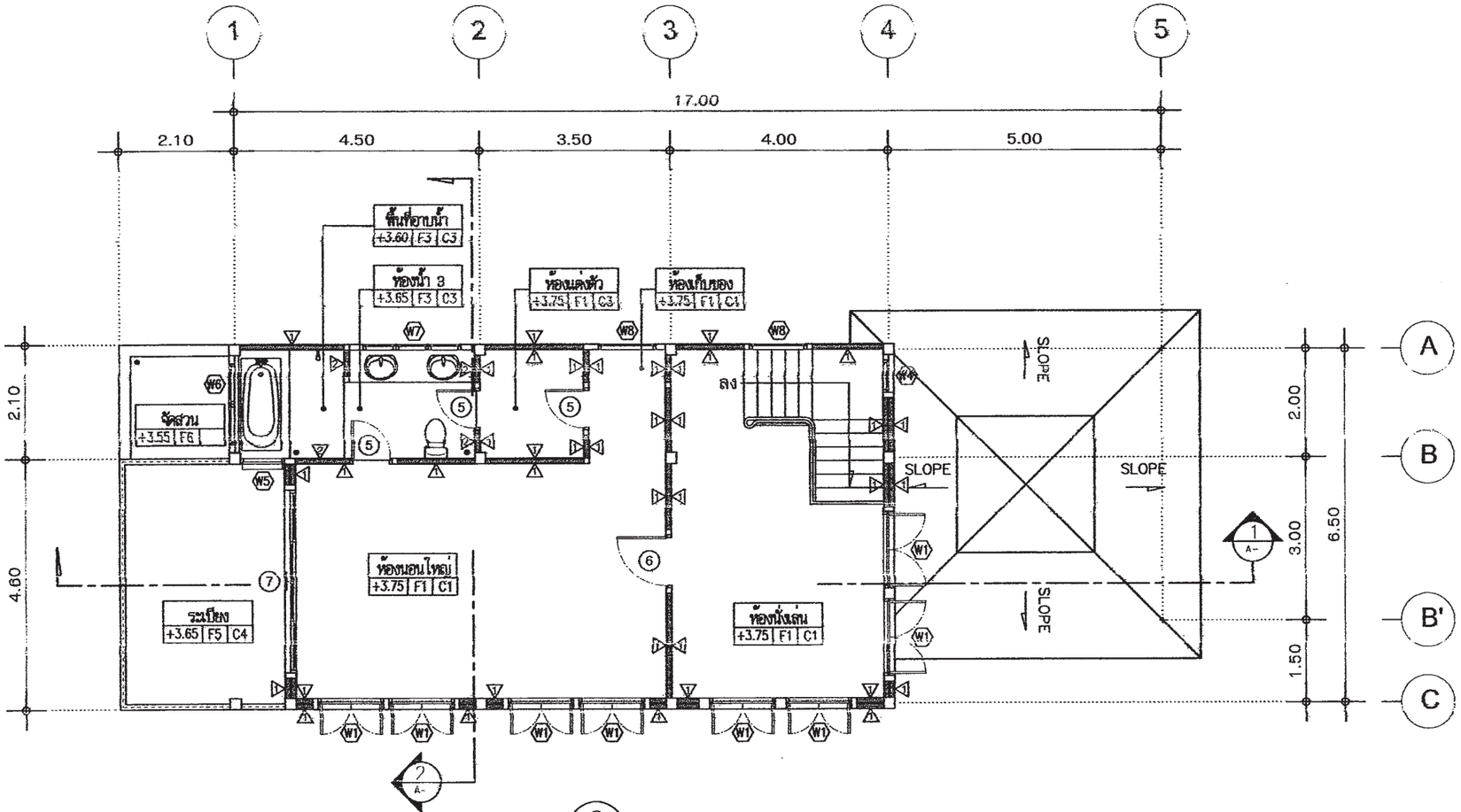

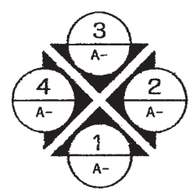

DIRECTION OF ELEVATION

แปลนพื้นชั้นบน

มาตราส่วน 1 : 100

สำนักการ โยธา
กรุงเทพมหานคร

โครงการ

แบบบ้านยั่มเพื่อประชาชน ระยะที่ 3

ตามนโยบาย

ม.ร.ว. สุขุมพันธุ์ บริพัตร
ผู้ว่าราชการกรุงเทพมหานคร

นายจุมพล สำเภาพล
รองผู้ว่าราชการกรุงเทพมหานคร

นางนินนาท ชลิตานนท์
ปลัดกรุงเทพมหานคร

ผู้อำนวยการสำนักการโยธา

รองผู้อำนวยการสำนักการโยธา
นายศิริศักดิ์ เลิศประพันธ์

ผู้อำนวยการสำนักงานออกแบบ
นายวัชรินทร์ บรรพต

หัวหน้ากลุ่มงานสถาปัตยกรรม
นายสินธุชัย บุญปักษ์

หัวหน้ากลุ่มงานปริทรรศน์อาคาร
นายสรียะ เผ่ะกุล

สถาปนิก
นายสินธุชัย บุญปักษ์ ส.สถ.1722
นางนภินทร กฤตสุนทรวงศ์

วิศวกรโครงสร้าง
นายนะเมท ฐาณุล สว.7645

วิศวกรไฟฟ้า
นายชูญ มาสุรใจ ภฟ.2457

วิศวกรสุขาภิบาล
นายสมิตสิ ชายะสิริ ภส.341

วิศวกรเครื่องกล

นายช่างเขียนแบบ
นายสิทธิกานต์ บุญอยู่

แบบ บ้านพักอาศัย 2 ชั้น
แบบที่ 073
ชื่อบ้าน ลีลาวดี

เจ้าของ

สถานที่

แบบแสดง
แปลนพื้นชั้นบน

วันที่ :	แผ่นที่	รวม
30 พฤษภาคม 2557	A-05	17

แผ่นที่	รวมแผ่น
5	32

FILE :

รายการแก้ไขแบบ

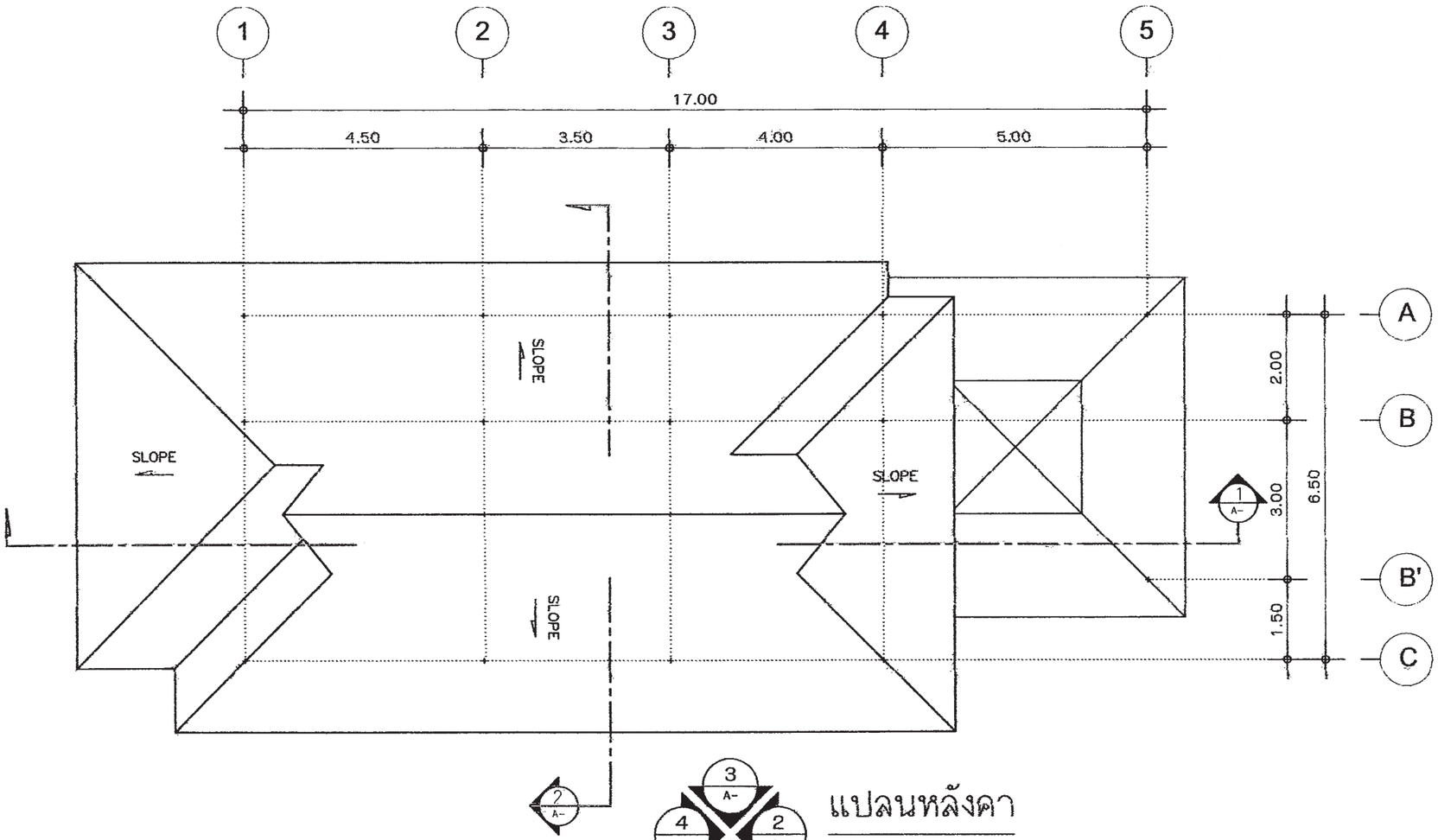

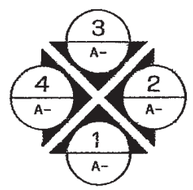

DIRECTION OF ELEVATION

แปลนหลังคา

มาตราส่วน 1 : 100

สำนักการ โยธา
กรุงเทพมหานคร

โครงการ

แบบบ้านยิ้มเพื่อประชาชน ระยะที่ 3

ตามนโยบาย

ม.ร.ว. สุขุมพันธุ์ บริพัตร
ผู้ว่าราชการกรุงเทพมหานคร

นายจุมพล สำเภาพล
รองผู้ว่าราชการกรุงเทพมหานคร

นางนินนาท ชลิตานนท์
ปลัดกรุงเทพมหานคร

ผู้อำนวยการสำนักการโยธา

รองผู้อำนวยการสำนักการโยธา
นายศรีศักดิ์ เลิศประพันธ์

ผู้อำนวยการสำนักงานออกแบบ
นายวิเชียร บรรจด

หัวหน้ากลุ่มงานสถาปัตยกรรม
นายสินธุชัย บุญปักษ์

หัวหน้ากลุ่มงานวิศวกรรมอาคาร
นายอดิชะ เมละกุล

สถาปนิก
นายสินธุชัย บุญปักษ์ ส.สถ.1722
นางสาวนิพพ กาญจนสุนทรวงษ์

วิศวกรโครงสร้าง
นายณรงค์ รุจุล ส.ว.7645

วิศวกรไฟฟ้า
นายชูชูญ มาสุรโจ ภท.2457

วิศวกรสุขาภิบาล
นายเมธี ชายะศิริ ภส.341

วิศวกรเครื่องกล

นายช่างเขียนแบบ
นายศิลปกฤษณ์ บุญยอ

แบบ บ้านพักอาศัย 2 ชั้น
แบบที่ 073
ชื่อบ้าน ลีลาวดี

เจ้าของ

สถานที่

แบบแสดง
แปลนหลังคา

วันที่ :	เลขที่	รวม
30 พฤษภาคม 2557	A-06	17

แผ่นที่	รวมแผ่น
6	32

FILE :

รายการแก้ไขแบบ

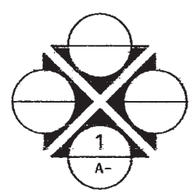

DIRECTION OF ELEVATION

รูปด้าน 1

มาตราส่วน 1 : 100

สำนักการโยธา
กรุงเทพมหานคร

โครงการ

แบบบ้านยั่มเพื่อประชาชน ระยะที่ 3

ตามนโยบาย

ม.ร.ว. สุขุมพันธุ์ บริพัตร
ผู้ว่าราชการกรุงเทพมหานคร

นายจุมพล สำเภาพล
รองผู้ว่าราชการกรุงเทพมหานคร

นางนินนาท ชลิตานนท์
ปลัดกรุงเทพมหานคร

ผู้อำนวยการสำนักการโยธา

รองผู้อำนวยการสำนักการโยธา
นายทวีศักดิ์ เลิศประพันธ์

ผู้อำนวยการสำนักงานออกแบบ
นายรังสินพร์ บรรพต

หัวหน้ากลุ่มงานสถาปัตยกรรม
นายสินธุชัย บุญปักษ์

หัวหน้ากลุ่มงานวิศวกรรมอาคาร
นายอชิระ เผ่ะกุล

สถาปนิก
นายสินธุชัย บุญปักษ์ ส.สถ.1722
นางนภินทร กลุ่มสุนทรงษ์

วิศวกรโครงสร้าง
นายนเมทร ชูกุล ส.ว.7645

วิศวกรไฟฟ้า
นายจุญ มาสุขใจ ภท.2457

วิศวกรสุขาภิบาล
นายณัฐวี อาชะวิธี ภส.341

วิศวกรเครื่องกล

นายช่างเขียนแบบ
นายศิลกานุพงษ์ บุญสอ

แบบ บ้านพักอาศัย 2 ชั้น
แบบที่ 073
ชื่อบ้าน ลีลาวดี

เจ้าของ

สถานที่

แบบแสดง
รูปด้าน 1

วันที่ :	เลขที่	รวม
30 พฤษภาคม 2567	A-07	17

แผ่นที่	รวมแผ่น
7	32

FILE :

รายการแก้ไขแบบ

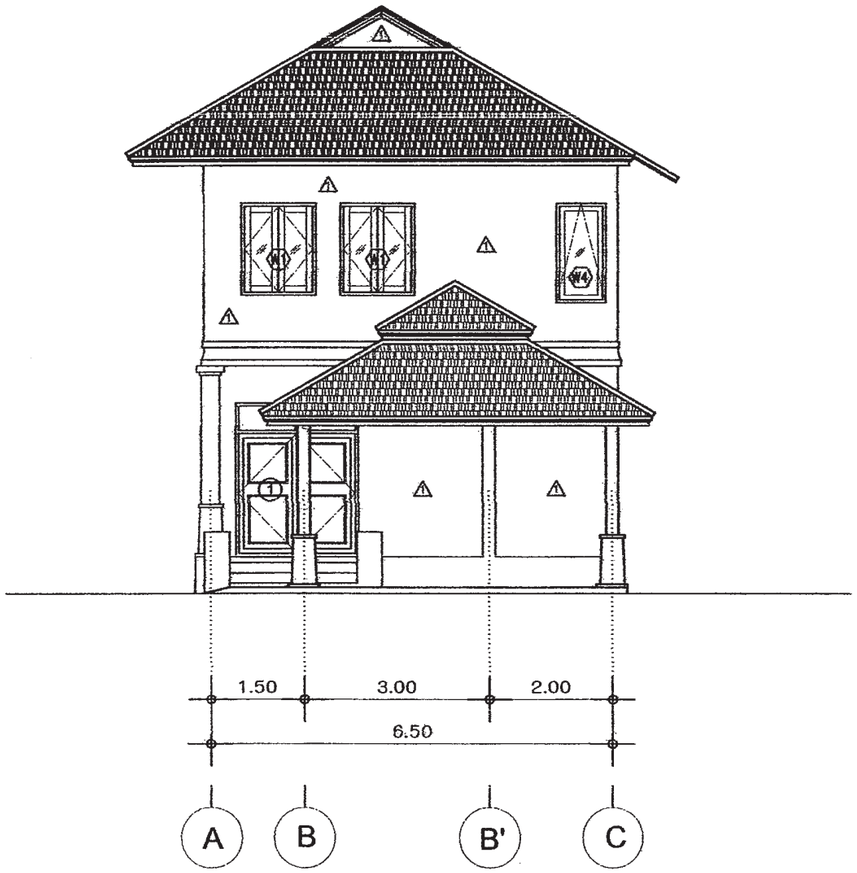

2
A-

DIRECTION OF ELEVATION

รูปด้าน 2

มาตราส่วน 1 : 100

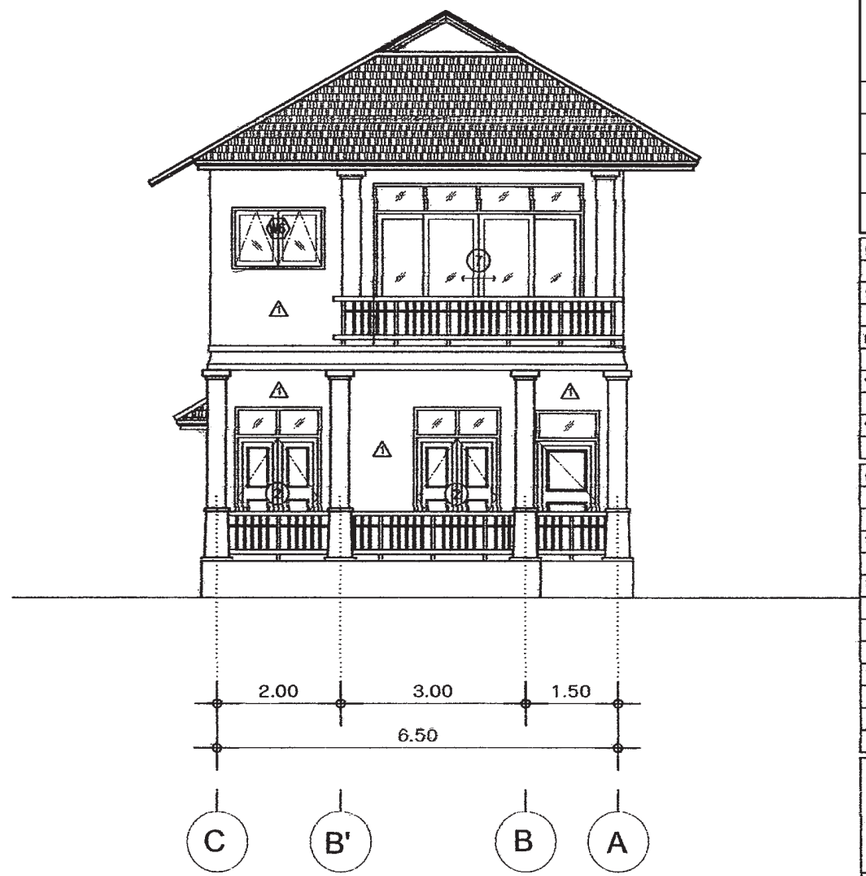

4
A-

DIRECTION OF ELEVATION

รูปด้าน 4

มาตราส่วน 1 : 100

สำนักการ โยธา
กรุงเทพมหานคร

โครงการ

แบบบ้านยั่มเพื่อประชาชน ระยะที่ 3

ตามนโยบาย

ม.ร.ว. สุขุมพันธุ์ บริพัตร
ผู้ว่าราชการกรุงเทพมหานคร

นายจุมพล สำเภาพล
รองผู้ว่าราชการกรุงเทพมหานคร

นางนินนาท ชลิตานนท์
ปลัดกรุงเทพมหานคร

ผู้อำนวยการสำนักการโยธา

รองผู้อำนวยการสำนักการโยธา
นายศรีศักดิ์ เลิศประพันธ์

ผู้อำนวยการสำนักงานออกแบบ
นายวัชรินทร์ บรรพต

หัวหน้ากลุ่มงานสถาปัตยกรรม
นายสินธุ์ชัย บุญปักษ์

หัวหน้ากลุ่มงานวิศวกรรมอาคาร
นายสิทะ เมฆะกูล

สถาปนิก
นายสินธุ์ชัย บุญปักษ์ ส.สถ.1722
นางนภินทร กรุณสุนทรงษ์

วิศวกรโครงสร้าง
นายนเรศ ชูชุล ส.ว.7645

วิศวกรไฟฟ้า
นายชูญ มสุรใจ ภท.2457

วิศวกรสุขาภิบาล
นายนนิติ ชาญะสิริ ภส.341

วิศวกรเครื่องกล

นายช่างเขียนแบบ
นายสิทธิกรณ์ ขุนสุข

แบบ บ้านพักอาศัย 2 ชั้น
แบบที่ 073
ชื่อบ้าน ลีลาวดี

เจ้าของ

สถานที่

แบบแสดง
รูปด้าน 2 รูปด้าน 4

วันที่ :	แผ่นที่	รวม
30 พฤษภาคม 2557	A-08	17

แผ่นที่	รวมแผ่น
8	32

FILE :

รายการแก้ไขแบบ

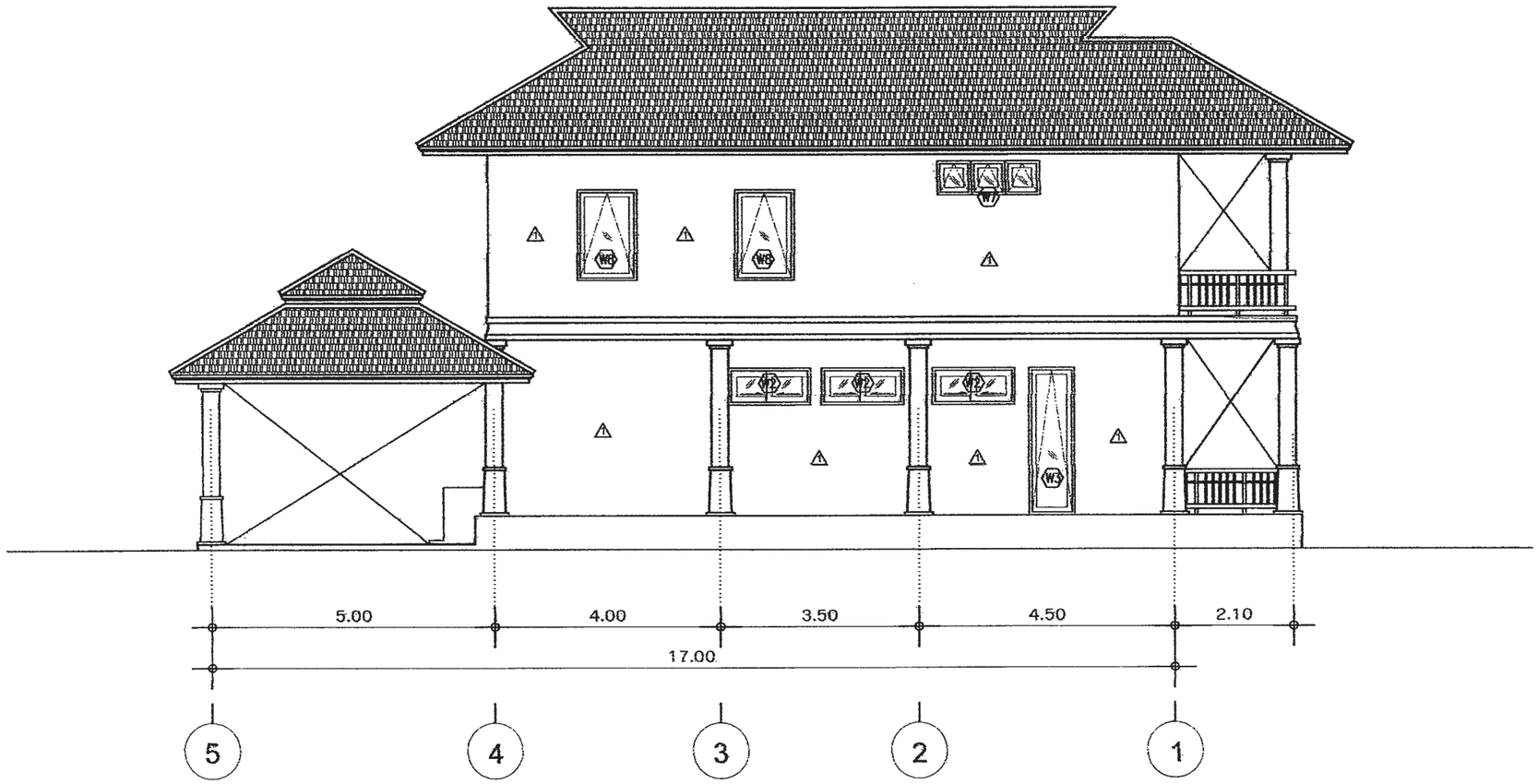

3
A-

DIRECTION OF ELEVATION

รูปด้าน 3

มาตราส่วน 1 : 100

สำนักการ โยธา
กรุงเทพมหานคร

โครงการ

แบบบ้านยิ้มเพื่อประชาชน ระยะที่ 3

ตามนโยบาย

ม.ร.ว. สุขุมพันธุ์ บริพัตร
ผู้ว่าราชการกรุงเทพมหานคร

นายจุมพล สำเภาพล
รองผู้ว่าราชการกรุงเทพมหานคร

นางนินนาท ชลิตานนท์
ปลัดกรุงเทพมหานคร

ผู้อำนวยการสำนักการโยธา

รองผู้อำนวยการสำนักการโยธา
นายศรีสัจดิ์ เลิศประพันธ์

ผู้อำนวยการสำนักงานออกแบบ
นายวัชรินทร์ บรรพต

หัวหน้ากลุ่มงานสถาปัตยกรรม
นายสินธุ์ชัย บุญปักษ์

หัวหน้ากลุ่มงานวิศวกรรมสาธารณ
นายอธิยะ เมฆะกูล

สถาปนิก
นายสินธุ์ชัย บุญปักษ์ ส.สถ.1722
นางนภินทร กรุณสุนทรงษ์

วิศวกรโครงสร้าง
นายนเรศ ชูกุล ส.ว.7645

วิศวกรไฟฟ้า
นายชูญ มาสุธใจ ภท.2457

วิศวกรสุขาภิบาล
นายณรัตติ ยายะติ ภส.341

วิศวกรเครื่องกล

นายช่างเขียนแบบ
นายศิลกมูณฑ์ บุญสอ

แบบ บ้านพักอาศัย 2 ชั้น
แบบที่ 073
ชื่อบ้าน ลีลาวดี

เจ้าของ

สถานที่

แบบแสดง
รูปด้าน 3

วันที่ :	เลขที่	รวม
30 พฤษภาคม 2557	A-09	17

แผ่นที่	จำนวนแผ่น
9	32

FILE :

รายการแก้ไขแบบ

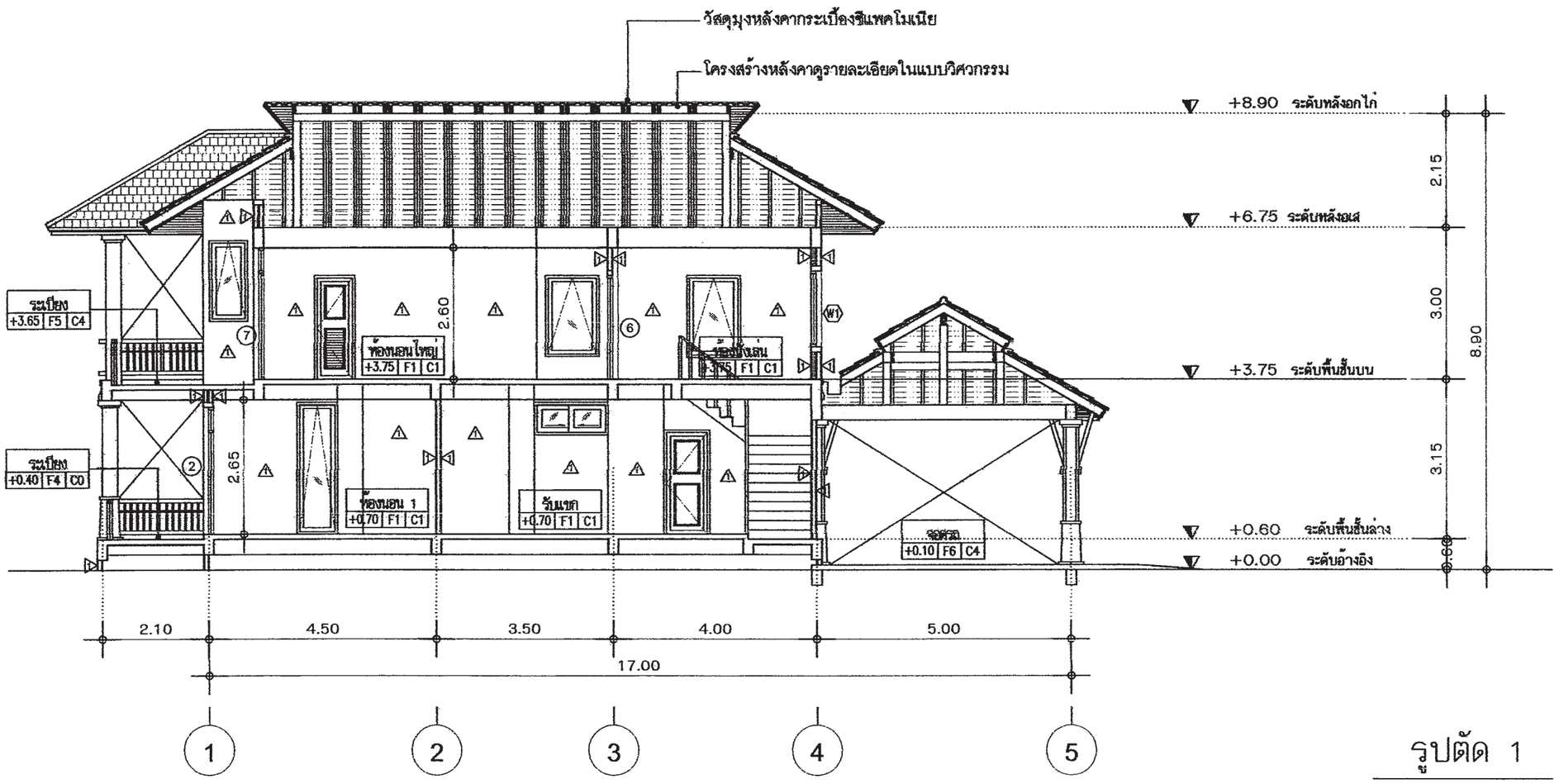

รูปตัด 1

มาตราส่วน 1 : 100

สำนักการโยธา
กรุงเทพมหานคร

โครงการ
แบบบ้านยั่มเพื่อประชาชน ระยะที่ 3

ตามนโยบาย
ม.ร.ว. สุขุมพันธุ์ บริพัตร
ผู้ว่าราชการกรุงเทพมหานคร
นายจุมพล สำเภาพล
รองผู้ว่าราชการกรุงเทพมหานคร
นางนินนาท ชลิตานนท์
ปลัดกรุงเทพมหานคร

ผู้อำนวยการสำนักการโยธา
รองผู้อำนวยการสำนักการโยธา
นายศิวิลักดิ์ เลิศประพันธ์
ผู้อำนวยการสำนักงานออกแบบ
นายวัชรินทร์ บรรพต
หัวหน้ากลุ่มงานสถาปัตยกรรม
นายสินธุชัย บุญปักษ์
หัวหน้ากลุ่มงานวิศวกรรมอาคาร
นายอธิระ เผ่ะกุล
สถาปนิก
นายสินธุชัย บุญปักษ์ ส.สถ.1722
นางนภินทร กรุณสุนทรงษ์
วิศวกรโครงสร้าง
นายนเรศ ธูปุล สย.7645
วิศวกรไฟฟ้า
นายชูญ มาสุขใจ ภท.2457
วิศวกรสุขาภิบาล
นายณัฐดี ชายะสิริ ภส.341
วิศวกรเครื่องกล
นายช่างเขียนแบบ
นายสิทธิกานต์ บุญสุข

แบบ บ้านพักอาศัย 2 ชั้น
แบบที่ 073
ชื่อบ้าน ลีลาวดี
เจ้าของ
สถานที่

แบบแสดง
รูปตัด 1

วันที่ :	เลขที่	รวม
30 พฤษภาคม 2557	A-10	17

แผ่นที่	รวมแผ่น
10	32

FILE :
รายการแก้ไขแบบ

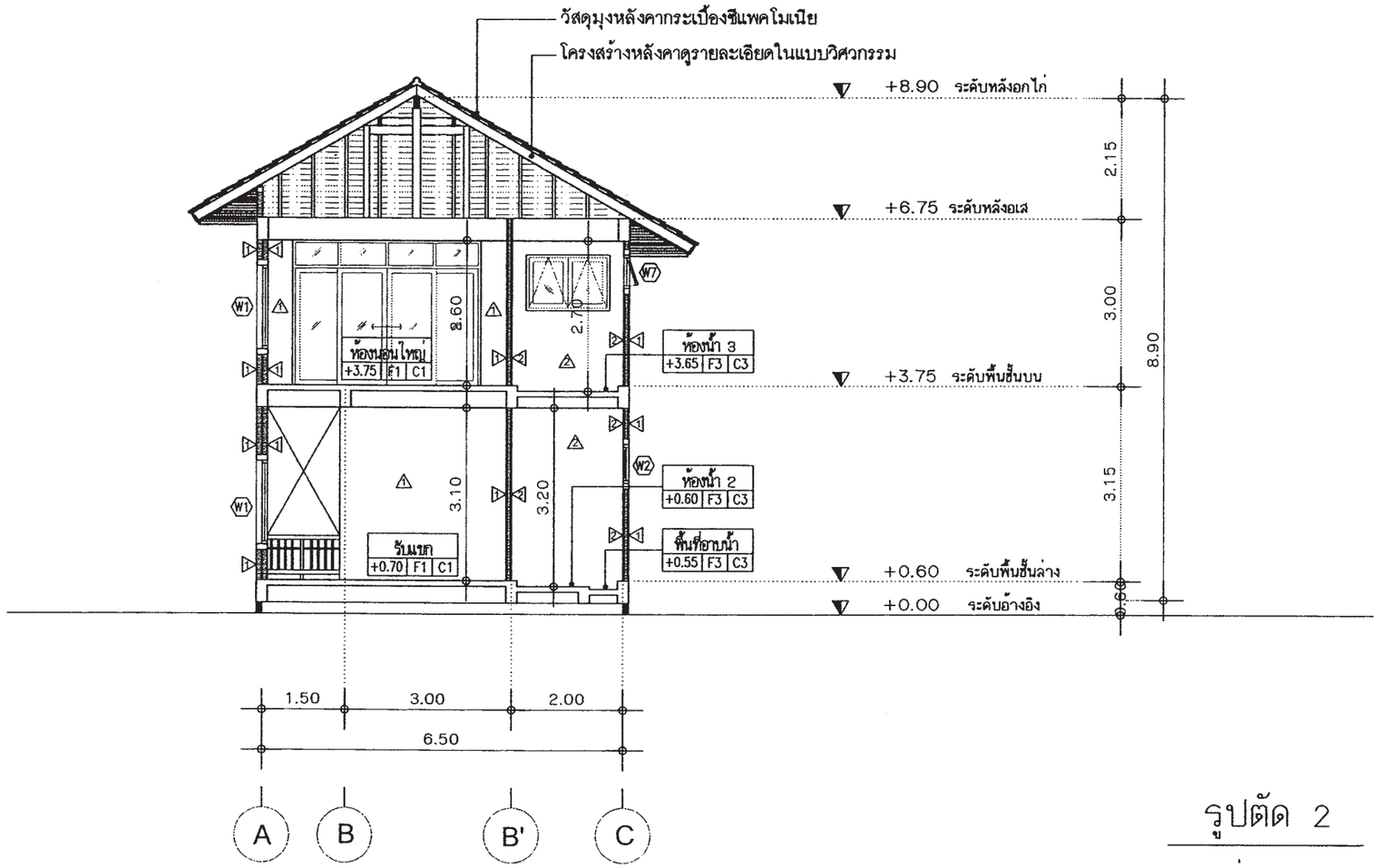

รูปตัด 2

มาตราส่วน 1 : 100

สำนักการโยธา
กรุงเทพมหานคร

โครงการ
แบบบ้านยิ้มเพื่อประชาชน ระยะที่ 3

ตามนโยบาย
ม.ร.ว. สุขุมพันธุ์ บริพัตร
ผู้ว่าราชการกรุงเทพมหานคร
นายจุมพล สำเภาพล
รองผู้ว่าราชการกรุงเทพมหานคร
นางนินนาท ชลิตานนท์
ปลัดกรุงเทพมหานคร

ผู้อำนวยการสำนักการโยธา
รองผู้อำนวยการสำนักการโยธา
นายทวีศักดิ์ เลิศประพันธ์
ผู้อำนวยการสำนักงานออกแบบ
นายวัชรินทร์ บรรพต
หัวหน้ากลุ่มงานสถาปัตยกรรม
นายสินธุชัย บุญปักษ์
หัวหน้ากลุ่มงานวิศวกรรมอาคาร
นายอริยะ เมฆะกูล

สถาปนิก
นายสินธุชัย บุญปักษ์ ส.สถ.1722
นางนภินทร กาญจนสุนทรงษ์
วิศวกรโครงสร้าง
นายนนทพ ฐาฐล ส.ว.7545
วิศวกรไฟฟ้า
นายจุญ มาสุขใจ ภฟก.2457
วิศวกรสุขาภิบาล
นายมนัสวี อาชระศิริ ภส.341
วิศวกรเครื่องกล

นายช่างเขียนแบบ
นางสิรภาญุพน์ บุญสุ่ม

แบบ บ้านพักอาศัย 2 ชั้น
แบบที่ 073
ชื่อบ้าน ลีลาวดี

เจ้าของ

สถานที่

แบบแสดง
รูปตัด 2

วันที่ :	เลขที่	รวม
30 พฤษภาคม 2557	A–11	17

แผ่นที่	รวมแผ่น
11	32

FILE :

รายการแก้ไขแบบ

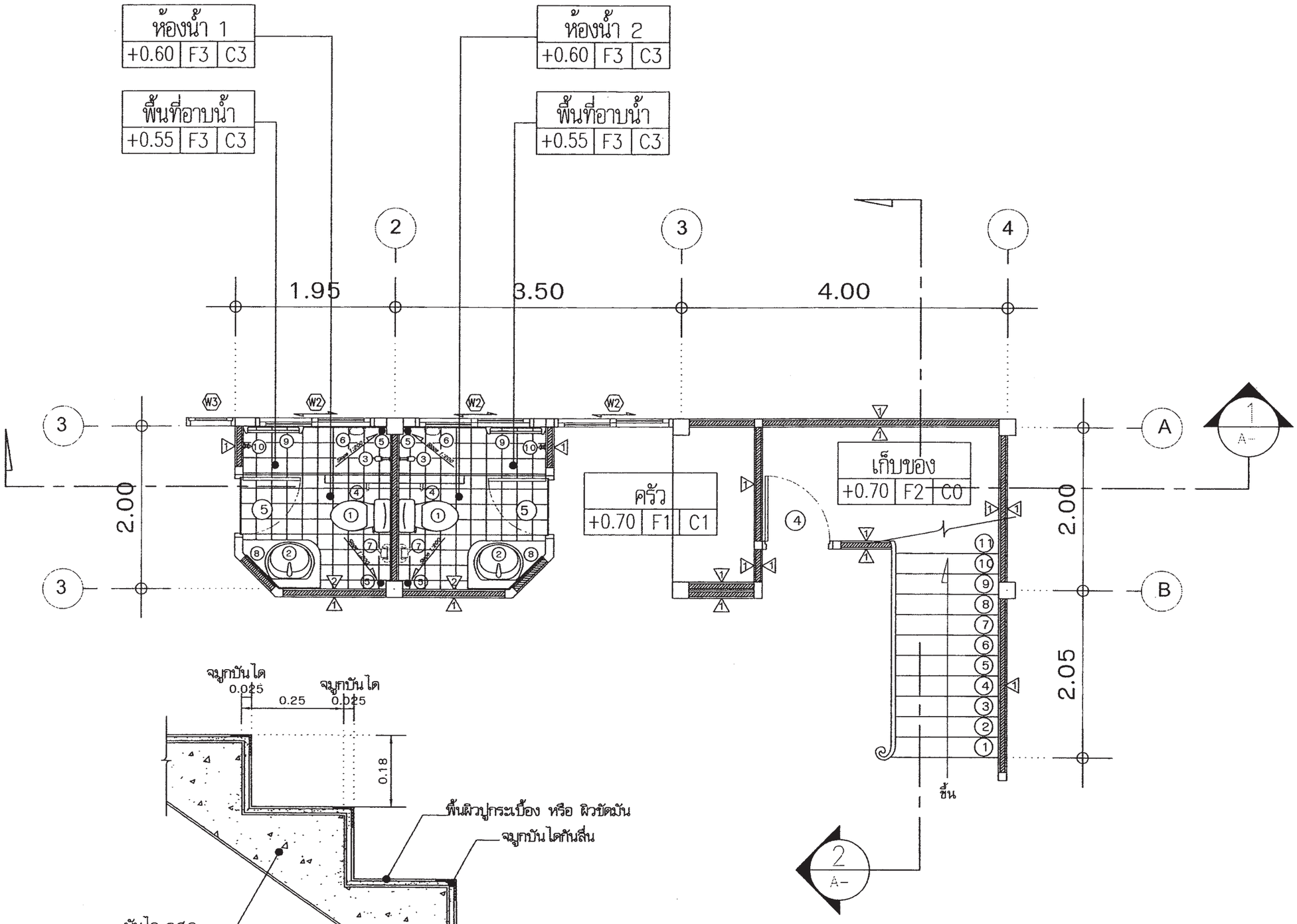

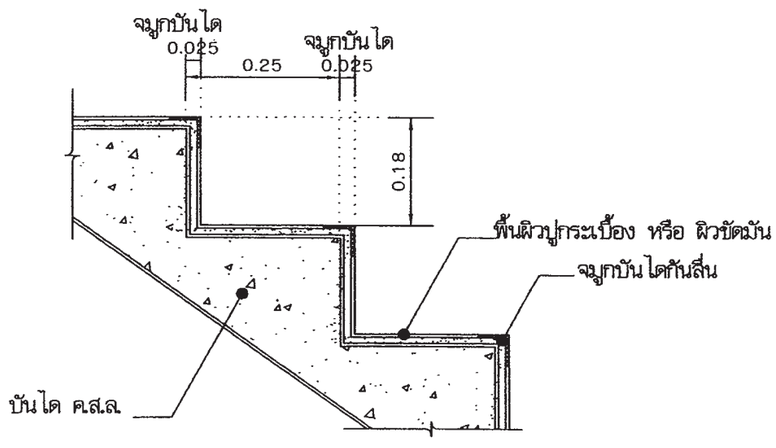

แบบขยายจมูกบันได

มาตราส่วน 1:10

แปลนขยายห้องน้ำ 1 , 2 และแปลนขยายบันไดชั้นล่าง

มาตราส่วน 1:50

สำนักการโยธา
กรุงเทพมหานคร

โครงการ

แบบบ้านยิ้มเพื่อประชาชน ระยะที่ 3

ตามนโยบาย

ม.ร.ว. สุขุมพันธุ์ บริพัตร
ผู้ว่าราชการกรุงเทพมหานคร

นายจุมพล สำเภาพล
รองผู้ว่าราชการกรุงเทพมหานคร

นางนินนาท ชลิตานนท์
ปลัดกรุงเทพมหานคร

ผู้อำนวยการสำนักการโยธา

รองผู้อำนวยการสำนักการโยธา
นายทวีศักดิ์ เลิศประพันธ์

ผู้อำนวยการสำนักงานออกแบบ
นายวัชรินทร์ บรรจด

หัวหน้ากลุ่มงานสถาปัตยกรรม
นายสินธุชัย บุญปักษ์

หัวหน้ากลุ่มงานวิศวกรรมอาคาร
นายอธิยะ เมฆะกุล

สถาปนิก
นายสินธุชัย บุญปักษ์ ส.สถ.1722
นางนภินทร กรุณสุนทรงษ์

วิศวกรโครงสร้าง
นายนเรเทพ ชูชูล ส.ย.7645

วิศวกรไฟฟ้า
นายพูญ มาสุรโค ภฟก.2457

วิศวกรสุขาภิบาล
นายมนัศิ อรรยะศิริ ภส.341

วิศวกรเครื่องกล

นายช่างเขียนแบบ
นางสิรภาญนต์ บุญยสุ่

แบบ บ้านพักอาศัย 2 ชั้น
แบบที่ 073
ชื่อบ้าน ลีลาวดี

เจ้าของ

สถานที่

แบบแสดง
แปลนขยายห้องน้ำ 1,2
และแปลนขยายบันไดชั้นล่าง

วันที่ :	เลขที่	รวม
30 พฤษภาคม 2557	A–12	17

แผ่นที่	รวมแผ่น
12	32

FILE :

รายการแก้ไขแบบ

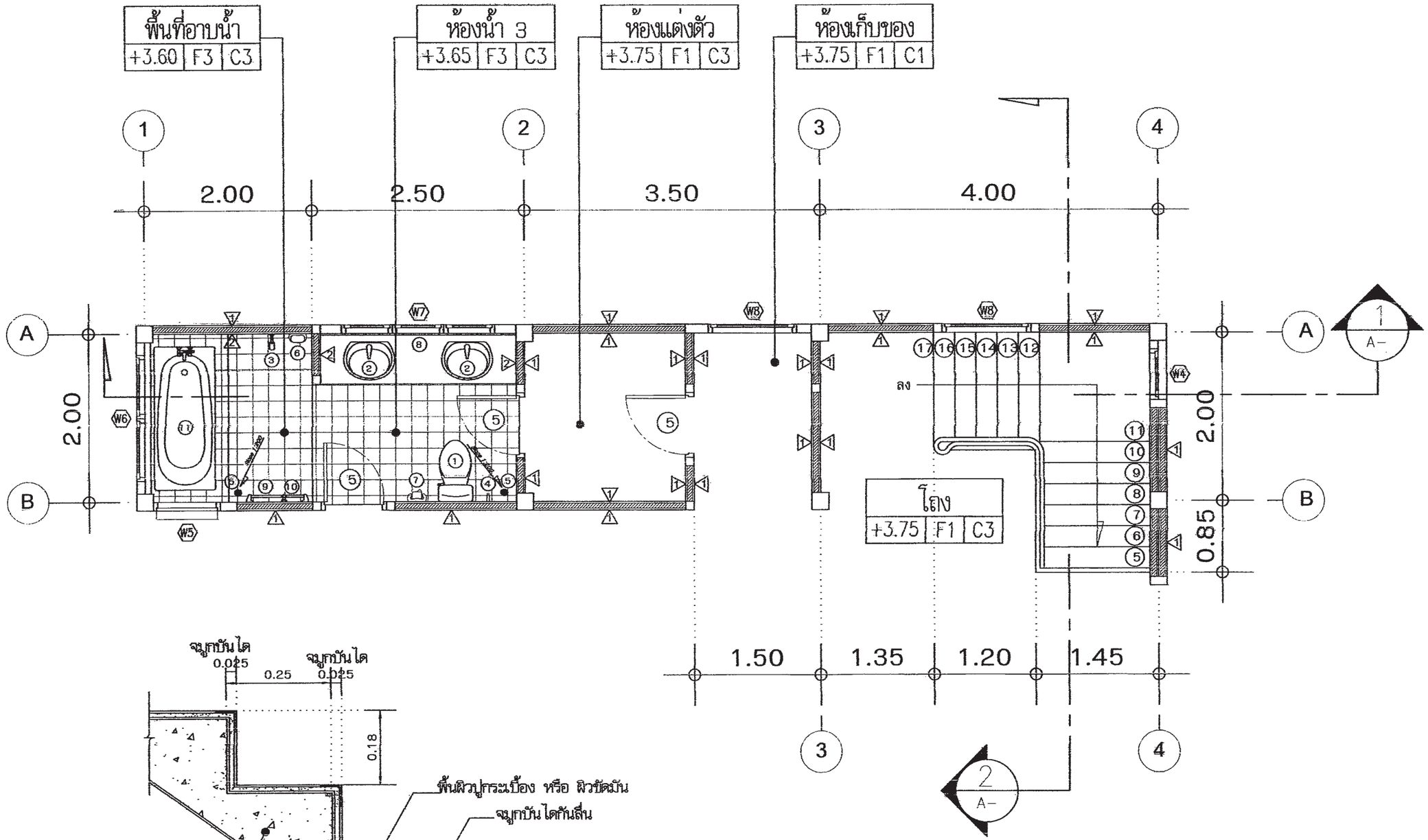

แปลนขยายห้องน้ำ 3 และแปลนขยายบันไดชั้นล่าง

มาตราส่วน 1:50

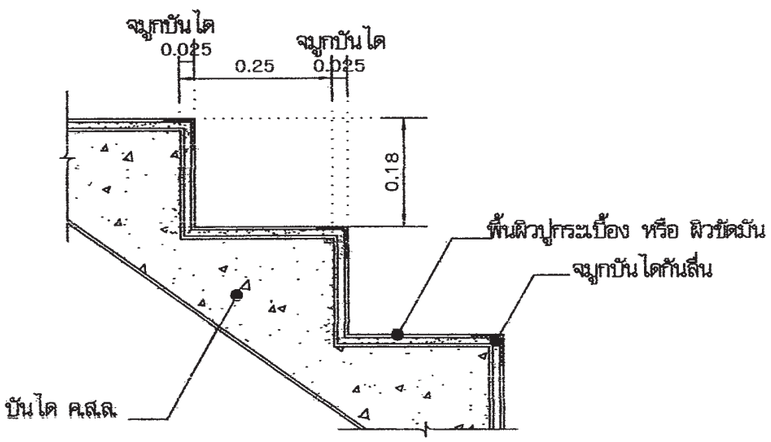

แบบขยายจมูกบันได

มาตราส่วน 1:10

สำนักการโยธา
กรุงเทพมหานคร

โครงการ

แบบบ้านยิ้มเพื่อประชาชน ระยะที่ 3

ตามนโยบาย

ม.ร.ว. สุขุมพันธุ์ บริพัตร
ผู้ว่าราชการกรุงเทพมหานคร

นายจุมพล สำเภาพล
รองผู้ว่าราชการกรุงเทพมหานคร

นางนินนาท ชลิตานนท์
ปลัดกรุงเทพมหานคร

ผู้อำนวยการสำนักการโยธา

รองผู้อำนวยการสำนักการโยธา
นายศรีศักดิ์ เลิศประพันธ์

ผู้อำนวยการสำนักงานออกแบบ
นายวิชินรส์ บรรพต

หัวหน้ากลุ่มงานสถาปัตยกรรม
นายสินธุ์ชัย บุญปักษ์

หัวหน้ากลุ่มงานวิศวกรรมอาคาร
นายสรียะ เมฆะกุล

สถาปนิก
นายสินธุ์ชัย บุญปักษ์ ส.ผ.1722
นางนภินทร กรุณสุนทรงศ์

วิศวกรโครงสร้าง
นายนนทพ ชูชูล ส.ย.7645

วิศวกรไฟฟ้า
นายจุญ มนสุรโต ภฟก.2457

วิศวกรสุขาภิบาล
นายนนัสที ธรรมะสิริ ภส.341

วิศวกรเครื่องกล

นายช่างเขียนแบบ
นางสิริกาญจน์ บุญสุข

แบบ บ้านพักอาศัย 2 ชั้น
แบบที่ 073
ชื่อบ้าน สีลาวดี

เจ้าของ

สถานที่

แบบแสดง
แปลนขยายห้องน้ำ 3
และแปลนขยายบันไดชั้นล่าง

วันที่ :	เลขที่	รวม
30 พฤษภาคม 2557	A-13	17

แผ่นที่	รวมแผ่น
13	32

FILE :

รายการแก้ไขแบบ

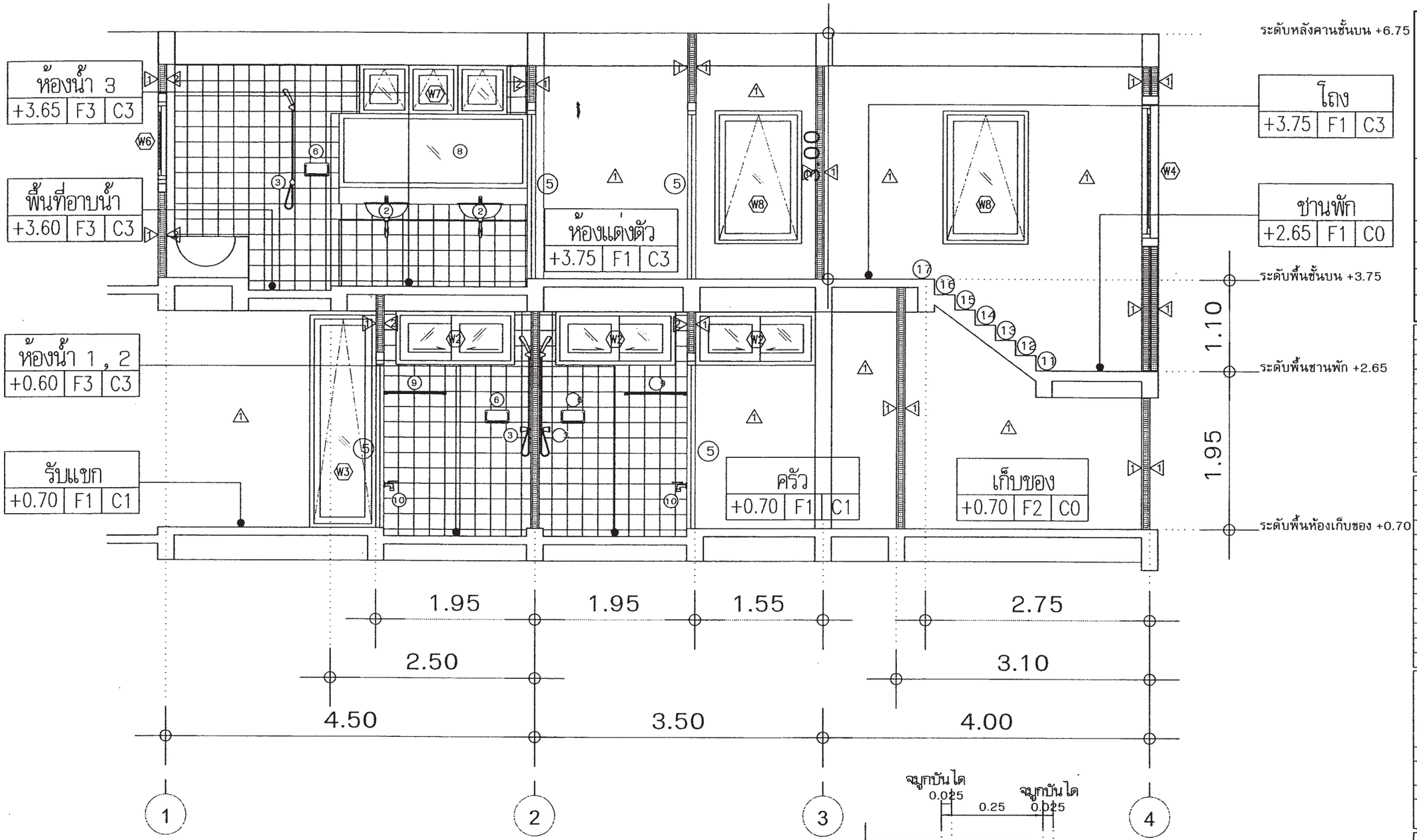

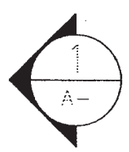

รูปตัดขยายห้องน้ำ 1 , 2 และรูปตัดขยายบันได

มาตราส่วน 1:50

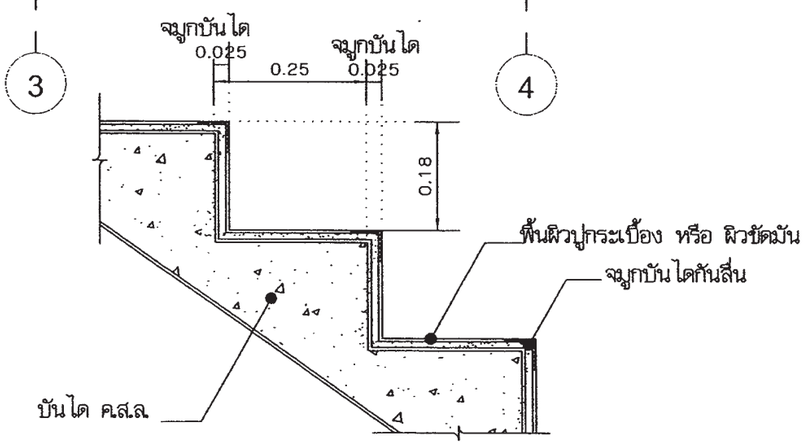

แบบขยายจมูกบันได

มาตราส่วน 1:10

สำนักการโยธา
กรุงเทพมหานคร

โครงการ
แบบบ้านยิ้มเพื่อประชาชน ระยะที่ 3

ตามนโยบาย
ม.ร.ว. สุขุมพันธุ์ บริพัตร
ผู้ว่าราชการกรุงเทพมหานคร
นายจุมพล สำเภาพล
รองผู้ว่าราชการกรุงเทพมหานคร
นางนินนาท ชลิตานนท์
ปลัดกรุงเทพมหานคร

ผู้อำนวยการสำนักการโยธา
รองผู้อำนวยการสำนักการโยธา
นายทวีศักดิ์ เลิศประพันธ์
ผู้อำนวยการสำนักงานออกแบบ
นายวัชรินทร์ บรรพต
หัวหน้ากลุ่มงานสถาปัตยกรรม
นายสินธุ์ชัย บุญปักษ์
หัวหน้ากลุ่มงานวิศวกรรมอาคาร
นายอธิยะ เมฆะกูล
สถาปนิก
นายสินธุ์ชัย บุญปักษ์ ส.สถ.1722
นางนภินทร กาญจนทวงษ์
วิศวกรโครงสร้าง
นายนนทพ ชูกูล ส.ว.7545
วิศวกรไฟฟ้า
นายจุญ มาสุขใจ ภฟก.2457
วิศวกรสุขาภิบาล
นายมนัสวี อาชระศิริ ภส.341
วิศวกรเครื่องกล
นายช่างเขียนแบบ
นางสิรกาญจน์ บุญสุ่ม

แบบ บ้านพักอาศัย 2 ชั้น
แบบที่ 073
ชื่อบ้าน ลีลาวดี
เจ้าของ
สถานที่

แบบแสดง
รูปตัดขยายห้องน้ำ 1 , 2
และรูปตัดขยายบันได

วันที่ :	เลขที่	รวม
30 พฤษภาคม 2557	A–14	17

แผ่นที่	รวมแผ่น
14	32

FILE :
รายการแก้ไขแบบ

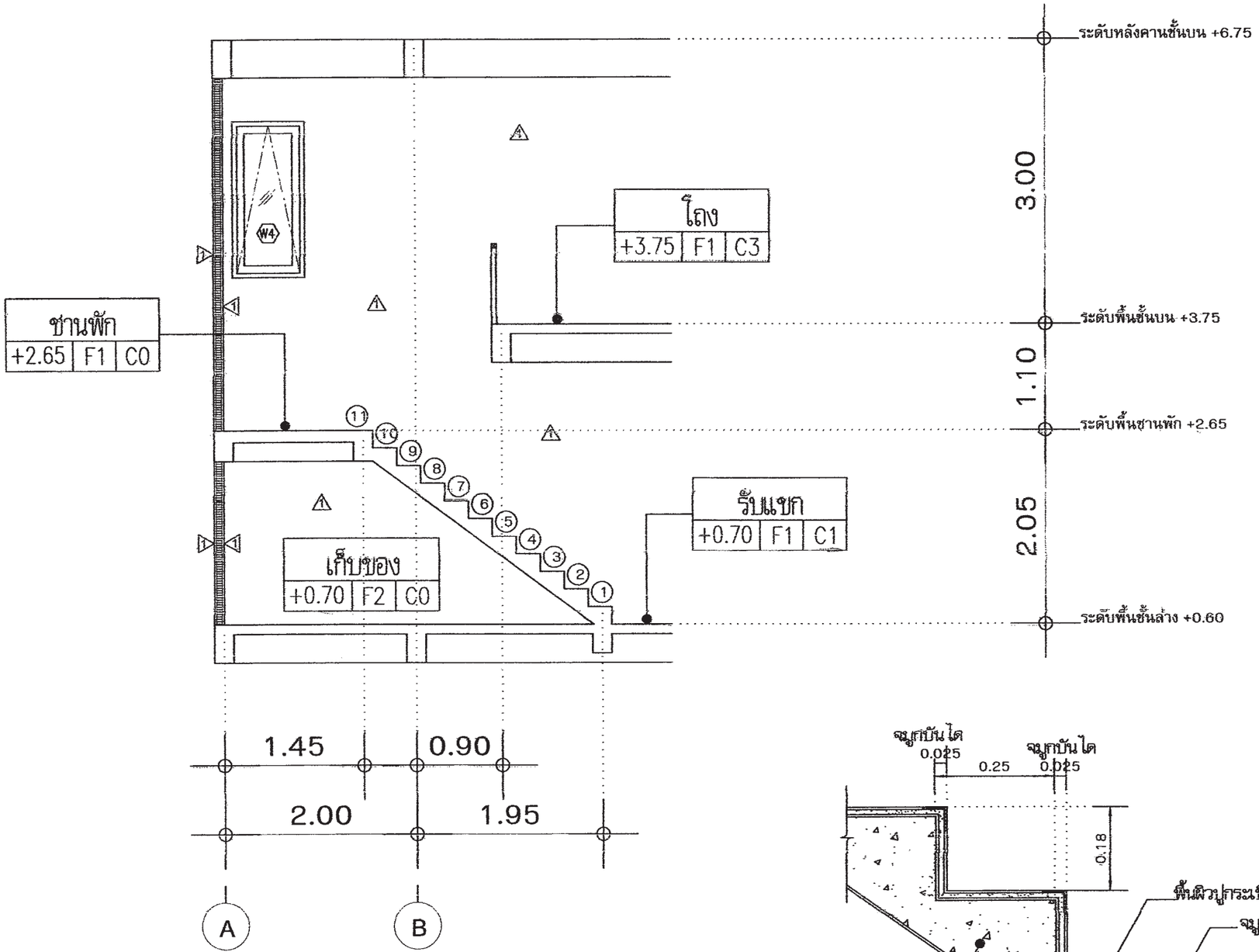

2
A–

รูปตัดขยายบันได
มาตราส่วน 1:50

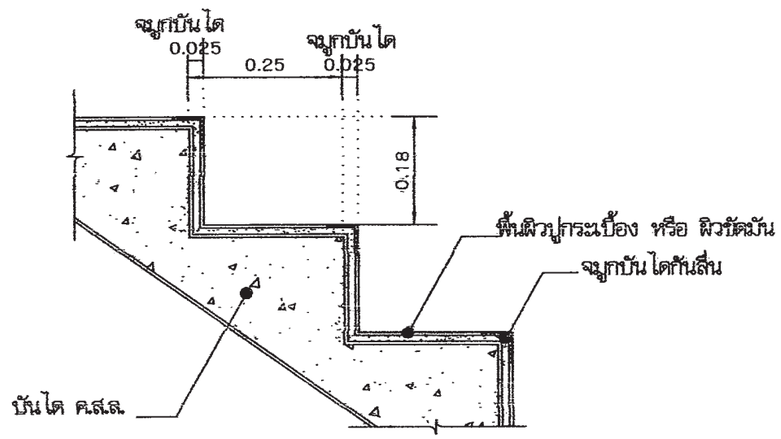

แบบขยายจมูกบันได
มาตราส่วน 1:10

สำนักการโยธา
กรุงเทพมหานคร

โครงการ
แบบบ้านยิ้มเพื่อประชาชน ระยะที่ 3

ตามนโยบาย
ม.ร.ว. สุขุมพันธุ์ บริพัตร
ผู้ว่าราชการกรุงเทพมหานคร
นายจุมพล สำเภาพล
รองผู้ว่าราชการกรุงเทพมหานคร
นางนินนาท ชลิตานนท์
ปลัดกรุงเทพมหานคร

ผู้อำนวยการสำนักการโยธา
รองผู้อำนวยการสำนักการโยธา
นายศรีศักดิ์ เลิศประพันธ์
ผู้อำนวยการสำนักงานออกแบบ
นายวัชรินทร์ บรรพต
หัวหน้ากลุ่มงานสถาปัตยกรรม
นายสินธุ์ชัย บุญปักษ์
หัวหน้ากลุ่มงานวิศวกรรมอาคาร
นายสริยะ เมฆะกูล

สถาปนิก
นายสินธุ์ชัย บุญปักษ์ ส.สถ.1722
นางนภินทร กรุณสุนทรพงษ์
วิศวกรโครงสร้าง
นายนงลภ ชูกุล ลย.7645
วิศวกรไฟฟ้า
นายชูญ มาสุขใจ ภฟก.2457
วิศวกรสุขาภิบาล
นายณัฐิ ตรชะลิธิ สส.34
วิศวกรเครื่องกล
นายช่างเขียนแบบ
นายสิทธิกานต์ บุญสุ

แบบ บ้านพักอาศัย 2 ชั้น
แบบที่ 073
ชื่อบ้าน สิลาวดี
เจ้าของ
สถานที่

แบบแสดง
รูปตัดขยายบันได
แบบขยายจมูกบันได

วันที่ :	แผ่นที่	รวม
30 พฤษภาคม 2557	A–15	17

แผ่นที่	รวมแผ่น
15	32

FILE :
รายการแก้ไขแบบ

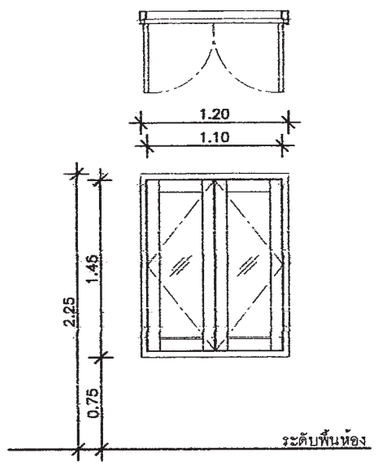

รายการ	W1
ลักษณะบาน	บานเปิดคู่
วงกบ	ไม้เนื้อแข็ง 2" x 4"
กรอบบาน	ไม้เนื้อแข็ง
ลูกฟัก	กระจก
อุปกรณ์	บานพับ ลูกบิด กลอน ครบชุด

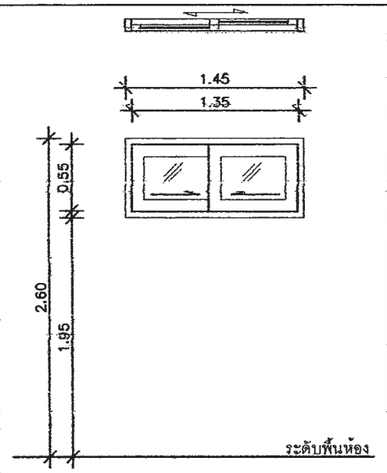

รายการ	W2
ลักษณะบาน	บานเลื่อนคู่ไปกลับ
วงกบ	2" x 4"
กรอบบาน	อลูมิเนียมอบสี
ลูกฟัก	กระจก
อุปกรณ์	บานพับ ลูกบิด กลอน ครบชุด

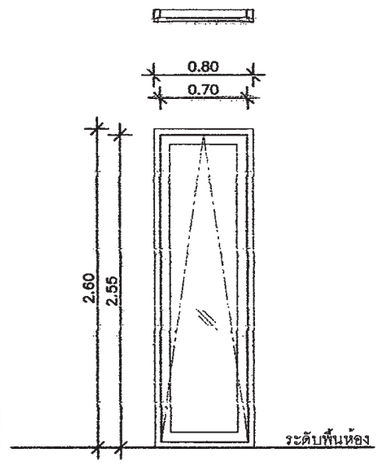

รายการ	W3
ลักษณะบาน	บานกระทุ้งเดี่ยว
วงกบ	2" x 4"
กรอบบาน	อลูมิเนียมอบสี
ลูกฟัก	กระจก
อุปกรณ์	บานพับ ลูกบิด กลอน ครบชุด

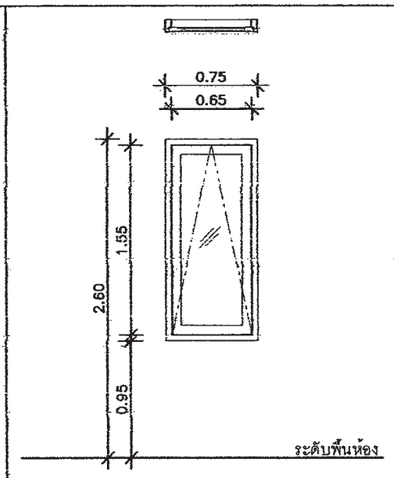

รายการ	W4
ลักษณะบาน	บานกระทุ้งเดี่ยว
วงกบ	2" x 4"
กรอบบาน	อลูมิเนียมอบสี
ลูกฟัก	กระจก
อุปกรณ์	บานพับ ลูกบิด กลอน ครบชุด

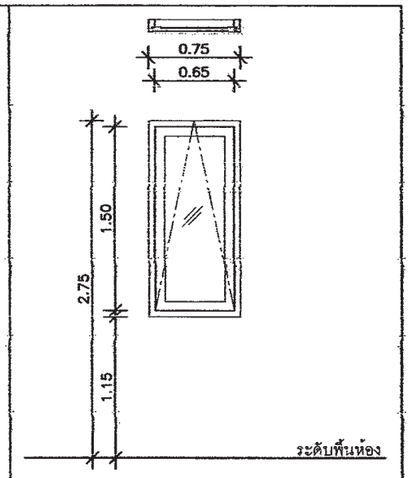

รายการ	W5
ลักษณะบาน	บานกระทุ้งเดี่ยว
วงกบ	2" x 4"
กรอบบาน	อลูมิเนียมอบสี
ลูกฟัก	กระจก
อุปกรณ์	บานพับ ลูกบิด กลอน ครบชุด

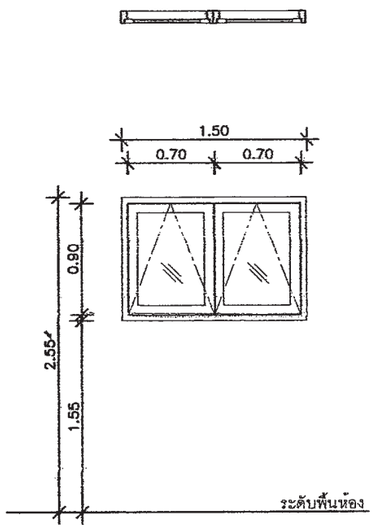

รายการ	W6
ลักษณะบาน	บานกระทุ้งคู่
วงกบ	2" x 4"
กรอบบาน	อลูมิเนียมอบสี
ลูกฟัก	กระจก
อุปกรณ์	บานพับ ลูกบิด กลอน ครบชุด

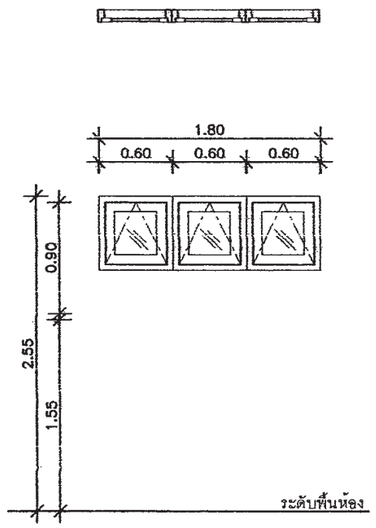

รายการ	W7
ลักษณะบาน	บานกระทุ้ง 3 บาน
วงกบ	2" x 4"
กรอบบาน	อลูมิเนียมอบสี
ลูกฟัก	กระจก
อุปกรณ์	บานพับ ลูกบิด กลอน ครบชุด

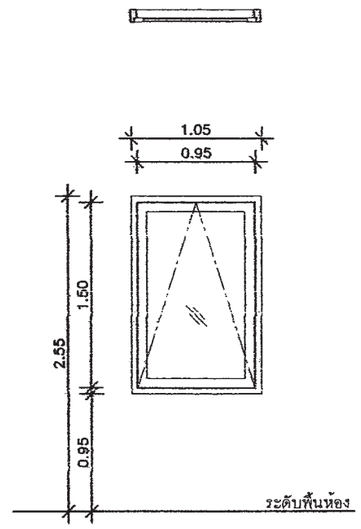

รายการ	W8
ลักษณะบาน	บานกระทุ้งเดี่ยว
วงกบ	2" x 4"
กรอบบาน	อลูมิเนียมอบสี
ลูกฟัก	กระจก
อุปกรณ์	บานพับ ลูกบิด กลอน ครบชุด

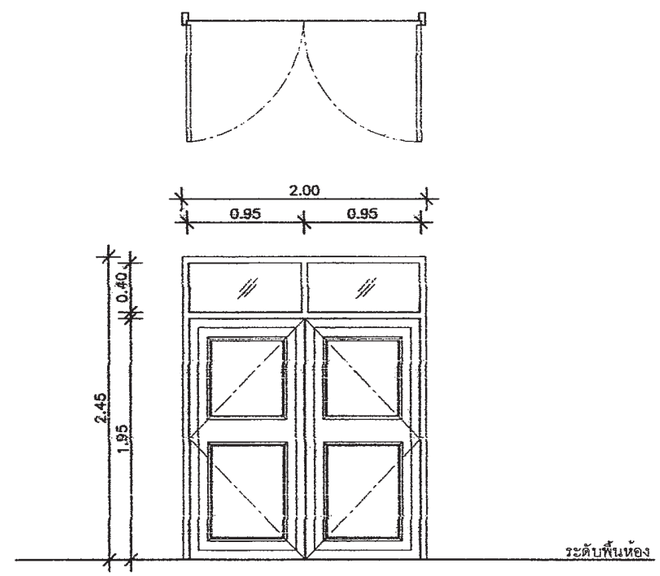

รายการ	ป1
ลักษณะบาน	บานเปิดคู่และกระจกติดตาย
วงกบ	ไม้เนื้อแข็ง 2" x 4"
กรอบบาน	ไม้เนื้อแข็ง
ลูกฟัก	ไม้เนื้อแข็งและกระจก
อุปกรณ์	บานพับ ลูกบิด กลอน ครบชุด

สำนักการโยธา
กรุงเทพมหานคร

โครงการ
แบบบ้านยั่มเพื่อประชาชน ระยะที่ 3

ตามนโยบาย
ม.ร.ว. สุขุมพันธุ์ บริพัตร
ผู้ว่าราชการกรุงเทพมหานคร
นายจุมพล สำเภาพล
รองผู้ว่าราชการกรุงเทพมหานคร
นางนินนาท ชลิตานนท์
ปลัดกรุงเทพมหานคร

ผู้อำนวยการสำนักการโยธา

รองผู้อำนวยการสำนักการโยธา
นายทวีศักดิ์ เนิดประพันธ์

ผู้อำนวยการสำนักงานออกแบบ
นายวัชินทร์ บรรพต

หัวหน้ากลุ่มงานสถาปัตยกรรม
นายสินธุ์ชัย บุญปักษ์

หัวหน้ากลุ่มงานวิศวกรรมอาคาร
นายอธิยะ เมละกูล

สถาปนิก
นายสินธุ์ชัย บุญปักษ์ ส.ผ.1722
นางนภินทร กรุณสุนทรงษ์

วิศวกรโครงสร้าง
นายนรเทพ ชูจูด ส.ว.7045

วิศวกรไฟฟ้า
นายจูญ มาสุจัจ ภท.2457

วิศวกรสุขาภิบาล
นายณัฐดี อรสะสิริ ภส.345

วิศวกรเครื่องกล

นายช่างเขียนแบบ
นายสิรภาณุพงศ์ บุญสุ่ย

แบบ บ้านพักอาศัย 2 ชั้น
แบบที่ 073
ชื่อบ้าน ลีลาวดี

เจ้าของ

สถานที่

แบบแสดง
แบบขยายประตู-หน้าต่าง

วันที่ :	แผ่นที่	รวม
30 พฤษภาคม 2557	A-16	17

แผ่นที่	รวมแผ่น
16	32

FILE :

รายการนกไขแบบ

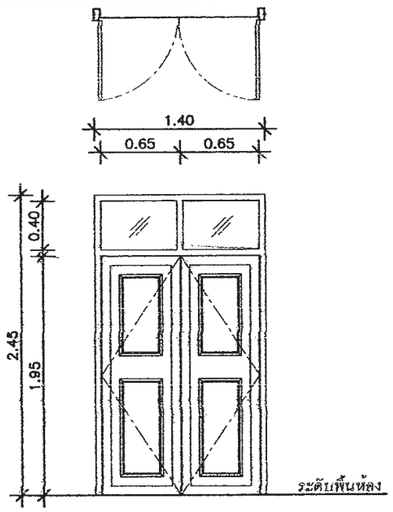

รายการ	ป2
ลักษณะบาน	บานเปิดคู่และกระจกติดตาย
วงกบ	ไม้เนื้อแข็ง 2" x 4"
กรอบบาน	ไม้เนื้อแข็ง
ลูกฟัก	ไม้เนื้อแข็งและกระจก
อุปกรณ์	บานพับ ลูกบิด กลอน ครบชุด

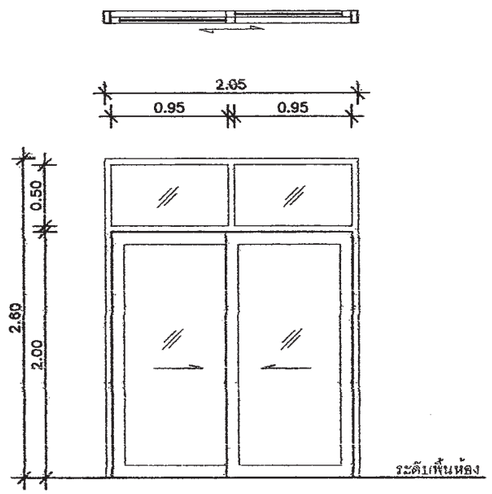

รายการ	ป3
ลักษณะบาน	บานเลื่อนคู่
วงกบ	2" x 4"
กรอบบาน	อลูมิเนียมอบสี
ลูกฟัก	กระจก
อุปกรณ์	บานพับ ลูกบิด กลอน ครบชุด

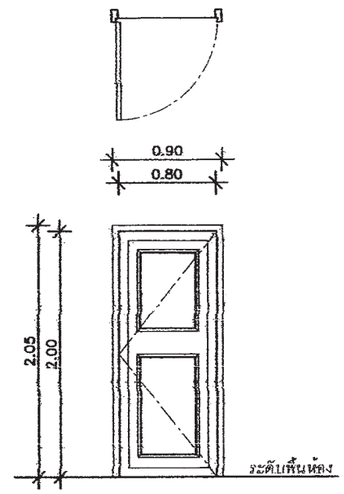

รายการ	ป4
ลักษณะบาน	บานเปิดเดี่ยว
วงกบ	ไม้เนื้อแข็ง 2" x 4"
กรอบบาน	ไม้เนื้อแข็ง
ลูกฟัก	ไม้เนื้อแข็ง
อุปกรณ์	ลูกบิด กลอน ครบชุด

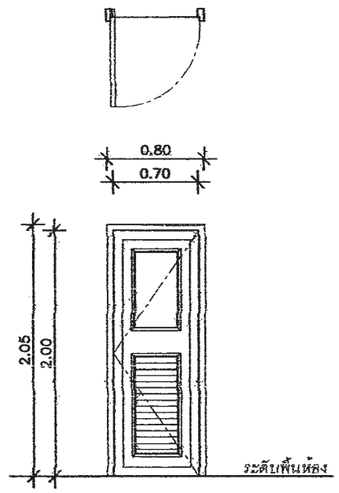

รายการ	ป5
ลักษณะบาน	บานเปิดเดี่ยว
วงกบ	ไม้เนื้อแข็ง 2" x 4"
กรอบบาน	ไม้เนื้อแข็ง
ลูกฟัก	ไม้เนื้อแข็ง
อุปกรณ์	บานพับ ลูกบิด กลอน ครบชุด

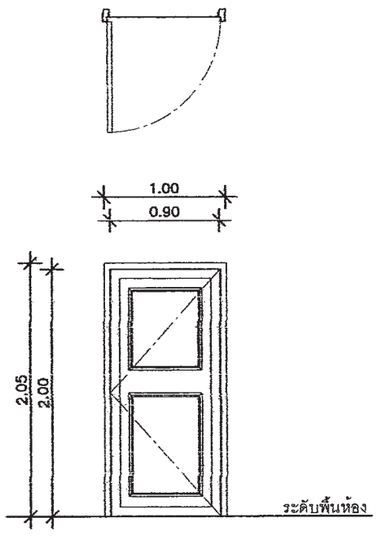

รายการ	ป6
ลักษณะบาน	บานเปิดเดี่ยว
วงกบ	ไม้เนื้อแข็ง 2" x 4"
กรอบบาน	ไม้เนื้อแข็ง
ลูกฟัก	ไม้เนื้อแข็ง
อุปกรณ์	บานพับ ลูกบิด กลอน ครบชุด

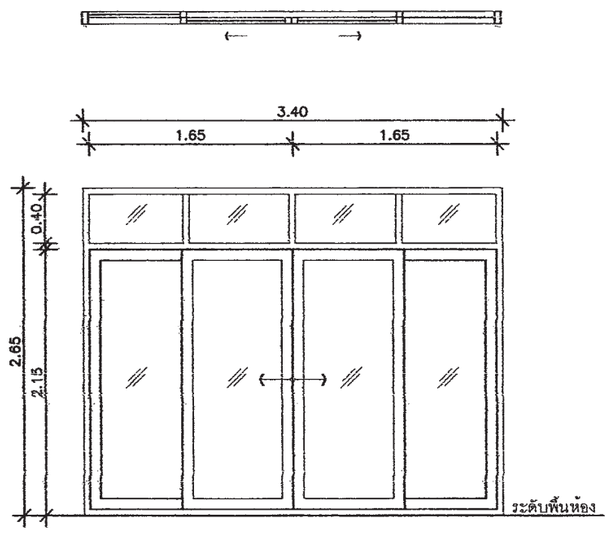

รายการ	ป7
ลักษณะบาน	บานเลื่อนคู่และกระจกติดตาย
วงกบ	2" x 4"
กรอบบาน	อลูมิเนียมอบสี
ลูกฟัก	กระจก
อุปกรณ์	บานพับ ลูกบิด กลอน ครบชุด

รายการประกอบแบบ ประตู-หน้าต่าง

- วงกบ กรอบบานอลูมิเนียมอบสี (จะระบุสีภายหลัง)
- ขนาดวงกบต้องเพียงพอที่จะรับน้ำหนักและแรงกระแทก
- กระจกที่ใช้จะระบุตัดแสงภายหลัง
- วัสดุ , อุปกรณ์ ,บานพับ ลูกบิด กลอน รางเลื่อน บานมุ้งลวด ครบชุด
- ก่อนติดตั้งประตูและหน้าต่าง จะต้องตรวจสอบ ระยะ ขนาดให้ถูกต้อง จากสถานที่ก่อสร้างจริง
- ให้จัดทำเอ็น คอนกรีตเสริมเหล็ก รอบประตู และ หน้าต่าง 0.10 x 0.10 ม. โดยรอบและเสริมเหล็ก ป-Ø 9 mm.@0.20 (ยกเว้นกรณีที่ด้านใดด้านหนึ่ง ติดเสาหรือติดโครงสร้าง) เหล็กยืน Ø 9 mm. 2 เส้น

สำนักการโยธา
กรุงเทพมหานคร

โครงการ
แบบบ้านยิ้มเพื่อประชาชน ระยะที่ 3

ตามนโยบาย
ม.ร.ว. สุขุมพันธุ์ บริพัตร
ผู้ว่าราชการกรุงเทพมหานคร
นายจุมพล สำเภาพล
รองผู้ว่าราชการกรุงเทพมหานคร
นางนินนาท ชลิตานนท์
ปลัดกรุงเทพมหานคร

ผู้อำนวยการสำนักการโยธา
รองผู้อำนวยการสำนักการโยธา
นายทวีศักดิ์ เลิศประพันธ์
ผู้อำนวยการสำนักงานออกแบบ
นายวัชรินทร์ บรรจด
หัวหน้ากลุ่มงานสถาปัตยกรรม
นายสินธุชัย บุญปักษ์
หัวหน้ากลุ่มงานวิศวกรรมอาคาร
นายอริยะ เมละกูล
สถาปนิก
นายสินธุชัย บุญปักษ์ ส.ผ.1722
นางนภินทร กาญจนพงษ์
วิศวกรโครงสร้าง
นายนรเทพ ฐาปุล ผว.7845
วิศวกรไฟฟ้า
นายจุญ มนสุชโค ภฟ.2457
วิศวกรสุขาภิบาล
นายเมนัสศิ ชาละสิริ สส.341
วิศวกรเครื่องกล
นายร่างเขียนแบบ
นายศักดาพูลย์ บุญสนุ่ม

แบบ บ้านพักอาศัย 2 ชั้น
แบบที่ 073
ชื่อบ้าน ลีลาวดี
เจ้าของ
สถานที่

แบบแสดง
แบบขยายประตู- หน้าต่าง

วันที่ :	แผ่นที่	รวม
30 พฤษภาคม 2557	A-17	17

แผ่นที่	รวมแผ่น
17	32

FILE :
รายการแก้ไขแบบ

รายการประกอบแบบด้านวิศวกรรมโยธา

1. ซีเมนต์

1.1 ส่วนผสมของโครงสร้างคอนกรีตเสริมเหล็กทั้งหมดต้องใช้ PORTLAND CEMENT ประเภทที่ 1 ที่มีคุณสมบัติตามมาตรฐานผลิตภัณฑ์อุตสาหกรรมเท่านั้น

1.2 ถ้าไม่ได้ระบุเป็นอย่างอื่น ต้องมีส่วนผสมของซีเมนต์ไม่น้อยกว่า325กิโลกรัมต่อคอนกรีต1ลูกบาศก์เมตร

2. คอนกรีต

2.1 คอนกรีตที่ใช้สำหรับงานโครงสร้างของอาคารเช่นเสาเข็ม , ฐานราก , เสา และพื้น ฯลฯ ต้องมีกำลังอัดประลัยไม่น้อยกว่า 180ksc เมื่ออายุ 28วัน โดยทดสอบจากแท่งคอนกรีตตัวอย่างรูปทรงกระบอก 150x300มม.

2.2 ADMIXTURE ที่ใช้ต้องมีคุณสมบัติตาม ASTM หรือ BS

3. งานเหล็ก

3.1 คุณสมบัติของเหล็กเสริมคอนกรีต มีดังนี้

ชนาดเหล็กเสริม mm.	ชั้นคุณภาพ	มาตรฐาน	หมายเหตุ
RB6 , RB9	SR-24	มอก. 20-2543	
DB12 ขึ้นไป	SD-40	มอก. 24-2548	

3.2 เหล็กรูปพรรณ , เหล็กกลวงสำหรับก่อสร้าง

3.2.1 เหล็กรูปพรรณที่จะใช้ต้องมีคุณสมบัติตาม มอก. 1227-2539 , มอก. 1228-2549 หรือ JIS เหล็กกลวงที่ใช้ต้องมีคุณสมบัติตาม มอก. 107-2533 หรือ JIS และเหล็กรูปพรรณเชื่อมประกอบจะต้องมีคุณสมบัติตาม มอก. 1303-2538

3.2.2 เหล็กรูปพรรณทั้งหมดต้องเป็นของใหม่ ไม่เคยใช้งานมาก่อน ตรงไม่บิดเบี้ยว ไม่มีรอยตำหนิ ไม่มีสนิมกร่อน ไม่เปื้อนสี หรือน้ำมัน

3.2.3 การต่อเหล็กรูปพรรณ ถ้าไม่จำเป็นจริงๆแล้วห้ามต่อ ในกรณีที่มีการต่อเหล็ก รอยต่อของเหล็กต้องมีกำลังมากกว่าหรือเท่ากับเหล็กที่ไม่มีรอยต่อ การต่อให้ต่อจุดเดียวเท่านั้น และการต่อให้เป็นไปตามมาตรฐาน AISC

3.2.4 การประกอบการติดตั้ง ให้ดำเนินการตามมาตรฐาน AISC หรือตามมาตรฐานสำหรับอาคารเหล็กรูปพรรณของ วสท. ที่ 1015-40

3.2.5 ผู้รับจ้างจะต้องทำ ค้ำยัน ยึดโครง ให้เพียงพอเพื่อยึดโครงสร้างให้แน่นหนาอยู่ในแนวและตำแหน่งที่ต้องการ

3.2.6 องค์อาคารที่วางทาบหรือต่อเชื่อมจะต้องวางให้แนบสนิทเต็มหน้า

3.2.7 การเชื่อมต่อทั้งหมดให้ใช้วิธีเชื่อมด้วยไฟฟ้าการ (ELECTRLC ARC WELDING) โดยตลอดผิวหน้าสัมผัสการเชื่อมให้เป็นไปตามมาตรฐาน AWS ขนาดของรอยเชื่อมต้องไม่น้อยกว่าความหนาของแผ่นเหล็ก

3.2.8 ถ้าไม่ได้กำหนดให้เป็นอย่างอื่น รอยต่อระหว่างชิ้นส่วนเหล็กต่างๆ ให้ใช้วิธีเชื่อมตะเข็บตลอดแนวชน

3.2.9 ผิวหน้าที่จะทำการเชื่อม ต้องสะอาดปราศจากสะเก็ดร่อน สนิมกรัน ไขมัน สี หรือสิ่งแปลกปลอมอื่นใด

3.2.10 ลวดเชื่อมต้องมีคุณสมบัติตาม มอก. หรือ AWS หรือ AISC

3.2.11 ให้ทาด้วยสีกันสนิมไม่น้อยกว่า 2 ชั้น คุณภาพเทียบเท่า RUST O-LEAM , JOTAN , SIKKENS

4. เสาเข็ม

4.1 เสาเข็มคอนกรีตอัดแรง เป็นเสาเข็มของ MP , GPS , GEL , CPM , T-COM หรือเทียบเท่า หรือเสาเข็มเจาะ(ตามแบบแสดง)

- เสาเข็มคอนกรีตอัดแรง ขนาด ⊙ -0.15x0.15ม.
- เสาเข็มคอนกรีตอัดแรง ขนาด I -0.18x0.18ม.พื้นที่หน้าตัดไม่น้อยกว่า 253 ตร.ซม.
- เสาเข็มคอนกรีตอัดแรง ขนาด I -0.22x0.22ม.พื้นที่หน้าตัดไม่น้อยกว่า 351 ตร.ซม.
- เสาเข็มคอนกรีตอัดแรง ขนาด I -0.26x0.26ม.พื้นที่หน้าตัดไม่น้อยกว่า 455 ตร.ซม.
- เสาเข็มเจาะ ขนาด ø0.35 ม.

4.2 กำลังรับน้ำหนักบรรทุกและความยาวเสาเข็มให้พิจารณาตามแบบรายละเอียด โดยความยาวเสาเข็มที่แท้จริง ณ ตำแหน่งที่ตั้งโครงการ อาจมีการเปลี่ยนแปลง แต่ทั้งนี้ให้กำหนดและตรวจสอบอีกครั้งโดยวิศวกรผู้ควบคุมงาน โดยเสาเข็มจะต้องมีกำลังรับน้ำหนักบรรทุกได้ไม่น้อยกว่าที่กำหนดตามแบบ

5. ระบบกันซึม

5.1 รายละเอียดและคุณสมบัติ

ส่วนของอาคาร	ชนิดและผลิตภัณฑ์	ผลิตภัณฑ์คุณภาพเทียบเท่า
- หลังคา ค.ส.ล. - ห้องน้ำ	น้ำยาเคมีแบบกันซึม	BRUSHBOND ของ FOSROC LANKO 225 ของ DAVCO

6. ทั่วไปและการเตรียมงาน

6.1 รายการประกอบแบบอื่นใดที่ไม่ได้กำหนดไว้ให้ถือปฏิบัติตาม "บทกำหนดทั่วไปสำหรับการก่อสร้างอาคารคอนกรีตเสริมเหล็กของ วสท. "เป็นเกณฑ์

6.2 เนื่องจากคุณสมบัติของดินในกรุงเทพมหานคร แต่ละพื้นที่เขตมีความแตกต่างกันในด้านความสามารถในการรับน้ำหนักบรรทุกและมีระดับความลึกของชั้นทรายที่แตกต่างกัน ฉะนั้นก่อนทำการก่อสร้าง เจ้าของอาคารและผู้รับจ้างต้องตรวจสอบความเหมาะสมของความยาวเสาเข็ม เพื่อให้มีค่าการรับน้ำหนักบรรทุกของเสาเข็มได้ไม่น้อยกว่าแบบที่กำหนดไว้

6.3 หากมีอุปสรรคในการเข้าพื้นที่ก่อสร้าง อันจะทำให้เกิดผลกระทบความเดือดร้อนรำคาญ และเกิดความเสียหายจากการใช้เสาเข็มตอกกับอาคารข้างเคียง ให้สามารถใช้เสาเข็มเจาะเทียบเคียงความสามารถในการรับน้ำหนักบรรทุกได้

สำนักการ โยธา
กรุงเทพมหานคร

โครงการ
แบบบ้านยิ้มเพื่อประชาชน ระยะที่ 3

ตามนโยบาย
ม.ร.ว. สุขุมพันธุ์ บริพัตร
ผู้ว่าราชการกรุงเทพมหานคร
นายจุมพล สำเภาพล
รองผู้ว่าราชการกรุงเทพมหานคร
นางนินนาท ชลิตานนท์
ปลัดกรุงเทพมหานคร

ผู้อำนวยการสำนักการโยธา
รองผู้อำนวยการสำนักการโยธา
นายทวีศักดิ์ เศิดประพันธ์
ผู้อำนวยการสำนักงานออกแบบ
นายวัชรินทร์ บรรจด
หัวหน้ากลุ่มงานสถาปัตยกรรม
นายสินธุชัย บุญปักษ์
หัวหน้ากลุ่มงานวิศวกรรมอาคาร
นายสิทธะ เมฆะกูต
สถาปนิก
นายสินธุชัย บุญปักษ์ ส.สถ.1722
นางนภินทร กาญจนทรวงษ์
วิศวกรโครงสร้าง
นายศิรา คงศรี สย.5244
วิศวกรไฟฟ้า
นายจรูญ มาสุรใจ ภฟก.2457
วิศวกรสุขาภิบาล
นายมนัสวี ชารยะศิริ ภส.341
วิศวกรเครื่องกล
นายช่างเขียนแบบ
นายธิติ สถะบดี

แบบ บ้านพักอาศัย 2 ชั้น
แบบที่ 073
ชื่อบ้าน ลีลาวดี
เจ้าของ
สถานที่

แบบแสดง
รายการประกอบแบบโครงสร้าง

วันที่ :	เลขที่	รวม
30 พฤษภาคม 2557	S-01	8

แผ่นที่	รวมแผ่น
18	32

FILE :
รายการแก้ไขแบบ

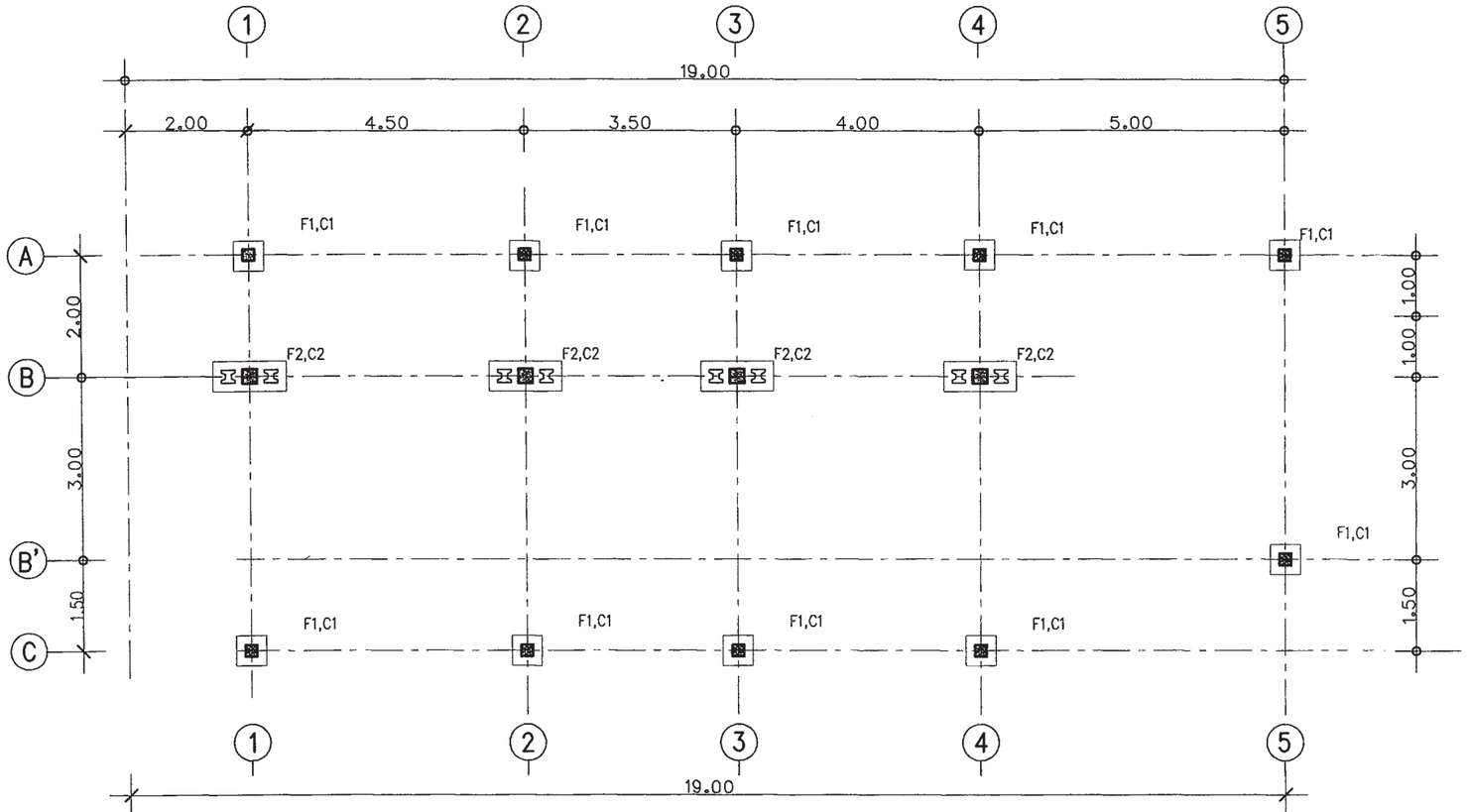

แปลนฐานราก ตอม่อ

มาตราส่วน 1 : 100

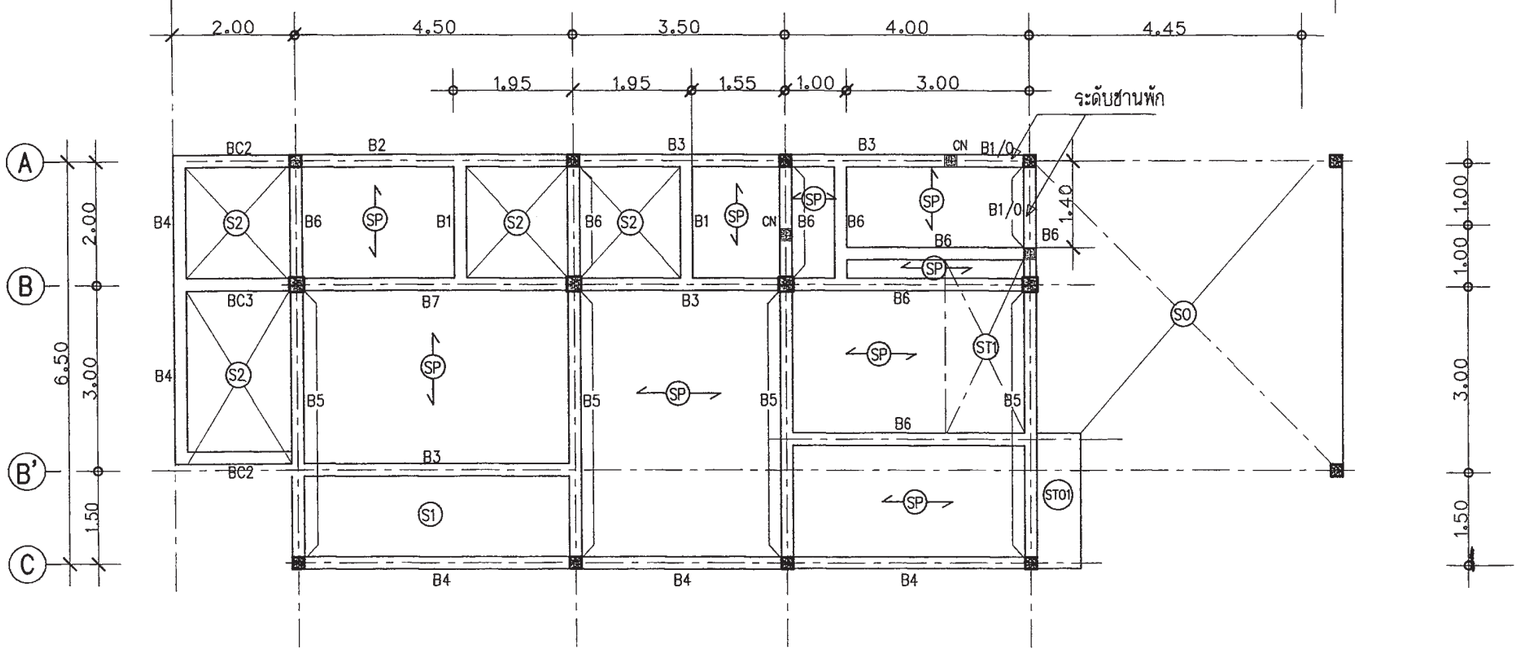

แปลนคานพื้น ชั้นล่าง

มาตราส่วน 1 : 100

สำนักการโยธา
กรุงเทพมหานคร

โครงการ

แบบบ้านยิ้มเพื่อประชาชน ระยะที่ 3

ตามนโยบาย

ม.ร.ว. สุขุมพันธุ์ บริพัตร
ผู้ว่าราชการกรุงเทพมหานคร

นายจุมพล สำเภาพล
รองผู้ว่าราชการกรุงเทพมหานคร

นางนินนาท ชลิตานนท์
ปลัดกรุงเทพมหานคร

ผู้อำนวยการสำนักการโยธา

รองผู้อำนวยการสำนักการโยธา
นายทวีศักดิ์ เลิศประพันธ์

ผู้อำนวยการสำนักงานออกแบบ
นายวัชรินทร์ บรรพต

หัวหน้ากลุ่มงานสถาปัตยกรรม
นายสินธุชัย บุญปักษ์

หัวหน้ากลุ่มงานวิศวกรรมอาคาร
นายศรียะ แสะกูล

สถาปนิก
นายสินธุชัย บุญปักษ์ ส.สถ.1722
นางนภินทร การุณสุนทรวงษ์

วิศวกรโครงสร้าง
นายศิรา คงศรี สย.5244

วิศวกรไฟฟ้า
นายจรูญ มาสุขใจ ภฟก.2457

วิศวกรสุขาภิบาล
นายมนัสวี อาชระศิริ ภส.341

วิศวกรเครื่องกล

นายช่างเขียนแบบ
นายธิติ สถะเต็

แบบ บ้านพักอาศัย 2 ชั้น
แบบที่ 073
ชื่อบ้าน ลีลาวดี

เจ้าของ

สถานที่

แบบแสดง
แปลนตำแหน่งฐานราก
แปลนคาน พื้น ชั้นล่าง

วันที่ :	เลขที่	รวม
30 พฤษภาคม 2557	S-02	8

แผ่นที่	รวมแผ่น
19	32

FILE :

รายการแก้ไขแบบ

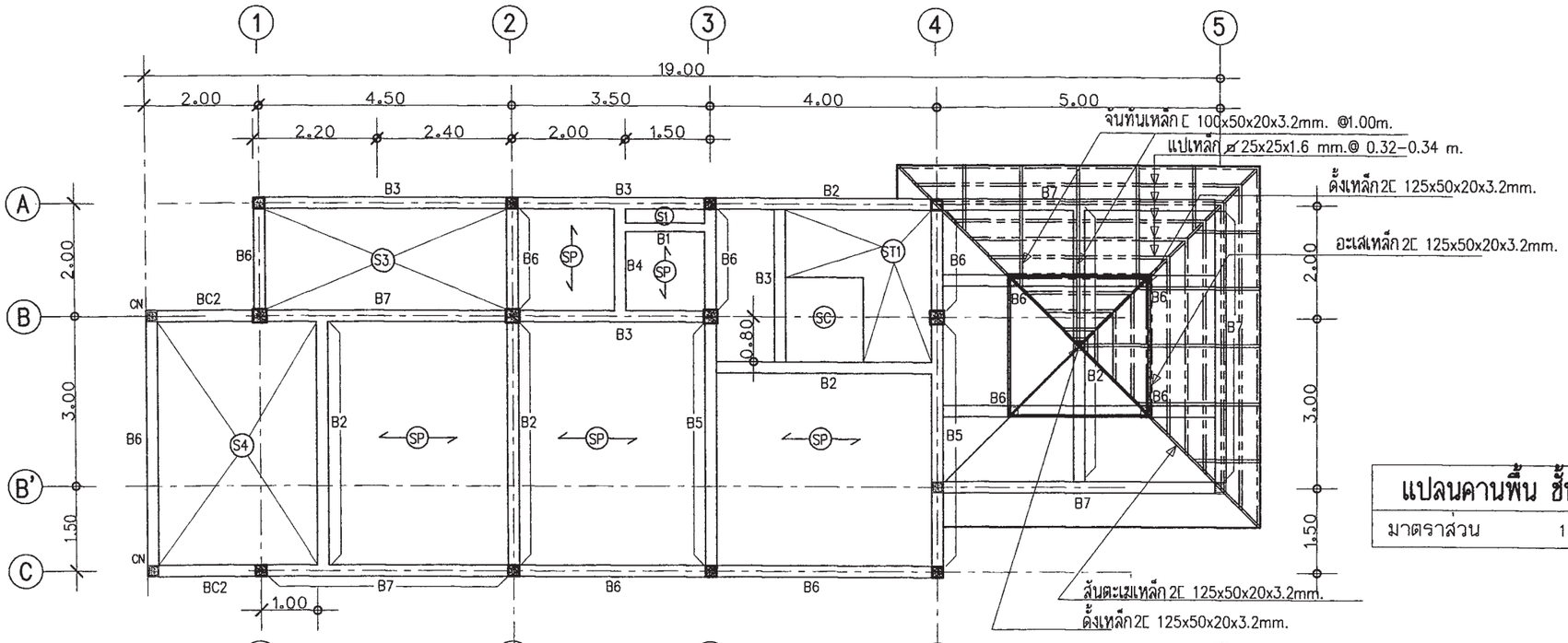

แปลนคานพื้น ชั้นบน

มาตราส่วน 1 : 100

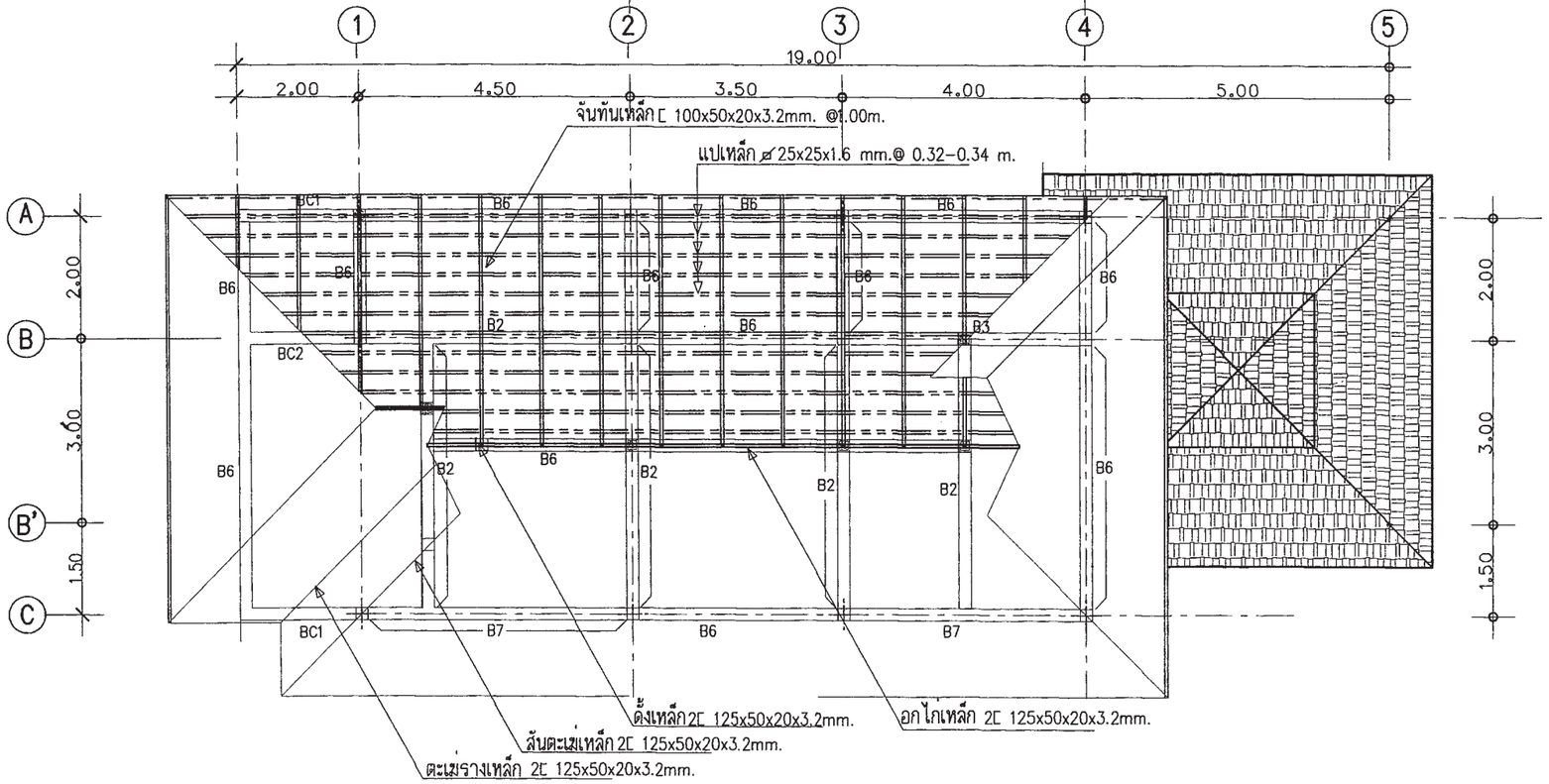

แปลนคานหลังคา

มาตราส่วน 1 : 100

สำนักการโยธา
กรุงเทพมหานคร

โครงการ

แบบบ้านยั่มเพื่อประชาชน ระยะที่ 3

ตามนโยบาย

ม.ร.ว. สุขุมพันธุ์ บริพัตร
ผู้ว่าราชการกรุงเทพมหานคร

นายจุมพล สำเภาพล
รองผู้ว่าราชการกรุงเทพมหานคร

นางนินนาท ชลิตานนท์
ปลัดกรุงเทพมหานคร

ผู้อำนวยการสำนักการโยธา	
รองผู้อำนวยการสำนักการโยธา	
นายทวีศักดิ์ เลิศประพันธ์	
ผู้อำนวยการสำนักงานออกแบบ	
นายวัชรินทร์ บรรพต	
หัวหน้ากลุ่มงานสถาปัตยกรรม	
นายสินธุชัย บุญปักษ์	
หัวหน้ากลุ่มงานวิศวกรรมอาคาร	
นายอธิยะ เผ่ะกูล	
สถาปนิก	
นายสินธุชัย บุญปักษ์ ส.สถ.1722	
นางนภินทร กาฐุณฐนทรวงษ์	
วิศวกรโครงสร้าง	
นายศิชา คงศิริ สย.5244	
วิศวกรไฟฟ้า	
นายจรูญ มาสุขใจ ภฟก.2457	
วิศวกรสุขาภิบาล	
นายมนัศวี อาชยะศิริ ภส.341	
วิศวกรเครื่องกล	
นายช่างเขียนแบบ	
นายธิติ สถะเต	

แบบ บ้านพักอาศัย 2 ชั้น

แบบที่ 073

ชื่อบ้าน ลีลาวดี

เจ้าของ

สถานที่

แบบแสดง

แปลนคาน - พื้น ชั้นบน

แปลนคาน โครงหลังคา

วันที่ :	เลขที่	รวม
30 พฤษภาคม 2557	S-03	8

แผ่นที่	รวมแผ่น
20	32

FILE :

รายการแก้ไขแบบ

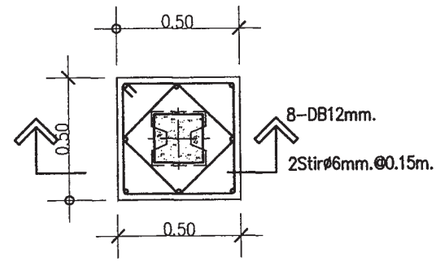

แบบขยาย	F1
มาตราส่วน	1 : 25

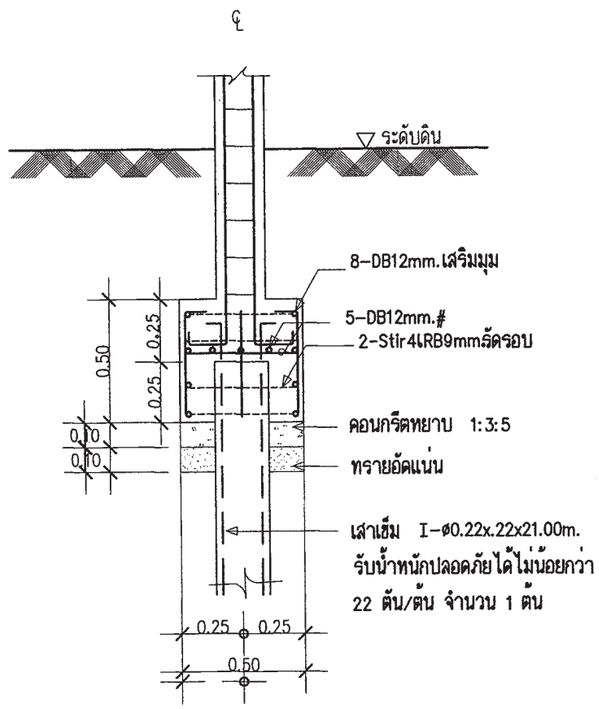

รูปตัด	F1
มาตราส่วน	1 : 25

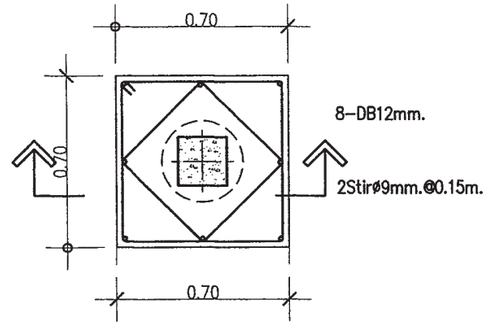

แบบขยาย	F1A
มาตราส่วน	1 : 25

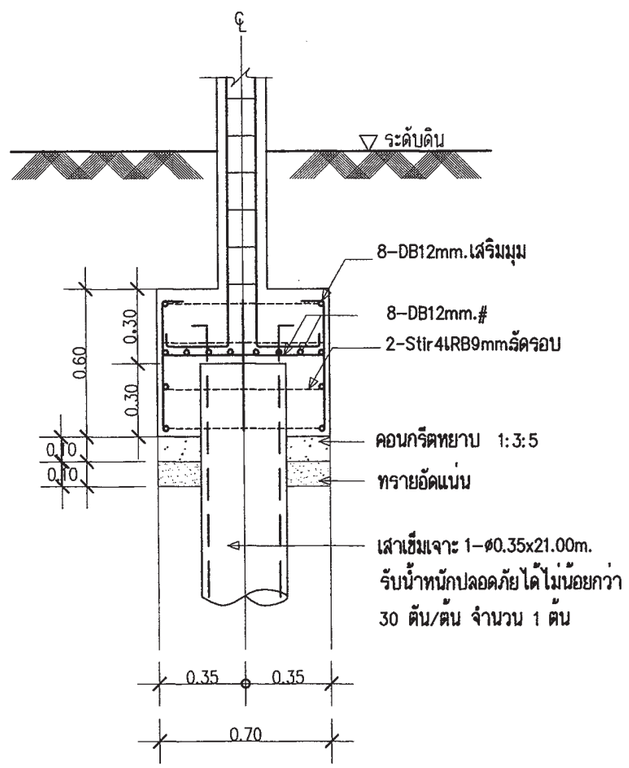

รูปตัด	F1A
มาตราส่วน	1 : 25

COLUMN	C1	C2
หลังคา		
ชั้น2		
ชั้น1		0.20 / 0.20 — 4-DB12mm. Stirl6mm.@0.15m.
ตอม่อ	0.20 / 0.20 — 4-DB12mm. Stirl6mm.@0.15m.	0.25 / 0.25 — 8-DB12mm. 2-Stirl9mm.@0.15m.

แบบขยายเสา
มาตราส่วน 1 : 25

หมายเหตุ

กรณีใช้ฐานราก เสาเข็มเจาะแทนฐานรากเสาเข็มตอก

ใช้ใช้เทียบดังนี้ F1=F1A , F2=F2A ,F3=F3A

สำนักการโยธา
กรุงเทพมหานคร

โครงการ

แบบบ้านยิ้มเพื่อประชาชน ระยะที่ 3

ตามนโยบาย

ม.ร.ว. สุขุมพันธุ์ บริพัตร
ผู้ว่าราชการกรุงเทพมหานคร

นายจุมพล สำเภาพล
รองผู้ว่าราชการกรุงเทพมหานคร

นางนินนาท ชลิตานนท์
ปลัดกรุงเทพมหานคร

ผู้อำนวยการสำนักการโยธา

รองผู้อำนวยการสำนักการโยธา
นายทวีศักดิ์ เลิศประพันธ์

ผู้อำนวยการสำนักงานออกแบบ
นายวัชรินทร์ บรรพต

หัวหน้ากลุ่มงานสถาปัตยกรรม
นายสินธุชัย บุญปักษ์

หัวหน้ากลุ่มงานวิศวกรรมอาคาร
นายสริยะ เมฆะกูล

สถาปนิก
นายสินธุชัย บุญปักษ์ ส.สถ.1722
นางนภินทร กาฐมสุนทรวงษ์

วิศวกรโครงสร้าง
นายศิชา คงศรี สย.5244

วิศวกรไฟฟ้า
นายจรูญ มาสุรใจ ภฟก.2457

วิศวกรสุขาภิบาล
นายมนัสวี อาชยะศิริ ภส.341

วิศวกรเครื่องกล

นายช่างเขียนแบบ
นายธิติ สถะบดี

แบบ	บ้านพักอาศัย 2 ชั้น
แบบที่	073
ชื่อบ้าน	ลีลาวดี
เจ้าของ	
สถานที่	

แบบแสดง

แบบขยายโครงสร้าง 1

วันที่ :	เลขที่	รวม
30 พฤษภาคม 2557	S-04	8

แผ่นที่	รวมแผ่น
21	32

FILE :

รายการแก้ไขแบบ

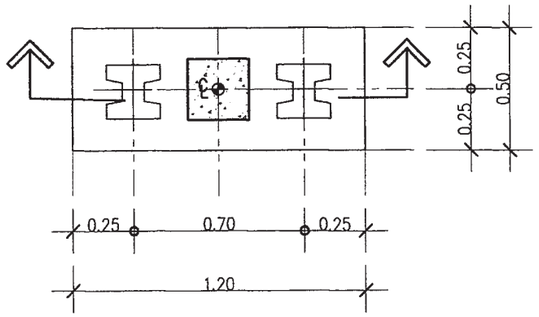

แบบขยาย	F2
มาตราส่วน	1 : 25

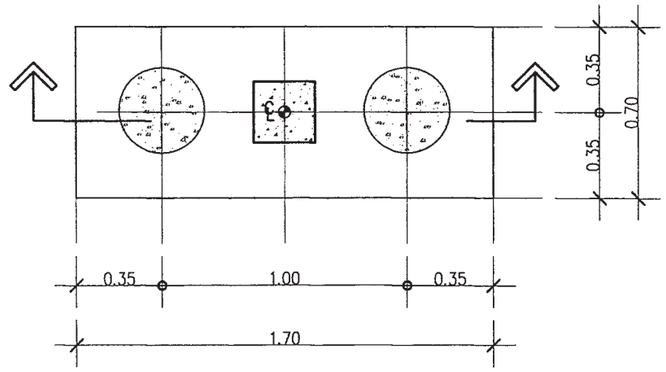

แบบขยาย	F2A
มาตราส่วน	1 : 25

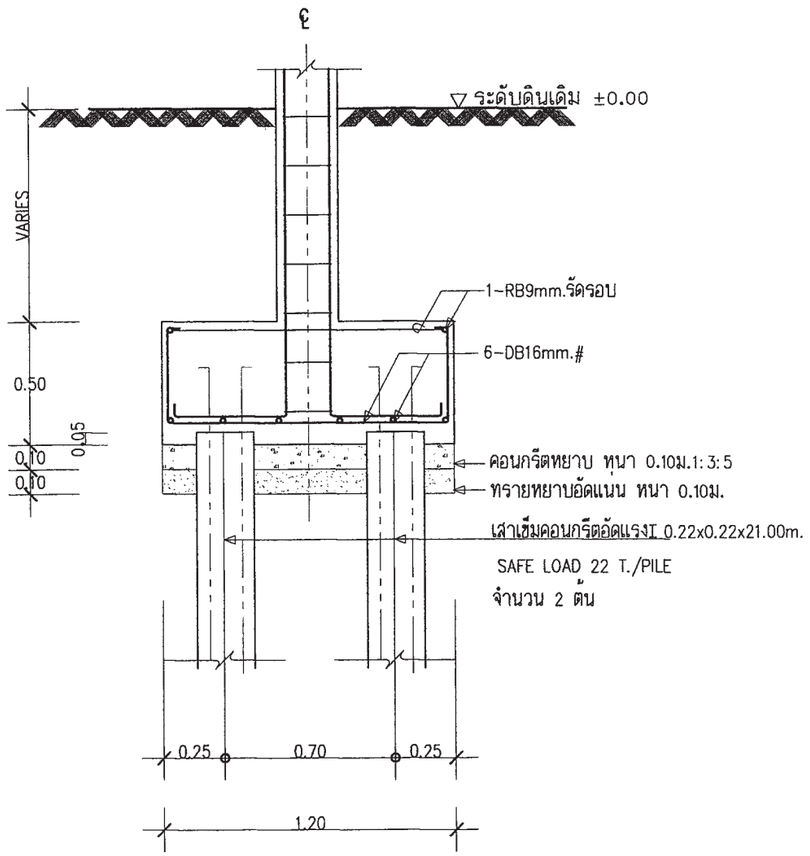

รูปตัด	F2
มาตราส่วน	1 : 25

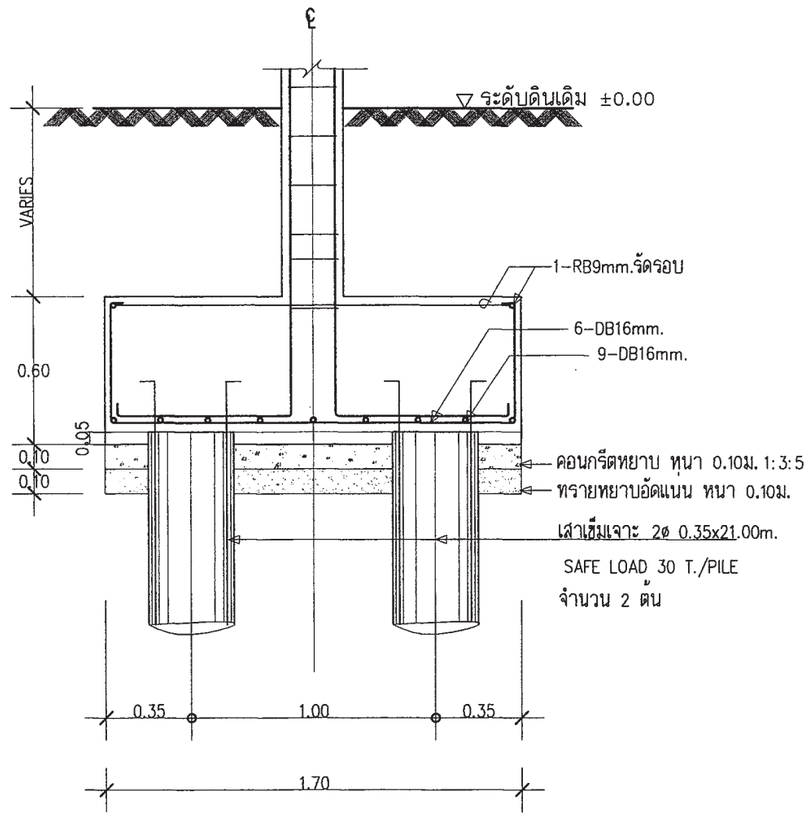

รูปตัด	F2A
มาตราส่วน	1 : 25

หมายเหตุ

กรณีใช้ฐานราก เสาเข็มเจาะแทนฐานรากเสาเข็มตอก ใช้ใช้เทียบดังนี้ F1=F1A , F2=F2A ,F3=F3A

สำนักการโยธา
กรุงเทพมหานคร

โครงการ
แบบบ้านยิ้มเพื่อประชาชน ระยะที่ 3

ตามนโยบาย
ม.ร.ว. สุขุมพันธุ์ บริพัตร
ผู้ว่าราชการกรุงเทพมหานคร
นายจุมพล สำเภาพล
รองผู้ว่าราชการกรุงเทพมหานคร
นางนินนาท ชลิตานนท์
ปลัดกรุงเทพมหานคร

ผู้อำนวยการสำนักการโยธา
รองผู้อำนวยการสำนักการโยธา
นายทวีศักดิ์ เลิศประพันธ์
ผู้อำนวยการสำนักงานออกแบบ
นายวัชรินทร์ บรรหต
หัวหน้ากลุ่มงานสถาปัตยกรรม
นายสินธุ์ชัย บุญปักษ์
หัวหน้ากลุ่มงานวิศวกรรมอาคาร
นายอธิยะ เมฆะกูล

สถาปนิก
นายสินธุ์ชัย บุญปักษ์ ส.สถ.1722
นางนภินทร กรุณสุนทรวงษ์
วิศวกรโครงสร้าง
นายศิชา คงศรี สย.5244
วิศวกรไฟฟ้า
นายจรูญ มาสุขใจ ภฟก.2457
วิศวกรสุขาภิบาล
นายมนัสวี อาระยะศิริ ภส.341
วิศวกรเครื่องกล
นายช่างเขียนแบบ
นายธิติ สถะปดี

แบบ บ้านพักอาศัย 2 ชั้น
แบบที่ 073
ชื่อบ้าน ลิลาวดี
เจ้าของ
สถานที่

แบบแสดง
แบบขยายโครงสร้าง 2

วันที่ :	เลขที่	รวม
30 พฤษภาคม 2557	S-05	8

แผ่นที่	รวมแผ่น
22	32

FILE :
รายการแก้ไขแบบ

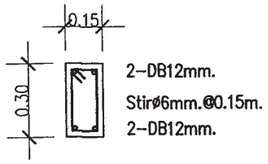

B1

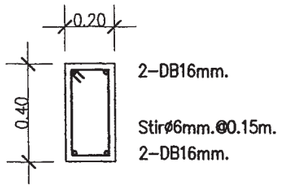

B6

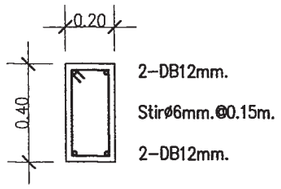

B4

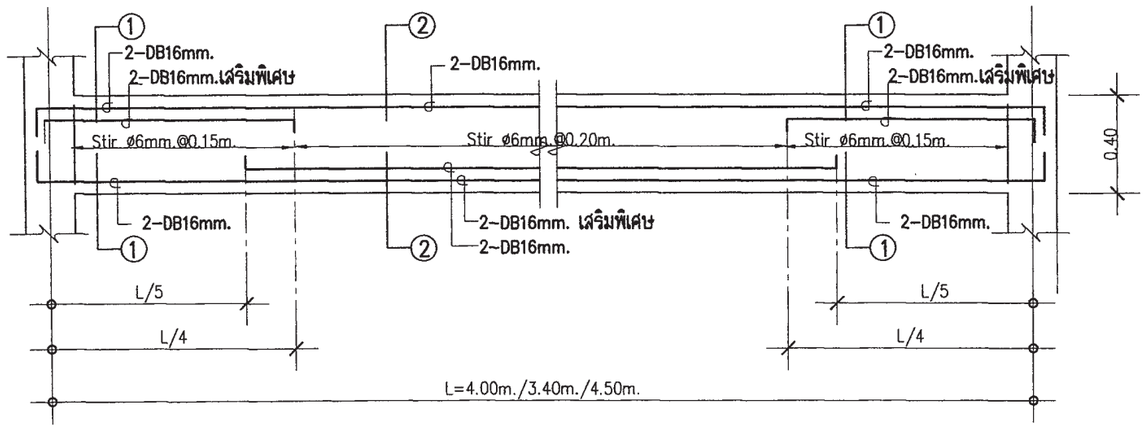

LONG SECTION B2

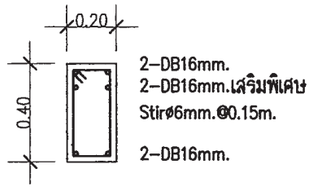

B2
①-①

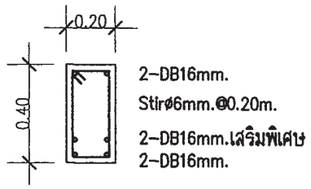

B2
②-②

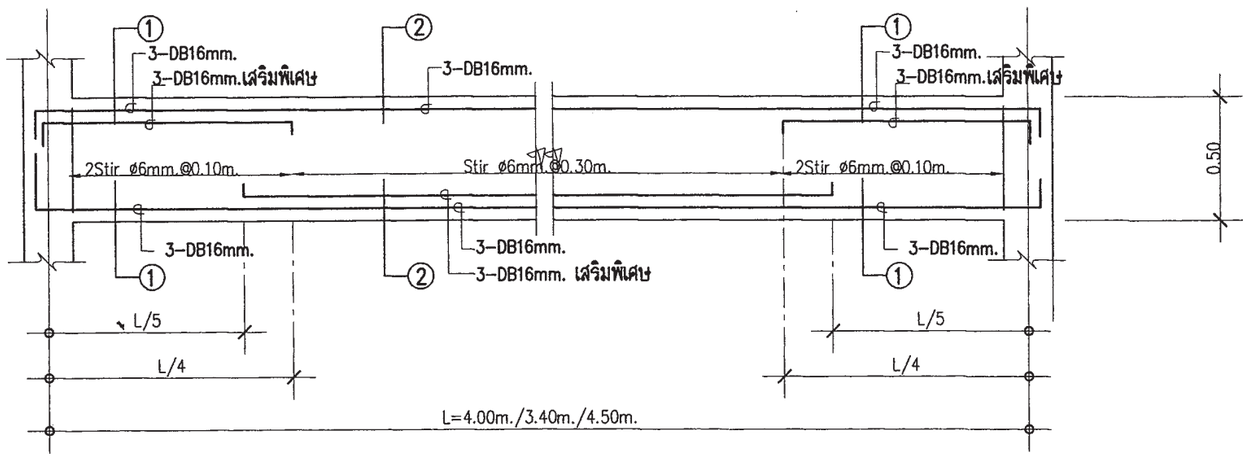

LONG SECTION B5

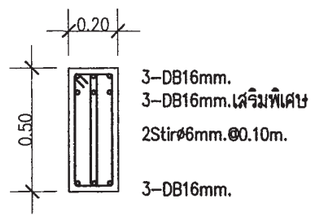

B5
①-①

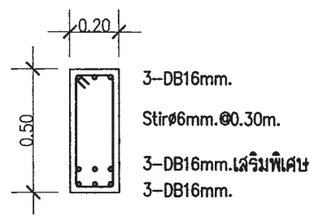

B5
②-②

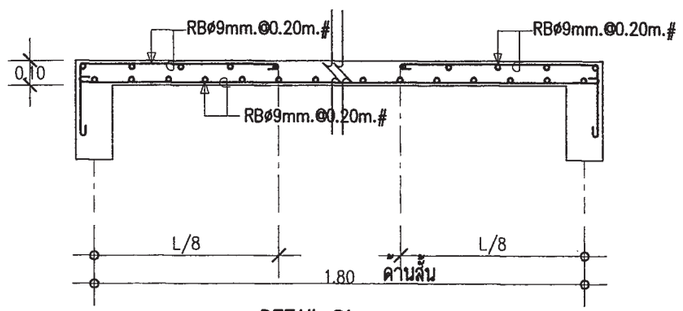

DETAIL S1

สำนักการโยธา
กรุงเทพมหานคร

โครงการ
แบบบ้านยิ้มเพื่อประชาชน ระยะที่ 3

ตามนโยบาย
ม.ร.ว. สุขุมพันธุ์ บริพัตร
ผู้ว่าราชการกรุงเทพมหานคร
นายจุมพล สำเภาพล
รองผู้ว่าราชการกรุงเทพมหานคร
นางนินนาท ชลิตานนท์
ปลัดกรุงเทพมหานคร

ผู้อำนวยการสำนักการโยธา
รองผู้อำนวยการสำนักการโยธา
นายทวีศักดิ์ เลิศประพันธ์
ผู้อำนวยการสำนักงานออกแบบ
นายวัชรินทร์ บรรพต
หัวหน้ากลุ่มงานสถาปัตยกรรม
นายสินธุชัย บุญปักษ์
หัวหน้ากลุ่มงานวิศวกรรมอาคาร
นายอริยะ เมฆะกูล

สถาปนิก
นายสินธุชัย บุญปักษ์ ส.สถ.1722
นางนภินทร การุณสุนทรวงษ์
วิศวกรโครงสร้าง
นายศิรา คงศรี สย.5244
วิศวกรไฟฟ้า
นายจรูญ มาสุขใจ ภฟก.2457
วิศวกรสุขาภิบาล
นายมนัสวี อารยะศิริ ภส.341
วิศวกรเครื่องกล
นายช่างเขียนแบบ
นายธิติ สถะบดี

แบบ บ้านพักอาศัย 2 ชั้น
แบบที่ 073
ชื่อบ้าน ลีลาวดี
เจ้าของ
สถานที่

แบบแสดง
แบบขยายโครงสร้าง 3

วันที่ :	เลขที่	รวม
30 พฤษภาคม 2557	S-06	8

แผ่นที่	รวมแผ่น
23	32

FILE :
รายการแก้ไขแบบ

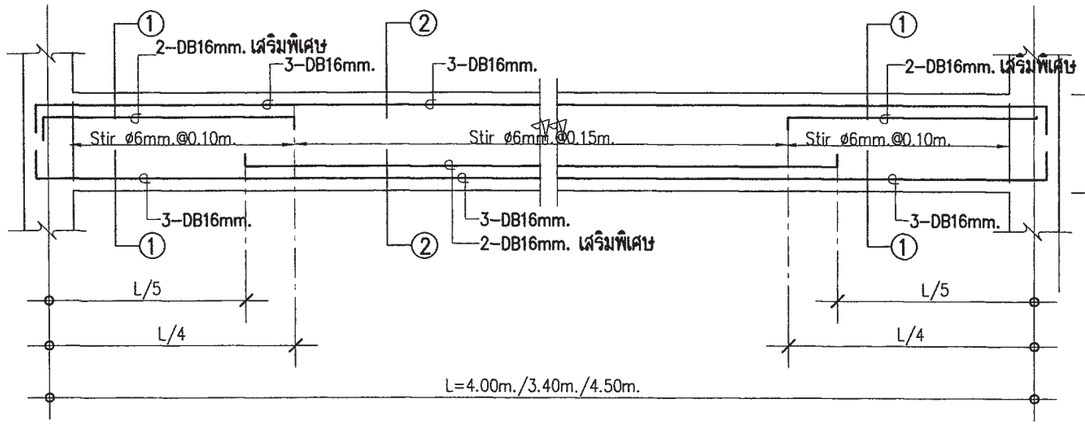

LONG SECTION B7

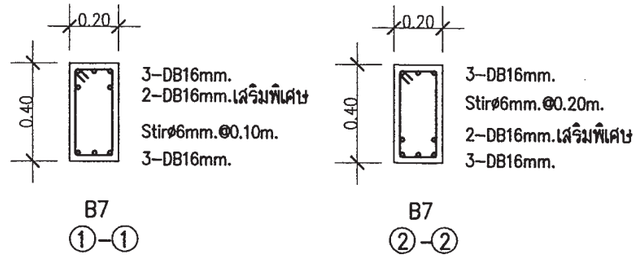

B7 ①-①

B7 ②-②

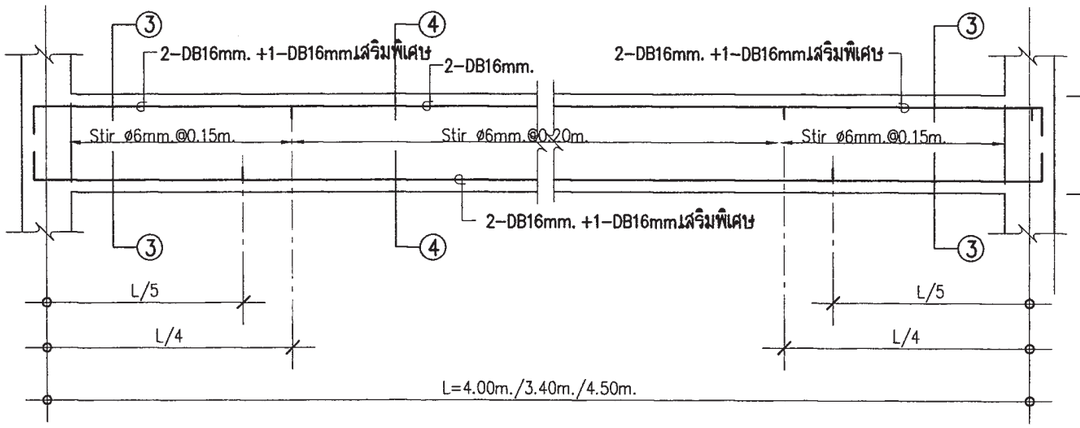

LONG SECTION B3

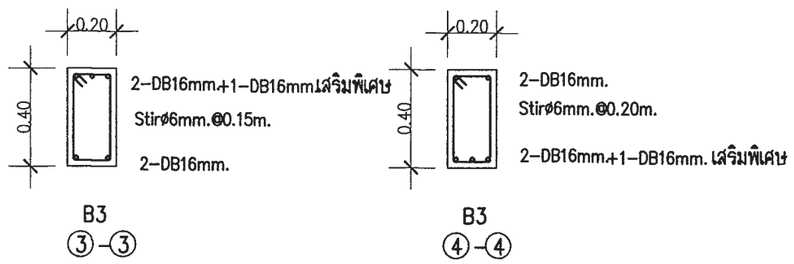

B3 ③-③

B3 ④-④

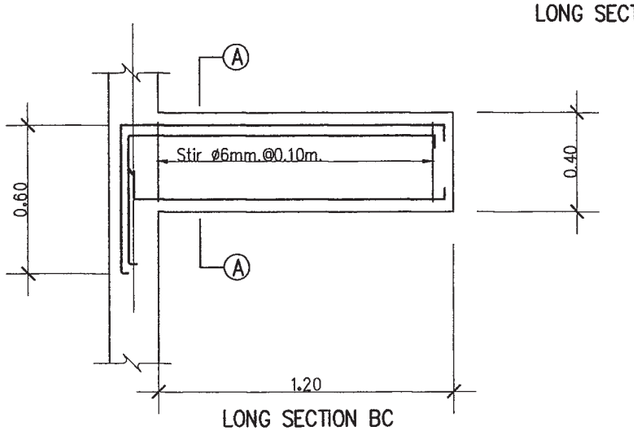

LONG SECTION BC

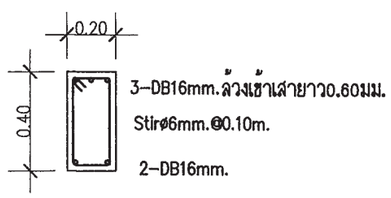

BC1 (A – A)

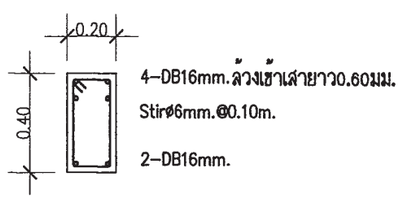

BC2 (A – A)

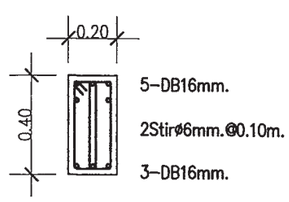

BC3 (A – A)

สำนักการโยธา
กรุงเทพมหานคร

โครงการ
แบบบ้านยิ้มเพื่อประชาชน ระยะที่ 3

ตามนโยบาย
ม.ร.ว. สุขุมพันธุ์ บริพัตร
ผู้ว่าราชการกรุงเทพมหานคร
นายจุมพล สำเภาพล
รองผู้ว่าราชการกรุงเทพมหานคร
นางนินนาท ชลิตานนท์
ปลัดกรุงเทพมหานคร

ผู้อำนวยการสำนักการโยธา	
รองผู้อำนวยการสำนักการโยธา	
นายทวีศักดิ์ เลิศประพันธ์	
ผู้อำนวยการสำนักงานออกแบบ	
นายวัชรินทร์ บรรหต	
หัวหน้ากลุ่มงานสถาปัตยกรรม	
นายสินธุชัย บุญปักษ์	
หัวหน้ากลุ่มงานวิศวกรรมอาคาร	
นายอชิระ เมฆะกูล	
สถาปนิก	
นายสินธุชัย บุญปักษ์ ส.สถ.1322	
นางนภินทร กาฬุสุนทรงษ์	
วิศวกรโครงสร้าง	
นายศิชา คงศิริ สย.5244	
วิศวกรไฟฟ้า	
นายจรูญ มาสุขใจ ภฟก.2457	
วิศวกรสุขาภิบาล	
นายมนัสวี อายะศิริ ภส.341	
วิศวกรเครื่องกล	
นายช่างเขียนแบบ	
นายชิติ สถะบดี	

แบบ บ้านพักอาศัย 2 ชั้น
แบบที่ 073
ชื่อบ้าน ลีลาวดี
เจ้าของ
สถานที่

แบบแสดง
แบบขยายโครงสร้าง 4

วันที่ :	เลขที่	รวม
30 พฤษภาคม 2557	S-07	8

แผ่นที่	รวมแผ่น
24	32

FILE :

รายการแก้ไขแบบ

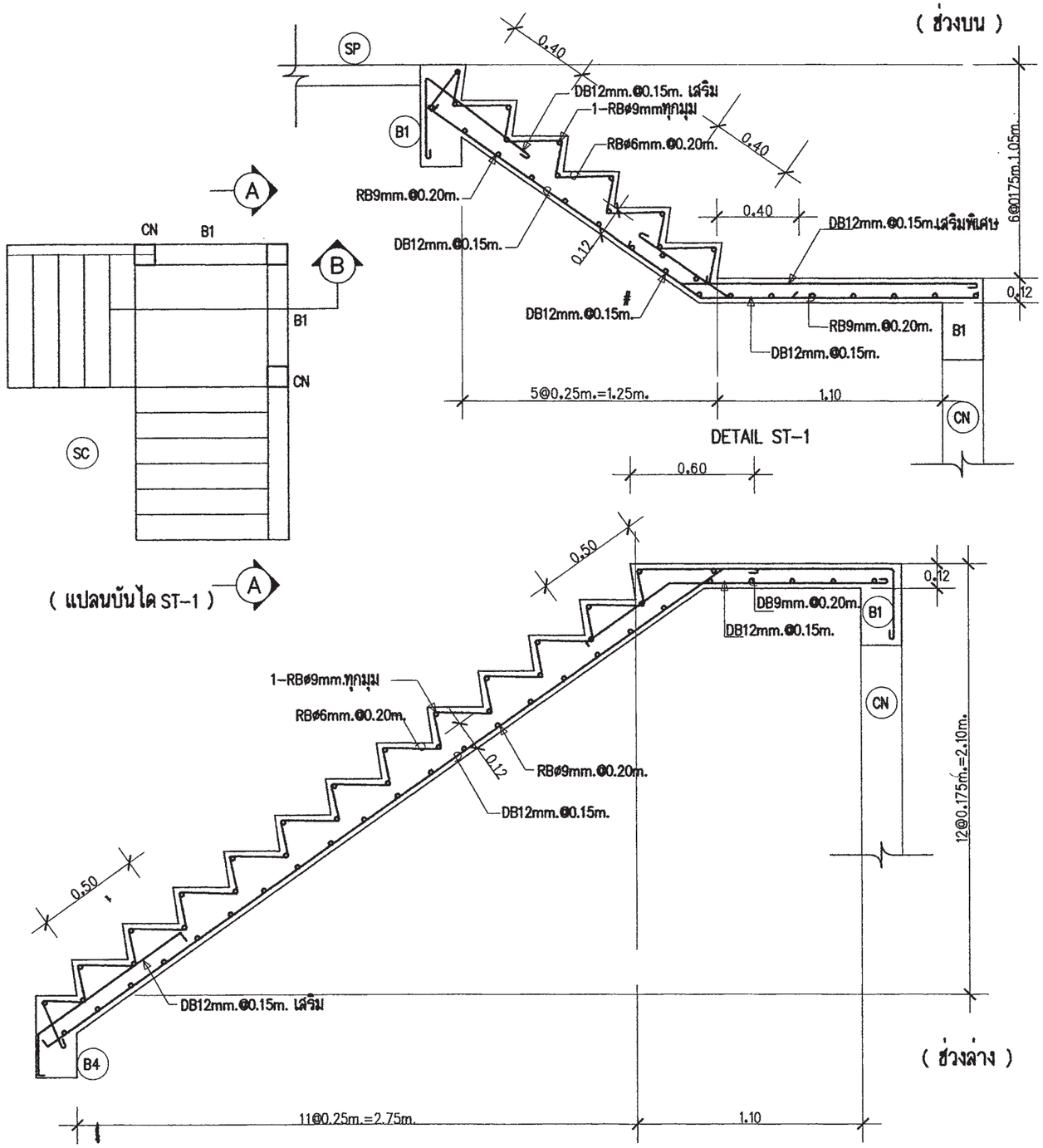

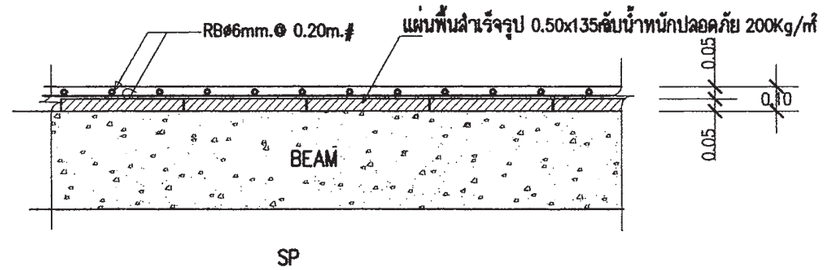

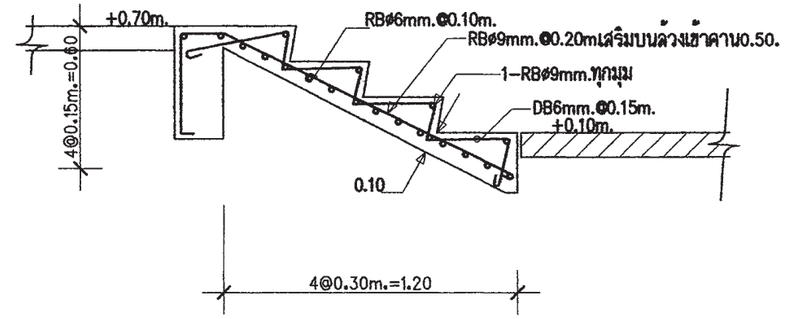

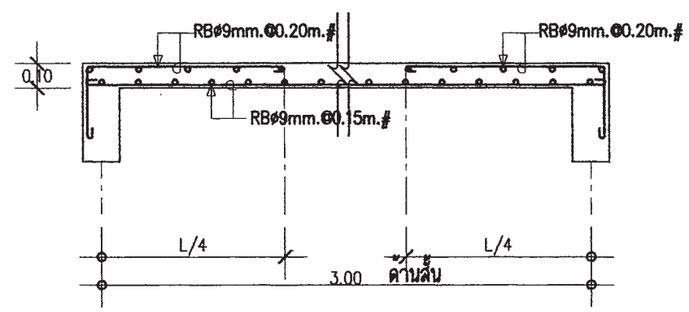

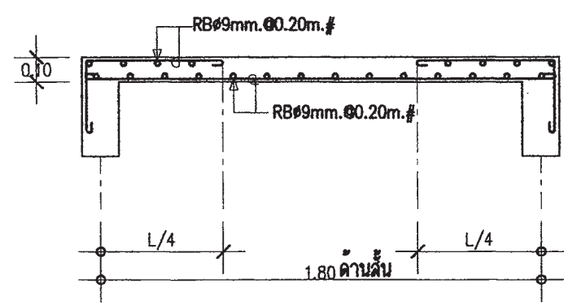

สำนักการ โยธา
กรุงเทพมหานคร

โครงการ
แบบบ้านยิ้มเพื่อประชาชน ระยะที่ 3

ตามนโยบาย
ม.ร.ว. สุขุมพันธุ์ บริพัตร
ผู้ว่าราชการกรุงเทพมหานคร
นายจุมพล สำเภาพล
รองผู้ว่าราชการกรุงเทพมหานคร
นางนินนาท ชลิตานนท์
ปลัดกรุงเทพมหานคร

ผู้อำนวยการสำนักการโยธา
รองผู้อำนวยการสำนักการโยธา
นายพิสิทธิ์ เลิศประพันธ์
ผู้อำนวยการสำนักงานออกแบบ
นายรัชชินทร์ บรรพต
หัวหน้ากลุ่มงานสถาปัตยกรรม
นายสินธุชัย บุญปักษ์
หัวหน้ากลุ่มงานวิศวกรรมอาคาร
นายอธิระ เมฆะกุล

สถาปนิก
นายสินธุชัย บุญปักษ์ ส.สถ.1722
นางนภินทร กาฐนสุนทรวงษ์
วิศวกรโครงสร้าง
นายดิชา คงศรี สย.5244
วิศวกรไฟฟ้า
นายจรูญ มาสุรโจ ภฟก.2457
วิศวกรสุขาภิบาล
นายมนัศวี อารยะสิริ ภส.341
วิศวกรเครื่องกล
นายช่างเขียนแบบ
นายธิติ สถะวดี

แบบ บ้านพักอาศัย 2 ชั้น
แบบที่ 073
ชื่อบ้าน ลีดาวดี
เจ้าของ
สถานที่

แบบแสดง
แบบขยายโครงสร้าง 5

วันที่ :	แผ่นที่	รวม
30 พฤษภาคม 2557	S-08	8

แผ่นที่	รวมแผ่น
25	32

FILE :
รายการนกไขแบบ

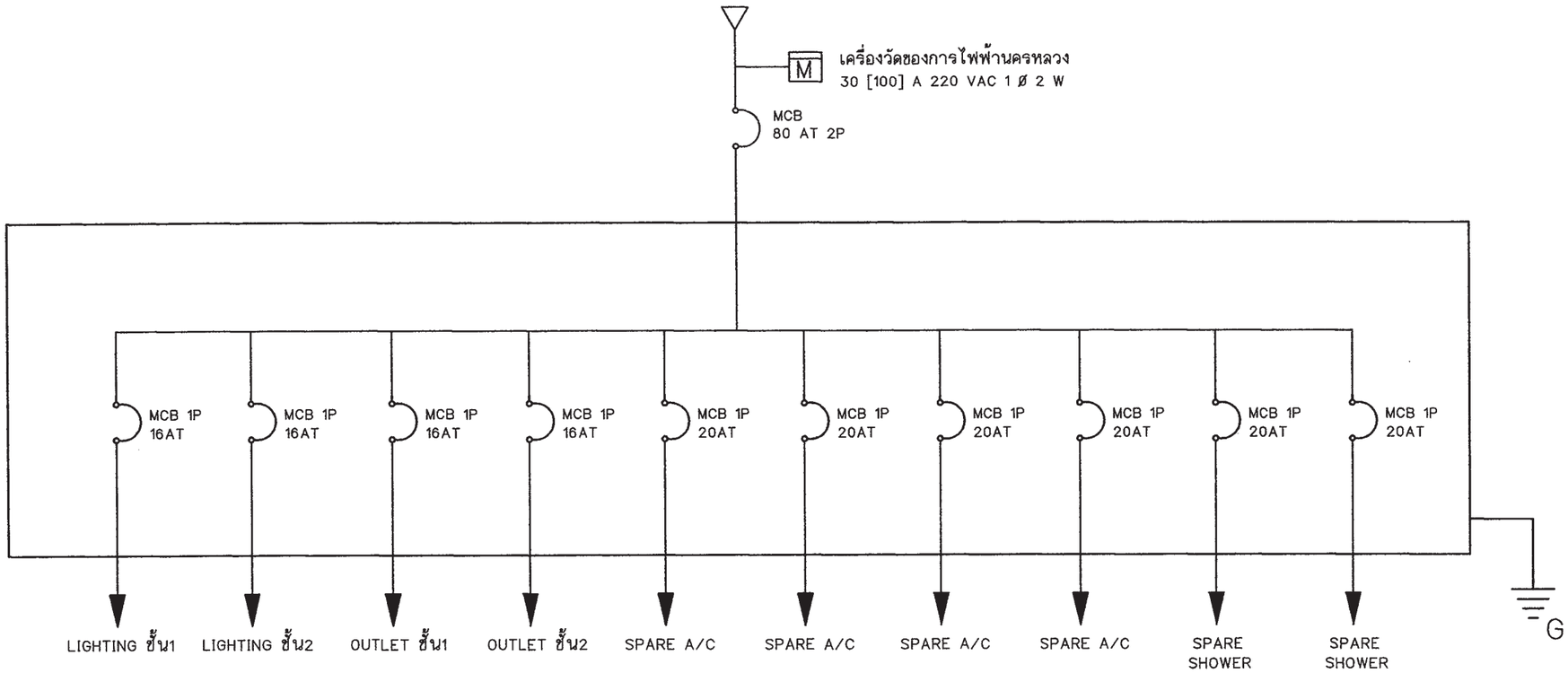

SINGLE LINE DIAGRAM

สัญลักษณ์ระบบไฟฟ้า

○	โคม DOWNLIGHT 1x11 W
◎	โคมกลมหลอด ฟลูออเรสเซนต์ 1x32 W พร้อมฝาครอบสีใส
▭	ดวงโคมหลอด ฟลูออเรสเซนต์ 1x18 W พร้อมฝาครอบสีใส
S	สวิตซ์ไฟฟ้าแบบธรรมดา
S_3	สวิตซ์ไฟฟ้าแบบ 3ทาง
⊖	เต้ารับไฟฟ้าแบบมีสายดิน
TV	เต้ารับทีวี
	เต้ารับโทรศัพท์
Ⓙ	กล่องต่อสายไฟ
▰	แผงจ่ายไฟ
MCB	MINIATURE CIRCUIT BREAKER

รายการระบบงานไฟฟ้า

- แผงจ่ายไฟเป็นกล่องเหล็ก
- สายไฟตามมาตรฐานอุตสาหกรรม
- เต้ารับไฟฟ้าแบบมีสายดิน
- สวิตซ์ไฟฟ้าแบบธรรมดา และ สามทาง
- สายเมนวงจรย่อยขนาด 4 มม.^{2}
- สายไฟเข้าเต้ารับขนาด 2.5 มม.^{2}
- สายไฟเข้าดวงโคมขนาด 1 มม.^{2}
- การเดินสายร้อยในท่อร้อยสายฝังในผนังส่วนการเดินสายในฝ้าเพดานให้เดินร้อยท่อร้อยยึดติดกับเสาหรือคาน
- สายไฟเข้าเครื่องทำน้ำอุ่น 3500 W ขนาด 4 มม.^{2}
- สาย COAXIAL เข้าเต้ารับทีวีใช้ RG6
- สายโทรศัพท์เข้าเต้ารับโทรศัพท์ ขนาด 0.65 มม.
- การต่อลงดินต้องเป็นไปตามกฎของการไฟฟ้านครหลวง
- ทิ้งสายข้างหนึ่งไว้ในกล่องต่อสายในห้องนอน หรือ ห้องน้ำ อีกข้างหนึ่งต่อเข้ากับ CIRCUIT BREAKER ในแผงจ่ายไฟ

สำนักการโยธา
กรุงเทพมหานคร

โครงการ
แบบบ้านยิ้มเพื่อประชาชน ระยะที่ 3

ตามนโยบาย
ม.ร.ว. สุขุมพันธุ์ บริพัตร
ผู้ว่าราชการกรุงเทพมหานคร
นายจุมพล สำเภาพล
รองผู้ว่าราชการกรุงเทพมหานคร
นางนินนาท ชลิตานนท์
ปลัดกรุงเทพมหานคร

ผู้อำนวยการสำนักการโยธา
รองผู้อำนวยการสำนักการโยธา
นายทวีศักดิ์ เลิศประพันธ์
ผู้อำนวยการสำนักงานออกแบบ
นายวัชรินทร์ บรรพต
หัวหน้ากลุ่มงานสถาปัตยกรรม
นายสินธุชัย บุญปักษ์
หัวหน้ากลุ่มงานวิศวกรรมอาคาร
นายอริยะ เผ่ะกูล

สถาปนิก
นายสินธุชัย บุญปักษ์ ส.สถ.1722
นางนภินทร กาฬสุนทรวงษ์
วิศวกรโครงสร้าง
นายศิรา คงศรี สย.5244
วิศวกรไฟฟ้า
นายจรูญ มาสุรโจ ภฟก.2457
วิศวกรสุขาภิบาล
นายมนัสวี อาระยะศิริ ภส.341
วิศวกรเครื่องกล
นายช่างเขียนแบบ
นางสาวจ่อผกา ยักษ์พันธ์

แบบ บ้านพักอาศัย 2 ชั้น
แบบที่ 073
ชื่อบ้าน สีลาวดี
เจ้าของ
สถานที่

แบบแสดง
สัญลักษณ์ระบบไฟฟ้า
รายการระบบไฟฟ้า

วันที่ :	เลขที่	รวม
30 พฤษภาคม 2557	E-01	2

แผ่นที่	รวมแผ่น
26	32

FILE :

รายการแก้ไขแบบ

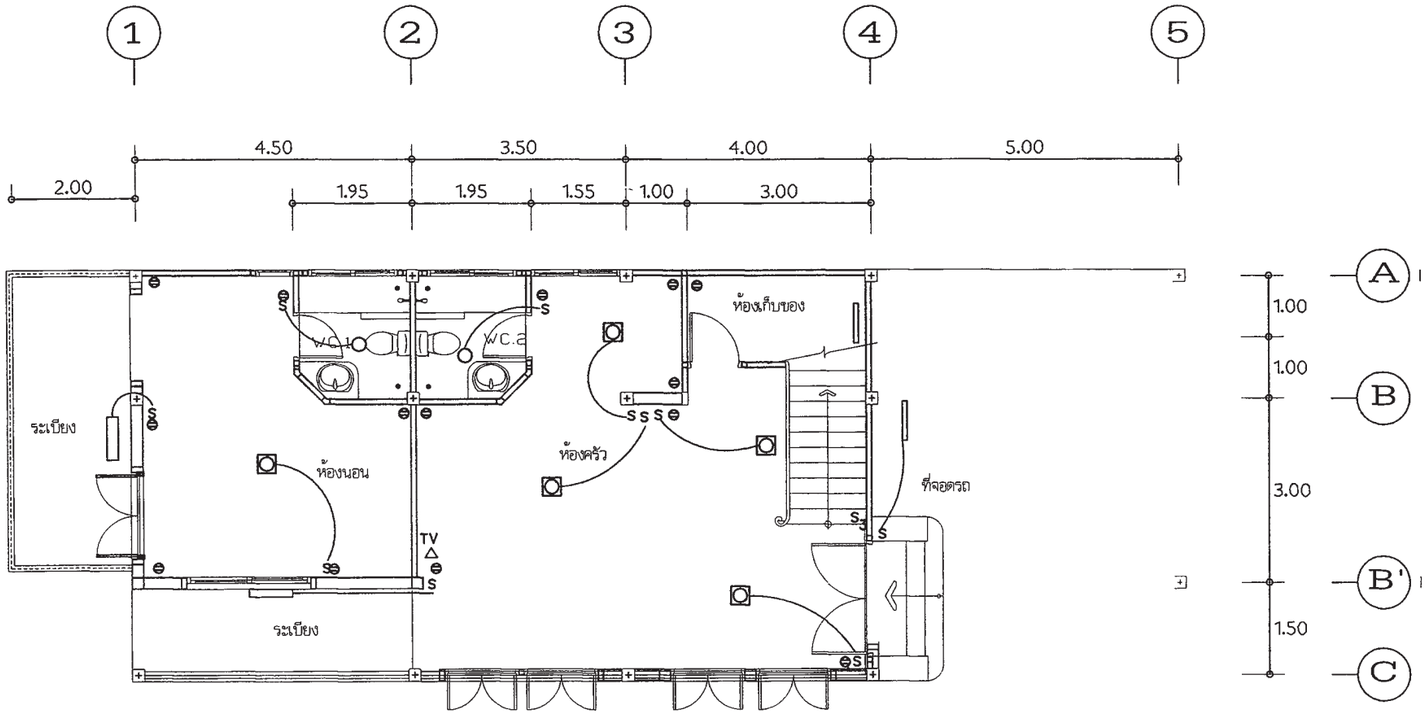

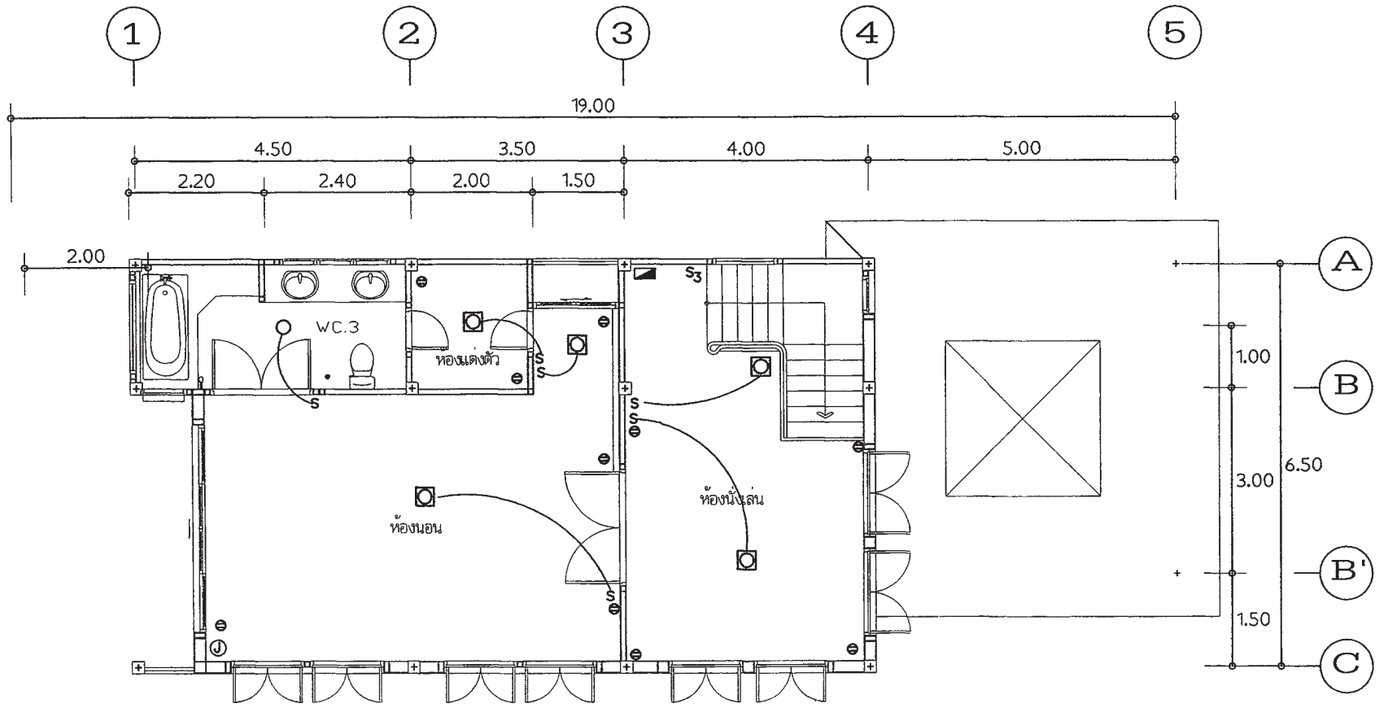

สำนักการ โยธา
กรุงเทพมหานคร

โครงการ

แบบบ้านยิ้มเพื่อประชาชน ระยะที่ 3

ตามนโยบาย

ม.ร.ว. สุขุมพันธุ์ บริพัตร
ผู้ว่าราชการกรุงเทพมหานคร

นายจุมพล สำเภาพล
รองผู้ว่าราชการกรุงเทพมหานคร

นางนินนาท ชลิตานนท์
ปลัดกรุงเทพมหานคร

ผู้อำนวยการสำนักการโยธา	
รองผู้อำนวยการสำนักการโยธา	
นายทวีศักดิ์ เลิศประพันธ์	
ผู้อำนวยการสำนักงานออกแบบ	
นายวัชรินทร์ บรรพต	
หัวหน้ากลุ่มงานสถาปัตยกรรม	
นายสินธุชัย บุญปักษ์	
หัวหน้ากลุ่มงานวิศวกรรมอาคาร	
นายสริยะ เมฆะกูล	
สถาปนิก	
นายสินธุชัย บุญปักษ์ ส.สถ.1722	
นางนภินทร กาฬุณสุนทรวงษ์	
วิศวกรโครงสร้าง	
นายศิชา คงศรี สย.5244	
วิศวกรไฟฟ้า	
นายจรูญ มาสุรใจ ภฟก.2457	
วิศวกรสุขาภิบาล	
นายมนัสวี อารยะศิริ ภส.341	
วิศวกรเครื่องกล	
นายช่างเขียนแบบ	
นางสาวช่อผกา ยักพันธ์	

แบบ บ้านพักอาศัย 2 ชั้น

แบบที่ 073

ชื่อบ้าน ลีลาวดี

เจ้าของ

สถานที่

แบบแสดง

แปลนระบบไฟฟ้า ชั้นล่าง
แปลนระบบไฟฟ้า ชั้นบน

วันที่ :	เลขที่	รวม
30 พฤษภาคม 2557	E-02	2

แผ่นที่	รวมแผ่น
27	32

FILE :

รายการแก้ไขแบบ

ตารางที่ 1 แสดงการเลือกใช้ขนาดเครื่องสูบน้ำแบบอัตโนมัติสำหรับโครงการบ้านยิ้ม

ขนาดเครื่องสูบน้ำ (วัตต์)	จำนวนห้องน้ำของบ้าน	จำนวนชั้นของบ้าน
100	1 - 3	1 - 2
150	4	1 - 2
200	5	2 - 3
250	6	2 - 3
300	7	2 - 3

ตารางที่ 2 แสดงการเลือกใช้ขนาดถังเก็บน้ำแบบตั้งพื้นสำหรับโครงการบ้านยิ้ม

ชื่อ	จำนวนห้องนอนของบ้าน	ความจุ (ลบ.ม.)
ถังเก็บน้ำ 1 (WT1)	1 - 2	1
ถังเก็บน้ำ 2 (WT2)	3 - 4	2
ถังเก็บน้ำ 3 (WT3)	5 - 6	3

ถังเก็บน้ำที่ใช้ ทำจากวัสดุไฟเบอร์กลาสเสริมแรงผลิตตามมาตรฐาน มอก. 435 - 2548

ตารางที่ 3 แสดงการเลือกใช้ขนาดถังบำบัดน้ำเสียแบบฝังใต้ดินสำหรับโครงการบ้านยิ้ม

ชื่อ	จำนวนห้องนอนของบ้าน	ปริมาณการบำบัด(ลบ.ม./วัน)
ถังบำบัดน้ำเสีย 1 (WWTP 1)	1 - 2	1
ถังบำบัดน้ำเสีย 2 (WWTP 2)	3 - 4	2
ถังบำบัดน้ำเสีย 3 (WWTP 3)	5 - 6	3

ถังบำบัดน้ำเสียเป็นระบบเกรอะ - กรองไร้อากาศ ตัวถังทำจากวัสดุไฟเบอร์กลาสเสริมแรง สามารถรองรับปริมาณน้ำเสียได้ไม่น้อยกว่าตามที่กำหนดในตารางที่ 3 ที่ค่า BOD เข้าระบบไม่น้อยกว่า 250มิลลิกรัมต่อลิตร และค่า BOD ของน้ำที่ผ่านการบำบัดแล้วไม่เกิน 50มิลลิกรัมต่อลิตร

ตารางที่ 4 แสดงการเลือกใช้วัสดุท่อสำหรับโครงการบ้านยิ้ม

การใช้งาน	วัสดุ
ท่อประปา (CW)	ท่อ PVC Class 13.5 ผลิตตามมาตรฐาน มอก. 17 - 2532 ต่อด้วยน้ำยาประสานผลิตภัณฑ์เดียวกับผู้ผลิตท่อ
ท่อระบายน้ำโสโครก น้ำทิ้ง น้ำฝนและท่ออากาศ (S,W,RL,V)	ท่อ PVC Class 13.5 ผลิตตามมาตรฐาน มอก. 17 - 2532 ต่อด้วยน้ำยาประสานผลิตภัณฑ์เดียวกับผู้ผลิตท่อ

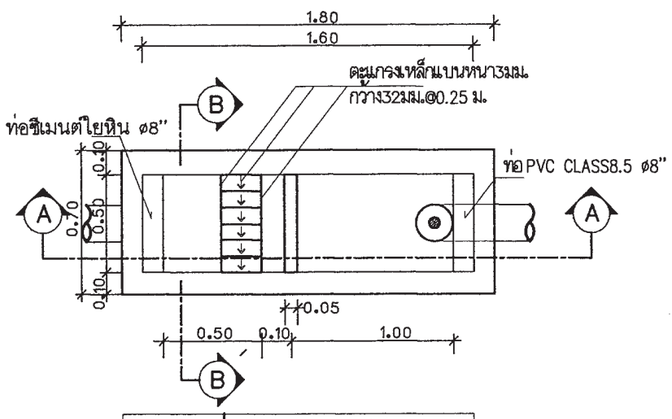

แปลนบ่อดักขยะและดักไขมัน

มาตราส่วน AS SHOWN

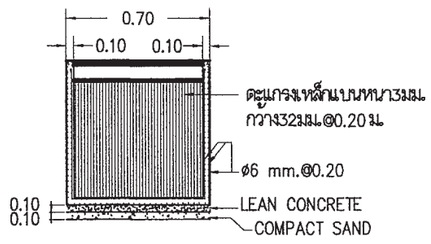

รูปตัด B-B

มาตราส่วน AS SHOWN

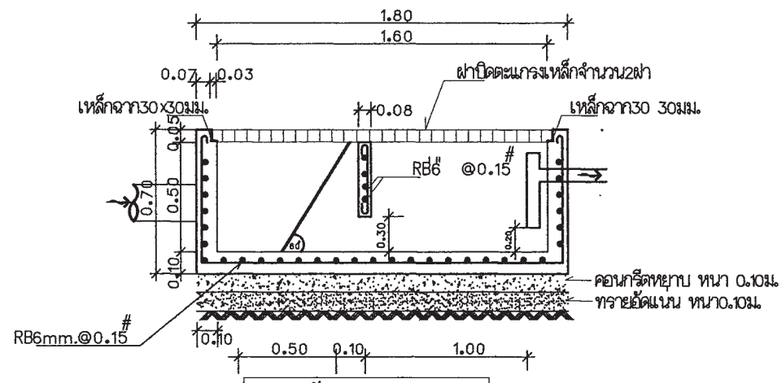

รูปตัด A-A

มาตราส่วน AS SHOWN

หมายถึง : บ่อตรวจคุณภาพน้ำ (ก่อนระบายลงสู่ท่อสาธารณะ)

: บ่อดักขยะและบ่อตรวจคุณภาพน้ำ (ก่อนระบายลงสู่ท่อสาธารณะ)

สัญลักษณ์ บ่อพัก : (ก่อนระบายลงสู่ท่อสาธารณะ)

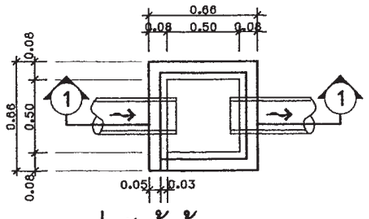

บ่อพักน้ำทิ้ง

มาตราส่วน AS SHOWN

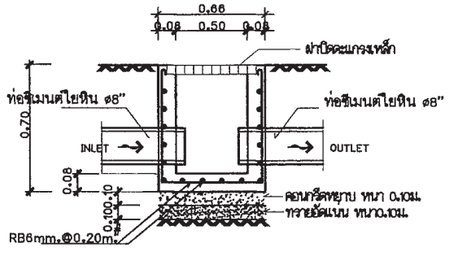

รูปตัด ①- ①

มาตราส่วน AS SHOWN

สำนักการโยธา
กรุงเทพมหานคร

โครงการ

แบบบ้านยิ้มเพื่อประชาชน ระยะที่ 3

ตามนโยบาย

ม.ร.ว. สุขุมพันธุ์ บริพัตร
ผู้ว่าราชการกรุงเทพมหานคร

นายจุมพล สำเภาพล
รองผู้ว่าราชการกรุงเทพมหานคร

นางนินนาท ชลิตานนท์
ปลัดกรุงเทพมหานคร

ผู้อำนวยการสำนักการโยธา

รองผู้อำนวยการสำนักการโยธา
นายทวีศักดิ์ เลิศประพันธ์

ผู้อำนวยการสำนักงานออกแบบ
นายวัชรินทร์ บรรพต

หัวหน้ากลุ่มงานสถาปัตยกรรม
นายสินธุชัย บุญปักษ์

หัวหน้ากลุ่มงานวิศวกรรมอาคาร
นายอริยะ เผ่ะกูล

สถาปนิก
นายสินธุชัย บุญปักษ์ ส.สถ.1722
นางนภินทร กาฬุลุนทรวงษ์

วิศวกรโครงสร้าง
นายดิชา คงศรี สย.5244

วิศวกรไฟฟ้า
นายจรูญ มาสุรใจ ภฟก.2457

วิศวกรสุขาภิบาล
นายมนัสวี อารยะศิริ ภส.341

วิศวกรเครื่องกล

นายช่างเขียนแบบ
นางปุณยนุช ประกอบกิจ

แบบ บ้านพักอาศัย 2 ชั้น

แบบที่ 073

ชื่อบ้าน ลีลาวดี

เจ้าของ

สถานที่

แบบแสดง

รายการประกอบแบบสุขาภิบาล

วันที่ :	เลขที่	รวม
30 พฤษภาคม 2557	SN-01	5

แผ่นที่	รวมแผ่น
28	32

FILE :

รายการแก้ไขแบบ

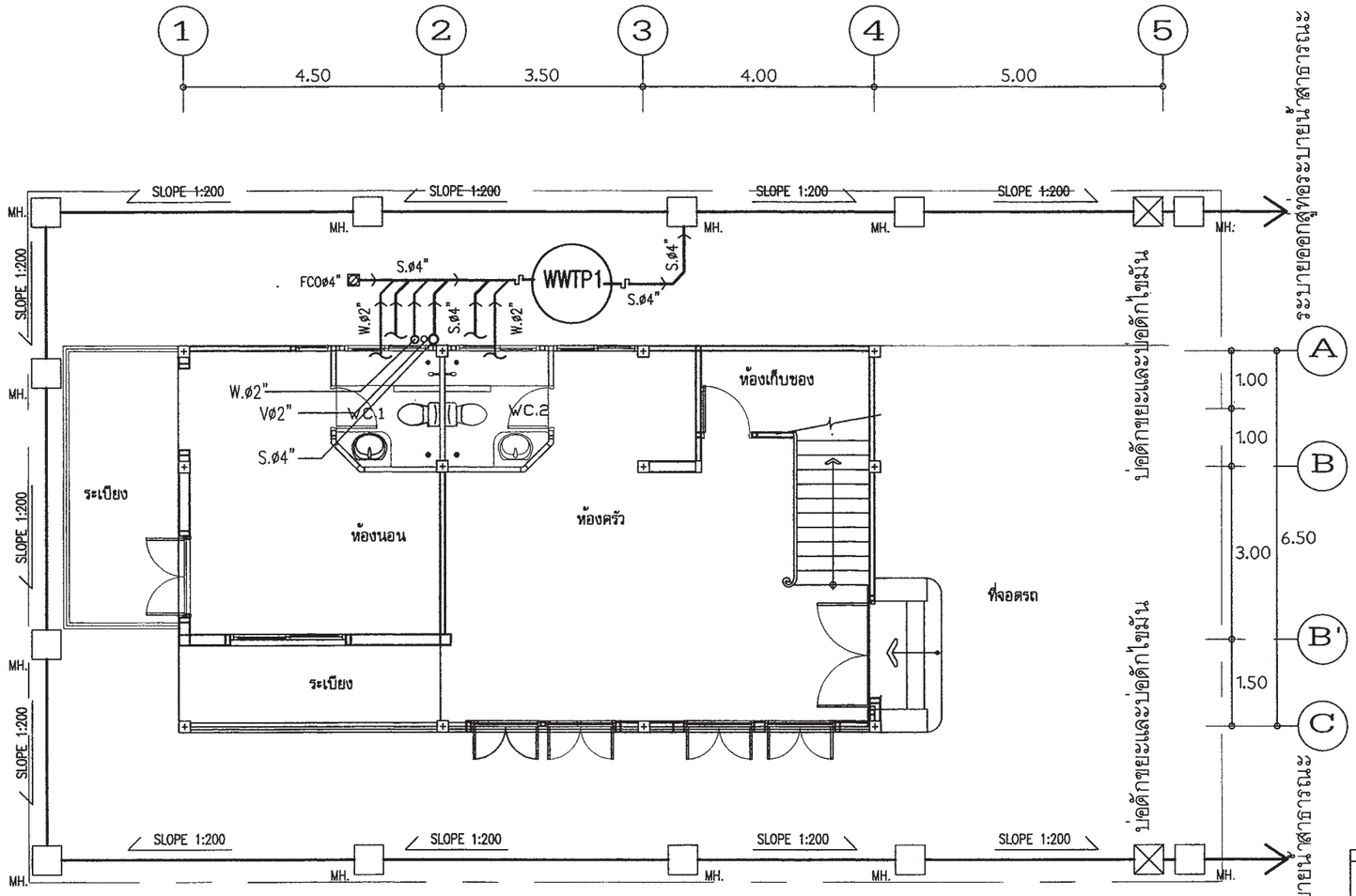

แปลนระบบสุขาภิบาลชั้นล่าง

มาตราส่วน 1 : 100

สัญลักษณ์	อักษรย่อ	รายละเอียด
W	W	ท่อน้ำเสีย[PVC มอก CLASS 8.5]
S	S	ท่อน้ำทิ้งส้วม [PVC มอก CLASS 8.5]
V	V	ท่อระบายอากาศ [PVC มอก CLASS 8.5]
⋈	⋈	จุดปลายท่อน้ำดี [ก๊อกน้ำSTOP VALE]
	CW	ท่อน้ำดี[CW][PVC มอก CLASS 13.5]
	—	แนวท่อใยหิน เส้นผ่าศูนย์กลาง 0.20 ม
	—	แนวเขตที่ดิน
FD	FD	ท่อระบายน้ำที่พื้น[PVC มอก CLASS 8.5]
RD	RD	ท่อระบายน้ำฝน[PVC มอก CLASS 8.5]
	FCO	FLOOR CLEANOUT
M	M	มาตรวัดน้ำ
P	P	ปั๊มน้ำ
MH.	—	บ่อพักน้ำทิ้งสำเร็จรูป ขนาด 0.40X0.40 ม
	—	ถังบำบัดน้ำเสีย

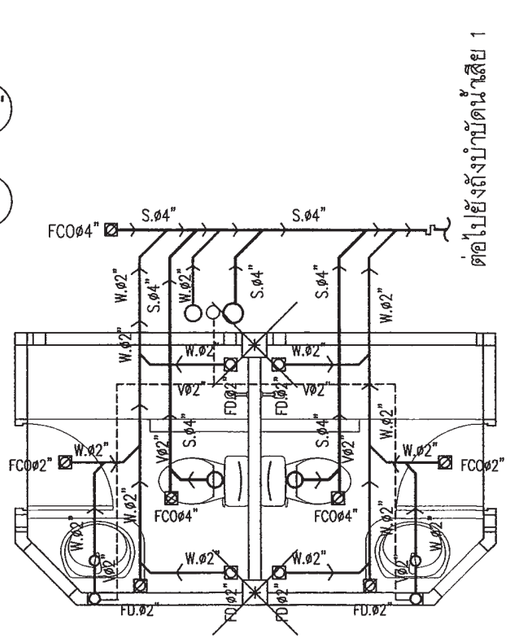

แบบขยายระบบสุขาภิบาลห้องน้ำ1 ,2

มาตราส่วน 1 : 50

หมายเหตุ

ผังบริเวณนี้เป็นเพียงตัวอย่างเพื่อประมาณราคา ค่าก่อสร้างส่วนประกอบอาคารเท่านั้น
ส่วนรายละเอียดของสถานที่จริง ให้กำหนดรายละเอียดขณะก่อสร้าง
ส่วนที่มิได้ปรากฏในแบบให้ปฏิบัติตาม พรบ.ควบคุมอาคารและ ข้อบัญญัติกรุงเทพมหานคร

สำนักการโยธา
กรุงเทพมหานคร

โครงการ
แบบบ้านยิ้มเพื่อประชาชน ระยะที่ 3

ตามนโยบาย
ม.ร.ว. สุขุมพันธุ์ บริพัตร
ผู้ว่าราชการกรุงเทพมหานคร
นายจุมพล สำเภาพล
รองผู้ว่าราชการกรุงเทพมหานคร
นางนินนาท ชลิตานนท์
ปลัดกรุงเทพมหานคร

ผู้อำนวยการสำนักการโยธา	
รองผู้อำนวยการสำนักการโยธา	
นายทวีศักดิ์ เลิศประพันธ์	
ผู้อำนวยการสำนักงานออกแบบ	
นายวัรินทร์ บรรจด	
หัวหน้ากลุ่มงานสถาปัตยกรรม	
นายสินธุ์ชัย บุญปักษ์	
หัวหน้ากลุ่มงานวิศวกรรมอาคาร	
นายอริยะ เมฆะกูล	
สถาปนิก	
นายสินธุ์ชัย บุญปักษ์ ส.สถ.1722	
นางนภินทร กาฬสุนทรวงษ์	
วิศวกรโครงสร้าง	
นายศิชา คงศิริ สย.5244	
วิศวกรไฟฟ้า	
นายจรูญ มาสุขใจ ภฟก.2457	
วิศวกรสุขาภิบาล	
นายมนัสวี อายะศิริ ภส.341	
วิศวกรเครื่องกล	
นายช่างเขียนแบบ	
นางปุณยนุช ประกอบกิจ	

แบบ บ้านพักอาศัย 2 ชั้น
แบบที่ 073
ชื่อบ้าน ลีลาวดี
เจ้าของ
สถานที่

แบบแสดง
แปลนระบบสุขาภิบาล ชั้นล่าง

วันที่ :	เลขที่	รวม
30 พฤษภาคม 2557	SN-02	5

แผ่นที่	รวมแผ่น
29	32

FILE :

รายการแก้ไขแบบ

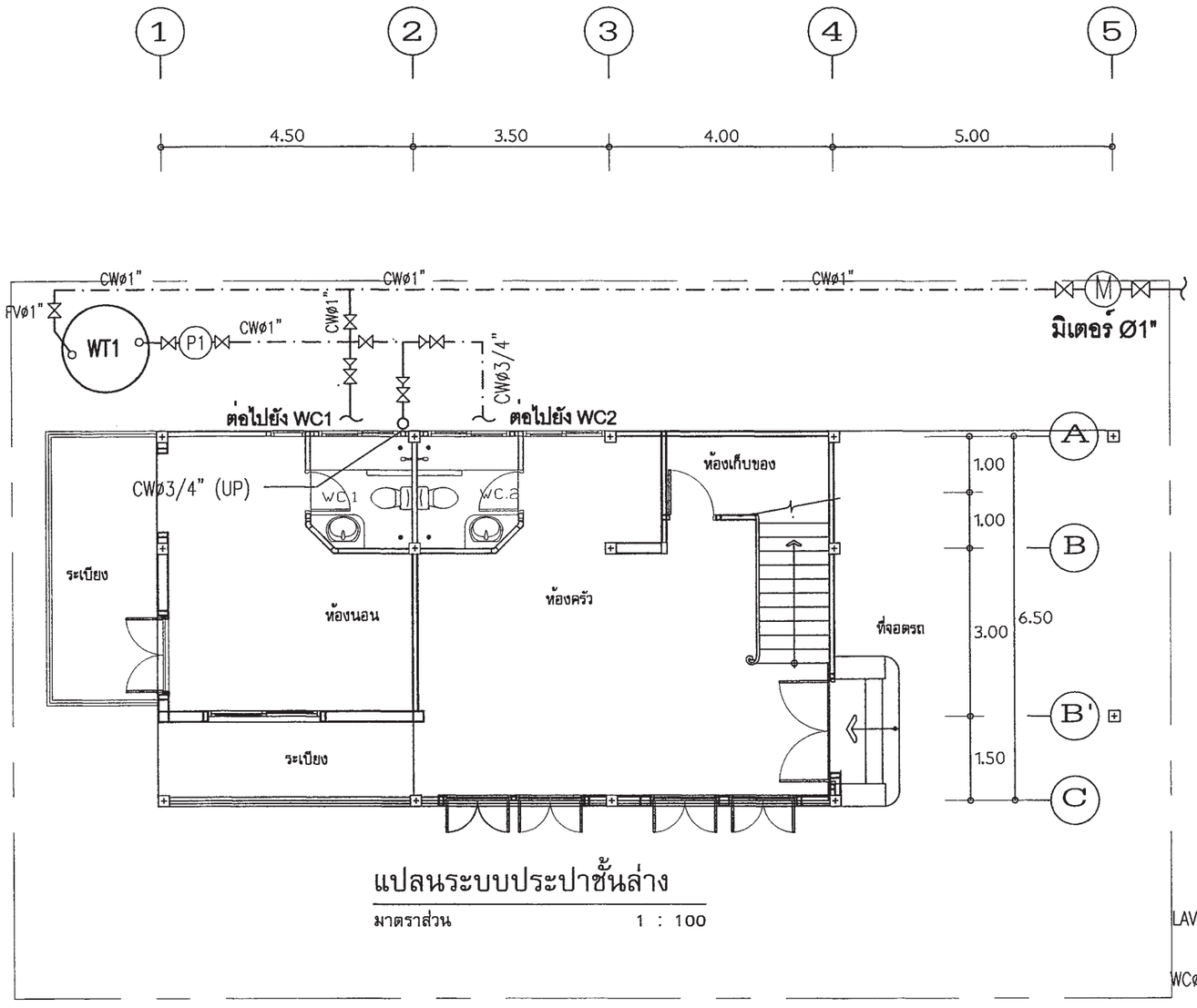

แปลนระบบประปาชั้นล่าง

มาตราส่วน 1 : 100

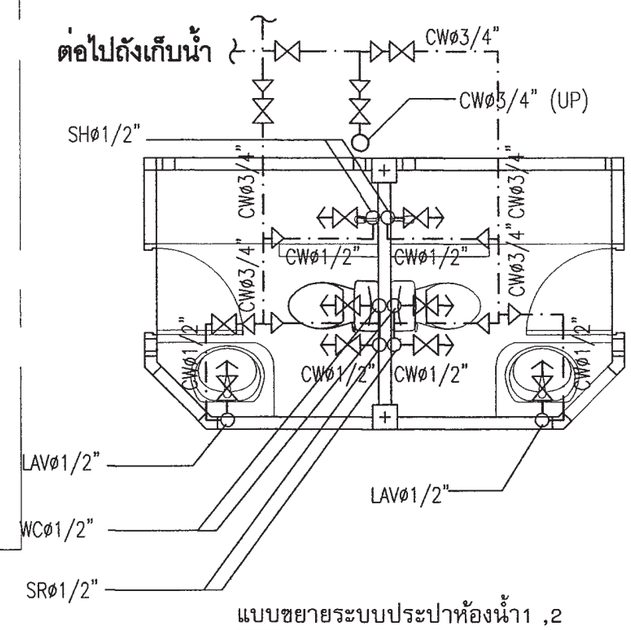

แบบขยายระบบประปาห้องน้ำ1 ,2

มาตราส่วน 1 : 50

สำนักการโยธา
กรุงเทพมหานคร

โครงการ
แบบบ้านยิ้มเพื่อประชาชน ระยะที่ 3

ตามนโยบาย
ม.ร.ว. สุขุมพันธุ์ บริพัตร
ผู้ว่าราชการกรุงเทพมหานคร
นายจุมพล สำเภาพล
รองผู้ว่าราชการกรุงเทพมหานคร
นางนินนาท ชลิตานนท์
ปลัดกรุงเทพมหานคร

ผู้อำนวยการสำนักการโยธา
รองผู้อำนวยการสำนักการโยธา
นายทวีศักดิ์ เลิศประพันธ์
ผู้อำนวยการสำนักงานออกแบบ
นายวัชรินทร์ บรรพต
หัวหน้ากลุ่มงานสถาปัตยกรรม
นายสินธุชัย บุญปักษ์
หัวหน้ากลุ่มงานวิศวกรรมอาคาร
นายศรียะ เมฆะกูล

สถาปนิก
นายสินธุชัย บุญปักษ์ ส.สถ.1722
นางนภินทร กาฬุณฐนทรงชง
วิศวกรโครงสร้าง
นายดิชา คงศิริ สย.5244
วิศวกรไฟฟ้า
นายจรูญ มาสุขใจ ภฟก.2457
วิศวกรสุขาภิบาล
นายมนัสวี อายะศิริ ภส.341
วิศวกรเครื่องกล
นายช่างเขียนแบบ
นางปุณยนุช ประกอบกิจ

แบบ บ้านพักอาศัย 2 ชั้น
แบบที่ 073
ชื่อบ้าน ลีลาวดี
เจ้าของ
สถานที่

แบบแสดง
แปลนระบบประปา ชั้นล่าง

วันที่ :	เลขที่	รวม
30 พฤษภาคม 2557	SN-03	5

แผ่นที่	รวมแผ่น
30	32

FILE :

รายการแก้ไขแบบ

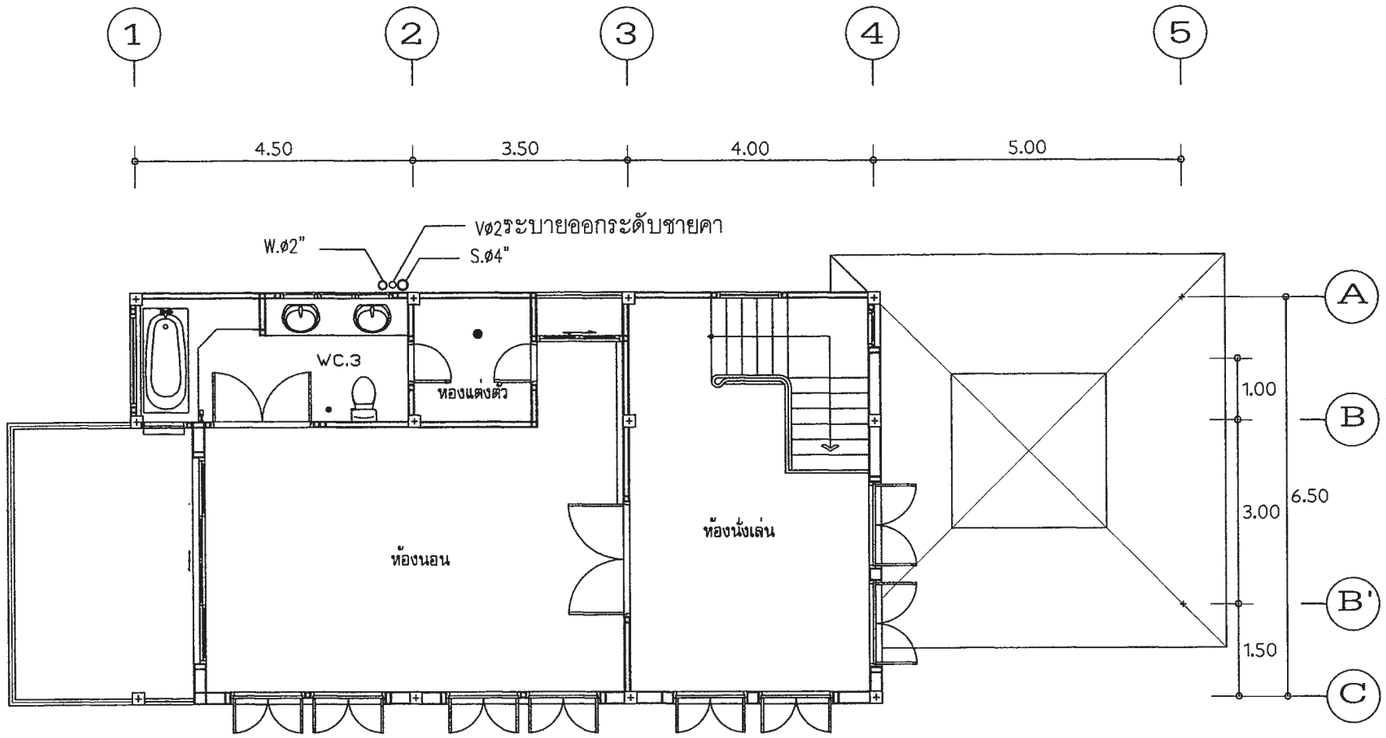

แปลนระบบสุขาภิบาลชั้นที่ 2

มาตราส่วน 1 : 100

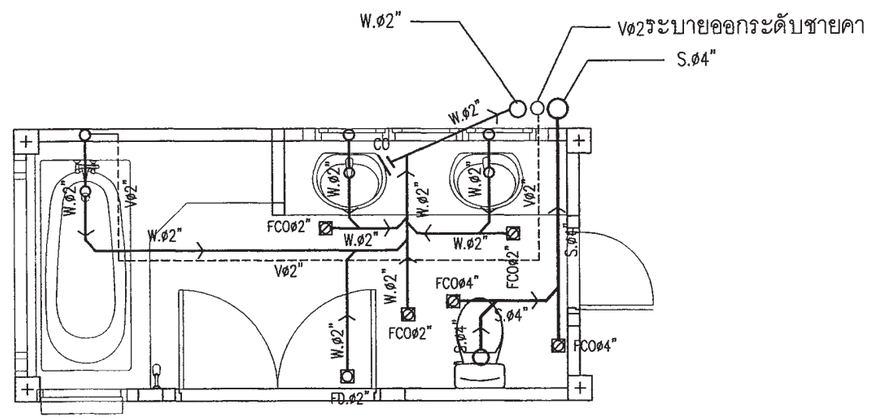

แบบขยายระบบสุขาภิบาลห้องน้ำ3

มาตราส่วน 1 : 50

สำนักการโยธา
กรุงเทพมหานคร

โครงการ

แบบบ้านยิ้มเพื่อประชาชน ระยะที่ 3

ตามนโยบาย

ม.ร.ว. สุขุมพันธุ์ บริพัตร
ผู้ว่าราชการกรุงเทพมหานคร

นายจุมพล สำเภาพล
รองผู้ว่าราชการกรุงเทพมหานคร

นางนินนาท ชลิตานนท์
ปลัดกรุงเทพมหานคร

ผู้อำนวยการสำนักการโยธา

รองผู้อำนวยการสำนักการโยธา
นายทวีศักดิ์ เลิศประพันธ์

ผู้อำนวยการสำนักงานออกแบบ
นายวัชรินทร์ บรรพต

หัวหน้ากลุ่มงานสถาปัตยกรรม
นายสินธุชัย บุญปักษ์

หัวหน้ากลุ่มงานวิศวกรรมอาคาร
นายอริยะ เมฆะกูล

สถาปนิก
นายสินธุชัย บุญปักษ์ ส.สถ.1722
นางนภินทร กาฐณสุนทรวงษ์

วิศวกรโครงสร้าง
นายดิชา คงศรี สย.5244

วิศวกรไฟฟ้า
นายจรูญ มาสุธใจ ภฟก.2457

วิศวกรสุขาภิบาล
นายมนัสวี อารยะศิริ ภส.341

วิศวกรเครื่องกล

นายช่างเขียนแบบ
นางปุณยนุช ประกอบกิจ

แบบ บ้านพักอาศัย 2 ชั้น
แบบที่ 073
ชื่อบ้าน ลีลาวดี

เจ้าของ

สถานที่

แบบแสดง
แปลนระบบสุขาภิบาล ชั้น 2

วันที่ :	เลขที่	รวม
30 พฤษภาคม 2557	SN-04	5

แผ่นที่	รวมแผ่น
31	32

FILE :

รายการแก้ไขแบบ

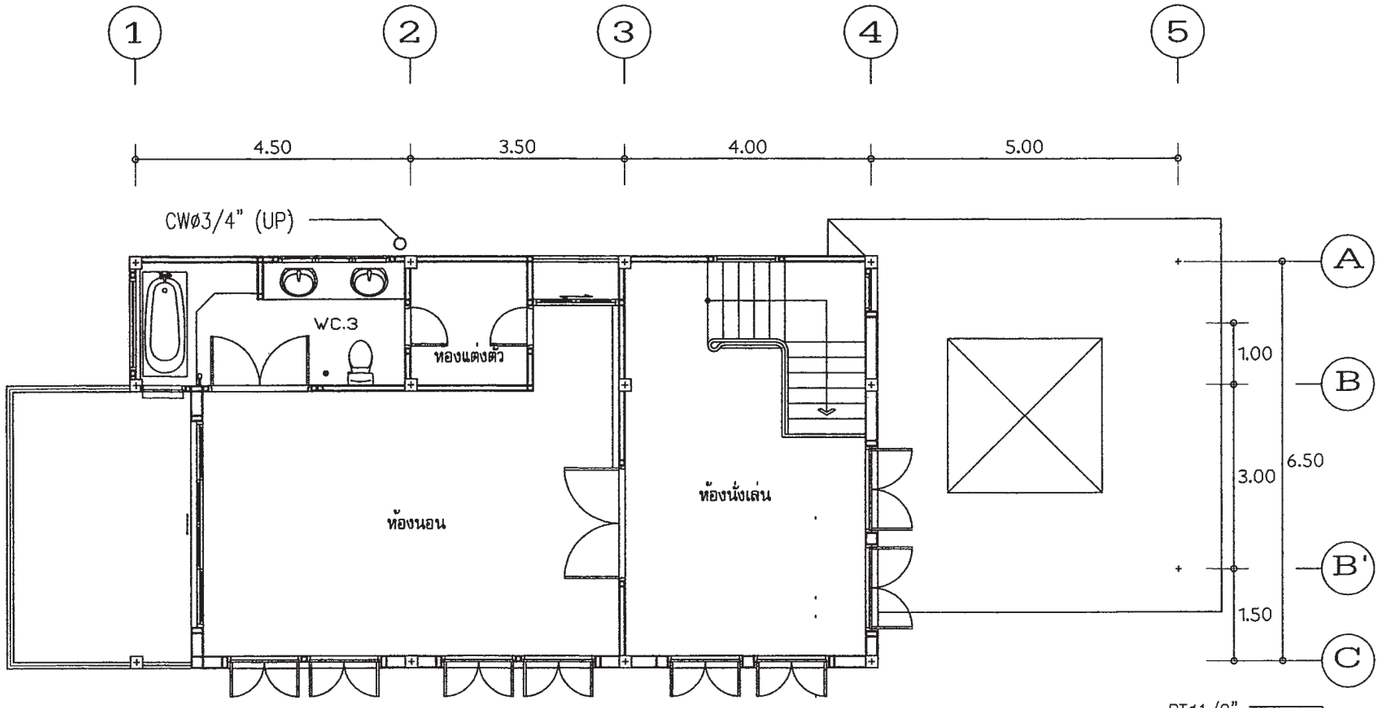

แปลนระบบประปาชั้นที่ 2

มาตราส่วน 1 : 100

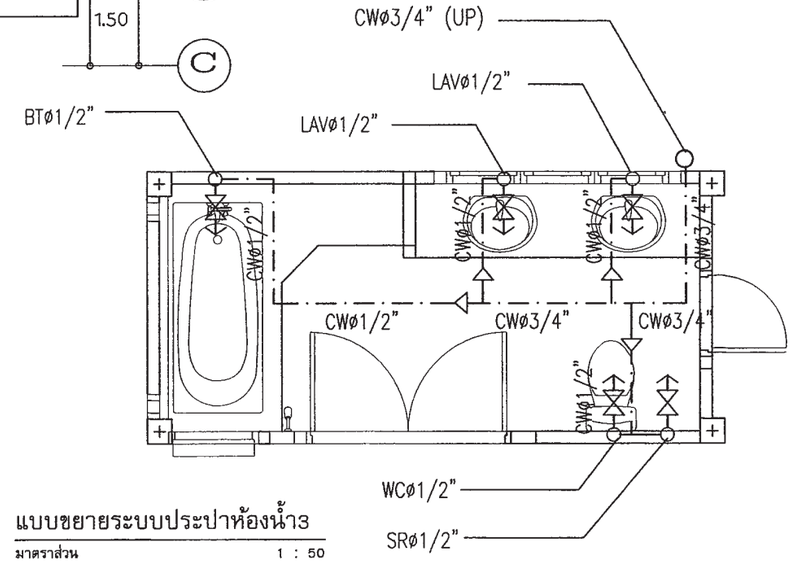

แบบขยายระบบประปาห้องน้ำ3

มาตราส่วน 1 : 50

สำนักการโยธา
กรุงเทพมหานคร

โครงการ

แบบบ้านยิ้มเพื่อประชาชน ระยะที่ 3

ตามนโยบาย

ม.ร.ว. สุขุมพันธุ์ บริพัตร
ผู้ว่าราชการกรุงเทพมหานคร

นายจุมพล สำเภาพล
รองผู้ว่าราชการกรุงเทพมหานคร

นางนินนาท ชลิตานนท์
ปลัดกรุงเทพมหานคร

ผู้อำนวยการสำนักการโยธา	
รองผู้อำนวยการสำนักการโยธา	
นายทวีศักดิ์ เลิศประพันธ์	
ผู้อำนวยการสำนักงานออกแบบ	
นายวัชรินทร์ บรรหต	
หัวหน้ากลุ่มงานสถาปัตยกรรม	
นายสินธุชัย บุญปักษ์	
หัวหน้ากลุ่มงานวิศวกรรมอาคาร	
นายสิยะ เผ่ะภูต	
สถาปนิก	
นายสินธุชัย บุญปักษ์ ส.สถ.1722	
นางนภินทร กาฐุณสุนทรวงษ์	
วิศวกรโครงสร้าง	
นายศิชา คงศรี สย.5244	
วิศวกรไฟฟ้า	
นายจรูญ มาสุขใจ ภฟก.2457	
วิศวกรสุขาภิบาล	
นายมนัศวี อายะศิริ ภส.341	
วิศวกรเครื่องกล	
นายช่างเขียนแบบ	
นางปุณยนุช ประกอบกิจ	

แบบ บ้านพักอาศัย 2 ชั้น

แบบที่ 073

ชื่อบ้าน ลีลาวดี

เจ้าของ

สถานที่

แบบแสดง

แปลนระบบประปา ชั้น 2

วันที่ :	เลขที่	รวม
30 พฤษภาคม 2557	SN-05	5

แผ่นที่	รวมแผ่น
32	32

FILE :

รายการแก้ไขแบบ

สัญญลักษณ์ประกอบแบบสถาปัตยกรรม

2	แนวศูนย์กลางเสาทางตั้ง
B	แนวศูนย์กลางเสาทางนอน
	ทิศเหนือ
	เส้นแสดงขอบเขตที่ดิน
	เส้นแสดงแนวศูนย์กลาง
	เส้นแสดงแนวที่ซ้อนหรือจะมีในอนาคตหรือ
	ของเดิมที่ต้องเคลื่อนย้ายออก
	เส้นแสดงระยะตัด
	ศูนย์กลางถึงศูนย์กลาง
	ศูนย์กลางถึงริม
	ริมถึงริม
+3.00	ระดับในแปลน
▽ +3.00	ระดับในรูปตัด
3	พื้น
2	ผนัง
1	ฝ้าเพดาน
4	ประตู
5	หน้าต่าง

สัญญลักษณ์ประกอบแบบสถาปัตยกรรม

	ดินถม
	ทรายหยาบอัดแน่น
	คอนกรีตเสริมเหล็ก
	ผนังก่ออิฐครึ่งแผ่น
	ผนังก่ออิฐเต็มแผ่น
	ผนังก่ออิฐเต็มหน้าเสา
	ผนังโครงเคร่าไม้
	ผนัง GLASS BLOCK
1 / A-00	หมายเลขแสดงรูปด้าน สัญญลักษณ์แสดงรูปด้าน แสดงในแบบแผ่นที่
2	หมายเลขแสดงรูปด้าน สัญญลักษณ์แสดงรูปด้านในแผ่นเดียวกัน
2-2 / A-00	หมายเลขแสดงรูปตัด สัญญลักษณ์แสดงแนวตัด แสดงในแบบแผ่นที่
1-1	หมายเลขแสดงรูปตัด สัญญลักษณ์แสดงแนวตัดในแผ่นเดียวกัน
D-1 / A-00	หมายเลขแสดงแบบขยาย สัญญลักษณ์แสดงแบบขยาย แสดงในแบบแผ่นที่
D-3	หมายเลขแสดงแบบขยาย สัญญลักษณ์แสดงแบบขยายในแผ่นเดียวกัน

สารบัญแบบสถาปัตยกรรม

แผ่นที่	รายการ	แผ่นที่	รายการ
A-01	สารบัญแบบ	A-18	แบบขยายประตู - หน้าต่าง
A-02	รายการประกอบแบบ	A-19	แบบขยายประตู - หน้าต่าง
A-03	ผังบริเวณ	A-20	แบบขยายถังบำบัด
A-04	แปลนพื้นชั้นล่าง	A-21	แบบขยายบ่อพัก
A-05	แปลนพื้นชั้นบน		
A-06	แปลนหลังคา		
A-07	รูปด้าน 1		
A-08	รูปด้าน 2		
A-09	รูปด้าน 3		
A-10	รูปด้าน 4		
A-11	รูปตัด 1		
A-12	รูปตัด 2		
A-13	แปลนขยายบันได		
A-14	แปลนขยายบันได		
A-15	รูปตัดขยายบันได		
A-16	มาตราฐานการติดตั้ง		
A-17	แบบขยายประตู - หน้าต่าง		

สารบัญแบบวิศวกรรมไฟฟ้าและสื่อสาร

E-01	สัญลักษณ์ระบบไฟฟ้า , รายการระบบไฟฟ้า
E-02	แปลนเต้ารับไฟฟ้าชั้นล่าง , แปลนเต้ารับไฟฟ้าชั้นบน
E-03	แปลนแสงสว่างชั้นล่าง , แปลนแสงสว่างชั้นบน

สารบัญแบบวิศวกรรมโครงสร้าง

S-01	รายการประกอบแบบด้านวิศวกรรมโยธา
S-02	แปลนฐานราก,เสา,คาน,พื้นชั้นล่าง แปลนคาน,พื้นชั้นบน
S-03	แปลนคานโครงหลังคา
S-04	แบบขยายโครงสร้าง 1
S-05	แบบขยายโครงสร้าง 2
S-06	แบบขยายโครงสร้าง 3
S-07	แบบขยายโครงสร้าง 4

สารบัญแบบวิศวกรรมสุขาภิบาล

SN-01	สัญลักษณ์ประกอบแบบระบบสุขาภิบาล
SN-02	แปลนเส้นท่อน้ำเสีย ห้องน้ำชั้นล่าง , แปลนเส้นท่อน้ำเสีย ห้องน้ำชั้นบน
SN-03	แปลนเส้นท่อน้ำประปา ห้องน้ำชั้นล่าง , แปลนเส้นท่อน้ำประปา ห้องน้ำชั้นบน

สารบัญแบบวิศวกรรมเครื่องกล

รายการพื้น

F1	พื้น คสล. ผิวปูกระเบื้องเซรามิค ชนิดปูพื้น กำหนดสีและขนาดภายหลัง
F2	พื้น คสล. ผิวปูปาร์เก้ไม้เนื้อแข็ง
F3	พื้น คสล. ผิวปูกระเบื้องเซรามิคผิวกันลื่น ชนิดปูพื้น กำหนดสีและขนาดภายหลัง
F4	พื้นซิมเมนต์ ผิวขัดมัน ผสมน้ำยากันซึม
F5	พื้น คสล. พร้อมทำระบบกันซึม
F6	พื้น คสล. ผิวปูกระเบื้องแกรนิตโต้ กำหนดสีและขนาดภายหลัง

รายการฝ้าเพดาน

C1	ฝ้าเพดาน FIBER CEMENT BOARD ทาสีโครงเคร่าเหล็ก 1"x1"กรุตาข่ายกันแมลง
C2	ฝ้าอิบซั่มบอร์ดหนา 9มม. ฉาบเรียบทาสี โครงเคร่าไลหะ
C3	ฝ้าอิบซั่มบอร์ดกันชื้นหนา 9มม.ฉาบเรียบทาสี โครงเคร่าไลหะ

รายการผนัง

1	ผนังก่ออิฐมวลเบาฉาบปูนเรียบ ทาสี
2	ผนังก่ออิฐมวลเบาผิวกรุกระเบื้องเซรามิคชนิดปูผนัง เลยระดับฝ้าเพดานอย่างน้อย 10 ซม.
3	ผนังก่ออิฐมวลเบา กรุทับด้วยไม้ฝาสังเคราะห์
4	ผนังก่ออิฐมวลเบา กรุทับด้วยหินสังเคราะห์
5	ผนังก่ออิฐมวลเบาฉาบปูนเรียบเซาะร่อง

หมายเหตุ - สีอาคารใช้ตามมาตรฐาน TOA SUPERSHIELD DURACLEAN หรือเทียบเท่า

หมายเหตุ

1. ระยะในแปลนเป็นระบบเมตริก หน่วยวัดเป็นเมตร
2. ระยะในแบบถือตัวเลขเป็นเกณฑ์ ห้ามวัด ประมาณหรือคาดคะเน
3. การก่อสร้างต้องเป็นไปตามมาตราฐานงานก่อสร้างกรมโยธาธิการ

สำนักการ โยธา
กรุงเทพมหานคร

โครงการ
แบบบ้านยั่มเพื่อประชาชน ระยะที่ 3

ตามนโยบาย
ม.ร.ว. สุขุมพันธุ์ บริพัตร
ผู้ว่าราชการกรุงเทพมหานคร
นายจุมพล สำเภาพล
รองผู้ว่าราชการกรุงเทพมหานคร
นางนินนาท ชลิตานนท์
ปลัดกรุงเทพมหานคร

ผู้อำนวยการสำนักการโยธา	
รองผู้อำนวยการสำนักการโยธา	
นายทวีศักดิ์ เลิศประพันธ์	
ผู้อำนวยการสำนักงานออกแบบ	
นายวัชรินทร์ บรรพต	
หัวหน้ากลุ่มงานสถาปัตยกรรม	
นายสินธุ์ชัย บุญปักษ์	
หัวหน้ากลุ่มงานวิศวกรรมอาคาร	
นายอริยะ เมฆะกูล	
สถาปนิก	
นายอนุศักดิ์ แสงสังสิทธิ์	ส.สถ.2495
วิศวกรโครงสร้าง	
นายจิระสิทธ์ ทิมสถิตย์	สย.8489
วิศวกรไฟฟ้า	
นายกิตติพงษ์ จิระเดชากร	ภฟก.12282
วิศวกรสุขาภิบาล	
นายมนัสวี อารยะศิริ	ภส.341
วิศวกรเครื่องกล	
นายช่างเขียนแบบ	

แบบ บ้านพักอาศัย 2 ชั้น
แบบที่ 074
ชื่อบ้าน วิรุญจำบัง
เจ้าของ
สถานที่

แบบแสดง
สารบัญแบบ

วันที่ :	เลขที่	รวม
30 พฤษภาคม 2557	A-01	21

แผ่นที่	รวมแผ่น
1	34

FILE :

รายการแก้ไขแบบ

รายการ โครงการ บ้านยิ้มเพื่อประชาชน 2

รายละเอียดประกอบแบบ

1 งานสถาปัตยกรรม

1.1 งานวัสดุผิวพื้น

[1] พื้น คสล ปูกระเบื้องเซรามิค ชนิดปูพื้น กำหนดสีและขนาดภายหลัง

[2] พื้น คสล ปูปาร์เก้ไม้เนื้อแข็ง หรืออื่น ๆ

[3] พื้น คสล ปูกระเบื้องเซรามิค ชนิดปูพื้น ผิวกันลื่น กำหนดสีและขนาดภายหลัง

[4] พื้น คสล ผสมน้ำยากันซึม ผิวซีเมนต์ขัดมัน

[5] พื้น คสล พร้อมทำระบบกันซึม ชนิดกันซึมหลังคา

1.2 งานผนัง

△1 ผนังก่อคอนกรีตมวลเบา หรืออิฐมอญ ฉาบปูนเรียบ ทาสี

△2 ผนังก่อคอนกรีตมวลเบา หรืออิฐมอญ ผิวกรุกระเบื้องเซรามิคชนิดบุผนัง เลยระดับฝ้าเพดานอย่างน้อย 10 ซม

△3 ผนังก่อคอนกรีตมวลเบา หรืออิฐมอญ กรุทับด้วยไม้สังเคราะห์

△4 ผนังก่อคอนกรีตมวลเบา หรืออิฐมอญ กรุทับด้วยหินสังเคราะห์

△5 ผนังก่อคอนกรีตมวลเบา หรืออิฐมอญ ฉาบปูนเรียบเจาะช่อง

1.3 งานฝ้าเพดาน

(1) ฝ้าเพดานภายนอก แผ่นไฟเบอร์ซีเมนต์ ฉาบรอยต่อเรียบ ทาสี หากเป็นระแนงให้กรุตาข่ายกันแมลง

(2) ฝ้าเพดานภายใน แผ่นยิปซั่ม หนาไม่น้อยกว่า 9 มม ฉาบรอยต่อเรียบ ทาสี โครงคร่าอลูมิเนียม

(3) ฝ้าเพดานห้องน้ำ แผ่นยิปซั่มชนิดทนชื้น หนาไม่น้อยกว่า 9 มม ฉาบรอยต่อเรียบ ทาสี โครงคร่าอลูมิเนียม

1.4 งานประตู – หน้าต่าง – ตามแบบขยายประตูหน้าต่าง

1.5 งานสุขภัณฑ์ – ตามแบบขยายห้องน้ำ

1.6 บันไดและราวบันได – โครงสร้าง คสล. วัสดุผิว และลูกกรง ตามแบบขยายบันได

1.7 งานสี

- สีทาภายนอก ใช้สีชนิดทาภายนอก
- สีทาภายใน ใช้สีชนิดทาภายใน
- สีทาเหล็ก และไม้ ใช้สีน้ำมัน

2 งานโครงสร้าง ดูรายละเอียดงานวิศวกรรมโครงสร้าง

3 งานระบบไฟฟ้า ดูรายละเอียดงานวิศวกรรมไฟฟ้า

4 งานระบบสุขาภิบาล ดูรายละเอียดงานวิศวกรรมสุขาภิบาล

ข้อกำหนด

- โครงสร้างที่คำนวณไว้ สามารถรับน้ำหนักผนังก่ออิฐมอญได้
- โครงสร้างที่คำนวณไว้ สามารถรับน้ำหนักหลังคาคอนกรีตได้
- ควรคำนึงถึงระบบกำจัดปลวกด้วย
- ระดับ +0.00 ให้ยึดถือระดับถนนหน้าโครงการเป็นหลัก
- แบบผังบริเวณที่แสดงในแบบนี้ เป็นเพียงการแสดงระยะที่ดินที่น้อยที่สุด ที่แบบบ้านนั้น ๆ สามารถปลูกสร้างได้ เจ้าของอาคารควรปรึกษาเจ้าหน้าที่ท้องถิ่นที่เกี่ยวข้องเพื่อความถูกต้องตามกฎหมายต่อไป
- ----------

สำนักการ โยธา
กรุงเทพมหานคร

โครงการ
แบบบ้านยิ้มเพื่อประชาชน ระยะที่ 3

ตามนโยบาย
ม.ร.ว. สุขุมพันธุ์ บริพัตร
ผู้ว่าราชการกรุงเทพมหานคร
นายจุมพล สำเภาพล
รองผู้ว่าราชการกรุงเทพมหานคร
นางนินนาท ชลิตานนท์
ปลัดกรุงเทพมหานคร

ผู้อำนวยการสำนักการโยธา	
รองผู้อำนวยการสำนักการโยธา	
นายทวีศักดิ์ เลิศประพันธ์	
ผู้อำนวยการสำนักงานออกแบบ	
นายวัชรินทร์ บรรพต	
หัวหน้ากลุ่มงานสถาปัตยกรรม	
นายสินธุ์ชัย บุญปักษ์	
หัวหน้ากลุ่มงานวิศวกรรมอาคาร	
นายอธิชะ เผ่ะกุล	
สถาปนิก	
นายอนุศักดิ์ แสงสังสิทธิ์	ส.สถ.2495
วิศวกรโครงสร้าง	
นายจิระสิทธิ์ ทิมสถิตย์	สย.8489
วิศวกรไฟฟ้า	
นายไตติพงษ์ จิระเศรากร	ภฟก.12282
วิศวกรสุขาภิบาล	
นายณัฐวิ อารยะศิริ	ภส.341
วิศวกรเครื่องกล	
นายช่างเขียนแบบ	

แบบ บ้านพักอาศัย 2 ชั้น
แบบที่ 074
ชื่อบ้าน วิรุญจำบัง
เจ้าของ
สถานที่

แบบแสดง
รายการประกอบแบบ

วันที่ :	เลขที่	รวม
30 พฤษภาคม 2557	A-02	21

แผ่นที่	รวมแผ่น
2	34

FILE :

รายการแก้ไขแบบ

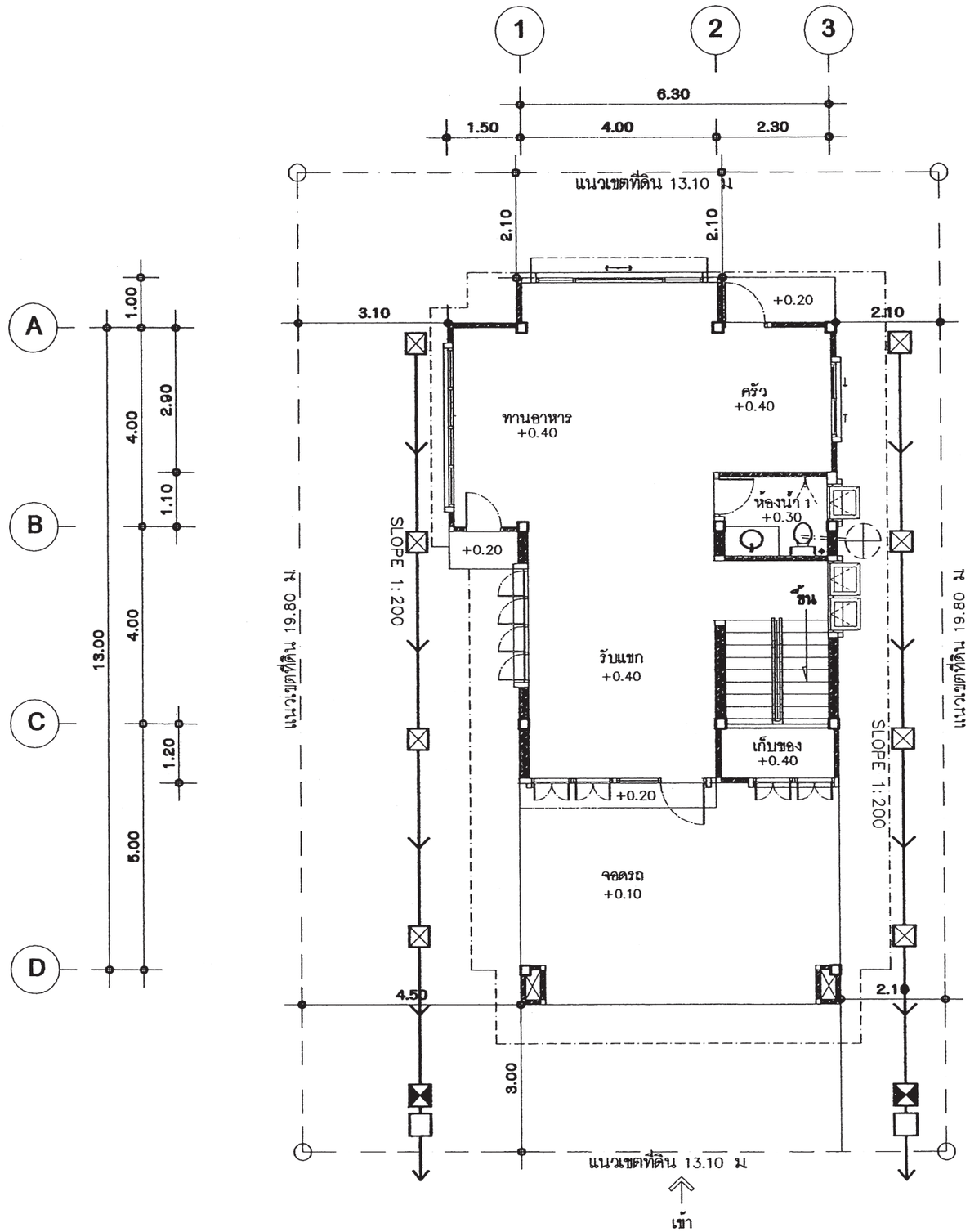

สัญลักษณ์ประกอบแบบ

- แนวเขตที่ดิน
- แนวปกคลุมอาคาร
- แนวทางระบายน้ำสู่ทางระบายน้ำสาธารณะ
- บ่อพัก ขนาด 0.50X0.50 เมตร ท่อระบายน้ำ PVC. CLASS 8.50 O 200 มม. SLOPE 1:200
- บ่อดักขยะ
- บ่อดักไขมัน
- ถังบำบัดน้ำเสีย / หรือบ่อเกรอะ- บ่อซึม

แบบผังบริเวณ

มาตราส่วน 1 : 100

สำนักการ โยธา
กรุงเทพมหานคร

โครงการ
แบบบ้านยิ้มเพื่อประชาชน ระยะที่ 3

ตามนโยบาย
ม.ร.ว. สุขุมพันธุ์ บริพัตร
ผู้ว่าราชการกรุงเทพมหานคร
นายจุมพล สำเภาพล
รองผู้ว่าราชการกรุงเทพมหานคร
นางนิ่นนาท ชลิตานนท์
ปลัดกรุงเทพมหานคร

ผู้อำนวยการสำนักการโยธา
รองผู้อำนวยการสำนักการโยธา
นายหวิศักดิ์ เลิศประพันธ์
ผู้อำนวยการสำนักงานออกแบบ
นายวัชรินทร์ บรรพต
หัวหน้ากลุ่มงานสถาปัตยกรรม
นายสินธุ์ชัย บุญปักษ์
หัวหน้ากลุ่มงานวิศวกรรมอาคาร
นายอริยะ เมฆะกุล

สถาปนิก
นายอนุศักดิ์ แสงสังสิทธิ์ ส.สถ.2495
วิศวกรโครงสร้าง
นายจิระสิทธิ์ ทิมสถิตย์ สย.8489
วิศวกรไฟฟ้า
นายกิตติพงษ์ จิระเดชากร ภฟก.12282
วิศวกรสุขาภิบาล
นายมนัสวี อายะศิริ ภส.341
วิศวกรเครื่องกล
นายช่างเขียนแบบ

แบบ บ้านพักอาศัย 2 ชั้น
แบบที่ 074
ชื่อบ้าน วิรุญจำบัง
เจ้าของ
สถานที่

แบบแสดง
ผังบริเวณ

วันที่ :	เลขที่	รวม
30 พฤษภาคม 2557	A-03	21

แผ่นที่	รวมแผ่น
3	34

FILE :
รายการแก้ไขแบบ

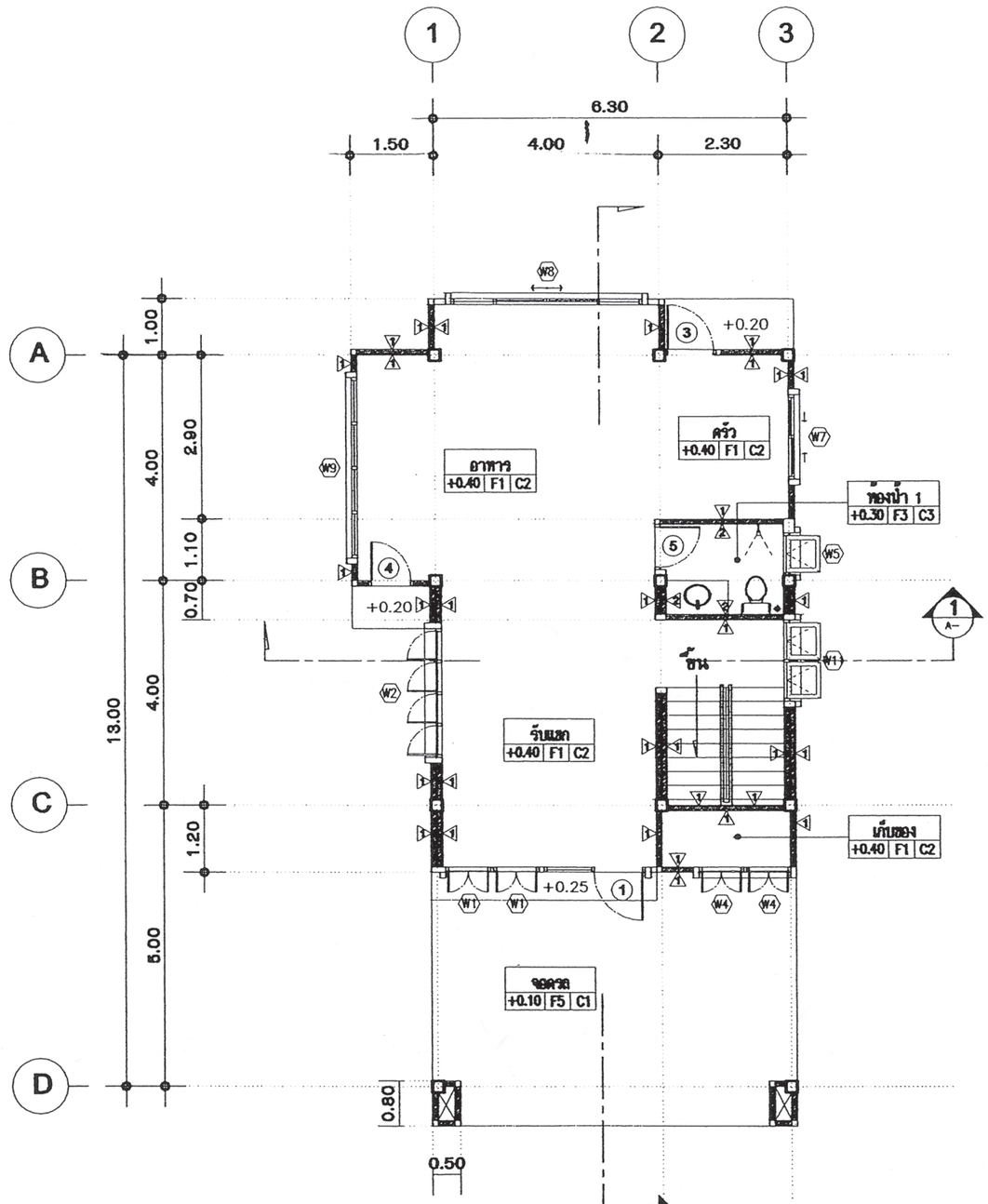

DIRECTION OF ELEVATION

แปลนพื้นชั้นล่าง

มาตราส่วน 1 : 100

สำนักการ โยธา
กรุงเทพมหานคร

โครงการ

แบบบ้านยิ้มเพื่อประชาชน ระยะที่ 3

ตามนโยบาย

ม.ร.ว. สุขุมพันธุ์ บริพัตร
ผู้ว่าราชการกรุงเทพมหานคร

นายจุมพล สำเภาพล
รองผู้ว่าราชการกรุงเทพมหานคร

นางนินนาท ชลิตานนท์
ปลัดกรุงเทพมหานคร

ผู้อำนวยการสำนักการโยธา	
รองผู้อำนวยการสำนักการโยธา	
นายทวีศักดิ์ เลิศประพันธ์	
ผู้อำนวยการสำนักงานออกแบบ	
นายวัชรินทร์ บรรพต	
หัวหน้ากลุ่มงานสถาปัตยกรรม	
นายสินธุ์ชัย บุญปัทม์	
หัวหน้ากลุ่มงานวิศวกรรมอาคาร	
นายอธิยะ เมฆะกูล	
สถาปนิก	
นายอนุศักดิ์ แสงสังสิทธิ์	ส.สถ.2495
วิศวกรโครงสร้าง	
นายจิระสิทธิ์ ทิมสถิตย์	สย.8489
วิศวกรไฟฟ้า	
นายกิตติพงษ์ จิระเดชากร	ภฟ.12282
วิศวกรสุขาภิบาล	
นายมณีสวี อาระยะศิริ	ภส.341
วิศวกรเครื่องกล	
นายช่างเขียนแบบ	

แบบ บ้านพักอาศัย 2 ชั้น

แบบที่ 074

ชื่อบ้าน วิรุญจำบัง

เจ้าของ

สถานที่

แบบแสดง

แปลนพื้นชั้นล่าง

วันที่ :	เลขที่	รวม
30 พฤษภาคม 2557	A-04	21

แผ่นที่	รวมแผ่น
4	34

FILE :

รายการแก้ไขแบบ

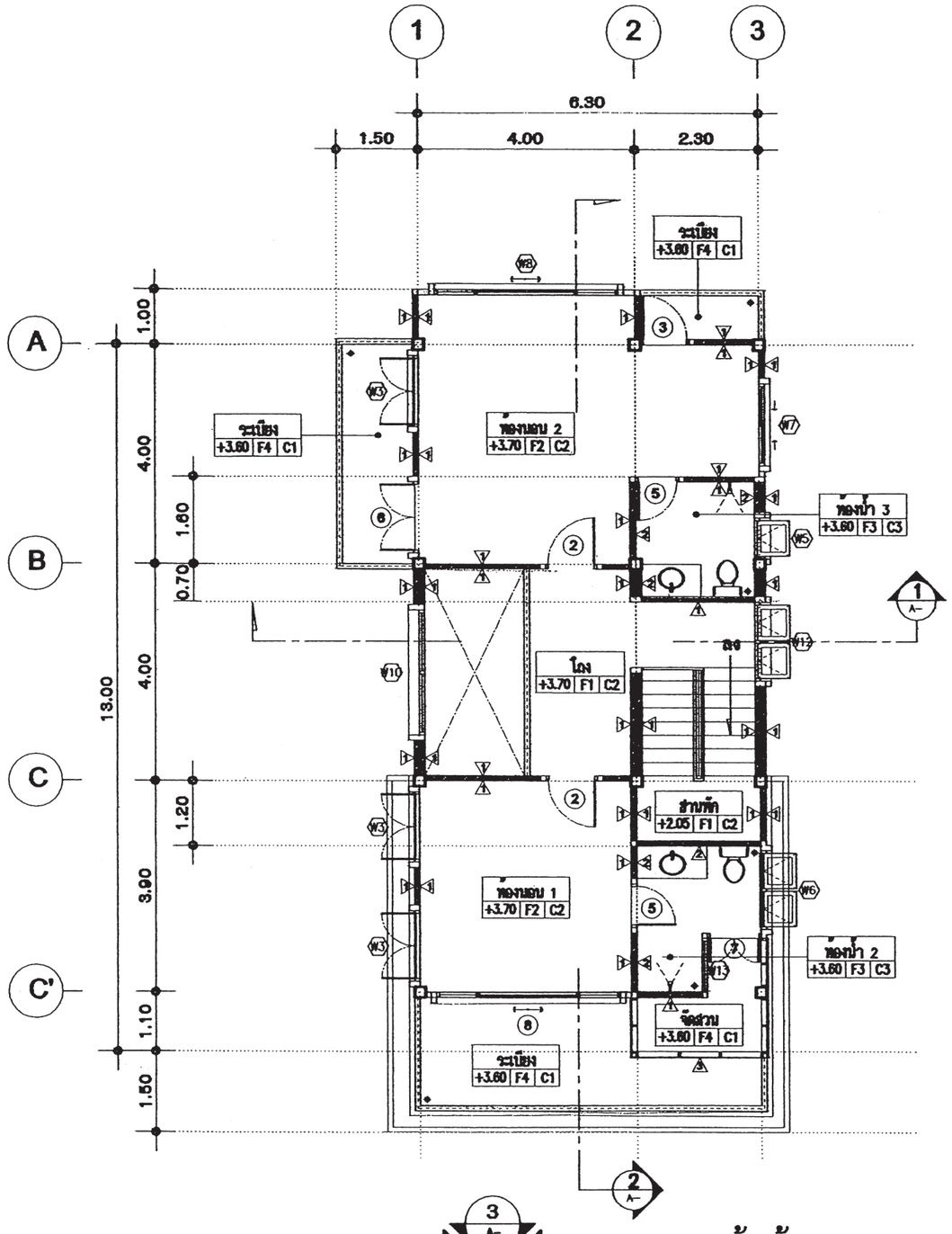

DIRECTION OF ELEVATION

แปลนพื้นชั้นบน

มาตราส่วน 1 : 100

สำนักการ โยธา
กรุงเทพมหานคร

โครงการ

แบบบ้านยั่มเพื่อประชาชน ระยะที่ 3

ตามนโยบาย

ม.ร.ว. สุขุมพันธุ์ บริพัตร
ผู้ว่าราชการกรุงเทพมหานคร

นายจุมพล สำเภาพล
รองผู้ว่าราชการกรุงเทพมหานคร

นางนินนาท ชลิตานนท์
ปลัดกรุงเทพมหานคร

ผู้อำนวยการสำนักการโยธา	
รองผู้อำนวยการสำนักการโยธา	
นายทวีศักดิ์ เลิศประพันธ์	
ผู้อำนวยการสำนักงานออกแบบ	
นายวัชรินทร์ บรรพต	
หัวหน้ากลุ่มงานสถาปัตยกรรม	
นายสินธุ์ชัย บุญปักษ์	
หัวหน้ากลุ่มงานวิศวกรรมอาคาร	
นายธริยะ เมฆะกุล	
สถาปนิก	
นายอนุศักดิ์ แสงสังสิทธิ์	ส.สถ.2495
วิศวกรโครงสร้าง	
นายจิระสิทธิ์ ทิมสถิตย์	สย.8489
วิศวกรไฟฟ้า	
นายกิตติพงษ์ จิระเศรากร	ภฟ.12282
วิศวกรสุขาภิบาล	
นายมณัสวี อารยะศิริ	ภส.341
วิศวกรเครื่องกล	
นายช่างเขียนแบบ	

แบบ บ้านพักอาศัย 2 ชั้น

แบบที่ 074

ชื่อบ้าน วิรุญจำบัง

เจ้าของ

สถานที่

แบบแสดง

แปลนพื้นชั้นบน

วันที่ :	เลขที่	รวม
30 พฤษภาคม 2557	A-05	21

แผ่นที่	รวมแผ่น
5	34

FILE :

รายการแก้ไขแบบ

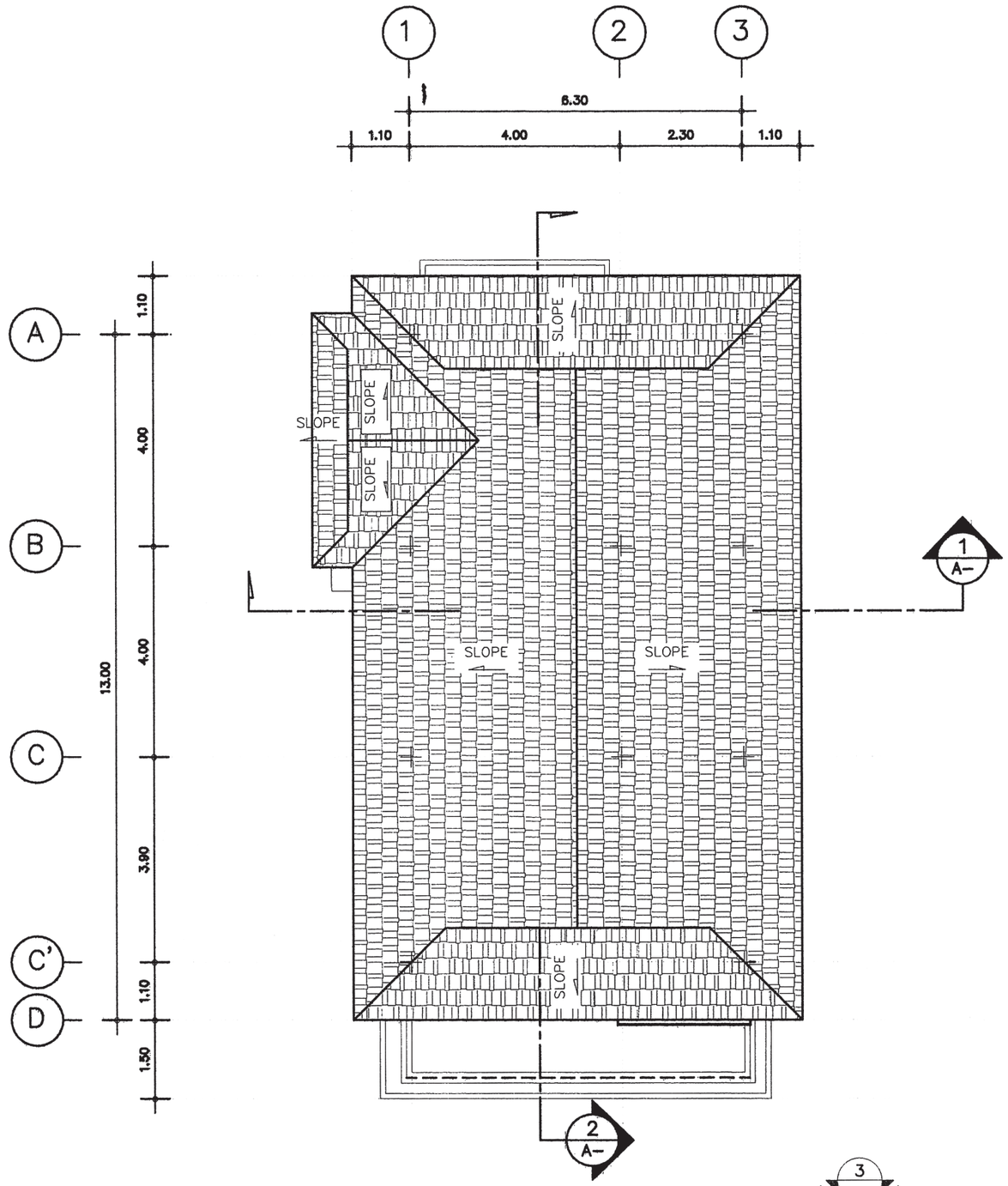

แปลนหลังคา

มาตราส่วน 1:75

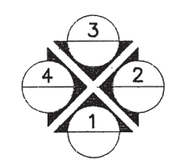

DIRECTION OF ELEVATION

สำนักการ โยธา
กรุงเทพมหานคร

โครงการ

แบบบ้านยิ้มเพื่อประชาชน ระยะที่ 3

ตามนโยบาย

ม.ร.ว. สุขุมพันธุ์ บริพัตร
ผู้ว่าราชการกรุงเทพมหานคร

นายจุมพล สำเภาพล
รองผู้ว่าราชการกรุงเทพมหานคร

นางนินนาท ชลิตานนท์
ปลัดกรุงเทพมหานคร

ผู้อำนวยการสำนักการโยธา	
รองผู้อำนวยการสำนักการโยธา	
นายทวีศักดิ์ เลิศประทันธ์	
ผู้อำนวยการสำนักงานออกแบบ	
นายรัชชินทร์ บรรทด	
หัวหน้ากลุ่มงานสถาปัตยกรรม	
นายสินธุชัย บุญปักษ์	
หัวหน้ากลุ่มงานวิศวกรรมอาคาร	
นายอรียะ เมฆะกุล	
สถาปนิก	
นายอนุศักดิ์ แสงสังสิทธิ์	ส.สถ.2495
วิศวกรโครงสร้าง	
นายจิระสิทธ์ ทิมสถิตย์	สย.8489
วิศวกรไฟฟ้า	
นายกิตติพงษ์ จิระเดชากร	ภฟก.12282
วิศวกรสุขาภิบาล	
นายมนัสวี อายะะศิริ	ภส.341
วิศวกรเครื่องกล	
นายช่างเขียนแบบ	

แบบ บ้านพักอาศัย 2 ชั้น

แบบที่ 074

ชื่อบ้าน วิรุญจำบัง

เจ้าของ

สถานที่

แบบแสดง

แปลนหลังคา

หันที่ :	เลขที่	รวม
30 พฤษภาคม 2557	A-06	21

แผ่นที่	รวมแผ่น
6	34

FILE :

รายการแก้ไขแบบ

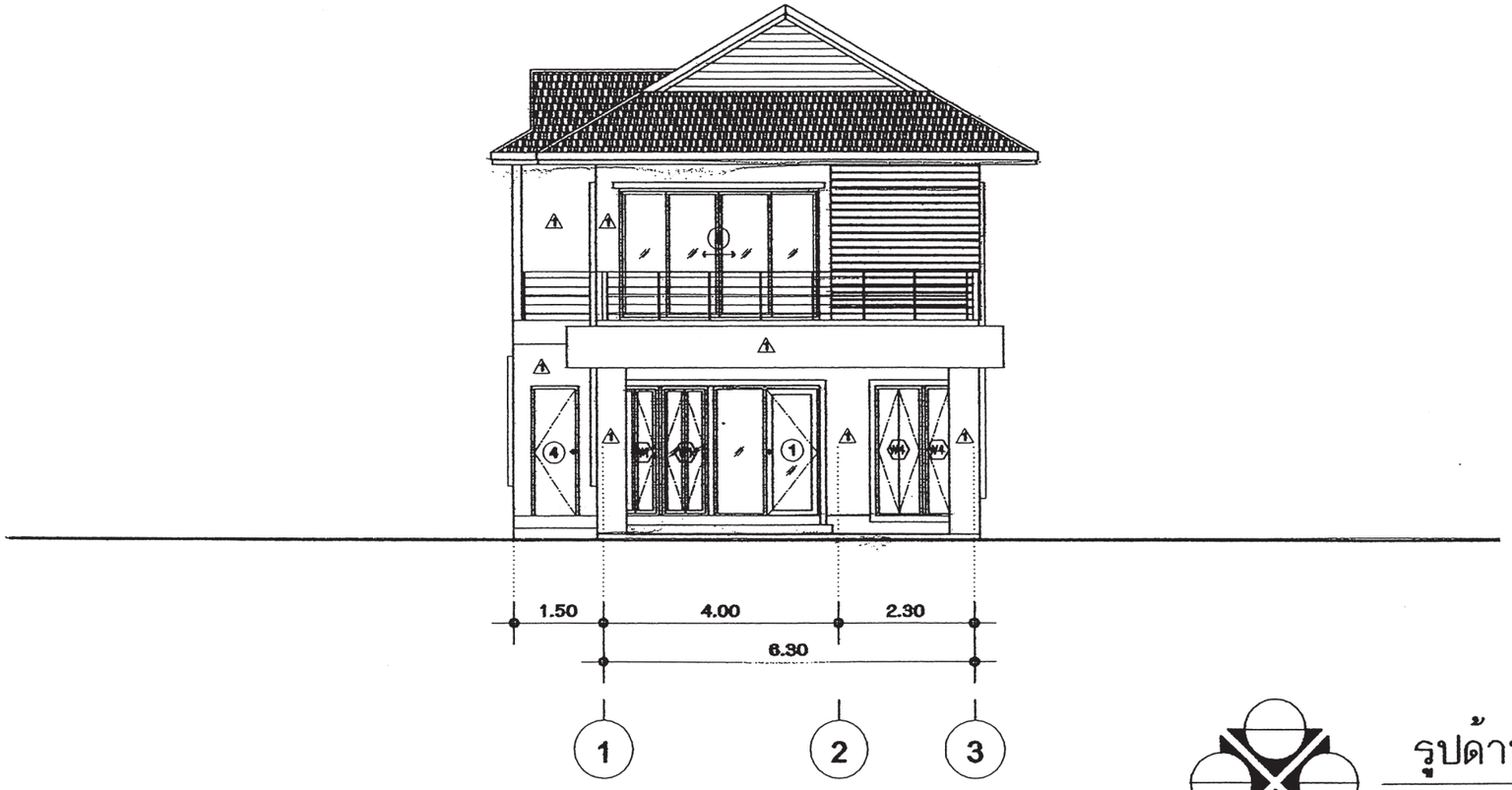

รูปด้าน 1

มาตราส่วน 1 : 100

สำนักการ โยธา
กรุงเทพมหานคร

โครงการ

แบบบ้านยิ้มเพื่อประชาชน ระยะที่ 3

ตามนโยบาย

ม.ร.ว. สุขุมพันธุ์ บริพัตร
ผู้ว่าราชการกรุงเทพมหานคร

นายจุมพล สำเภาพล
รองผู้ว่าราชการกรุงเทพมหานคร

นางนินนาท ชลิตานนท์
ปลัดกรุงเทพมหานคร

ผู้อำนวยการสำนักการโยธา	
รองผู้อำนวยการสำนักการโยธา	
นายทวีศักดิ์ เลิศประพันธ์	
ผู้อำนวยการสำนักงานออกแบบ	
นายวัชรินทร์ บรรพต	
หัวหน้ากลุ่มงานสถาปัตยกรรม	
นายสินธุ์ชัย บุญปักษ์	
หัวหน้ากลุ่มงานวิศวกรรมอาคาร	
นายอริยะ เมระกุล	
สถาปนิก	
นายธนุศักดิ์ แสงสังสิทธิ์	ส.สถ.2495
วิศวกรโครงสร้าง	
นายจิระศิทธิ์ ทิมสเดิศย์	สย.8489
วิศวกรไฟฟ้า	
นายกิตติพงษ์ จิระเดชากร	ภฟก.12282
วิศวกรสุขาภิบาล	
นายมณัสวี อารยะศิริ	ภส.341
วิศวกรเครื่องกล	
นายช่างเขียนแบบ	

แบบ บ้านพักอาศัย 2 ชั้น

แบบที่ 074

ชื่อบ้าน วิรุญจำบัง

เจ้าของ

สถานที่

แบบแสดง

รูปด้าน 1

วันที่ :	เลขที่	รวม
30 พฤษภาคม 2557	A-07	21

แผ่นที่	รวมแผ่น
7	34

FILE :

รายการแก้ไขแบบ

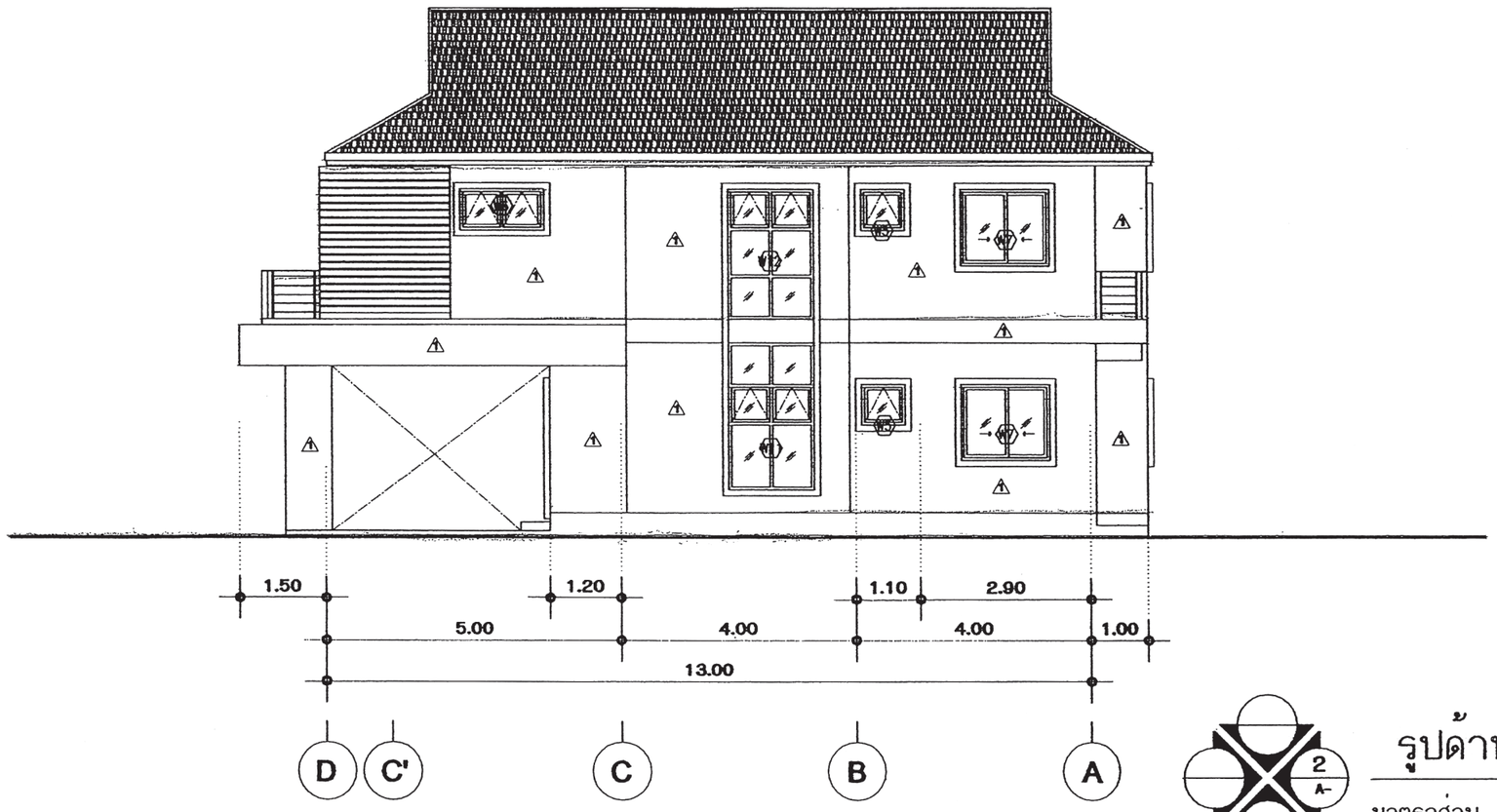

รูปด้าน 2

มาตราส่วน 1 : 100

สำนักการ โยธา
กรุงเทพมหานคร

โครงการ

แบบบ้านยิ้มเพื่อประชาชน ระยะที่ 3

ตามนโยบาย

ม.ร.ว. สุขุมพันธุ์ บริพัตร
ผู้ว่าราชการกรุงเทพมหานคร

นายจุมพล สำเภาพล
รองผู้ว่าราชการกรุงเทพมหานคร

นางนินนาท ชลิตานนท์
ปลัดกรุงเทพมหานคร

ผู้อำนวยการสำนักการโยธา	
รองผู้อำนวยการสำนักการโยธา	
นายทวีศักดิ์ เลิศประพันธ์	
ผู้อำนวยการสำนักงานออกแบบ	
นายวัชรินทร์ บรรพต	
หัวหน้ากลุ่มงานสถาปัตยกรรม	
นายสินธุ์ชัย บุญปักษ์	
หัวหน้ากลุ่มงานวิศวกรรมอาคาร	
นายอริยะ เมฆะกูล	
สถาปนิก	
นายธนุศักดิ์ แสงสัจจิทธิ์	ส.สถ.2495
วิศวกรโครงสร้าง	
นายจิระสิทธิ์ ทิมสถิตย์	สย.8489
วิศวกรไฟฟ้า	
นายกิตติพงษ์ จิระเดชากร	ภฟ.12282
วิศวกรสุขาภิบาล	
นายมนัสวี อารยะสิริ	ภส.341
วิศวกรเครื่องกล	
นายช่างเขียนแบบ	

แบบ บ้านพักอาศัย 2 ชั้น

แบบที่ 074

ชื่อบ้าน วิรุญจำบัง

เจ้าของ

สถานที่

แบบแสดง

รูปด้าน 2

วันที่ :	เลขที่	รวม
30 พฤษภาคม 2557	A-08	21

แผ่นที่	รวมแผ่น
8	34

FILE :

รายการแก้ไขแบบ

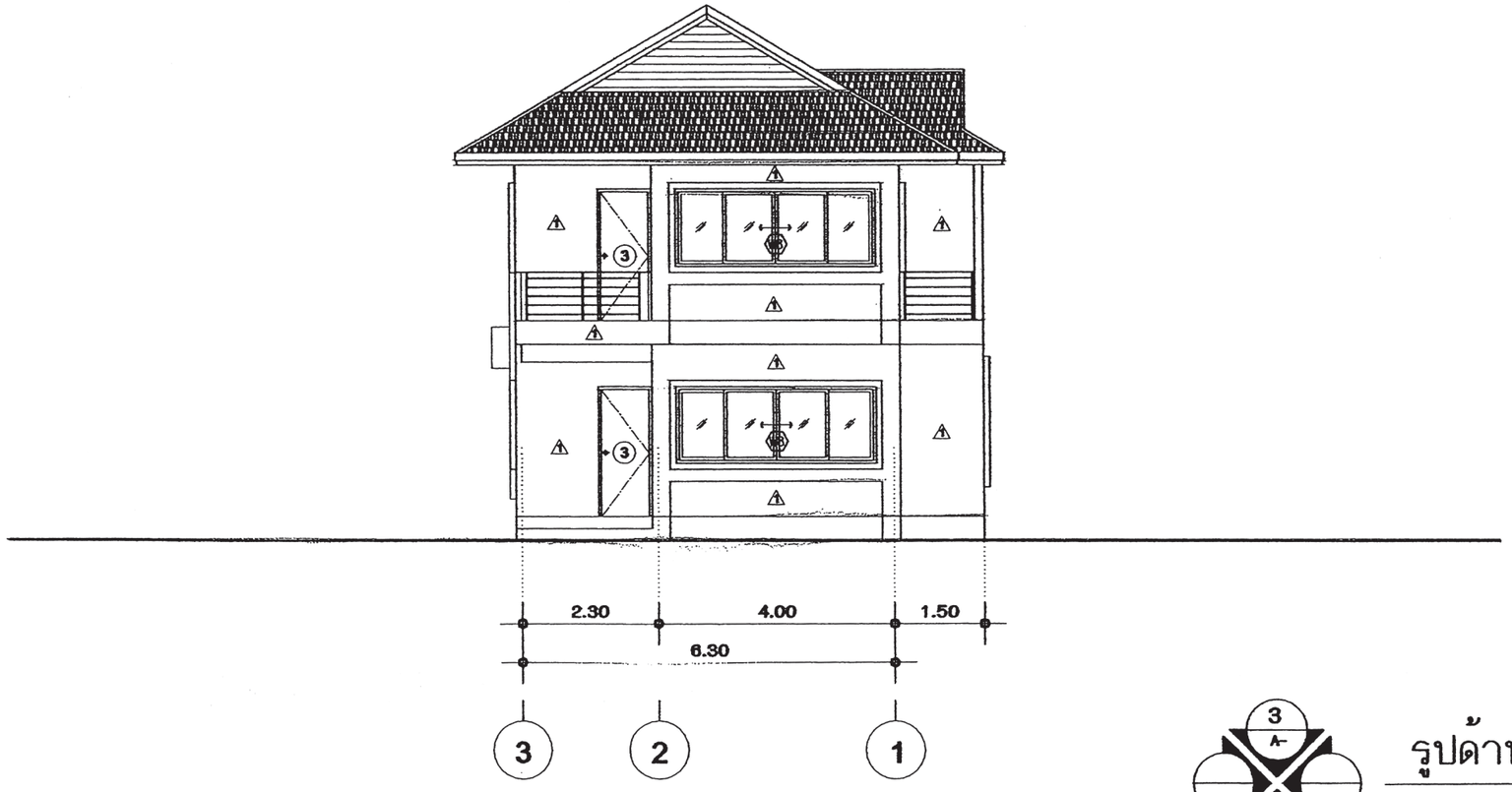

รูปด้าน 3

มาตราส่วน 1 : 100

สำนักการ โยธา
กรุงเทพมหานคร

โครงการ

แบบบ้านยิ้มเพื่อประชาชน ระยะที่ 3

ตามนโยบาย

ม.ร.ว. สุขุมพันธุ์ บริพัตร
ผู้ว่าราชการกรุงเทพมหานคร

นายจุมพล สำเภาพล
รองผู้ว่าราชการกรุงเทพมหานคร

นางนินนาท ชลิตานนท์
ปลัดกรุงเทพมหานคร

ผู้อำนวยการสำนักการโยธา	
รองผู้อำนวยการสำนักการโยธา	
นายทวีศักดิ์ เลิศประพันธ์	
ผู้อำนวยการสำนักงานออกแบบ	
นายรัชชินทร์ บรรพต	
หัวหน้ากลุ่มงานสถาปัตยกรรม	
นายสินธุ์ชัย บุญปักษ์	
หัวหน้ากลุ่มงานวิศวกรรมอาคาร	
นายอริยะ เมระกุล	
สถาปนิก	
นายอนุศักดิ์ แสงสังสิทธิ์	ส.สถ.2495
วิศวกรโครงสร้าง	
นายจิระสิทธิ์ ทิมสถิตย์	สย.8489
วิศวกรไฟฟ้า	
นายกิตติพงษ์ จิระเดชากร	ภฟก.12282
วิศวกรสุขาภิบาล	
นายมนัสวี อารยะศิริ	ภส.341
วิศวกรเครื่องกล	
นายช่างเขียนแบบ	

แบบ บ้านพักอาศัย 2 ชั้น

แบบที่ 074

ชื่อบ้าน วิรุญจำบัง

เจ้าของ

สถานที่

แบบแสดง

รูปด้าน 3

วันที่ :	เลขที่	รวม
30 พฤษภาคม 2557	A-09	21

แผ่นที่	รวมแผ่น
9	34

FILE :

รายการแก้ไขแบบ

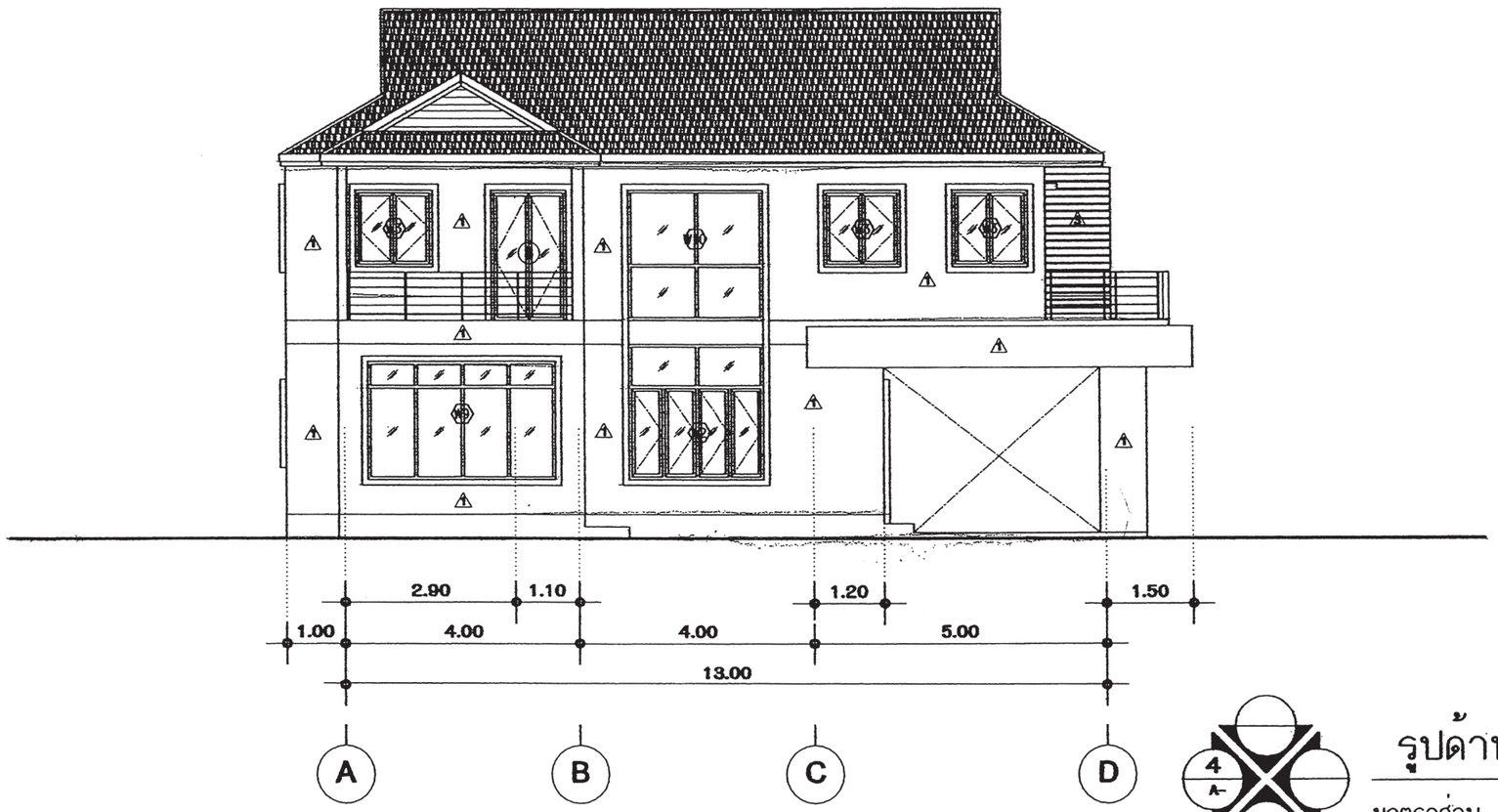

รูปด้าน 4

มาตราส่วน 1 : 100

สำนักการ โยธา
กรุงเทพมหานคร

โครงการ

แบบบ้านยิ้มเพื่อประชาชน ระยะที่ 3

ตามนโยบาย

ม.ร.ว. สุขุมพันธุ์ บริพัตร
ผู้ว่าราชการกรุงเทพมหานคร

นายจุมพล สำเภาพล
รองผู้ว่าราชการกรุงเทพมหานคร

นางนินนาท ชลิตานนท์
ปลัดกรุงเทพมหานคร

ผู้อำนวยการสำนักการโยธา	
รองผู้อำนวยการสำนักการโยธา	
นายทวีศักดิ์ เลิศประพันธ์	
ผู้อำนวยการสำนักงานออกแบบ	
นายวัชรินทร์ บรรพต	
หัวหน้ากลุ่มงานสถาปัตยกรรม	
นายสินธุ์ชัย บุญปักษ์	
หัวหน้ากลุ่มงานวิศวกรรมอาคาร	
นายอริยะ เมฆะกูล	
สถาปนิก	
นายธนุศักดิ์ แสงสังสิทธิ์	ส.สถ.2495
วิศวกรโครงสร้าง	
นายจิระสิทธิ์ ทิมสถิตย์	สย.8489
วิศวกรไฟฟ้า	
นายกิตติพงษ์ จิระเดชากร	ภฟก.12282
วิศวกรสุขาภิบาล	
นายณัฐวิ อารยะศิริ	ภส.341
วิศวกรเครื่องกล	
นายช่างเขียนแบบ	

แบบ บ้านพักอาศัย 2 ชั้น

แบบที่ 074

ชื่อบ้าน วิรุญจำบัง

เจ้าของ

สถานที่

แบบแสดง

รูปด้าน 4

วันที่ :	เลขที่	รวม
30 พฤษภาคม 2557	A-10	21

แผ่นที่	รวมแผ่น
10	34

FILE :

รายการแก้ไขแบบ

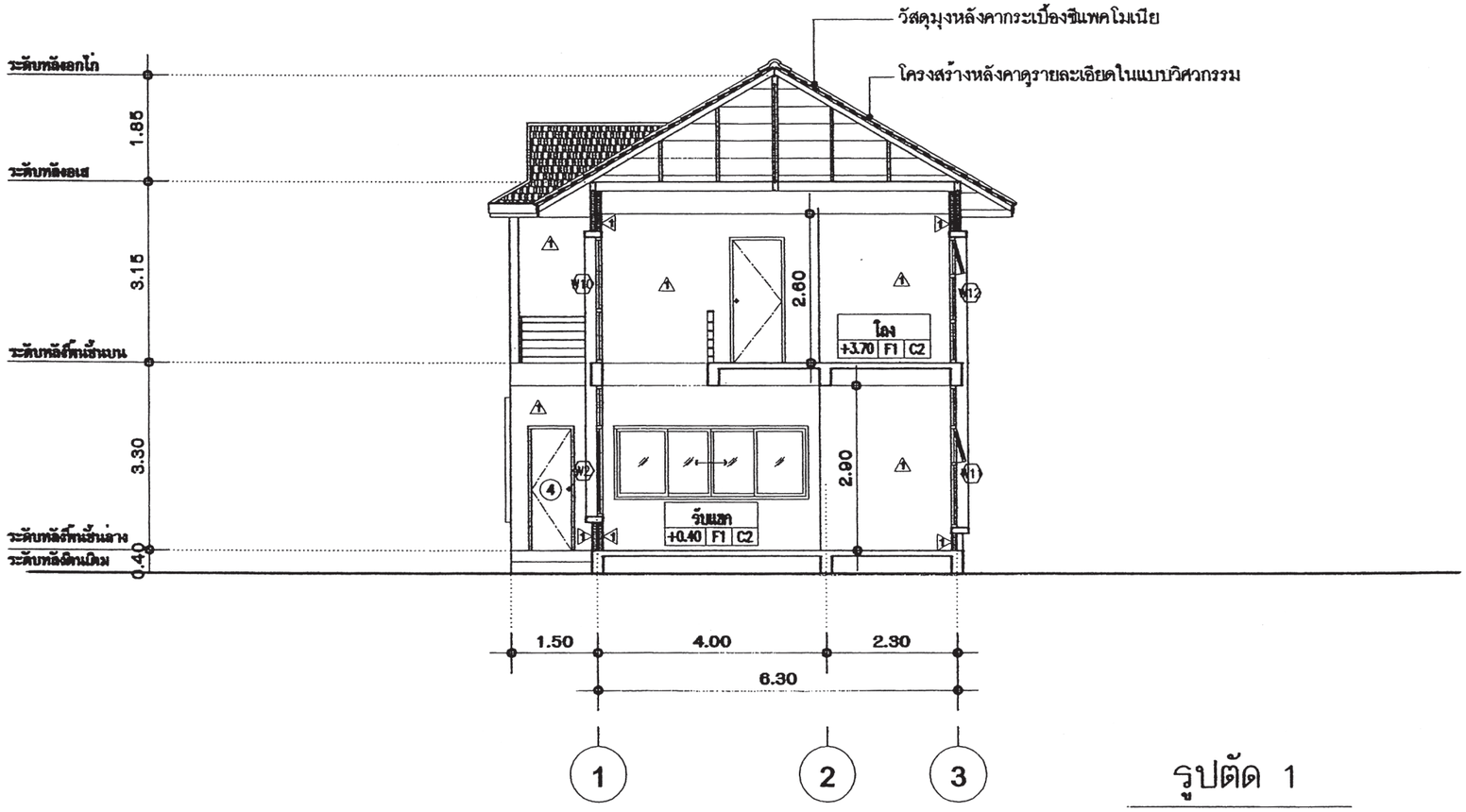

รูปตัด 1

มาตราส่วน 1 : 100

สำนักการ โยธา
กรุงเทพมหานคร

โครงการ

แบบบ้านยิ้มเพื่อประชาชน ระยะที่ 3

ตามนโยบาย

ม.ร.ว. สุขุมพันธุ์ บริพัตร
ผู้ว่าราชการกรุงเทพมหานคร

นายจุมพล สำเภาพล
รองผู้ว่าราชการกรุงเทพมหานคร

นางนินนาท ชลิตานนท์
ปลัดกรุงเทพมหานคร

ผู้อำนวยการสำนักการโยธา

รองผู้อำนวยการสำนักการโยธา
นายทวีศักดิ์ เลิศประพันธ์

ผู้อำนวยการสำนักงานออกแบบ
นายวัชรินทร์ บรรพต

หัวหน้ากลุ่มงานสถาปัตยกรรม
นายสินธุ์ชัย บุญปักษ์

หัวหน้ากลุ่มงานวิศวกรรมอาคาร
นายอธิยะ เมฆะกูล

สถาปนิก
นายอนุศักดิ์ แสงสังสิทธิ์ ส.สถ.2495

วิศวกรโครงสร้าง
นายจิระสิทธิ์ ทิมสถิตย์ สย8489

วิศวกรไฟฟ้า
นายกิตติพงษ์ จิระเดชากร ภฟก12282

วิศวกรสุขาภิบาล
นายมนัสวี อารยะศิริ ภส.341

วิศวกรเครื่องกล

นายช่างเขียนแบบ

แบบ บ้านพักอาศัย 2 ชั้น
แบบที่ 074
ชื่อบ้าน วิรุญจำบัง

เจ้าของ

สถานที่

แบบแสดง
รูปตัด 1

วันที่ :	เลขที่	รวม
30 พฤษภาคม 2557	A-11	21

แผ่นที่	รวมแผ่น
11	34

FILE :

รายการแก้ไขแบบ

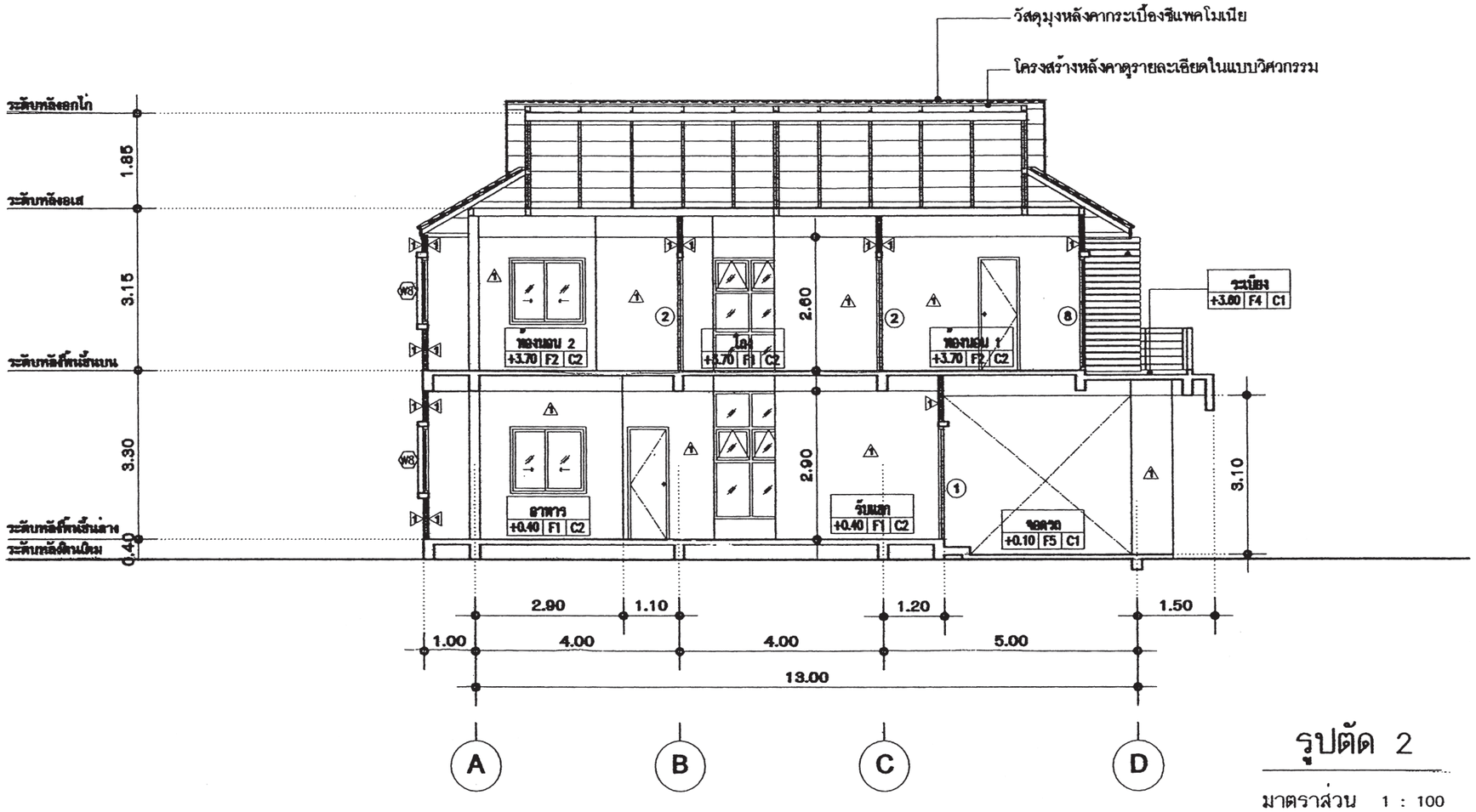

รูปตัด 2

มาตราส่วน 1 : 100

สำนักการ โยธา
กรุงเทพมหานคร

โครงการ

แบบบ้านยิ้มเพื่อประชาชน ระยะที่ 3

ตามนโยบาย

ม.ร.ว. สุขุมพันธุ์ บริพัตร
ผู้ว่าราชการกรุงเทพมหานคร

นายจุมพล สำเภาพล
รองผู้ว่าราชการกรุงเทพมหานคร

นางนินนาท ชลิตานนท์
ปลัดกรุงเทพมหานคร

ผู้อำนวยการสำนักการโยธา	
รองผู้อำนวยการสำนักการโยธา	
นายทวีศักดิ์ เลิศประพันธ์	
ผู้อำนวยการสำนักงานออกแบบ	
นายวัชรินทร์ บรรพต	
หัวหน้ากลุ่มงานสถาปัตยกรรม	
นายสินธุ์ชัย บุญปักษ์	
หัวหน้ากลุ่มงานวิศวกรรมอาคาร	
นายอริยะ เมฆะกูล	
สถาปนิก	
นายอนุศักดิ์ แสงสังสิทธิ์	ส.สถ.2495
วิศวกรโครงสร้าง	
นายจิระสิทธิ์ ทิมสถิตย์	สย.8489
วิศวกรไฟฟ้า	
นายกิตติพงษ์ จิระเดชากร	ภฟก.12282
วิศวกรสุขาภิบาล	
นายณัฐวี อายะศิริ	ภส.341
วิศวกรเครื่องกล	
นายช่างเขียนแบบ	

แบบ บ้านพักอาศัย 2 ชั้น

แบบที่ 074

ชื่อบ้าน วิรุญจำบัง

เจ้าของ

สถานที่

แบบแสดง

รูปตัด 2

วันที่ :	เลขที่	รวม
30 พฤษภาคม 2557	A–12	21

แผ่นที่	รวมแผ่น
12	34

FILE :

รายการแก้ไขแบบ

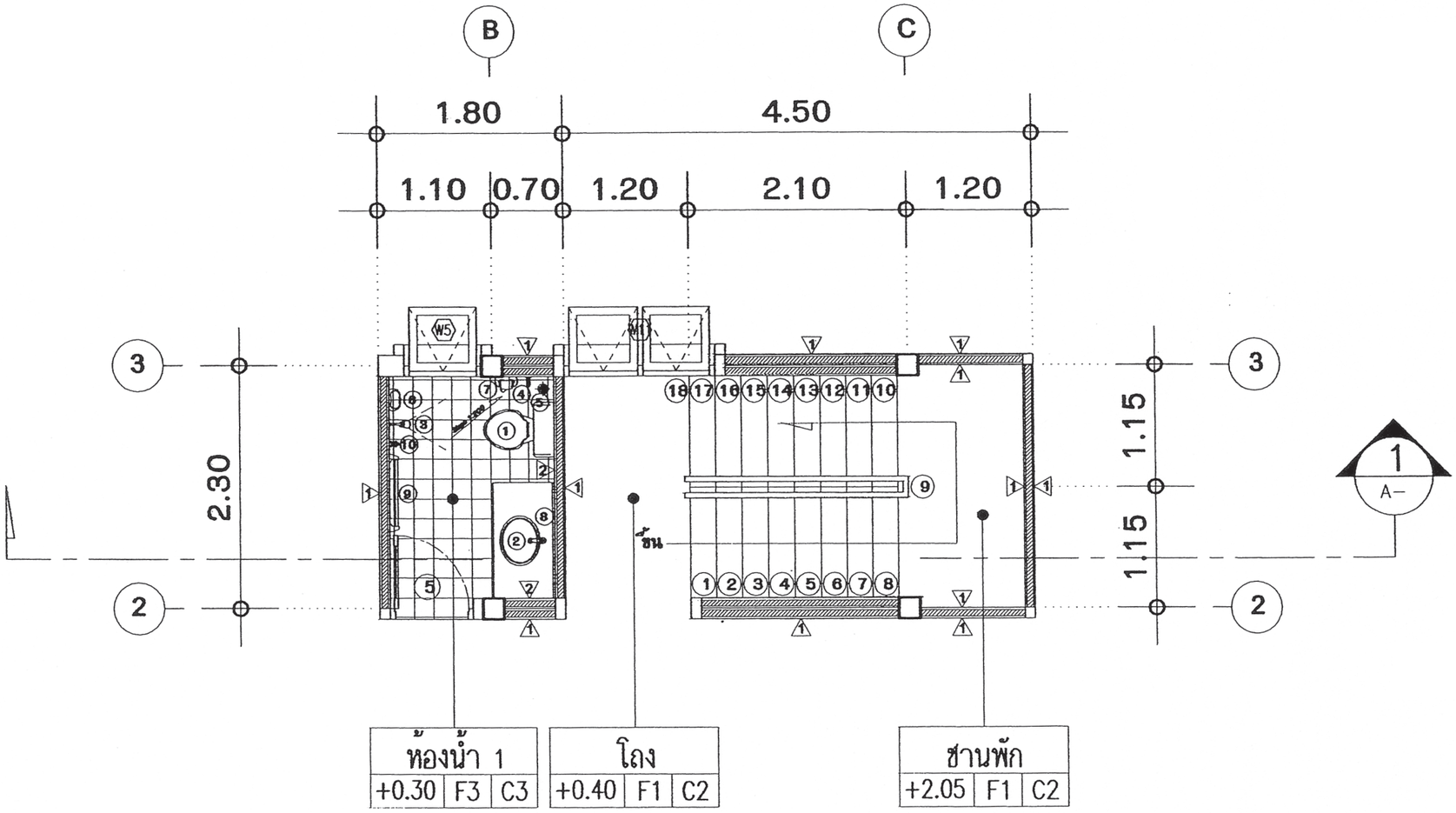

แปลนขยายห้องน้ำ 1 และแปลนขยายบันไดชั้นล่าง

มาตราส่วน 1:50

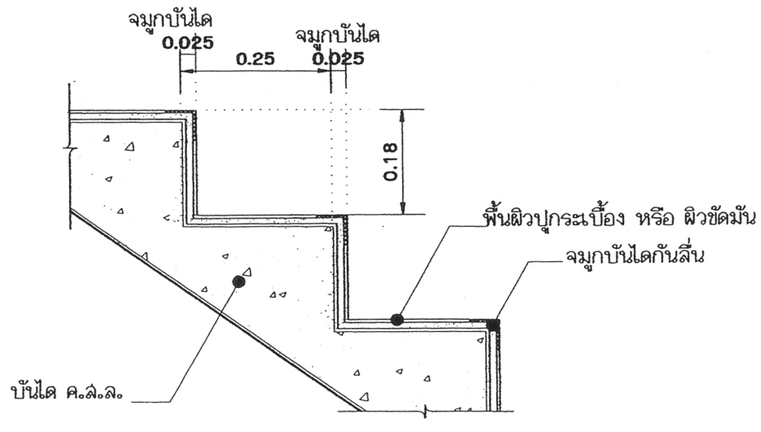

แบบขยายจมูกบันได

มาตราส่วน 1:10

สำนักการ โยธา
กรุงเทพมหานคร

โครงการ
แบบบ้านยิ้มเพื่อประชาชน ระยะที่ 3

ตามนโยบาย
ม.ร.ว. สุขุมพันธุ์ บริพัตร
ผู้ว่าราชการกรุงเทพมหานคร
นายจุมพล สำเภาพล
รองผู้ว่าราชการกรุงเทพมหานคร
นางนินนาท ชลิตานนท์
ปลัดกรุงเทพมหานคร

ผู้อำนวยการสำนักการโยธา
รองผู้อำนวยการสำนักการโยธา
นายทวีศักดิ์ เลิศประพันธ์
ผู้อำนวยการสำนักงานออกแบบ
นายวัชรินทร์ บรรพต
หัวหน้ากลุ่มงานสถาปัตยกรรม
นายสินธุ์ชัย บุญปักษ์
หัวหน้ากลุ่มงานวิศวกรรมอาคาร
นายอริยะ เมฆะฤาล

สถาปนิก
นายอนุศักดิ์ แสงสังสิทธิ์ ส.สถ.2495
วิศวกรโครงสร้าง
นายจิระสิทธิ์ ทิมสถิตย์ สย.8489
วิศวกรไฟฟ้า
นายกิตติพงษ์ จิระเดชากร ภฟก.12282
วิศวกรสุขาภิบาล
นายมนัสวี อายะศิริ ภส.341
วิศวกรเครื่องกล
นายช่างเขียนแบบ

แบบ บ้านพักอาศัย 2 ชั้น
แบบที่ 074
ชื่อบ้าน วิรุญจำบัง
เจ้าของ
สถานที่

แบบแสดง
แปลนขยายบันได

วันที่ :	เลขที่	รวม
30 พฤษภาคม 2557	A-13	21

แผ่นที่	รวมแผ่น
13	34

FILE :
รายการแก้ไขแบบ

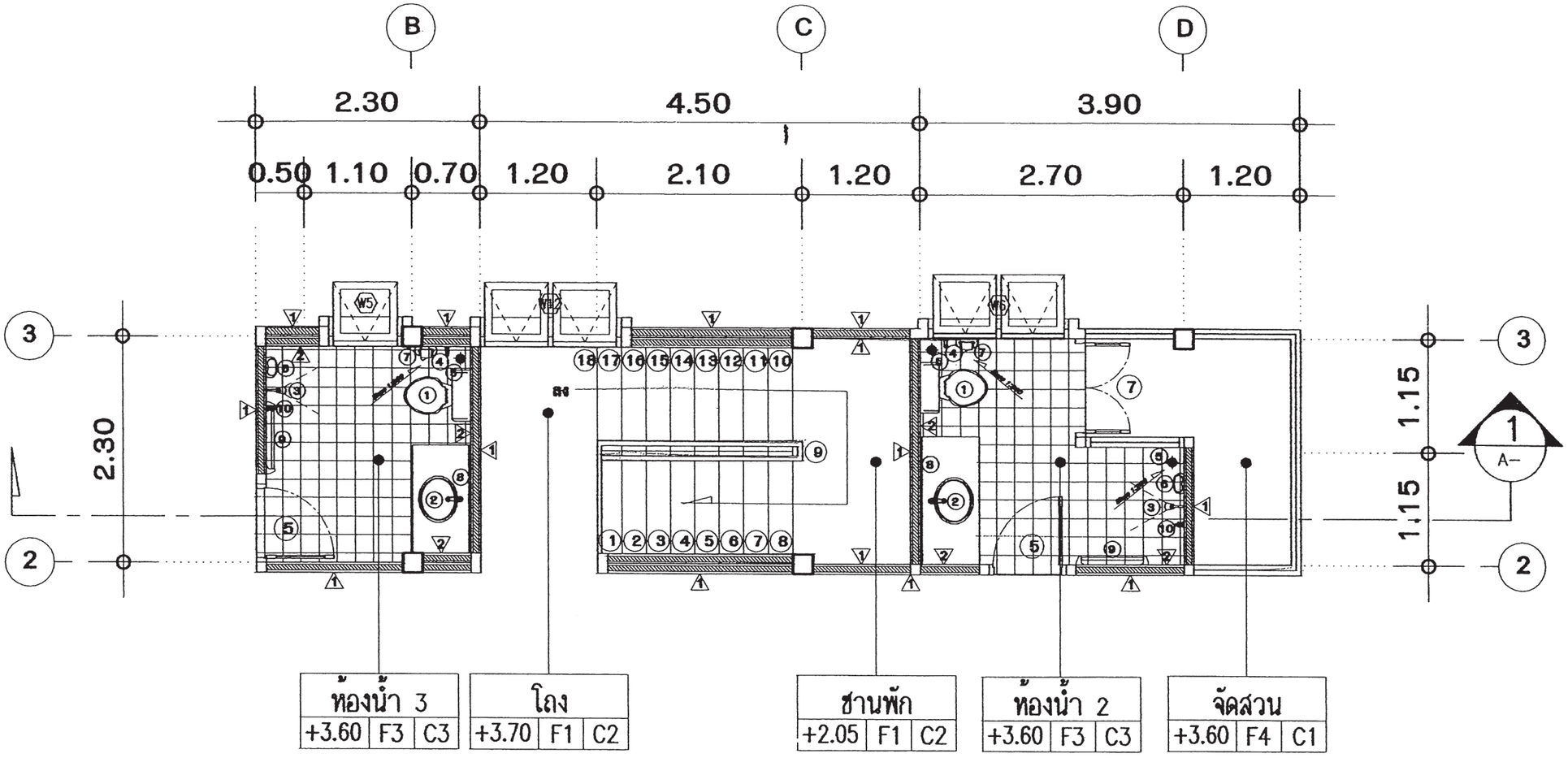

แปลนขยายห้องน้ำ2 , 3 และแปลนขยายบันไดชั้นบน

มาตราส่วน 1:50

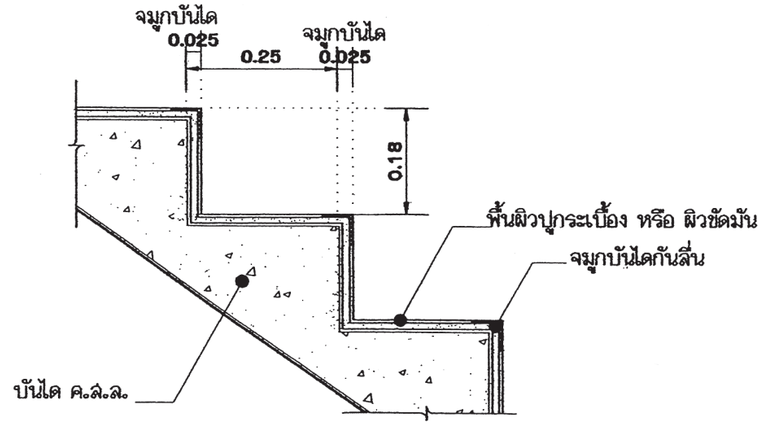

แบบขยายจมูกบันได

มาตราส่วน 1:10

สำนักการ โยธา
กรุงเทพมหานคร

โครงการ
แบบบ้านยิ้มเพื่อประชาชน ระยะที่ 3

ตามนโยบาย
ม.ร.ว. สุขุมพันธุ์ บริพัตร
ผู้ว่าราชการกรุงเทพมหานคร
นายจุมพล สำเภาพล
รองผู้ว่าราชการกรุงเทพมหานคร
นางนิ่นนาท ชลิตานนท์
ปลัดกรุงเทพมหานคร

ผู้อำนวยการสำนักการโยธา
รองผู้อำนวยการสำนักการโยธา
นายกวีศักดิ์ เลิศประพันธ์
ผู้อำนวยการสำนักงานออกแบบ
นายวัชรินทร์ บรรพต
หัวหน้ากลุ่มงานสถาปัตยกรรม
นายสินธุ์ชัย บุญปักษ์
หัวหน้ากลุ่มงานวิศวกรรมอาคาร
นายอริยะ เมฆะกุล

สถาปนิก
นายอนุศักดิ์ แสงสิงหรัฐ ส.สถ.2495
วิศวกรโครงสร้าง
นายจิระสิทธิ์ ทิมสถิตย์ สย.8489
วิศวกรไฟฟ้า
นายกิตติพงษ์ จิระเดชากร ภฟก.12282
วิศวกรสุขาภิบาล
นายณัฐวี อาระศิริ ภส.341
วิศวกรเครื่องกล
นายช่างเขียนแบบ

แบบ บ้านพักอาศัย 2 ชั้น
แบบที่ 074
ชื่อบ้าน วิรุญจำบัง
เจ้าของ
สถานที่

แบบแสดง
แปลนขยายบันได

วันที่ :	เลขที่	รวม
30 พฤษภาคม 2557	A-14	21

แผ่นที่	รวมแผ่น
14	34

FILE :
รายการแก้ไขแบบ

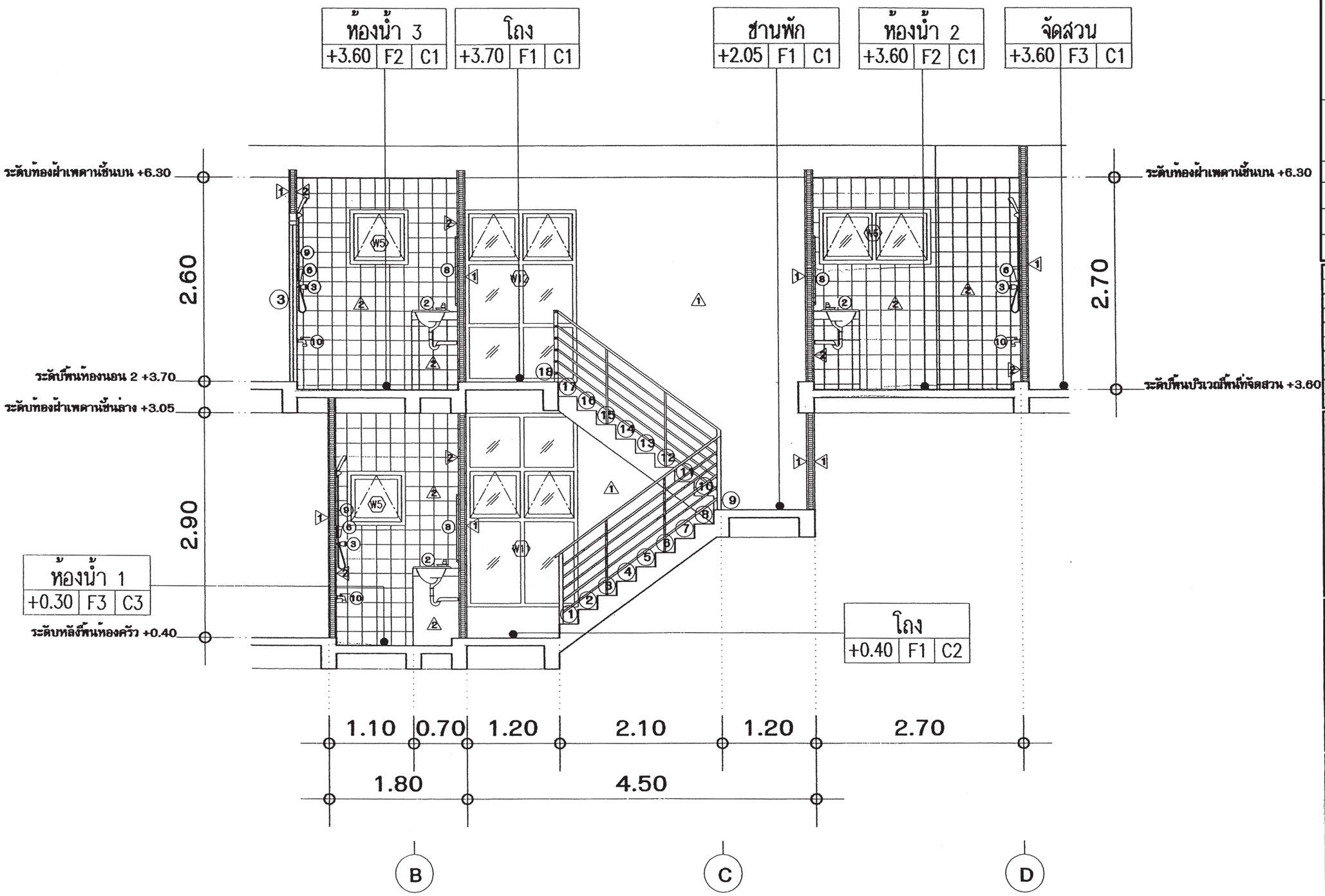

รูปตัดขยายห้องน้ำ 1 , 2 , 3 และรูปตัดขยายบันได

มาตราส่วน 1:50

สำนักการโยธา
กรุงเทพมหานคร

โครงการ
แบบบ้านยิ้มเพื่อประชาชน ระยะที่ 3

ตามนโยบาย
ม.ร.ว. สุขุมพันธุ์ บริพัตร
ผู้ว่าราชการกรุงเทพมหานคร
นายจุมพล สำเภาพล
รองผู้ว่าราชการกรุงเทพมหานคร
นางนินนาท ชลิตานนท์
ปลัดกรุงเทพมหานคร

ผู้อำนวยการสำนักการโยธา
รองผู้อำนวยการสำนักการโยธา
นายทวีศักดิ์ เลิศประพันธ์
ผู้อำนวยการสำนักงานออกแบบ
นายวัชรินทร์ บรรพต
หัวหน้ากลุ่มงานสถาปัตยกรรม
นายสินธุ์ชัย บุญปักษ์
หัวหน้ากลุ่มงานวิศวกรรมอาคาร
นายอริยะ เมฆะกุล

สถาปนิก
นายอนุศักดิ์ แสงสังสิทธิ์ ส.สถ.2495
วิศวกรโครงสร้าง
นายจิระสิทธิ์ ทิมสถิตย์ สย.8489
วิศวกรไฟฟ้า
นายกิตติพงษ์ จิระเดชากร ภฟ.12282
วิศวกรสุขาภิบาล
นายมณัสวี อายะศิริ ภส.341
วิศวกรเครื่องกล
นายช่างเขียนแบบ

แบบ บ้านพักอาศัย 2 ชั้น
แบบที่ 074
ชื่อบ้าน วิรุญจำบัง
เจ้าของ
สถานที่

แบบแสดง
รูปตัดขยายบันได

วันที่ :	เลขที่	รวม
30 พฤษภาคม 2557	A-15	21

แผ่นที่	รวมแผ่น
15	34

FILE :
รายการแก้ไขแบบ

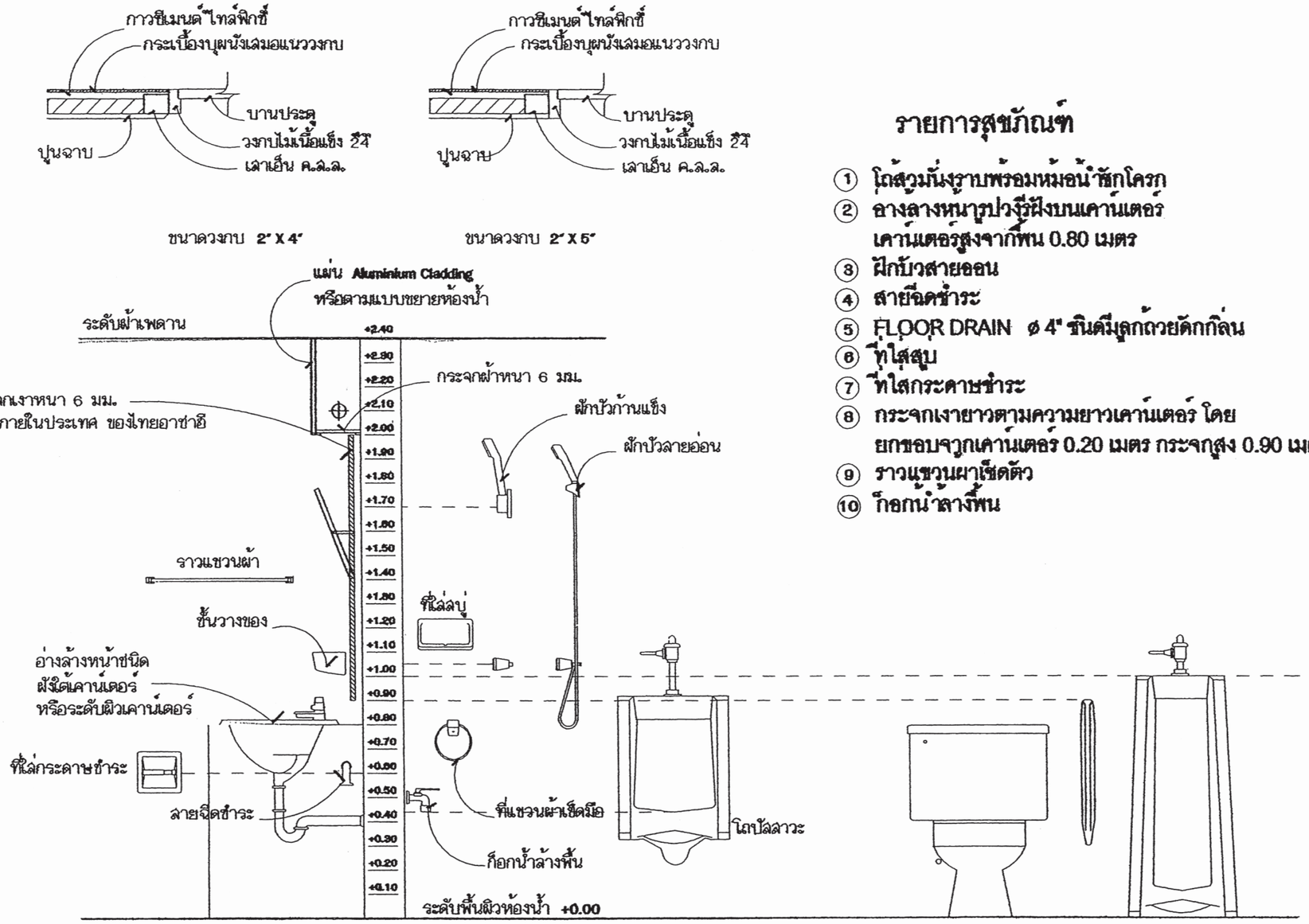

แสดงมาตรฐานการติดตั้งสุขภัณฑ์และอุปกรณ์

รายการสุขภัณฑ์

1. โถส้วมนั่งราบพร้อมหม้อน้ำชักโครก
2. อ่างล้างหน้ารูปวงรีฝังบนเคาน์เตอร์ เคาน์เตอร์สูงจากพื้น 0.80 เมตร
3. ฝักบัวสายอ่อน
4. สายฉีดชำระ
5. FLOOR DRAIN ø 4" ชนิดมีลูกถ้วยดักกลิ่น
6. ที่ใส่สบู่
7. ที่ใส่กระดาษชำระ
8. กระจกเงายาวตามความยาวเคาน์เตอร์ โดยยกขอบจากเคาน์เตอร์ 0.20 เมตร กระจกสูง 0.90 เมตร
9. ราวแขวนผ้าเช็ดตัว
10. ก๊อกน้ำล้างพื้น

สำนักการ โยธา
กรุงเทพมหานคร

โครงการ
แบบบ้านยั่งยืนเพื่อประชาชน ระยะที่ 3

ตามนโยบาย
ม.ร.ว. สุขุมพันธุ์ บริพัตร
ผู้ว่าราชการกรุงเทพมหานคร
นายจุมพล สำเภาพล
รองผู้ว่าราชการกรุงเทพมหานคร
นางนินนาท ชลิตานนท์
ปลัดกรุงเทพมหานคร

ผู้อำนวยการสำนักการโยธา
รองผู้อำนวยการสำนักการโยธา
นายทวีศักดิ์ เลิศประพันธ์
ผู้อำนวยการสำนักงานออกแบบ
นายวัชรินทร์ บรรพต
หัวหน้ากลุ่มงานสถาปัตยกรรม
นายสินธุ์ชัย บุญปักษ์
หัวหน้ากลุ่มงานวิศวกรรมอาคาร
นายธริยะ เมสะกุล

สถาปนิก
นายอนุศักดิ์ แสงสิงหธีร์ สถ.2495
วิศวกรโครงสร้าง
นายจิระสิทธิ์ ทิมสถิตย์ สย.8489
วิศวกรไฟฟ้า
นายวิตติพงษ์ จิระเดชากร ภฟ.12282
วิศวกรสุขาภิบาล
นายณัฐวิ อารยะศิริ ภส.341
วิศวกรเครื่องกล
นายช่างเขียนแบบ

แบบ บ้านพักอาศัย 2 ชั้น
แบบที่ 074
ชื่อบ้าน วิรุญจำบัง
เจ้าของ
สถานที่

แบบแสดง
มาตรฐานการติดตั้ง

วันที่ :	เลขที่	รวม
30 พฤษภาคม 2557	A-16	21

แผ่นที่	รวมแผ่น
16	34

FILE :
รายการแก้ไขแบบ

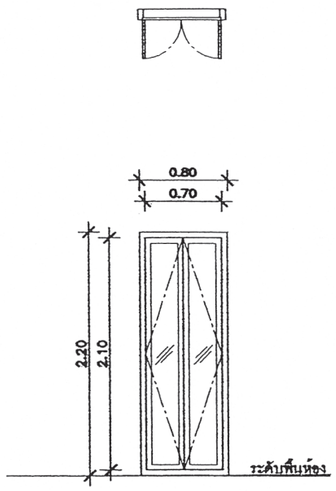

รายการ	W1
ลักษณะบาน	บานเปิดคู่
วงกบ	ไม้เนื้อแข็ง 2" x 4"
กรอบบาน	ไม้เนื้อแข็ง
ลูกฟัก	กระจก
อุปกรณ์	บานพับ ลูกเปิด กลอน ครบชุด

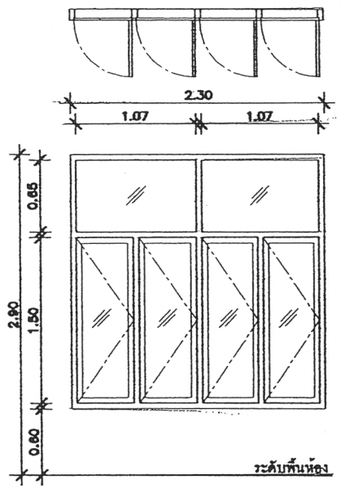

รายการ	W2
ลักษณะบาน	บานเปิดทางเดียว 4 บาน
วงกบ	ไม้เนื้อแข็ง 2" x 4"
กรอบบาน	ไม้เนื้อแข็ง
ลูกฟัก	กระจก
อุปกรณ์	บานพับ ลูกเปิด กลอน ครบชุด

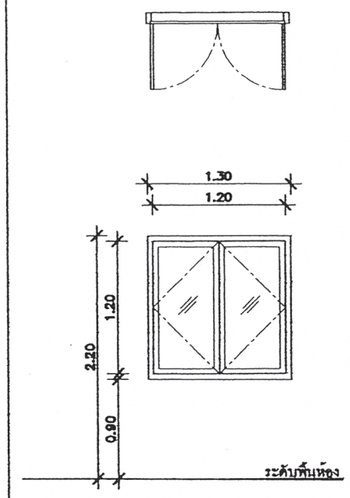

รายการ	W3
ลักษณะบาน	บานเปิดคู่
วงกบ	ไม้เนื้อแข็ง 2" x 4"
กรอบบาน	ไม้เนื้อแข็ง
ลูกฟัก	กระจก
อุปกรณ์	บานพับ ลูกเปิด กลอน ครบชุด

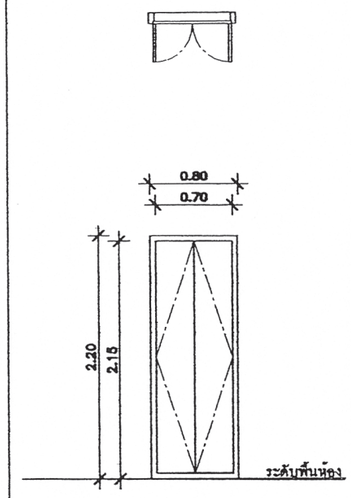

รายการ	W4
ลักษณะบาน	บานเปิดคู่
วงกบ	ไม้เนื้อแข็ง 2" x 4"
กรอบบาน	ไม้เนื้อแข็ง
ลูกฟัก	ไม้อัดชนิดกันน้ำ
อุปกรณ์	บานพับ ลูกเปิด กลอน ครบชุด

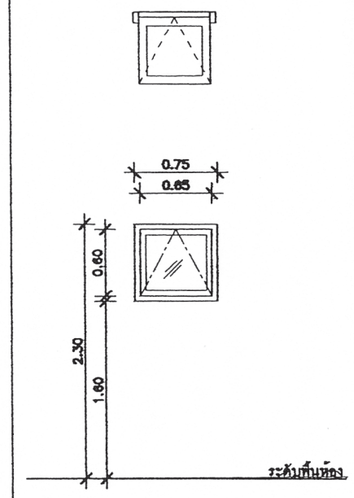

รายการ	W5
ลักษณะบาน	บานกระทุ้งเดี่ยว
วงกบ	ไม้เนื้อแข็ง 2" x 4"
กรอบบาน	ไม้เนื้อแข็ง
ลูกฟัก	กระจก
อุปกรณ์	บานพับ ลูกเปิด กลอน ครบชุด

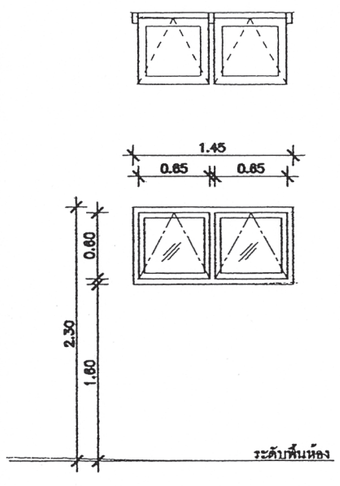

รายการ	W6
ลักษณะบาน	บานกระทุ้งคู่
วงกบ	ไม้เนื้อแข็ง 2" x 4"
กรอบบาน	ไม้เนื้อแข็ง
ลูกฟัก	กระจก
อุปกรณ์	บานพับ ลูกเปิด กลอน ครบชุด

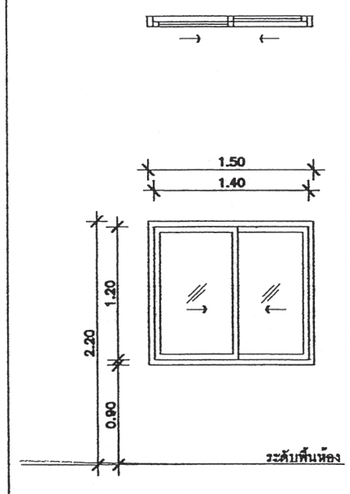

รายการ	W7
ลักษณะบาน	บานเปิดหนีไปกลับ
วงกบ	2" x 4"
กรอบบาน	อลูมิเนียมสปีด
ลูกฟัก	กระจก
อุปกรณ์	บานพับ ลูกเปิด กลอน ครบชุด

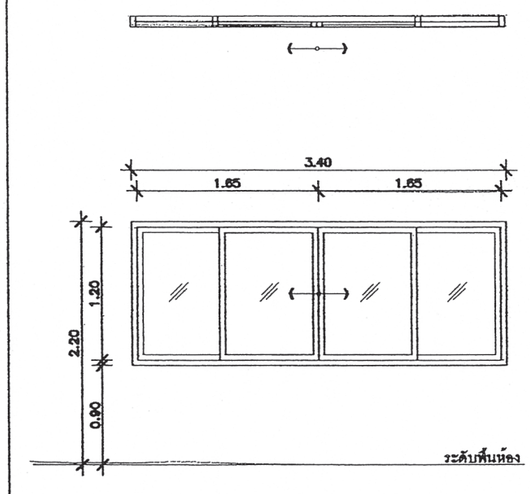

รายการ	W8
ลักษณะบาน	บานเปิดหนีและกระจกติดตาย
วงกบ	2" x 4"
กรอบบาน	อลูมิเนียมสปีด
ลูกฟัก	กระจก
อุปกรณ์	บานพับ ลูกเปิด กลอน ครบชุด

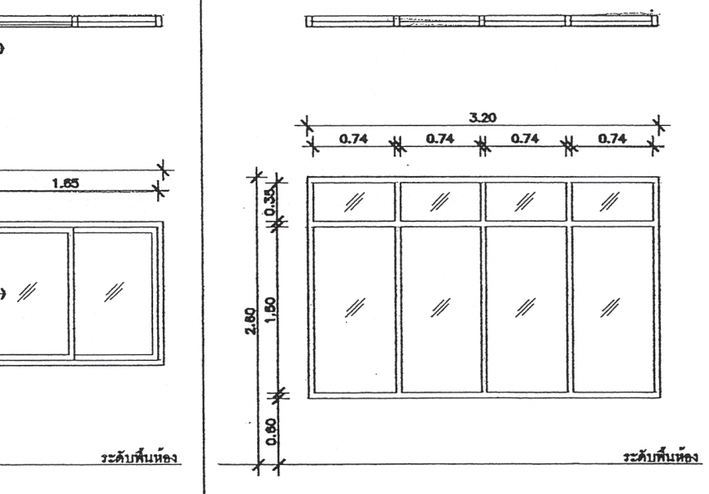

รายการ	W9
ลักษณะบาน	กระจกติดตาย
วงกบ	2" x 4"
กรอบบาน	อลูมิเนียมสปีด
ลูกฟัก	กระจก
อุปกรณ์	-

สำนักการ โยธา
กรุงเทพมหานคร

โครงการ

แบบบ้านยิ้มเพื่อประชาชน ระยะที่ 3

ตามนโยบาย

ม.ร.ว. สุขุมพันธุ์ บริพัตร
ผู้ว่าราชการกรุงเทพมหานคร

นายจุมพล สำเภาพล
รองผู้ว่าราชการกรุงเทพมหานคร

นางนินนาท ชลิตานนท์
ปลัดกรุงเทพมหานคร

ผู้อำนวยการสำนักการโยธา	
รองผู้อำนวยการสำนักการโยธา	
นายกวีศักดิ์ เลิศประพันธ์	
ผู้อำนวยการสำนักงานออกแบบ	
นายวัชรินทร์ บรรพต	
หัวหน้ากลุ่มงานสถาปัตยกรรม	
นายสินธุ์ชัย บุญปักษ์	
หัวหน้ากลุ่มงานวิศวกรรมอาคาร	
นายอริยะ เมฆะกุล	
สถาปนิก	
นายอนุศักดิ์ แสงสังสิทธิ์	ส.สถ.2495
วิศวกรโครงสร้าง	
นายจิระสิทธิ์ ทิมสถิตย์	สย.8489
วิศวกรไฟฟ้า	
นายกิตติพงษ์ จิระศรากร	ภฟ.ก12282
วิศวกรสุขาภิบาล	
นายมณัสวี อาระสิริ	ภส.341
วิศวกรเครื่องกล	
นายช่างเขียนแบบ	

แบบ บ้านพักอาศัย 2 ชั้น
แบบที่ 074
ชื่อบ้าน วิรุญจำบัง

เจ้าของ

สถานที่

แบบแสดง
แบบขยายประตู-หน้าต่าง

วันที่ :	เลขที่	รวม
30 พฤษภาคม 2557	A-17	21

แผ่นที่	รวมแผ่น
17	34

FILE :

รายการแก้ไขแบบ

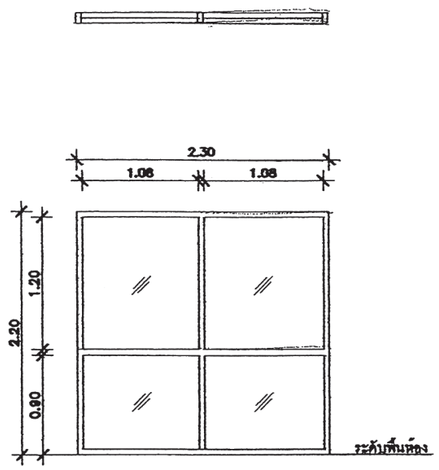

รายการ	W10
ลักษณะบาน	กระจกติดตาย
วงกบ	2" x 4"
กรอบบาน	อลูมิเนียมสอบสี
ลูกฟัก	กระจก
รูปกรณ์	บานพับ ลูกปิด กลอน ครบชุด

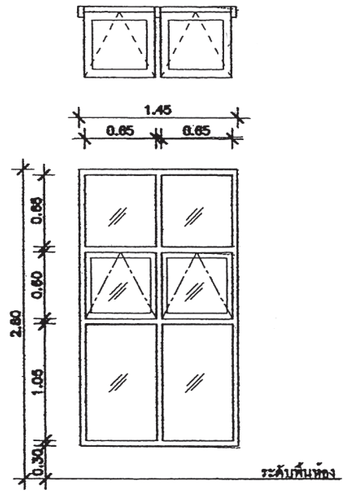

รายการ	W1
ลักษณะบาน	บานกระทุ้งคู่และกระจกติดตาย
วงกบ	2" x 4"
กรอบบาน	อลูมิเนียมสอบสี
ลูกฟัก	กระจก
รูปกรณ์	บานพับ ลูกปิด กลอน ครบชุด

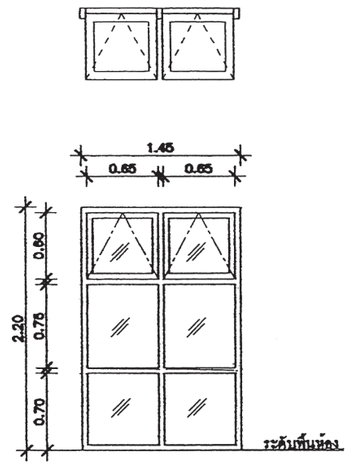

รายการ	W12
ลักษณะบาน	บานกระทุ้งคู่และกระจกติดตาย
วงกบ	2" x 4"
กรอบบาน	อลูมิเนียมสอบสี
ลูกฟัก	กระจก
รูปกรณ์	บานพับ ลูกปิด กลอน ครบชุด

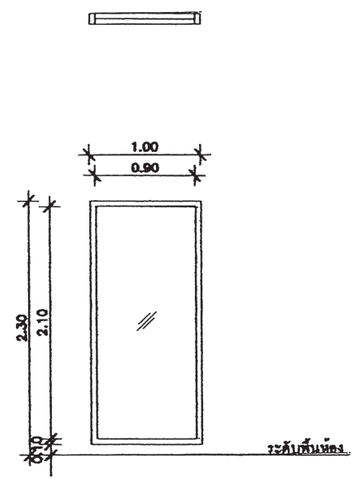

รายการ	W13
ลักษณะบาน	กระจกติดตาย
วงกบ	2" x 4"
กรอบบาน	อลูมิเนียมสอบสี
ลูกฟัก	กระจก
รูปกรณ์	บานพับ ลูกปิด กลอน ครบชุด

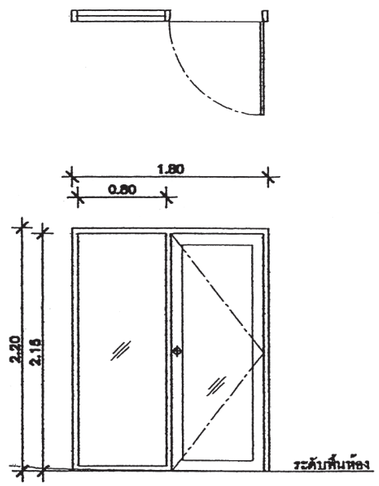

รายการ	ป1
ลักษณะบาน	บานเปิดเดี่ยวและกระจกติดตาย
วงกบ	ไม้เนื้อแข็ง 2" x 4"
กรอบบาน	ไม้เนื้อแข็ง
ลูกฟัก	กระจก
รูปกรณ์	บานพับ ลูกปิด กลอน ครบชุด

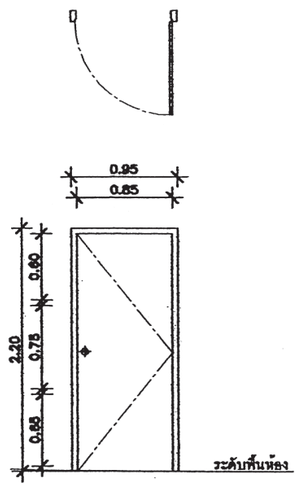

รายการ	ป2
ลักษณะบาน	บานเปิดเดี่ยว
วงกบ	ไม้เนื้อแข็ง 2" x 4"
กรอบบาน	ไม้เนื้อแข็ง
ลูกฟัก	ไม้เนื้อแข็ง
รูปกรณ์	บานพับ ลูกปิด กลอน ครบชุด

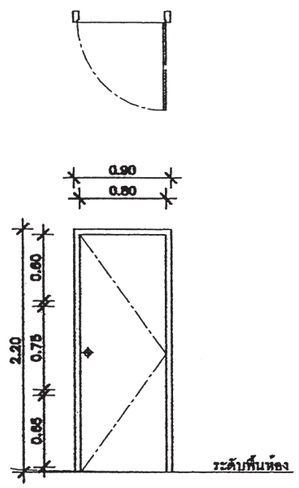

รายการ	ป3
ลักษณะบาน	บานเปิดเดี่ยว
วงกบ	ไม้เนื้อแข็ง 2" x 4"
กรอบบาน	ไม้เนื้อแข็ง
ลูกฟัก	ไม้เนื้อแข็ง
รูปกรณ์	บานพับ ลูกปิด กลอน ครบชุด

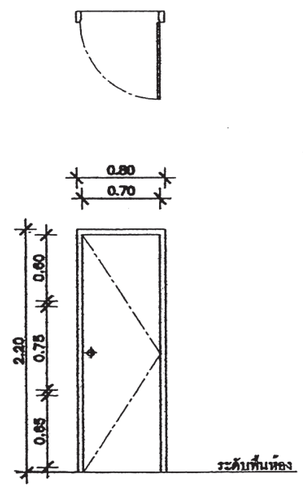

รายการ	ป4
ลักษณะบาน	บานเปิดเดี่ยว
วงกบ	ไม้เนื้อแข็ง 2" x 4"
กรอบบาน	ไม้เนื้อแข็ง
ลูกฟัก	ไม้เนื้อแข็ง
รูปกรณ์	บานพับ ลูกปิด กลอน ครบชุด

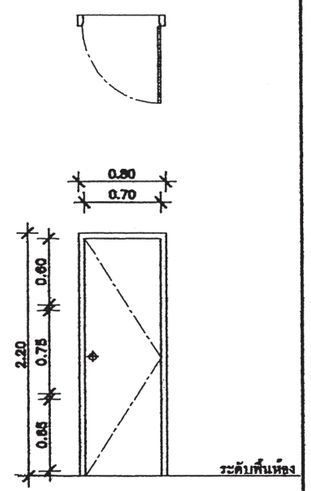

รายการ	ป5
ลักษณะบาน	บานเปิดเดี่ยว
วงกบ	ไม้เนื้อแข็ง 2" x 4"
กรอบบาน	ไม้เนื้อแข็ง
ลูกฟัก	ไม้อัดกันความชื้น
รูปกรณ์	บานพับ ลูกปิด กลอน ครบชุด

สำนักการ โยธา
กรุงเทพมหานคร

โครงการ

แบบบ้านยั่งยืนเพื่อประชาชน ระยะที่ 3

ตามนโยบาย

ม.ร.ว. สุขุมพันธุ์ บริพัตร
ผู้ว่าราชการกรุงเทพมหานคร

นายจุมพล สำเภาพล
รองผู้ว่าราชการกรุงเทพมหานคร

นางนินนาท ชลิตานนท์
ปลัดกรุงเทพมหานคร

ผู้อำนวยการสำนักการโยธา	
รองผู้อำนวยการสำนักการโยธา	
นายทวีศักดิ์ เลิศประพันธ์	
ผู้อำนวยการสำนักงานออกแบบ	
นายวัชรินทร์ บรรพต	
หัวหน้ากลุ่มงานสถาปัตยกรรม	
นายสินธุชัย บุญปักษ์	
หัวหน้ากลุ่มงานวิศวกรรมอาคาร	
นายอริยะ เมฆะกุล	
สถาปนิก	
นายอนุศักดิ์ แสงสังสิทธิ์	ส.สถ.2495
วิศวกรโครงสร้าง	
นายจิระสิทธิ์ ทิมสเดิศย์	สย.8489
วิศวกรไฟฟ้า	
นายวัชติพงษ์ จิระเดชากร	ภฟ.12282
วิศวกรสุขาภิบาล	
นายมนัสวี อารยะศิริ	ภส.341
วิศวกรเครื่องกล	
นายช่างเขียนแบบ	

แบบ บ้านพักอาศัย 2 ชั้น

แบบที่ 074

ชื่อบ้าน วิรุญจำบัง

เจ้าของ

สถานที่

แบบแสดง

แบบขยายประตู-หน้าต่าง

วันที่ :	เลขที่	รวม
30 พฤษภาคม 2557	A-18	21

แผ่นที่	รวมแผ่น
18	34

FILE :

รายการแก้ไขแบบ

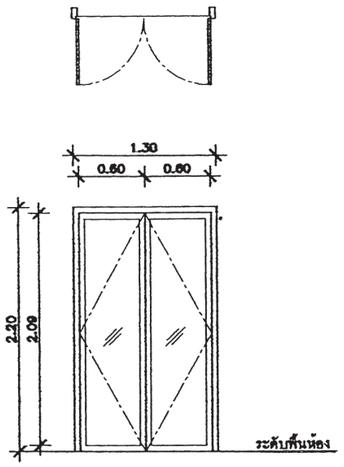

รายการ	ป6
ลักษณะบาน	บานเปิดคู่
วงกบ	ไม้เนื้อแข็ง 2" x 4"
กรอบบาน	ไม้เนื้อแข็ง
ลูกฟัก	กระจก
อุปกรณ์	บานพับ ลูกบิด กลอน ครบชุด

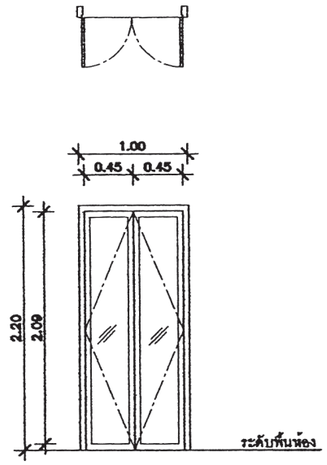

รายการ	ป7
ลักษณะบาน	บานเปิดคู่
วงกบ	ไม้เนื้อแข็ง 2" x 4"
กรอบบาน	ไม้เนื้อแข็ง
ลูกฟัก	กระจก
อุปกรณ์	บานพับ ลูกบิด กลอน ครบชุด

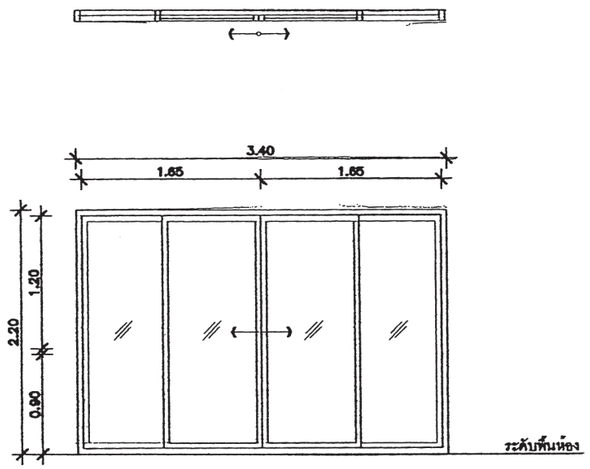

รายการ	ป8
ลักษณะบาน	บานเลื่อนคู่และกระจกติดตาย
วงกบ	2" x 4"
กรอบบาน	อลูมิเนียมอบสี
ลูกฟัก	กระจก
อุปกรณ์	บานพับ ลูกบิด กลอน ครบชุด

รายการประกอบแบบ ประตู-หน้าต่าง

- วงกบ กรอบบานอลูมิเนียมอบสี (จะระบุที่ภายหลัง)
- ขนาดวงกบต้องเผื่อระยะที่จะรับน้ำหนักและแรงกระแทก
- กระจกที่ใช้จะระบุตัดแสงภายหลัง
- วัสดุ , อุปกรณ์ ,บานพับ ลูกบิด กลอน รางเลื่อน บานมุ้งลวด ครบชุด
- ก่อนติดตั้งประตูและหน้าต่าง จะต้องตรวจสอบ ระยะ ขนาดให้ถูกต้อง จากสถานที่ก่อสร้างจริง
- ไม้จัดทำเป็น คอนกรีตเสริมเหล็ก รอบประตู และ หน้าต่าง 0.10 x 0.10 ม. โดยรอบและเสริมเหล็ก ป-Ø 9 mm.@0.20 (ยกเว้นกรณีที่ด้านใดด้านหนึ่งติดสาธิตติดโครงสร้าง) เหล็กเรียน Ø 9 mm. 2 เส้น

สำนักการ โยธา
กรุงเทพมหานคร

โครงการ
แบบบ้านยั่มเพื่อประชาชน ระยะที่ 3

ตามนโยบาย
ม.ร.ว. สุขุมพันธุ์ บริพัตร
ผู้ว่าราชการกรุงเทพมหานคร
นายจุมพล สำเภาพล
รองผู้ว่าราชการกรุงเทพมหานคร
นางนินนาท ชลิตานนท์
ปลัดกรุงเทพมหานคร

ผู้อำนวยการสำนักการโยธา	
รองผู้อำนวยการสำนักการโยธา	
นายทวีศักดิ์ เลิศประพันธ์	
ผู้อำนวยการสำนักงานออกแบบ	
นายวัชรินทร์ บรรพต	
หัวหน้ากลุ่มงานสถาปัตยกรรม	
นายสินธุ์ชัย บุญปักษ์	
หัวหน้ากลุ่มงานวิศวกรรมอาคาร	
นายอชิระ เมฆะกุล	
สถาปนิก	
นายอนุศักดิ์ แสงสังสิทธิ์	ส.สถ.2495
วิศวกรโครงสร้าง	
นายจิระสิทธิ์ ทิมสเดิศ	ส.ย.8489
วิศวกรไฟฟ้า	
นายกิตติพงษ์ จิระเดชากร	ภฟก.12282
วิศวกรสุขาภิบาล	
นายณัฐวิ อารยะศิริ	ภส.341
วิศวกรเครื่องกล	
นายช่างเขียนแบบ	

แบบ บ้านพักอาศัย 2 ชั้น
แบบที่ 074
ชื่อบ้าน วิรุญจำบัง

เจ้าของ

สถานที่

แบบแสดง
แบบขยายประตู– หน้าต่าง

วันที่ :	เลขที่	รวม
30 พฤษภาคม 2557	A–19	21

แผ่นที่	รวมแผ่น
19	34

FILE :

รายการแก้ไขแบบ

SPECIFICATION TABLE			
No.	ITEM		CONTENT
1	CAPACITY		
	1.1	SOLID SEPARATION CHAMBER	0.900 m^3
	1.2	AERATION CHAMBER	0.504 m^3
	1.3	SEDIMENTATION CHAMBER	0.161 m^3
	1.4	TOTAL	1.565 m^3
2	MATERIAL		
	2.1	CHAMBER	FRP
	2.2	SEPARATION PLATE , BAFFLE	FRP
	2.3	AIR TRANSFER PIPE	PVC
	2.4	DIFFUSER TUBE	PP
	2.5	MANHOLE COVER	ABS
	2.6	INFLOW , OUTFLOW PIPE	PVC(ø100mm.)
	2.7	AIR BLOWER	45L/MIN (1UNIT)

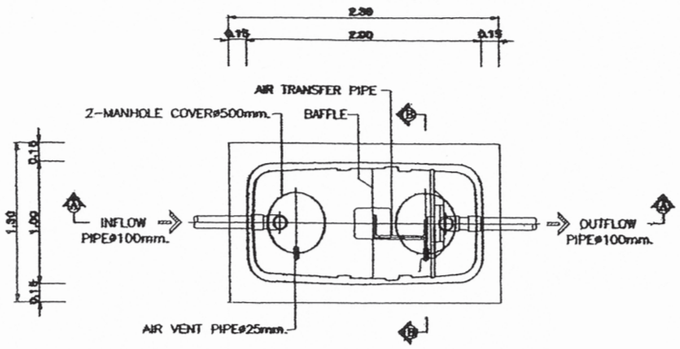

PLAN

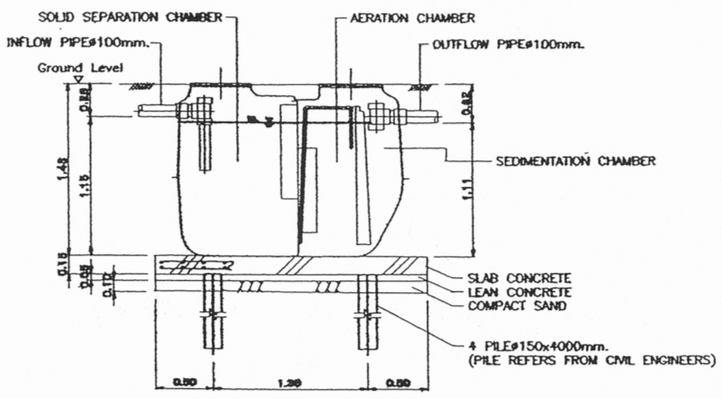

SECTION A-A

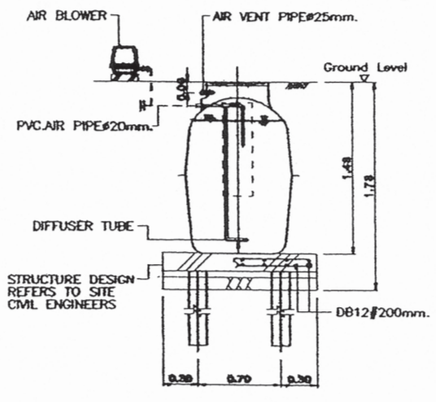

SECTION B-B

แบบถังดักไขมัน (GREASE TRAP)

MODEL	HEIGHT (mm.)	WIDTH (mm.)	LENGTH (mm.)	INLET (mm.)	OUTLET (mm.)	PIPE SIZE (inch)
SAN 30 GT	400	340	460	127	180	2"
SAN 60 GT	400	440	620	127	180	2"
SAN 130 GT	400	550	970	127	180	2"
SAN 1200 GT	1200	750	1600	130	200	2"
SAN 2000 GT	1200	950	2100	130	200	2"
SAN 3000 GT	1200	1200	2500	130	200	2"
SAN 4000 GT	1500	1200	2560	130	200	2"
SAN 5000 GT	1500	1300	2950	130	200	2"
SAN 6000 GT	1500	1400	3300	130	200	2"

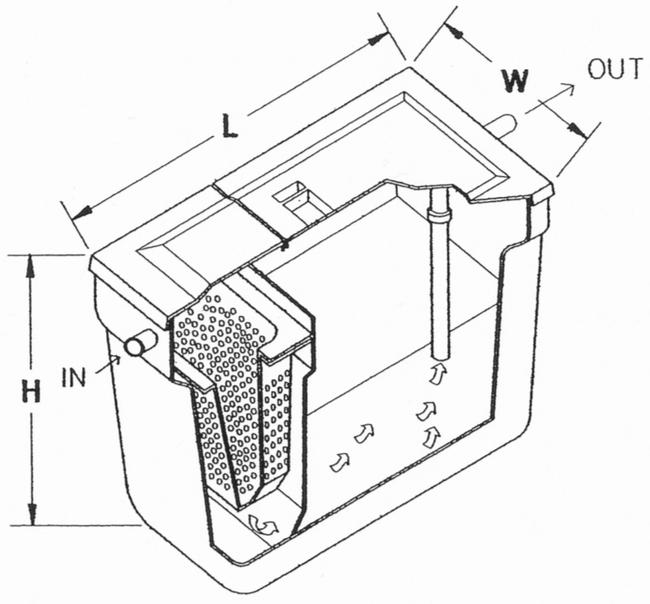

สำนักการ โยธา
กรุงเทพมหานคร

โครงการ
แบบบ้านยิ้มเพื่อประชาชน ระยะที่ 3

ตามนโยบาย
ม.ร.ว. สุขุมพันธุ์ บริพัตร
ผู้ว่าราชการกรุงเทพมหานคร
นายจุมพล สำเภาพล
รองผู้ว่าราชการกรุงเทพมหานคร
นางนินนาท ชลิตานนท์
ปลัดกรุงเทพมหานคร

ผู้อำนวยการสำนักการโยธา
รองผู้อำนวยการสำนักการโยธา
นายทวีศักดิ์ เลิศประพันธ์
ผู้อำนวยการสำนักงานออกแบบ
นายวัชรินทร์ บรรพต
หัวหน้ากลุ่มงานสถาปัตยกรรม
นายสินธุ์ชัย บุญปักษ์
หัวหน้ากลุ่มงานวิศวกรรมชลศาสตร์
นายอริยะ เมฆะกุล

สถาปนิก
นายธนุศักดิ์ แสงสังสิทธิ์ ส.สถ.2495
วิศวกรโครงสร้าง
นายจิระสิทธิ์ ทิมสถิตย์ สย.8489
วิศวกรไฟฟ้า
นายกิตติพงษ์ จิระเดชากร ภฟก.12282
วิศวกรสุขาภิบาล
นายมนัสวี อาระยะศิริ ภส.341
วิศวกรเครื่องกล
นายช่างเขียนแบบ

แบบ บ้านพักอาศัย 2 ชั้น
แบบที่ 074
ชื่อบ้าน วิรุญจำบัง
เจ้าของ
สถานที่

แบบแสดง
แบบขยายถังบำบัด

วันที่ :	เลขที่	รวม
30 พฤษภาคม 2557	A-20	21

แผ่นที่	รวมแผ่น
20	34

FILE :

รายการแก้ไขแบบ

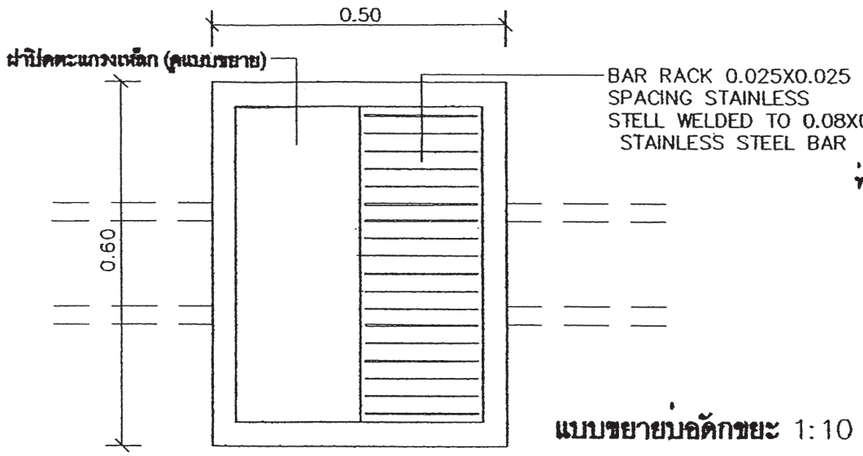

แบบขยายบ่อดักขยะ 1:10

แปลน

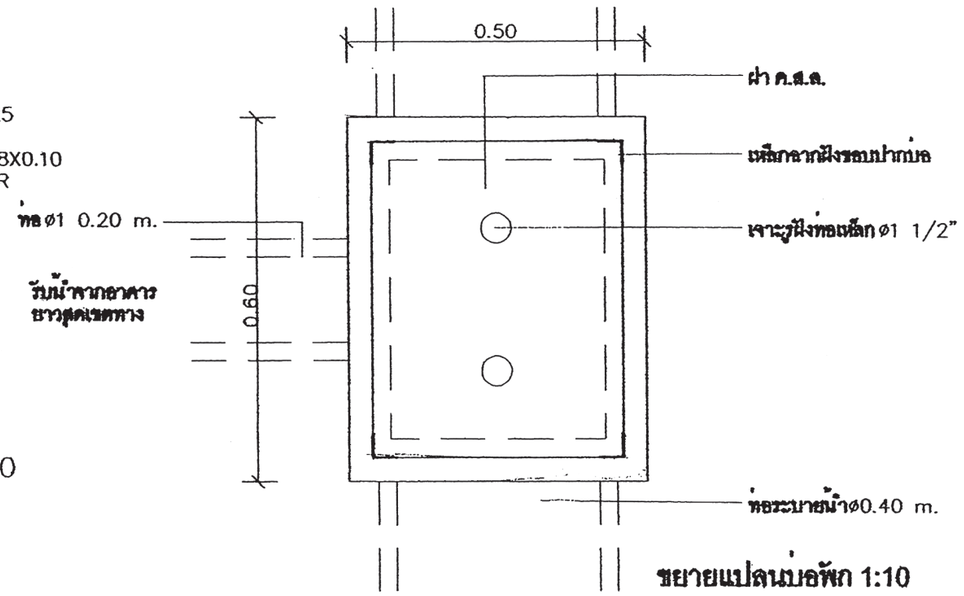

ขยายแปลนบ่อพัก 1:10

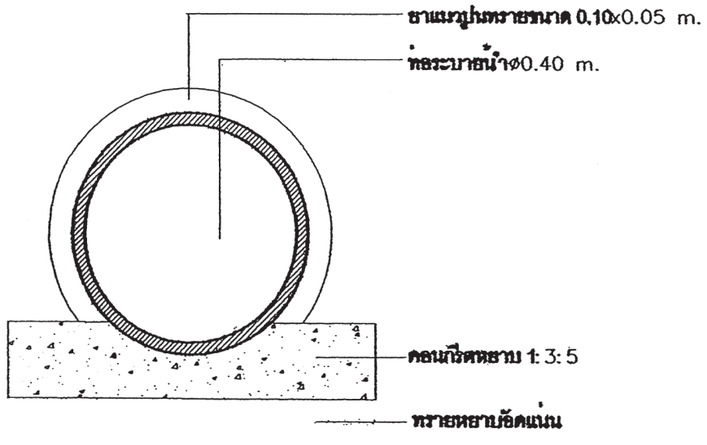

แบบขยายท่อระบายน้ำ 1:10

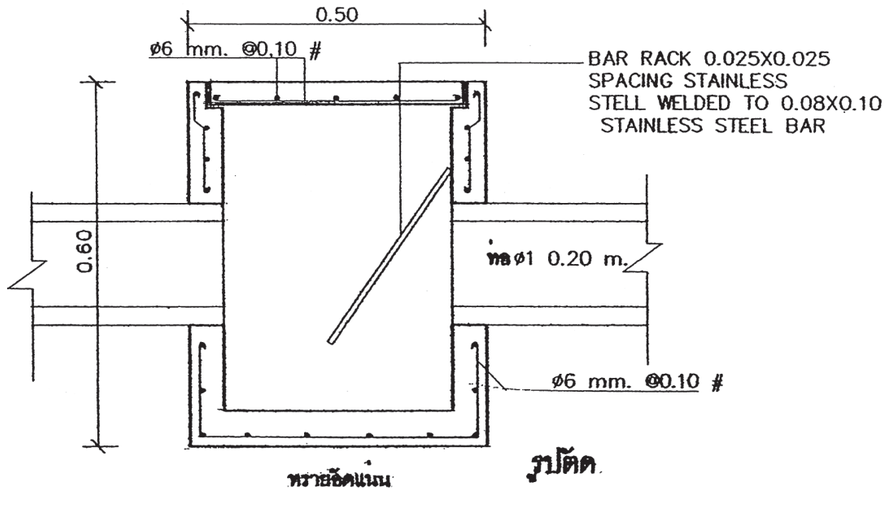

รูปตัด

สำนักการ โยธา
กรุงเทพมหานคร

โครงการ

แบบบ้านยิ้มเพื่อประชาชน ระยะที่ 3

ตามนโยบาย

ม.ร.ว. สุขุมพันธุ์ บริพัตร
ผู้ว่าราชการกรุงเทพมหานคร

นายจุมพล สำเภาพล
รองผู้ว่าราชการกรุงเทพมหานคร

นางนินนาท ชลิตานนท์
ปลัดกรุงเทพมหานคร

ผู้อำนวยการสำนักการโยธา	
รองผู้อำนวยการสำนักการโยธา	
นายทวีศักดิ์ เศิกประพันธ์	
ผู้อำนวยการสำนักงานออกแบบ	
นายวัชรินทร์ บรรพต	
หัวหน้ากลุ่มงานสถาปัตยกรรม	
นายสินธุชัย บุญปักษ์	
หัวหน้ากลุ่มงานวิศวกรรมอาคาร	
นายอริยะ เมฆะกุล	
สถาปนิก	
นายอนุศักดิ์ แสงสังสิทธิ์	ส.สถ.2495
วิศวกรโครงสร้าง	
นายจิระสิทธิ์ ทิมสถิตย์	สย.8489
วิศวกรไฟฟ้า	
นายกิตติพงษ์ จิระเดชากร	ภฟก.12282
วิศวกรสุขาภิบาล	
นายณัฐวี อาระยะศิริ	ภส.341
วิศวกรเครื่องกล	
นายช่างเขียนแบบ	

แบบ บ้านพักอาศัย 2 ชั้น

แบบที่ 074

ชื่อบ้าน วิจุญจำบัง

เจ้าของ

สถานที่

แบบแสดง

แบบขยายบ่อพัก

วันที่ :	เลขที่	รวม
30 พฤษภาคม 2557	A-21	21

แผ่นที่	รวมแผ่น
21	34

FILE :

รายการแก้ไขแบบ

รายการประกอบแบบด้านวิศวกรรมโยธา

1. ซีเมนต์

1.1 ส่วนผสมของโครงสร้างคอนกรีตเสริมเหล็กทั้งหมดต้องใช้ PORTLAND CEMENT ประเภทที่ 1 ที่มีคุณสมบัติตามมาตรฐานผลิตภัณฑ์อุตสาหกรรมเท่านั้น

1.2 ถ้าไม่ได้ระบุเป็นอย่างอื่น ต้องมีส่วนผสมของซีเมนต์ไม่น้อยกว่า325กิโลกรัมต่อคอนกรีต ลูกบาศก์เมตร

2. คอนกรีต

2.1 คอนกรีตที่ใช้สำหรับงานโครงสร้างของอาคารเช่นเสาเข็ม , ฐานราก , เสา และพื้น ฯลฯ ต้องมีกำลังอัดประลัยไม่น้อยกว่า 180ksc เมื่ออายุ 28วัน โดยทดสอบจากแท่งคอนกรีตตัวอย่างรูปทรงกระบอก 150x300มม

2.2 ADMIXTURE ที่ใช้ต้องมีคุณสมบัติตาม ASTM หรือ BS

3. งานเหล็ก

3.1 คุณสมบัติของเหล็กเสริมคอนกรีต มีดังนี้

ขนาดเหล็กเสริม mm.	ชั้นคุณภาพ	มาตรฐาน	หมายเหตุ
RB6 , RB9	SR-24	มอก 20-2543	
DB12 ขึ้นไป	SD-40	มอก 24-2548	

3.2 เหล็กรูปพรรณ , เหล็กกลวงสำหรับก่อสร้าง

3.2.1 เหล็กรูปพรรณที่จะใช้ต้องมีคุณสมบัติตาม มอก 1227-2539 , มอก 1228-2549 หรือ JIS เหล็กกลวงที่ใช้ต้องมีคุณสมบัติตาม มอก 107-2533 หรือ JIS และเหล็กรูปพรรณเชื่อมประกอบจะต้องมีคุณสมบัติตาม มอก 1303-2538

3.2.2 เหล็กรูปพรรณทั้งหมดต้องเป็นของใหม่ ไม่เคยใช้งานมาก่อน ตรงไม่บิดเบี้ยว ไม่มีรอยตำหนิ ไม่มีสนิมกร่อน ไม่เปื้อนสี หรือน้ำมัน

3.2.3 การต่อเหล็กรูปพรรณ ถ้าไม่จำเป็นจริงๆแล้วห้ามต่อ ในกรณีที่มีการต่อเหล็ก รอยต่อของเหล็กต้องมีกำลังมากกว่าหรือเท่ากับเหล็กที่ไม่มีรอยต่อ การต่อให้ต่อจุดเดียวเท่านั้น และการต่อให้เป็นไปตามมาตรฐาน AISC

3.2.4 การประกอบการติดตั้ง ให้ดำเนินการตามมาตรฐาน AISC หรือตามมาตรฐานสำหรับอาคารเหล็กรูปพรรณของ วสท ที่ 1015-40

3.2.5 ผู้รับจ้างจะต้องทำ ค้ำยัน ยึดโครง ให้เพียงพอเพื่อยึดโครงสร้างให้แน่นหนาอยู่ในแนวและตำแหน่งที่ต้องการ

3.2.6 องค์อาคารที่วางทาบหรือต่อเชื่อมจะต้องวางให้แนบสนิทเต็มหน้า

3.2.7 การเชื่อมต่อทั้งหมดให้ใช้วิธีเชื่อมด้วยไฟฟ้าการ (ELECTRLC ARC WELDING) โดยตลอดผิวหน้าสัมผัสการเชื่อมให้เป็นไปตามมาตรฐาน AWS ขนาดของรอยเชื่อมต้องไม่น้อยกว่าความหนาของแผ่นเหล็ก

3.2.8 ถ้าไม่ได้กำหนดให้เป็นอย่างอื่น รอยต่อระหว่างชิ้นส่วนเหล็กต่างๆ ให้ใช้วิธีเชื่อมตะเข็บตลอดแนวชน

3.2.9 ผิวหน้าที่จะทำการเชื่อม ต้องสะอาดปราศจากสะเก็ดร่อน สนิมกร้น ไขมัน สี หรือสิ่งแปลกปลอมอื่นใด

3.2.10 ลวดเชื่อมต้องมีคุณสมบัติตาม มอก หรือ AWS หรือ AISC

3.2.11 ให้ทาด้วยสีกันสนิมไม่น้อยกว่า 2 ชั้น คุณภาพเทียบเท่า RUST O-LEAM , JOTAN , SIKKENS

4. เสาเข็ม

4.1 เสาเข็มคอนกรีตอัดแรง เป็นเสาเข็มของ MP , GPS , GEL , CPM , T-COM หรือเทียบเท่า หรือเสาเข็มเจาะ(ตามแบบแสดง)

- เสาเข็มคอนกรีตอัดแรง ขนาด ⊙ -0.15x0.15ม
- เสาเข็มคอนกรีตอัดแรง ขนาด I-0.18x0.18ม พื้นที่หน้าตัดไม่น้อยกว่า 253 ตร.ซม
- เสาเข็มคอนกรีตอัดแรง ขนาด I-0.22x0.22ม พื้นที่หน้าตัดไม่น้อยกว่า 351 ตร.ซม
- เสาเข็มคอนกรีตอัดแรง ขนาด I-0.26x0.26ม พื้นที่หน้าตัดไม่น้อยกว่า 455 ตร.ซม
- เสาเข็มเจาะ ขนาด ø0.35 ม

4.2 กำลังรับน้ำหนักบรรทุกและความยาวเสาเข็มให้พิจารณาตามแบบรายละเอียด โดยความยาวเสาเข็มที่แท้จริง ณ ตำแหน่งที่ตั้งโครงการ อาจมีการเปลี่ยนแปลง แต่ทั้งนี้ให้กำหนดและตรวจสอบอีกครั้งโดยวิศวกรผู้ควบคุมงาน โดยเสาเข็มจะต้องมีกำลังรับน้ำหนักบรรทุกได้ไม่น้อยกว่าที่กำหนดตามแบบ

5. ระบบกันซึม

5.1 รายละเอียดและคุณสมบัติ

ส่วนของอาคาร	ชนิดและผลิตภัณฑ์	ผลิตภัณฑ์คุณภาพเทียบเท่า
- หลังคา ค.ส.ล - ห้องน้ำ	น้ำยาเคมีแบบกันซึม	BRUSHBOND ของ FOSROC LANKO 225 ของ DAVCO

6. ทั่วไปและการเตรียมงาน

6.1 รายการประกอบแบบอื่นใดที่ไม่ได้กำหนดไว้ให้ถือปฏิบัติตาม บทกำหนดทั่วไปสำหรับการก่อสร้างอาคารคอนกรีตเสริมเหล็กของ วสท เป็นเกณฑ์

6.2 เนื่องจากคุณสมบัติของดินในกรุงเทพมหานคร แต่ละพื้นที่เขตมีความแตกต่างกันในด้านความสามารถในการรับน้ำหนักบรรทุกและมีระดับความลึกของชั้นทรายที่แตกต่างกัน ฉะนั้นก่อนทำการก่อสร้างเจ้าของอาคารและผู้รับจ้างต้องตรวจสอบความเหมาะสมของความยาวเสาเข็ม เพื่อให้มีค่าการรับน้ำหนักบรรทุกของเสาเข็มได้ไม่น้อยกว่าแบบที่กำหนดไว้

6.3 หากมีอุปสรรคในการเข้าพื้นที่ก่อสร้าง อันจะทำให้เกิดผลกระทบความเดือดร้อนรำคาญ และเกิดความเสียหายจากการใช้เสาเข็มตอกกับอาคารข้างเคียง ให้สามารถใช้เสาเข็มเจาะเทียบเคียงความสามารถในการรับน้ำหนักบรรทุกได้

สำนักการ โยธา
กรุงเทพมหานคร

โครงการ
แบบบ้านยิ้มเพื่อประชาชน ระยะที่ 3

ตามนโยบาย
ม.ร.ว. สุขุมพันธุ์ บริพัตร
ผู้ว่าราชการกรุงเทพมหานคร
นายจุมพล สำเภาพล
รองผู้ว่าราชการกรุงเทพมหานคร
นางนินนาท ชลิตานนท์
ปลัดกรุงเทพมหานคร

ผู้อำนวยการสำนักการโยธา
รองผู้อำนวยการสำนักการโยธา
นายทวีศักดิ์ เลิศประพันธ์
ผู้อำนวยการสำนักงานออกแบบ
นายวัชรินทร์ บรรพต
หัวหน้ากลุ่มงานสถาปัตยกรรม
นายสินธุชัย บุญบักษ์
หัวหน้ากลุ่มงานวิศวกรรมอาคาร
นายชวิชะ เมฆะกูต

สถาปนิก
นายอนุศักดิ์ แสงสังข์สิทธิ์ ส.สถ.2485
วิศวกรโครงสร้าง
นายพีระสิทธิ์ ทิมสิตธ์ สย.8489
วิศวกรไฟฟ้า
นายกิตติพงษ์ จิรเดชากร ภฟก.12282
วิศวกรสุขาภิบาล
นายมนัสวี อาชะคิว ภส.341
วิศวกรเครื่องกล
นายช่างเขียนแบบ
นางสาวทิพักษ์กุล แสงพินิจ

แบบ บ้านพักอาศัย 2 ชั้น
แบบที่ 074
ชื่อบ้าน วิรุญจำบัง
เจ้าของ
สถานที่

แบบแสดง
รายการประกอบแบบโครงสร้าง

วันที่ :	แผ่นที่	รวม
30 พฤษภาคม 2557	S-01	7

แผ่นที่	รวมแผ่น
22	34

FILE :
รายการแก้ไขแบบ

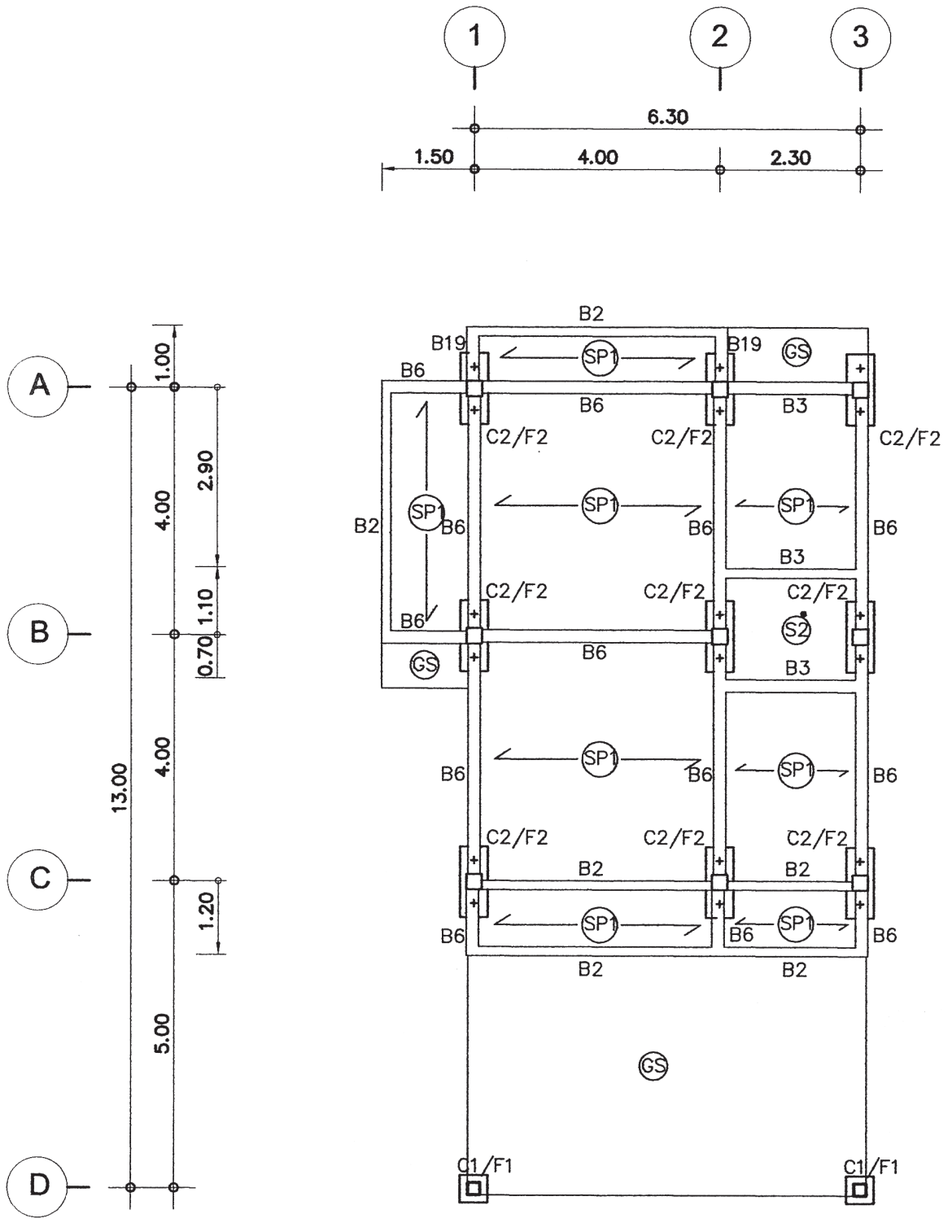

แปลนฐานราก,เสา,คาน,พื้นชั้นล่าง

มาตราส่วน 1 : 100

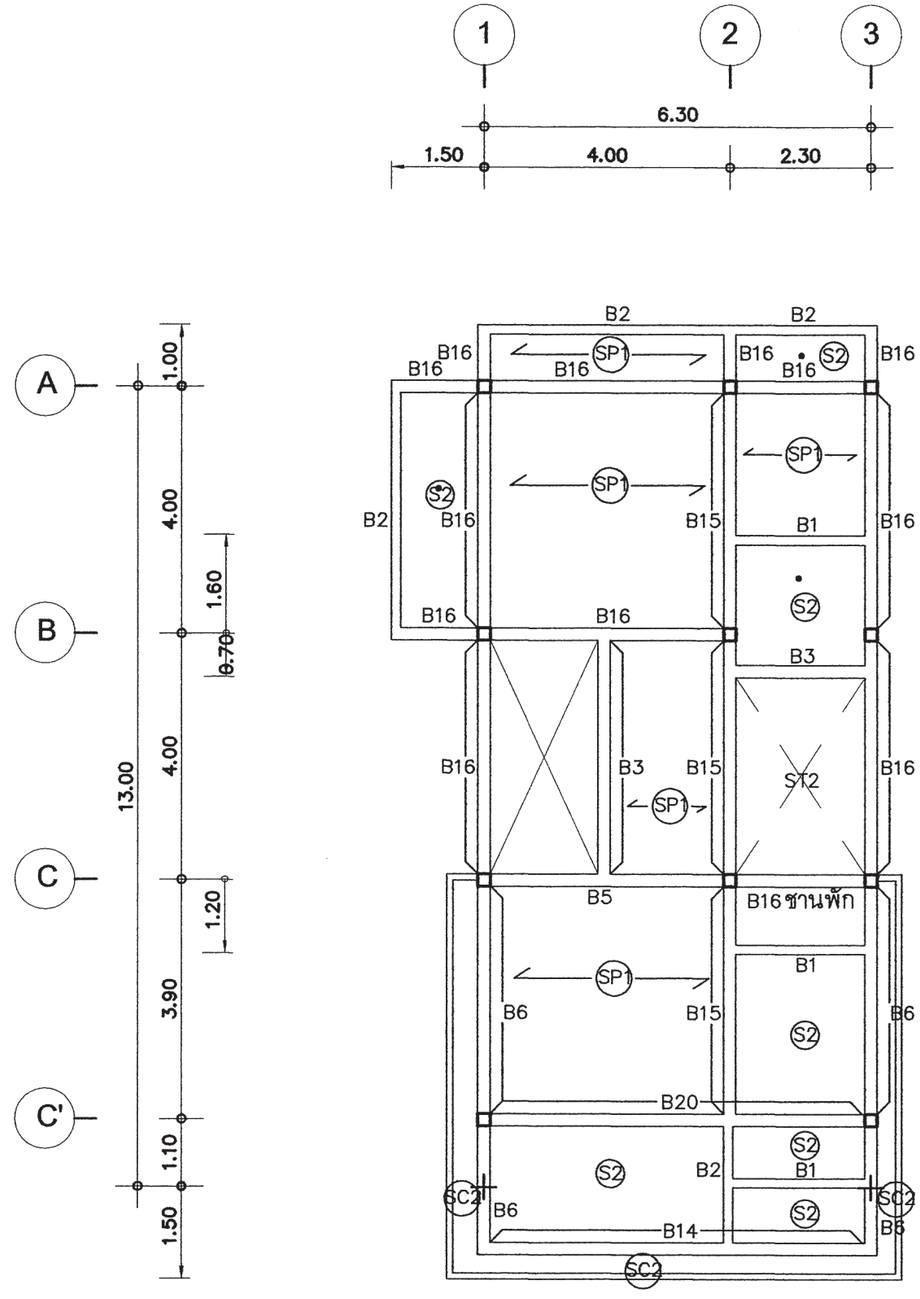

แปลนคาน,พื้นชั้นบน

มาตราส่วน 1 : 100

สำนักการ โยธา
กรุงเทพมหานคร

โครงการ

แบบบ้านยั่งยืนเพื่อประชาชน ระยะที่ 3

ตามนโยบาย

ม.ร.ว. สุขุมพันธุ์ บริพัตร
ผู้ว่าราชการกรุงเทพมหานคร

นายจุมพล สำเภาพล
รองผู้ว่าราชการกรุงเทพมหานคร

นางนินนาท ชลิตานนท์
ปลัดกรุงเทพมหานคร

ผู้อำนวยการสำนักการโยธา

รองผู้อำนวยการสำนักการโยธา
นายศรีศักดิ์ เลิศประพันธ์

ผู้อำนวยการสำนักงานออกแบบ
นายวัรินทร์ บรรพต

หัวหน้ากลุ่มงานสถาปัตยกรรม
นายสินธุชัย บุญปักษ์

หัวหน้ากลุ่มงานวิศวกรรมอาคาร
นายอธิชะ เมฆะกูต

สถาปนิก
นายอนุศักดิ์ แสงสังข์สิทธิ์ ส.สถ.2495

วิศวกรโครงสร้าง
นายจีระสิทธิ์ ทิมสถิตย์ สย.8489

วิศวกรไฟฟ้า
นายกิตติพงษ์ จิระเดชากร ภฟก.2282

วิศวกรสุขาภิบาล
นายมนัศวี อาระยะศิริ ภส.341

วิศวกรเครื่องกล

นายช่างเขียนแบบ
นางสาวพิทักษ์กุล แสงพินิจ

แบบ บ้านพักอาศัย 2 ชั้น
แบบที่ 074
ชื่อบ้าน วิรุญจำบัง

เจ้าของ

สถานที่

แบบแสดง
แปลนเสาเข็ม ฐานราก
แปลนโครงสร้างชั้นล่าง

วันที่ :	แผ่นที่	รวม
30 พฤษภาคม 2557	S-02	7

แผ่นที่	รวมแผ่น
23	34

FILE :

รายการแก้ไขแบบ

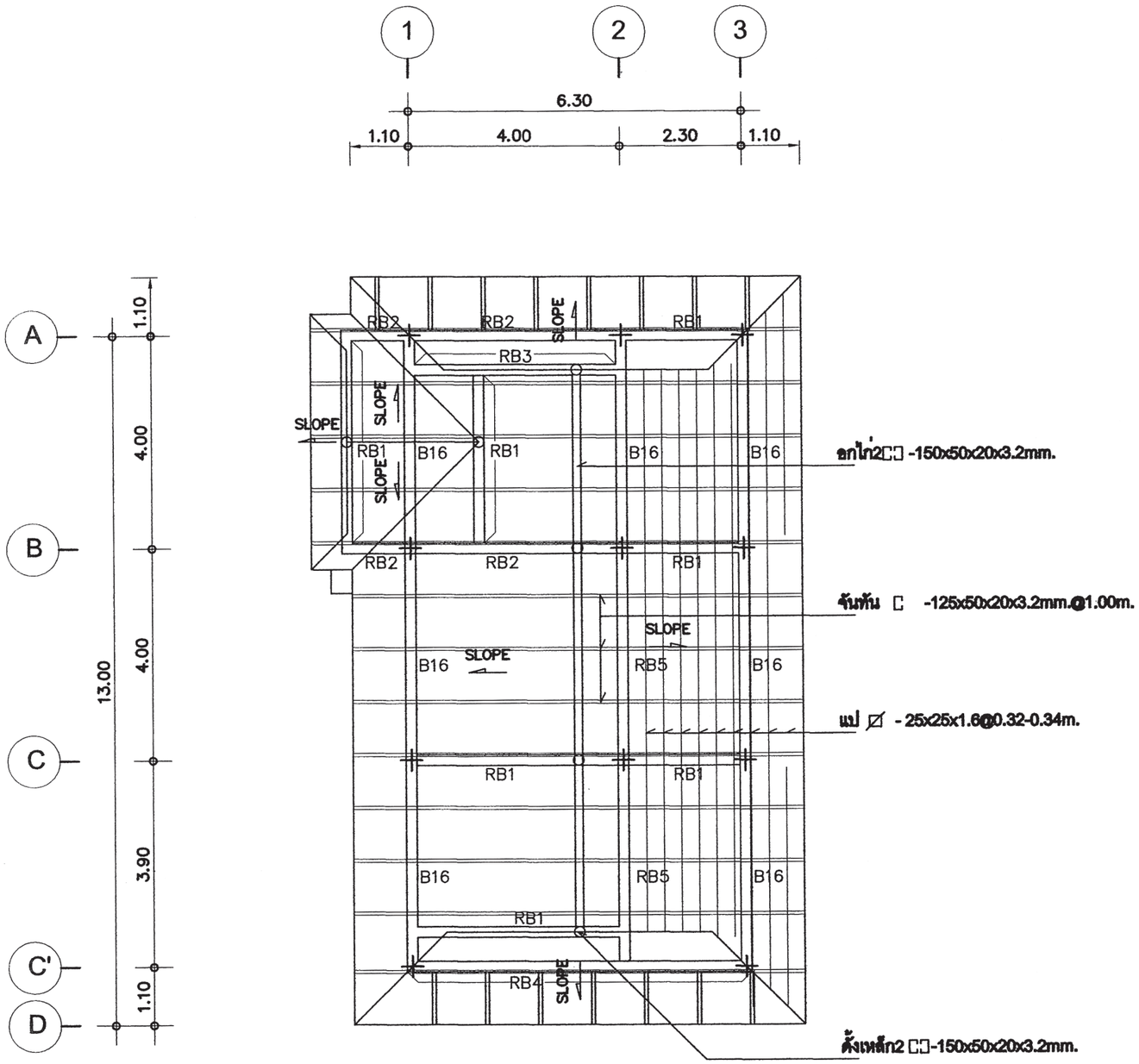

แปลนคานโครงหลังคา

มาตราส่วน 1 : 100

สำนักการ โยธา
กรุงเทพมหานคร

โครงการ

แบบบ้านยิ้มเพื่อประชาชน ระยะที่ 3

ตามนโยบาย

ม.ร.ว. สุขุมพันธุ์ บริพัตร
ผู้ว่าราชการกรุงเทพมหานคร

นายจุมพล สำเภาพล
รองผู้ว่าราชการกรุงเทพมหานคร

นางนินนาท ชลิตานนท์
ปลัดกรุงเทพมหานคร

ผู้อำนวยการสำนักการโยธา

รองผู้อำนวยการสำนักการโยธา
นายกฤติศักดิ์ เลิศประพันธ์

ผู้อำนวยการสำนักงานออกแบบ
นายวัชรินทร์ บรรพต

หัวหน้ากลุ่มงานสถาปัตยกรรม
นายสินธุชัย บุญปักษ์

หัวหน้ากลุ่มงานวิศวกรรมอาคาร
นายอธิยะ เมฆะกุล

สถาปนิก
นายอนุศักดิ์ แสงสังข์สิทธิ์ ส.ผ.2495

วิศวกรโครงสร้าง
นายจิระสิทธิ์ ทิมสมิตย์ สย.8489

วิศวกรไฟฟ้า
นายกิตติพงษ์ จิระเดชากร ภฟก.12282

วิศวกรสุขาภิบาล
นายนนัสวี อาระสิริ ภส.341

วิศวกรเครื่องกล

นายช่างเขียนแบบ
นางสาวพิทักษ์กุล แสงสิทิจ

แบบ บ้านพักอาศัย 2 ชั้น
แบบที่ 074
ชื่อบ้าน วิรุญจำบัง
เจ้าของ
สถานที่

แบบแสดง
แปลนโครงสร้างชั้น 2
แปลนโครงสร้างรับโครงหลังคา

วันที่ :	เลขที่	รวม
30 พฤษภาคม 2557	S-03	7

แผ่นที่	รวมแผ่น
24	34

FILE :

รายการแก้ไขแบบ

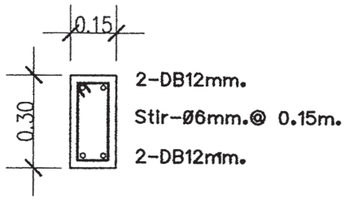

B1 1:20

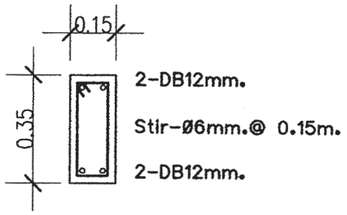

B2 1:20

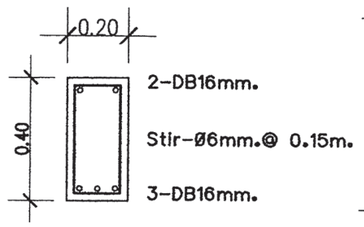

B3 1:20

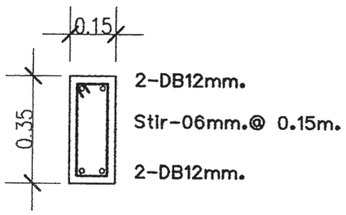

B4 1:20

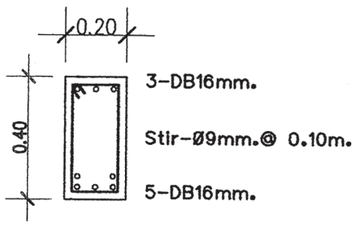

B5 1:20

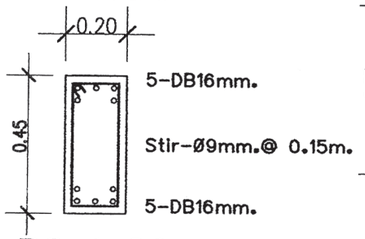

B6 1:20

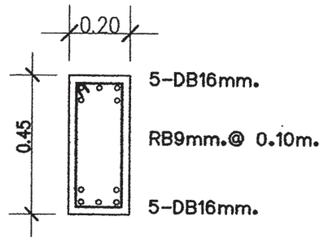

B6A 1:20

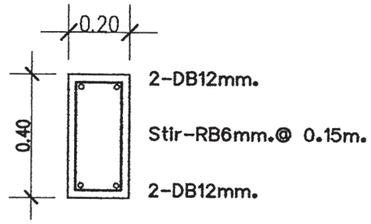

RB1 1:20

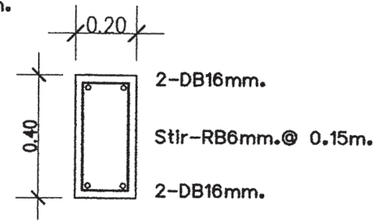

RB2 1:20

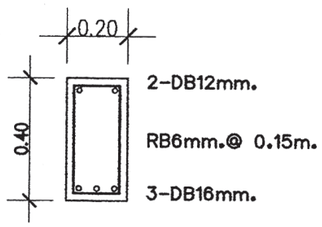

RB3 1:20

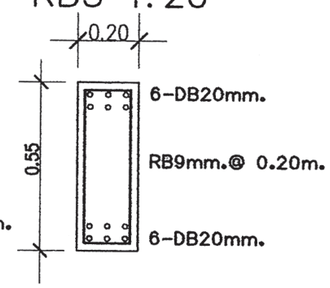

B20 1:20

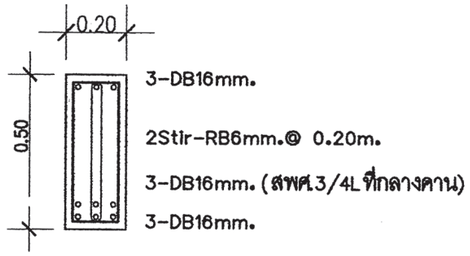

B14 1:20

B15 1:20

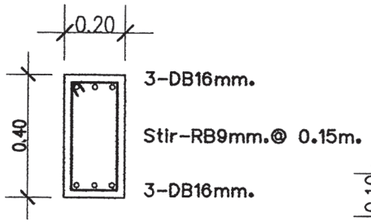

B16 1:20

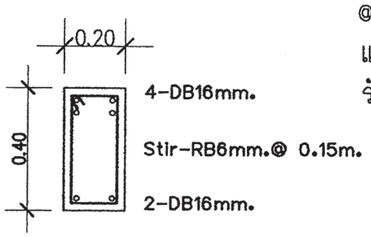

B19 1:20

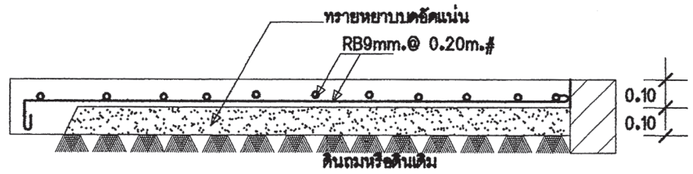

GS 1:20

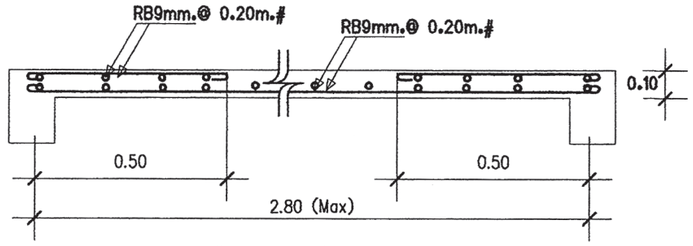

S2 1:20

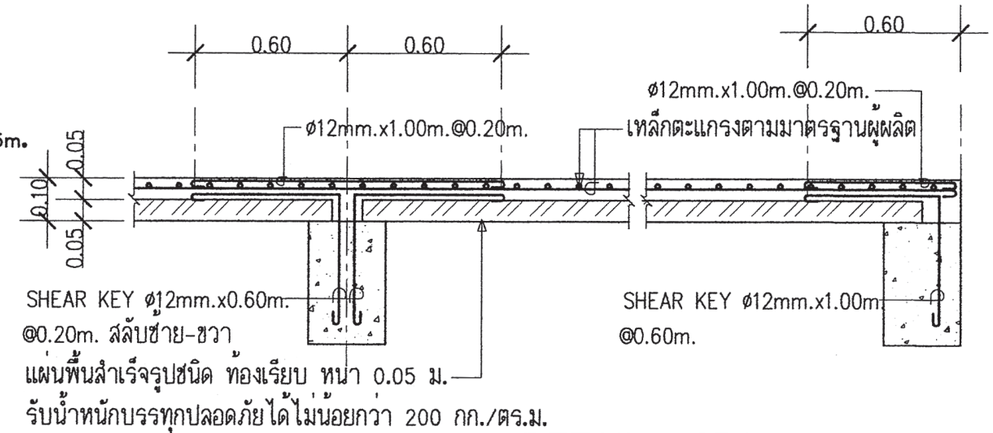

DETAIL SP1

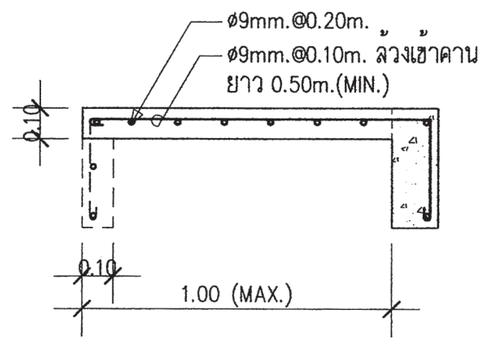

DETAIL SC2

สำนักการ โยธา
กรุงเทพมหานคร

โครงการ
แบบบ้านยิ้มเพื่อประชาชน ระยะที่ 3

ตามนโยบาย
ม.ร.ว. สุขุมพันธุ์ บริพัตร
ผู้ว่าราชการกรุงเทพมหานคร
นายจุมพล สำเภาพล
รองผู้ว่าราชการกรุงเทพมหานคร
นางนินนาท ชลิตานนท์
ปลัดกรุงเทพมหานคร

ผู้อำนวยการสำนักการโยธา	
รองผู้อำนวยการสำนักการโยธา	
นายทวีศักดิ์ เลิศประพันธ์	
ผู้อำนวยการสำนักงานออกแบบ	
นายวัชรินทร์ บรรพต	
หัวหน้ากลุ่มงานสถาปัตยกรรม	
นายสินธุชัย บุญมีกษ์	
หัวหน้ากลุ่มงานวิศวกรรมอาคาร	
นายอธิระ เมฆะกุล	
สถาปนิก	
นายอนุศักดิ์ แสงสังข์สิทธิ์ ส.สถ.2495	
วิศวกรโครงสร้าง	
นายจิระศักดิ์ ทิมสถิตย์ สย.8489	
วิศวกรไฟฟ้า	
นายกิตติพงษ์ จิระเดชากร ภฟก.12282	
วิศวกรสุขาภิบาล	
นายมนัสวี อาชระศิริ ภส.341	
วิศวกรเครื่องกล	
นายช่างเขียนแบบ	
นางสาวศิริกัญญ์กุล แสงพินิจ	

แบบ บ้านพักอาศัย 2 ชั้น
แบบที่ 074
ชื่อบ้าน วิรุญจำบัง
เจ้าของ
สถานที่

แบบแสดง
แบบขยายโครงสร้าง 1

วันที่ :	เลขที่	รวม
30 พฤษภาคม 2557	S-04	7

แผ่นที่	รวมแผ่น
25	34

FILE :

รายการแก้ไขแบบ

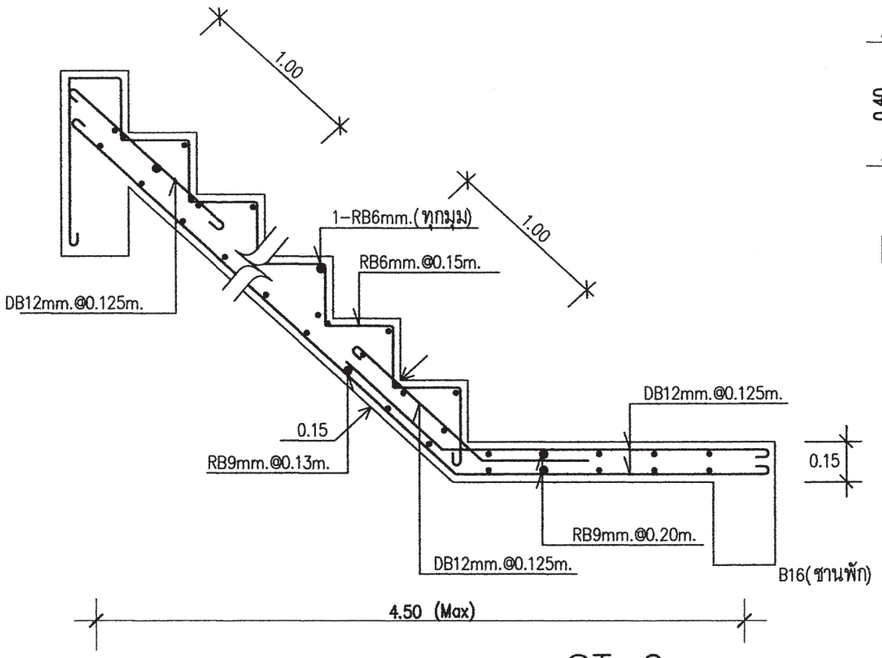

ST-2

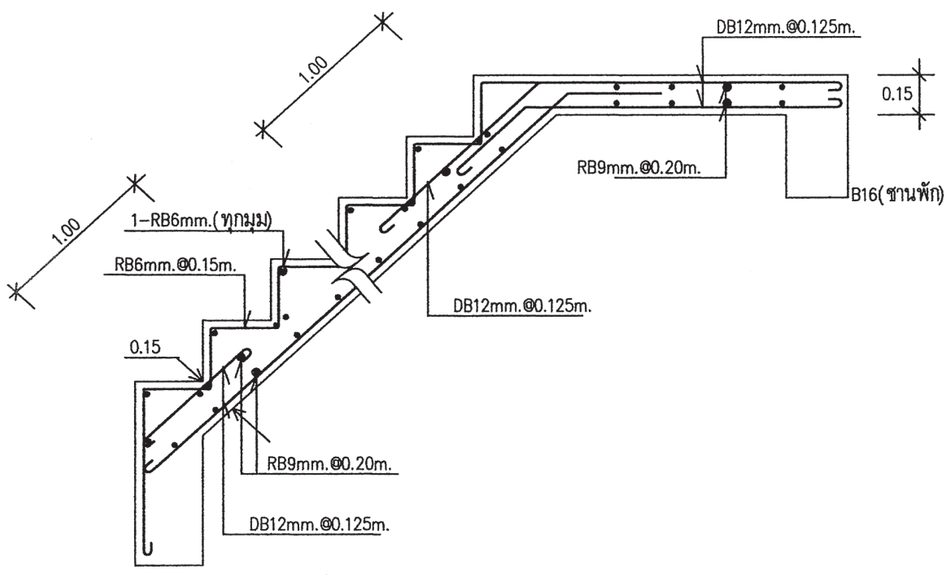

ST-2

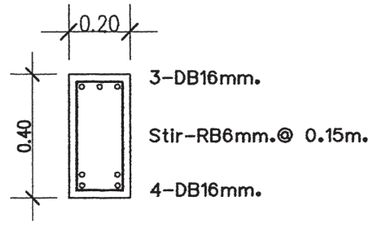

RB4 1:20

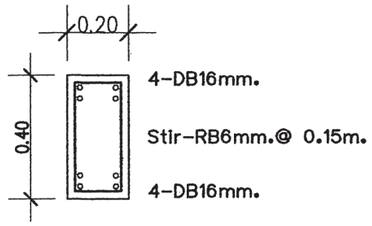

RB5 1:20

FLOOR / COLUMN	C1	C2
พื้นชั้น 2 - หลังคา	↑	↑
พื้นชั้นล่าง - พื้นชั้น 2	↑	0.20 × 0.20 4-DB12mm. Stirø6mm.@0.15m.
ตอม่อ - พื้นชั้นล่าง	0.20 × 0.20 4-DB12mm. Stirø6mm.@0.15m.	0.25 × 0.25 8-DB12mm. 2-Stirø6mm.@0.15m.

สำนักการโยธา
กรุงเทพมหานคร

โครงการ
แบบบ้านยิ้มเพื่อประชาชน ระยะที่ 3

ตามนโยบาย
ม.ร.ว. สุขุมพันธุ์ บริพัตร
ผู้ว่าราชการกรุงเทพมหานคร
นายจุมพล สำเภาพล
รองผู้ว่าราชการกรุงเทพมหานคร
นางนินนาท ชลิตานนท์
ปลัดกรุงเทพมหานคร

ผู้อำนวยการสำนักการโยธา
รองผู้อำนวยการสำนักการโยธา
นายกวีศักดิ์ เลิศประพันธ์
ผู้อำนวยการสำนักงานออกแบบ
นายวัชรินทร์ บรรพต
หัวหน้ากลุ่มงานสถาปัตยกรรม
นายสินธุชัย บุญปักษ์
หัวหน้ากลุ่มงานวิศวกรรมอาคาร
นายสริระ เมฆะกูต

สถาปนิก
นายอนุศักดิ์ แสงสิงขสิทธิ์ ส.สถ.2495
วิศวกรโครงสร้าง
นายสิระสิทธิ์ ทิมสถิตย์ สย.8489
วิศวกรไฟฟ้า
นายกิตติพงษ์ จิระเดชากร ภฟก.12282
วิศวกรสุขาภิบาล
นายมนัสวี อาระดีสี ภส.341
วิศวกรเครื่องกล
นายช่างเขียนแบบ
นางสาวพิทักษ์กุล แสงพิบูลย์

แบบ บ้านพักอาศัย 2 ชั้น
แบบที่ 074
ชื่อบ้าน วิรุญจำบัง
เจ้าของ
สถานที่

แบบแสดง
แบบขยายโครงสร้าง 2

วันที่ :	เลขที่	รวม
30 พฤษภาคม 2557	S-05	7

แผ่นที่	รวมแผ่น
26	34

FILE :

รายการแก้ไขแบบ

หมายเหตุ

กรณีใช้ฐานราก เสาเข็มเจาะแทนฐานรากเสาเข็มตอก

ใช้ใช้เทียบดังนี้ F1=F1A , F2=F2A , F3=F3A

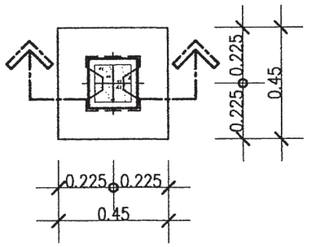

แบบขยาย F1	
มาตราส่วน	1 : 25

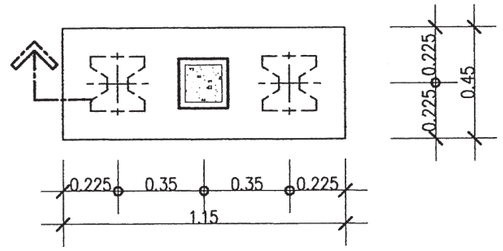

แบบขยาย F2	
มาตราส่วน	1 : 25

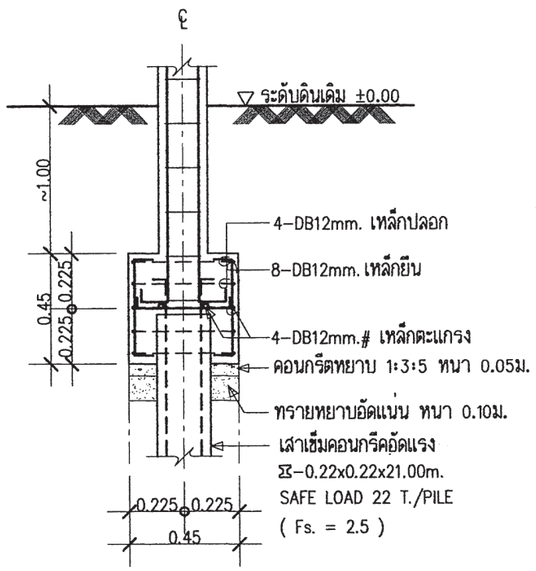

รูปตัด F1	
มาตราส่วน	1 : 25

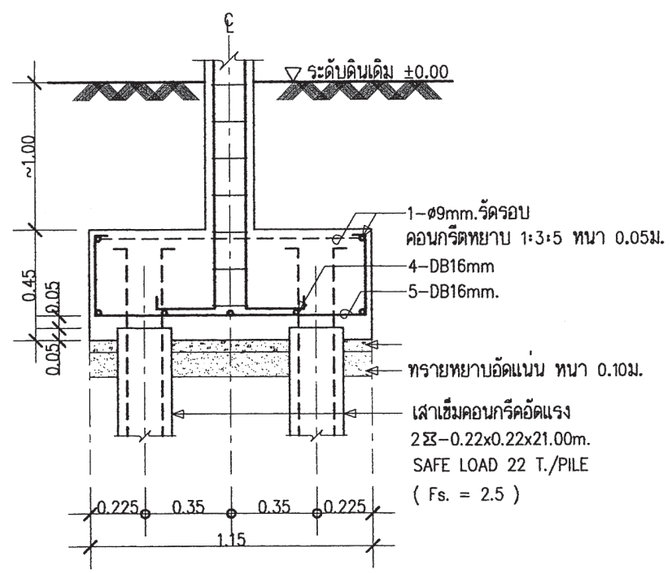

รูปตัด F2	
มาตราส่วน	1 : 25

สำนักการ โยธา
กรุงเทพมหานคร

โครงการ

แบบบ้านยั่งยืนเพื่อประชาชน ระยะที่ 3

ตามนโยบาย

ม.ร.ว. สุขุมพันธุ์ บริพัตร
ผู้ว่าราชการกรุงเทพมหานคร

นายจุมพล สำเภาพล
รองผู้ว่าราชการกรุงเทพมหานคร

นางนินนาท ชลิตานนท์
ปลัดกรุงเทพมหานคร

ผู้อำนวยการสำนักการโยธา

รองผู้อำนวยการสำนักการโยธา
นายทวีศักดิ์ เลิศประพันธ์

ผู้อำนวยการสำนักงานออกแบบ
นายวัชรินทร์ บรรพต

หัวหน้ากลุ่มงานสถาปัตยกรรม.
นายสินธุชัย บุญปักษ์

หัวหน้ากลุ่มงานวิศวกรรมอาคาร
นายอริยะ เมฆะกูล

สถาปนิก
นายอนุศักดิ์ แสงสังข์สิทธิ์ ส.สถ.2495

วิศวกรโครงสร้าง
นายศิระสิทธิ์ ทิมณีเดช สย.8489

วิศวกรไฟฟ้า
นายกิตติพงษ์ จิระเดชากร ภฟก.2282

วิศวกรสุขาภิบาล
นายมนัสวี อาชระศิริ ภส.341

วิศวกรเครื่องกล

นายช่างเขียนแบบ
นางสาวพิทักษ์กุล แสงศินิจ

แบบ บ้านพักอาศัย 2 ชั้น

แบบที่ 074

ชื่อบ้าน วิรุญจำบัง

เจ้าของ

สถานที่

แบบแสดง
แบบขยายโครงสร้าง 3

วันที่ :	เลขที่	รวม
30 พฤษภาคม 2567	S-06	7

แผ่นที่	รวมแผ่น
27	34

FILE :

รายการแก้ไขแบบ

หมายเหตุ

กรณีใช้ฐานราก เสาเข็มเจาะแทนฐานรากเสาเข็มตอก

ใช้ใช้เทียบดังนี้ F1=F1A , F2=F2A , F3=F3A

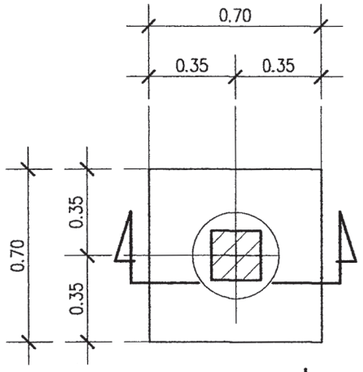

แบบขยายแปลน F1A

มาตรส่วน 1:25

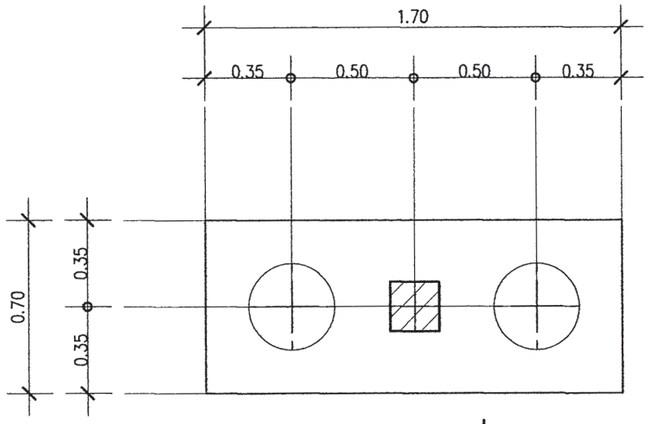

แบบขยายแปลน F2A

มาตรส่วน 1:25

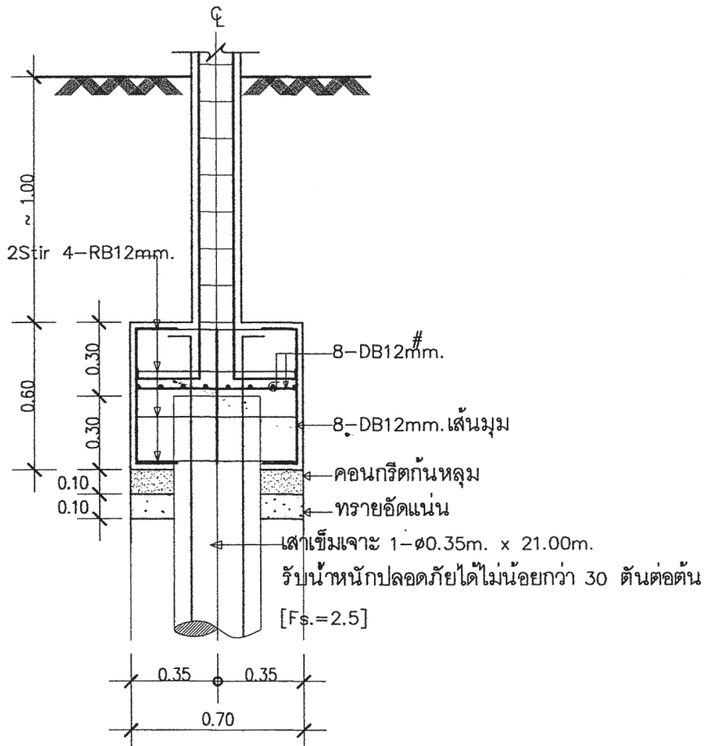

แบบขยายรูปตัด F1A

มาตรส่วน 1:25

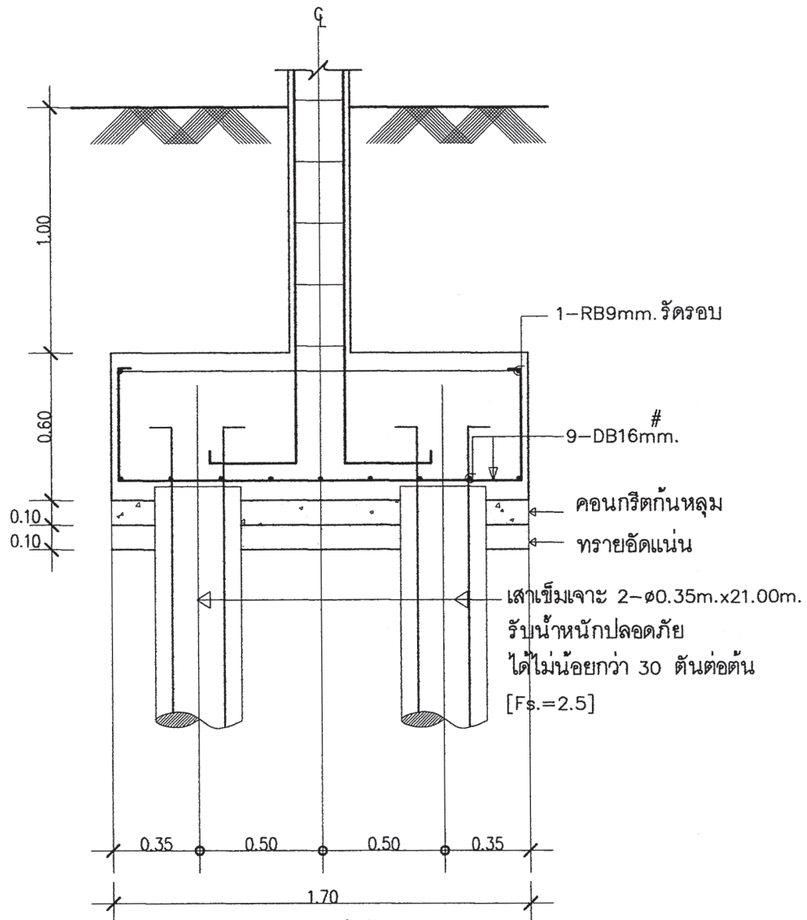

แบบขยายรูปตัด F2A

มาตรส่วน 1:25

สำนักการ โยธา
กรุงเทพมหานคร

โครงการ

แบบบ้านยิ้มเพื่อประชาชน ระยะที่ 3

ตามนโยบาย

ม.ร.ว. สุขุมพันธุ์ บริพัตร
ผู้ว่าราชการกรุงเทพมหานคร

นายจุมพล สำเภาพล
รองผู้ว่าราชการกรุงเทพมหานคร

นางนินนาท ชลิตานนท์
ปลัดกรุงเทพมหานคร

ผู้อำนวยการสำนักการโยธา

รองผู้อำนวยการสำนักการโยธา
นายกวีศักดิ์ เลิศประพันธ์

ผู้อำนวยการสำนักงานออกแบบ
นายวัชรินทร์ บรรพต

หัวหน้ากลุ่มงานสถาปัตยกรรม
นายสินธุชัย บุญปักษ์

หัวหน้ากลุ่มงานวิศวกรรมอาคาร
นายอริยะ เผ่ะกูล

สถาปนิก
นายธนูศักดิ์ แสงสังข์สิทธิ์ ส.สถ.2495

วิศวกรโครงสร้าง
นายจีระสิทธิ์ ทิมสถิตย์ สย.8489

วิศวกรไฟฟ้า
นายกิตติพงษ์ จิระเดชากร ภฟก.12282

วิศวกรสุขาภิบาล
นายมนัสวี อาจระสิริ ภส.341

วิศวกรเครื่องกล

นายช่างเขียนแบบ
นางสาวศิศักษ์กุล แสงศิริจ

แบบ บ้านพักอาศัย 2 ชั้น

แบบที่ 074

ชื่อบ้าน วิรุญจำบัง

เจ้าของ

สถานที่

แบบแสดง

แบบขยายโครงสร้าง 4

วันที่ :	เลขที่	รวม
30 พฤษภาคม 2557	S–07	7

แผ่นที่	รวมแผ่น
28	34

FILE :

รายการแก้ไขแบบ

สัญลักษณ์ระบบไฟฟ้า

S	สวิทซ์ไฟฟ้าทางเดียว
S2	สวิทซ์ไฟฟ้าสองทาง
	เต้ารับไฟฟ้าคู่ชนิดมีสายกราวน์
	เต้ารับสัญญาณโทรทัศน์
	เต้ารับสัญญาณโทรศัพท์
	โคมไฟฟ้า DOWNLIGHT หลอด COMPACT FL. 1*11 วัตต์
	โคมซาลาเปา หลอดฟลูออเรสเซนต์ 1*32 วัตต์
	โคมไฟฟ้าฟลูออเรสเซนต์ 1*18 วัตต์
	CONSUMER UNIT

รายละเอียด

1. ในการติดตั้ง ผู้รับจ้างต้องปฏิบัติตามกฎระเบียบข้อบังคับของการไฟฟ้าฯ
2. วัสดุอุปกรณ์ที่ใช้
   - 2.1 แผงสวิทซ์อัตโนมัติเป็นผลิตภัณฑ์ SQUARE-D,ABB,MEM,CLIPSAL,SIEMENS,HAGER
   - 2.2 CIRCUIT BREAKER เป็นผลิตภัณฑ์ SQUARE-D,ABB,MEM,CLIPSAL,SIEMENS,HAGER
   - 2.3 ดวงโคมไฟฟ้า เป็นผลิตภัณฑ์ภายในประเทศที่มีเครื่องหมายการค้า โดยมีอุปกรณ์ประกอบดังนี้
     - หลอดฟลูออเรสเซนต์ มาตรฐาน มอก.236-2533
     - ขั้วรับหลอดและขั้วรับสตาทเตอร์ มาตรฐาน มอก.344-2530
     - สตาทเตอร์ มาตรฐาน มอก.183-2528
     - บัลลาสต์ มาตรฐาน มอก.23-2521
   - 2.4 สายไฟฟ้าเป็นผลิตภัณฑ์ มาตรฐาน มอก. 11-2531
   - 2.5 สวิทซ์และเต้ารับไฟฟ้า เป็นผลิตภัณฑ์ NATIONAL,CLIPSAL,BTICINO,ABB
3. หากมิได้กำหนดไว้เป็นอย่างอื่น ชนิดและขนาดของสายไฟฟ้าให้ใช้ดังนี้
   - 3.1 สายเมนวงจรย่อย ให้ใช้สายขนาด 2.5 ตารางมิลลิเมตร
   - 3.2 สายไฟฟ้าระหว่างดวงโคม และสายจากสวิทซ์เข้าดวงโคม ให้ใช้สายขนาด 2.5 ตารางมิลลิเมตร
   - 3.3 สายวงจรเต้ารับไฟฟ้า ให้ใช้สายขนาด 2.5 ตารางมิลลิเมตร
   - 3.4 สายดิน ให้ใช้สายขนาดไม่ต่ำกว่า 1.5 ตารางมิลลิเมตร

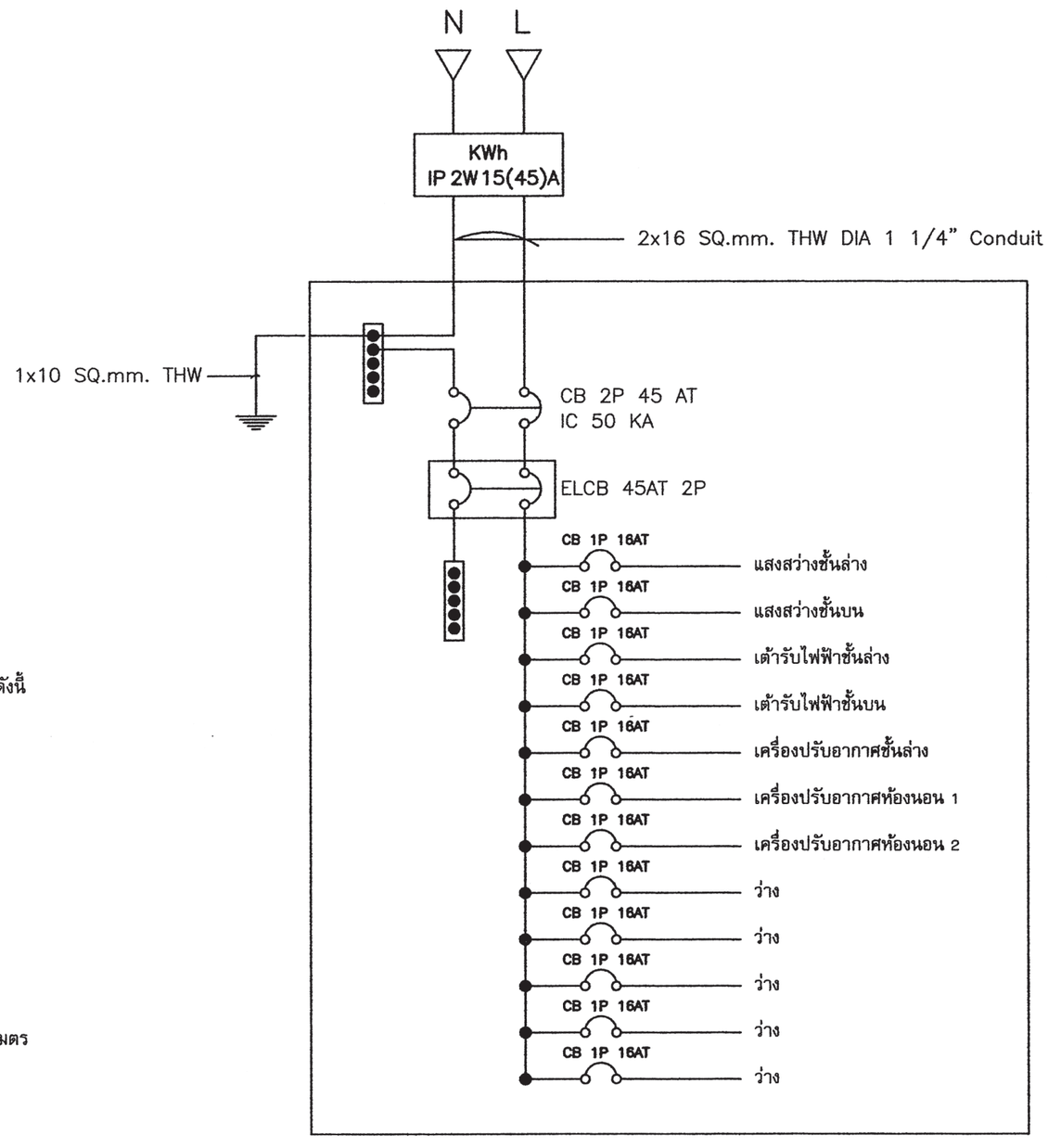

สำนักการ โยธา
กรุงเทพมหานคร

โครงการ
แบบบ้านยั่มเพื่อประชาชน ระยะที่ 3

ตามนโยบาย
ม.ร.ว. สุขุมพันธุ์ บริพัตร
ผู้ว่าราชการกรุงเทพมหานคร
นายจุมพล สำเภาพล
รองผู้ว่าราชการกรุงเทพมหานคร
นางนินนาท ชลิตานนท์
ปลัดกรุงเทพมหานคร

ผู้อำนวยการสำนักการโยธา
รองผู้อำนวยการสำนักการโยธา
นายกวีศักดิ์ เลิศประพันธ์
ผู้อำนวยการสำนักงานออกแบบ
นายวัชรินทร์ บรรพต
หัวหน้ากลุ่มงานสถาปัตยกรรม
นายสินธุชัย บุญปักษ์
หัวหน้ากลุ่มงานวิศวกรรมอาคาร
นายอริยะ เมฆะกูล

สถาปนิก
นายอนุศักดิ์ แสงสังข์สิทธิ์ ส.สถ.2495
วิศวกรโครงสร้าง
นายศิระสิทธิ์ ทิมสถิตย์ สย.8489
วิศวกรไฟฟ้า
นายวิตติพงษ์ จิระเดชากร ภท.12265
วิศวกรสุขาภิบาล
นายมนัศวี อาระศิริ ภส.341
วิศวกรเครื่องกล
นายช่างเขียนแบบ
นางสาวช่อผกา ยักษ์พันธ์

แบบ บ้านพักอาศัย 2 ชั้น
แบบที่ 074
ชื่อบ้าน วิรุณจำบัง
เจ้าของ
สถานที่

แบบแสดง
สัญลักษณ์ระบบไฟฟ้า
รายการระบบไฟฟ้า

วันที่ :	แผ่นที่	รวม
30 พฤษภาคม 2557	E-01	3

แผ่นที่	รวมแผ่น
29	34

FILE :
รายการแก้ไขแบบ

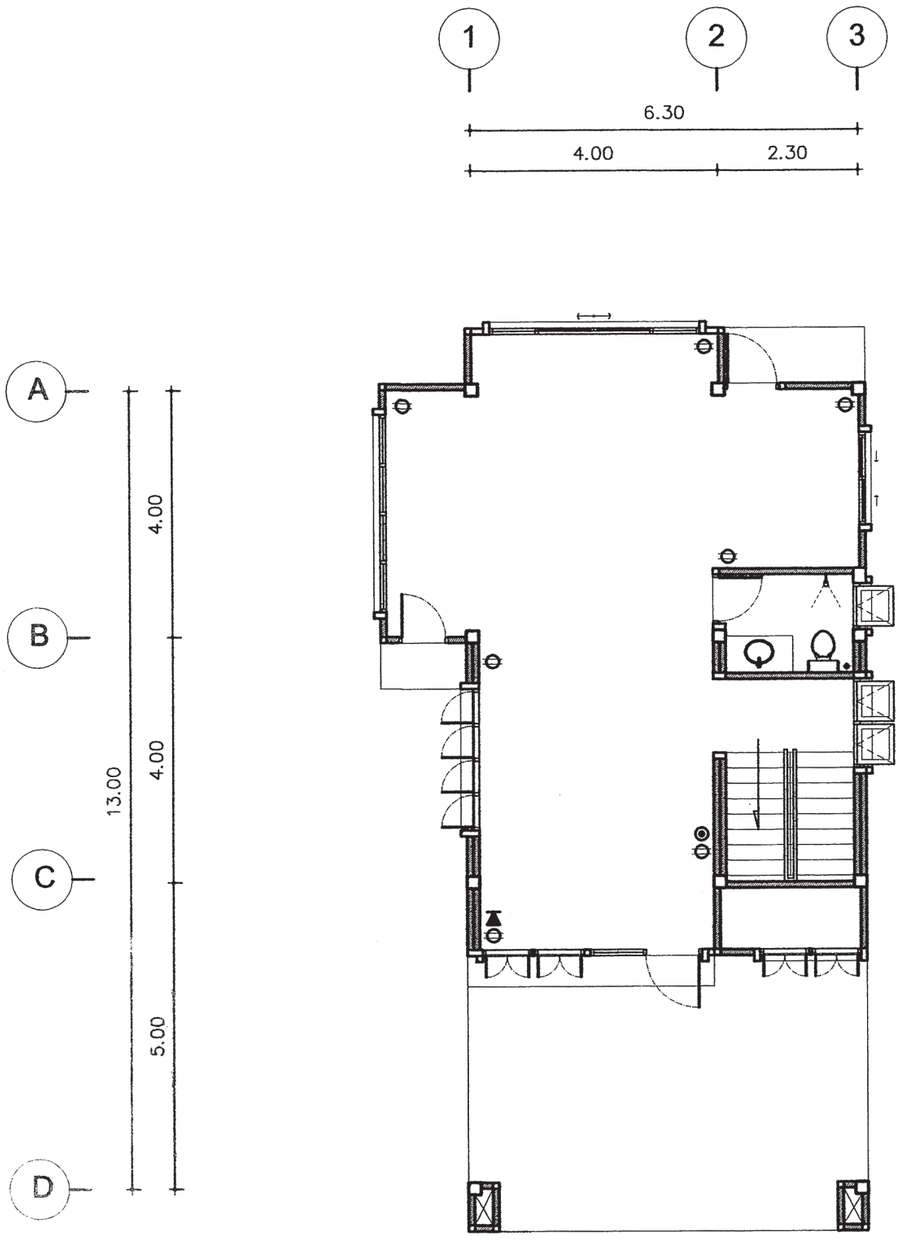

แปลนเต้ารับไฟฟ้า ชั้นล่าง

มาตราส่วน 1: 100

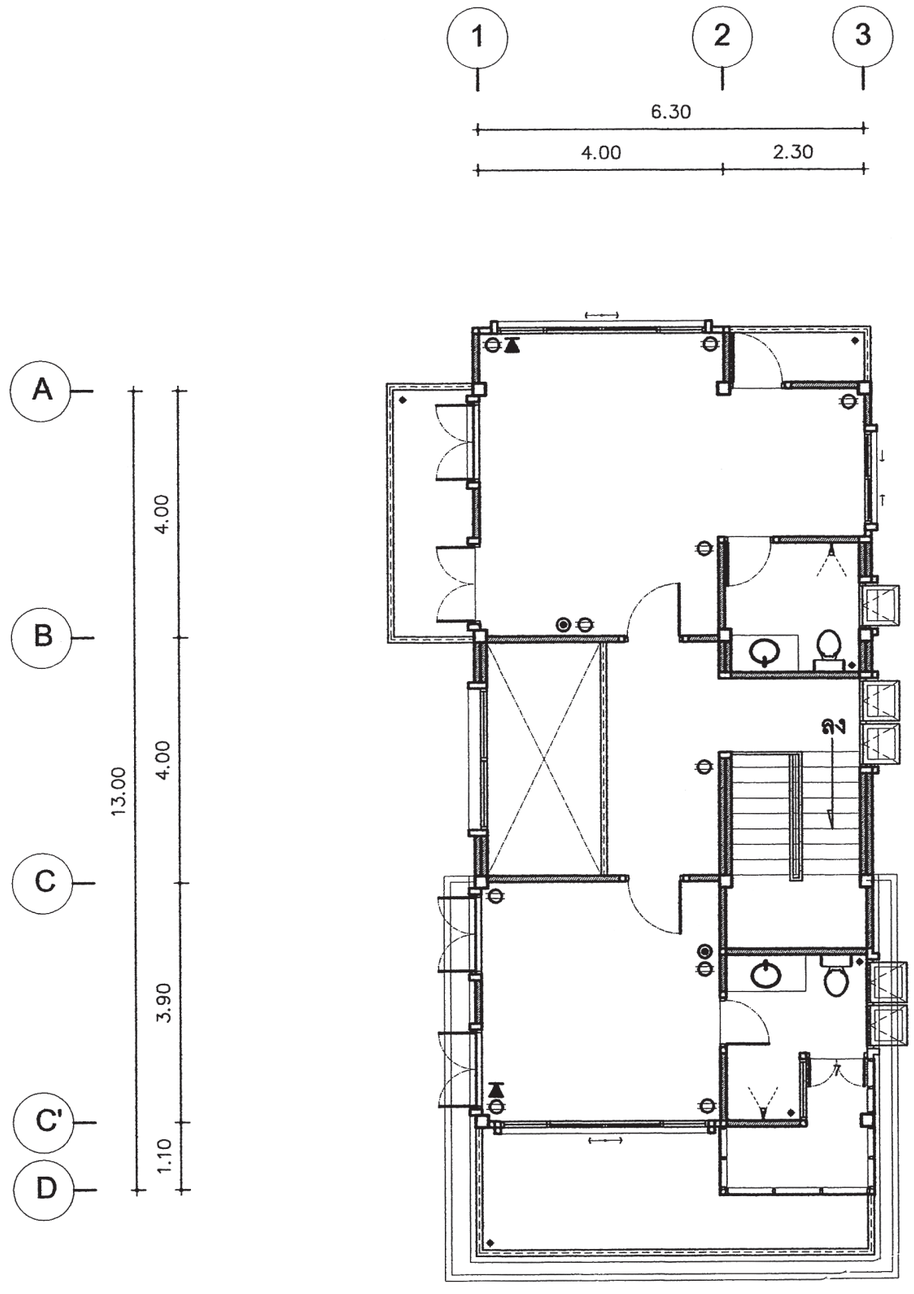

แปลนเต้ารับไฟฟ้า ชั้นบน

มาตราส่วน 1: 100

สำนักการ โยธา
กรุงเทพมหานคร

โครงการ

แบบบ้านยิ้มเพื่อประชาชน ระยะที่ 3

ตามนโยบาย

ม.ร.ว. สุขุมพันธุ์ บริพัตร
ผู้ว่าราชการกรุงเทพมหานคร

นายจุมพล สำเภาพล
รองผู้ว่าราชการกรุงเทพมหานคร

นางนินนาท ชลิตานนท์
ปลัดกรุงเทพมหานคร

ผู้อำนวยการสำนักการโยธา	
รองผู้อำนวยการสำนักการโยธา	
นายศรีศักดิ์ เลิศประพันธ์	
ผู้อำนวยการสำนักงานออกแบบ	
นายวัชรินทร์ บรรพต	
หัวหน้ากลุ่มงานสถาปัตยกรรม	
นายสินธุชัย บุญปักษ์	
หัวหน้ากลุ่มงานวิศวกรรมอาคาร	
นายอชิระ เมฆะกูล	
สถาปนิก	
นายอนุศักดิ์ แสงสิงขรสิทธิ์ ส.สถ.2495	
วิศวกรโครงสร้าง	
นายศิระสิทธิ์ ทิมสถิตย์ สย.8489	
วิศวกรไฟฟ้า	
นายกิตติพงษ์ จิระเดชากร ภฟก.12282	
วิศวกรสุขาภิบาล	
นายมนัศวี อาระยะศิริ ภส.341	
วิศวกรเครื่องกล	
นายช่างเขียนแบบ	
นางสาวช่อผกา ยักษ์พันธ์	

แบบ บ้านพักอาศัย 2 ชั้น

แบบที่ 074

ชื่อบ้าน วิรุญจำบัง

เจ้าของ

สถานที่

แบบแสดง

แปลนเต้ารับไฟฟ้า ชั้นล่างและชั้นบน

วันที่ :	เลขที่	รวม
30 พฤษภาคม 2557	E-02	3

แผ่นที่	รวมแผ่น
30	34

FILE :

รายการแก้ไขแบบ

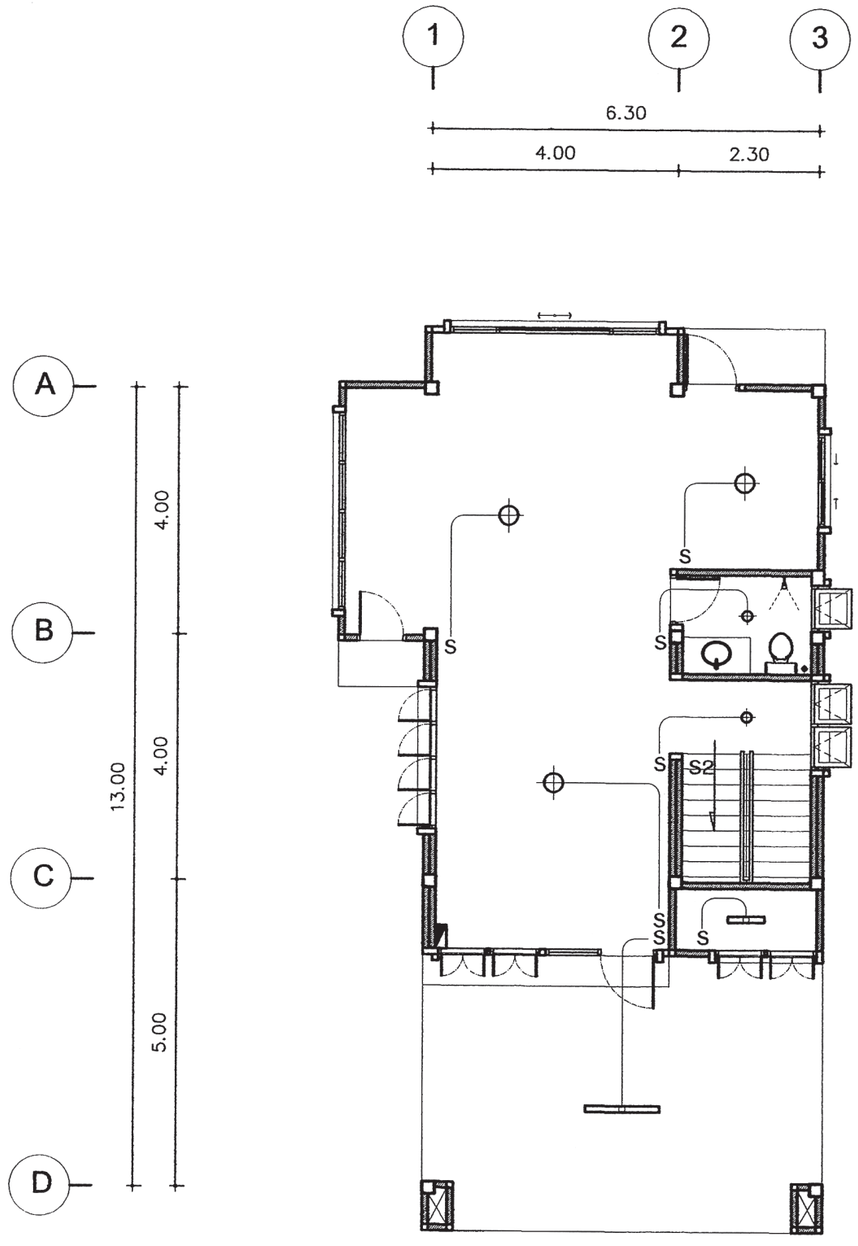

แปลนไฟฟ้าแสงสว่าง ชั้นล่าง

มาตราส่วน 1: 100

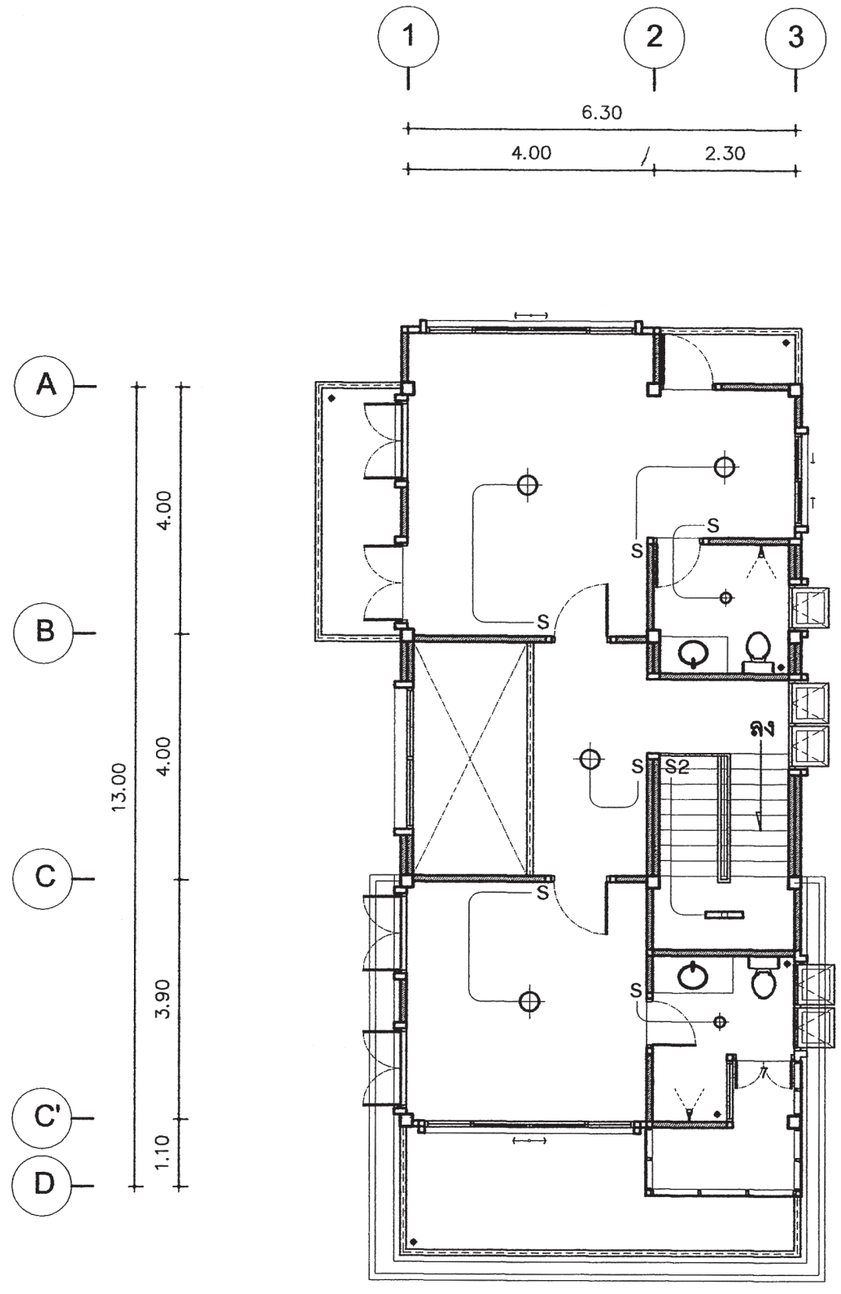

แปลนไฟฟ้าแสงสว่าง ชั้นบน

มาตราส่วน 1: 100

สำนักการ โยธา
กรุงเทพมหานคร

โครงการ

แบบบ้านยิ้มเพื่อประชาชน ระยะที่ 3

ตามนโยบาย

ม.ร.ว. สุขุมพันธุ์ บริพัตร
ผู้ว่าราชการกรุงเทพมหานคร

นายจุมพล สำเภาพล
รองผู้ว่าราชการกรุงเทพมหานคร

นางนินนาท ชลิตานนท์
ปลัดกรุงเทพมหานคร

ผู้อำนวยการสำนักการโยธา

รองผู้อำนวยการสำนักการโยธา
นายทวีศักดิ์ เลิศประพันธ์

ผู้อำนวยการสำนักงานออกแบบ
นายวัชรินทร์ บรรพต

หัวหน้ากลุ่มงานสถาปัตยกรรม
นายสินธุ์ชัย บุญบัณฑิต

หัวหน้ากลุ่มงานวิศวกรรมอาคาร
นายอิระ เมฆะกุล

สถาปนิก
นายอนุศักดิ์ แสงสังข์สิทธิ์ ส.ผ.2495

วิศวกรโครงสร้าง
นายจิระศักดิ์ ทิมสถิตย์ สย.8489

วิศวกรไฟฟ้า
นายกิตติพงษ์ จิระเดชากร ภฟก.122821

วิศวกรสุขาภิบาล
นายมนัสวี อาระยะศิริ ภส.341

วิศวกรเครื่องกล

นายช่างเขียนแบบ
นางสาวจ่อมศก ฮักพันธ์

แบบ บ้านพักอาศัย 2 ชั้น
แบบที่ 074
ชื่อบ้าน วิรุญจำบัง

เจ้าของ

สถานที่

แบบแสดง
แปลนไฟฟ้าแสงสว่าง ชั้นล่าง
แปลนไฟฟ้าแสงสว่าง ชั้นบน

วันที่ :	เลขที่	รวม
30 พฤษภาคม 2557	E-03	3

แผ่นที่	รวมแผ่น
31	34

FILE :

รายการแก้ไขแบบ

ตารางที่ 1 แสดงการเลือกใช้ขนาดเครื่องสูบน้ำแบบอัตโนมัติสำหรับโครงการบ้านยิ้ม

ขนาดเครื่องสูบน้ำ (วัตต์)	จำนวนห้องน้ำของบ้าน	จำนวนชั้นของบ้าน
100	1 – 3	1 – 2
150	4	1 – 2
200	5	2 – 3
250	6	2 – 3
300	7	2 – 3

ตารางที่ 2 แสดงการเลือกใช้ขนาดถังเก็บน้ำแบบตั้งพื้นสำหรับโครงการบ้านยิ้ม

ชื่อ	จำนวนห้องนอนของบ้าน	ความจุ (ลบ.ม)
ถังเก็บน้ำ 1 (WT1)	1 – 2	1
ถังเก็บน้ำ 2 (WT2)	3 – 4	2
ถังเก็บน้ำ 3 (WT3)	5 – 6	3

ถังเก็บน้ำที่ใช้ ทำจากวัสดุไฟเบอร์กลาสเสริมแรงผลิตตามมาตรฐาน มอก. 435 – 2548

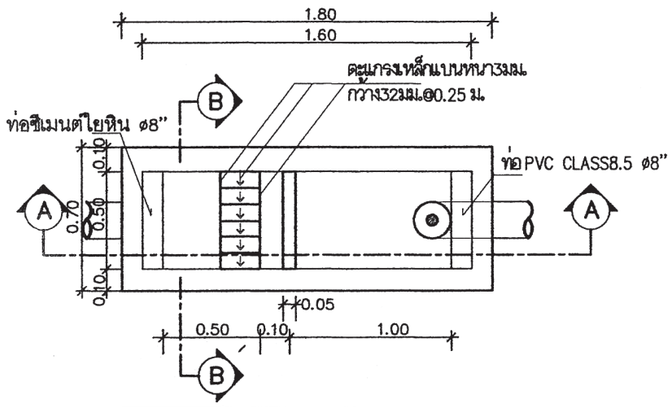

แปลนบ่อดักขยะและดักไขมัน

มาตราส่วน AS SHOWN

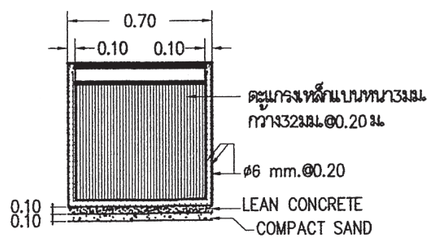

รูปตัด B–B

มาตราส่วน AS SHOWN

หมายถึง : บ่อตรวจคุณภาพน้ำ (ก่อนระบายลงสู่ท่อสาธารณะ)

: บ่อดักขยะและบ่อตรวจคุณภาพน้ำ (ก่อนระบายลงสู่ท่อสาธารณะ)

สัญลักษณ์ บ่อพัก : (ก่อนระบายลงสู่ท่อสาธารณะ)

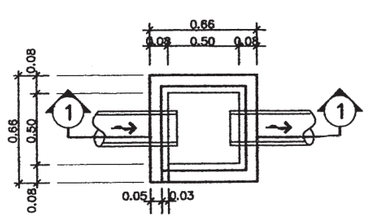

บ่อพักน้ำทิ้ง

มาตราส่วน AS SHOWN

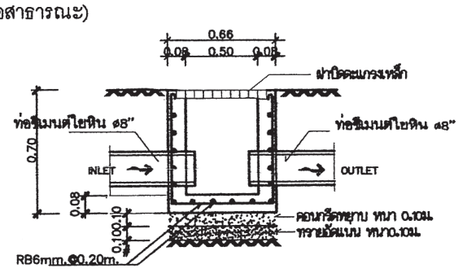

รูปตัด ①–①

มาตราส่วน AS SHOWN

ตารางที่ 3 แสดงการเลือกใช้ขนาดถังบำบัดน้ำเสียแบบฝังใต้ดินสำหรับโครงการบ้านยิ้ม

ชื่อ	จำนวนห้องนอนของบ้าน	ปริมาณการบำบัด(ลบ.ม/วัน)
ถังบำบัดน้ำเสีย 1 (WWTP 1)	1 – 2	1
ถังบำบัดน้ำเสีย 2 (WWTP 2)	3 – 4	2
ถังบำบัดน้ำเสีย 3 (WWTP 3)	5 – 6	3

ถังบำบัดน้ำเสียเป็นระบบเกรอะ – กรองไร้อากาศ ตัวถังทำจากวัสดุไฟเบอร์กลาสเสริมแรง สามารถรองรับปริมาณน้ำเสียได้ไม่น้อยกว่าตามที่กำหนดในตารางที่ 3 ที่ค่า BOD เข้าระบบไม่น้อยกว่า 250มิลลิกรัมต่อลิตร และค่า BOD ของน้ำที่ผ่านการบำบัดแล้วไม่เกิน 50มิลลิกรัมต่อลิตร

ตารางที่ 4 แสดงการเลือกใช้วัสดุท่อสำหรับโครงการบ้านยิ้ม

การใช้งาน	วัสดุ
ท่อประปา (CW)	ท่อ PVC Class 13.5 ผลิตตามมาตรฐาน มอก. 17 – 2532 ต่อด้วยน้ำยาประสานผลิตภัณฑ์เดียวกับผู้ผลิตท่อ
ท่อระบายน้ำโสโครก น้ำทิ้ง น้ำฝนและท่ออากาศ (S,W,RL,V)	ท่อ PVC Class 13.5 ผลิตตามมาตรฐาน มอก. 17 – 2532 ต่อด้วยน้ำยาประสานผลิตภัณฑ์เดียวกับผู้ผลิตท่อ

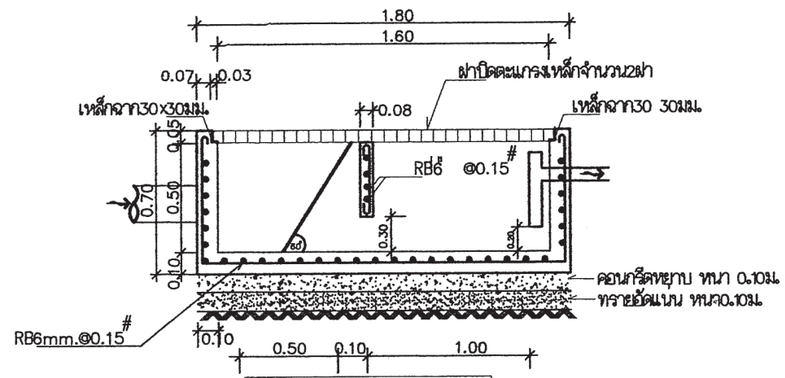

รูปตัด A–A

มาตราส่วน AS SHOWN

สำนักการ โยธา
กรุงเทพมหานคร

โครงการ

แบบบ้านยิ้มเพื่อประชาชน ระยะที่ 3

ตามนโยบาย

ม.ร.ว. สุขุมพันธุ์ บริพัตร
ผู้ว่าราชการกรุงเทพมหานคร

นายจุมพล สำเภาพล
รองผู้ว่าราชการกรุงเทพมหานคร

นางนินนาท ชลิตานนท์
ปลัดกรุงเทพมหานคร

ผู้อำนวยการสำนักการโยธา

รองผู้อำนวยการสำนักการโยธา
นายทวีศักดิ์ เลิศประพันธ์

ผู้อำนวยการสำนักงานออกแบบ
นายวัชรินทร์ บรรพต

หัวหน้ากลุ่มงานสถาปัตยกรรม
นายสินธุชัย บุญปักษ์

หัวหน้ากลุ่มงานวิศวกรรมอาคาร
นายอธิระ เมฆะกุล

สถาปนิก
นายอนุศักดิ์ แสงสังข์ศิลป์ ส.ถ.2495

วิศวกรโครงสร้าง
นายศิระสิทธิ์ ทิมสมิตย์ สย.8489

วิศวกรไฟฟ้า
นายกิตติพงษ์ จิระเดชากร ภฟก.2282

วิศวกรสุขาภิบาล
นายมนัสวี ธารระศิริ ภส.341

วิศวกรเครื่องกล

นายช่างเขียนแบบ
นายบุญชัย ว่องเจริญ

แบบ บ้านพักอาศัย 2 ชั้น

แบบที่ 074

ชื่อบ้าน วิจุญจำบัง

เจ้าของ

สถานที่

แบบแสดง

รายการประกอบแบบสุขาภิบาล

วันที่ :	เลขที่	รวม
30 พฤษภาคม 2557	SN–01	3

แผ่นที่	รวมแผ่น
32	34

FILE :

รายการแก้ไขแบบ

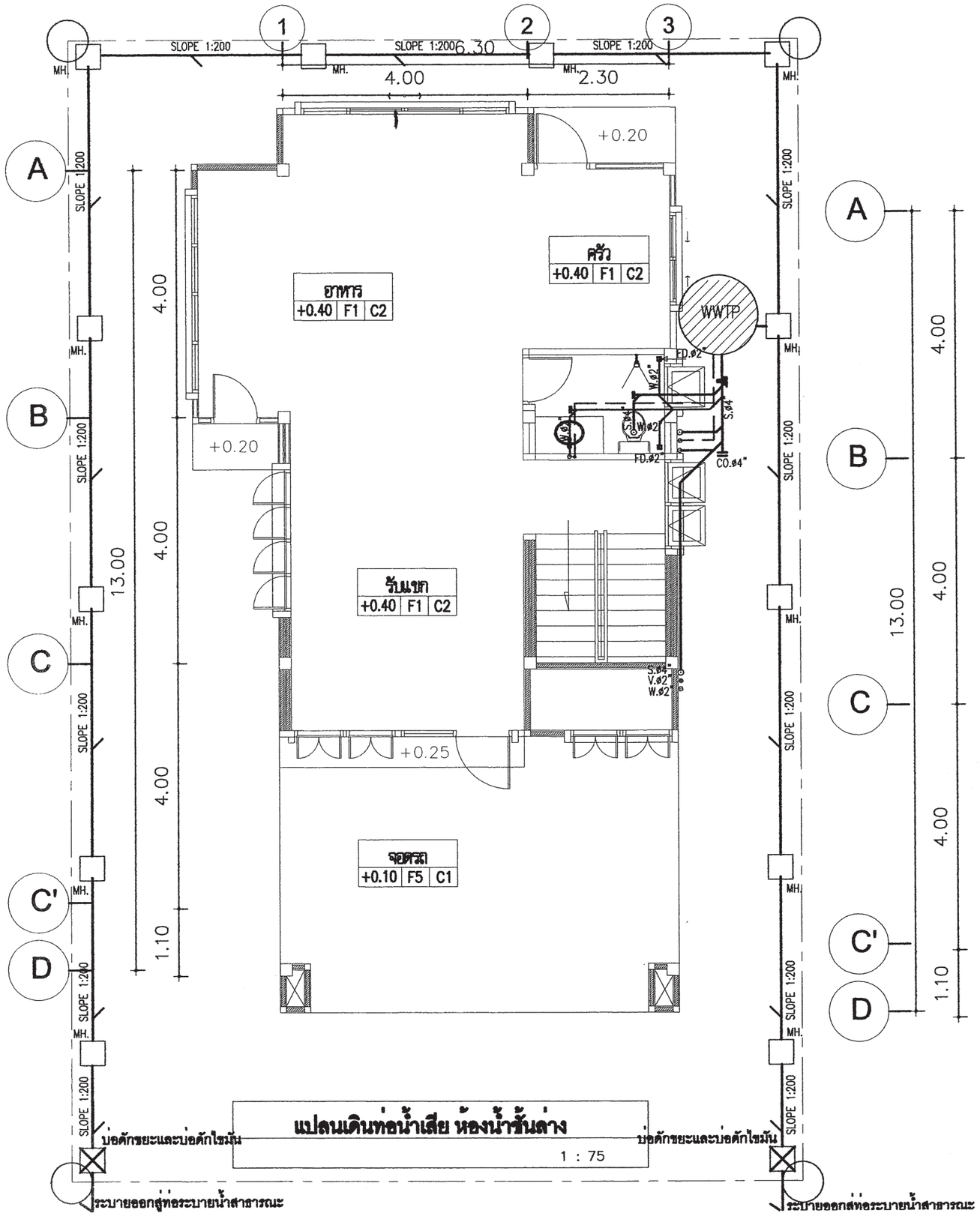

แปลนเดินท่อน้ำเสีย ห้องน้ำชั้นล่าง

1 : 75

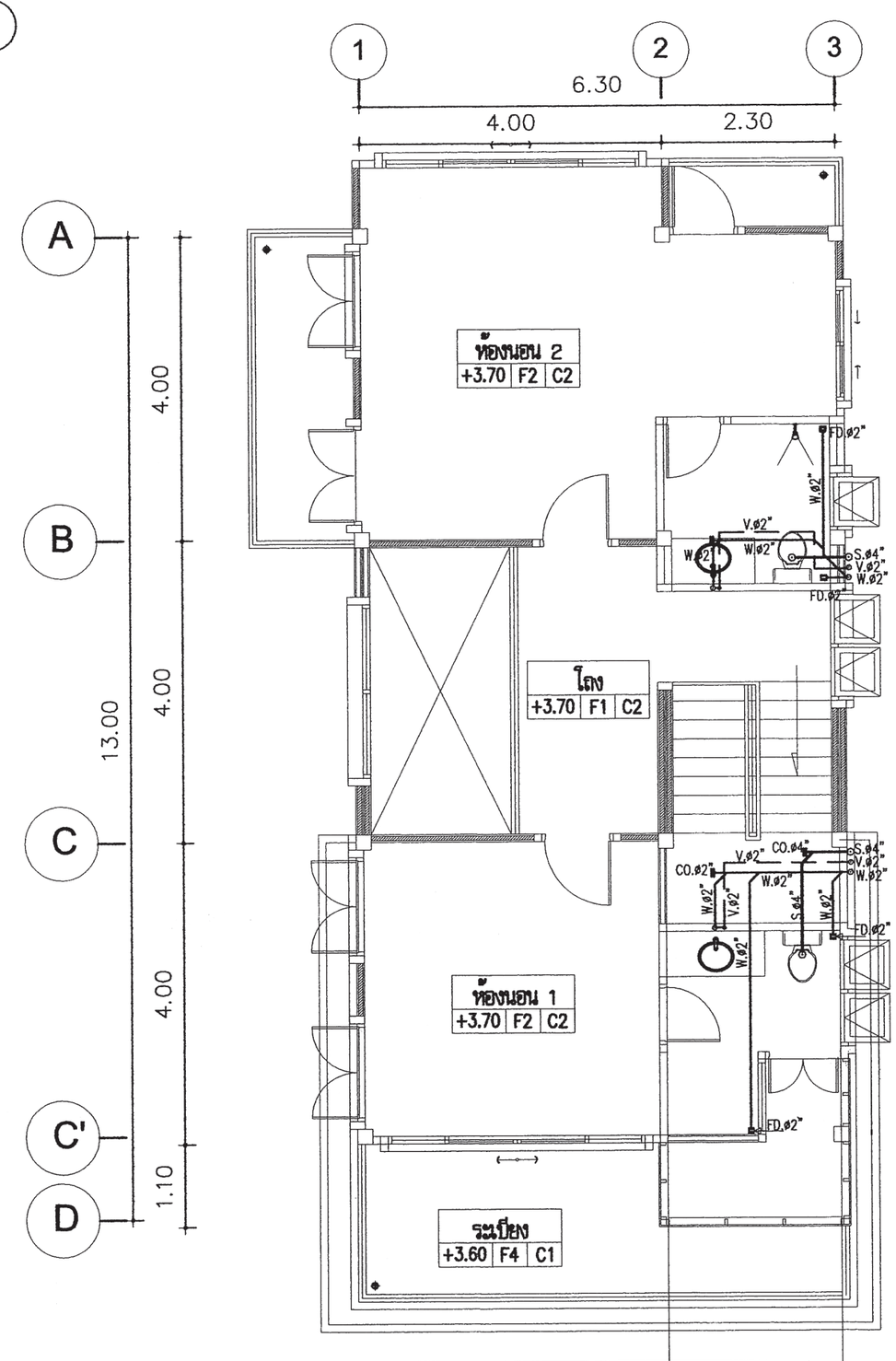

แปลนเดินท่อน้ำเสีย ห้องน้ำชั้นบน

1 : 75

สำนักการ โยธา
กรุงเทพมหานคร

โครงการ
แบบบ้านยิ้มเพื่อประชาชน ระยะที่ 3

ตามนโยบาย
ม.ร.ว. สุขุมพันธุ์ บริพัตร
ผู้ว่าราชการกรุงเทพมหานคร
นายจุมพล สำเภาพล
รองผู้ว่าราชการกรุงเทพมหานคร
นางนินนาท ชลิตานนท์
ปลัดกรุงเทพมหานคร

ผู้อำนวยการสำนักการโยธา
รองผู้อำนวยการสำนักการโยธา
นายทวีศักดิ์ เลิศประพันธ์
ผู้อำนวยการสำนักงานออกแบบ
นายวัชรินทร์ บรรจต
หัวหน้ากลุ่มงานสถาปัตยกรรม
นายสินธุชัย บุญปักษ์
หัวหน้ากลุ่มงานวิศวกรรมอาคาร
นายอธิชะ เมฆะกูล

สถาปนิก
นายอนุศักดิ์ แสงสังสิทธิ์ ส.สถ.2495
วิศวกรโครงสร้าง
นายศิระสิทธิ์ ทิมสเกิด สย.8489
วิศวกรไฟฟ้า
นายกิตติพงษ์ จิระเดชากร ภฟก.2282
วิศวกรสุขาภิบาล
นายมนัสวี อาชระศิริ ภส.341
วิศวกรเครื่องกล
นายช่างเขียนแบบ
นายบุญชัย ว่องเจริญ

แบบ บ้านพักอาศัย 2 ชั้น
แบบที่ 074
ชื่อบ้าน วิรุญจำบัง
เจ้าของ
สถานที่

แบบแสดง
แปลนระบบสุขาภิบาล ชั้นล่าง
แปลนระบบสุขาภิบาล ชั้นบน

วันที่ :	แบบที่	รวม
30 พฤษภาคม 2557	SN-02	3

แผ่นที่	รวมแผ่น
33	34

FILE :

รายการแก้ไขแบบ

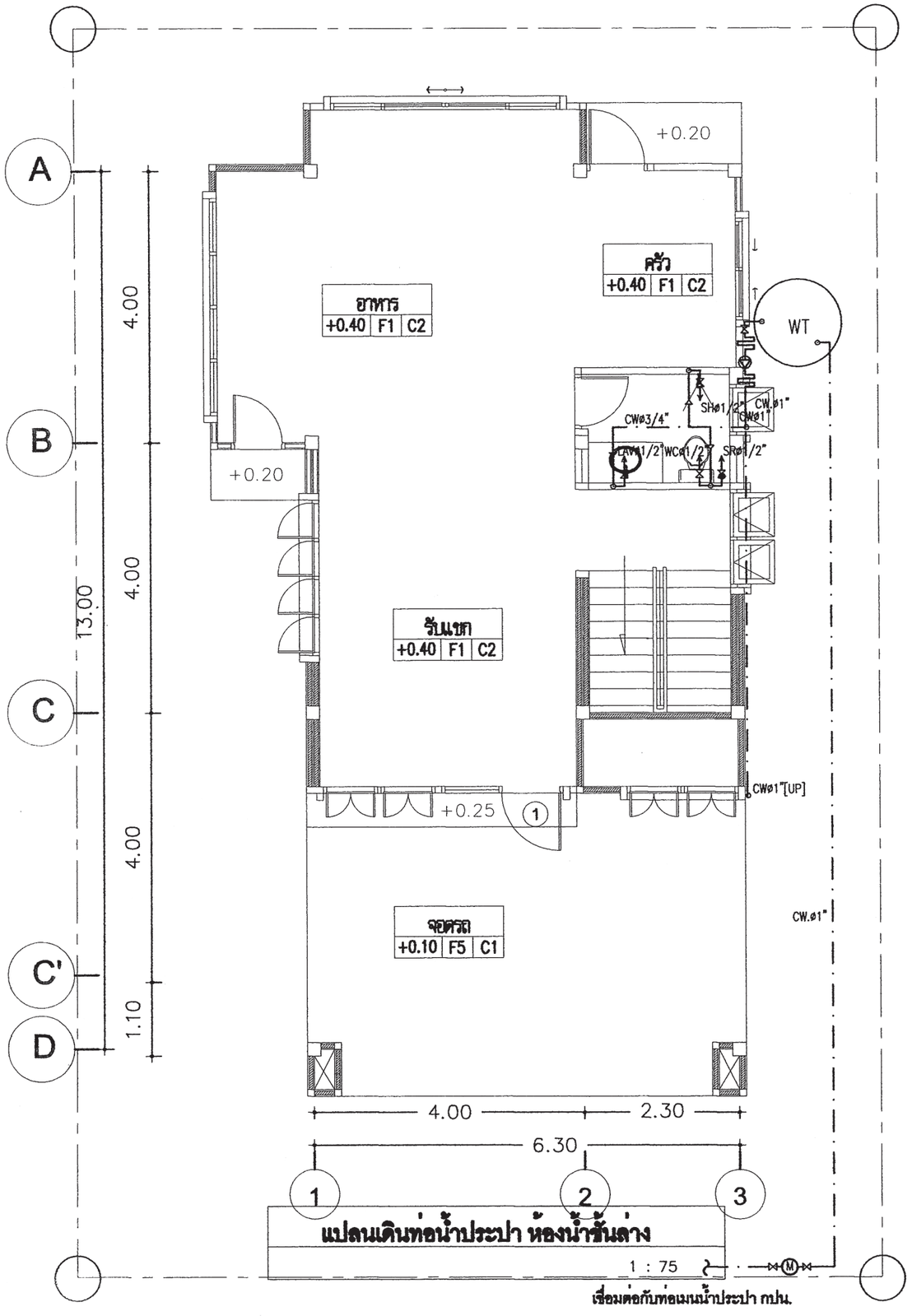

แปลนเดินท่อน้ำประปา ห้องน้ำชั้นล่าง

1 : 75

เชื่อมต่อกับท่อเมนน้ำประปา กปน.

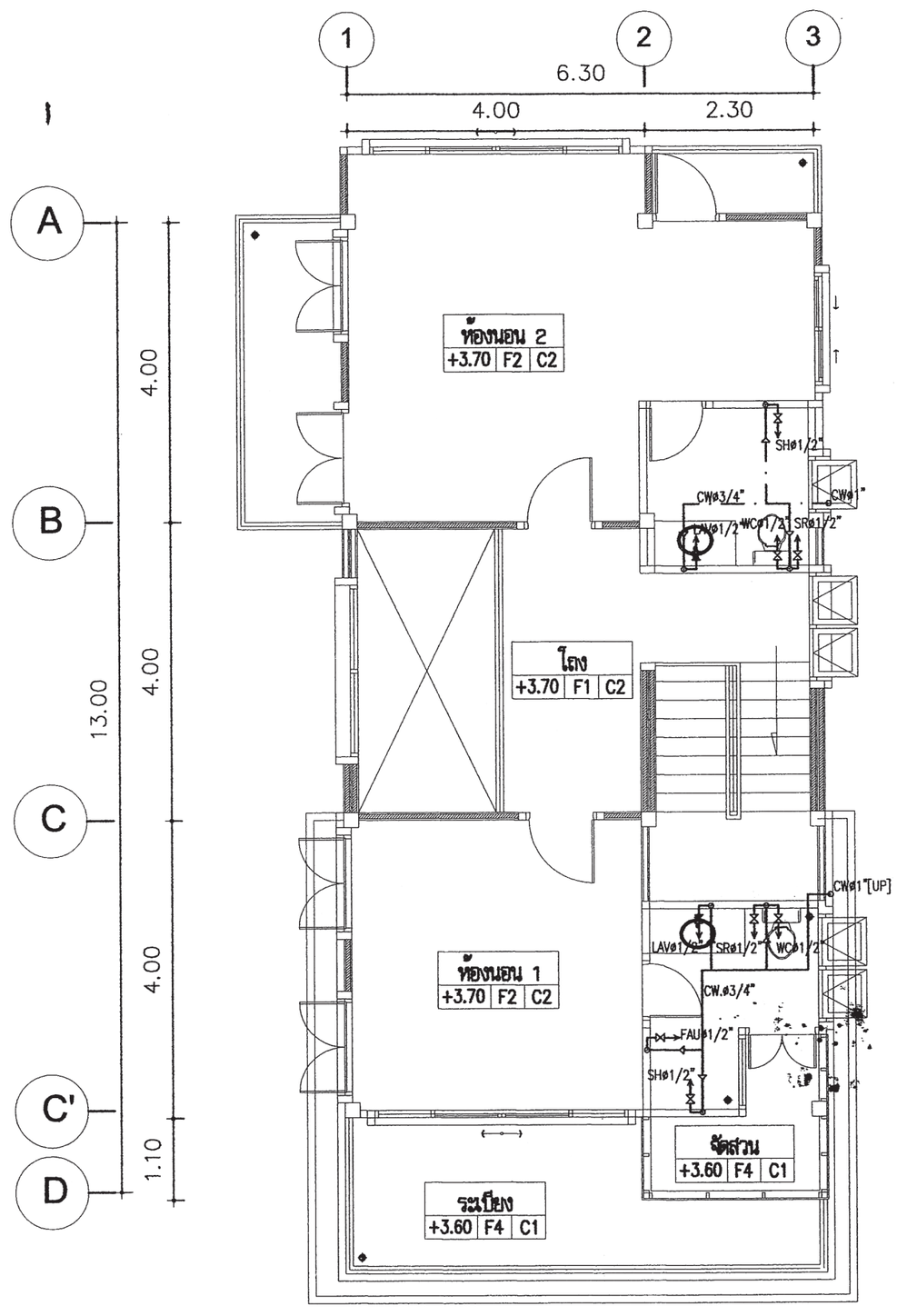

แปลนเดินท่อน้ำประปา ห้องน้ำชั้นบน

1 : 75

สำนักการ โยธา
กรุงเทพมหานคร

โครงการ

แบบบ้านยิ้มเพื่อประชาชน ระยะที่ 3

ตามนโยบาย

ม.ร.ว. สุขุมพันธุ์ บริพัตร
ผู้ว่าราชการกรุงเทพมหานคร

นายจุมพล สำเภาพล
รองผู้ว่าราชการกรุงเทพมหานคร

นางนินนาท ชลิตานนท์
ปลัดกรุงเทพมหานคร

ผู้อำนวยการสำนักการโยธา	
รองผู้อำนวยการสำนักการโยธา	
นายทวีศักดิ์ เลิศประพันธ์	
ผู้อำนวยการสำนักงานออกแบบ	
นายวัชรินทร์ บรรจด	
หัวหน้ากลุ่มงานสถาปัตยกรรม	
นายพินธุชัย บุญปักษ์	
หัวหน้ากลุ่มงานวิศวกรรมอาคาร	
นายสริยะ แพละถูด	
สถาปนิก	
นายอนุสักดิ์ แสงสังสิทธิ์ ส.สถ.2495	
วิศวกรโครงสร้าง	
นายศิระสิทธิ์ ทิมสถิตย์ ส.ย.8489	
วิศวกรไฟฟ้า	
นายกิตติพงษ์ จิระเดชากร ภฟก.2282	
วิศวกรสุขาภิบาล	
นายมนัศวี อาระยะศิริ ภส.341	
วิศวกรเครื่องกล	
นายช่างเขียนแบบ	
นายบุญชัย ว่องจริญ	

แบบ บ้านพักอาศัย 2 ชั้น

แบบที่ 074

ชื่อบ้าน วิจุญจำบัง

เจ้าของ

สถานที่

แบบแสดง

แปลนระบบประปา ชั้นล่าง
แปลนระบบประปา ชั้นบน

วันที่ :	แบบที่	รวม
30 พฤษภาคม 2567	SN-03	3

แผ่นที่	รวมแผ่น
34	34

FILE :

รายการแก้ไขแบบ

สัญญลักษณ์ประกอบแบบสถาปัตยกรรม

2	แนวศูนย์กลางเสาทางตั้ง
B	แนวศูนย์กลางเสาทางนอน
	ทิศเหนือ
	เส้นแสดงขอบเขตที่ดิน
	เส้นแสดงแนวศูนย์กลาง
	เส้นแสดงแนวที่ซ้อนหรือจะมีในอนาคตหรือ
	ของเดิมที่ต้องเคลื่อนย้ายออก
	เส้นแสดงระยะตัด
	ศูนย์กลางถึงศูนย์กลาง
	ศูนย์กลางถึงริม
	ริมถึงริม
+3.00	ระดับในแปลน
▽ +3.00	ระดับในรูปตัด
3	พื้น
2	ผนัง
1	ฝ้าเพดาน
4	ประตู
5	หน้าต่าง

สัญญลักษณ์ประกอบแบบสถาปัตยกรรม

	ดินถม
	ทรายหยาบอัดแน่น
	คอนกรีตเสริมเหล็ก
	ผนังก่ออิฐครึ่งแผ่น
	ผนังก่ออิฐเต็มแผ่น
	ผนังก่ออิฐเต็มหน้าเสา
	ผนังโครงคร่าไม้
	ผนัง GLASS BLOCK
1 / A-02	หมายเลขแสดงรูปด้าน
	สัญญลักษณ์แสดงรูปด้าน
	แสดงในแบบแผ่นที่
2	หมายเลขแสดงรูปด้าน
	สัญญลักษณ์แสดงรูปด้านในแผ่นเดียวกัน
1 / A-02	หมายเลขแสดงรูปตัด
	สัญญลักษณ์แสดงแนวตัด
	แสดงในแบบแผ่นที่
1-1	หมายเลขแสดงรูปตัด
	สัญญลักษณ์แสดงแนวตัดในแผ่นเดียวกัน
1 / A-02	หมายเลขแสดงแบบขยาย
	สัญญลักษณ์แสดงแบบขยาย
	แสดงในแบบแผ่นที่
0-3	หมายเลขแสดงแบบขยาย
	สัญญลักษณ์แสดงแบบขยายในแผ่นเดียวกัน

สารบัญแบบสถาปัตยกรรม

แผ่นที่	รายการ	แผ่นที่	รายการ
A-01	สารบัญแบบ	A-18	แบบขยายประตู - หน้าต่าง
A-02	รายการประกอบแบบ	A-19	แบบขยายประตู - หน้าต่าง
A-03	ผังบริเวณ	A-20	แบบขยายประตู - หน้าต่าง
A-04	แปลนพื้นชั้นล่าง	A-21	แบบขยายถังบำบัด
A-05	แปลนพื้นชั้นบน		
A-06	แปลนหลังคา		
A-07	รูปด้าน 1		
A-08	รูปด้าน 2		
A-09	รูปด้าน 3		
A-10	รูปด้าน 4		
A-11	รูปตัด 1		
A-12	รูปตัด 2		
A-13	แบบขยายห้องน้ำ 1 , 2		
A-14	แบบขยายห้องน้ำ 3 , 4		
A-15	มาตราฐานการติดตั้ง		
A-16	แปลนขยายบันได		
A-17	รูปตัดขยายบันได		

สารบัญแบบวิศวกรรมไฟฟ้าและสื่อสาร

E-01	สัญลักษณ์ระบบไฟฟ้า , รายการระบบไฟฟ้า
E-02	แปลนระบบไฟฟ้าแสงสว่าง เต้ารับไฟฟ้า โทรศัพท์ โทรทัศน์ ชั้นล่างและชั้นบน

สารบัญแบบวิศวกรรมโครงสร้าง

S-01	รายการประกอบแบบโครงสร้าง
S-02	แปลนตำแหน่งฐานราก , แปลนคาน-พื้น ชั้น 1
S-03	แปลนคาน-พื้น ชั้น 2 , แปลนคาน-พื้น ชั้นหลังคา
S-04	แปลนโครงสร้างหลังคา
S-05	แบบขยายโครงสร้าง 1
S-06	แบบขยายโครงสร้าง 2
S-07	แบบขยายโครงสร้าง 3

สารบัญแบบวิศวกรรมสุขาภิบาล

SN-01	สัญลักษณ์ประกอบแบบสุขาภิบาล
SN-02	แปลนระบบสุขาภิบาล ชั้นล่าง
SN-03	แปลนระบบประปา ชั้นล่าง
SN-04	แปลนระบบสุขาภิบาล ชั้น 2
SN-05	แปลนระบบประปา ชั้น 2

สารบัญแบบวิศวกรรมเครื่องกล

รายการพื้น

F1	พื้น คสล. ผิวปูกระเบื้องเซรามิค ชนิดปูพื้น กำหนดสีและขนาดภายหลัง
F2	พื้น คสล. ผิวปูปาร์เก้ไม้เนื้อแข็ง
F3	พื้น คสล. ผิวปูกระเบื้องเซรามิคผิวกันลื่น ชนิดปูพื้น กำหนดสีและขนาดภายหลัง
F4	พื้นซีเมนต์ ผิวขัดมัน ผสมน้ำยากันซึม
F5	พื้น คสล. พร้อมทำระบบกันซึม
F6	พื้น คสล. ผิวปูกระเบื้องแกรนิตโต้ กำหนดสีและขนาดภายหลัง

รายการฝ้าเพดาน

C1	ฝ้าเพดาน FIBER CEMENT BOARD ทาสีโครงคร่าเหล็ก 1"x1" กรุตาข่ายกันแมลง
C2	ฝ้ายิปซั่มบอร์ดหนา 9มม ฉาบเรียบทาสี โครงคร่าโลหะ
C3	ฝ้ายิปซั่มบอร์ดกันชื้นหนา 9มม ฉาบเรียบทาสี โครงคร่าโลหะ

รายการผนัง

1	ผนังก่ออิฐมวลเบาฉาบปูนเรียบ ทาสี
2	ผนังก่ออิฐมวลเบาผิวกรุกระเบื้องเซรามิคชนิดบุผนัง เลยระดับฝ้าเพดานอย่างน้อย 10 ซม.
3	ผนังก่ออิฐมวลเบา กรุทับด้วยไม้ฝาสังเคราะห์
4	ผนังก่ออิฐมวลเบา กรุทับด้วยหินสังเคราะห์
5	ผนังก่ออิฐมวลเบาฉาบปูนเรียบเจาะช่อง

หมายเหตุ - สีอาคารใช้ตามมาตรฐาน TOA SUPERSHIELD DURACLEAN หรือเทียบเท่า

หมายเหตุ

1. ระยะในแปลนเป็นระบบเมตริก หน่วยวัดเป็นเมตร
2. ระยะในแบบถือตัวเลขเป็นเกณฑ์ ห้ามวัด ประมาณหรือคาดคะเน
3. การก่อสร้างต้องเป็นไปตามมาตราฐานงานก่อสร้างกรมโยธาธิการ

สำนักการ โยธา
กรุงเทพมหานคร

โครงการ

แบบบ้านยิ้มเพื่อประชาชน ระยะที่ 3

ตามนโยบาย

ม.ร.ว. สุขุมพันธุ์ บริพัตร
ผู้ว่าราชการกรุงเทพมหานคร

นายจุมพล สำเภาพล
รองผู้ว่าราชการกรุงเทพมหานคร

นางนินนาท ชลิตานนท์
ปลัดกรุงเทพมหานคร

ผู้อำนวยการสำนักการโยธา

รองผู้อำนวยการสำนักการโยธา
นายทวีศักดิ์ เลิศประพันธ์

ผู้อำนวยการสำนักงานออกแบบ
นายวิรินทร์ บุรรพต

หัวหน้ากลุ่มงานสถาปัตยกรรม
นายสินธุชัย บุญปักษ์

หัวหน้ากลุ่มงานวิศวกรรมอาคาร
นายอริยะ เมฆะกูล

สถาปนิก
นายอนุศักดิ์ แสงสังสิทธิ์ ส.สถ.2495

วิศวกรโครงสร้าง
นายชูเวช เสนปาน ภย.43016

วิศวกรไฟฟ้า
นายจรูญ มาสุขใจ ภฟก.2457

วิศวกรสุขาภิบาล
นายมนัสวี อายะศิริ ภส.341

วิศวกรเครื่องกล

นายช่างเขียนแบบ
นายพิชิตชัย อินจัน

แบบ บ้านพักอาศัย 2 ชั้น
แบบที่ 075
ชื่อบ้าน ศรนารายณ์

เจ้าของ

สถานที่

แบบแสดง
สารบัญแบบ

วันที่ :	เลขที่	รวม
สิงหาคม 2557	A-01	21

แผ่นที่	รวมแผ่น
1	35

FILE :

รายการแก้ไขแบบ

รายการ โครงการแบบบ้านยิ้มเพื่อประชาชน ระยะที่ 3

รายละเอียดประกอบแบบ

1 งานสถาปัตยกรรม

1.1 งานวัสดุผิวพื้น

1 พื้น คสล. ปูกระเบื้องเซรามิค ชนิดปูพื้น กำหนดสีและขนาดภายหลัง

2 พื้น คสล. ปูปาร์เก้ไม้เนื้อแข็ง

3 พื้น คสล. ปูกระเบื้องเซรามิคผิวกันลื่น ชนิดปูพื้น กำหนดสีและขนาดภายหลัง

4 พื้นซีเมนต์ ผิวขัดมัน ผสมน้ำยากันซึม

5 พื้น คสล. พร้อมทำระบบกันซึม

1.2 งานผนัง

1 ผนังก่ออิฐมวลเบาฉาบปูนเรียบ ทาสี

2 ผนังก่ออิฐมวลเบาผิวกรุกระเบื้องเซรามิคชนิดบุผนัง เลยระดับฝ้าเพดานอย่างน้อย 10 ซม.

3 ผนังก่ออิฐมวลเบา กรุทับด้วยไม้สังเคราะห์

4 ผนังก่ออิฐมวลเบา กรุทับด้วยหินสังเคราะห์

5 ผนังก่ออิฐมวลเบาฉาบปูนเรียบเซาะร่อง

1.3 งานฝ้าเพดาน

1 ฝ้าเพดาน FIBER CEMENT BOARD ทาสี โครงเคร่าเหล็ก 1" x1" กรุตาข่ายกันแมลง

2 แผ่นยิปซั่ม หนา 9 มม. ฉาบเรียบทาสี โครงเคร่าอลูมิเนียม

3 แผ่นยิปซั่มชนิดกันชื้น หนา 9 มม. ฉาบเรียบทาสี โครงเคร่าอลูมิเนียม

1.4 งานประตู – หน้าต่าง – ตามแบบขยายประตูหน้าต่าง

1.5 งานสุขภัณฑ์ – ตามแบบขยายห้องน้ำ

1.6 บันไดและราวบันได – โครงสร้าง คสล. วัสดุผิว และลูกกรง ตามแบบขยายบันได

1.7 งานสี

- สีทาภายนอก ใช้สีชนิดทาภายนอก
- สีทาภายใน ใช้สีชนิดทาภายใน
- สีทาเหล็ก และไม้ ใช้สีน้ำมัน

2 งานโครงสร้าง ดูรายละเอียดงานวิศวกรรมโครงสร้าง

3 งานระบบไฟฟ้า ดูรายละเอียดงานวิศวกรรมไฟฟ้า

4 งานระบบสุขาภิบาล ดูรายละเอียดงานวิศวกรรมสุขาภิบาล

ข้อกำหนด

- โครงสร้างที่คำนวณไว้ สามารถรับน้ำหนักผนังก่ออิฐมอญได้
- โครงสร้างที่คำนวณไว้ สามารถรับน้ำหนักหลังคาคอนกรีตได้
- ควรคำนึงถึงระบบกำจัดปลวกด้วย
- แบบรูป และรายการนี้ ใช้เฉพาะในเขตกรุงเทพมหานครเท่านั้น
- ระดับ +0.00 ให้ยึดถือระดับถนนหน้าโครงการเป็นหลัก

สำนักการ โยธา
กรุงเทพมหานคร

โครงการ
แบบบ้านยิ้มเพื่อประชาชน ระยะที่ 3

ตามนโยบาย
ม.ร.ว. สุขุมพันธุ์ บริพัตร
ผู้ว่าราชการกรุงเทพมหานคร
นายจุมพล สำเภาพล
รองผู้ว่าราชการกรุงเทพมหานคร
นางนินนาท ชลิตานนท์
ปลัดกรุงเทพมหานคร

ผู้อำนวยการสำนักการโยธา	
รองผู้อำนวยการสำนักการโยธา	
นายพลิศักดิ์ เลิศประพันธ์	
ผู้อำนวยการสำนักงานออกแบบ	
นายวัชรินทร์ บรรทด	
หัวหน้ากลุ่มงานสถาปัตยกรรม	
นายสินธุชัย บุญปักษ์	
หัวหน้ากลุ่มงานวิศวกรรมอาคาร	
นายอริยะ เผ่ผะกุล	
สถาปนิก	
นายอนุศักดิ์ แสงสังสิทธิ์	ส.สถ.2495
วิศวกรโครงสร้าง	
นายชูเวช เสนปาน	ภย.43016
วิศวกรไฟฟ้า	
นายจรูญ มาสุขใจ	ภฟก.2457
วิศวกรสุขาภิบาล	
นายมนัสวี อารยะศิริ	ภส.341
วิศวกรเครื่องกล	
นายช่างเขียนแบบ	
นายพิชิตชัย ธินจัน	

แบบ บ้านพักอาศัย 2 ชั้น
แบบที่ 075
ชื่อบ้าน ศรนารายณ์

เจ้าของ

สถานที่

แบบแสดง
รายการประกอบแบบ

วันที่ :	เลขที่	รวม
สิงหาคม 2557	A-02	21

แผ่นที่	รวมแผ่น
2	35

FILE :

รายการแก้ไขแบบ

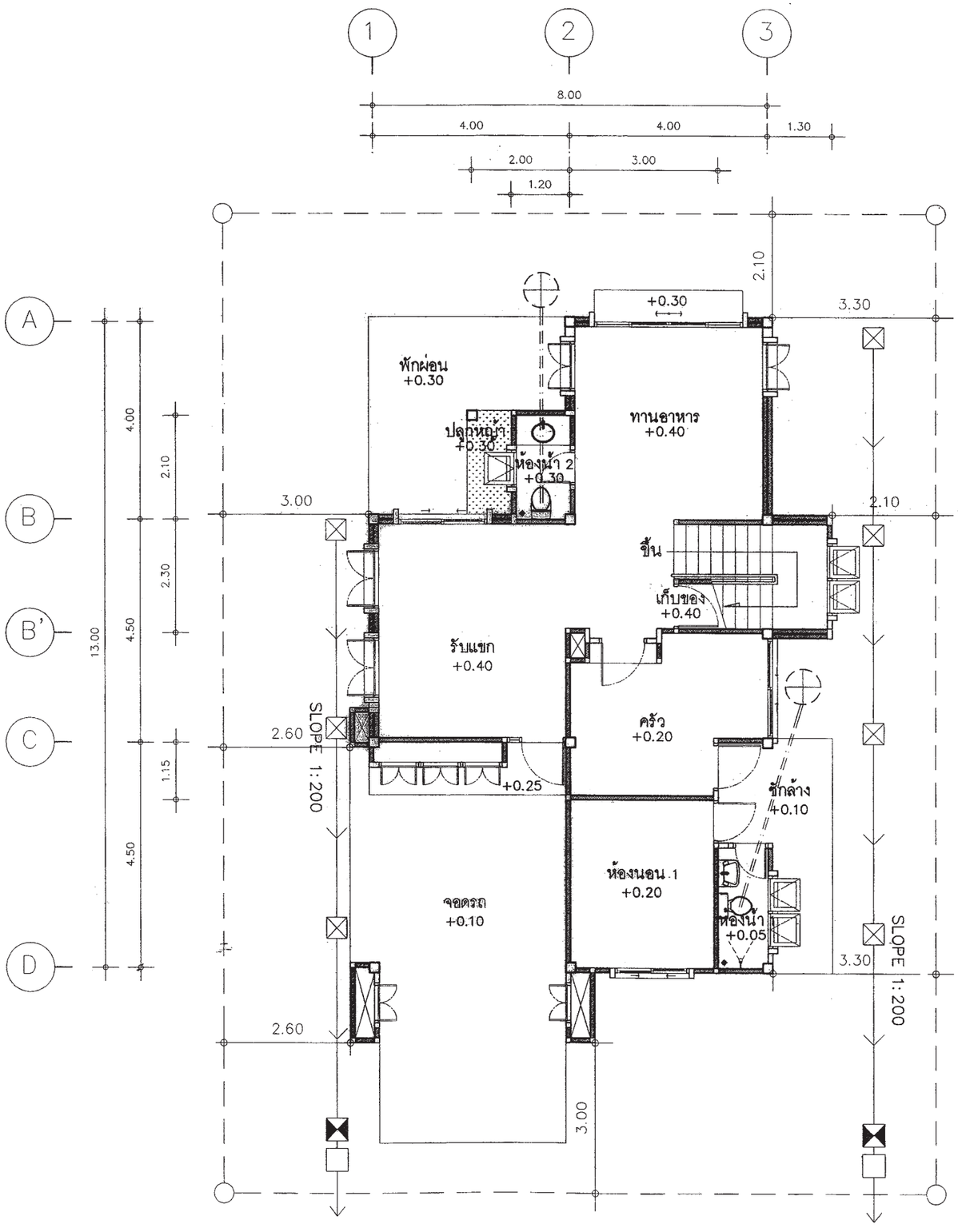

สัญลักษณ์ประกอบแบบ

- แนวเขตที่ดิน
- แนวทางระบายน้ำสู่ทางระบายน้ำสาธารณะ
- บ่อพัก ขนาด 0.50X0.50 เมตร ท่อระบายน้ำ PVC. CLASS 8.50 O 200 มม. SLOPE 1:200
- บ่อดักขยะ
- บ่อดักไขมัน
- ถังบำบัดน้ำเสีย / หรือบ่อเกรอะ–บ่อซึม

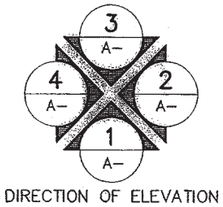

DIRECTION OF ELEVATION

แบบผังบริเวณ

มาตราส่วน 1 : 100

สำนักการโยธา
กรุงเทพมหานคร

โครงการ
แบบบ้านยิ้มเพื่อประชาชน ระยะที่ 3

ตามนโยบาย
ม.ร.ว. สุขุมพันธุ์ บริพัตร
ผู้ว่าราชการกรุงเทพมหานคร
นายจุมพล สำเภาพล
รองผู้ว่าราชการกรุงเทพมหานคร
นางนินนาท ชลิตานนท์
ปลัดกรุงเทพมหานคร

ผู้อำนวยการสำนักการโยธา	
รองผู้อำนวยการสำนักการโยธา	
นายทวีศักดิ์ เลิศประพันธ์	
ผู้อำนวยการสำนักงานออกแบบ	
นายวัชรินทร์ บรรทด	
หัวหน้ากลุ่มงานสถาปัตยกรรม	
นายสินธุชัย บุญปักษ์	
หัวหน้ากลุ่มงานวิศวกรรมอาคาร	
นายอริยะ เมฆะบุล	
สถาปนิก	
นายอนุศักดิ์ แสงสังสิทธิ์	ส.สถ.2495
วิศวกรโครงสร้าง	
นายชูเวช เสนปาน	ภย.43016
วิศวกรไฟฟ้า	
นายจรูญ มาสุขใจ	ภฟก.2457
วิศวกรสุขาภิบาล	
นายมนัสวี อารยะศิริ	ภส.341
วิศวกรเครื่องกล	
นายช่างเขียนแบบ	
นายพิชิตชัย อินจัน	

แบบ บ้านพักอาศัย 2 ชั้น
แบบที่ 075
ชื่อบ้าน ศรนารายณ์
เจ้าของ
สถานที่

แบบแสดง
ผังบริเวณ

วันที่ :	เลขที่	รวม
สิงหาคม 2557	A–03	21

แผ่นที่	รวมแผ่น
3	35

FILE :
รายการแก้ไขแบบ

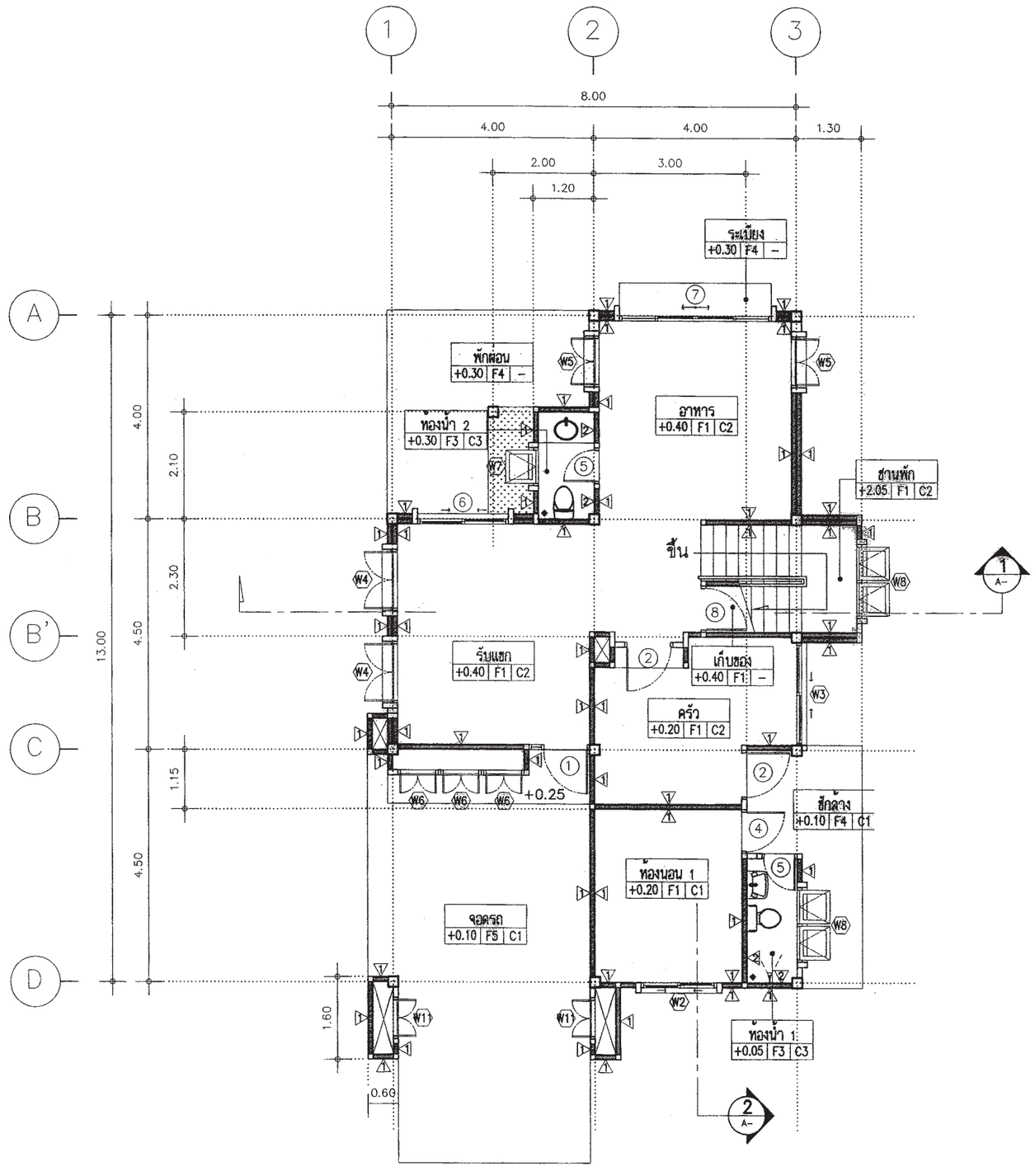

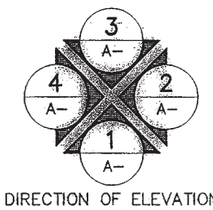

DIRECTION OF ELEVATION

แปลนพื้นชั้นล่าง

มาตราส่วน 1 : 100

สำนักการโยธา
กรุงเทพมหานคร

โครงการ

แบบบ้านยิ้มเพื่อประชาชน ระยะที่ 3

ตามนโยบาย

ม.ร.ว. สุขุมพันธุ์ บริพัตร
ผู้ว่าราชการกรุงเทพมหานคร

นายจุมพล สำเภาพล
รองผู้ว่าราชการกรุงเทพมหานคร

นางนินนาท ชลิตานนท์
ปลัดกรุงเทพมหานคร

ผู้อำนวยการสำนักการโยธา	
รองผู้อำนวยการสำนักการโยธา	
นายทวีศักดิ์ เลิศประพันธ์	
ผู้อำนวยการสำนักงานออกแบบ	
นายวัชรินทร์ บรรทด	
หัวหน้ากลุ่มงานสถาปัตยกรรม	
นายสินธุชัย บุญปักษ์	
หัวหน้ากลุ่มงานวิศวกรรมอาคาร	
นายอริยะ เมฆะกุล	
สถาปนิก	
นายอนุศักดิ์ แสงสังสิทธิ์	ส.สถ.2495
วิศวกรโครงสร้าง	
นายชูเวช เสนปาน	ภย.43016
วิศวกรไฟฟ้า	
นายจรูญ มาสูงใจ	ภฟก.2457
วิศวกรสุขาภิบาล	
นายณัฐวี อารยะศิริ	ภส.341
วิศวกรเครื่องกล	
นายช่างเขียนแบบ	
นายพิชิตชัย อินจัน	

แบบ บ้านพักอาศัย 2 ชั้น

แบบที่ 075

ชื่อบ้าน ศรนารายณ์

เจ้าของ

สถานที่

แบบแสดง

แปลนพื้นชั้นล่าง

วันที่ :	เลขที่	รวม
สิงหาคม 2557	A–04	21

แผ่นที่	จำนวนแผ่น
4	35

FILE :

รายการแก้ไขแบบ

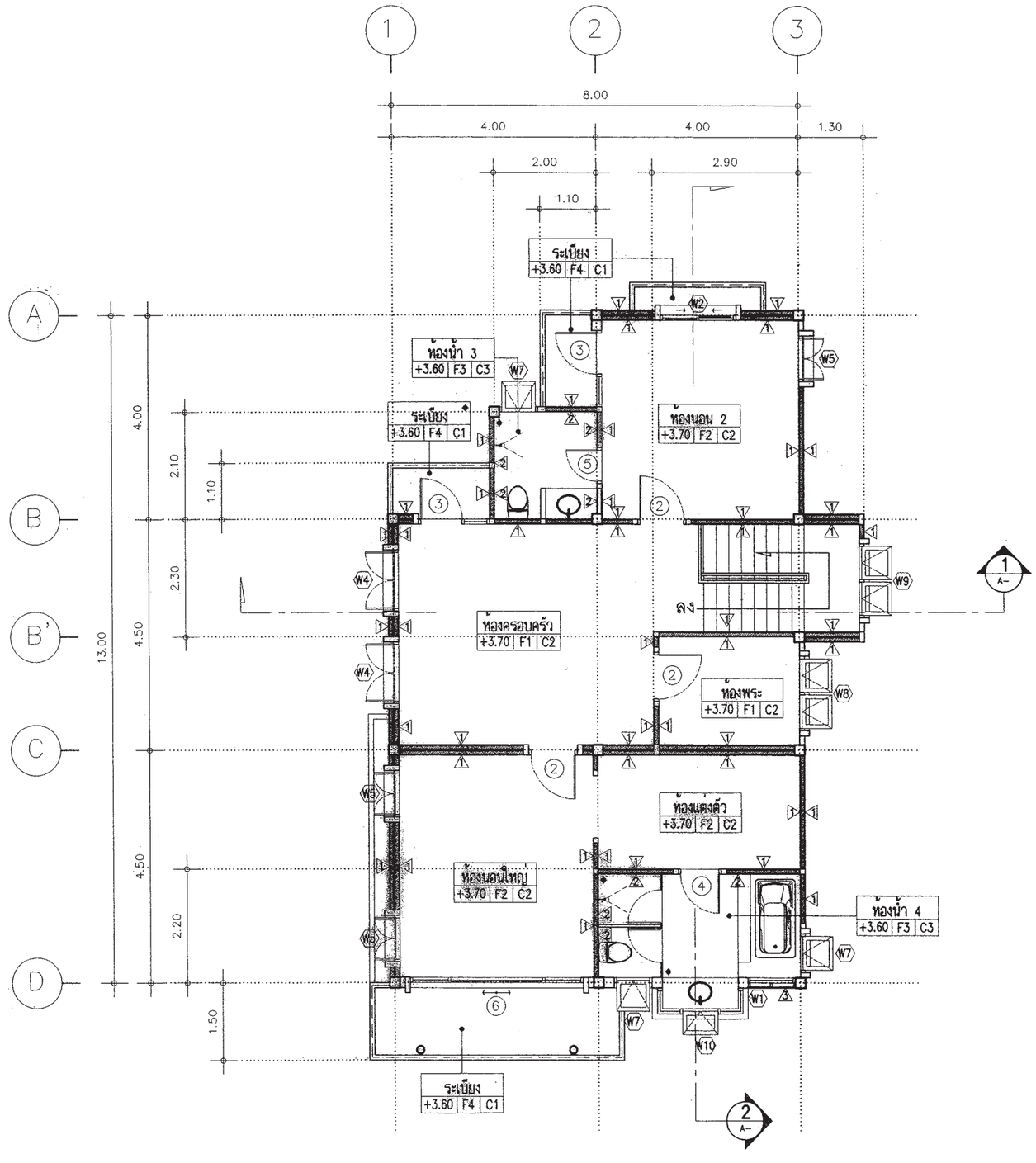

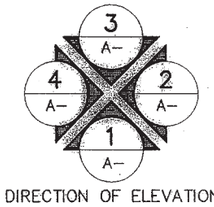

DIRECTION OF ELEVATION

แปลนพื้นชั้นบน

มาตราส่วน 1 : 100

สำนักการโยธา
กรุงเทพมหานคร

โครงการ

แบบบ้านยิ้มเพื่อประชาชน ระยะที่ 3

ตามนโยบาย

ม.ร.ว. สุขุมพันธุ์ บริพัตร
ผู้ว่าราชการกรุงเทพมหานคร

นายจุมพล สำเภาพล
รองผู้ว่าราชการกรุงเทพมหานคร

นางนินนาท ชลิตานนท์
ปลัดกรุงเทพมหานคร

ผู้อำนวยการสำนักการโยธา	
รองผู้อำนวยการสำนักการโยธา	
นายทวิศักดิ์ เลิศประพันธ์	
ผู้อำนวยการสำนักงานออกแบบ	
นายรัชชินทร์ บรรพต	
หัวหน้ากลุ่มงานสถาปัตยกรรม	
นายสินธุ์ชัย บุญปักษ์	
หัวหน้ากลุ่มงานวิศวกรรมอาคาร	
นายอริยะ เมฆะกูล	
สถาปนิก	
นายอนุศักดิ์ แสงสังสิทธิ์	ส.สถ.2495
วิศวกรโครงสร้าง	
นายชูเวช เสนปาน	ภย.43016
วิศวกรไฟฟ้า	
นายจรูญ มาสุขใจ	ภฟก.2457
วิศวกรสุขาภิบาล	
นายมนัสวี อารยะศิริ	ภส.341
วิศวกรเครื่องกล	
นายช่างเขียนแบบ	
นายพิชิตชัย ธินจัน	

แบบ บ้านพักอาศัย 2 ชั้น

แบบที่ 075

ชื่อบ้าน ศรนารายณ์

เจ้าของ

สถานที่

แบบแสดง

แปลนพื้นชั้นบน

วันที่ :	เลขที่	รวม
สิงหาคม 2557	A-05	21

แผ่นที่	รวมแผ่น
5	35

FILE :

รายการแก้ไขแบบ

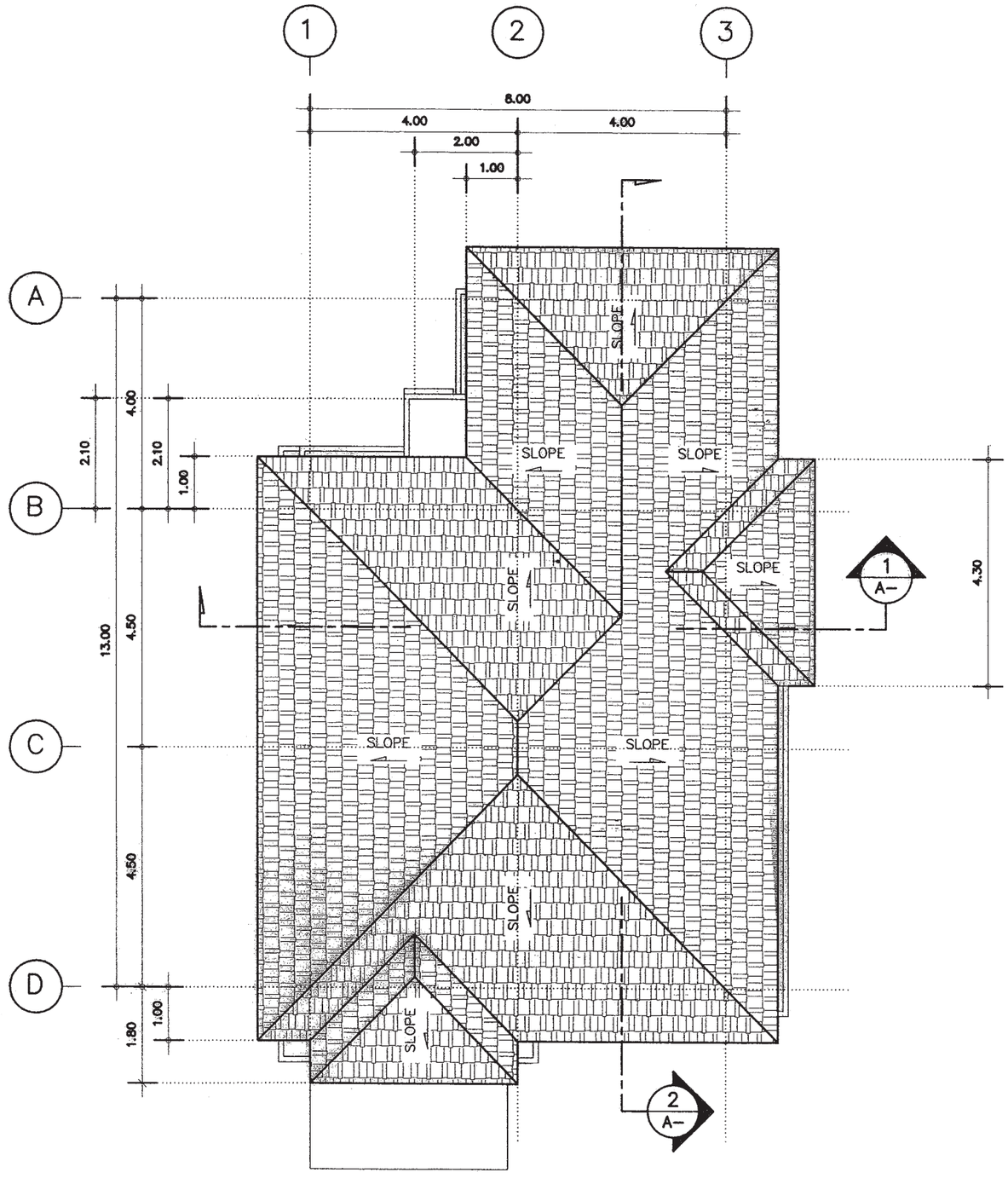

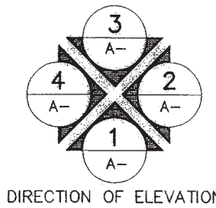

DIRECTION OF ELEVATION

แปลนหลังคา

มาตราส่วน 1 : 100

สำนักการโยธา
กรุงเทพมหานคร

โครงการ

แบบบ้านยิ้มเพื่อประชาชน ระยะที่ 3

ตามนโยบาย

ม.ร.ว. สุขุมพันธุ์ บริพัตร
ผู้ว่าราชการกรุงเทพมหานคร

นายจุมพล สำเภาพล
รองผู้ว่าราชการกรุงเทพมหานคร

นางนินนาท ชลิตานนท์
ปลัดกรุงเทพมหานคร

ผู้อำนวยการสำนักการโยธา	
รองผู้อำนวยการสำนักการโยธา	
นายทวีศักดิ์ เลิศประพันธ์	
ผู้อำนวยการสำนักงานออกแบบ	
นายวัชรินทร์ บรรทต	
หัวหน้ากลุ่มงานสถาปัตยกรรม	
นายสินธุชัย บุญปักษ์	
หัวหน้ากลุ่มงานวิศวกรรมอาคาร	
นายอริยะ เมฆะกุล	
สถาปนิก	
นายอนุศักดิ์ แสงสังสิทธิ์	ส.สถ.2495
วิศวกรโครงสร้าง	
นายชูเวช เสนปาน	ภย.43016
วิศวกรไฟฟ้า	
นายจรูญ มาสุขใจ	ภฟก.2457
วิศวกรสุขาภิบาล	
นายมนัสวี อารยะศิริ	ภส.341
วิศวกรเครื่องกล	
นายช่างเขียนแบบ	
นายพิชิตชัย อินจัน	

แบบ บ้านพักอาศัย 2 ชั้น

แบบที่ 075

ชื่อบ้าน ศรนารายณ์

เจ้าของ

สถานที่

แบบแสดง

แปลนหลังคา

วันที่ :	เลขที่	รวม
สิงหาคม 2557	A-06	21

แผ่นที่	รวมแผ่น
6	35

FILE :

รายการแก้ไขแบบ

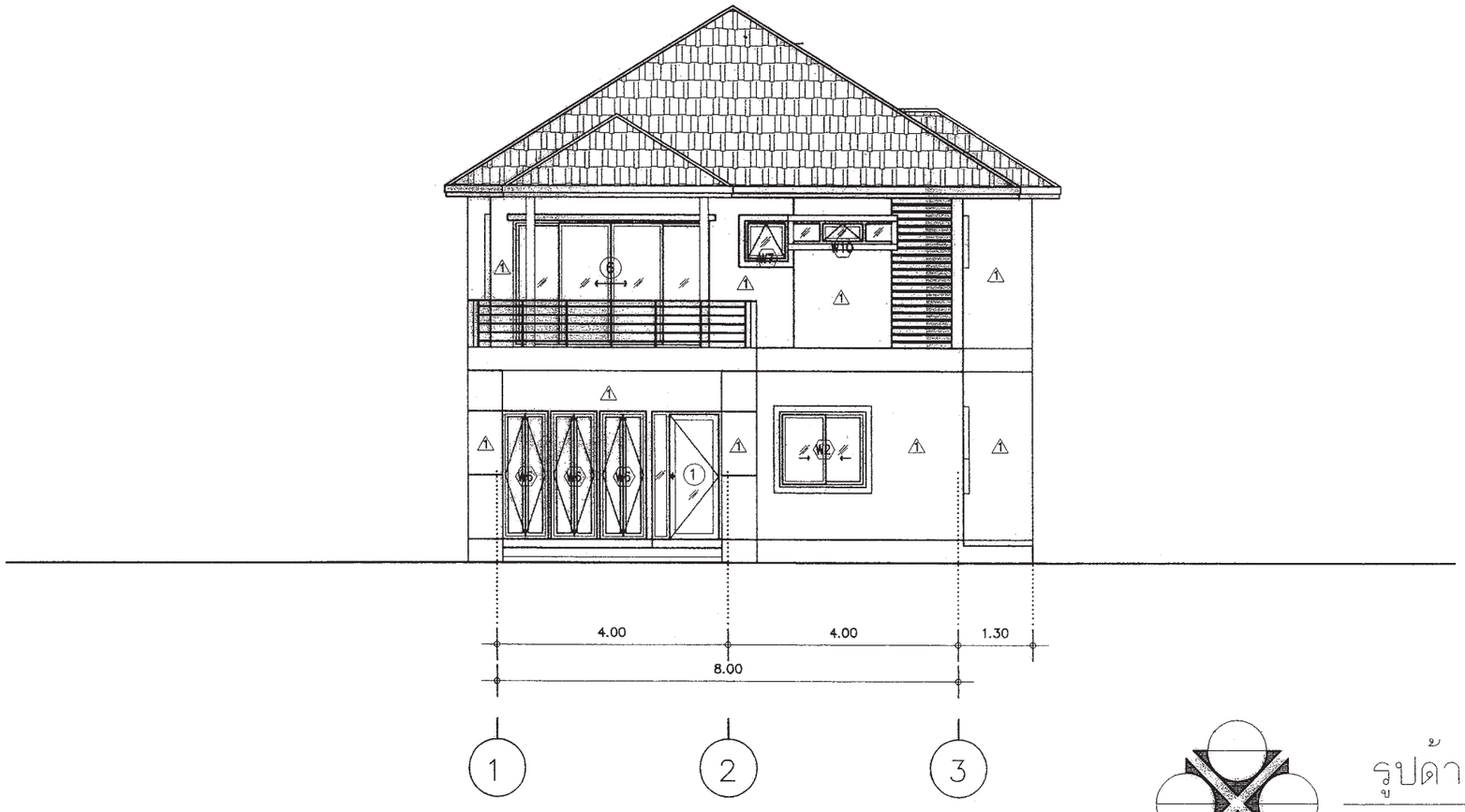

DIRECTION OF ELEVATION

รูปด้าน 1

มาตราส่วน 1 : 100

สำนักการ โยธา
กรุงเทพมหานคร

โครงการ

แบบบ้านยิ้มเพื่อประชาชน ระยะที่ 3

ตามนโยบาย

ม.ร.ว. สุขุมพันธุ์ บริพัตร
ผู้ว่าราชการกรุงเทพมหานคร

นายจุมพล สำเภาพล
รองผู้ว่าราชการกรุงเทพมหานคร

นางนินนาท ชลิตานนท์
ปลัดกรุงเทพมหานคร

ผู้อำนวยการสำนักการโยธา	
รองผู้อำนวยการสำนักการโยธา	
นายทวีศักดิ์ เลิศประพันธ์	
ผู้อำนวยการสำนักงานออกแบบ	
นายวัชรินทร์ บรรพต	
หัวหน้ากลุ่มงานสถาปัตยกรรม	
นายสินธุ์ชัย บุญปักษ์	
หัวหน้ากลุ่มงานวิศวกรรมอาคาร	
นายอชิระ เมฆะกูล	
สถาปนิก	
นายอนุศักดิ์ แสงสังสิทธิ์	ส.สถ.2495
วิศวกรโครงสร้าง	
นายชูเวช เสนปาน	ภย.43016
วิศวกรไฟฟ้า	
นายจรูญ มาสุขใจ	ภฟก.2457
วิศวกรสุขาภิบาล	
นายมนัสวี อาชยะศิริ	ภส.341
วิศวกรเครื่องกล	
นายช่างเขียนแบบ	
นายพิชิตชัย อินจัน	

แบบ บ้านพักอาศัย 2 ชั้น
แบบที่ 075
ชื่อบ้าน ศรนารายณ์

เจ้าของ

สถานที่

แบบแสดง
รูปด้าน 1

วันที่ :	เลขที่	รวม
สิงหาคม 2557	A-07	21

แผ่นที่	รวมแผ่น
7	35

FILE :

รายการแก้ไขแบบ

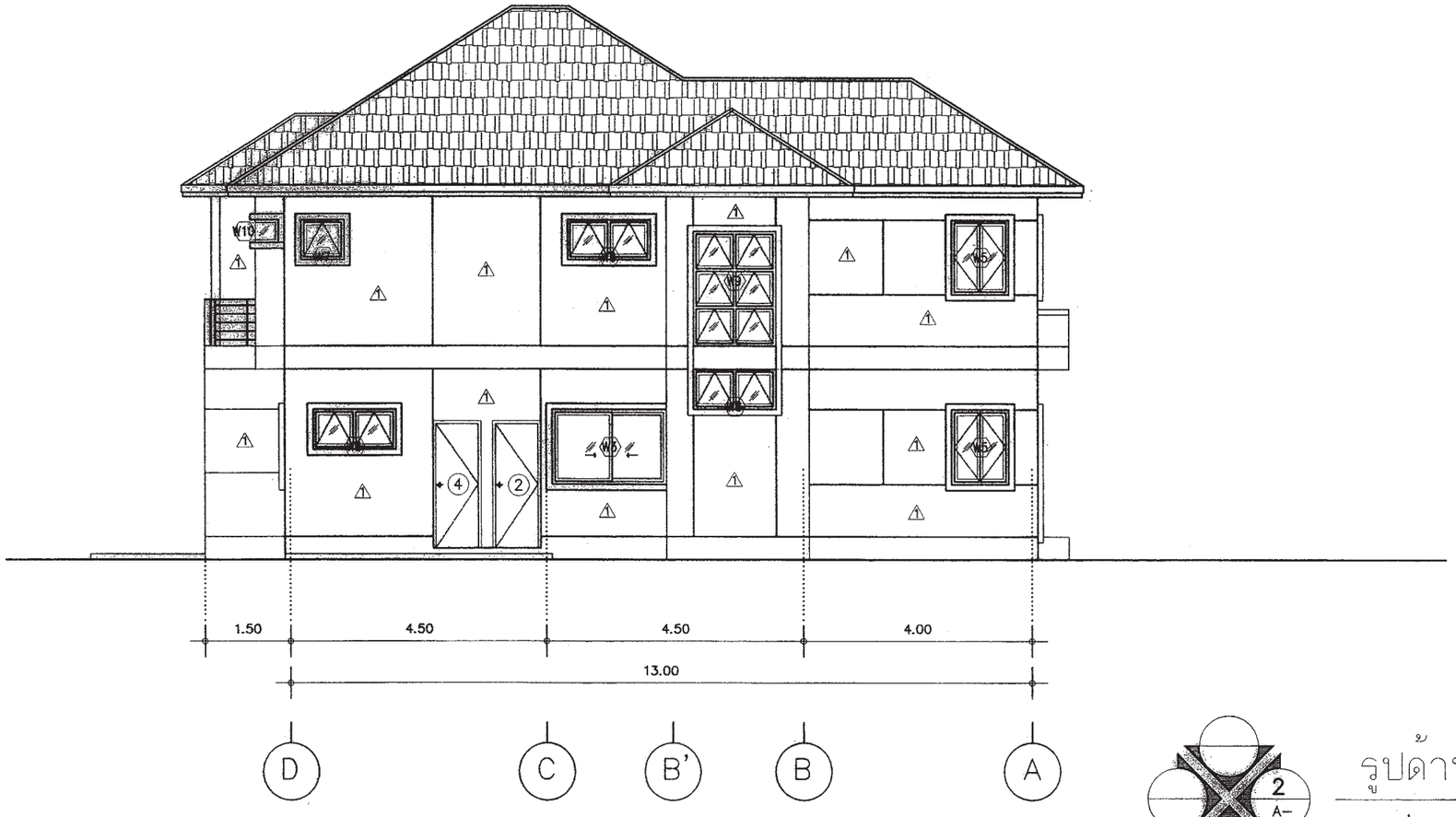

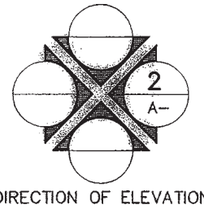

DIRECTION OF ELEVATION

รูปด้าน 2

มาตราส่วน 1 : 100

สำนักการ โยธา
กรุงเทพมหานคร

โครงการ

แบบบ้านยิ้มเพื่อประชาชน ระยะที่ 3

ตามนโยบาย

ม.ร.ว. สุขุมพันธุ์ บริพัตร
ผู้ว่าราชการกรุงเทพมหานคร

นายจุมพล สำเภาพล
รองผู้ว่าราชการกรุงเทพมหานคร

นางนินนาท ชลิตานนท์
ปลัดกรุงเทพมหานคร

ผู้อำนวยการสำนักการโยธา	
รองผู้อำนวยการสำนักการโยธา	
นายทวีศักดิ์ เลิศประพันธ์	
ผู้อำนวยการสำนักงานออกแบบ	
นายวัชรินทร์ บรรพต	
หัวหน้ากลุ่มงานสถาปัตยกรรม	
นายสินธุ์ชัย บุญบักษ์	
หัวหน้ากลุ่มงานวิศวกรรมอาคาร	
นายอธิยะ เมฆะกุล	
สถาปนิก	
นายธนุศักดิ์ แสงสังสิทธิ์	ส.สถ.2495
วิศวกรโครงสร้าง	
นายชูเวช เสนปาน	ภย.43016
วิศวกรไฟฟ้า	
นายจรูญ มาสุขใจ	ภฟก.2457
วิศวกรสุขาภิบาล	
นายมนัสวี อารยะศิริ	ภส.341
วิศวกรเครื่องกล	
นายช่างเขียนแบบ	
นายพิชิตชัย อินจัน	

แบบ บ้านพักอาศัย 2 ชั้น

แบบที่ 075

ชื่อบ้าน ศรนารายณ์

เจ้าของ

สถานที่

แบบแสดง

รูปด้าน 2

วันที่ :	เลขที่	รวม
สิงหาคม 2557	A-08	21

แผ่นที่	รวมแผ่น
8	35

FILE :

รายการแก้ไขแบบ

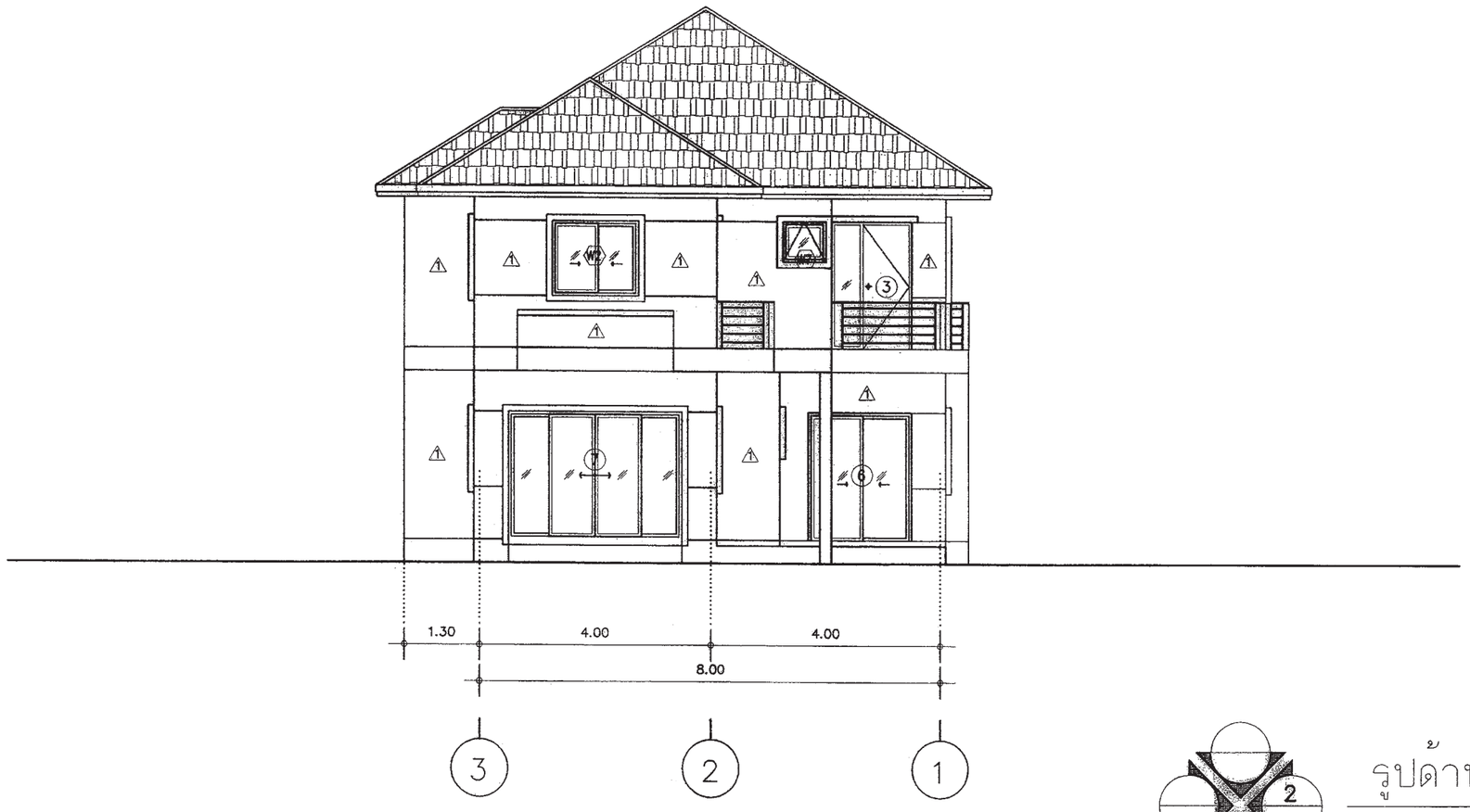

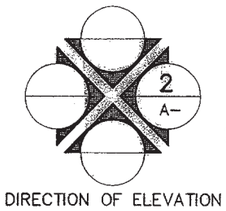

DIRECTION OF ELEVATION

รูปด้าน 3

มาตราส่วน 1 : 100

สำนักการโยธา
กรุงเทพมหานคร

โครงการ

แบบบ้านยิ้มเพื่อประชาชน ระยะที่ 3

ตามนโยบาย

ม.ร.ว. สุขุมพันธุ์ บริพัตร
ผู้ว่าราชการกรุงเทพมหานคร

นายจุมพล สำเภาพล
รองผู้ว่าราชการกรุงเทพมหานคร

นางนินนาท ชลิตานนท์
ปลัดกรุงเทพมหานคร

ผู้อำนวยการสำนักการโยธา	
รองผู้อำนวยการสำนักการโยธา	
นายทวีศักดิ์ เลิศประพันธ์	
ผู้อำนวยการสำนักงานออกแบบ	
นายรัชรินทร์ บรรพต	
หัวหน้ากลุ่มงานสถาปัตยกรรม	
นายสินธุ์ชัย บุญบักษ์	
หัวหน้ากลุ่มงานวิศวกรรมอาคาร	
นายธริยะ เมฆะกุล	
สถาปนิก	
นายอนุศักดิ์ แสงสังสิทธิ์	ส.สถ.2495
วิศวกรโครงสร้าง	
นายชูเวช เสนปาน	ภย.43016
วิศวกรไฟฟ้า	
นายจรูญ มาสุขใจ	ภฟก.2457
วิศวกรสุขาภิบาล	
นายมนัสวี อารยะศิริ	ภส.341
วิศวกรเครื่องกล	
นายช่างเขียนแบบ	
นายพิชิตชัย อินจัน	

แบบ บ้านพักอาศัย 2 ชั้น
แบบที่ 075
ชื่อบ้าน ศรนารายณ์

เจ้าของ

สถานที่

แบบแสดง
รูปด้าน 3

วันที่ :	เลขที่	รวม
สิงหาคม 2557	A-09	21

แผ่นที่	รวมแผ่น
9	35

FILE :

รายการแก้ไขแบบ

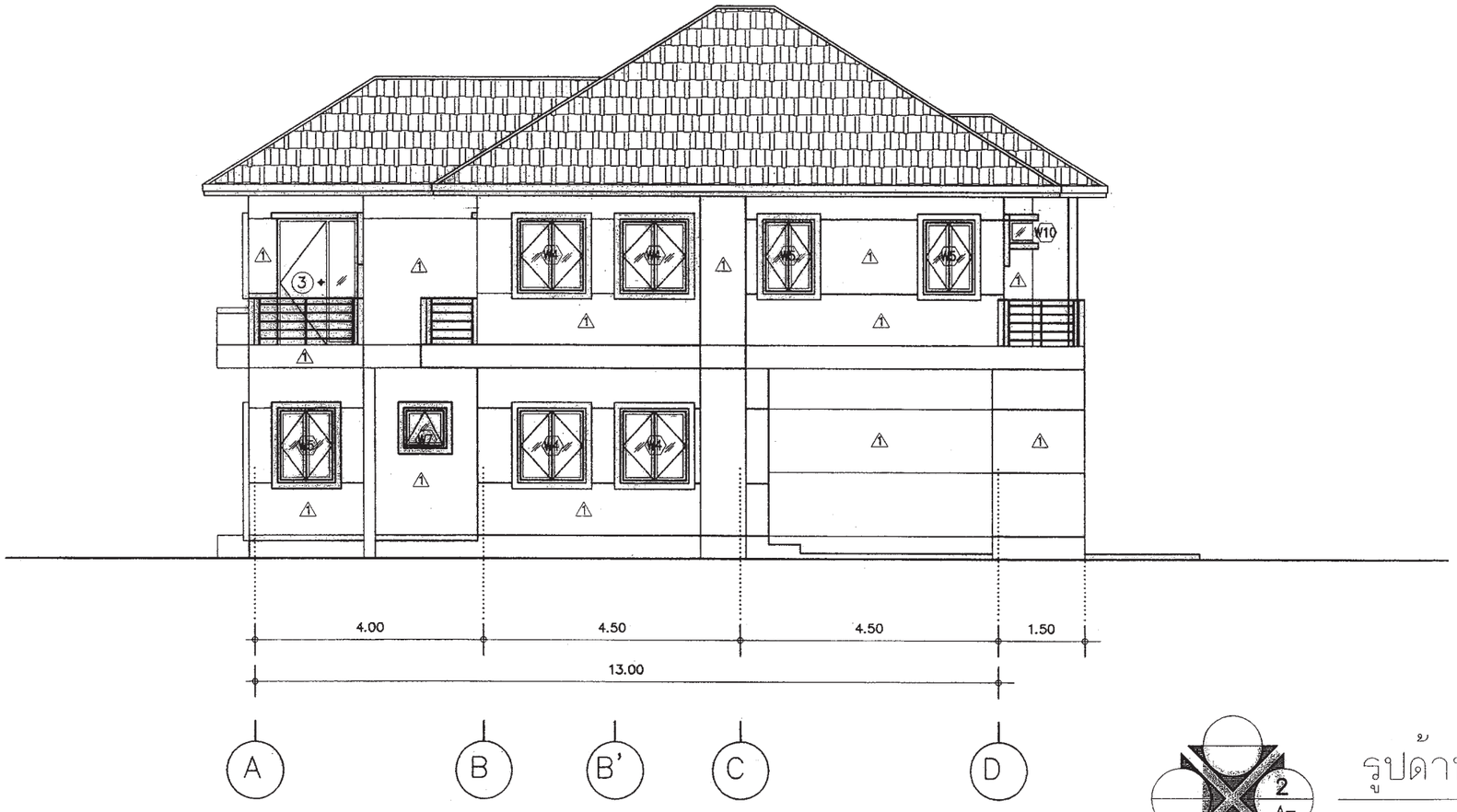

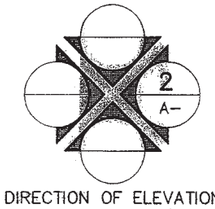

DIRECTION OF ELEVATION

รูปด้าน 4

มาตราส่วน 1 : 100

สำนักการ โยธา
กรุงเทพมหานคร

โครงการ

แบบบ้านยิ้มเพื่อประชาชน ระยะที่ 3

ตามนโยบาย

ม.ร.ว. สุขุมพันธุ์ บริพัตร
ผู้ว่าราชการกรุงเทพมหานคร

นายจุมพล สำเภาพล
รองผู้ว่าราชการกรุงเทพมหานคร

นางนินนาท ชลิตานนท์
ปลัดกรุงเทพมหานคร

ผู้อำนวยการสำนักการโยธา	
รองผู้อำนวยการสำนักการโยธา	
นายทรีศักดิ์ เลิศประพันธ์	
ผู้อำนวยการสำนักงานออกแบบ	
นายวัชรินทร์ บรรทด	
หัวหน้ากลุ่มงานสถาปัตยกรรม	
นายสินธุชัย บุญปักษ์	
หัวหน้ากลุ่มงานวิศวกรรมอาคาร	
นายอริยะ เผ่ะกูล	
สถาปนิก	
นายอนุศักดิ์ แสงสังสิทธิ์	ส.สถ.2495
วิศวกรโครงสร้าง	
นายชูเวช เสนปาน	ภย.43016
วิศวกรไฟฟ้า	
นายจรูญ มาสุขใจ	ภฟก.2457
วิศวกรสุขาภิบาล	
นายมนัสวี อารยะศิริ	ภส.341
วิศวกรเครื่องกล	
นายช่างเขียนแบบ	
นายพิชิตชัย อินจัน	

แบบ บ้านพักอาศัย 2 ชั้น

แบบที่ 075

ชื่อบ้าน ศรนารายณ์

เจ้าของ

สถานที่

แบบแสดง

รูปด้าน 4

วันที่ :	เลขที่	รวม
สิงหาคม 2557	A-10	21

แผ่นที่	รวมแผ่น
10	35

FILE :

รายการแก้ไขแบบ

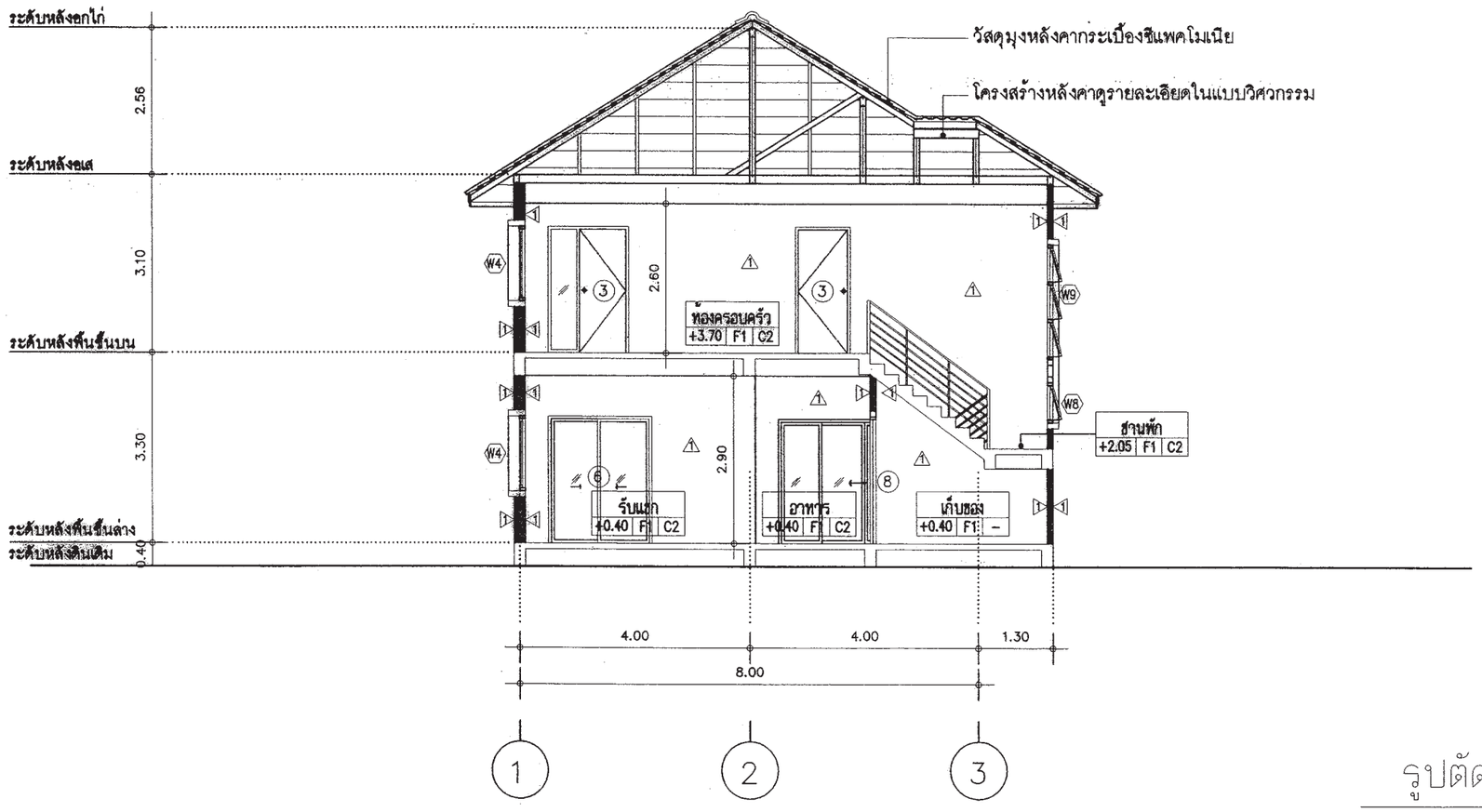

รูปตัด 1

มาตราส่วน 1 : 100

สำนักการ โยธา
กรุงเทพมหานคร

โครงการ

แบบบ้านยิ้มเพื่อประชาชน ระยะที่ 3

ตามนโยบาย

ม.ร.ว. สุขุมพันธุ์ บริพัตร
ผู้ว่าราชการกรุงเทพมหานคร

นายจุมพล สำเภาพล
รองผู้ว่าราชการกรุงเทพมหานคร

นางนินนาท ชลิตานนท์
ปลัดกรุงเทพมหานคร

ผู้อำนวยการสำนักการโยธา	
รองผู้อำนวยการสำนักการโยธา	
นายทวีศักดิ์ เลิศประพันธ์	
ผู้อำนวยการสำนักงานออกแบบ	
นายวัชรินทร์ บรรทด	
หัวหน้ากลุ่มงานสถาปัตยกรรม	
นายสินธุชัย บุญปักษ์	
หัวหน้ากลุ่มงานวิศวกรรมอาคาร	
นายอธิยะ เมฆะกุล	
สถาปนิก	
นายอนุศักดิ์ แสงสังสิทธิ์	ส.สถ.2495
วิศวกรโครงสร้าง	
นายชูเวช เสนปาน	ภย.43016
วิศวกรไฟฟ้า	
นายจรูญ มาสุขใจ	ภฟก.2457
วิศวกรสุขาภิบาล	
นายมนัสวี อารยะศิริ	ภส.341
วิศวกรเครื่องกล	
นายช่างเขียนแบบ	
นายพิชิตชัย อินจัน	

แบบ บ้านพักอาศัย 2 ชั้น

แบบที่ 075

ชื่อบ้าน ศรนารายณ์

เจ้าของ

สถานที่

แบบแสดง

รูปตัด 1

วันที่ :	เลขที่	รวม
สิงหาคม 2557	A-11	21

แผ่นที่	รวมแผ่น
11	35

FILE :

รายการแก้ไขแบบ

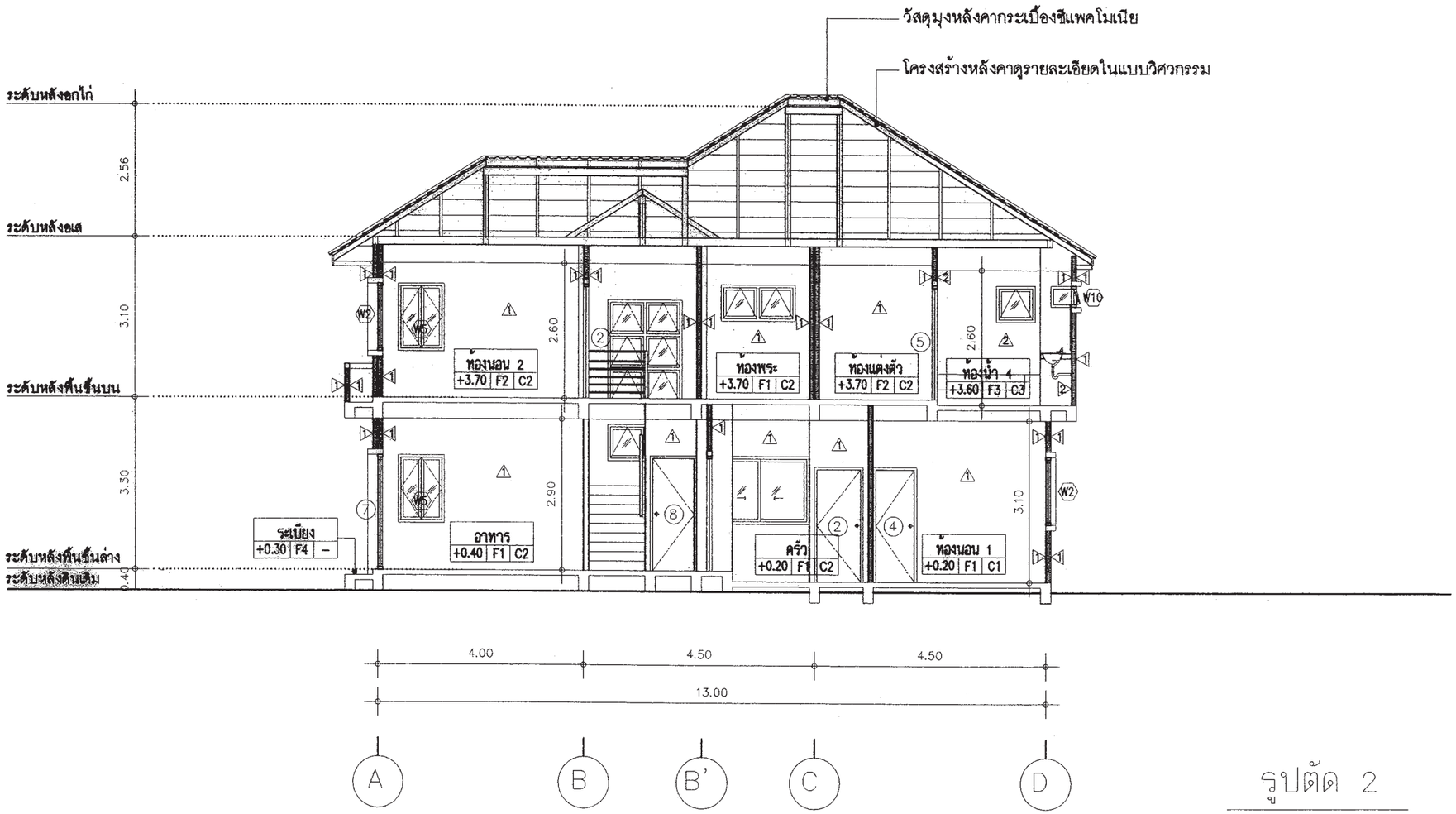

รูปตัด 2

มาตราส่วน 1 : 100

สำนักการโยธา
กรุงเทพมหานคร

โครงการ

แบบบ้านยิ้มเพื่อประชาชน ระยะที่ 3

ตามนโยบาย

ม.ร.ว. สุขุมพันธุ์ บริพัตร
ผู้ว่าราชการกรุงเทพมหานคร

นายจุมพล สำเภาพล
รองผู้ว่าราชการกรุงเทพมหานคร

นางนินนาท ชลิตานนท์
ปลัดกรุงเทพมหานคร

ผู้อำนวยการสำนักการโยธา	
รองผู้อำนวยการสำนักการโยธา	
นายทวีศักดิ์ เลิศประพันธ์	
ผู้อำนวยการสำนักงานออกแบบ	
นายวัชรินทร์ บรรทต	
หัวหน้ากลุ่มงานสถาปัตยกรรม	
นายสินธุชัย บุญปักษ์	
หัวหน้ากลุ่มงานวิศวกรรมอาคาร	
นายอริยะ เมฆะกุล	
สถาปนิก	
นายอนุศักดิ์ แสงสังสิทธิ์	ส.สถ.2495
วิศวกรโครงสร้าง	
นายชูเวช เสนปาน	ภย.43016
วิศวกรไฟฟ้า	
นายจรูญ มาสุขใจ	ภฟก.2457
วิศวกรสุขาภิบาล	
นายมนัสวี อารยะสิริ	ภส.341
วิศวกรเครื่องกล	
นายช่างเขียนแบบ	
นายพิชิตชัย อินจัน	

แบบ บ้านพักอาศัย 2 ชั้น

แบบที่ 075

ชื่อบ้าน ศรนารายณ์

เจ้าของ

สถานที่

แบบแสดง

รูปตัด 2

วันที่ :	เลขที่	รวม
สิงหาคม 2557	A–12	21

แผ่นที่	รวมแผ่น
12	35

FILE :

รายการแก้ไขแบบ

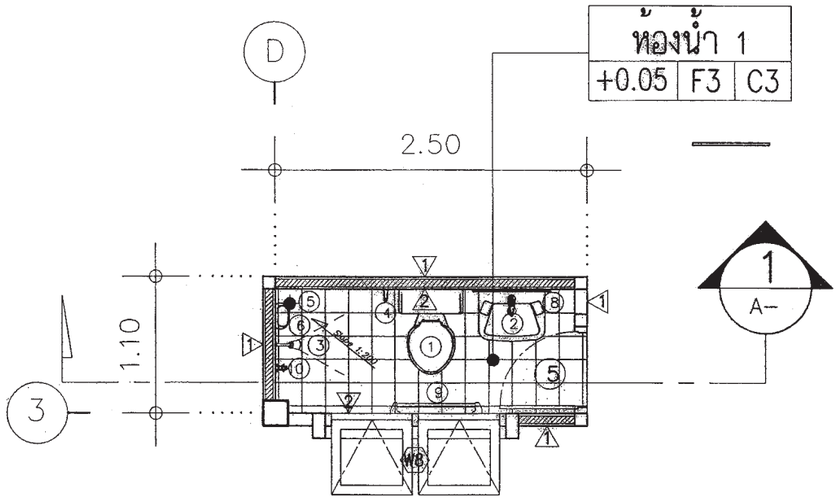

แปลนขยายห้องน้ำ 1

มาตราส่วน 1:50

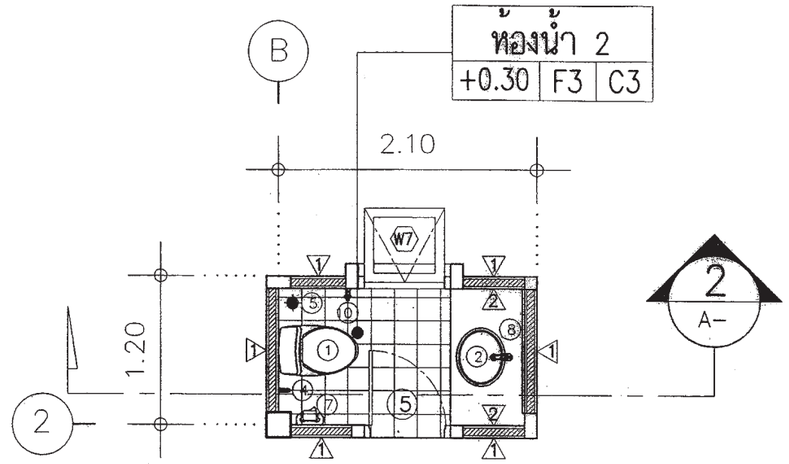

แปลนขยายห้องน้ำ 2

มาตราส่วน 1:50

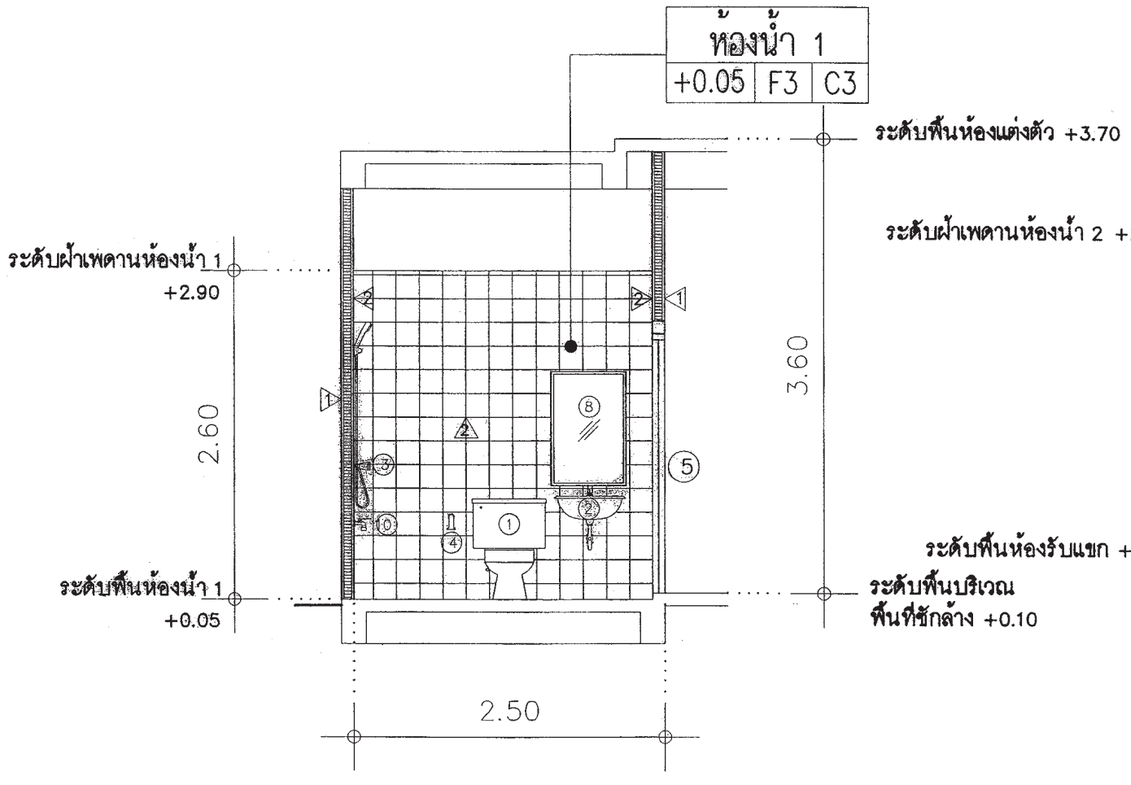

D

รูปตัดขยายห้องน้ำ 1

มาตราส่วน 1:50

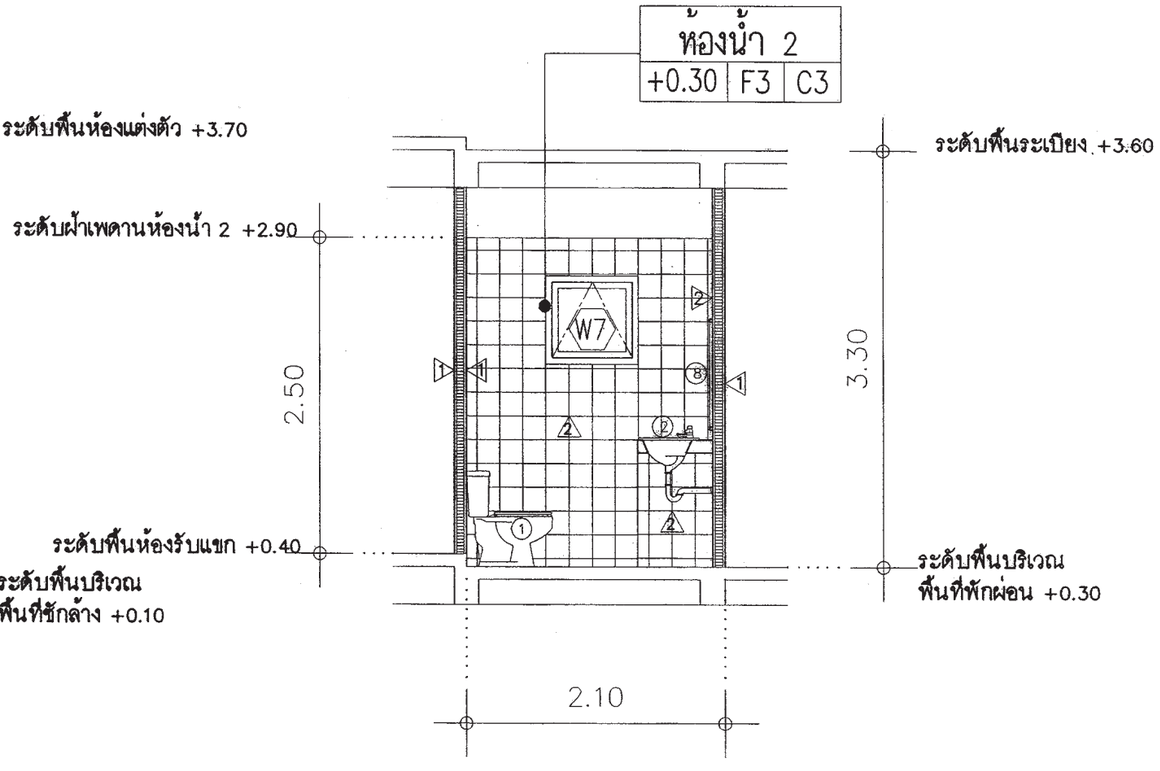

B

รูปตัดขยายห้องน้ำ 2

มาตราส่วน 1:50

สำนักการโยธา
กรุงเทพมหานคร

โครงการ

แบบบ้านยิ้มเพื่อประชาชน ระยะที่ 3

ตามนโยบาย

ม.ร.ว. สุขุมพันธุ์ บริพัตร
ผู้ว่าราชการกรุงเทพมหานคร

นายจุมพล สำเภาพล
รองผู้ว่าราชการกรุงเทพมหานคร

นางนินนาท ชลิตานนท์
ปลัดกรุงเทพมหานคร

ผู้อำนวยการสำนักการโยธา	
รองผู้อำนวยการสำนักการโยธา	
นายทวีศักดิ์ เลิศประพันธ์	
ผู้อำนวยการสำนักงานออกแบบ	
นายวิชรินทร์ บรรหต	
หัวหน้ากลุ่มงานสถาปัตยกรรม	
นายสินธุ์ชัย บุญปักษ์	
หัวหน้ากลุ่มงานวิศวกรรมอาคาร	
นายอริยะ เมฆะกุล	
สถาปนิก	
นายอนุศักดิ์ แสงสังสิทธิ์	ส.สถ.2495
วิศวกรโครงสร้าง	
นายชูวช เสนปาน	ภย.43016
วิศวกรไฟฟ้า	
นายจรูญ มาสุขใจ	ภฟก.2457
วิศวกรสุขาภิบาล	
นายมนัสวี อารยะศิริ	ภส.341
วิศวกรเครื่องกล	
นายช่างเขียนแบบ	
นายพิชิตชัย อินจัน	

แบบ บ้านพักอาศัย 2 ชั้น
แบบที่ 075
ชื่อบ้าน ศรนารายณ์

เจ้าของ

สถานที่

แบบแสดง
แบบขยายห้องน้ำ 1
แบบขยายห้องน้ำ 2

วันที่ :	เลขที่	รวม
สิงหาคม 2557	A-13	21

แผ่นที่	รวมแผ่น
13	35

FILE :

รายการแก้ไขแบบ

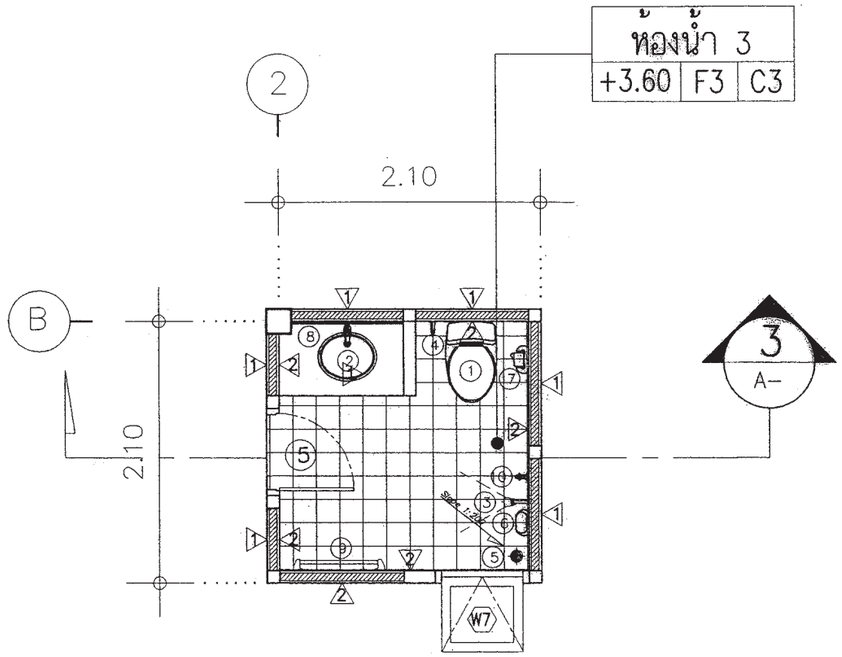

แปลนขยายห้องน้ำ 1
มาตราส่วน 1:50

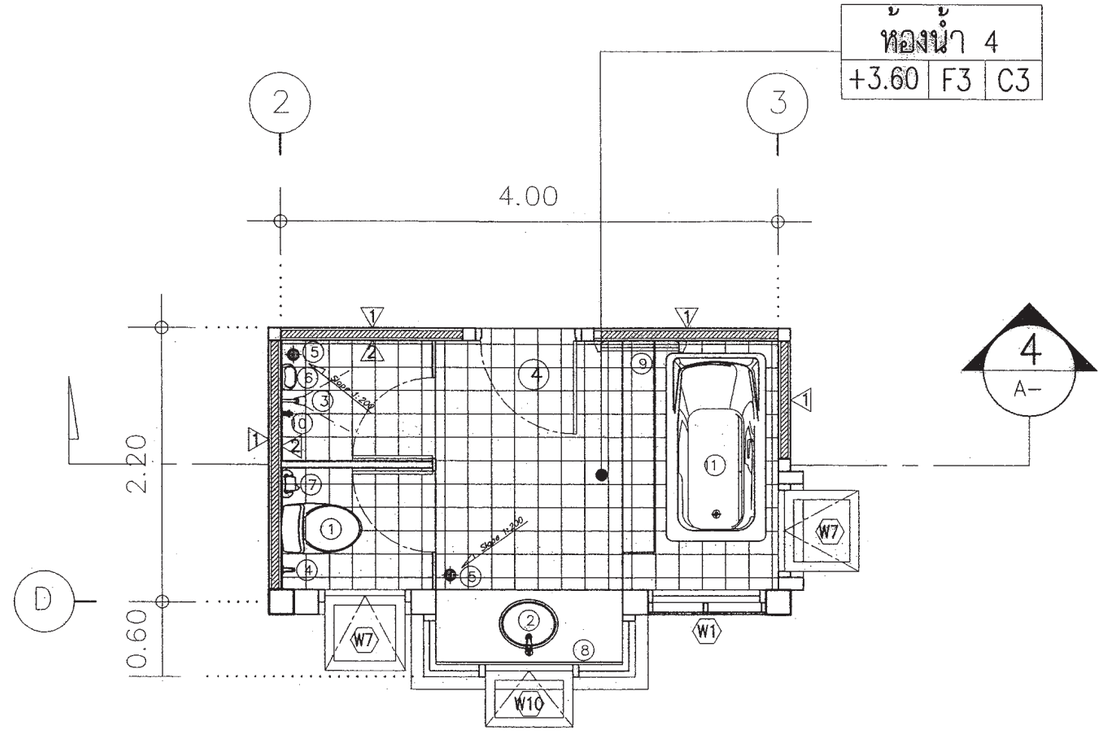

แปลนขยายห้องน้ำ 2
มาตราส่วน 1:50

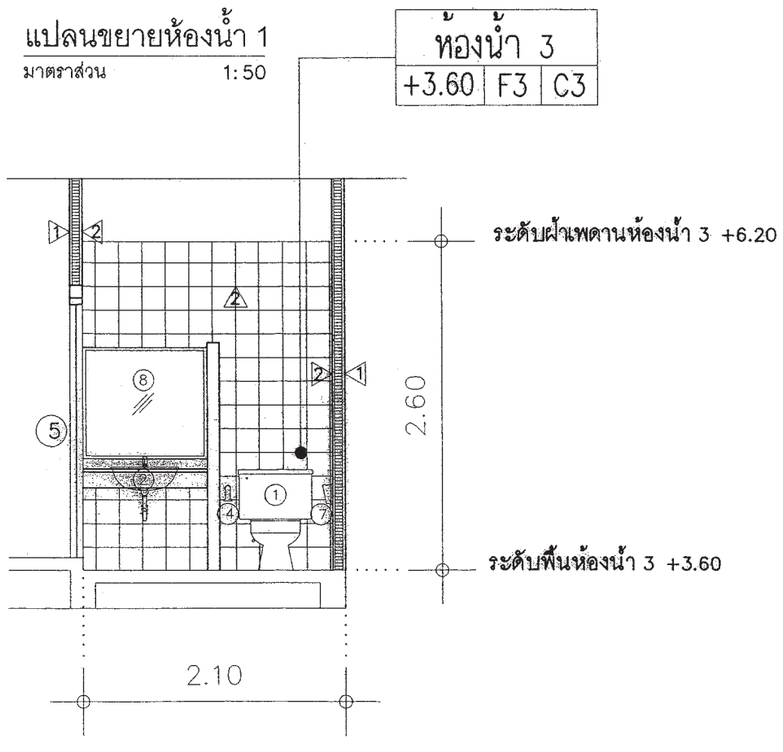

2 รูปตัดขยายห้องน้ำ 3
มาตราส่วน 1:50

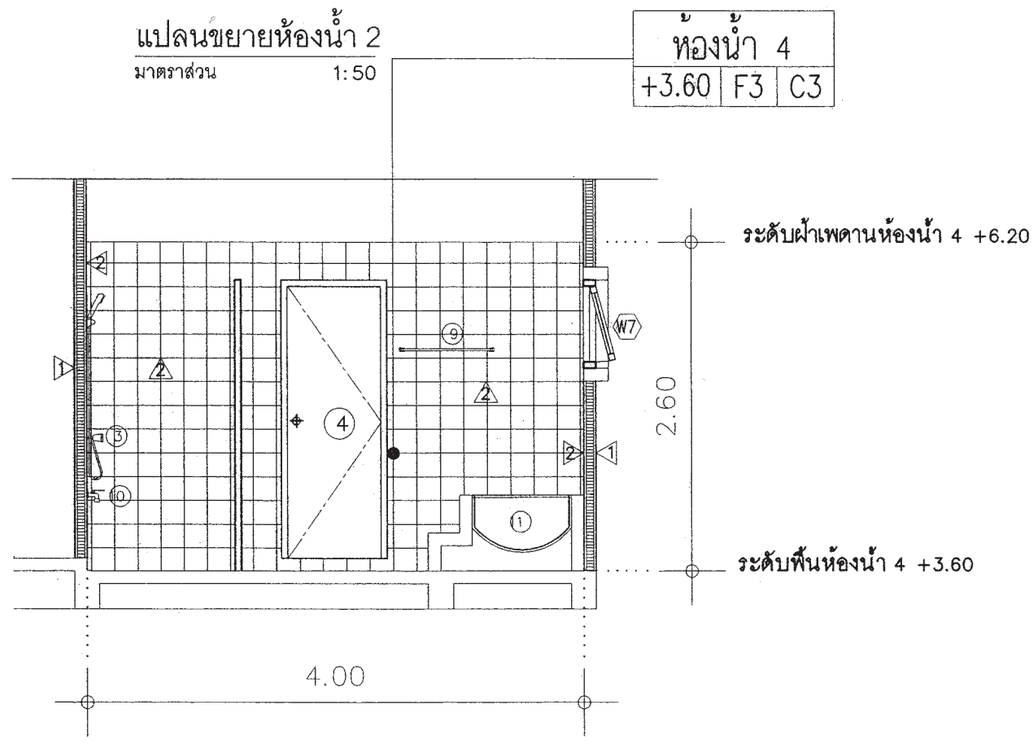

2 รูปตัดขยายห้องน้ำ 4
มาตราส่วน 1:50 3

สำนักการโยธา
กรุงเทพมหานคร

โครงการ
แบบบ้านยิ้มเพื่อประชาชน ระยะที่ 3

ตามนโยบาย
ม.ร.ว. สุขุมพันธุ์ บริพัตร
ผู้ว่าราชการกรุงเทพมหานคร
นายจุมพล สำเภาพล
รองผู้ว่าราชการกรุงเทพมหานคร
นางนินนาท ชลิตานนท์
ปลัดกรุงเทพมหานคร

ผู้อำนวยการสำนักการโยธา	
รองผู้อำนวยการสำนักการโยธา	
นายทวีศักดิ์ เลิศประพันธ์	
ผู้อำนวยการสำนักงานออกแบบ	
นายวัชรินทร์ บระหด	
หัวหน้ากลุ่มงานสถาปัตยกรรม	
นายสินธุชัย บุญปักษ์	
หัวหน้ากลุ่มงานวิศวกรรมอาคาร	
นายอิริยะ แสงะถล	
สถาปนิก	
นายอนุศักดิ์ แสงสังสิทธิ์	ส.สถ.2495
วิศวกรโครงสร้าง	
นายชูเวช เสนปาน	ภย.43016
วิศวกรไฟฟ้า	
นายจรูญ มาสุขใจ	ภฟก.2457
วิศวกรสุขาภิบาล	
นายมนัสวี ดารยะศิริ	ภส.341
วิศวกรเครื่องกล	
นายช่างเขียนแบบ	
นายพิชิตชัย อินจัน	

แบบ บ้านพักอาศัย 2 ชั้น
แบบที่ 075
ชื่อบ้าน ศรนารายณ์
เจ้าของ
สถานที่

แบบแสดง
แบบขยายห้องน้ำ 3
แบบขยายห้องน้ำ 4

วันที่ :	เลขที่	รวม
สิงหาคม 2557	A-14	21

แผ่นที่	รวมแผ่น
14	35

FILE :
รายการแก้ไขแบบ

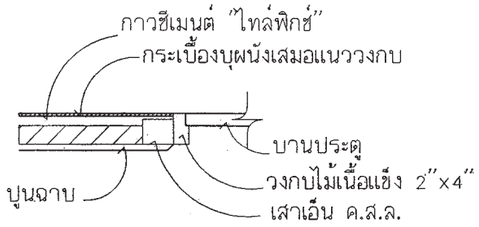

ขนาดวงกบ 2" X 4"

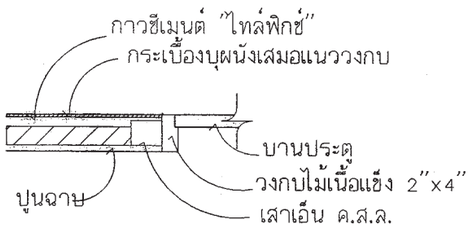

ขนาดวงกบ 2" X 5"

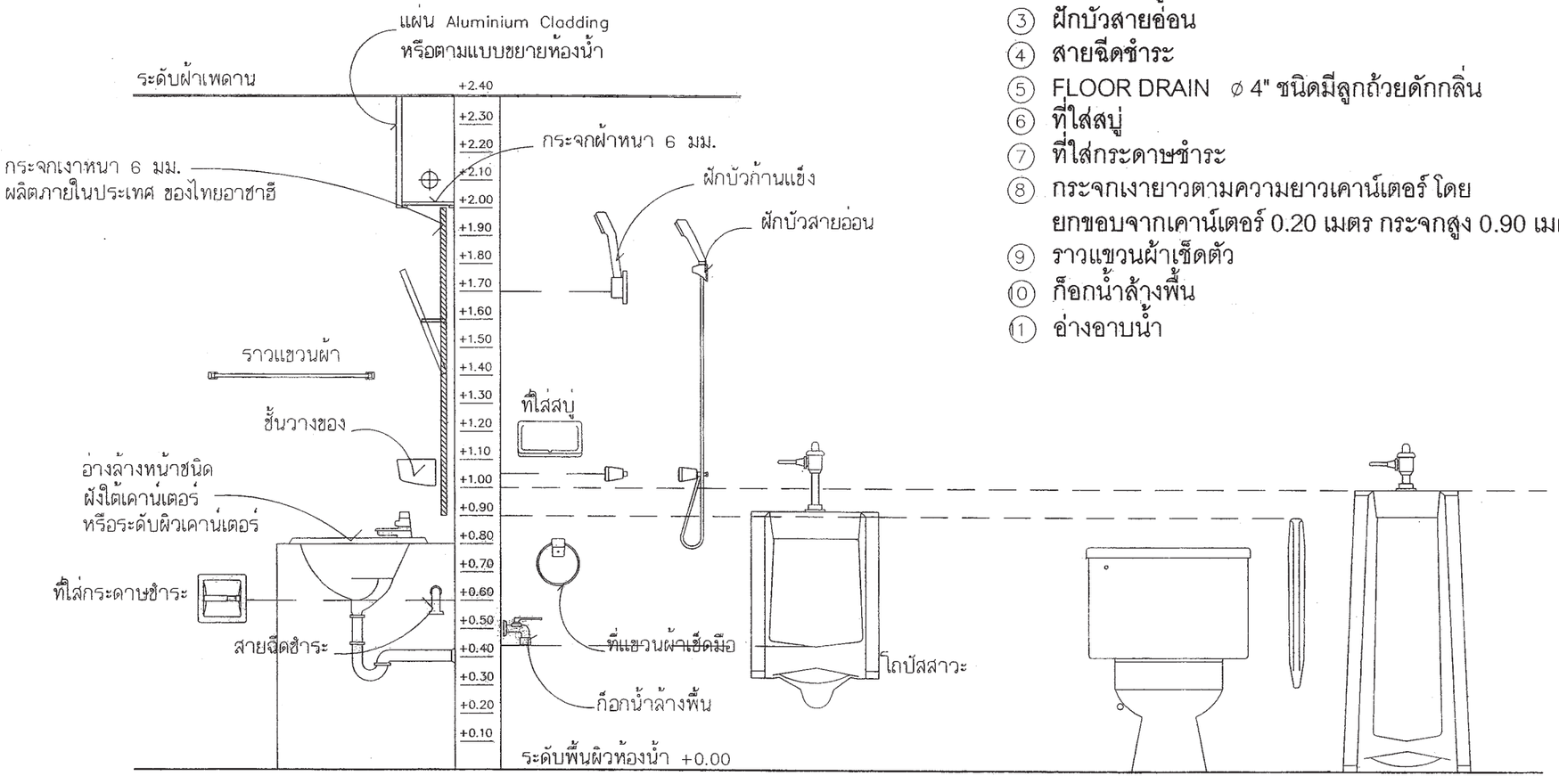

รายการสุขภัณฑ์

1. โถส้วมนั่งราบพร้อมหม้อน้ำชักโครก
2. อ่างล้างหน้ารูปวงรีฝังบนเคาน์เตอร์ เคาน์เตอร์สูงจากพื้น 0.80 เมตร
3. ฝักบัวสายอ่อน
4. สายฉีดชำระ
5. FLOOR DRAIN ø 4" ชนิดมีลูกถ้วยดักกลิ่น
6. ที่ใส่สบู่
7. ที่ใส่กระดาษชำระ
8. กระจกเงายาวตามความยาวเคาน์เตอร์ โดยยกขอบจากเคาน์เตอร์ 0.20 เมตร กระจกสูง 0.90 เมตร
9. ราวแขวนผ้าเช็ดตัว
10. ก๊อกน้ำล้างพื้น
11. อ่างอาบน้ำ

แสดงมาตรฐานการติดตั้งสุขภัณฑ์และอุปกรณ์

สำนักการ โยธา
กรุงเทพมหานคร

โครงการ
แบบบ้านยิ้มเพื่อประชาชน ระยะที่ 3

ตามนโยบาย
ม.ร.ว. สุขุมพันธุ์ บริพัตร
ผู้ว่าราชการกรุงเทพมหานคร
นายจุมพล สำเภาพล
รองผู้ว่าราชการกรุงเทพมหานคร
นางนินนาท ชลิตานนท์
ปลัดกรุงเทพมหานคร

ผู้อำนวยการสำนักการโยธา	
รองผู้อำนวยการสำนักการโยธา	
นายหวีกัด เลิศประพันธ์	
ผู้อำนวยการสำนักงานออกแบบ	
นายวัชรินทร์ บรรพต	
หัวหน้ากลุ่มงานสถาปัตยกรรม	
นายสินธุ์ชัย บุญปักษ์	
หัวหน้ากลุ่มงานวิศวกรรมอาคาร	
นายอธิยะ เมฆะกุล	
สถาปนิก	
นายอนุศักดิ์ แสงสังสิทธิ์	ส.สถ.2495
วิศวกรโครงสร้าง	
นายชูเวช เสนปาน	ภย.43016
วิศวกรไฟฟ้า	
นายจรูญ มาสุขใจ	ภฟก.2457
วิศวกรสุขาภิบาล	
นายมนัสวี อาจยะศิริ	ภส.341
วิศวกรเครื่องกล	
นายช่างเขียนแบบ	
นายพิชิตชัย อินจัน	

แบบ บ้านพักอาศัย 2 ชั้น
แบบที่ 075
ชื่อบ้าน ศรนารายณ์
เจ้าของ
สถานที่

แบบแสดง
มาตราฐานการติดตั้ง

วันที่ :	เลขที่	รวม
สิงหาคม 2557	A-15	21

แผ่นที่	รวมแผ่น
15	35

FILE :
รายการแก้ไขแบบ

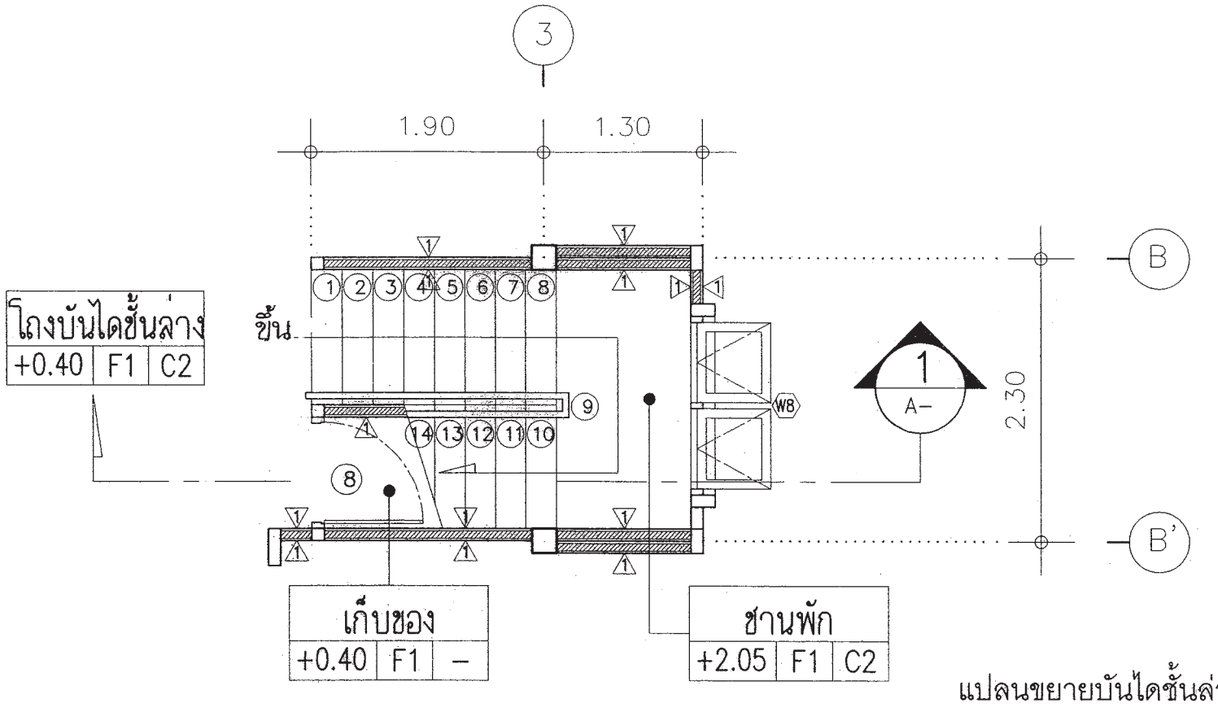

แปลนขยายบันไดชั้นล่าง

มาตราส่วน 1:50

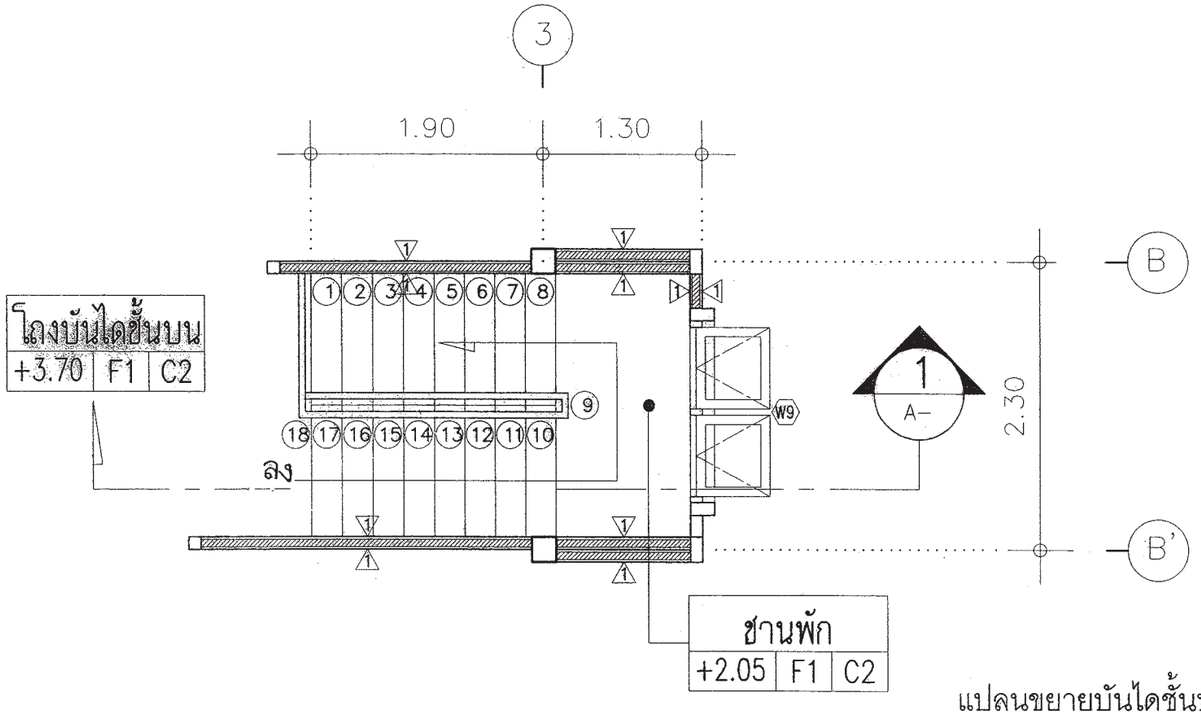

แปลนขยายบันไดชั้นบน

มาตราส่วน 1:50

สำนักการโยธา
กรุงเทพมหานคร

โครงการ

แบบบ้านยิ้มเพื่อประชาชน ระยะที่ 3

ตามนโยบาย

ม.ร.ว. สุขุมพันธุ์ บริพัตร
ผู้ว่าราชการกรุงเทพมหานคร

นายจุมพล สำเภาพล
รองผู้ว่าราชการกรุงเทพมหานคร

นางนินนาท ชลิตานนท์
ปลัดกรุงเทพมหานคร

ผู้อำนวยการสำนักการโยธา	
รองผู้อำนวยการสำนักการโยธา	
นายทวีศักดิ์ เลิศประพันธ์	
ผู้อำนวยการสำนักงานออกแบบ	
นายวิชรินทร์ บรรพต	
หัวหน้ากลุ่มงานสถาปัตยกรรม	
นายสินธุ์ชัย บุญปักษ์	
หัวหน้ากลุ่มงานวิศวกรรมอาคาร	
นายธรียะ เผ่ะกุล	
สถาปนิก	
นายอนุศักดิ์ แสงสังสิทธิ์	ส.สถ.2495
วิศวกรโครงสร้าง	
นายชูเวช เสนปาน	ภย.43016
วิศวกรไฟฟ้า	
นายจรูญ มาสุขใจ	ภฟก.2457
วิศวกรสุขาภิบาล	
นายมนัสวี อาชยะศิริ	ภส.341
วิศวกรเครื่องกล	
นายช่างเขียนแบบ	
นายพิชิตชัย อินจัน	

แบบ บ้านพักอาศัย 2 ชั้น

แบบที่ 075

ชื่อบ้าน ศรนารายณ์

เจ้าของ

สถานที่

แบบแสดง

แปลนขยายบันได

วันที่ :	เลขที่	รวม
สิงหาคม 2557	A–16	21

แผ่นที่	รวมแผ่น
16	35

FILE :

รายการแก้ไขแบบ

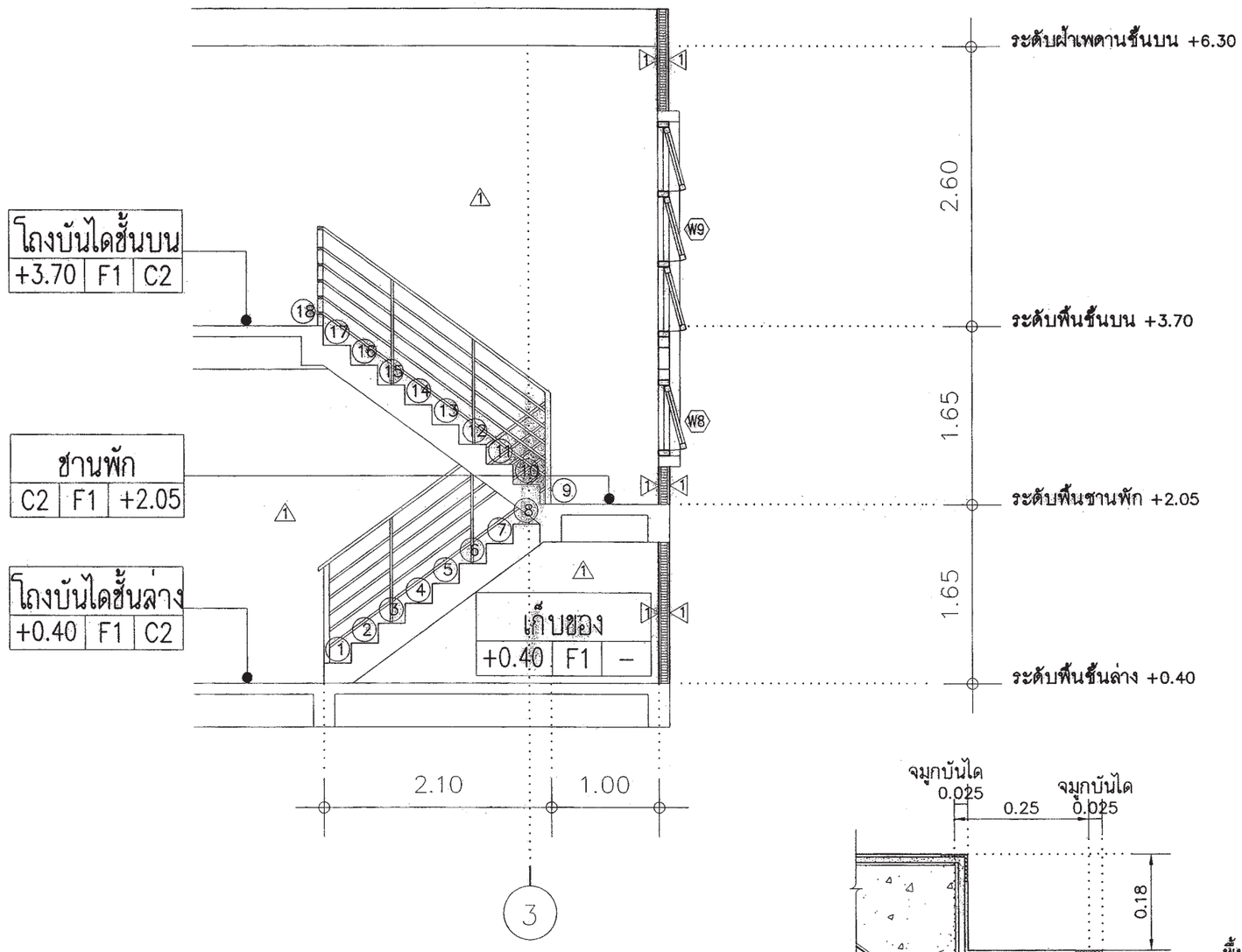

รูปตัดขยายบันได

มาตราส่วน 1:50

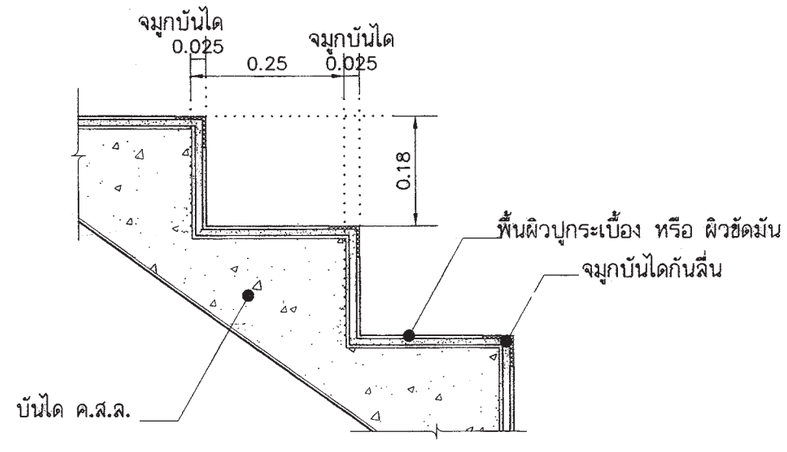

แบบขยายจมูกบันได

มาตราส่วน 1:10

สำนักการโยธา
กรุงเทพมหานคร

โครงการ

แบบบ้านยิ้มเพื่อประชาชน ระยะที่ 3

ตามนโยบาย

ม.ร.ว. สุขุมพันธุ์ บริพัตร
ผู้ว่าราชการกรุงเทพมหานคร

นายจุมพล สำเภาพล
รองผู้ว่าราชการกรุงเทพมหานคร

นางนินนาท ชลิตานนท์
ปลัดกรุงเทพมหานคร

ผู้อำนวยการสำนักการโยธา	
รองผู้อำนวยการสำนักการโยธา	
นายทวีศักดิ์ เลิศประพันธ์	
ผู้อำนวยการสำนักงานออกแบบ	
นายวัชรินทร์ บรรทด	
หัวหน้ากลุ่มงานสถาปัตยกรรม	
นายสินธุ์ชัย บุญปักษ์	
หัวหน้ากลุ่มงานวิศวกรรมอาคาร	
นายอธิยะ เผ่ะกูล	
สถาปนิก	
นายอนุศักดิ์ แสงสังลิหธี	ส.สถ.2495
วิศวกรโครงสร้าง	
นายชูเวช เสนปาน	ภย.43016
วิศวกรไฟฟ้า	
นายจรูญ มาสุขใจ	ภฟก.2457
วิศวกรสุขาภิบาล	
นายมนัสวี อารยะศิริ	ภส.341
วิศวกรเครื่องกล	
นายช่างเขียนแบบ	
นายพิชิตชัย อินจัน	

แบบ บ้านพักอาศัย 2 ชั้น
แบบที่ 075
ชื่อบ้าน ศรนารายณ์
เจ้าของ
สถานที่

แบบแสดง
รูปตัดขยายบันได

วันที่ :	เลขที่	รวม
สิงหาคม 2557	A–17	21

แผ่นที่	รวมแผ่น
17	35

FILE :
รายการแก้ไขแบบ

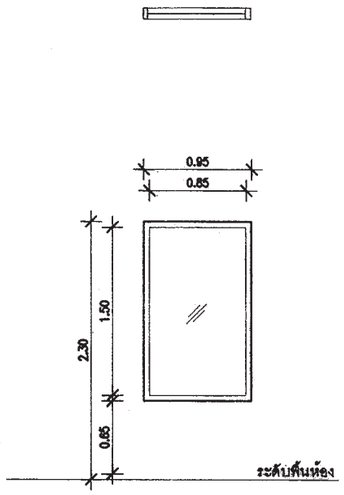

รายการ	W1
ลักษณะบาน	กระจกติดตาย
วงกบ	2" x 4"
กรอบบาน	อลูมิเนียมอบสี
ลูกฟัก	กระจก
อุปกรณ์	–

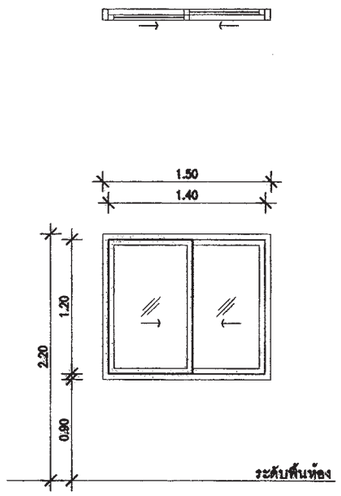

รายการ	W2
ลักษณะบาน	บานเลื่อนคู่ไปกลับ
วงกบ	2" x 4"
กรอบบาน	อลูมิเนียมอบสี
ลูกฟัก	กระจก
อุปกรณ์	บานพับ ลูกบิด กลอน ครบชุด

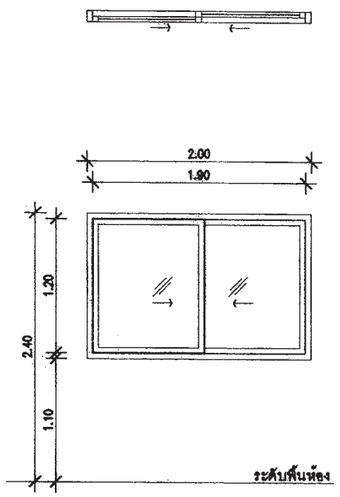

รายการ	W3
ลักษณะบาน	บานเลื่อนคู่ไปกลับ
วงกบ	2" x 4"
กรอบบาน	อลูมิเนียมอบสี
ลูกฟัก	กระจก
อุปกรณ์	บานพับ ลูกบิด กลอน ครบชุด

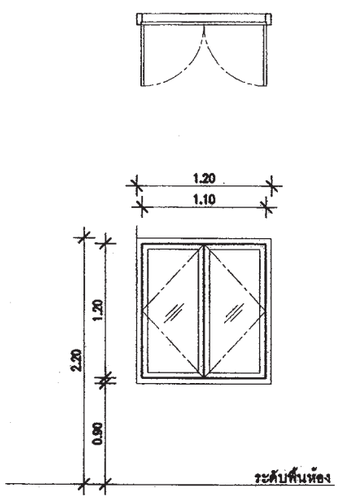

รายการ	
ลักษณะบาน	บานเปิดคู่
วงกบ	ไม้เนื้อแข็ง 2" x 4"
กรอบบาน	ไม้เนื้อแข็ง
ลูกฟัก	กระจก
อุปกรณ์	บานพับ ลูกบิด กลอน ครบชุด

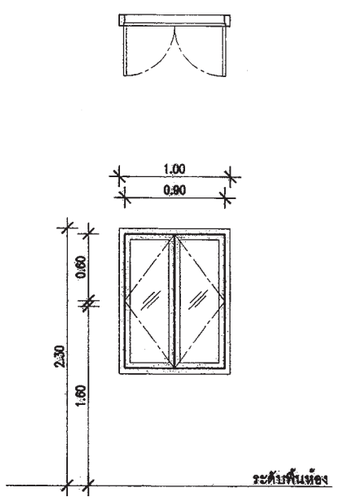

รายการ	
ลักษณะบาน	บานเปิดคู่
วงกบ	ไม้เนื้อแข็ง 2" x 4"
กรอบบาน	ไม้เนื้อแข็ง
ลูกฟัก	กระจก
อุปกรณ์	บานพับ ลูกบิด กลอน ครบชุด

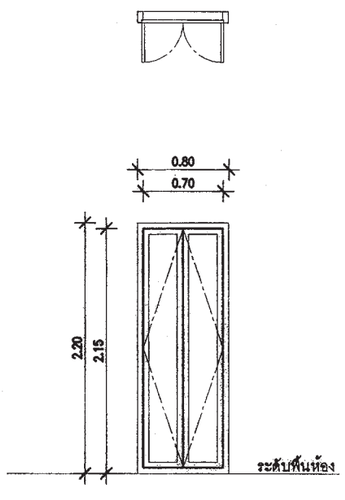

รายการ	W6
ลักษณะบาน	บานเปิดคู่
วงกบ	ไม้เนื้อแข็ง 2" x 4"
กรอบบาน	ไม้เนื้อแข็ง
ลูกฟัก	กระจก
อุปกรณ์	บานพับ ลูกบิด กลอน ครบชุด

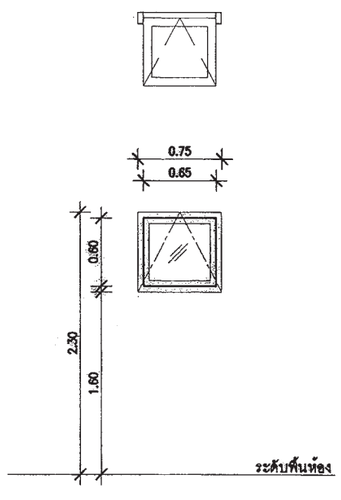

รายการ	W7
ลักษณะบาน	บานกระทุ้งเดี่ยว
วงกบ	ไม้เนื้อแข็ง 2" x 4"
กรอบบาน	ไม้เนื้อแข็ง
ลูกฟัก	กระจก
อุปกรณ์	บานพับ ลูกบิด กลอน ครบชุด

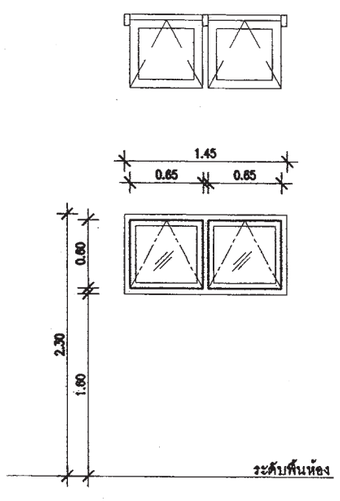

รายการ	W8
ลักษณะบาน	บานกระทุ้งคู่
วงกบ	ไม้เนื้อแข็ง 2" x 4"
กรอบบาน	ไม้เนื้อแข็ง
ลูกฟัก	กระจก
อุปกรณ์	บานพับ ลูกบิด กลอน ครบชุด

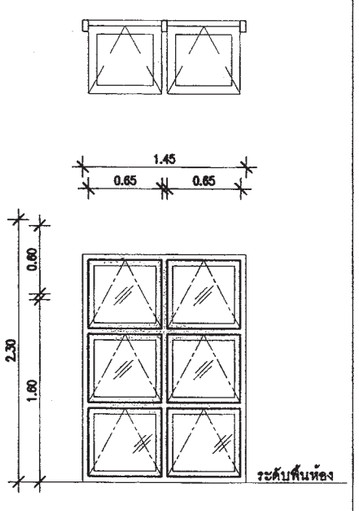

รายการ	W9
ลักษณะบาน	บานกระทุ้งคู่ 3 แถว
วงกบ	ไม้เนื้อแข็ง 2" x 4"
กรอบบาน	ไม้เนื้อแข็ง
ลูกฟัก	กระจก
อุปกรณ์	บานพับ ลูกบิด กลอน ครบชุด

สำนักการโยธา
กรุงเทพมหานคร

โครงการ

แบบบ้านยิ้มเพื่อประชาชน ระยะที่ 3

ตามนโยบาย

ม.ร.ว. สุขุมพันธุ์ บริพัตร
ผู้ว่าราชการกรุงเทพมหานคร

นายจุมพล สำเภาพล
รองผู้ว่าราชการกรุงเทพมหานคร

นางนินนาท ชลิตานนท์
ปลัดกรุงเทพมหานคร

ผู้อำนวยการสำนักการโยธา	
รองผู้อำนวยการสำนักการโยธา	
นายทวีศักดิ์ เลิศประพันธ์	
ผู้อำนวยการสำนักงานออกแบบ	
นายวัชรินทร์ บรรพต	
หัวหน้ากลุ่มงานสถาปัตยกรรม	
นายสินธุชัย บุญปักษ์	
หัวหน้ากลุ่มงานวิศวกรรมอาคาร	
นายอธิยะ เผ่ะกุล	
สถาปนิก	
นายอนุศักดิ์ แสงสังสิทธิ์	ส.สถ.2495
วิศวกรโครงสร้าง	
นายชูเวช เสนปาน	ภย.43016
วิศวกรไฟฟ้า	
นายจรูญ มาสุขใจ	ภฟก.2457
วิศวกรสุขาภิบาล	
นายมนัสวี อารยะศิริ	ภส.341
วิศวกรเครื่องกล	
นายช่างเขียนแบบ	
นายพิชิตชัย อินจัน	

แบบ บ้านพักอาศัย 2 ชั้น
แบบที่ 075
ชื่อบ้าน ศรนารายณ์

เจ้าของ

สถานที่

แบบแสดง
แบบขยายประตู- หน้าต่าง

วันที่ :	เลขที่	รวม
สิงหาคม 2557	A-18	21

แผ่นที่	รวมแผ่น
18	35

FILE :

รายการแก้ไขแบบ

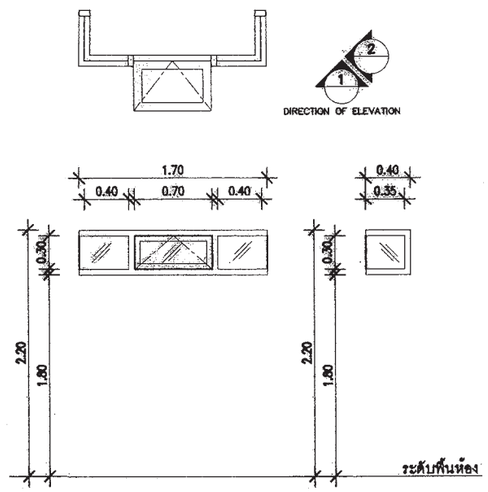

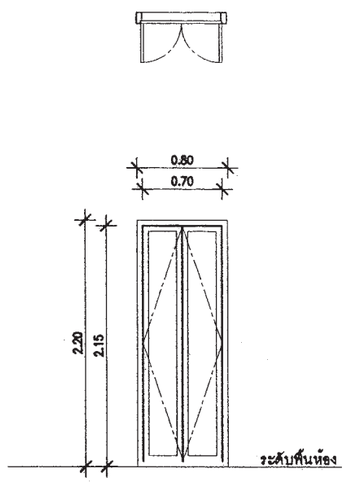

รายการ	W10	รายการ	W11
ลักษณะบาน	บานกระทุ้งเดียวและกระจกติดตาย	ลักษณะบาน	บานเปิดคู่
วงกบ	ไม้เนื้อแข็ง 2" x 4"	วงกบ	ไม้เนื้อแข็ง 2" x 4"
กรอบบาน	ไม้เนื้อแข็ง	กรอบบาน	ไม้เนื้อแข็ง
ลูกฟัก	กระจก	ลูกฟัก	ไม้อัดชนิดกันน้ำ
อุปกรณ์	บานพับ ลูกบิด กลอน ครบชุด	อุปกรณ์	บานพับ ลูกบิด กลอน ครบชุด

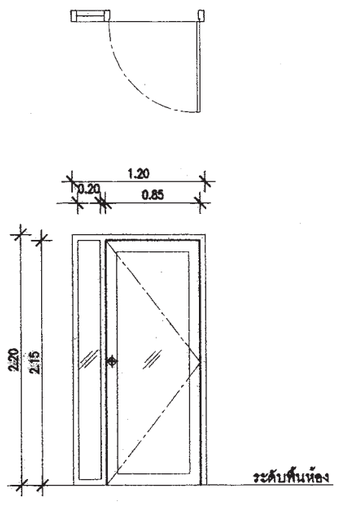

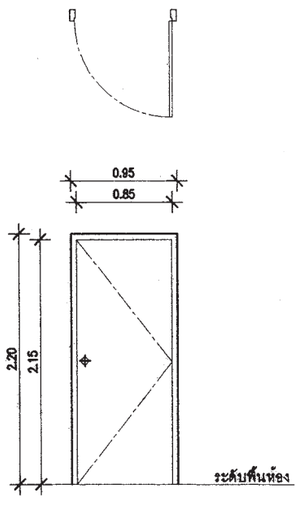

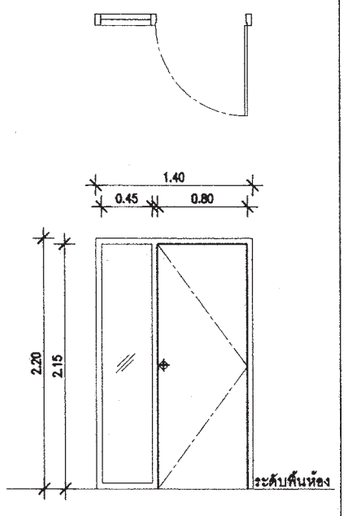

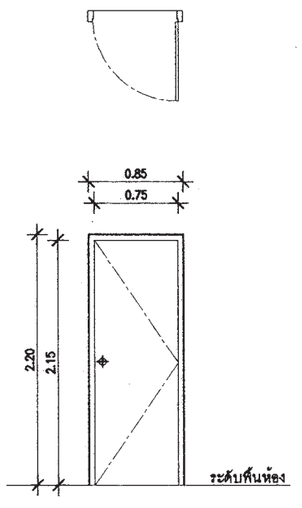

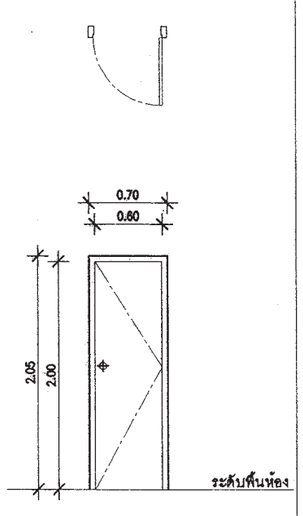

รายการ	ป1	รายการ	ป2	รายการ	ป3	รายการ	ป4	รายการ	ป5
ลักษณะบาน	บานเปิดเดี่ยวและกระจกติดตาย	ลักษณะบาน	บานเปิดเดี่ยว	ลักษณะบาน	บานเปิดเดี่ยวและกระจกติดตาย	ลักษณะบาน	บานเปิดเดี่ยว	ลักษณะบาน	บานเปิดเดี่ยว
วงกบ	ไม้เนื้อแข็ง 2" x 4"	วงกบ	ไม้เนื้อแข็ง 2" x 4"	วงกบ	ไม้เนื้อแข็ง 2" x 4"	วงกบ	ไม้เนื้อแข็ง 2" x 4"	วงกบ	ไม้เนื้อแข็ง 2" x 4"
กรอบบาน	ไม้เนื้อแข็ง	กรอบบาน	ไม้เนื้อแข็ง	กรอบบาน	ไม้เนื้อแข็ง	กรอบบาน	ไม้เนื้อแข็ง	กรอบบาน	ไม้เนื้ออัด
ลูกฟัก	กระจก	ลูกฟัก	ไม้เนื้อแข็ง	ลูกฟัก	ไม้เนื้อแข็ง	ลูกฟัก	ไม้อัดชนิดกันน้ำ	ลูกฟัก	ไม้อัดชนิดกันน้ำ
อุปกรณ์	บานพับ ลูกบิด กลอน ครบชุด	อุปกรณ์	บานพับ ลูกบิด กลอน ครบชุด	อุปกรณ์	บานพับ ลูกบิด กลอน ครบชุด	อุปกรณ์	บานพับ ลูกบิด กลอน ครบชุด	อุปกรณ์	บานพับ ลูกบิด กลอน ครบชุด

สำนักการโยธา
กรุงเทพมหานคร

โครงการ

แบบบ้านยิ้มเพื่อประชาชน ระยะที่ 3

ตามนโยบาย

ม.ร.ว. สุขุมพันธุ์ บริพัตร
ผู้ว่าราชการกรุงเทพมหานคร

นายจุมพล สำเภาพล
รองผู้ว่าราชการกรุงเทพมหานคร

นางนินนาท ชลิตานนท์
ปลัดกรุงเทพมหานคร

ผู้อำนวยการสำนักการโยธา	
รองผู้อำนวยการสำนักการโยธา	
นายทวีศักดิ์ เลิศประพันธ์	
ผู้อำนวยการสำนักงานออกแบบ	
นายวิรินทร์ บรรพต	
หัวหน้ากลุ่มงานสถาปัตยกรรม	
นายสินธุ์ชัย บุญปักษ์	
หัวหน้ากลุ่มงานวิศวกรรมอาคาร	
นายธวัชชัย เมฆะกุล	
สถาปนิก	
นายธนุศักดิ์ แสงสังสิทธิ์	ส.ศถ.2495
วิศวกรโครงสร้าง	
นายชูเวช เสนปาน	ภย.43016
วิศวกรไฟฟ้า	
นายจรูญ มาสุขใจ	ภฟก.2457
วิศวกรสุขาภิบาล	
นายมนัสวี อารยะศิริ	ภส.341
วิศวกรเครื่องกล	
นายช่างเขียนแบบ	
นายพิชิตชัย ธินจัน	

แบบ บ้านพักอาศัย 2 ชั้น
แบบที่ 075
ชื่อบ้าน ศรนารายณ์

เจ้าของ

สถานที่

แบบแสดง
แบบขยายประตู- หน้าต่าง

วันที่ :	เลขที่	รวม
สิงหาคม 2557	A-19	21

แผ่นที่	รวมแผ่น
19	35

FILE :

รายการแก้ไขแบบ

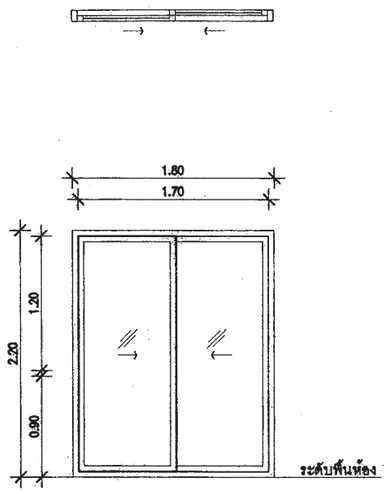

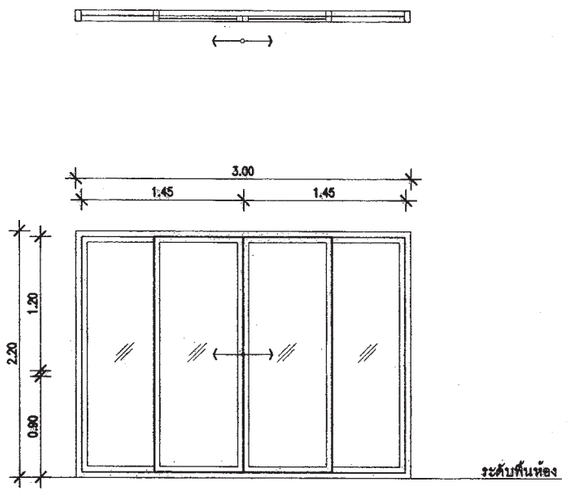

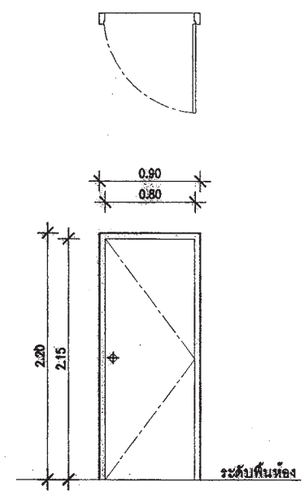

รายการ	ป6
ลักษณะบาน	บานเลื่อนคู่ไปกลับ
วงกบ	2" x 4"
กรอบบาน	อลูมิเนียมอบสี
ลูกฟัก	กระจก
อุปกรณ์	บานพับ ลูกปิด กลอน ครบชุด

รายการ	ป7
ลักษณะบาน	บานเลื่อนคู่และกระจกติดตาย
วงกบ	2" x 4"
กรอบบาน	อลูมิเนียมอบสี
ลูกฟัก	กระจก
อุปกรณ์	บานพับ ลูกปิด กลอน ครบชุด

รายการ	ป8
ลักษณะบาน	บานเปิดเดี่ยว
วงกบ	ไม้เนื้อแข็ง 2" x 4"
กรอบบาน	ไม้เนื้อแข็ง
ลูกฟัก	ไม้เนื้อแข็ง
อุปกรณ์	บานพับ ลูกปิด กลอน ครบชุด

รายการประกอบแบบ ประตู– หน้าต่าง
– วงกบ กรอบบานอลูมิเนียมอบสี (จะระบุสีภายหลัง)
– ขนาดวงกบต้องเพียงพอที่จะรับน้ำหนักและแรงกระแทก
– กระจกที่ใช้จะระบุตัดแสงภายหลัง
– วัสดุ , อุปกรณ์ ,บานพับ ลูกปิด กลอน รางเลื่อน บานมุ้งลวด ครบชุด
– ก่อนติดตั้งประตูและหน้าต่าง จะต้องตรวจสอบ ระยะ ขนาดให้ถูกต้อง
จากสถานที่ก่อสร้างจริง
– ให้จัดทำเอ็น คอนกรีตเสริมเหล็ก รอบประตู และ หน้าต่าง 0.10 x 0.10 ม.
โดยรอบและเสริมเหล็ก ป–ø 9 mm.@0.20 (ยกเว้นกรณีที่ด้านใดด้านหนึ่ง
ติดเสาหรือติดโครงสร้าง) เหล็กยืน ø 9 mm. 2 เส้น

สำนักการ โยธา
กรุงเทพมหานคร

โครงการ

แบบบ้านยิ้มเพื่อประชาชน ระยะที่ 3

ตามนโยบาย

ม.ร.ว. สุขุมพันธุ์ บริพัตร
ผู้ว่าราชการกรุงเทพมหานคร

นายจุมพล สำเภาพล
รองผู้ว่าราชการกรุงเทพมหานคร

นางนินนาท ชลิตานนท์
ปลัดกรุงเทพมหานคร

ผู้อำนวยการสำนักการโยธา	
รองผู้อำนวยการสำนักการโยธา	
นายทวีศักดิ์ เลิศประพันธ์	
ผู้อำนวยการสำนักงานออกแบบ	
นายวัชรินทร์ บรรพต	
หัวหน้ากลุ่มงานสถาปัตยกรรม	
นายสินธุ์ชัย บุญปักษ์	
หัวหน้ากลุ่มงานวิศวกรรมอาคาร	
นายอริยะ เมฆะกุล	
สถาปนิก	
นายอนุศักดิ์ แสงสังสิทธิ์	ส.สถ.2495
วิศวกรโครงสร้าง	
นายชูเวช เต่นปาน	ภย.43016
วิศวกรไฟฟ้า	
นายจรูญ มาสุขใจ	ภฟก.2457
วิศวกรสุขาภิบาล	
นายมนัสวี อารยะศิริ	ภส.341
วิศวกรเครื่องกล	
นายช่างเขียนแบบ	
นายพิชิตชัย อินจัน	

แบบ บ้านพักอาศัย 2 ชั้น
แบบที่ 075
ชื่อบ้าน ศรนารายณ์

เจ้าของ

สถานที่

แบบแสดง
แบบขยายประตู– หน้าต่าง

วันที่ :	เลขที่	รวม
สิงหาคม 2557	A–20	21

แผ่นที่	รวมแผ่น
20	35

FILE :

รายการแก้ไขแบบ

SPECIFICATION TABLE			
No.	ITEM		CONTENT
1	CAPACITY		
	1.1	SOLID SEPARATION CHAMBER	0.900 m^3
	1.2	AERATION CHAMBER	0.504 m^3
	1.3	SEDIMENTATION CHAMBER	0.161 m^3
	1.4	TOTAL	1.565 m^3
2	MATERIAL		
	2.1	CHAMBER	FRP
	2.2	SEPARATION PLATE , BAFFLE	FRP
	2.3	AIR TRANSFER PIPE	PVC
	2.4	DIFFUSER TUBE	PP
	2.5	MANHOLE COVER	ABS
	2.6	INFLOW , OUTFLOW PIPE	PVC(ø100mm.)
	2.7	AIR BLOWER	45L/MIN (1UNIT)

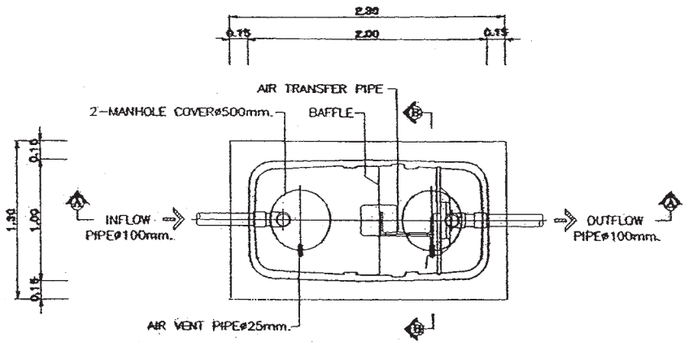

PLAN

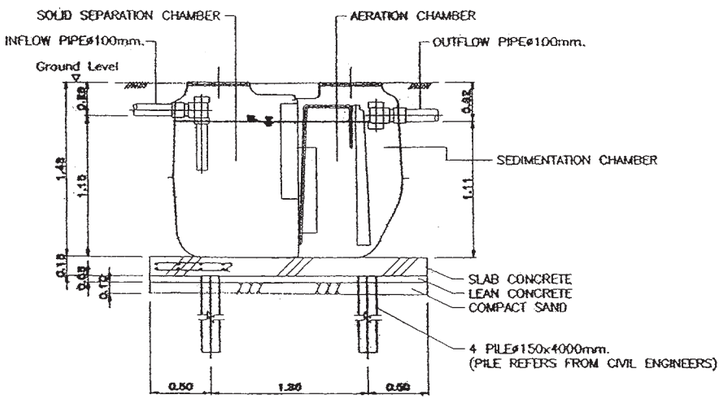

SECTION A-A

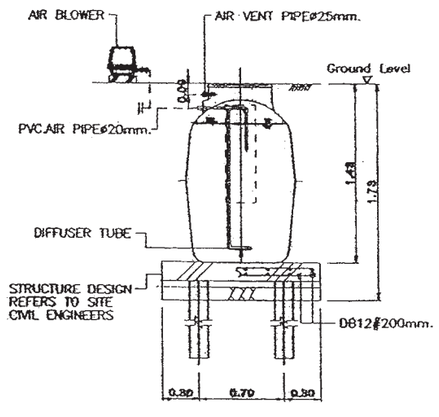

SECTION B-B

แบบถังดักไขมัน (GREASE TRAP)

MODEL	HEIGHT (mm.)	WIDTH(mm.)	LENGTH(mm.)	INLET(mm.)	OUTLET(mm.)	PIPE SIZE(inch)
SAN 30 GT	400	340	460	127	180	2"
SAN 60 GT	400	440	620	127	180	2"
SAN 130 GT	400	550	970	127	180	2"
SAN 1200 GT	1200	750	1600	130	200	2"
SAN 2000 GT	1200	950	2100	130	200	2"
SAN 3000 GT	1200	1200	2500	130	200	2"
SAN 4000 GT	1500	1200	2560	130	200	2"
SAN 5000 GT	1500	1300	2950	130	200	2"
SAN 6000 GT	1500	1400	3300	130	200	2"

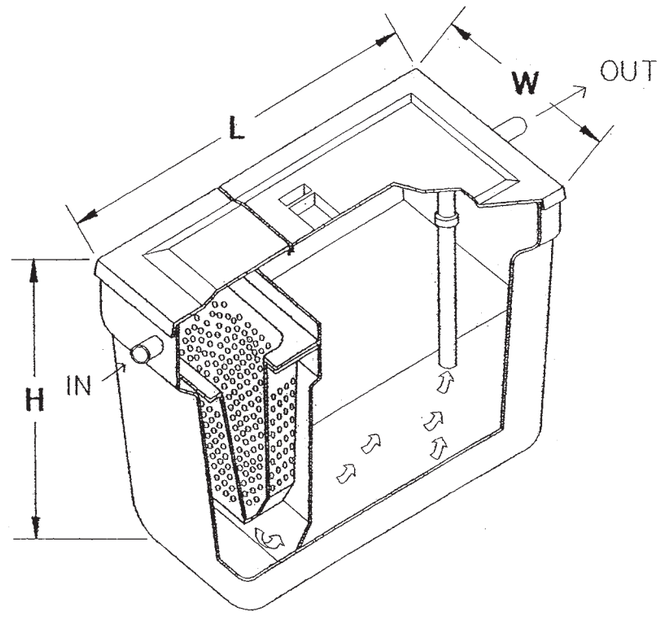

สำนักการ โยธา
กรุงเทพมหานคร

โครงการ

แบบบ้านยิ้มเพื่อประชาชน ระยะที่ 3

ตามนโยบาย

ม.ร.ว. สุขุมพันธุ์ บริพัตร
ผู้ว่าราชการกรุงเทพมหานคร

นายจุมพล สำเภาพล
รองผู้ว่าราชการกรุงเทพมหานคร

นางนินนาท ชลิตานนท์
ปลัดกรุงเทพมหานคร

ผู้อำนวยการสำนักการโยธา	
รองผู้อำนวยการสำนักการโยธา	
นายทวีศักดิ์ เลิศประพันธ์	
ผู้อำนวยการสำนักงานออกแบบ	
นายวิชินทร์ บุรรทด	
หัวหน้ากลุ่มงานสถาปัตยกรรม	
นายสินธุชัย บุญปักษ์	
หัวหน้ากลุ่มงานวิศวกรรมอาคาร	
นายอริยะ เมฆะกุล	
สถาปนิก	
นายอนุศักดิ์ แสงสังสิทธิ์	ส.สถ.2495
วิศวกรโครงสร้าง	
นายชูวงศ์ เสนบ่าน	ภย.43016
วิศวกรไฟฟ้า	
นายจรูญ มาสุขใส	ภฟก.2457
วิศวกรสุขาภิบาล	
นายมนัสวี อารยะสิริ	ภส.341
วิศวกรเครื่องกล	
นายช่างเขียนแบบ	
นายจิรัตชัย อินจัน	

แบบ บ้านพักอาศัย 2 ชั้น

แบบที่ 075

ชื่อบ้าน ศรนารายณ์

เจ้าของ

สถานที่

แบบแสดง

แบบขยายถังบำบัด

วันที่ :	เลขที่	รวม
สิงหาคม 2557	A-21	21

แผ่นที่	รวมแผ่น
21	35

FILE :

รายการแก้ไขแบบ

รายการประกอบแบบด้านวิศวกรรมโยธา

1. ซีเมนต์

1.1 ส่วนผสมของโครงสร้างคอนกรีตเสริมเหล็กทั้งหมดต้องใช้ PORTLAND CEMENT ประเภทที่ 1 ที่มีคุณสมบัติตามมาตรฐานผลิตภัณฑ์อุตสาหกรรมเท่านั้น

1.2 ถ้าไม่ได้ระบุเป็นอย่างอื่น ต้องมีส่วนผสมของซีเมนต์ไม่น้อยกว่า325กิโลกรัมต่อคอนกรีต ลูกบาศก์เมตร

2. คอนกรีต

2.1 คอนกรีตที่ใช้สำหรับงานโครงสร้างของอาคารเช่นเสาเข็ม , ฐานราก , เสา และพื้น ฯลฯ ต้องมีกำลังอัดประลัยไม่น้อยกว่า 180ksc เมื่ออายุ 28วัน โดยทดสอบจากแท่งคอนกรีตตัวอย่างรูปทรงกระบอก 150x300มม.

2.2 ADMIXTURE ที่ใช้ต้องมีคุณสมบัติตาม ASTM หรือ BS

3. งานเหล็ก

3.1 คุณสมบัติของเหล็กเสริมคอนกรีต มีดังนี้

ขนาดเหล็กเสริม mm.	ชั้นคุณภาพ	มาตรฐาน	หมายเหตุ
RB6 , RB9 DB12 ขึ้นไป	SR-24 SD-40	มอก. 20-2543 มอก. 24-2548	

3.2 เหล็กรูปพรรณ , เหล็กกลวงสำหรับก่อสร้าง

3.2.1 เหล็กรูปพรรณที่จะใช้ต้องมีคุณสมบัติตาม มอก. 1227-2539 , มอก. 1228-2549 หรือ JIS เหล็กกลวงที่ใช้ต้องมีคุณสมบัติตาม มอก. 107-2533 หรือ JIS และเหล็กรูปพรรณเชื่อมประกอบจะต้องมีคุณสมบัติตาม มอก. 1303-2538

3.2.2 เหล็กรูปพรรณทั้งหมดต้องเป็นของใหม่ ไม่เคยใช้งานมาก่อน ตรงไม่บิดเบี้ยว ไม่มีรอยตำหนิ ไม่มีสนิมกร่อน ไม่เปื้อนสี หรือน้ำมัน

3.2.3 การต่อเหล็กรูปพรรณ ถ้าไม่จำเป็นจริงๆแล้วห้ามต่อ ในกรณีที่มีการต่อเหล็ก รอยต่อของเหล็กต้องมีกำลังมากกว่าหรือเท่ากับเหล็กที่ไม่มีรอยต่อ การต่อให้ต่อจุดเดียวเท่านั้น และการต่อให้เป็นไปตามมาตรฐาน AISC

3.2.4 การประกอบการติดตั้ง ให้ดำเนินการตามมาตรฐาน AISC หรือตามมาตรฐานสำหรับอาคารเหล็กรูปพรรณของ วสท. ที่ 1015-40

3.2.5 ผู้รับจ้างจะต้องทำ ค้ำยัน ยึดโครง ให้เพียงพอเพื่อยึดโครงสร้างให้แน่นหนาอยู่ในแนวและตำแหน่งที่ต้องการ

3.2.6 องค์อาคารที่วางทาบหรือต่อเชื่อมจะต้องวางให้แนบสนิทเต็มหน้า

3.2.7 การเชื่อมต่อทั้งหมดให้ใช้วิธีเชื่อมด้วยไฟฟ้าการ (ELECTRLC ARC WELDING) โดยตลอดผิวหน้าสัมผัสการเชื่อมให้เป็นไปตามมาตรฐาน AWS ขนาดของรอยเชื่อมต้องไม่น้อยกว่าความหนาของแผ่นเหล็ก

3.2.8 ถ้าไม่ได้กำหนดให้เป็นอย่างอื่น รอยต่อระหว่างชิ้นส่วนเหล็กต่างๆ ให้ใช้วิธีเชื่อมตะเข็บตลอดแนวชน

3.2.9 ผิวหน้าที่จะทำการเชื่อม ต้องสะอาดปราศจากสะเก็ดร่อน สนิมกรัน ไขมัน สี หรือสิ่งแปลกปลอมอื่นใด

3.2.10 ลวดเชื่อมต้องมีคุณสมบัติตาม มอก. หรือ AWS หรือ AISC

3.2.11 ให้ทาด้วยสีกันสนิมไม่น้อยกว่า 2 ชั้น คุณภาพเทียบเท่า RUST O-LEAM , JOTAN , SIKKENS

4. เสาเข็ม

4.1 เสาเข็มคอนกรีตอัดแรง เป็นเสาเข็มของ MP , GPS , GEL , CPM , T-COM หรือเทียบเท่า หรือเสาเข็มเจาะ(ตามแบบแสดง)

- เสาเข็มคอนกรีตอัดแรง ขนาด ⊙ -0.15x0.15ม.
- เสาเข็มคอนกรีตอัดแรง ขนาด I-0.18x0.18ม. พื้นที่หน้าตัดไม่น้อยกว่า 253 ตร.ซม.
- เสาเข็มคอนกรีตอัดแรง ขนาด I-0.22x0.22ม. พื้นที่หน้าตัดไม่น้อยกว่า 351 ตร.ซม.
- เสาเข็มคอนกรีตอัดแรง ขนาด I-0.26x0.26ม. พื้นที่หน้าตัดไม่น้อยกว่า 455 ตร.ซม.
- เสาเข็มเจาะ ขนาด ø0.35 ม.

4.2 กำลังรับน้ำหนักบรรทุกและความยาวเสาเข็มให้พิจารณาตามแบบรายละเอียด โดยความยาวเสาเข็มที่แท้จริง ณ ตำแหน่งที่ตั้งโครงการ อาจมีการเปลี่ยนแปลง แต่ทั้งนี้ให้กำหนดและตรวจสอบอีกครั้งโดยวิศวกรผู้ควบคุมงาน โดยเสาเข็มจะต้องมีกำลังรับน้ำหนักบรรทุกได้ไม่น้อยกว่าที่กำหนดตามแบบ

5. ระบบกันซึม

5.1 รายละเอียดและคุณสมบัติ

ส่วนของอาคาร	ชนิดและผลิตภัณฑ์	ผลิตภัณฑ์คุณภาพเทียบเท่า
- หลังคา ค.ส.ล. - ห้องน้ำ	น้ำยาเคมีแบบกันซึม	BRUSHBOND ของ FOSROC LANKO 225 ของ DAVCO

6. ทั่วไปและการเตรียมงาน

6.1 รายการประกอบแบบอื่นใดที่ไม่ได้กำหนดไว้ให้ถือปฏิบัติตาม บทกำหนดทั่วไปสำหรับการก่อสร้างอาคารคอนกรีตเสริมเหล็กของ วสท. เป็นเกณฑ์

6.2 เนื่องจากคุณสมบัติของดินในกรุงเทพมหานคร แต่ละพื้นที่เขตมีความแตกต่างกันในด้านความสามารถในการรับน้ำหนักบรรทุกและมีระดับความลึกของชั้นทรายที่แตกต่างกัน ฉะนั้นก่อนทำการก่อสร้าง เจ้าของอาคารและผู้รับจ้างต้องตรวจสอบความเหมาะสมของความยาวเสาเข็ม เพื่อให้มีค่าการรับน้ำหนักบรรทุกของเสาเข็มได้ไม่น้อยกว่าแบบที่กำหนดไว้

6.3 หากมีอุปสรรคในการเข้าพื้นที่ก่อสร้าง อันจะทำให้เกิดผลกระทบความเดือดร้อนรำคาญ และเกิดความเสียหายจากการใช้เสาเข็มตอกกับอาคารข้างเคียง ให้สามารถใช้เสาเข็มเจาะเทียบเคียงความสามารถในการรับน้ำหนักบรรทุกได้

สำนักการ โยธา
กรุงเทพมหานคร

โครงการ
แบบบ้านยิ้มเพื่อประชาชน ระยะที่ 3

ตามนโยบาย
ม.ร.ว. สุขุมพันธุ์ บริพัตร
ผู้ว่าราชการกรุงเทพมหานคร
นายจุมพล สำเภาพล
รองผู้ว่าราชการกรุงเทพมหานคร
นางนินนาท ชลิตานนท์
ปลัดกรุงเทพมหานคร

ผู้อำนวยการสำนักการโยธา
รองผู้อำนวยการสำนักการโยธา
นายกวีศักดิ์ เลิศประพันธ์
ผู้อำนวยการสำนักงานออกแบบ
นายรัชชินทร์ บรรพต
หัวหน้ากลุ่มงานสถาปัตยกรรม
นายสินธุชัย บุญปักษ์
หัวหน้ากลุ่มงานวิศวกรรมอาคาร
นายอริยะ เมฆะบุต
สถาปนิก
นายอนุศักดิ์ แสงสังข์สิทธิ์ ส.สถ.2495
วิศวกรโครงสร้าง
นายสุเวช เสนปาน ภย.43016
วิศวกรไฟฟ้า
นายจรูญ มาสุธใจ ภฟก.2457
วิศวกรสุขาภิบาล
นายมนัสวี อาธยะศิริ ภส.341
วิศวกรเครื่องกล
นายช่างเขียนแบบ
นางสาวพองเกา อักษันธ์

แบบ บ้านพักอาศัย 2 ชั้น
แบบที่ 075
ชื่อบ้าน ศรนารายณ์
เจ้าของ
สถานที่

แบบแสดง
รายการประกอบแบบโครงสร้าง

วันที่ :	เลขที่	รวม
30 พฤษภาคม 2557	S-01	7

แผ่นที่	รวมแผ่น
22	35

FILE :
รายการแก้ไขแบบ

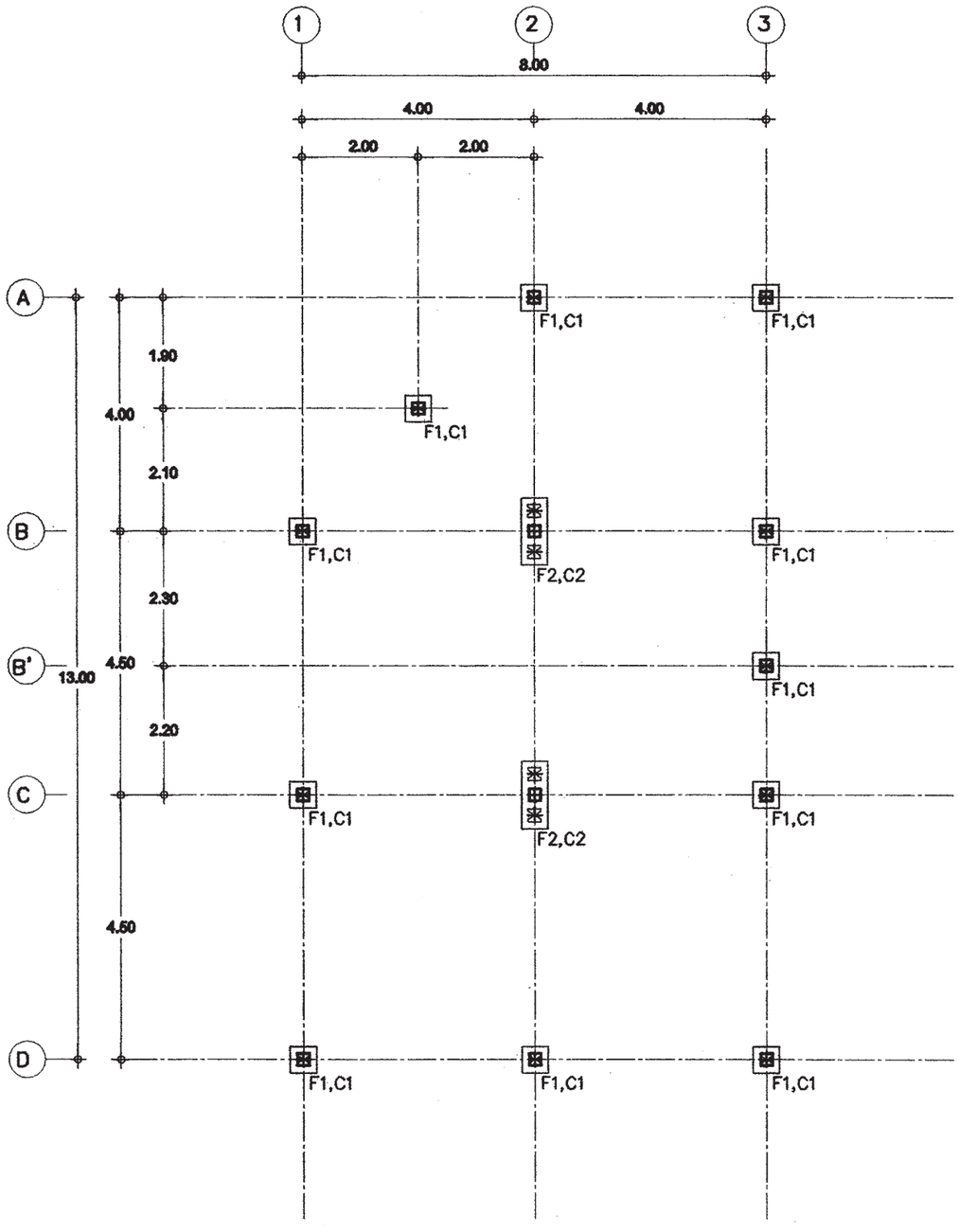

แปลนตำแหน่งฐานราก

มาตราส่วน 1:100

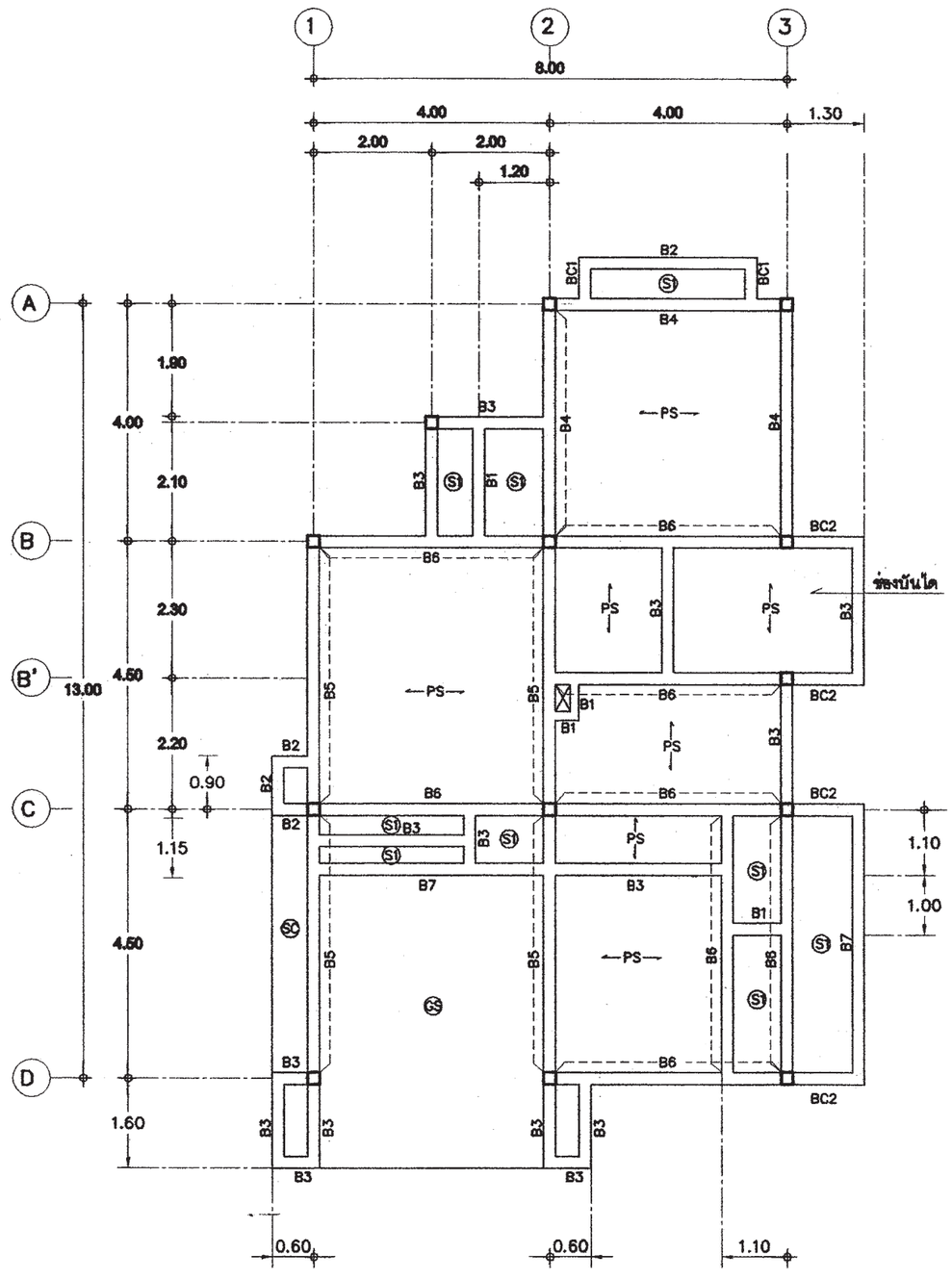

แปลนคาน – พื้น ชั้น 1

มาตราส่วน 1:100

สำนักการโยธา
กรุงเทพมหานคร

โครงการ

แบบบ้านยิ้มเพื่อประชาชน ระยะที่ 3

ตามนโยบาย

ม.ร.ว. สุขุมพันธุ์ บริพัตร
ผู้ว่าราชการกรุงเทพมหานคร

นายจุมพล สำเภาพล
รองผู้ว่าราชการกรุงเทพมหานคร

นางนินนาท ชลิตานนท์
ปลัดกรุงเทพมหานคร

ผู้อำนวยการสำนักการโยธา

รองผู้อำนวยการสำนักการโยธา
นายทวีศักดิ์ เลิศประดิษฐ์

ผู้อำนวยการสำนักงานออกแบบ
นายวัชรินทร์ บรรพต

หัวหน้ากลุ่มงานสถาปัตยกรรม
นายสินธุชัย บุญปักษี

หัวหน้ากลุ่มงานวิศวกรรมอาคาร
นายอธิระ เมฆะกุล

สถาปนิก
นายอนุศักดิ์ แสงสังข์สิทธิ์ ส.ผ.2495

วิศวกรโครงสร้าง
นายชูเวช เสนปาน ภส.43016

วิศวกรไฟฟ้า
นายจรูญ มาสุรใจ ภฟ.2457

วิศวกรสุขาภิบาล
นายนนัสวี อารระสิริ ภส.341

วิศวกรเครื่องกล

นายช่างเขียนแบบ
นางสาวจ้อมภา. ฮักพันธ์

แบบ บ้านพักอาศัย 2 ชั้น

แบบที่ 075

ชื่อบ้าน ศรนารายณ์

เจ้าของ

สถานที่

แบบแสดง
แปลนตำแหน่งฐานราก
แปลนคาน – พื้น ชั้น 1

วันที่ :	เลขที่	รวม
30 พฤษภาคม 2557	S-02	7

แผ่นที่	จำนวนแผ่น
23	35

FILE :

รายการแก้ไขแบบ

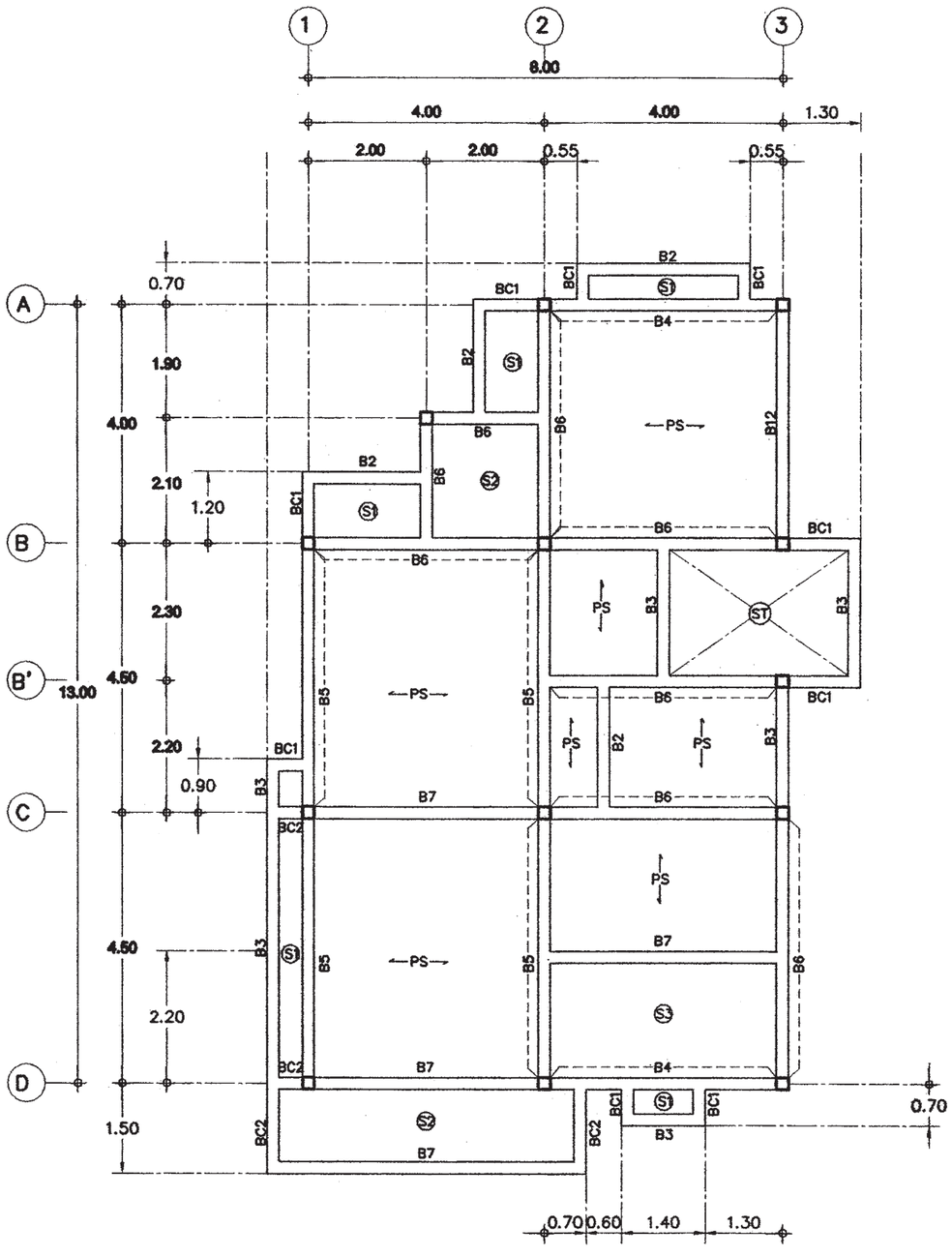

แปลนคาน – พื้น ชั้น 2

มาตราส่วน 1:100

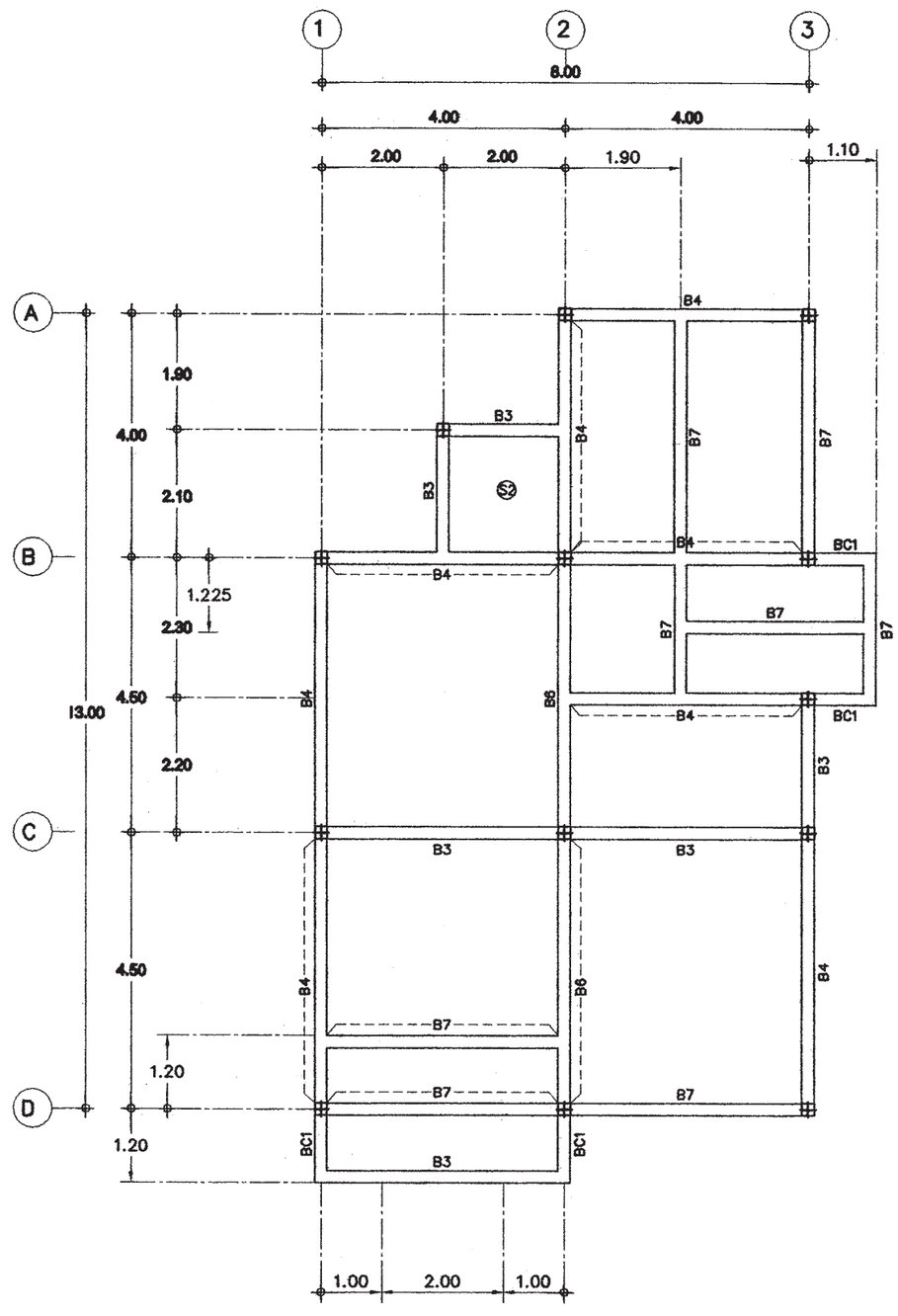

แปลนคาน – พื้น ชั้นหลังคา

มาตราส่วน 1:100

สำนักการ โยธา
กรุงเทพมหานคร

โครงการ

แบบบ้านยิ้มเพื่อประชาชน ระยะที่ 3

ตามนโยบาย

ม.ร.ว. สุขุมพันธุ์ บริพัตร
ผู้ว่าราชการกรุงเทพมหานคร

นายจุมพล สำเภาพล
รองผู้ว่าราชการกรุงเทพมหานคร

นางนินนาท ชลิตานนท์
ปลัดกรุงเทพมหานคร

ผู้อำนวยการสำนักการโยธา	
รองผู้อำนวยการสำนักการโยธา	
นายทวีศักดิ์ เลิศประพันธ์	
ผู้อำนวยการสำนักงานออกแบบ	
นายวรินทร์ บรรพต	
หัวหน้ากลุ่มงานสถาปัตยกรรม	
นายสินธุชัย บุญปักษ์	
หัวหน้ากลุ่มงานวิศวกรรมอาคาร	
นายอิธะ เมฆะกูล	
สถาปนิก	
นายอนุศักดิ์ แสงสังข์สิทธิ์ ส.สถ.2495	
วิศวกรโครงสร้าง	
นายชูเวช เสนปาน ภส.43016	
วิศวกรไฟฟ้า	
นายจรูญ มาสุธใจ ภฟก.2457	
วิศวกรสุขาภิบาล	
นายนนิลวี อารยะศิริ ภส.341	
วิศวกรเครื่องกล	
นายช่างเขียนแบบ	
นางสาวช่อผกา ฮักพันธ์	

แบบ บ้านพักอาศัย 2 ชั้น
แบบที่ 075
ชื่อบ้าน ศรนารายณ์

เจ้าของ

สถานที่

แบบแสดง
แปลนคาน – พื้น ชั้น 2
แปลนคาน – พื้น ชั้นหลังคา

วันที่ :	เลขที่	รวม
30 พฤษภาคม 2557	S-03	7

แผ่นที่	รวมแผ่น
24	35

FILE :

รายการแก้ไขแบบ

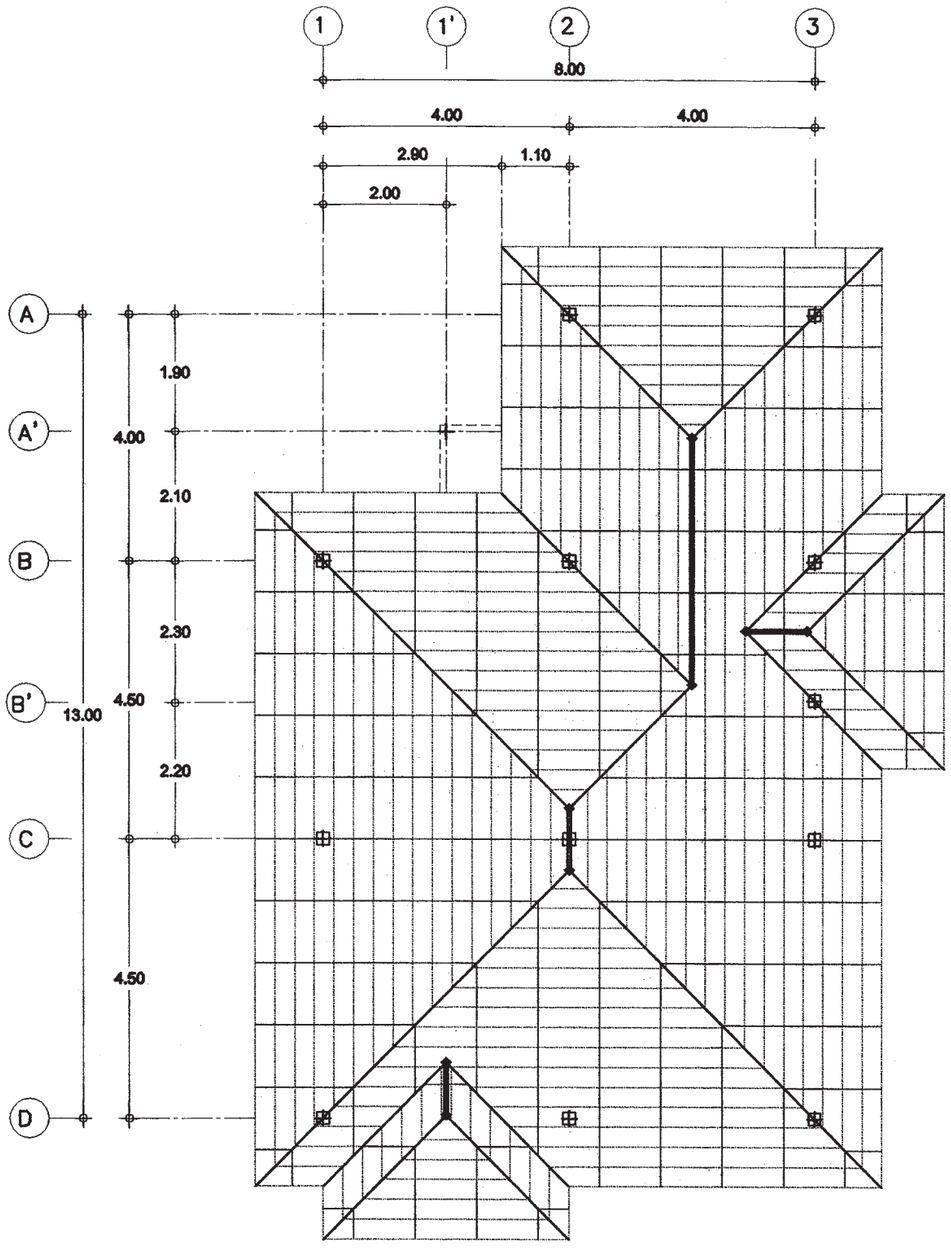

◆ ตั้งเหล็ก = ⌀ -100x100x3.2mm.

ตงไม้ = 2[-125x50x20x2.3mm.

คานเหล็กยึดเกาะ = 2[-150x50x20x3.2mm.

จันทัน = 1[-125x50x20x2.3mm.@1.00m.

แป = ⌀ - 1" x 1" x 1.8mm.@0.32m.

แปลนโครงเหล็กหลังคา

มาตราส่วน 1:75

สำนักการโยธา
กรุงเทพมหานคร

โครงการ

แบบบ้านยิ้มเพื่อประชาชน ระยะที่ 3

ตามนโยบาย

ม.ร.ว. สุขุมพันธุ์ บริพัตร
ผู้ว่าราชการกรุงเทพมหานคร

นายจุมพล สำเภาพล
รองผู้ว่าราชการกรุงเทพมหานคร

นางนินนาท ชลิตานนท์
ปลัดกรุงเทพมหานคร

ผู้อำนวยการสำนักการโยธา

รองผู้อำนวยการสำนักการโยธา
นายทวีศักดิ์ เลิศประพันธ์

ผู้อำนวยการสำนักงานออกแบบ
นายวัชรินทร์ บรรหต

หัวหน้ากลุ่มงานสถาปัตยกรรม
นายสินธุชัย บุญปักษ์

หัวหน้ากลุ่มงานวิศวกรรมอาคาร
นายธริยะ เมฆะกุล

สถาปนิก
นายอนุศักดิ์ แสงสังข์สิทธิ์ ส.สถ.2495

วิศวกรโครงสร้าง
นายชูวช เสนปาน ภย.43016

วิศวกรไฟฟ้า
นายจรูญ มาสุรใจ ภฟ.12457

วิศวกรสุขาภิบาล
นายณัฐวี อารยะศิริ ภส.341

วิศวกรเครื่องกล

นายช่างเขียนแบบ
นางสาวช่อผกา ยักพันธ์

แบบ บ้านพักอาศัย 2 ชั้น
แบบที่ 075
ชื่อบ้าน ศรนารายณ์

เจ้าของ

สถานที่

แบบแสดง
แปลนโครงสร้างหลังคา

วันที่ :	เลขที่	รวม
30 พฤษภาคม 2557	S-04	7

แผ่นที่	รวมแผ่น
25	35

FILE :

รายการแก้ไขแบบ

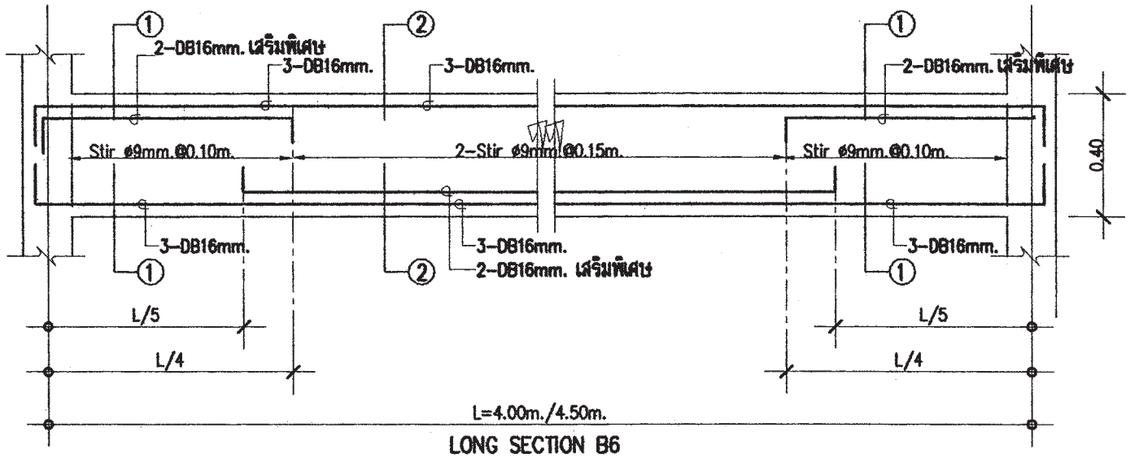

LONG SECTION B6

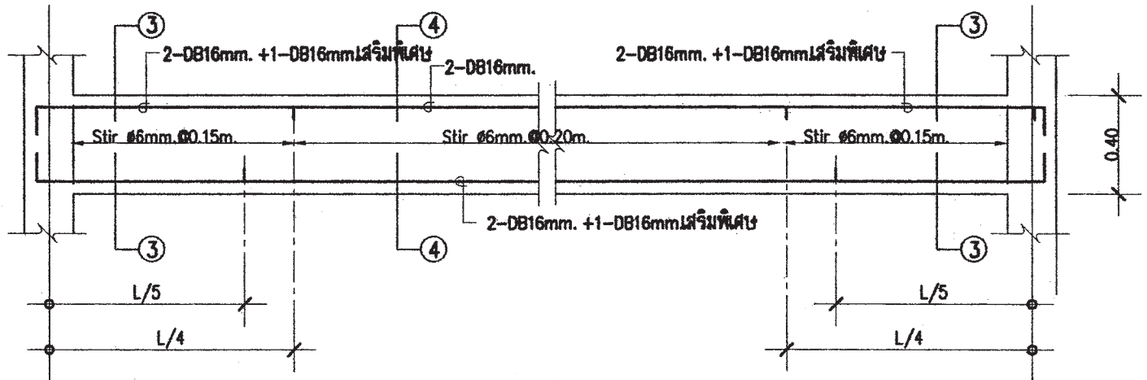

LONG SECTION B7

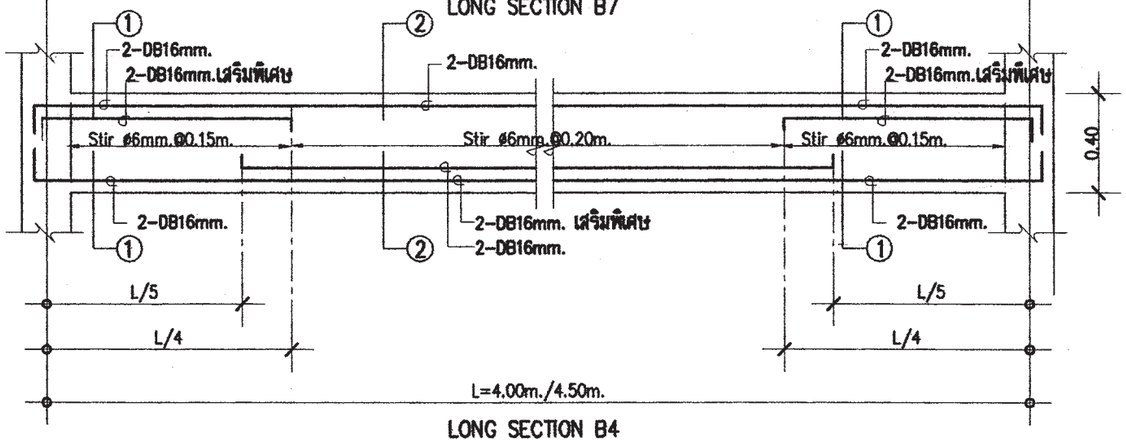

LONG SECTION B4

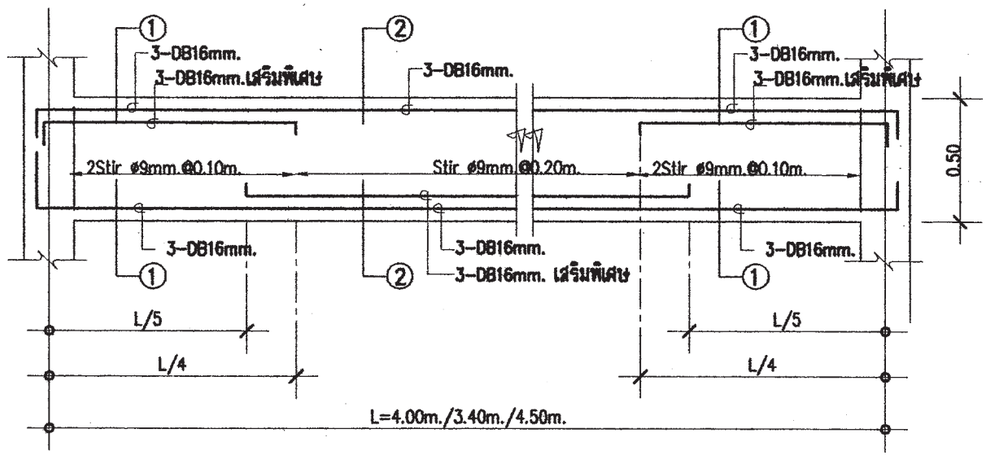

LONG SECTION B5

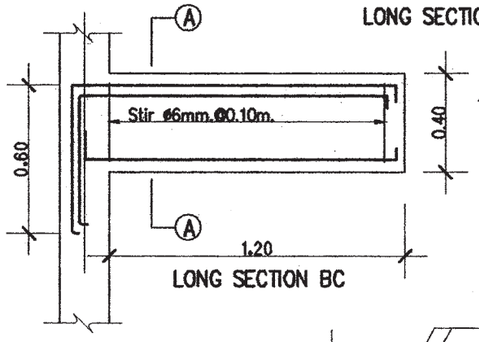

LONG SECTION BC

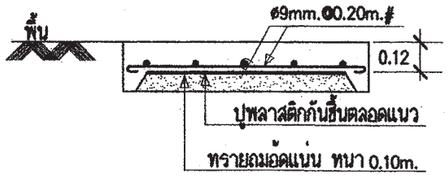

DETAIL S0

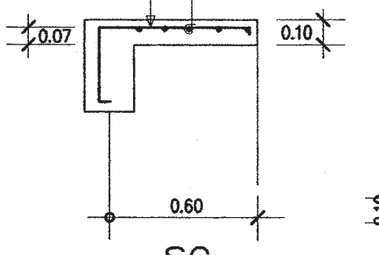

SC

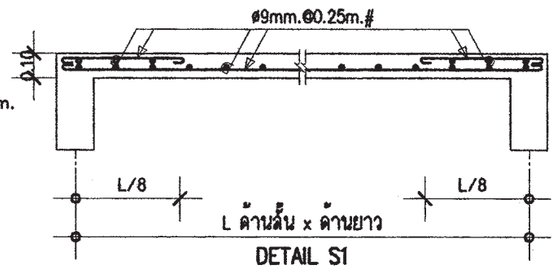

DETAIL S1

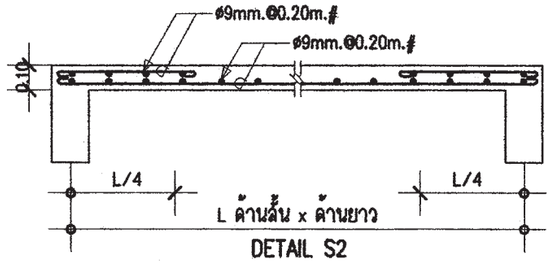

DETAIL S2

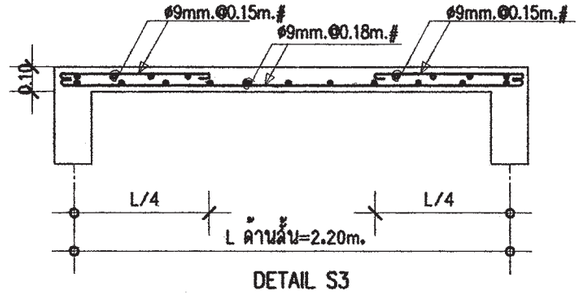

DETAIL S3

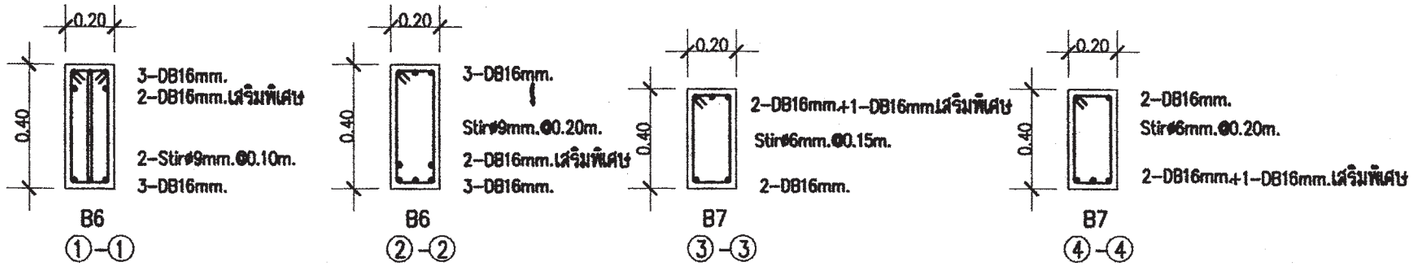

สำนักการ โยธา
กรุงเทพมหานคร

โครงการ

แบบบ้านยิ้มเพื่อประชาชน ระยะที่ 3

ตามนโยบาย

ม.ร.ว. สุขุมพันธุ์ บริพัตร
ผู้ว่าราชการกรุงเทพมหานคร

นายจุมพล สำเภาพล
รองผู้ว่าราชการกรุงเทพมหานคร

นางนินนาท ชลิตานนท์
ปลัดกรุงเทพมหานคร

ผู้อำนวยการสำนักการโยธา	
รองผู้อำนวยการสำนักการโยธา	
นายทวีศักดิ์ เลิศประพันธ์	
ผู้อำนวยการสำนักงานออกแบบ	
นายวัชรินทร์ บรรพต	
หัวหน้ากลุ่มงานสถาปัตยกรรม	
นายสินธุชัย บุญปักษ์	
หัวหน้ากลุ่มงานวิศวกรรมอาคาร	
นายอธิยะ เมฆะกุล	
สถาปนิก	
นายอนุศักดิ์ แสงสังข์สิทธิ์ ส.สถ.2495	
วิศวกรโครงสร้าง	
นายชูวช เสนปาน ภส.43016	
วิศวกรไฟฟ้า	
นายรวญ มาสุขใจ ภฟก.2457	
วิศวกรสุขาภิบาล	
นายนนัสวี อารยะสิริ ภส.341	
วิศวกรเครื่องกล	
นายช่างเขียนแบบ	
นางสาวชัยภา ยักทันธ์	

แบบ บ้านพักอาศัย 2 ชั้น

แบบที่ 075

ชื่อบ้าน ศรนารายณ์

เจ้าของ

สถานที่

แบบแสดง

แบบขยายโครงสร้าง 1

วันที่ :	เลขที่	รวม
30 พฤษภาคม 2557	S-05	7

แผ่นที่	จากแผ่น
26	35

FILE :

รายการแก้ไขแบบ

FLOOR \ COLUMN	C1	C2
พื้นชั้น 2 - หลังคา	↑	0.20 × 0.20, 4-DB12mm. Stirø6mm.@0.15m.
พื้นชั้นล่าง - พื้นชั้น 2	0.20 × 0.20, 4-DB12mm. Stirø6mm.@0.15m.	0.20 × 0.20, 6-DB12mm. 2-Stirø6mm.@0.15m.
คอม่อ - พื้นชั้นล่าง	0.20 × 0.20, 6-DB12mm. 2-Stirø6mm.@0.15m.	0.25 × 0.25, 8-DB12mm. 2-Stirø6mm.@0.15m.

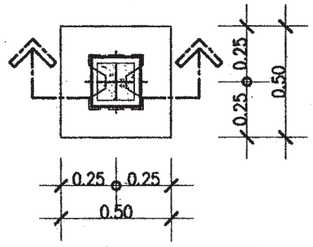

แบบขยาย F1
มาตราส่วน 1 : 25

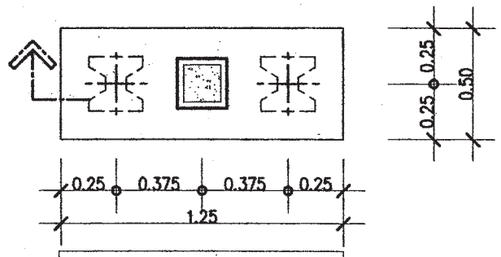

แบบขยาย F2
มาตราส่วน 1 : 25

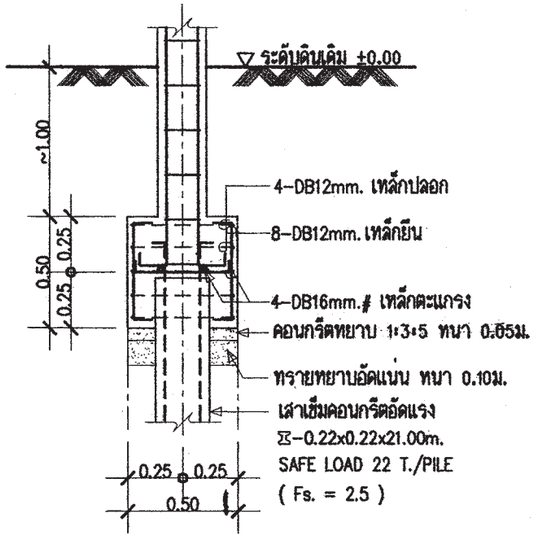

รูปตัด F1
มาตราส่วน 1 : 25

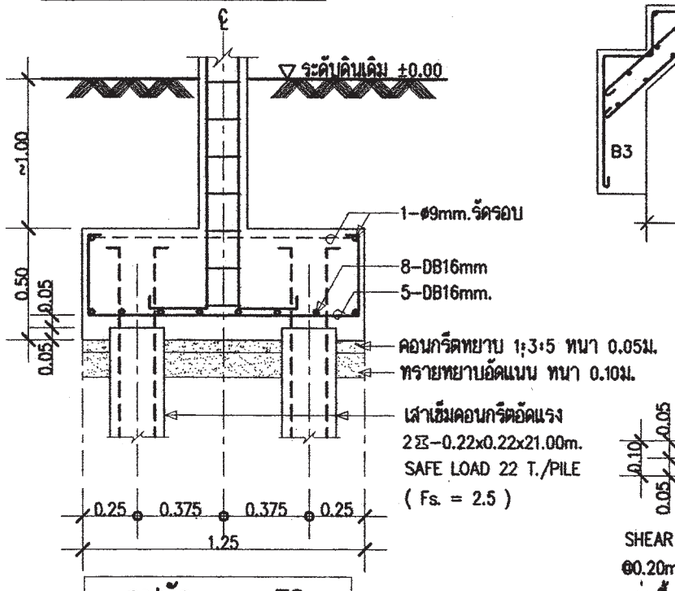

รูปตัด F2
มาตราส่วน 1 : 25

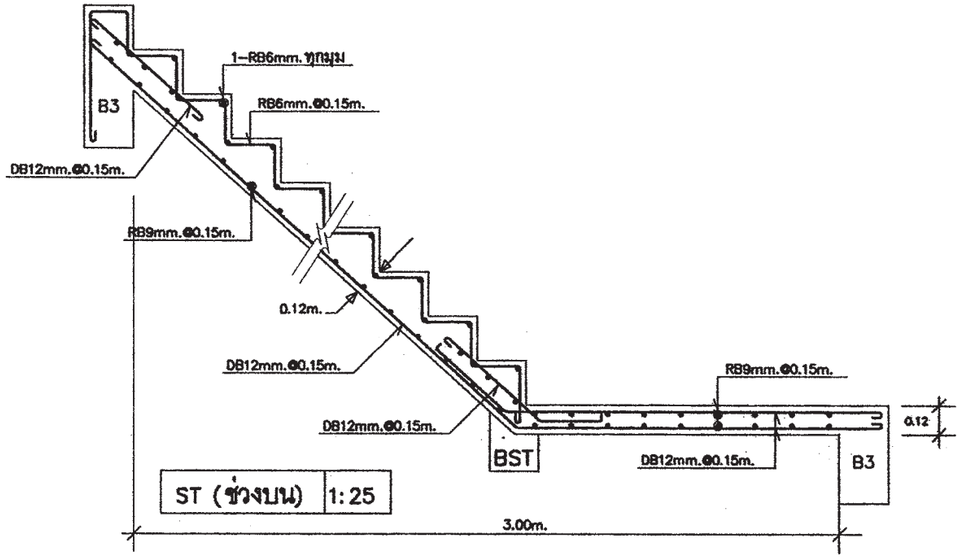

ST (ช่วงบน) 1:25

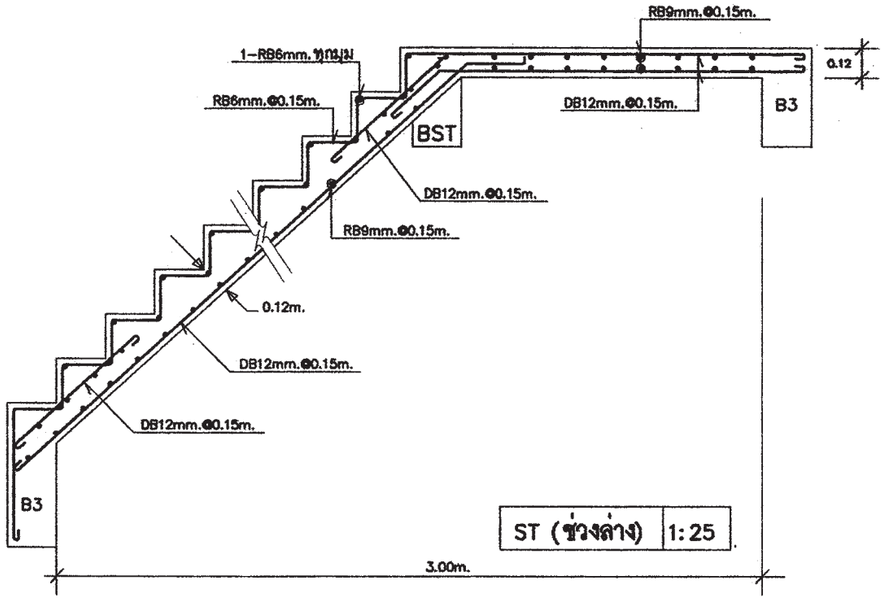

ST (ช่วงล่าง) 1:25

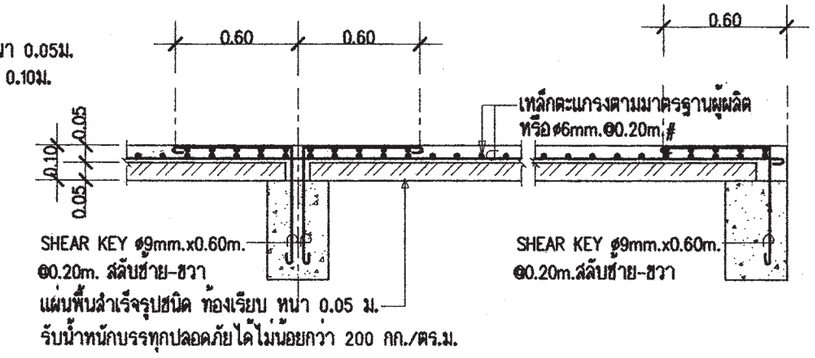

DETAIL PS

สำนักการโยธา
กรุงเทพมหานคร

โครงการ
แบบบ้านยิ้มเพื่อประชาชน ระยะที่ 3

ตามนโยบาย
ม.ร.ว. สุขุมพันธุ์ บริพัตร
ผู้ว่าราชการกรุงเทพมหานคร
นายจุมพล สำเภาพล
รองผู้ว่าราชการกรุงเทพมหานคร
นางนินนาท ชลิตานนท์
ปลัดกรุงเทพมหานคร

ผู้อำนวยการสำนักการโยธา
รองผู้อำนวยการสำนักการโยธา
นายทวีศักดิ์ เลิศประพันธ์
ผู้อำนวยการสำนักงานออกแบบ
นายวัชรินทร์ บรรทด
หัวหน้ากลุ่มงานสถาปัตยกรรม
นายสินธุชัย บุญปักษ์
หัวหน้ากลุ่มงานวิศวกรรมอาคาร
นายอธิยะ เมฆะกูล

สถาปนิก
นายอนุศักดิ์ แสงสังข์สิทธิ์ ส.ผ.2495
วิศวกรโครงสร้าง
นายชูเวช เสนปาน ภส.43016
วิศวกรไฟฟ้า
นายจรูญ มาสุขใจ ภฟ.12457
วิศวกรสุขาภิบาล
นายมนัสวี อาระยะศิริ ภส.341
วิศวกรเครื่องกล
นายช่างเขียนแบบ
นางสาวจ่อผกา ยักพันธ์

แบบ บ้านพักอาศัย 2 ชั้น
แบบที่ 075
ชื่อบ้าน ศรนารายณ์
เจ้าของ
สถานที่

แบบแสดง
แบบขยายโครงสร้าง 2

วันที่ :	เลขที่	รวม
30 พฤษภาคม 2557	S-06	7

แผ่นที่	จากแผ่น
27	35

FILE :
รายการแก้ไขแบบ

หมายเหตุ

กรณีใช้ฐานราก เสาเข็มเจาะแทนฐานรากเสาเข็มตอก

ให้ใช้เทียบดังนี้ F1=F1A , F2=F2A , F3=F3A

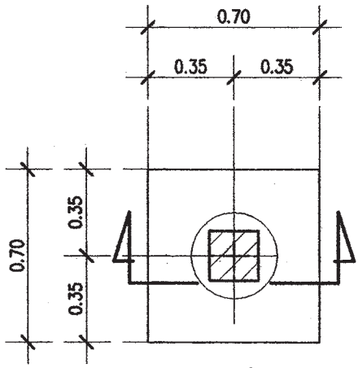

แบบขยายแปลน F1A

มาตรส่วน 1:25

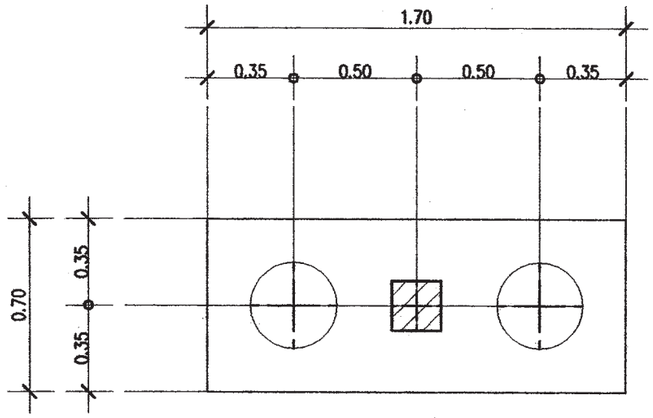

แบบขยายแปลน F2A

มาตรส่วน 1:25

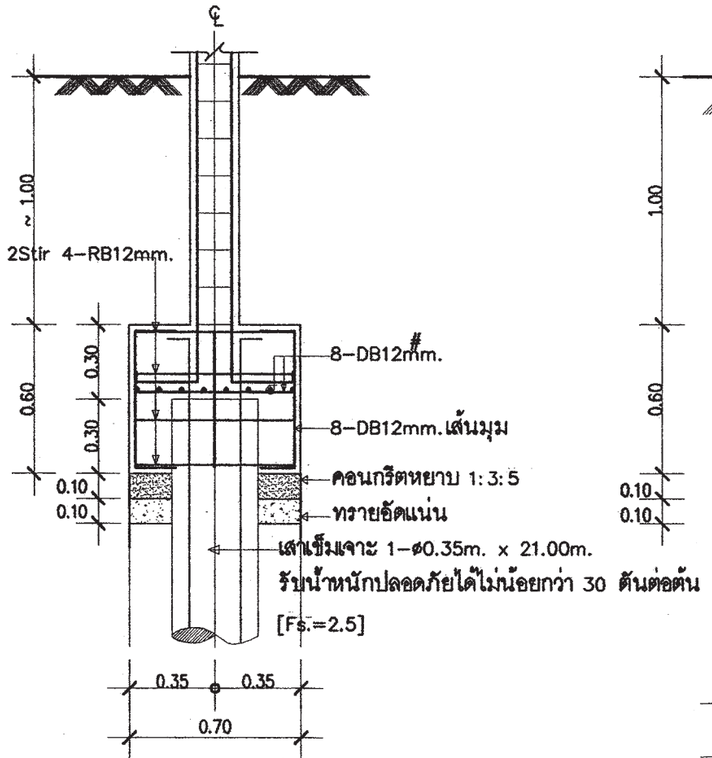

แบบขยายรูปตัด F1A

มาตรส่วน 1:25

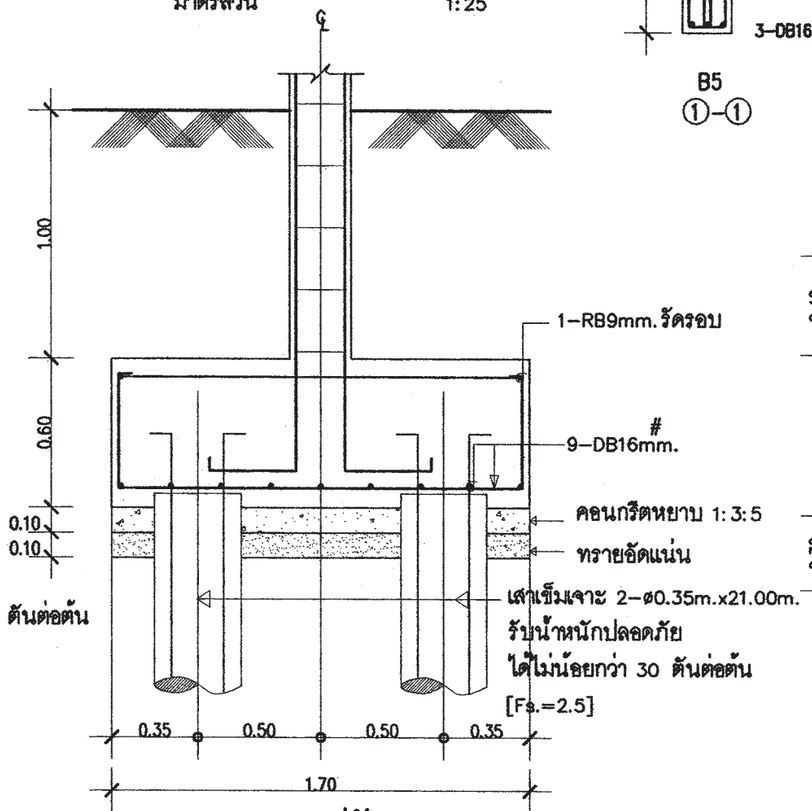

แบบขยายรูปตัด F2A

มาตรส่วน 1:25

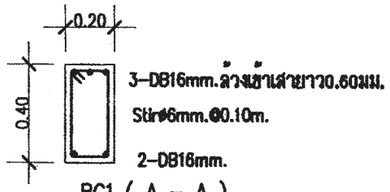

BC1 (A – A)

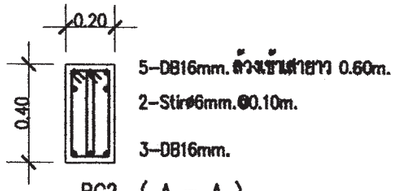

BC2 (A – A)

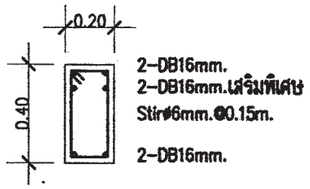

B4
①-①

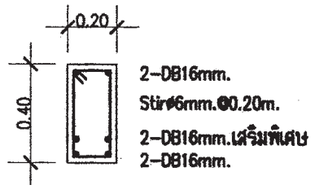

B4
②-②

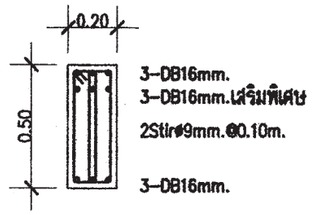

B5
①-①

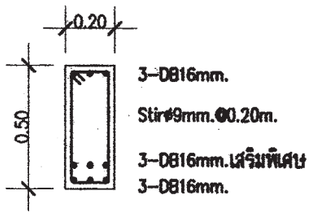

B5
②-②

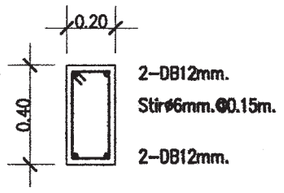

B2

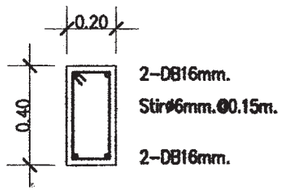

B3

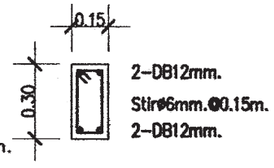

B1

สำนักการโยธา
กรุงเทพมหานคร

โครงการ

แบบบ้านยิ้มเพื่อประชาชน ระยะที่ 3

ตามนโยบาย

ม.ร.ว. สุขุมพันธุ์ บริพัตร
ผู้ว่าราชการกรุงเทพมหานคร

นายจุมพล สำเภาพล
รองผู้ว่าราชการกรุงเทพมหานคร

นางนินนาท ชลิตานนท์
ปลัดกรุงเทพมหานคร

ผู้อำนวยการสำนักการโยธา	
รองผู้อำนวยการสำนักการโยธา	
นายทวีศักดิ์ เลิศประพันธ์	
ผู้อำนวยการสำนักงานออกแบบ	
นายวัชรินทร์ บรรพต	
หัวหน้ากลุ่มงานสถาปัตยกรรม	
นายสินธุชัย บุญปักษ์	
หัวหน้ากลุ่มงานวิศวกรรมอาคาร	
นายอิยะ แมะอลุล	
สถาปนิก	
นายอนุศักดิ์ แสงสังข์สิทธิ์ ส.ผ.2495	
วิศวกรโครงสร้าง	
นายสุวรรณ เสนาปาน ภย.43016	
วิศวกรไฟฟ้า	
นายจรูญ มาสุธโร ภฟ.2457	
วิศวกรสุขาภิบาล	
นายณรัตวิ อาจอะศิริ ภส.341	
วิศวกรเครื่องกล	
นายช่างเขียนแบบ	
นางสาวช่อผกา ยักษ์สันธ์	

แบบ บ้านพักอาศัย 2 ชั้น

แบบที่ 075

ชื่อบ้าน ศรนารายณ์

เจ้าของ

สถานที่

แบบแสดง

แบบขยายโครงสร้าง 3

วันที่ :	แผ่นที่	รวม
30 พฤษภาคม 2557	S-07	7

แผ่นที่	รวมแผ่น
28	35

FILE :

รายการแก้ไขแบบ

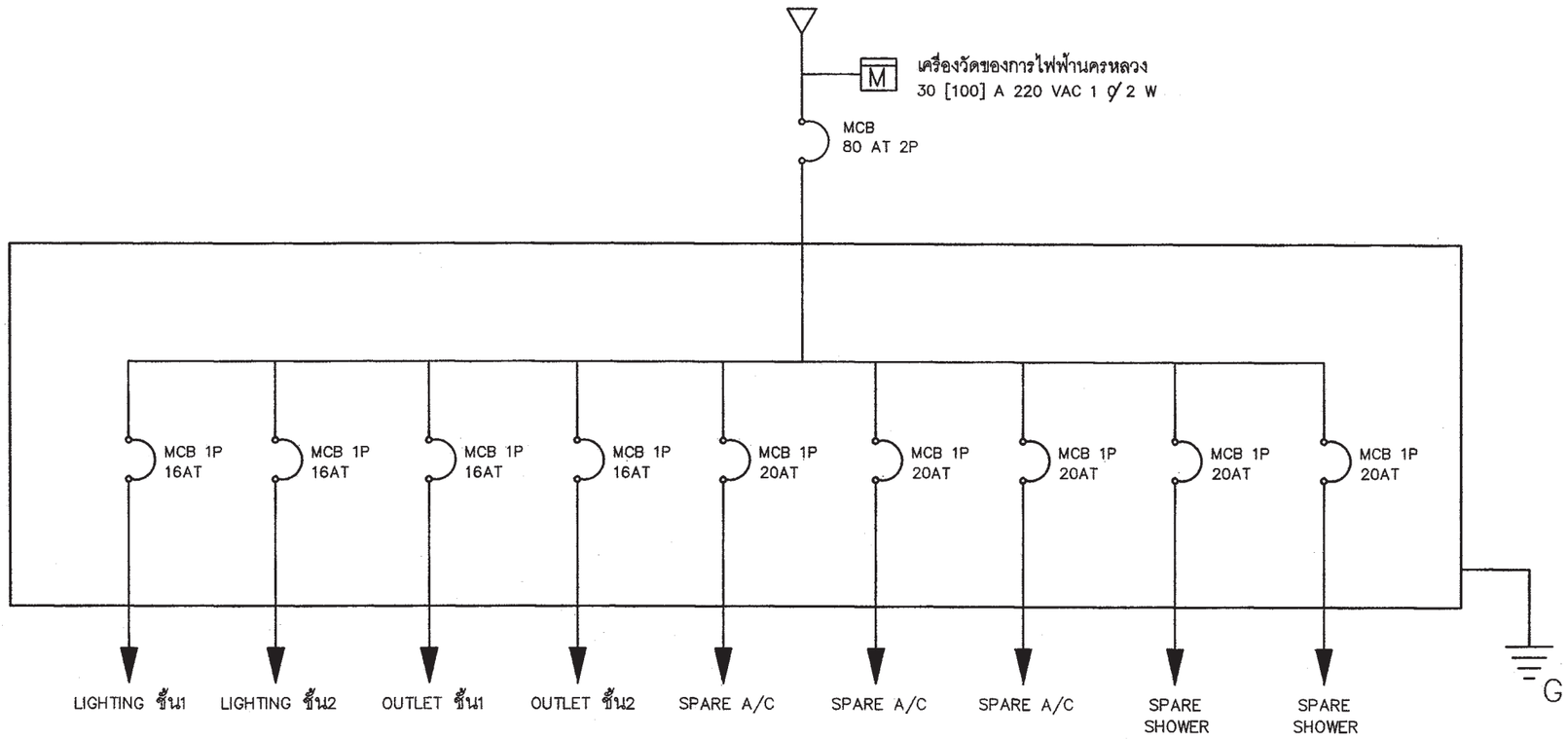

SINGLE LINE DIAGRAM

สัญลักษณ์ระบบไฟฟ้า

○	โคม DOWNLIGHT 1x11 W
◎	โคมกลมหลอด ฟลูออเรสเซนต์ 1x32 W พร้อมฝาครอบสีใส
▭	ดวงโคมหลอด ฟลูออเรสเซนต์ 1x18 W พร้อมฝาครอบสีใส
S	สวิตช์ไฟฟ้าแบบธรรมดา
S_3	สวิตช์ไฟฟ้าแบบ 3ทาง
⊖	เต้ารับไฟฟ้าแบบมีสายดิน
TV	เต้ารับทีวี
	เต้ารับโทรศัพท์
Ⓙ	กล่องต่อสายไฟ
▰	แผงจ่ายไฟ
MCB	MINIATURE CIRCUIT BREAKER

รายการระบบงานไฟฟ้า

- แผงจ่ายไฟเป็นกล่องเหล็ก
- สายไฟตามมาตรฐานอุตสาหกรรม
- เต้ารับไฟฟ้าแบบมีสายดิน
- สวิตช์ไฟฟ้าแบบธรรมดา และ สามทาง
- สายเมนวงจรย่อยขนาด 4 มม^2
- สายไฟเข้าเต้ารับขนาด 2.5 มม^2
- สายไฟเข้าดวงโคมขนาด 1 มม^2
- การเดินสายร้อยในท่อร้อยสายฝังในผนังส่วนการเดินสายในฝ้าเพดานให้เดินร้อยท่อร้อยยึดติดกับเสาหรือคาน
- สายไฟเข้าเครื่องทำน้ำอุ่น 3500 W ขนาด 4 มม^2
- สาย COAXIAL เข้าเต้ารับทีวีใช้ RG6
- สายโทรศัพท์เข้าเต้ารับโทรศัพท์ ขนาด 0.65 มม
- การต่อลงดินต้องเป็นไปตามกฎของการไฟฟ้านครหลวง
- ทิ้งสายข้างหนึ่งไว้ในกล่องต่อสายในห้องนอน หรือ ห้องน้ำ อีกข้างหนึ่งต่อเข้ากับ CIRCUIT BREAKER ในแผงจ่ายไฟ

สำนักการ โยธา
กรุงเทพมหานคร

โครงการ
แบบบ้านยิ้มเพื่อประชาชน ระยะที่ 3

ตามนโยบาย
ม.ร.ว. สุขุมพันธุ์ บริพัตร
ผู้ว่าราชการกรุงเทพมหานคร
นายจุมพล สำเภาพล
รองผู้ว่าราชการกรุงเทพมหานคร
นางนินนาท ชลิตานนท์
ปลัดกรุงเทพมหานคร

ผู้อำนวยการสำนักการโยธา
รองผู้อำนวยการสำนักการโยธา
นายทรีศักดิ์ เลิศประพันธ์
ผู้อำนวยการสำนักงานออกแบบ
นายวัชรินทร์ บรรพต
หัวหน้ากลุ่มงานสถาปัตยกรรม
นายสินธุชัย บุญปักษ์
หัวหน้ากลุ่มงานวิศวกรรมอาคาร
นายธริยะ เผ่ะกูล

สถาปนิก
นายอนุศักดิ์ แสงสังข์สิทธิ์ ส.สถ.2495
วิศวกรโครงสร้าง
นายชูวช เสนปาน ภย.43016
วิศวกรไฟฟ้า
นายจรูญ มาสุรใจ ภฟก.2457
วิศวกรสุขาภิบาล
นายมนัสวี อารยะศิริ ภส.341
วิศวกรเครื่องกล
นายช่างเขียนแบบ
นายสมชาย กันนะสมบัติ

แบบ บ้านพักอาศัย 2 ชั้น
แบบที่ 075
ชื่อบ้าน ศรนารายณ์
เจ้าของ
สถานที่

แบบแสดง
สัญลักษณ์ระบบไฟฟ้า
รายการระบบไฟฟ้า

วันที่ :	เลขที่	รวม
30 พฤษภาคม 2557	E-01	2

แผ่นที่	รวมแผ่น
29	35

FILE :
รายการแก้ไขแบบ

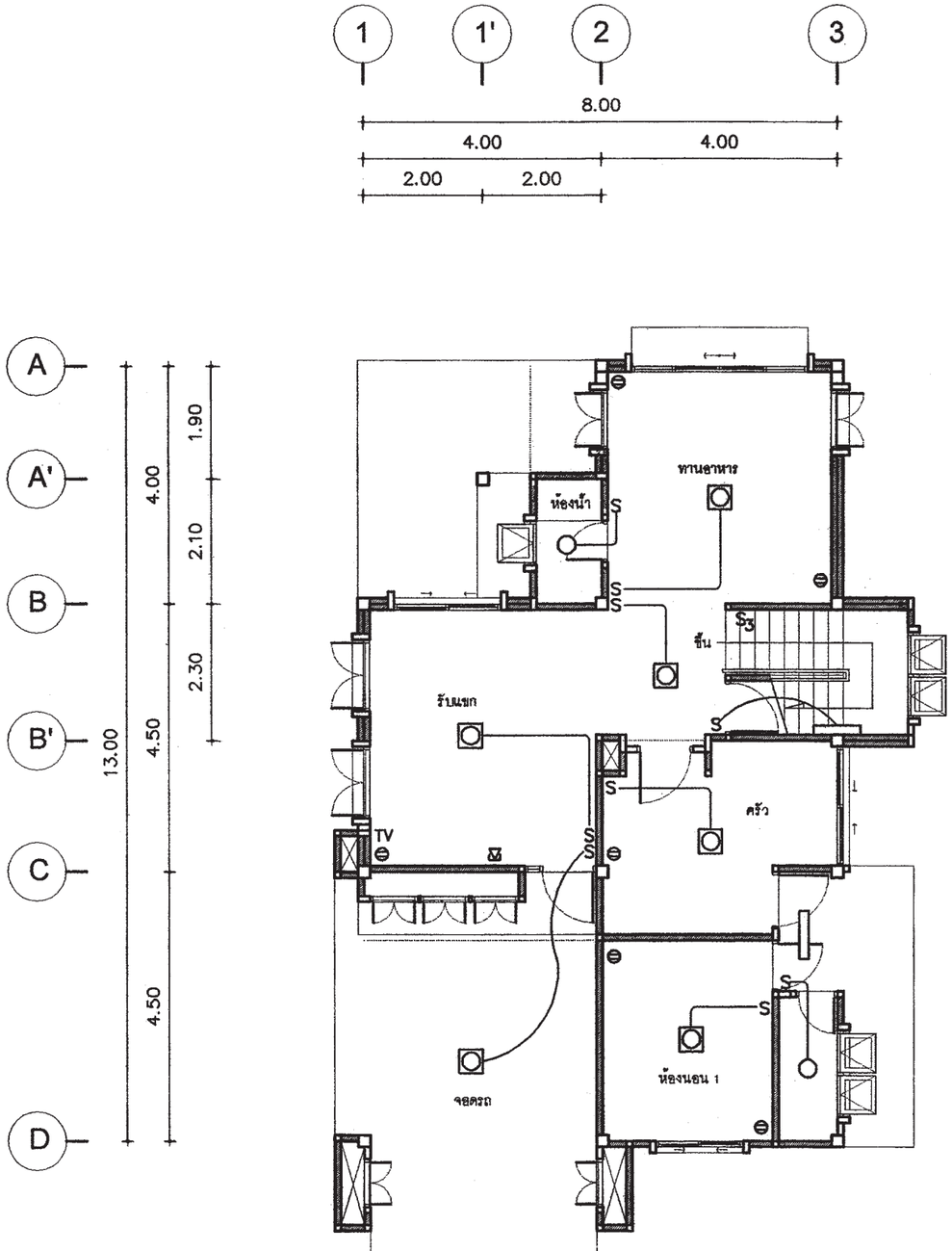

แปลนระบบไฟฟ้าแสงสว่าง– เต้ารับไฟฟ้า– โทรศัพท์– โทรทัศน์ ชั้นล่าง

มาตราส่วน 1 : 100

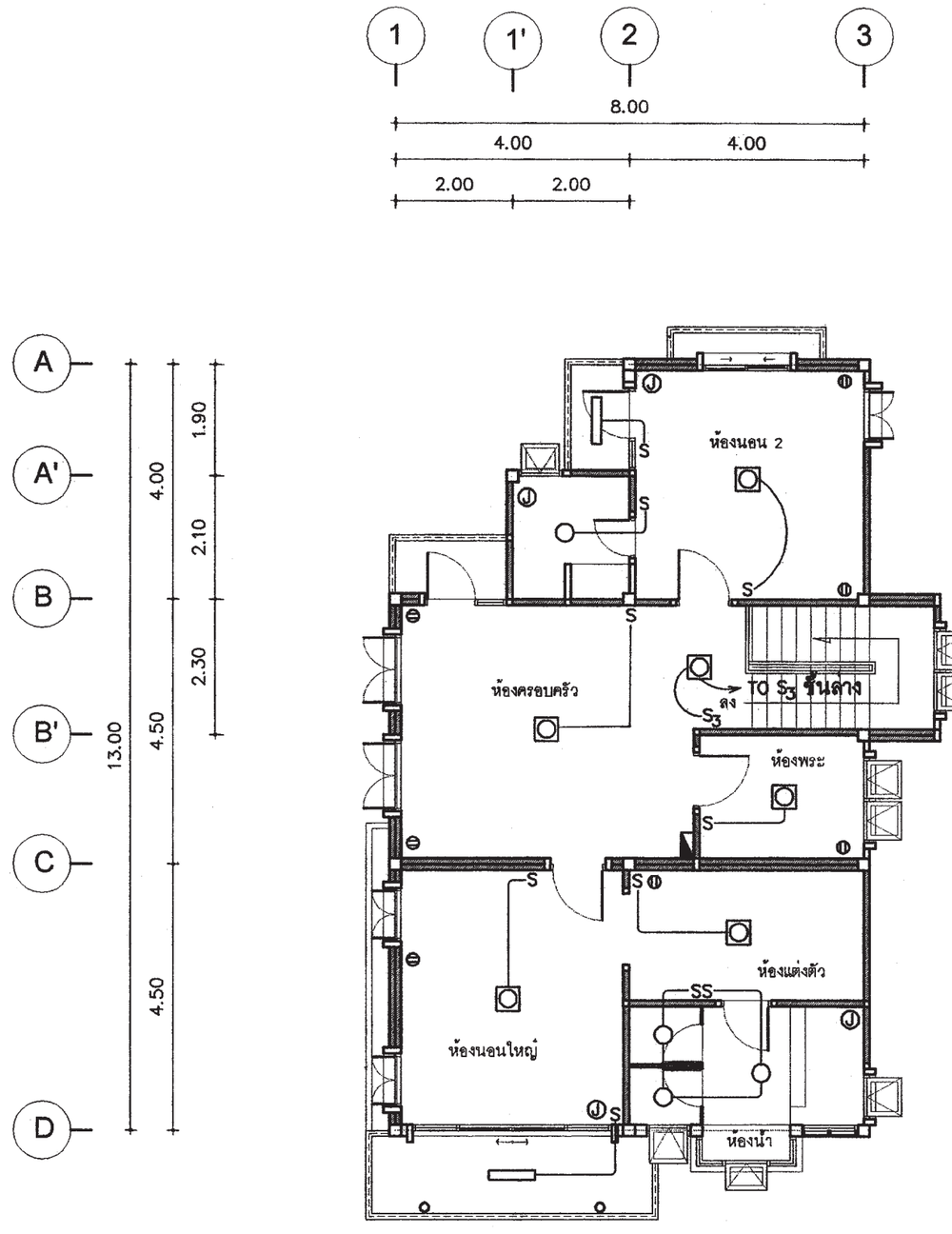

แปลนระบบไฟฟ้าแสงสว่าง– เต้ารับไฟฟ้า ชั้นบน

มาตราส่วน 1 : 100

สำนักการ โยธา
กรุงเทพมหานคร

โครงการ

แบบบ้านยิ้มเพื่อประชาชน ระยะที่ 3

ตามนโยบาย

ม.ร.ว. สุขุมพันธุ์ บริพัตร
ผู้ว่าราชการกรุงเทพมหานคร

นายจุมพล สำเภาพล
รองผู้ว่าราชการกรุงเทพมหานคร

นางนินนาท ชลิตานนท์
ปลัดกรุงเทพมหานคร

ผู้อำนวยการสำนักการโยธา

รองผู้อำนวยการสำนักการโยธา
นายทวีศักดิ์ เลิศประพันธ์

ผู้อำนวยการสำนักงานออกแบบ
นายวิรินทร์ บรรหต

หัวหน้ากลุ่มงานสถาปัตยกรรม
นายสินธุชัย บุญปักษ์

หัวหน้ากลุ่มงานวิศวกรรมอาคาร
นายอริยะ เมะระถูด

สถาปนิก
นายอนุศักดิ์ แสงสังข์สิทธิ์ ส.สถ.2495

วิศวกรโครงสร้าง
นายชูเวช เสนบ่าน ภอ.43016

วิศวกรไฟฟ้า
นายจรูญ มาสุขใจ ภฟก.2457

วิศวกรสุขาภิบาล
นายนัสวี อารยะศิริ ภส.341

วิศวกรเครื่องกล

นายช่างเขียนแบบ
นายสมชาย กันนะสมบัติ

แบบ บ้านพักอาศัย 2 ชั้น
แบบที่ 075
ชื่อบ้าน ศรนารายณ์
เจ้าของ
สถานที่

แบบแสดง
แปลนระบบไฟฟ้าแสงสว่าง เต้ารับไฟฟ้า โทรศัพท์, โทรทัศน์ ชั้นล่างและชั้นบน

วันที่ :	เลขที่	รวม
30 พฤษภาคม 2557	E-02	2

แผ่นที่	รวมแผ่น
30	35

FILE :

รายการแก้ไขแบบ

ตารางที่ 1 แสดงการเลือกใช้ขนาดเครื่องสูบน้ำแบบอัตโนมัติสำหรับโครงการบ้านยิ้ม

ขนาดเครื่องสูบน้ำ (วัตต์)	จำนวนห้องน้ำของบ้าน	จำนวนชั้นของบ้าน
100	1 – 3	1 – 2
150	4	1 – 2
200	5	2 – 3
250	6	2 – 3
300	7	2 – 3

ตารางที่ 2 แสดงการเลือกใช้ขนาดถังเก็บน้ำแบบตั้งพื้นสำหรับโครงการบ้านยิ้ม

ชื่อ	จำนวนห้องนอนของบ้าน	ความจุ (ลบ.ม)
ถังเก็บน้ำ 1 (WT1)	1 – 2	1
ถังเก็บน้ำ 2 (WT2)	3 – 4	2
ถังเก็บน้ำ 3 (WT3)	5 – 6	3

ถังเก็บน้ำที่ใช้ ทำจากวัสดุไฟเบอร์กลาสเสริมแรงผลิตตามมาตรฐาน มอก 435 – 2548

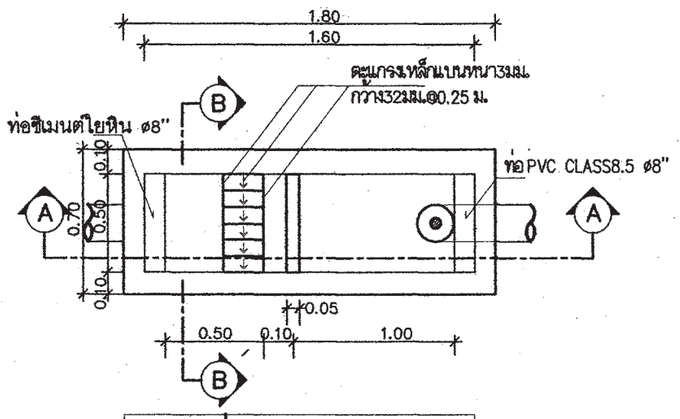

แปลนบ่อดักขยะและดักไขมัน

มาตราส่วน AS SHOWN

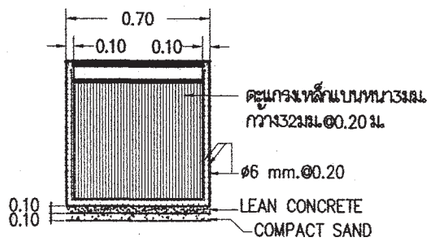

รูปตัด B–B

มาตราส่วน AS SHOWN

หมายถึง : บ่อตรวจคุณภาพน้ำ (ก่อนระบายลงสู่ท่อสาธารณะ)

: บ่อดักขยะและบ่อตรวจคุณภาพน้ำ (ก่อนระบายลงสู่ท่อสาธารณะ)

สัญลักษณ์ บ่อพัก : (ก่อนระบายลงสู่ท่อสาธารณะ)

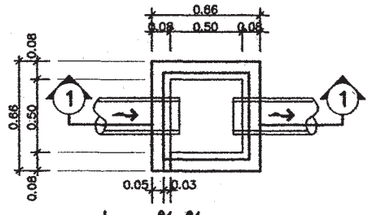

บ่อพักน้ำทิ้ง

มาตราส่วน AS SHOWN

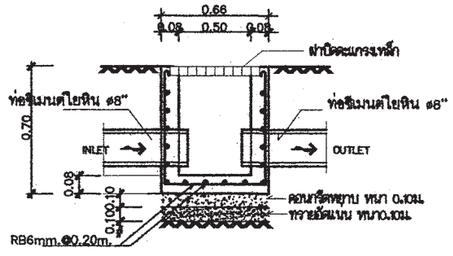

รูปตัด 1 – 1

มาตราส่วน AS SHOWN

ตารางที่ 3 แสดงการเลือกใช้ขนาดถังบำบัดน้ำเสียแบบฝังใต้ดินสำหรับโครงการบ้านยิ้ม

ชื่อ	จำนวนห้องนอนของบ้าน	ปริมาณการบำบัด(ลบ.ม/วัน)
ถังบำบัดน้ำเสีย 1 (WWTP 1)	1 – 2	1
ถังบำบัดน้ำเสีย 2 (WWTP 2)	3 – 4	2
ถังบำบัดน้ำเสีย 3 (WWTP 3)	5 – 6	3

ถังบำบัดน้ำเสียเป็นระบบเกรอะ – กรองไร้อากาศ ตัวถังทำจากวัสดุไฟเบอร์กลาสเสริมแรง สามารถรองรับปริมาณน้ำเสียได้ไม่น้อยกว่าตามที่กำหนดในตารางที่ 3 ที่ค่า BOD เข้าระบบไม่น้อยกว่า 250มิลลิกรัมต่อลิตร และค่า BOD ของน้ำที่ผ่านการบำบัดแล้วไม่เกิน 50มิลลิกรัมต่อลิตร

ตารางที่ 4 แสดงการเลือกใช้วัสดุท่อสำหรับโครงการบ้านยิ้ม

การใช้งาน	วัสดุ
ท่อประปา (CW)	ท่อ PVC Class 13.5 ผลิตตามมาตรฐาน มอก 17 – 2532 ต่อด้วยน้ำยาประสานผลิตภัณฑ์เดียวกับผู้ผลิตท่อ
ท่อระบายน้ำโสโครก น้ำทิ้ง น้ำฝนและท่ออากาศ (S,W,RL,V)	ท่อ PVC Class 13.5 ผลิตตามมาตรฐาน มอก 17 – 2532 ต่อด้วยน้ำยาประสานผลิตภัณฑ์เดียวกับผู้ผลิตท่อ

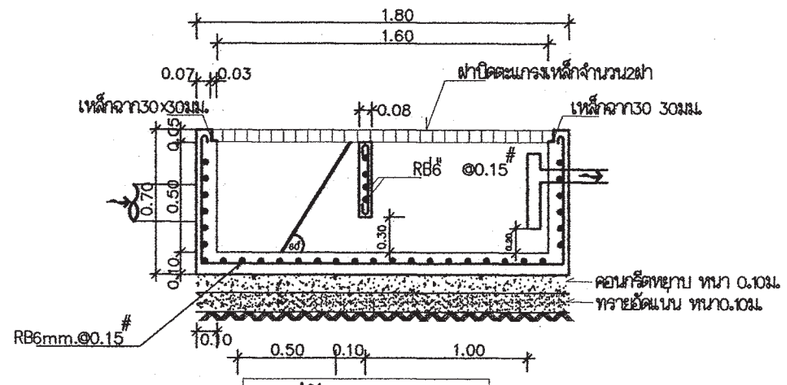

รูปตัด A–A

มาตราส่วน AS SHOWN

สำนักการ โยธา
กรุงเทพมหานคร

โครงการ

แบบบ้านยิ้มเพื่อประชาชน ระยะที่ 3

ตามนโยบาย

ม.ร.ว. สุขุมพันธุ์ บริพัตร
ผู้ว่าราชการกรุงเทพมหานคร

นายจุมพล สำเภาพล
รองผู้ว่าราชการกรุงเทพมหานคร

นางนินนาท ชลิตานนท์
ปลัดกรุงเทพมหานคร

ผู้อำนวยการสำนักการโยธา

รองผู้อำนวยการสำนักการโยธา
นายศรีศักดิ์ เลิศประพันธ์

ผู้อำนวยการสำนักงานออกแบบ
นายรัชชินทร์ บรรพต

หัวหน้ากลุ่มงานสถาปัตยกรรม
นายสินธุชัย บุญปักษ์

หัวหน้ากลุ่มงานวิศวกรรมอาคาร
นายอริยะ เมฆะกุล

สถาปนิก
นายอนุศักดิ์ แสงสังข์ศิริ ส.ผ.2495

วิศวกรโครงสร้าง
นายชูเวช เสนปาน ภย.43016

วิศวกรไฟฟ้า
นายจุญ มาสุรใจ ภฟ.2457

วิศวกรสุขาภิบาล
นายณัฐวี อาจอะสิริ ภส.341

วิศวกรเครื่องกล

นายช่างเขียนแบบ
นางปุณยนุช ประกอบกิจ

แบบ บ้านพักอาศัย 2 ชั้น

แบบที่ 075

ชื่อบ้าน ศรนารายณ์

เจ้าของ

สถานที่

แบบแสดง
รายการประกอบแบบสุขาภิบาล

วันที่ :	เลขที่	รวม
30 พฤษภาคม 2557	SN–01	5

แผ่นที่	รวมแผ่น
31	35

FILE :

รายการแก้ไขแบบ

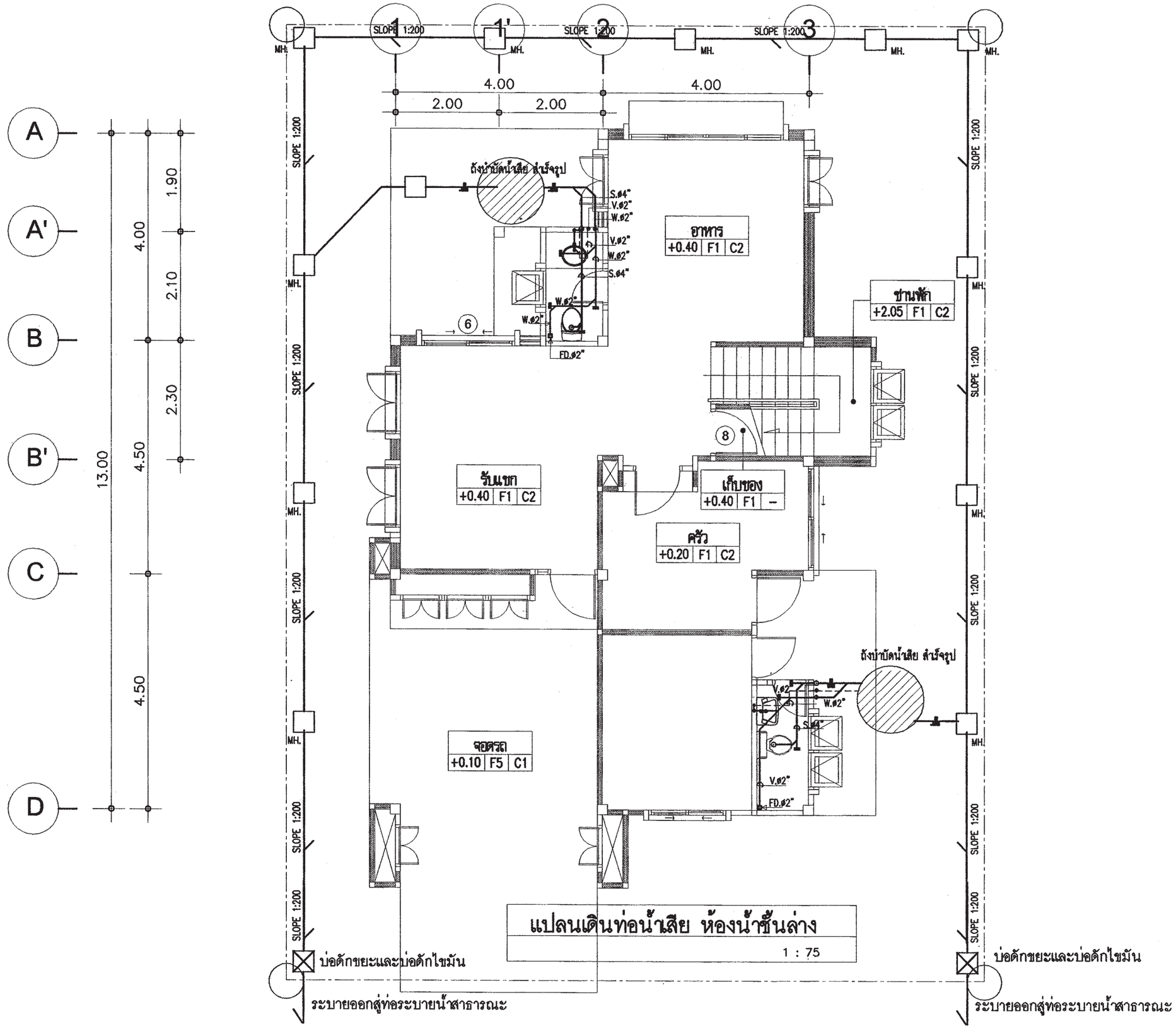

แปลนเดินท่อน้ำเสีย ห้องน้ำชั้นล่าง

1 : 75

สำนักการ โยธา
กรุงเทพมหานคร

โครงการ

แบบบ้านยิ้มเพื่อประชาชน ระยะที่ 3

ตามนโยบาย

ม.ร.ว. สุขุมพันธุ์ บริพัตร
ผู้ว่าราชการกรุงเทพมหานคร

นายจุมพล สำเภาพล
รองผู้ว่าราชการกรุงเทพมหานคร

นางนินนาท ชลิตานนท์
ปลัดกรุงเทพมหานคร

ผู้อำนวยการสำนักการโยธา	
รองผู้อำนวยการสำนักการโยธา	
นายทวีศักดิ์ เลิศประพันธ์	
ผู้อำนวยการสำนักงานออกแบบ	
นายวัชรินทร์ บรรทด	
หัวหน้ากลุ่มงานสถาปัตยกรรม	
นายสินธุชัย บุญปักษ์	
หัวหน้ากลุ่มงานวิศวกรรมอาคาร	
นายอธิชะ เมฆะกูล	
สถาปนิก	
นายอนุศักดิ์ แสงสังข์สิทธิ์ ส.สถ.2495	
วิศวกรโครงสร้าง	
นายชูวช เสนปาน ภย.43016	
วิศวกรไฟฟ้า	
นายจรูญ มาสุรใจ ภฟก.2457	
วิศวกรสุขาภิบาล	
นายนนีดวี อาระยะศิริ ภส.341	
วิศวกรเครื่องกล	
นายช่างเขียนแบบ	
นางปุณฑรีก ประกอบกิจ	

แบบ บ้านพักอาศัย 2 ชั้น

แบบที่ 075

ชื่อบ้าน ศรนารายณ์

เจ้าของ

สถานที่

แบบแสดง

แปลนระบบสุขาภิบาล ชั้นล่าง

วันที่ :	เลขที่	รวม
30 พฤษภาคม 2557	SN-02	5

แผ่นที่	รวมแผ่น
32	35

FILE :

รายการแก้ไขแบบ

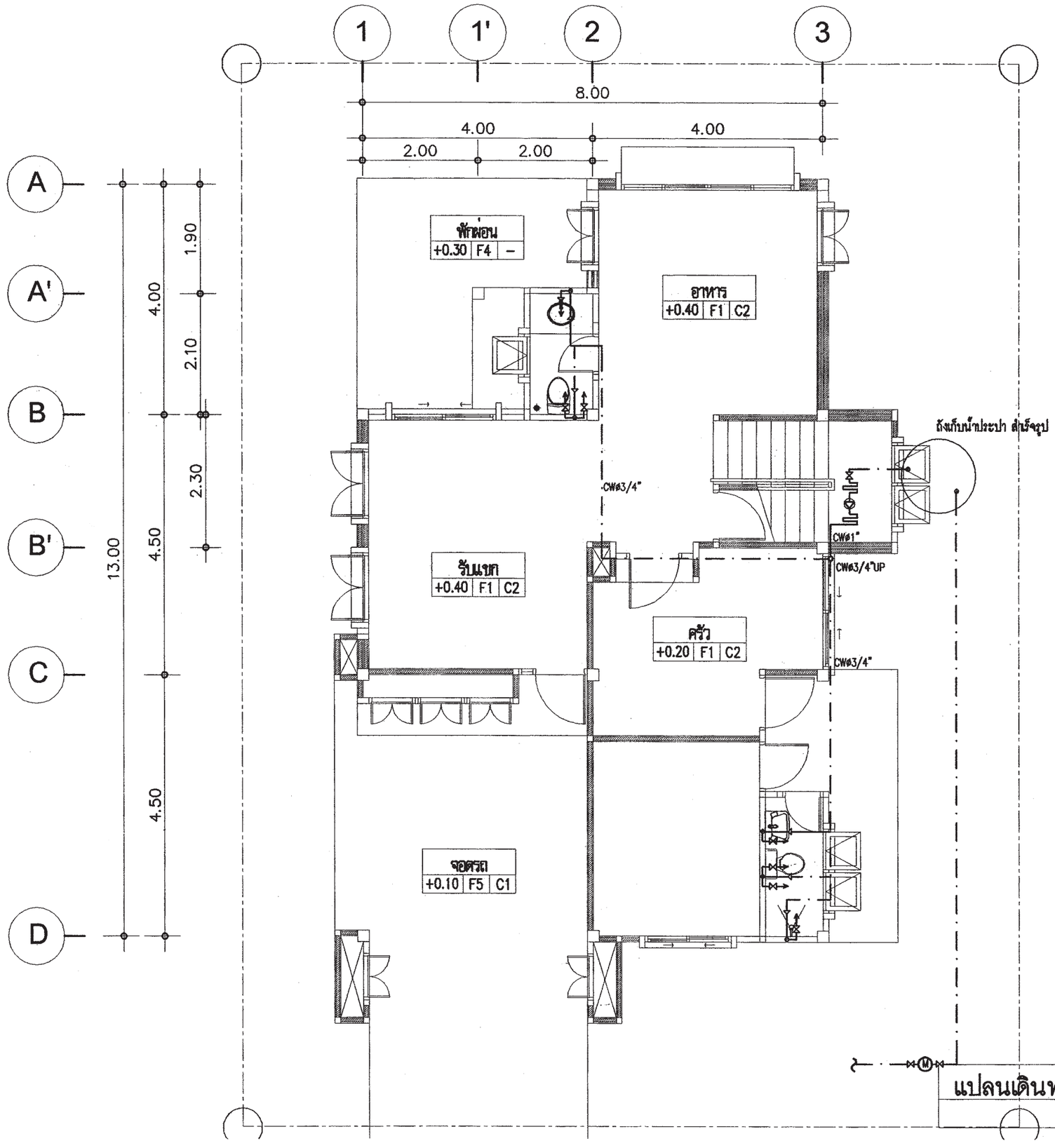

แปลนเดินท่อน้ำประปา ห้องน้ำชั้นล่าง

1 : 75

สำนักการ โยธา
กรุงเทพมหานคร

โครงการ

แบบบ้านยิ้มเพื่อประชาชน ระยะที่ 3

ตามนโยบาย

ม.ร.ว. สุขุมพันธุ์ บริพัตร
ผู้ว่าราชการกรุงเทพมหานคร

นายจุมพล สำเภาพล
รองผู้ว่าราชการกรุงเทพมหานคร

นางนินนาท ชลิตานนท์
ปลัดกรุงเทพมหานคร

ผู้อำนวยการสำนักการโยธา

รองผู้อำนวยการสำนักการโยธา
นายทวีศักดิ์ เลิศประพันธ์

ผู้อำนวยการสำนักงานออกแบบ
นายวัชรินทร์ บรรพต

หัวหน้ากลุ่มงานสถาปัตยกรรม
นายสินธุ์ชัย บุญปักษ์

หัวหน้ากลุ่มงานวิศวกรรมอาคาร
นายอรัยะ เมฆะกูล

สถาปนิก
นายธนุศักดิ์ แสงสังข์สิทธิ์ ส.ส.ถ.2495

วิศวกรโครงสร้าง
นายสุวรรณ เสนปาน ภย.43016

วิศวกรไฟฟ้า
นายจรูญ มาสุธใจ ภฟก.2457

วิศวกรสุขาภิบาล
นายณนัสวิ อารยะสิริ ภส.341

วิศวกรเครื่องกล

นายช่างเขียนแบบ
นางปุณณธนุช ประกอบกิจ

แบบ บ้านพักอาศัย 2 ชั้น
แบบที่ 075
ชื่อบ้าน ศรนารายณ์

เจ้าของ

สถานที่

แบบแสดง
แปลนระบบประปา ชั้นล่าง

วันที่ :	เลขที่	รวม
30 พฤษภาคม 2557	SN-03	5

แผ่นที่	รวมแผ่น
33	35

FILE :

รายการแก้ไขแบบ

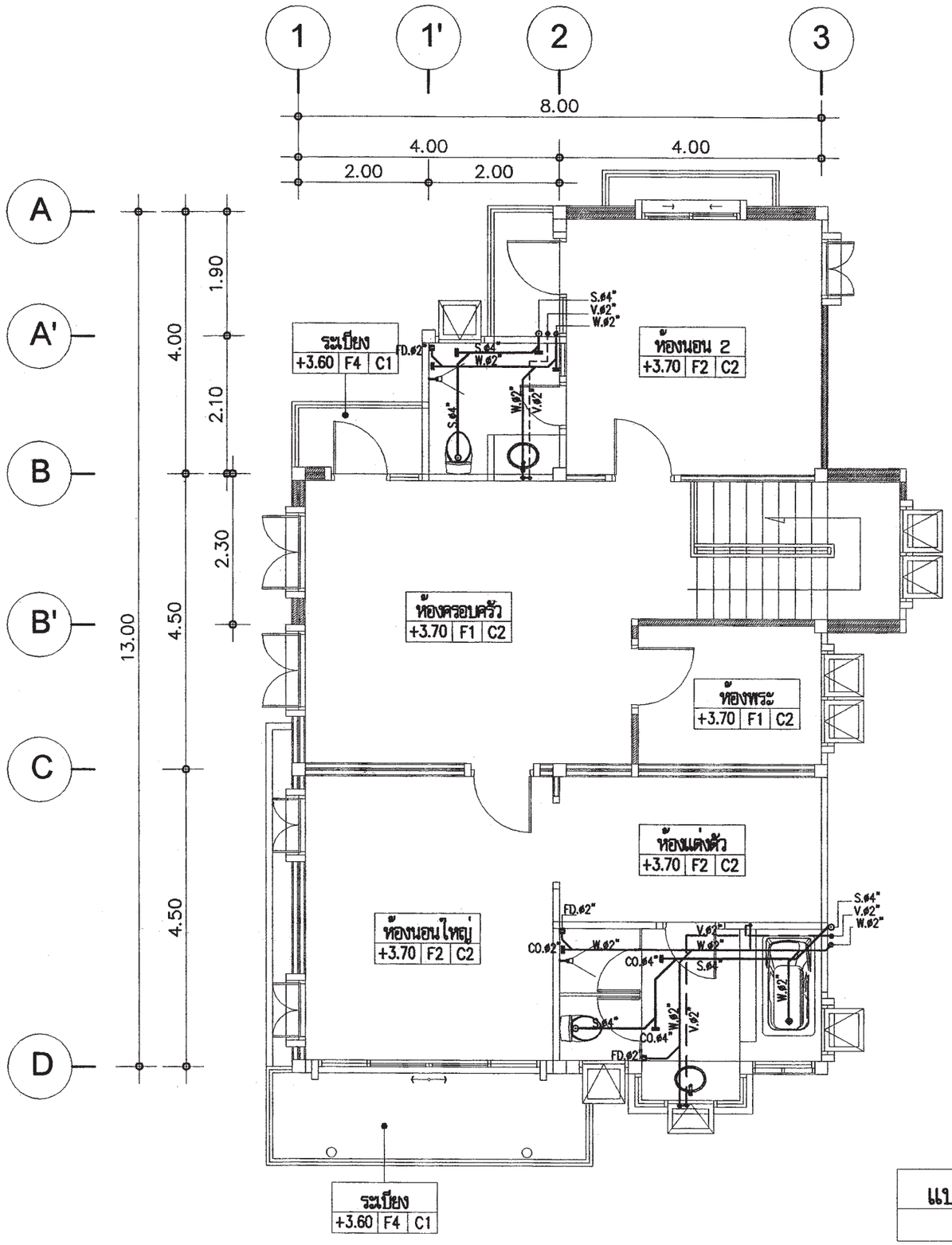

แปลนเดินท่อน้ำเสีย ห้องน้ำชั้นบน

1 : 75

สำนักการโยธา
กรุงเทพมหานคร

โครงการ

แบบบ้านยิ้มเพื่อประชาชน ระยะที่ 3

ตามนโยบาย

ม.ร.ว. สุขุมพันธุ์ บริพัตร
ผู้ว่าราชการกรุงเทพมหานคร

นายจุมพล สำเภาพล
รองผู้ว่าราชการกรุงเทพมหานคร

นางนินนาท ชลิตานนท์
ปลัดกรุงเทพมหานคร

ผู้อำนวยการสำนักการโยธา

รองผู้อำนวยการสำนักการโยธา
นายทวีศักดิ์ เลิศประพันธ์

ผู้อำนวยการสำนักงานออกแบบ
นายวัชรินทร์ บรรพต

หัวหน้ากลุ่มงานสถาปัตยกรรม
นายสินธุ์ชัย บุญปักษ์

หัวหน้ากลุ่มงานวิศวกรรมอาคาร
นายอริยะ เมฆะกูล

สถาปนิก
นายอนุศักดิ์ แสงสังข์สิทธิ์ ส.ส.ก.2495

วิศวกรโครงสร้าง
นายชูวช เสนปน ภย.43016

วิศวกรไฟฟ้า
นายจรูญ มาสุธใจ ภฟก.2457

วิศวกรสุขาภิบาล
นายนนัสวี อารยะศิริ ภส.341

วิศวกรเครื่องกล

นายช่างเขียนแบบ
นางปุณยนุช ประกอบกิจ

แบบ บ้านพักอาศัย 2 ชั้น
แบบที่ 075
ชื่อบ้าน ศรนารายณ์

เจ้าของ

สถานที่

แบบแสดง
แปลนระบบสุขาภิบาล ชั้น 2

วันที่ :	เลขที่	รวม
30 พฤษภาคม 2557	SN-04	5

แผ่นที่	รวมแผ่น
34	35

FILE :

รายการแก้ไขแบบ

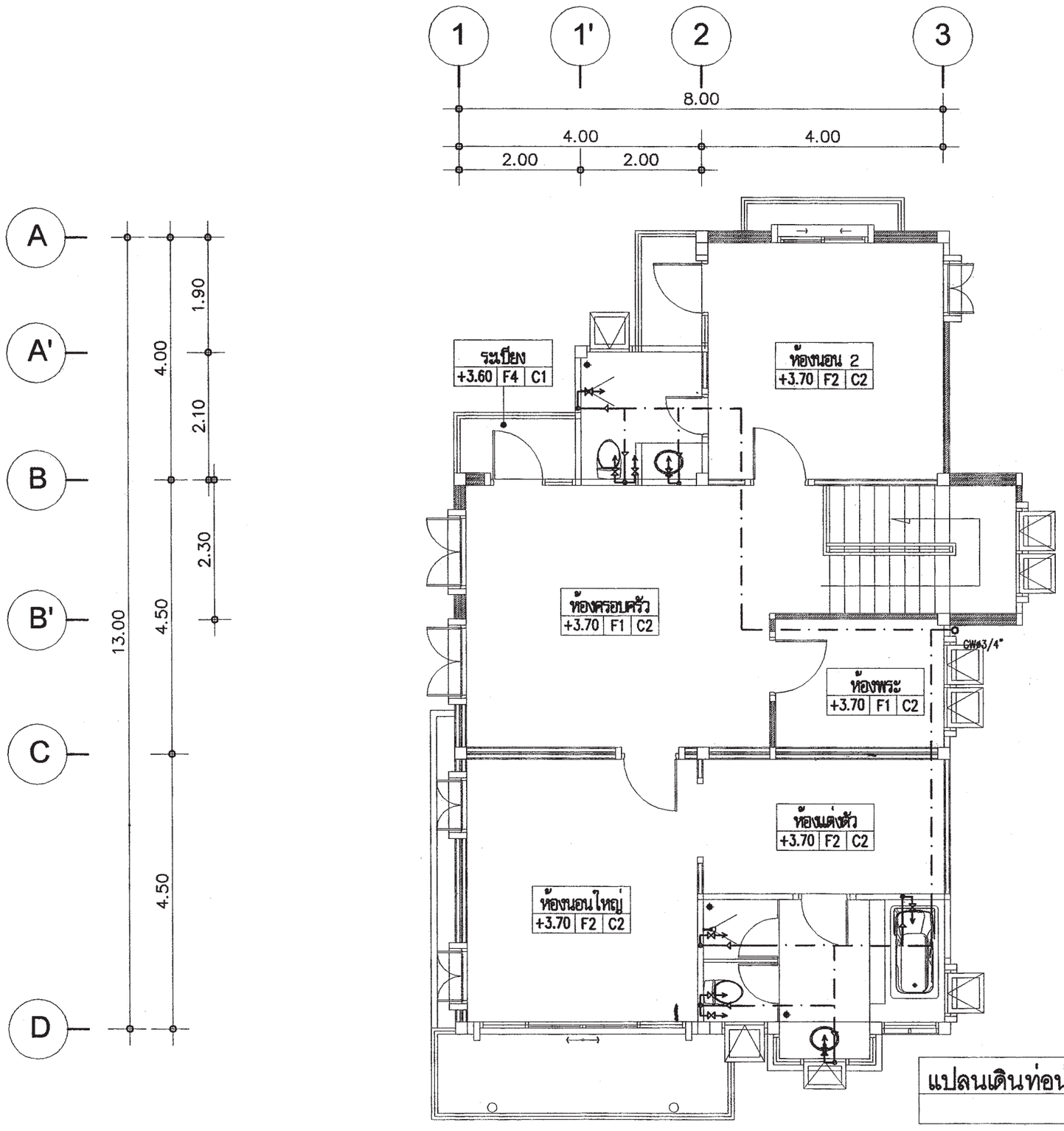

แปลนเดินท่อน้ำประปา ห้องน้ำชั้นบน

1 : 75

สำนักการโยธา
กรุงเทพมหานคร

โครงการ

แบบบ้านยิ้มเพื่อประชาชน ระยะที่ 3

ตามนโยบาย

ม.ร.ว. สุขุมพันธุ์ บริพัตร
ผู้ว่าราชการกรุงเทพมหานคร

นายจุมพล สำเภาพล
รองผู้ว่าราชการกรุงเทพมหานคร

นางนินนาท ชลิตานนท์
ปลัดกรุงเทพมหานคร

ผู้อำนวยการสำนักการโยธา

รองผู้อำนวยการสำนักการโยธา
นายทวีศักดิ์ เลิศประพันธ์

ผู้อำนวยการสำนักงานออกแบบ
นายวัชรินทร์ บรรพต

หัวหน้ากลุ่มงานสถาปัตยกรรม
นายสินธุ์ชัย บุญปักษ์

หัวหน้ากลุ่มงานวิศวกรรมอาคาร
นายอธิยะ แมะถูล

สถาปนิก
นายอนุศักดิ์ แสงสังข์สิทธิ์ ส.สถ.2495

วิศวกรโครงสร้าง
นายชูเวช เสนปาน ภย.43016

วิศวกรไฟฟ้า
นายจรูญ มาสุรใจ ภฟก.2457

วิศวกรสุขาภิบาล
นายเมน์สวี อารยะศิริ ภส.341

วิศวกรเครื่องกล

นายช่างเขียนแบบ
นางปุณยนุช ประกอบกิจ

แบบ บ้านพักอาศัย 2 ชั้น
แบบที่ 075
ชื่อบ้าน ศรนารายณ์

เจ้าของ

สถานที่

แบบแสดง
แปลนระบบประปา ชั้น 2

วันที่ :	เลขที่	รวม
30 พฤษภาคม 2557	SN-05	5

แผ่นที่	รวมแผ่น
35	35

FILE :

รายการแก้ไขแบบ

สัญลักษณ์ประกอบแบบสถาปัตยกรรม

2	แนวศูนย์กลางเสาทางตั้ง
B	แนวศูนย์กลางเสาทางนอน
	ทิศเหนือ
	เส้นแสดงขอบเขตที่ดิน
	เส้นแสดงแนวศูนย์กลาง
	เส้นแสดงแนวที่ร้อนหรือจะมีในอนาคตหรือ
	ของเดิมที่ต้องคงเคลื่อนย้ายออก
	เส้นแสดงระยะตัด
	ศูนย์กลางถึงศูนย์กลาง
	ศูนย์กลางถึงริม
	ริมถึงริม
+3.00	ระดับในแปลน
▽ +3.00	ระดับในรูปตัด
3	พื้น
2	ผนัง
1	ฝ้าเพดาน
4	ประตู
5	หน้าต่าง

สัญลักษณ์ประกอบแบบสถาปัตยกรรม

	ดินถม
	ทรายหยาบอัดแน่น
	คอนกรีตเสริมเหล็ก
	ผนังก่ออิฐครึ่งแผ่น
	ผนังก่ออิฐเต็มแผ่น
	ผนังก่ออิฐเต็มหน้าเสา
	ผนังโครงคร่าไม้
	ผนัง GLASS BLOCK
1 / 2-A4	หมายเลขแสดงรูปด้าน
	สัญญลักษณ์แสดงรูปด้าน
	แสดงในแบบแผ่นที่
2	หมายเลขแสดงรูปด้าน
	สัญญลักษณ์แสดงรูปด้านในแผ่นเดียวกัน
1-1 / 2-A4	หมายเลขแสดงรูปตัด
	สัญญลักษณ์แสดงแนวตัด
	แสดงในแบบแผ่นที่
1-1	หมายเลขแสดงรูปตัด
	สัญญลักษณ์แสดงแนวตัดในแผ่นเดียวกัน
D-1 / 2-A4	หมายเลขแสดงแบบขยาย
	สัญญลักษณ์แสดงแบบขยาย
	แสดงในแบบแผ่นที่
D-3	หมายเลขแสดงแบบขยาย
	สัญญลักษณ์แสดงแบบขยายในแผ่นเดียวกัน

สารบัญแบบสถาปัตยกรรม

แผ่นที่	รายการ	แผ่นที่	รายการ
A-01	สัญลักษณ์ประกอบแบบ	A-18	แบบขยายประตู - หน้าต่าง
A-02	รายการประกอบแบบ	A-19	แบบขยายอ่างล้างมือ-อ่างอาบน้ำ
A-03	แผนที่สังเขป ,สิ่งแวดล้อม	A-20	แบบขยายบันได-ราวบันได
A-04	แปลนพื้นชั้นล่าง		
A-05	แปลนพื้นชั้นบน		
A-06	แปลนหลังคา		
A-07	รูปด้าน 1		
A-08	รูปด้าน 2		
A-09	รูปด้าน 3		
A-10	รูปด้าน 4		
A-11	รูปตัด A-A		
A-12	รูปตัด B-B		
A-13	แบบขยายบันไดม		
A-14	มาตรฐานการติดตั้งอุปกรณ์และอุปกรณ์		
A-15	แบบขยายห้องน้ำ		
A-16	แบบขยายประตู - หน้าต่าง		
A-17	แบบขยายประตู - หน้าต่าง		

สารบัญแบบวิศวกรรมไฟฟ้าและสื่อสาร

E-01	สัญลักษณ์ระบบไฟฟ้า , รายการระบบไฟฟ้า
E-02	แปลนระบบไฟฟ้าแสงสว่าง เต้ารับไฟฟ้า โทรศัพท์ โทรทัศน์ ชั้นล่าง , ชั้นบน

สารบัญแบบวิศวกรรมโครงสร้าง

S-01	รายการประกอบแบบโครงสร้าง
S-02	แปลนฐานราก - เสาตอม่อ
S-03	แปลนเสา คาน พื้น ชั้นล่าง
S-04	แปลนเสา คาน พื้น ชั้นบน
S-05	แปลนคานหลังคา
S-06	แปลนโครงหลังคา
S-07	แบบขยายโครงสร้าง 1
S-08	แบบขยายโครงสร้าง 2
S-09	แบบขยายโครงสร้าง 3
S-10	แบบขยายโครงสร้าง 4

สารบัญแบบวิศวกรรมสุขาภิบาล

SN-01	รายการประกอบแบบระบบสุขาภิบาล
SN-02	แปลนระบบประปา ชั้นล่าง
SN-03	แปลนระบบสุขาภิบาล ชั้นล่าง
SN-04	แปลนระบบประปา ชั้นบน
SN-05	แปลนระบบสุขาภิบาล ชั้นบน

สารบัญแบบวิศวกรรมเครื่องกล

รายการพื้น

F1	พื้น คสล. ผิวปูกระเบื้องเซรามิค ชนิดปูพื้น กำหนดสีและขนาดภายหลัง
F2	พื้น คสล. ผิวปูปาร์เก้ไม้เนื้อแข็ง
F3	พื้น คสล. ผิวปูกระเบื้องเซรามิคผิวกันลื่น ชนิดปูพื้น กำหนดสีและขนาดภายหลัง
F4	พื้นซีเมนต์ ผิวขัดมัน ผสมน้ำยากันซึม
F5	พื้น คสล. พร้อมทำระบบกันซึม
F6	พื้น คสล. ผิวปูกระเบื้องแกรนิตโต้ กำหนดสีและขนาดภายหลัง

รายการฝ้าเพดาน

C1	ฝ้าเพดาน FIBER CEMENT BOARD ทาสีโครงคร่าวเหล็ก 1"x1" กรุตาข่ายกันแมล
C2	ฝ้าอิฐมวลเบาบอร์ดหนา 9มม. ฉาบเรียบทาสี โครงคร่าวไลหะ
C3	ฝ้าอิฐมวลเบาบอร์ดกันชื้นหนา 9มม. ฉาบเรียบทาสี โครงคร่าวไลหะ

รายการผนัง

1	ผนังก่ออิฐมวลเบาฉาบปูนเรียบ ทาสี
2	ผนังก่ออิฐมวลเบาผิวกุสุกระเบื้องเซรามิคชนิดมุมผนัง เลขระดับฝ้าเพดานอย่างน้อย 10 ซม.
3	ผนังก่ออิฐมวลเบา กรุทับด้วยไม้ฝาสังเคราะห์
4	ผนังก่ออิฐมวลเบา กรุทับด้วยหินสังเคราะห์
5	ผนังก่ออิฐมวลเบาฉาบปูนเรียบเซาะร่อง

หมายเหตุ - สีอาคารใช้ตามมาตรฐาน TOA SUPERSHIELD DURACLEAN หรือเทียบเท่า

หมายเหตุ

1. ระยะในแปลนเป็นระบบเมตริก หน่วยวัดเป็นเมตร
2. ระยะในแบบเขียนตัวเลขเป็นเกณฑ์ ห้ามวัด ประมาณหรือคาดคะเน
3. การก่อสร้างต้องเป็นไปตามมาตราฐานงานก่อสร้างกรมโยธาธิการ

สำนักการ โยธา
กรุงเทพมหานคร

โครงการ
แบบบ้านยิ้มเพื่อประชาชน ระยะที่ 3

ตามนโยบาย
ม.ร.ว. สุขุมพันธุ์ บริพัตร
ผู้ว่าราชการกรุงเทพมหานคร
นายจุมพล สำเภาพล
รองผู้ว่าราชการกรุงเทพมหานคร
นางนิ่นนาท ชลิตานนท์
ปลัดกรุงเทพมหานคร

ผู้อำนวยการสำนักการโยธา
รองผู้อำนวยการสำนักการโยธา
นายทวีลักดิ์ เลิศประพันธ์
ผู้อำนวยการสำนักงานออกแบบ
นายวัชรินทร์ บรรทด
หัวหน้ากลุ่มงานสถาปัตยกรรม
นายสินธุ์ชัย เมฆนัก
หัวหน้ากลุ่มงานวิศวกรรมอาคาร
นายอริยะ เมฆะกุล

สถาปนิก
นายปรีดิ์ ฉิมภาก ส.ถ.ส.ถ.2415
วิศวกรโครงสร้าง
นายชูเวช เลนปาน ภย.43016
วิศวกรไฟฟ้า
นายจรูญ มาลุชโจ ภฟก.2457
วิศวกรสุขาภิบาล
นายจิระสิทธิ์ ชิมลดิตย์ สย. 8489
วิศวกรเครื่องกล
นายร่างเขียนแบบ
นายอนุสรณ์ แฝงสีดำ

แบบ บ้านพักอาศัย 2 ชั้น
แบบที่ 076
ชื่อบ้าน ศรีมาลา
เจ้าของ
สถานที่

แบบแสดง
สัญลักษณ์ประกอบแบบ

วันที่ :	เลขที่	รวม
สิงหาคม 2553	A-01	20

แผ่นที่	รวมแผ่น
01	37

FILE :

รายการแก้ไขแบบ
มิถุนายน 2557

รายการ โครงการแบบบ้านยิ้มเพื่อประชาชน ระยะที่ 3

.....

รายละเอียดประกอบแบบ

1 งานสถาปัตยกรรม

1.1 งานวัสดุผิวพื้น

[1] พื้น คสล. ปูกระเบื้องเซรามิค ชนิดปูพื้น กำหนดสีและขนาดภายหลัง

[2] พื้น คสล. ปูปาร์เก้ไม้เนื้อแข็ง

[3] พื้น คสล. ปูกระเบื้องเซรามิคผิวกันลื่น ชนิดปูพื้น กำหนดสีและขนาดภายหลัง

[4] พื้นซีเมนต์ ผิวขัดมัน ผสมน้ำยากันซึม

[5] พื้น คสล. พร้อมทำระบบกันซึม

1.2 งานผนัง

△1 ผนังก่ออิฐมวลเบาฉาบปูนเรียบ ทาสี

△2 ผนังก่ออิฐมวลเบาผิวกรุกระเบื้องเซรามิคชนิดบุผนัง เลยระดับฝ้าเพดานอย่างน้อย 10 ซม

△3 ผนังก่ออิฐมวลเบา กรุทับด้วยไม้สังเคราะห์

△4 ผนังก่ออิฐมวลเบา กรุทับด้วยหินสังเคราะห์

△5 ผนังก่ออิฐมวลเบาฉาบปูนเรียบเซาะร่อง

△6 ผนังก่ออิฐมวลเบาฉาบปูนเรียบ หนา 0.20 ม

1.3 งานฝ้าเพดาน

(1) ฝ้าเพดาน FIBER CEMENT BOARD ทาสี โครงเคร่าเหล็ก 1" x1" กรุตาข่ายกันแมลง

(2) แผ่นยิปซั่ม หนา 9 มม ฉาบเรียบทาสี โครงเคร่าอลูมิเนียม

(3) แผ่นยิปซั่มชนิดกันชื้น หนา 9 มม ฉาบเรียบทาสี โครงเคร่าอลูมิเนียม

1.4 งานประตู – หน้าต่าง – ตามแบบขยายประตูหน้าต่าง

1.5 งานสุขภัณฑ์ – ตามแบบขยายห้องน้ำ

1.6 บันไดและราวบันได – โครงสร้าง คสล. วัสดุผิว และลูกกรง ตามแบบขยายบันได

1.7 งานสี

- สีทาภายนอก ใช้สีชนิดทาภายนอก
- สีทาภายใน ใช้สีชนิดทาภายใน
- สีทาเหล็ก และไม้ ใช้สีน้ำมัน

2 งานโครงสร้าง ดูรายละเอียดงานวิศวกรรมโครงสร้าง

3 งานระบบไฟฟ้า ดูรายละเอียดงานวิศวกรรมไฟฟ้า

4 งานระบบสุขาภิบาล ดูรายละเอียดงานวิศวกรรมสุขาภิบาล

ข้อกำหนด

- โครงสร้างที่คำนวณไว้ สามารถรับน้ำหนักผนังก่ออิฐมอญได้
- โครงสร้างที่คำนวณไว้ สามารถรับน้ำหนักหลังคาคอนกรีตได้
- ควรคำนึงถึงระบบกำจัดปลวกด้วย
- แบบรูป และรายการนี้ ใช้เฉพาะในเขตกรุงเทพมหานครเท่านั้น
- ระดับ +0.00 ให้ยึดถือระดับถนนหน้าโครงการเป็นหลัก

สำนักการโยธา
กรุงเทพมหานคร

โครงการ
แบบบ้านยิ้มเพื่อประชาชน ระยะที่ 3

ตามนโยบาย
ม.ร.ว. สุขุมพันธุ์ บริพัตร
ผู้ว่าราชการกรุงเทพมหานคร
นายจุมพล สำเภาพล
รองผู้ว่าราชการกรุงเทพมหานคร
นางนิ่มนาท ชลิตานนท์
ปลัดกรุงเทพมหานคร

ผู้อำนวยการสำนักการโยธา
รองผู้อำนวยการสำนักการโยธา
นายทวีศักดิ์ เลิศประพันธ์
ผู้อำนวยการสำนักงานออกแบบ
นายวัชรินทร์ บรรพต
หัวหน้ากลุ่มงานสถาปัตยกรรม
นายสินธุ์ชัย บุญนัก
หัวหน้ากลุ่มงานวิศวกรรมอาคาร
นายอรียะ เงมะกุล
สถาปนิก
นายปรีดิ์ ทิมมา ส-สถ.2415
วิศวกรโครงสร้าง
นายชูเวช เลนบ้าน ยย.43016
วิศวกรไฟฟ้า
นายจรูญ มาสุขใจ ภฟก.2457
วิศวกรสุขาภิบาล
นายจิระศักดิ์ ทิมลดิศย์ สย. 8489
วิศวกรเครื่องกล
นายช่างเขียนแบบ
นายอนุสรณ์ แฝงสีดำ

แบบ บ้านพักอาศัย 2 ชั้น
แบบที่ 076
ชื่อบ้าน ศรีมาลา
เจ้าของ
สถานที่

แบบแสดง
รายการประกอบแบบ

วันที่ :	เลขที่	รวม
สิงหาคม 2553	A-02	20

แผ่นที่	รวมแผ่น
02	37

FILE :
รายการแก้ไขแบบ
มิถุนายน 2557

แผนที่สังเขป

มาตราส่วน

ผังผริเวณ

มาตราส่วน

สำนักการ โยธา
กรุงเทพมหานคร

โครงการ

แบบบ้านยิ้มเพื่อประชาชน ระยะที่ 3

ตามนโยบาย

ม.ร.ว. สุขุมพันธุ์ บริพัตร
ผู้ว่าราชการกรุงเทพมหานคร

นายจุมพล สำเภาพล
รองผู้ว่าราชการกรุงเทพมหานคร

นางนิ่นนาท ชลิตานนท์
ปลัดกรุงเทพมหานคร

ผู้อำนวยการสำนักการโยธา	
รองผู้อำนวยการสำนักการโยธา	
นายทวีศักดิ์ เลิศประพันธ์	
ผู้อำนวยการสำนักงานออกแบบ	
นายวัชรินทร์ บรรพต	
หัวหน้ากลุ่มงานสถาปัตยกรรม	
นายสันธุ์ชัย บุญบัทษ์	
หัวหน้ากลุ่มงานวิศวกรรมอาคาร	
นายอริยะ เมฆะกุล	
สถาปนิก	
นายปรีดิ์ ยิ่งภาค	ส-สถ.2415
วิศวกรโครงสร้าง	
นายชูเวช เลิศปาณ	วย.43016
วิศวกรไฟฟ้า	
นายจรูญ มาลุธใจ	วฟฟ.2457
วิศวกรสุขาภิบาล	
นายจีระสิทธิ์ ทิมลมัดย์	วย. 8489
วิศวกรเครื่องกล	
นายช่างเขียนแบบ	
นายอนุสรณ์ แฝงสีดำ	

แบบ บ้านพักอาศัย 2 ชั้น

แบบที่ 076

ชื่อบ้าน ศรีมาลา

เจ้าของ

สถานที่

แบบแสดง

แผนที่สังเขป,ผังบริเวณ

วันที่ :	เลขที่	รวม
สิงหาคม 2553	A-03	20

แผ่นที่	รวมแผ่น
03	37

FILE :

รายการแก้ไขแบบ

มิถุนายน 2557

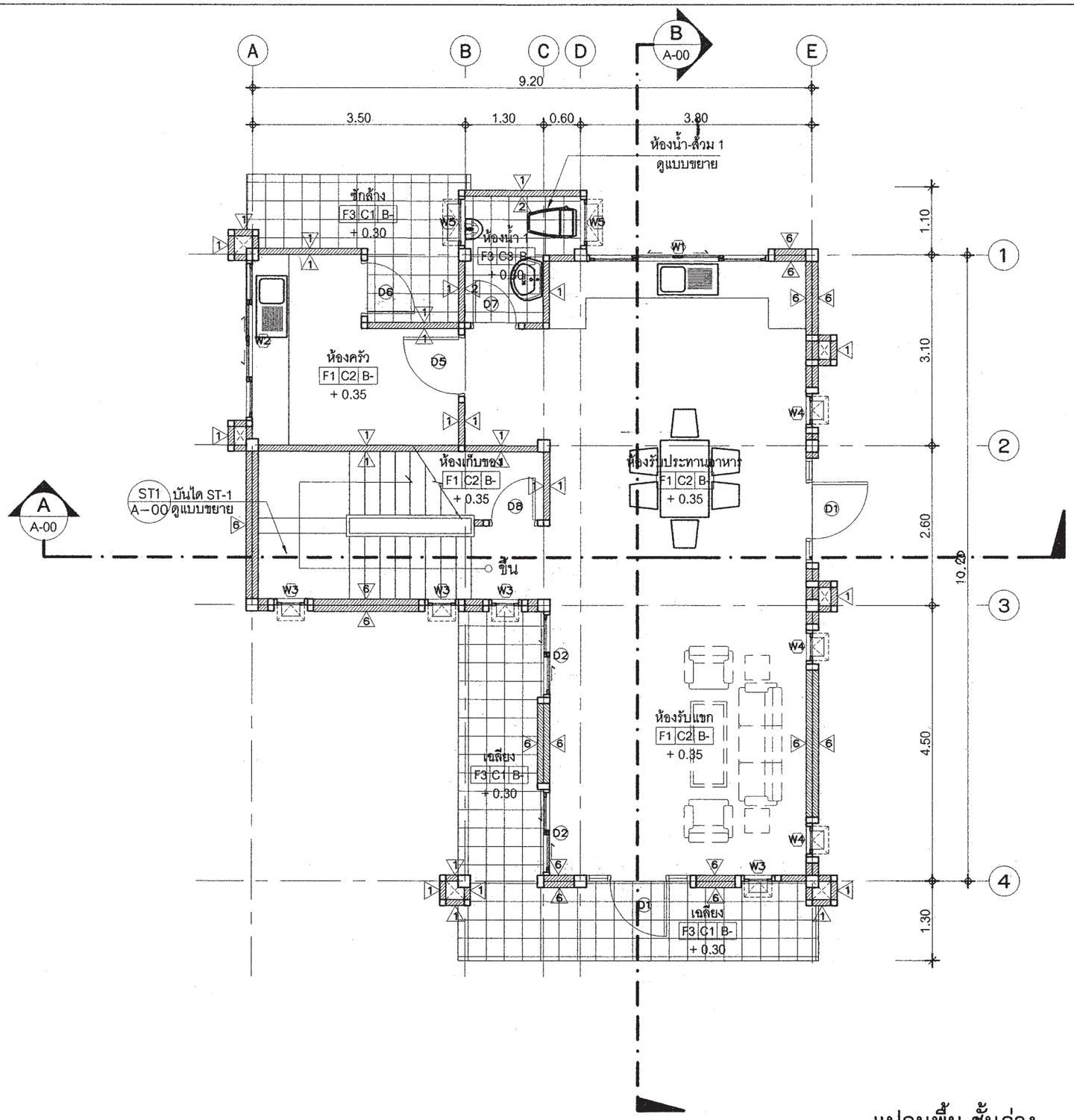

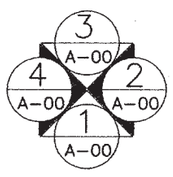

แปลนพื้น ชั้นล่าง

มาตราส่วน 1 : 75

สำนักการ โยธา
กรุงเทพมหานคร

โครงการ

แบบบ้านยิ้มเพื่อประชาชน ระยะที่ 3

ตามนโยบาย

ม.ร.ว. สุขุมพันธุ์ บริพัตร
ผู้ว่าราชการกรุงเทพมหานคร

นายจุมพล สำเภาพล
รองผู้ว่าราชการกรุงเทพมหานคร

นางนิ่มนาท ชลิตานนท์
ปลัดกรุงเทพมหานคร

ผู้อำนวยการสำนักการโยธา

รองผู้อำนวยการสำนักการโยธา
นายทวีศักดิ์ เลิศประพันธ์

ผู้อำนวยการสำนักงานออกแบบ
นายวัชรินทร์ บรรพต

หัวหน้ากลุ่มงานสถาปัตยกรรม
นายสันธุ์ชัย บุญเกิด

หัวหน้ากลุ่มงานวิศวกรรมอาคาร
นายอจิยะ เมฆะกูล

สถาปนิก
นายปริศ มีมาก ส-สถ. 2415

วิศวกรโครงสร้าง
นายชูเวช เลนปาน ภย. 43016

วิศวกรไฟฟ้า
นายจรูญ มาลุธใจ ภฟก. 2457

วิศวกรสุขาภิบาล
นายจิระศักดิ์ พิมลดิตย ภย. 8489

วิศวกรเครื่องกล

นายช่างเขียนแบบ
นายบุลรณ แม่งลีดำ

แบบ บ้านพักอาศัย 2 ชั้น
แบบที่ 076
ชื่อบ้าน ศรีมาลา
เจ้าของ
สถานที่

แบบเลขที่
แปลนพื้นชั้นล่าง

วันที่ :	เลขที่	รวม
สิงหาคม 2553	A-04	20

แผ่นที่	รวมแผ่น
04	37

FILE :

รายการแก้ไขแบบ
มิถุนายน 2557

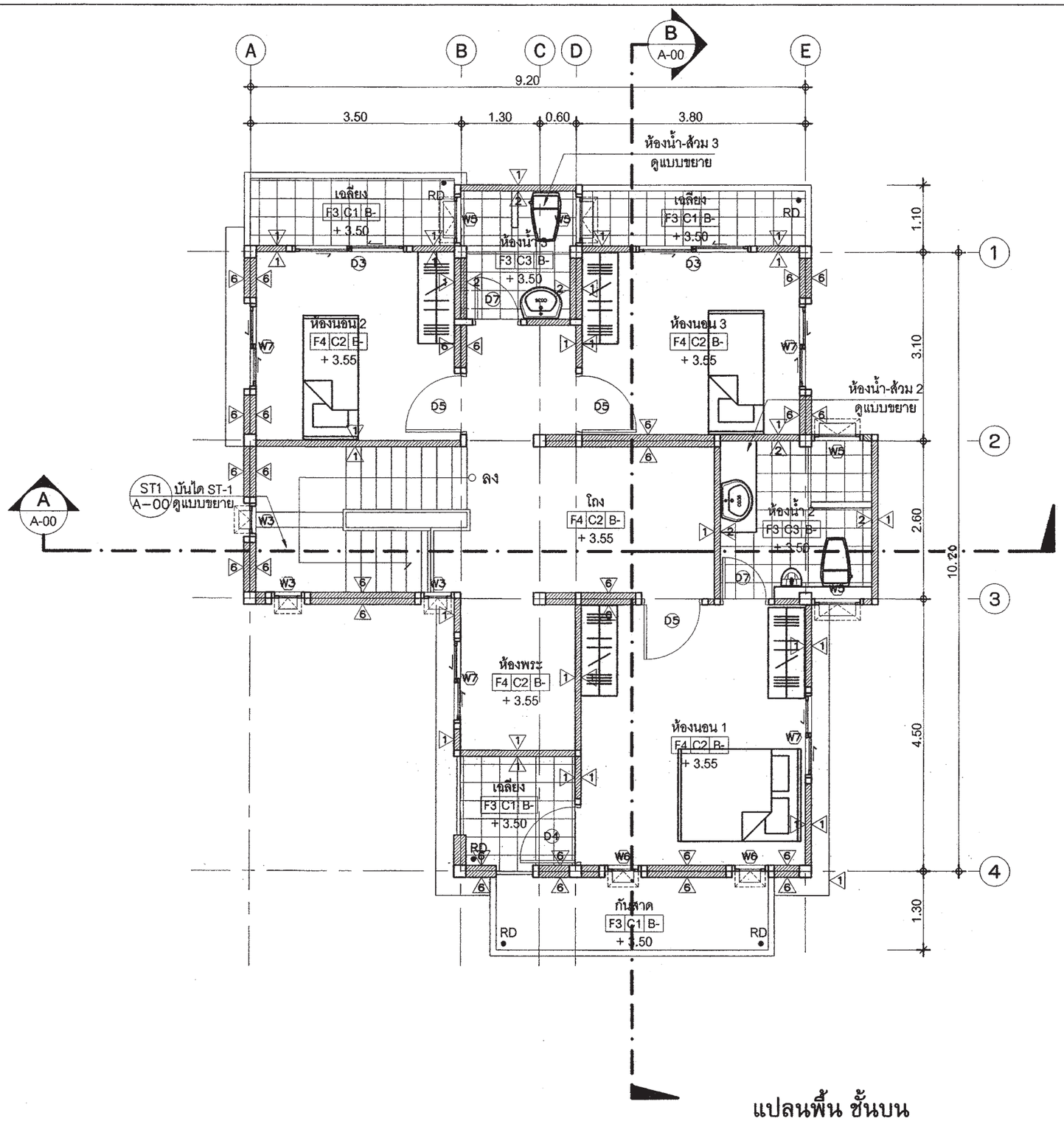

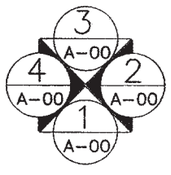

แปลนพื้น ชั้นบน

มาตราส่วน 1 : 75

สำนักการ โยธา
กรุงเทพมหานคร

โครงการ

แบบบ้านยิ้มเพื่อประชาชน ระยะที่ 3

ตามนโยบาย

ม.ร.ว. สุขุมพันธุ์ บริพัตร
ผู้ว่าราชการกรุงเทพมหานคร

นายจุมพล สำเภาพล
รองผู้ว่าราชการกรุงเทพมหานคร

นางนิ่มนาท ชลิตานนท์
ปลัดกรุงเทพมหานคร

ผู้อำนวยการสำนักการโยธา	
รองผู้อำนวยการสำนักการโยธา	
นายทวีลักษ์ เลิศประพันธ์	
ผู้อำนวยการสำนักงานออกแบบ	
นายวัชรินทร์ บรรพต	
หัวหน้ากลุ่มงานสถาปัตยกรรม	
นายสินธุ์ชัย เกตุภักษ์	
หัวหน้ากลุ่มงานวิศวกรรมอาคาร	
นายอจิระ เมฆะกุล	
สถาปนิก	
นายปรีดิ์ มีมาก	ส-สถ. 2415
วิศวกรโครงสร้าง	
นายชูเวช เลนปาน	วย. 43016
วิศวกรไฟฟ้า	
นายจรูญ มาลุธใจ	ภฟา. 2457
วิศวกรสุขาภิบาล	
นายจิระลิทธิ์ ทิมลดิตย์	สย. 8489
วิศวกรเครื่องกล	
นายช่างเขียนแบบ	
นายบุลรณ แฝงสีดำ	

แบบ บ้านพักอาศัย 2 ชั้น

แบบที่ 076

ชื่อบ้าน ศรีมาลา

เจ้าของ

สถานที่

แบบแสดง

แปลนพื้นชั้นบน

วันที่ :	เลขที่	รวม
สิงหาคม 2553	A-05	20

แผ่นที่	รวมแผ่น
05	37

FILE :

รายการแก้ไขแบบ

มิถุนายน 2557

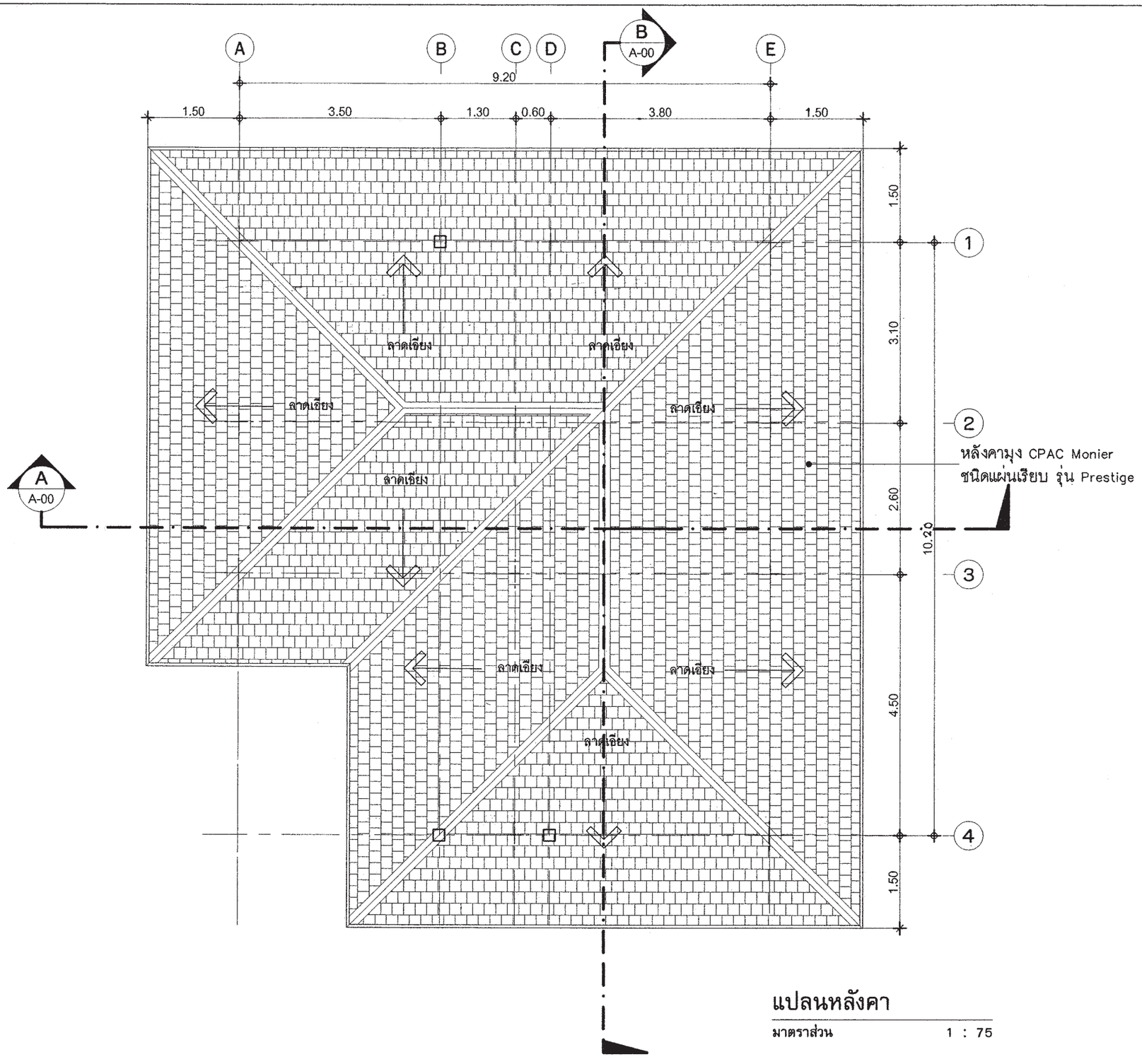

แปลนหลังคา

มาตราส่วน 1 : 75

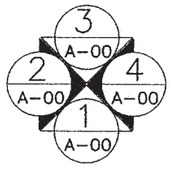

สำนักการ โยธา
กรุงเทพมหานคร

โครงการ

แบบบ้านอิ่มเพื่อประชาชน ระยะที่ 3

ตามนโยบาย

ม.ร.ว. สุขุมพันธุ์ บริพัตร
ผู้ว่าราชการกรุงเทพมหานคร

นายจุมพล สำเภาพล
รองผู้ว่าราชการกรุงเทพมหานคร

นางนิ่มนาท ชลิตานนท์
ปลัดกรุงเทพมหานคร

ผู้อำนวยการสำนักการโยธา	
รองผู้อำนวยการสำนักการโยธา	
นายทวีลักดิ์ เลิศประพันธ์	
ผู้อำนวยการสำนักงานออกแบบ	
นายวัชรินทร์ บรรพต	
หัวหน้ากลุ่มงานสถาปัตยกรรม	
นายสันธุ์ชัย มนูภัษ์	
หัวหน้ากลุ่มงานวิศวกรรมอาคาร	
นายอจิระ เมฆะกุล	
สถาปนิก	
นายปรีดิ์ท มีมาก	ส-สถ. 2415
วิศวกรโครงสร้าง	
นายชูเวช เลิศปาน	ชย. 43016
วิศวกรไฟฟ้า	
นายจรูญ มาลุชใจ	ภฟา. 2457
วิศวกรสุขาภิบาล	
นายจิระสิทธิ์ ทิมสถิตย์	สย. 8489
วิศวกรเครื่องกล	
นายช่างเขียนแบบ	
นายบุลรณ แฝงสีดำ	

แบบ บ้านพักอาศัย 2 ชั้น

แบบที่ 076

ชื่อบ้าน ศรีมาลา

เจ้าของ

สถานที่

แบบแสดง

แปลนหลังคา

วันที่ :	เลขที่	รวม
ธันวาคม 2553	A-06	20

แผ่นที่	รวมแผ่น
06	37

FILE :

รายการแก้ไขแบบ

มิถุนายน 2557

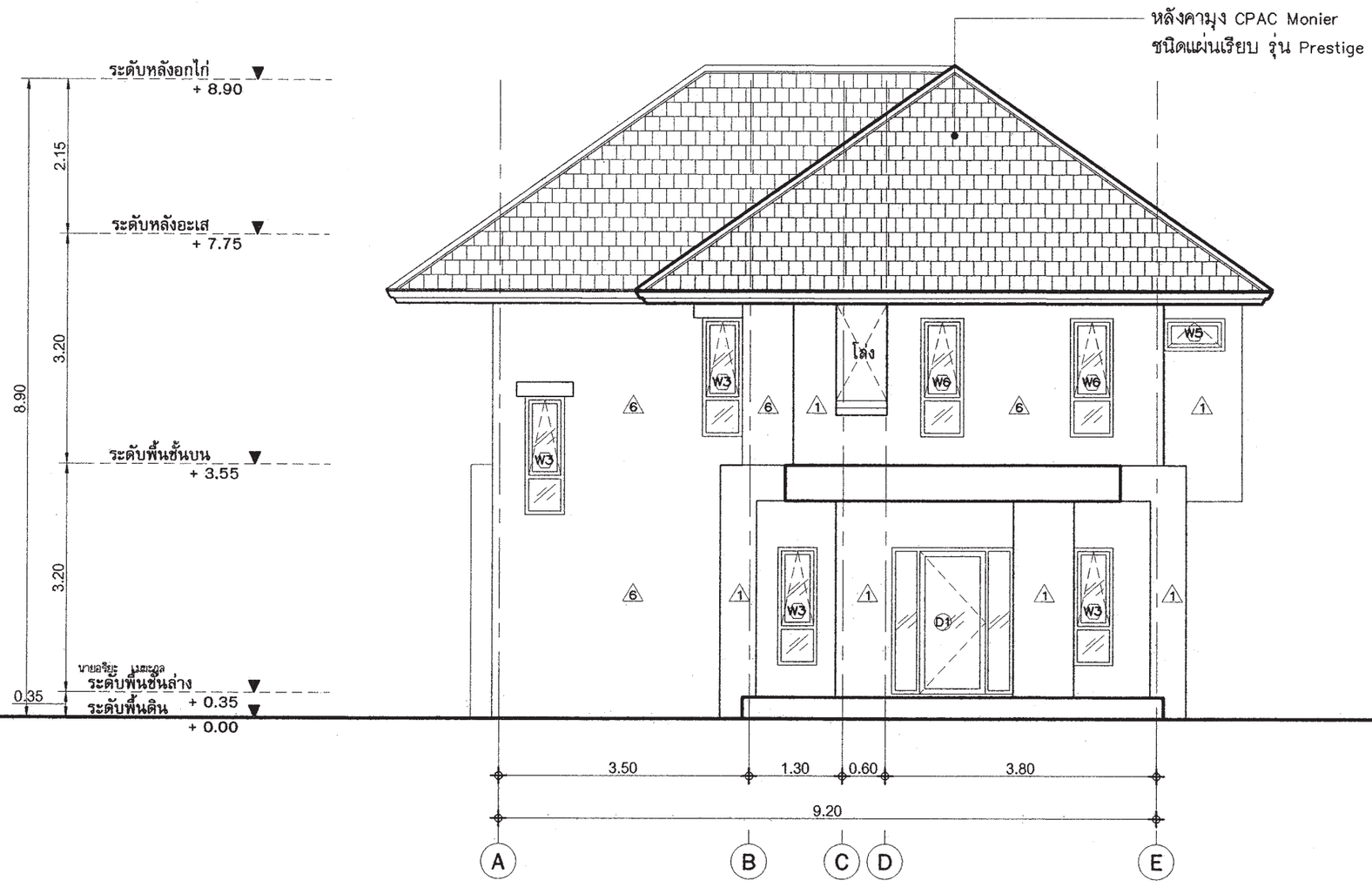

รูปด้าน - 1

มาตราส่วน 1 : 75

สำนักการ โยธา
กรุงเทพมหานคร

โครงการ

แบบบ้านยิ้มเพื่อประชาชน ระยะที่ 3

ตามนโยบาย

ม.ร.ว. สุขุมพันธุ์ บริพัตร
ผู้ว่าราชการกรุงเทพมหานคร

นายจุมพล ลำเภาพล
รองผู้ว่าราชการกรุงเทพมหานคร

นางนิ่นนาท ชลิตานนท์
ปลัดกรุงเทพมหานคร

ผู้อำนวยการสำนักการโยธา	
รองผู้อำนวยการสำนักการโยธา	
นายทวีศักดิ์ เลิศประพันธ์	
ผู้อำนวยการสำนักงานออกแบบ	
นายวัชรินทร์ บรรพต	
หัวหน้ากลุ่มงานสถาปัตยกรรม	
นายสินธุ์ชัย บุญปักษ์	
หัวหน้ากลุ่มงานวิศวกรรมอาคาร	
นายอริยะ เมฆะกูล	
สถาปนิก	
นายปรีดิ์ ภิมาก	ส-สถ. 2415
วิศวกรโครงสร้าง	
นายชูเวช เลนปาน	ชย. 43016
วิศวกรไฟฟ้า	
นายจรูญ มาสุขใจ	ภฟก. 2457
วิศวกรสุขาภิบาล	
นายจิระสิทธิ์ ชิมลถิตย์	สย. 8489
วิศวกรเครื่องกล	
นายช่างเขียนแบบ	
นายอนุสรณ์ แฝงลีลำ	

แบบ บ้านพักอาศัย 2 ชั้น

แบบที่ 076

ชื่อบ้าน ศรีมาลา

เจ้าของ

สถานที่

แบบแสดง

รูปด้าน 1

วันที่ :	เลขที่	รวม
ตุลาคม 2553	A-07	20

แผ่นที่	รวมแผ่น
07	37

FILE :

รายการแก้ไขแบบ

มิถุนายน 2557

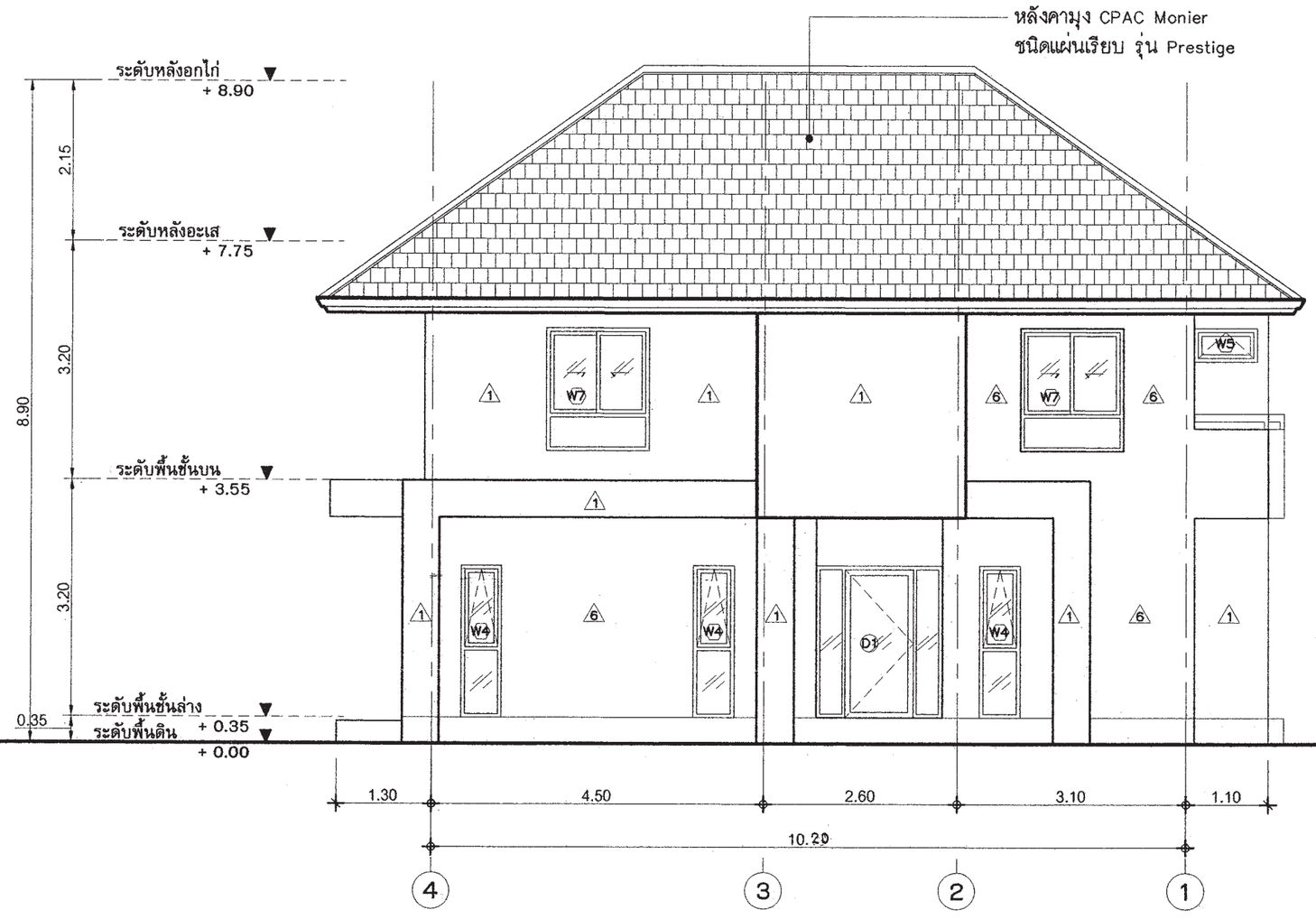

รูปด้าน - 2

มาตราส่วน 1 : 75

สำนักการโยธา
กรุงเทพมหานคร

โครงการ

แบบบ้านยิ้มเพื่อประชาชน ระยะที่ 3

ตามนโยบาย

ม.ร.ว. สุขุมพันธุ์ บริพัตร
ผู้ว่าราชการกรุงเทพมหานคร

นายจุมพล สำเภาพล
รองผู้ว่าราชการกรุงเทพมหานคร

นางนิ่มนาท ชลิตานนท์
ปลัดกรุงเทพมหานคร

ผู้อำนวยการสำนักการโยธา

รองผู้อำนวยการสำนักการโยธา
นายทวีลักดิ์ เลิศประพันธ์

ผู้อำนวยการสำนักงานออกแบบ
นายวัชรินทร์ บรรพต

หัวหน้ากลุ่มงานสถาปัตยกรรม
นายสินธุชัย บุญนักษ์

หัวหน้ากลุ่มงานวิศวกรรมอาคาร
นายอริยะ เมฆะกุล

สถาปนิก
นายปริศท มีมาก ส-สถ.2415

วิศวกรโครงสร้าง
นายชูเวช เลนปาน ภย.43016

วิศวกรไฟฟ้า
นายจรูญ มาลุชใจ ภฟก.2457

วิศวกรสุขาภิบาล
นายจิระสิทธิ์ ทิมลถิตย์ สย. 8489

วิศวกรเครื่องกล

นายช่างเขียนแบบ
นายอนุสรณ์ แฝงสีดำ

แบบ บ้านพักอาศัย 2 ชั้น
แบบที่ 076
ชื่อบ้าน ศรีมาลา

เจ้าของ

สถานที่

แบบแสดง
รูปด้าน 2

วันที่ :	เลขที่	รวม
สิงหาคม 2553	A-08	20

แผ่นที่	รวมแผ่น
08	37

FILE :

รายการแก้ไขแบบ
มิถุนายน 2557

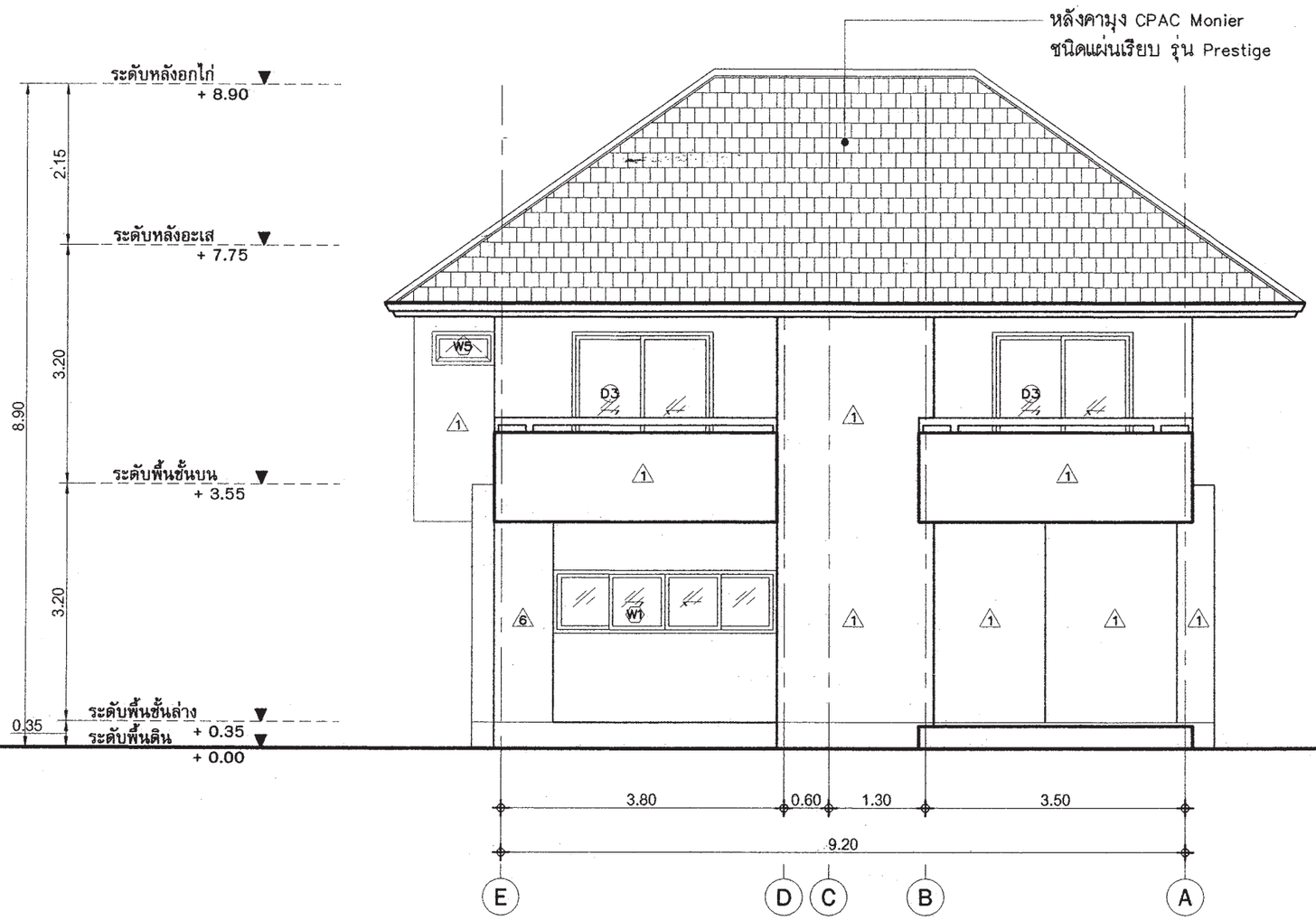

รูปด้าน - 3

มาตราส่วน 1 : 75

สำนักการโยธา
กรุงเทพมหานคร

โครงการ

แบบบ้านยิ้มเพื่อประชาชน ระยะที่ 3

ตามนโยบาย

ม.ร.ว. สุขุมพันธุ์ บริพัตร
ผู้ว่าราชการกรุงเทพมหานคร

นายจุมพล สำเภาพล
รองผู้ว่าราชการกรุงเทพมหานคร

นางนิ่มนาท ชลิตานนท์
ปลัดกรุงเทพมหานคร

ผู้อำนวยการสำนักการโยธา

รองผู้อำนวยการสำนักการโยธา
นายทวีศักดิ์ เลิศประพันธ์

ผู้อำนวยการสำนักงานออกแบบ
นายวัชรินทร์ บรรพต

หัวหน้ากลุ่มงานสถาปัตยกรรม
นายสันธุ์ชัย เบญจักษ์

หัวหน้ากลุ่มงานวิศวกรรมอาคาร
นายอริยะ เมฆะกุล

สถาปนิก
นายปรีดิ์ ยิ่งมาก ส-สถ.2415

วิศวกรโครงสร้าง
นายชู่เวช เลขปาน ภย.43016

วิศวกรไฟฟ้า
นายจรูญ มาสุขใจ ภฟก.2457

วิศวกรสุขาภิบาล
นายจีระสิทธิ์ ริมสถิตย์ สย. 8489

วิศวกรเครื่องกล

นายช่างเขียนแบบ
นายอนุสรณ์ แฝงสีดำ

แบบ บ้านพักอาศัย 2 ชั้น
แบบที่ 076
ชื่อบ้าน ศรีมาลา

เจ้าของ

สถานที่

แบบแสดง
รูปด้าน 3

วันที่ :	เลขที่	รวม
สิงหาคม 2553	A-09	20

แผ่นที่	รวมแผ่น
09	37

FILE :

รายการแก้ไขแบบ
มิถุนายน 2557

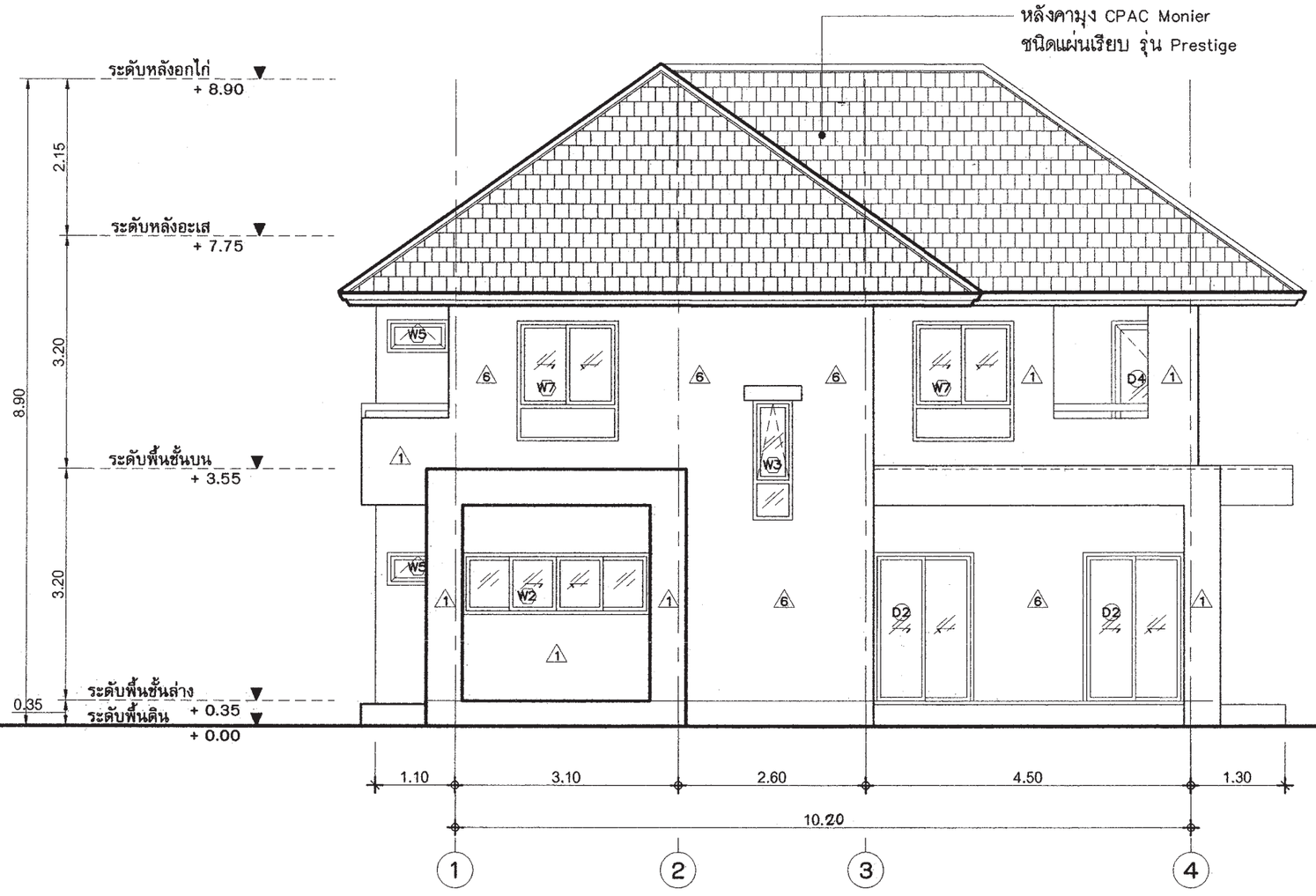

รูปด้าน - 4

มาตราส่วน 1 : 75

สำนักการ โยธา
กรุงเทพมหานคร

โครงการ

แบบบ้านยิ้มเพื่อประชาชน ระยะที่ 3

ตามนโยบาย

ม.ร.ว. สุขุมพันธุ์ บริพัตร
ผู้ว่าราชการกรุงเทพมหานคร

นายจุมพล สำเภาพล
รองผู้ว่าราชการกรุงเทพมหานคร

นางนิ่นนาท ชลิตานนท์
ปลัดกรุงเทพมหานคร

ผู้อำนวยการสำนักการโยธา	
รองผู้อำนวยการสำนักการโยธา	
นายทวีศักดิ์ เลิศประพันธ์	
ผู้อำนวยการสำนักงานออกแบบ	
นายวัชรินทร์ บรรพต	
หัวหน้ากลุ่มงานสถาปัตยกรรม	
นายสันธุ์ชัย บุญนักษ์	
หัวหน้ากลุ่มงานวิศวกรรมอาคาร	
นายอริยะ เมฆะกุล	
สถาปนิก	
นายปรีดิ์ ภิมาก	ส-สถ. 2415
วิศวกรโครงสร้าง	
นายชูเวช เลนปาน	ภย. 43016
วิศวกรไฟฟ้า	
นายจรูญ มาลุชใจ	ภฟก. 2457
วิศวกรสุขาภิบาล	
นายจีระสิทธิ์ ทิมสถิตย์	สย. 8489
วิศวกรเครื่องกล	
นายช่างเขียนแบบ	
นายอนุสรณ์ แฝงสิงห์	

แบบ บ้านพักอาศัย 2 ชั้น

แบบที่ 076

ชื่อบ้าน คริมาลา

เจ้าของ

สถานที่

แบบแสดง

รูปด้าน 4

วันที่ :	แผ่นที่	รวม
สิงหาคม 2553	A-10	20

แผ่นที่	รวมแผ่น
10	37

FILE :

รายการแก้ไขแบบ

มิถุนายน 2557

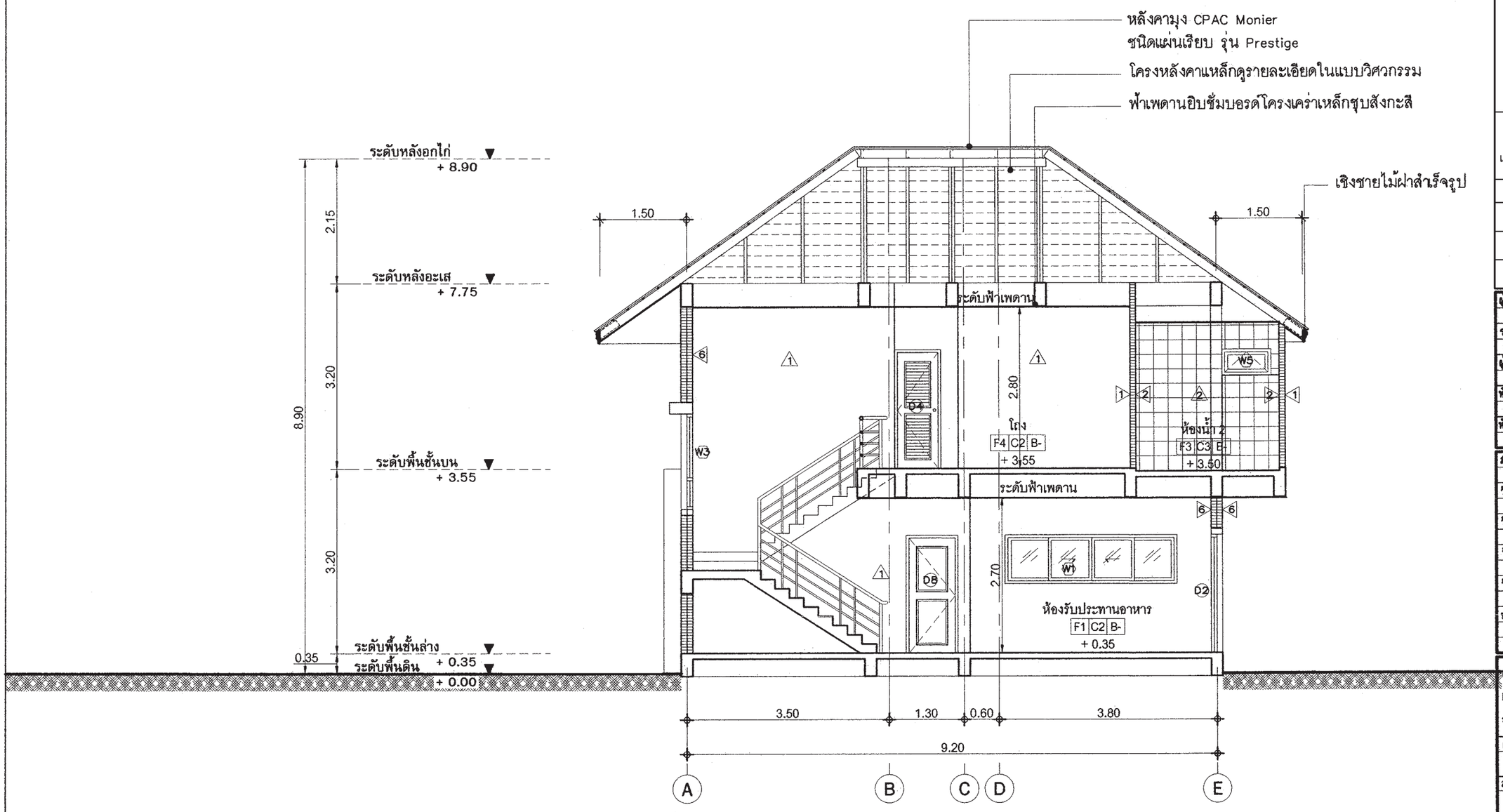

รูปตัด - A-A

มาตราส่วน 1 : 75

สำนักการโยธา
กรุงเทพมหานคร

โครงการ

แบบบ้านยิ้มเพื่อประชาชน ระยะที่ 3

ตามนโยบาย

ม.ร.ว. สุขุมพันธุ์ บริพัตร
ผู้ว่าราชการกรุงเทพมหานคร

นายจุมพล สำเภาพล
รองผู้ว่าราชการกรุงเทพมหานคร

นางนิ่นนาท ชลิตานนท์
ปลัดกรุงเทพมหานคร

ผู้อำนวยการสำนักการโยธา

รองผู้อำนวยการสำนักการโยธา
นายทวีลักดิ์ เลิศประพันธ์

ผู้อำนวยการสำนักงานออกแบบ
นายวัชรินทร์ บรรพต

หัวหน้ากลุ่มงานสถาปัตยกรรม
นายสินธุ์ชัย บุญภักษ์

หัวหน้ากลุ่มงานวิศวกรรมอาคาร
นายอริยะ เวสะกุล

สถาปนิก
นายปริติท ธิมาก ส-สถ.2415

วิศวกรโครงสร้าง
นายชูเวช เลนปาน ว.43016

วิศวกรไฟฟ้า
นายจรูญ มาลุธิจ ภฟก.2457

วิศวกรสุขาภิบาล
นายจิระสิทธิ์ ริมสถิตย์ สย. 8489

วิศวกรเครื่องกล
*

นายช่างเขียนแบบ
นายอนุสรณ์ แฝงสีดำ

แบบ บ้านพักอาศัย 2 ชั้น
แบบที่ 076
ชื่อบ้าน ศรีมาลา

เจ้าของ

สถานที่

แบบแสดง
รูปตัด A-A

วันที่ :	เลขที่	รวม
ธันวาคม 2553	A-11	20

แผ่นที่	รวมแผ่น
11	37

FILE :

รายการแก้ไขแบบ
มิถุนายน 2557

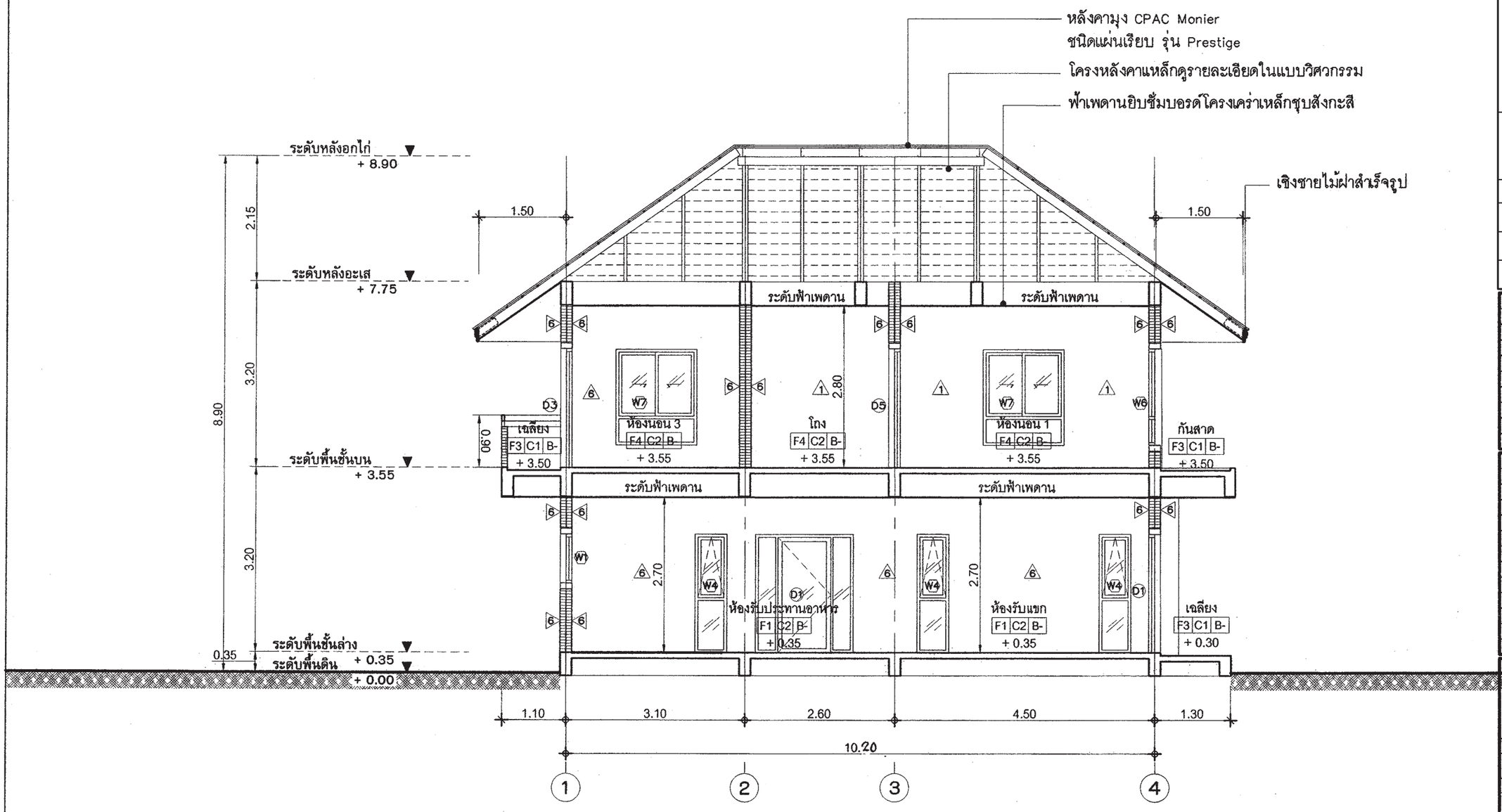

รูปตัด - B-B

มาตราส่วน 1 : 75

สำนักการ โยธา
กรุงเทพมหานคร

โครงการ

แบบบ้านยิ้มเพื่อประชาชน ระยะที่ 3

ตามนโยบาย

ม.ร.ว. สุขุมพันธุ์ บริพัตร
ผู้ว่าราชการกรุงเทพมหานคร

นายจุมพล สำเภาพล
รองผู้ว่าราชการกรุงเทพมหานคร

นางนิ่นนาท ชลิตานนท์
ปลัดกรุงเทพมหานคร

ผู้อำนวยการสำนักการโยธา

รองผู้อำนวยการสำนักการโยธา
นายทวีลักษ์ เลิศประพันธ์

ผู้อำนวยการสำนักงานออกแบบ
นายวัชรินทร์ บรรพต

หัวหน้ากลุ่มงานสถาปัตยกรรม
นายสินธุ์ชัย บุญบัษ

หัวหน้ากลุ่มงานวิศวกรรมอาคาร
นายอริยะ เผ่ะกุล

สถาปนิก
นายปรีดิ์ ฉิมาก ส-สถ.2415

วิศวกรโครงสร้าง
นายชูเวช เลนปาน ภย.43016

วิศวกรไฟฟ้า
นายจรูญ มาลุชใจ ภฟก.2457

วิศวกรสุขาภิบาล
นายจิระสิทธิ์ ทิมลเดียว สย. 8489

วิศวกรเครื่องกล

นายช่างเขียนแบบ
นายอนุวรรณ์ แฝงสีดำ

แบบ บ้านพักอาศัย 2 ชั้น
แบบที่ 076
ชื่อบ้าน ศรีมาลา

เจ้าของ

สถานที่

แบบแสดง
รูปตัด B-B

วันที่ :	เลขที่	รวม
สิงหาคม 2553	A-12	20

แผ่นที่	รวมแผ่น
12	37

FILE :

รายการแก้ไขแบบ
มิถุนายน 2557

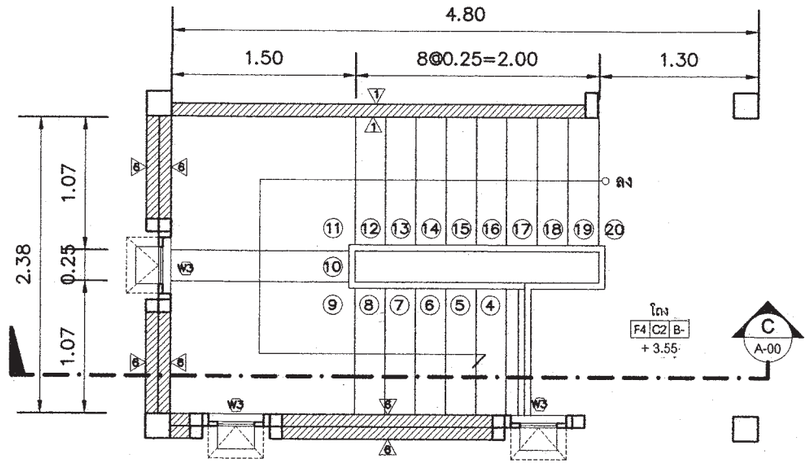

ขยายแปลนบันได ST-1 ชั้น 2

มาตราส่วน 1 : 50

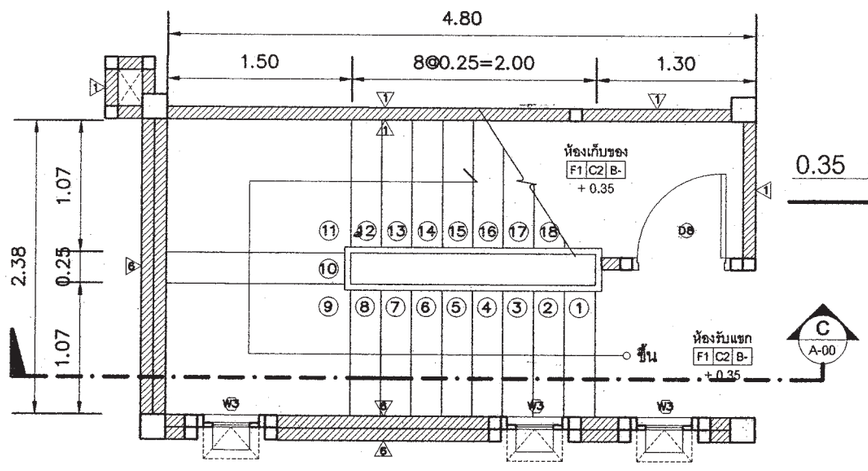

ขยายแปลนบันได ST-1 ชั้น 1

มาตราส่วน 1 : 50

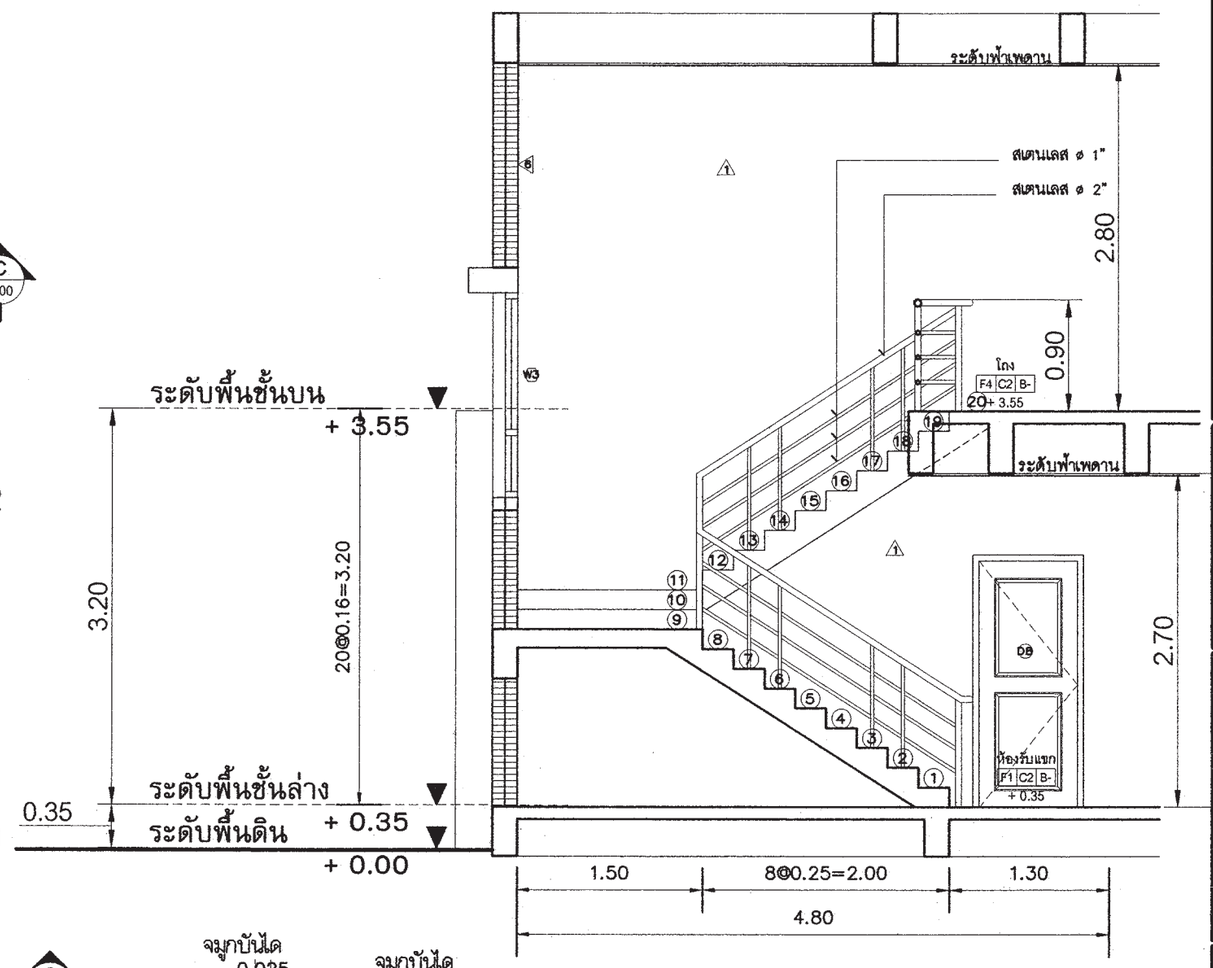

รูปตัด C-C

มาตราส่วน 1 : 50

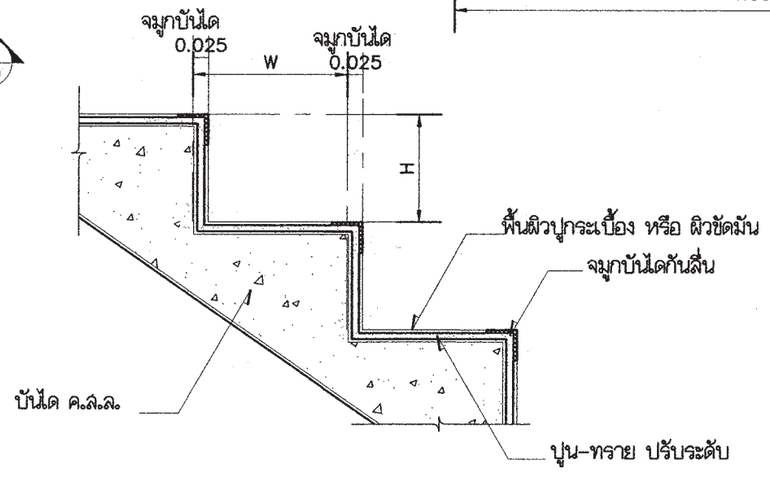

แบบขยายจมูกบันได

มาตราส่วน 1:10

สำนักการ โยธา
กรุงเทพมหานคร

โครงการ
แบบบ้านยิ้มเพื่อประชาชน ระยะที่ 3

ตามนโยบาย
ม.ร.ว. สุขุมพันธุ์ บริพัตร
ผู้ว่าราชการกรุงเทพมหานคร
นายจุมพล ลำเภาพล
รองผู้ว่าราชการกรุงเทพมหานคร
นางนิ่นนาท ชลิตานนท์
ปลัดกรุงเทพมหานคร

ผู้อำนวยการสำนักการโยธา
รองผู้อำนวยการสำนักการโยธา
นายทวีศักดิ์ เลิศประพันธ์
ผู้อำนวยการสำนักงานออกแบบ
นายวัชรินทร์ บรรพต
หัวหน้ากลุ่มงานสถาปัตยกรรม
นายสินธุ์ชัย บุญบัษ
หัวหน้ากลุ่มงานวิศวกรรมอาคาร
นายอริยะ เมฆะกูล
สถาปนิก
นายปรีดิ์ท มีมาก ส.ถ.-สถ. 2415
วิศวกรโครงสร้าง
นายชูเวช เลนปาน ว.ย. 43016
วิศวกรไฟฟ้า
นายจรูญ มาลุธใจ ว.ฟ้า. 2457
วิศวกรสุขาภิบาล
นายพีระสิทธิ์ ทิมสถิตย์ ว.ย. 8489
วิศวกรเครื่องกล
นายช่างเขียนแบบ
นายอนุสรณ์ แฝงสีดำ

แบบ บ้านพักอาศัย 2 ชั้น
แบบที่ 076
ชื่อบ้าน ศรีมาลา
เจ้าของ
สถานที่

แบบแสดง
ขยายบันได

วันที่ :	เลขที่	รวม
สิงหาคม 2553	A-13	20

แผ่นที่	รวมแผ่น
13	37

FILE :

รายการแก้ไขแบบ
มิถุนายน 2557

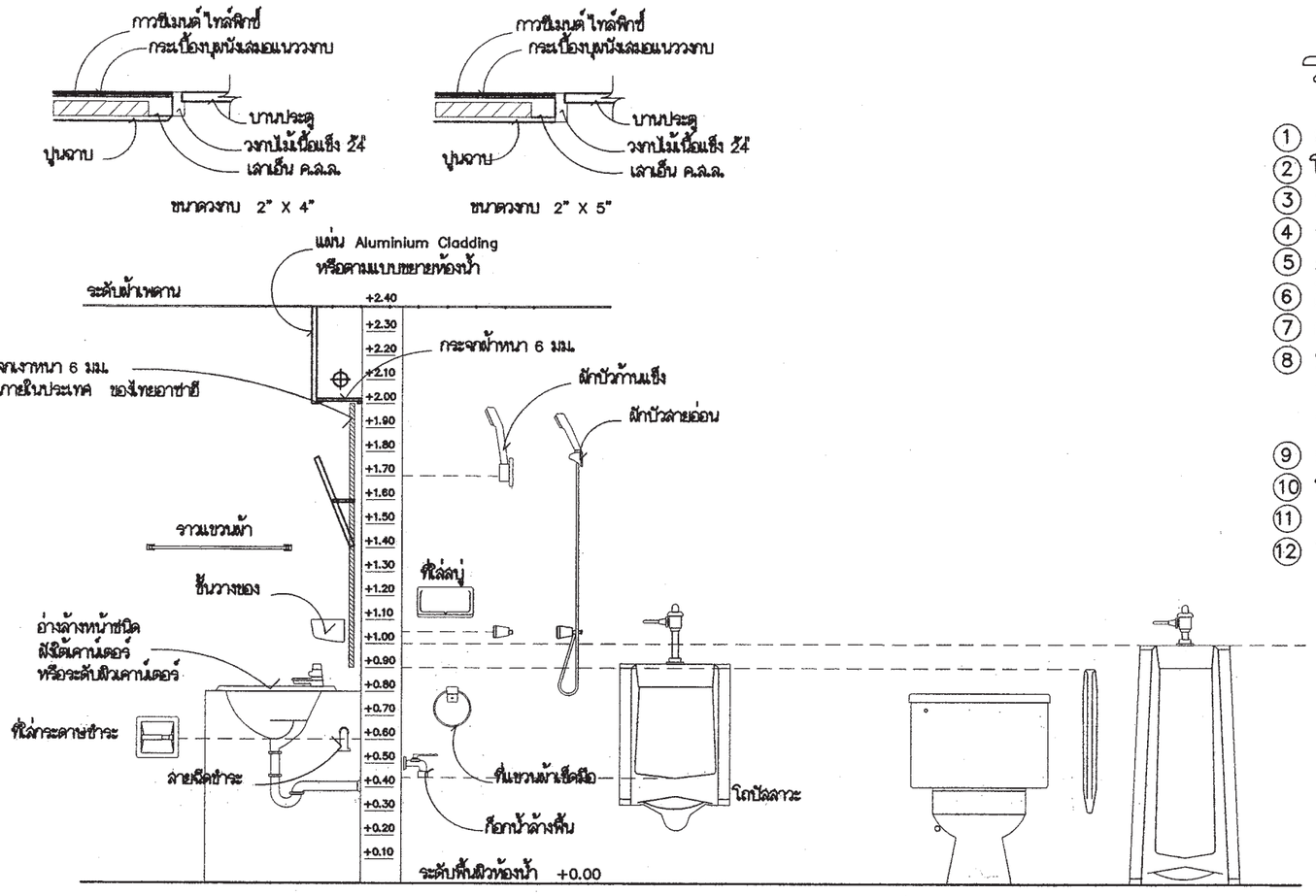

แสดงมาตรฐานการติดตั้งสุขภัณฑ์และอุปกรณ์

รายการสุขภัณฑ์

1. อ่างล้างหน้าชนิดวางใต้เคาน์เตอร์รูปไข่
2. โถสุขภัณฑ์ ชนิดนั่งราบ
3. ราวแขวนผ้า
4. ที่ใส่สบู่
5. สายฉีดชำระ
6. ก๊อกน้ำล้างพื้น
7. กระจกเงา
8. รูระบายน้ำทิ้งที่พื้น
   ของ อเมริกันสแตนดาร์ด PVC.
   หรือ COTTO หรือคุณภาพเทียบเท่า
9. ฝักบัวสายอ่อน
10. ที่ใส่กระดาษชำระ ชนิดฝังผนัง
11. ก๊อกอ่างล้างหน้า
12. โถปัสสาวะ

สำนักการ โยธา
กรุงเทพมหานคร

โครงการ
แบบบ้านยิ้มเพื่อประชาชน ระยะที่ 3

ตามนโยบาย
ม.ร.ว. สุขุมพันธุ์ บริพัตร
ผู้ว่าราชการกรุงเทพมหานคร
นายจุมพล สำเภาพล
รองผู้ว่าราชการกรุงเทพมหานคร
นางนินนาท ชลิตานนท์
ปลัดกรุงเทพมหานคร

ผู้อำนวยการสำนักการโยธา	
รองผู้อำนวยการสำนักการโยธา	
นายทวีศักดิ์ เลิศประพันธ์	
ผู้อำนวยการสำนักงานออกแบบ	
นายวัชรินทร์ บรรจด	
หัวหน้ากลุ่มงานสถาปัตยกรรม	
นายสินธุชัย บุญบักษ์	
หัวหน้ากลุ่มงานวิศวกรรมอาคาร	
นายอชิระ เนตะกูล	
สถาปนิก	
นายปรีดิ์ฤ มีมาก	ส.สถ. 2415
วิศวกรโครงสร้าง	
นายชูเวช เลนปาน	ภย. 43016
วิศวกรไฟฟ้า	
นายจรูญ มาลุชโจ	ภฟา. 2457
วิศวกรสุขาภิบาล	
นายจิระศักดิ์ ริมสลิดย์	สย. 8489
วิศวกรเครื่องกล	
นายช่างเขียนแบบ	
นายอนุศรณ์ แฟ้งลิ้ม	

แบบ บ้านพักอาศัย 2 ชั้น
แบบที่ 076
ชื่อบ้าน ศรีมาลา
เจ้าของ
สถานที่

แบบแสดง
มาตรฐานการติดตั้งสุขภัณฑ์
และอุปกรณ์

วันที่ :	เลขที่	รวม
ตุลาคม 2553	A-14	20

แผ่นที่	รวมแผ่น
14	37

FILE :

รายการแก้ไขแบบ
มิถุนายน 2557

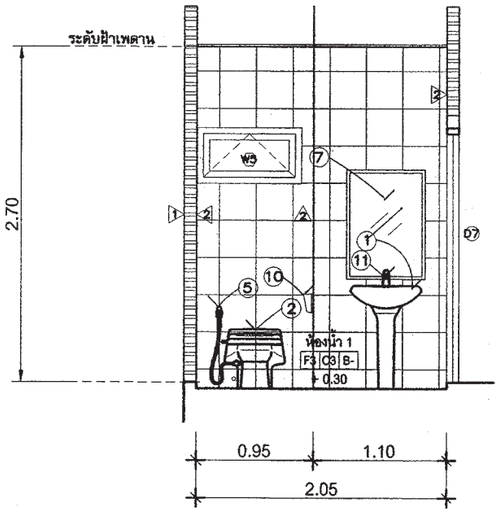

แบบรูปตัด D-D

มาตราส่วน 1 : 50

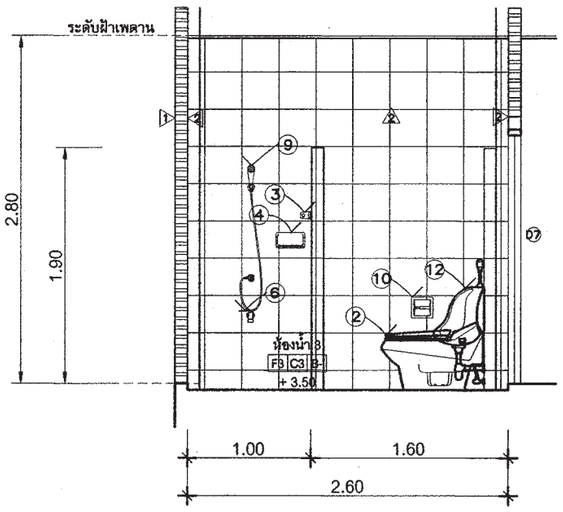

แบบรูปตัด E-E

มาตราส่วน 1 : 50

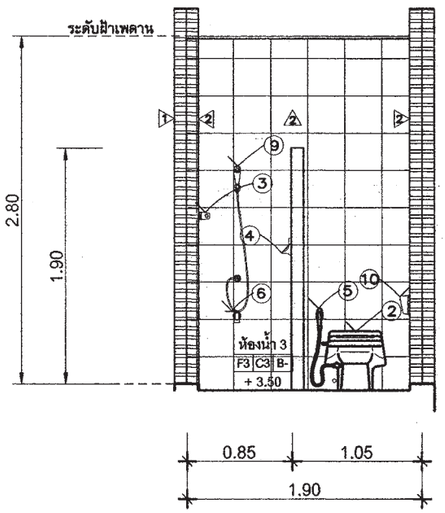

แบบรูปตัด F-F

มาตราส่วน 1 : 50

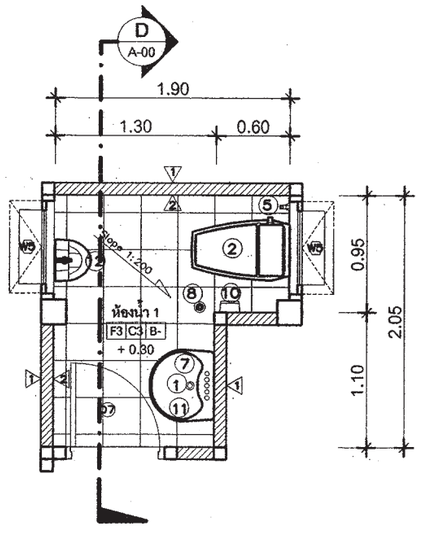

ขยายแปลนห้องน้ำ-ห้องส้วม 1

มาตราส่วน 1 : 50

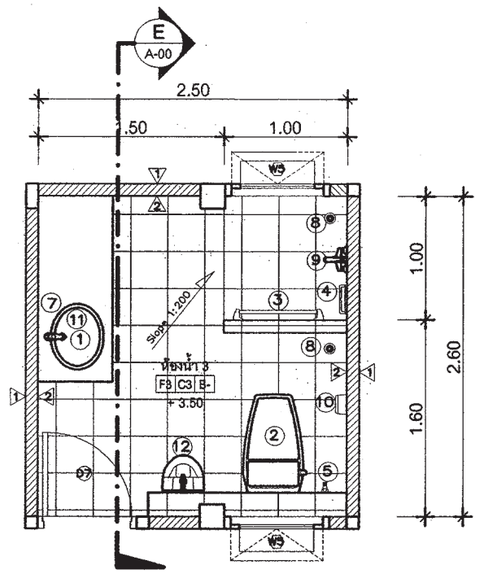

ขยายแปลนห้องน้ำ-ห้องส้วม 2

มาตราส่วน 1 : 50

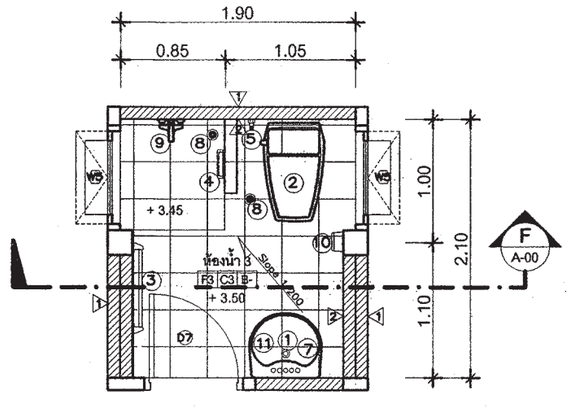

ขยายแปลนห้องน้ำ-ห้องส้วม 3

มาตราส่วน 1 : 50

สำนักการ โยธา
กรุงเทพมหานคร

โครงการ

แบบบ้านยิ้มเพื่อประชาชน ระยะที่ 3

ตามนโยบาย

ม.ร.ว. สุขุมพันธุ์ บริพัตร
ผู้ว่าราชการกรุงเทพมหานคร

นายจุมพล สำเภาพล
รองผู้ว่าราชการกรุงเทพมหานคร

นางนิ่นนาท ชลิตานนท์
ปลัดกรุงเทพมหานคร

ผู้อำนวยการสำนักการโยธา	
รองผู้อำนวยการสำนักการโยธา	
นายทวีศักดิ์ เลิศประพันธ์	
ผู้อำนวยการสำนักงานออกแบบ	
นายวัชรินทร์ บรรพต	
หัวหน้ากลุ่มงานสถาปัตยกรรม	
นายสินธุ์ชัย เบญจักษ์	
หัวหน้ากลุ่มงานวิศวกรรมอาคาร	
นายอจิยะ เมฆะกูล	
สถาปนิก	
นายปรีดิ์ ฉิมภา	ส-สถ.2415
วิศวกรโครงสร้าง	
นายชูเวช เลนปาน	ชย.43016
วิศวกรไฟฟ้า	
นายจรูญ มาสุขใจ	ภฟ.2457
วิศวกรสุขาภิบาล	
นายจิระสิทธิ์ ชิมลดิตย์	สย. 8489
วิศวกรเครื่องกล	
นายช่างเขียนแบบ	
นายอนุสรณ์ แฝงสิคำ	

แบบ บ้านพักอาศัย 2 ชั้น

แบบที่ 076

ชื่อบ้าน ศรีมาลา

เจ้าของ

สถานที่

แบบแสดง
ขยายห้องน้ำ

วันที่ :	แผ่นที่	รวม
สิงหาคม 2553	A-15	20

แผ่นที่	รวมแผ่น
15	37

FILE :

รายการแก้ไขแบบ

มิถุนายน 2557

สัญลักษณ์	D	สัญลักษณ์	D2	สัญลักษณ์	D3
ลักษณะบาน	ประตูบานเปิดเดี่ยวพร้อมช่องแสงกระจกติดตาย	ลักษณะบาน	ประตูบานเลื่อน	ลักษณะบาน	ประตูบานเลื่อน
วงกบ	อลูมิเนียมเคลือบสี	วงกบ	อลูมิเนียมเคลือบสี	วงกบ	อลูมิเนียมเคลือบสี
กรอบบาน	อลูมิเนียมเคลือบสี	กรอบบาน	อลูมิเนียมเคลือบสี	กรอบบาน	อลูมิเนียมเคลือบสี
ลูกฟัก	กระจกใสเขียวตัดแสง หนา 6 มม.	ลูกฟัก	กระจกใสเขียวตัดแสง หนา 6 มม.	ลูกฟัก	กระจกใสเขียวตัดแสง หนา 6 มม.
หมายเหตุ	ติดตั้งอุปกรณ์ประกอบบานครบชุด	หมายเหตุ	ติดตั้งอุปกรณ์ประกอบบานครบชุด	หมายเหตุ	ติดตั้งอุปกรณ์ประกอบบานครบชุด

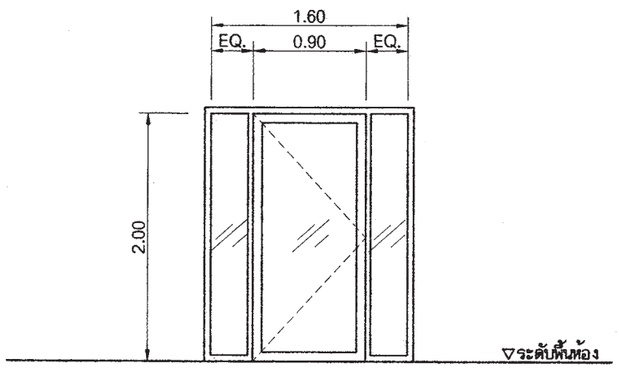

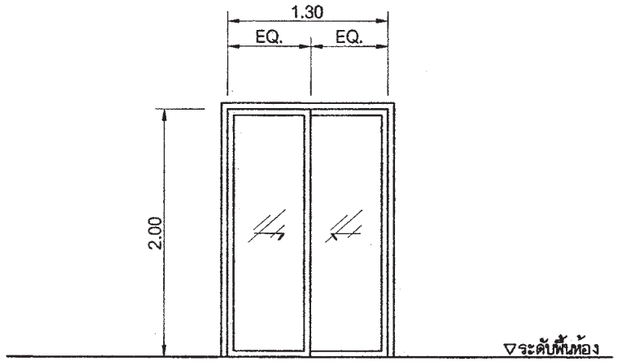

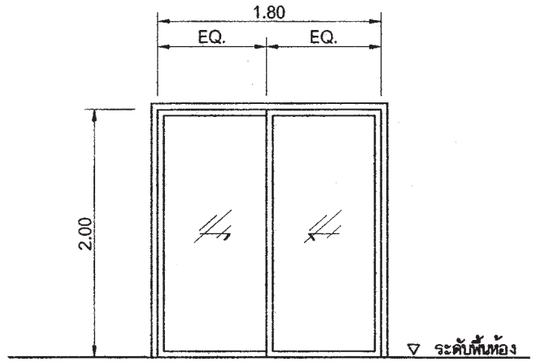

สัญลักษณ์	D4	สัญลักษณ์	D5	สัญลักษณ์	D6
ลักษณะบาน	ประตูบานเปิดเดี่ยว	ลักษณะบาน	ประตูบานเปิดเดียว	ลักษณะบาน	ประตูบานเปิดเดียว
วงกบ	อลูมิเนียมเคลือบสี	วงกบ	ไม้เนื้อแข็ง 2"X5" ทาสีน้ำมัน	วงกบ	ไม้เนื้อแข็ง 2"X5" ทาสีน้ำมัน
กรอบบาน	อลูมิเนียมเคลือบสี	กรอบบาน	กรอบบาน HDF(ไม้เทียม)	กรอบบาน	กรอบบาน HDF(ไม้เทียม)
ลูกฟัก	กระจกใสเขียวตัดแสง หนา 6 มม.	ลูกฟัก	บานลูกฟัก HDF(ไม้เทียม)	ลูกฟัก	บานลูกฟัก HDF(ไม้เทียม)
หมายเหตุ	ติดตั้งอุปกรณ์ประกอบบานครบชุด	หมายเหตุ	ติดตั้งอุปกรณ์ประกอบบานครบชุด	หมายเหตุ	ติดตั้งอุปกรณ์ประกอบบานครบชุด

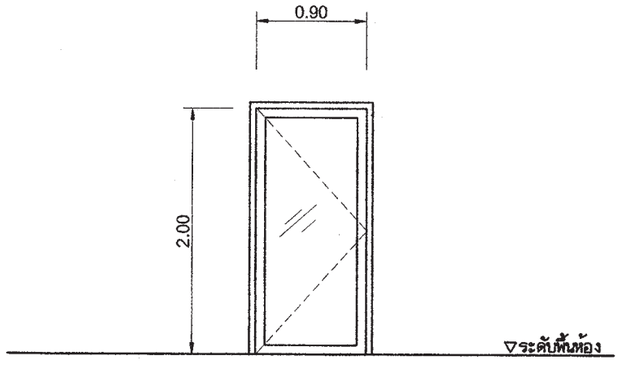

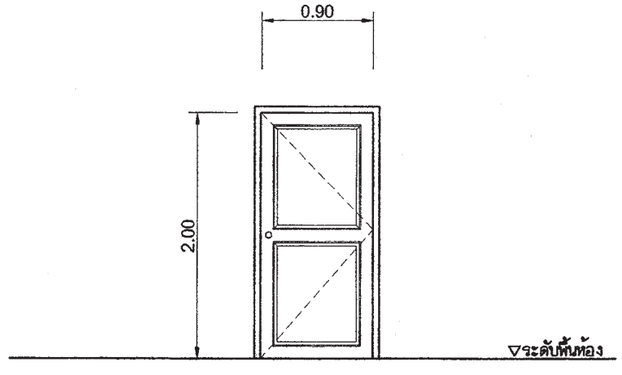

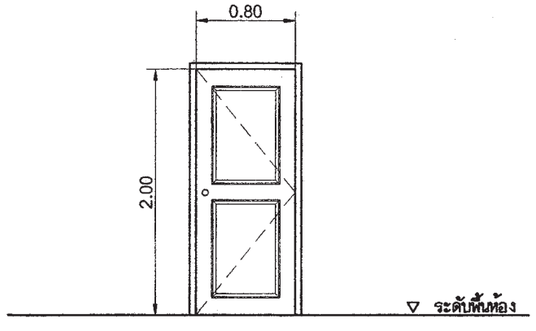

สำนักการ โยธา
กรุงเทพมหานคร

โครงการ
แบบบ้านยิ้มเพื่อประชาชน ระยะที่ 3

ตามนโยบาย
ม.ร.ว. สุขุมพันธุ์ บริพัตร
ผู้ว่าราชการกรุงเทพมหานคร
นายจุมพล สำเภาพล
รองผู้ว่าราชการกรุงเทพมหานคร
นางนิ่นนาท ชลิตานนท์
ปลัดกรุงเทพมหานคร

ผู้อำนวยการสำนักการโยธา
รองผู้อำนวยการสำนักการโยธา
นายทวีลักษ์ เลิศประทีป
ผู้อำนวยการสำนักงานออกแบบ
นายวัชรินทร์ บรรพต
หัวหน้ากลุ่มงานสถาปัตยกรรม
นายสันธุชัย บุญบัษ
หัวหน้ากลุ่มงานวิศวกรรมอาคาร
นายอริยะ เมฆะกูล

สถาปนิก
นายปรีดิ์ ฉิมภา ส.ถ.2415
วิศวกรโครงสร้าง
นายชูเวช เลิศปาน ว.ย.43016
วิศวกรไฟฟ้า
นายจรูญ มาลุธใจ ว.ฟก.2457
วิศวกรสุขาภิบาล
นายจีระลักษี ทิมลมัยย์ ส.ย. 8489
วิศวกรเครื่องกล
นายช่างเขียนแบบ
นายอนุสรณ์ แฝงลีลา

แบบ บ้านพักอาศัย 2 ชั้น
แบบที่ 076
ชื่อบ้าน ศรีมาลา
เจ้าของ
สถานที่

แบบแสดง
ขยายประตู หน้าต่าง

วันที่ :	เลขที่	รวม
สิงหาคม 2553	A-16	20

แผ่นที่	รวมแผ่น
16	37

FILE :

รายการแก้ไขแบบ
มิถุนายน 2557

สัญลักษณ์	D7
ลักษณะบาน	ประตูบานเปิดเดียว
วงกบ	ไม้เนื้อแข็ง 2"x5" ทาสีน้ำมัน
กรอบบาน	กรอบบาน HDF(ไม้เทียม)
ลูกฟัก	บานลูกฟัก HDF(ไม้เทียม) มีช่องเกล็ด
หมายเหตุ	ติดตั้งอุปกรณ์ประกอบบานครบชุด

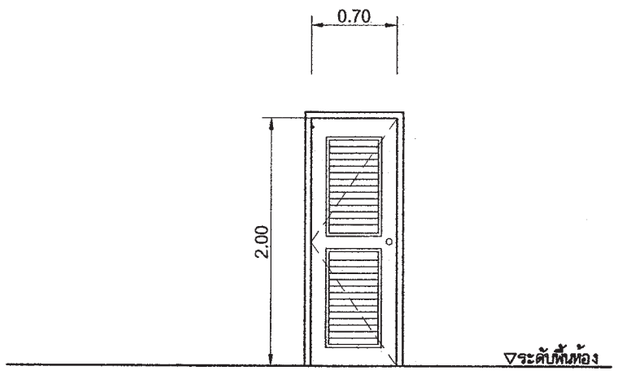

สัญลักษณ์	D8
ลักษณะบาน	ประตูบานเปิดเดียว
วงกบ	ไม้เนื้อแข็ง 2"x5" ทาสีน้ำมัน
กรอบบาน	กรอบบาน HDF(ไม้เทียม)
ลูกฟัก	บานลูกฟัก HDF(ไม้เทียม)
หมายเหตุ	ติดตั้งอุปกรณ์ประกอบบานครบชุด

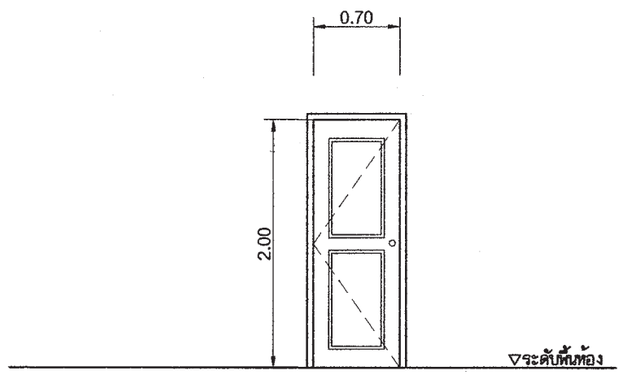

สัญลักษณ์	W
ลักษณะบาน	หน้าต่างบานเลื่อน
วงกบ	อลูมิเนียมเคลือบสี
กรอบบาน	อลูมิเนียมเคลือบสี
ลูกฟัก	กระจกใสเขียวตัดแสง หนา 6 มม.
หมายเหตุ	ติดตั้งอุปกรณ์ประกอบบานครบชุด

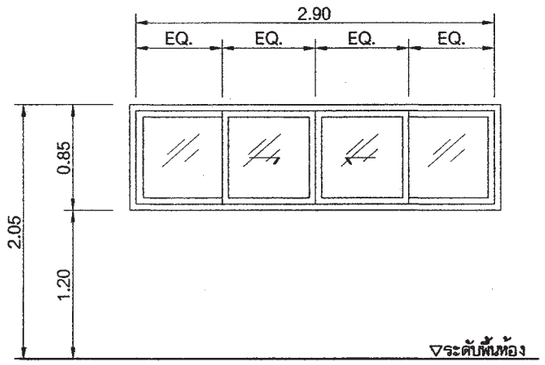

สัญลักษณ์	W2
ลักษณะบาน	หน้าต่างบานเลื่อน
วงกบ	อลูมิเนียมเคลือบสี
กรอบบาน	อลูมิเนียมเคลือบสี
ลูกฟัก	กระจกใสเขียวตัดแสง หนา 6 มม.
หมายเหตุ	ติดตั้งอุปกรณ์ประกอบบานครบชุด

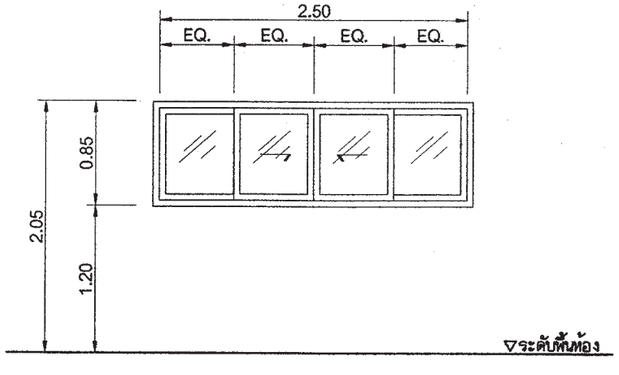

สัญลักษณ์	W3
ลักษณะบาน	หน้าต่างบานกระทุ้งพร้อมช่องแสงกระจกติดตาย
วงกบ	อลูมิเนียมเคลือบสี
กรอบบาน	อลูมิเนียมเคลือบสี
ลูกฟัก	กระจกใสเขียวตัดแสง หนา 6 มม.
หมายเหตุ	ติดตั้งอุปกรณ์ประกอบบานครบชุด

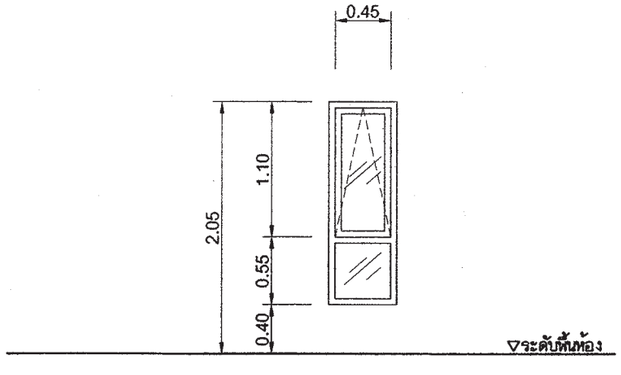

สัญลักษณ์	W4
ลักษณะบาน	หน้าต่างบานกระทุ้งพร้อมช่องแสงกระจกติดตาย
วงกบ	อลูมิเนียมเคลือบสี
กรอบบาน	อลูมิเนียมเคลือบสี
ลูกฟัก	กระจกใสเขียวตัดแสง หนา 6 มม.
หมายเหตุ	ติดตั้งอุปกรณ์ประกอบบานครบชุด

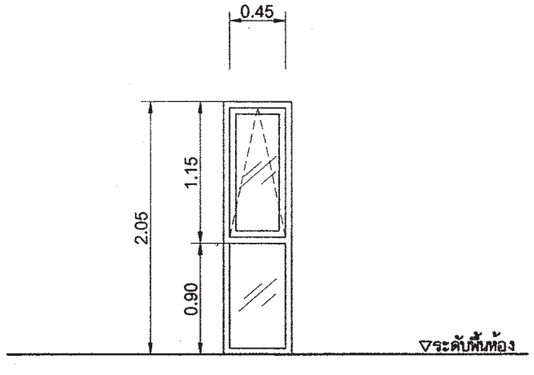

สำนักการโยธา
กรุงเทพมหานคร

โครงการ
แบบบ้านยิ้มเพื่อประชาชน ระยะที่ 3

ตามนโยบาย
ม.ร.ว. สุขุมพันธุ์ บริพัตร
ผู้ว่าราชการกรุงเทพมหานคร
นายจุมพล สำเภาพล
รองผู้ว่าราชการกรุงเทพมหานคร
นางนิ่มนาท ชลิตานนท์
ปลัดกรุงเทพมหานคร

ผู้อำนวยการสำนักการโยธา
รองผู้อำนวยการสำนักการโยธา
นายกวีลักษ์ เลิศประพันธ์
ผู้อำนวยการสำนักงานออกแบบ
นายวัชรินทร์ บรรพต
หัวหน้ากลุ่มงานสถาปัตยกรรม
นายสันธุ์ชัย บุญบัษ
หัวหน้ากลุ่มงานวิศวกรรมอาคาร
นายอริยะ เมฆะกูล

สถาปนิก
นายปรีดิ์ มีมาก ส.ถ.2415
วิศวกรโครงสร้าง
นายชูเวช เลขปาน ภย.43016
วิศวกรไฟฟ้า
นายจรูญ มาลุธใจ ภฟก.2457
วิศวกรสุขาภิบาล
นายจีระศักดิ์ ชิมลดิตย์ สย. 8489
วิศวกรเครื่องกล
นายช่างเขียนแบบ
นายอนุสรณ์ แฝงสีดำ

แบบ บ้านพักอาศัย 2 ชั้น
แบบที่ 076
ชื่อบ้าน ศรีมาลา
เจ้าของ
สถานที่

แบบแสดง
ขยายประตู หน้าต่าง

วันที่ :	เลขที่	รวม
มีนาคม 2553	A-17	20

แผ่นที่	รวมแผ่น
17	37

FILE :

รายการแก้ไขแบบ
มิถุนายน 2557

สัญลักษณ์	W5
ลักษณะบาน	หน้าต่างบานกระทุ้ง
วงกบ	อลูมิเนียมเคลือบสี
กรอบบาน	อลูมิเนียมเคลือบสี
ลูกฟัก	กระจกใสเขียวตัดแสง หนา 6 มม.
หมายเหตุ	ติดตั้งอุปกรณ์ประกอบบานครบชุด

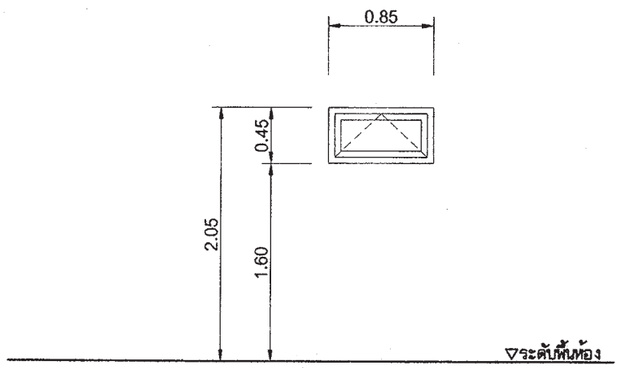

สัญลักษณ์	W6
ลักษณะบาน	หน้าต่างบานกระทุ้งพร้อมช่องแสงกระจกติดตาย
วงกบ	อลูมิเนียมเคลือบสี
กรอบบาน	อลูมิเนียมเคลือบสี
ลูกฟัก	กระจกใสเขียวตัดแสง หนา 6 มม.
หมายเหตุ	ติดตั้งอุปกรณ์ประกอบบานครบชุด

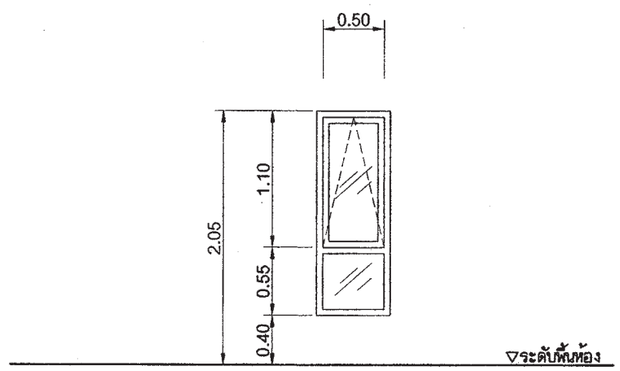

สัญลักษณ์	W7
ลักษณะบาน	หน้าต่างบานเลื่อน
วงกบ	อลูมิเนียมเคลือบสี
กรอบบาน	อลูมิเนียมเคลือบสี
ลูกฟัก	กระจกใสเขียวตัดแสง หนา 6 มม.
หมายเหตุ	ติดตั้งอุปกรณ์ประกอบบานครบชุด

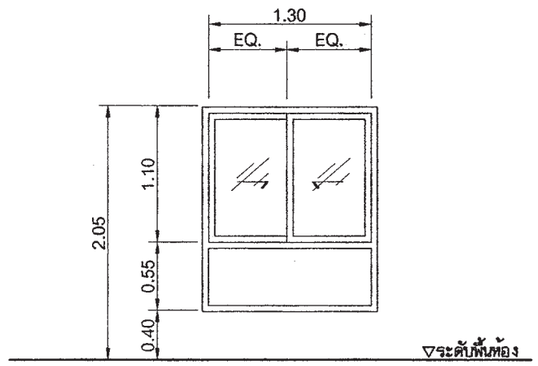

สัญลักษณ์	
ลักษณะบาน	
วงกบ	
กรอบบาน	
ลูกฟัก	
หมายเหตุ	

สัญลักษณ์	
ลักษณะบาน	
วงกบ	
กรอบบาน	
ลูกฟัก	
หมายเหตุ	

สัญลักษณ์	
ลักษณะบาน	
วงกบ	
กรอบบาน	
ลูกฟัก	
หมายเหตุ	

สำนักการ โยธา
กรุงเทพมหานคร

โครงการ
แบบบ้านยิ้มเพื่อประชาชน ระยะที่ 3

ตามนโยบาย
ม.ร.ว. สุขุมพันธุ์ บริพัตร
ผู้ว่าราชการกรุงเทพมหานคร
นายจุมพล สำเภาพล
รองผู้ว่าราชการกรุงเทพมหานคร
นางนิ่นนาท ชลิตานนท์
ปลัดกรุงเทพมหานคร

ผู้อำนวยการสำนักการโยธา
รองผู้อำนวยการสำนักการโยธา
นายทวีศักดิ์ เลิศประพันธ์
ผู้อำนวยการสำนักงานออกแบบ
นายวัชรินทร์ บรรจพ
หัวหน้ากลุ่มงานสถาปัตยกรรม
นายสินธุชัย บุญบัษ
หัวหน้ากลุ่มงานวิศวกรรมอาคาร
นายอริยะ เมฆะกูล

สถาปนิก
นายปรีดิ์ท มิมาก ส.ถ.2415
วิศวกรโครงสร้าง
นายชูเวช เลิศปาน วย.43016
วิศวกรไฟฟ้า
นายจรูญ มาลุขใจ ฟฟ.2457
วิศวกรสุขาภิบาล
นายจีระสิทธิ์ ทิมเสถียร สย. 8489
วิศวกรเครื่องกล
นายช่างเขียนแบบ
นายอนุสรณ์ แผ่งลิ่ม

แบบ บ้านพักอาศัย 2 ชั้น
แบบที่ 076
ชื่อบ้าน ศรีมาลา
เจ้าของ
สถานที่

แบบแสดง
ขยายประตู หน้าต่าง

วันที่ :	เลขที่	รวม
ธันวาคม 2553	A-18	20

แผ่นที่	รวมแผ่น
18	37

FILE :

รายการแก้ไขแบบ
มิถุนายน 2557

แบบถังดักไขมัน (GREASE TRAP)

SPECIFICATION TABLE			
No.		ITEM	CONTENT
1		CAPACITY	
	1.1	SOLID SEPARATION CHAMBER	0.900 m^3
	1.2	AERATION CHAMBER	0.504 m^3
	1.3	SEDIMENTATION CHAMBER	0.161 m^3
	1.4	TOTAL	1.565 m^3
2		MATERIAL	
	2.1	CHAMBER	FRP
	2.2	SEPARATION PLATE , BAFFLE	FRP
	2.3	AIR TRANSFER PIPE	PVC
	2.4	DIFFUSER TUBE	PP
	2.5	MANHOLE COVER	ABS
	2.6	INFLOW , OUTFLOW PIPE	PVC(ø100mm.)
	2.7	AIR BLOWER	45L/MIN (1UNIT)

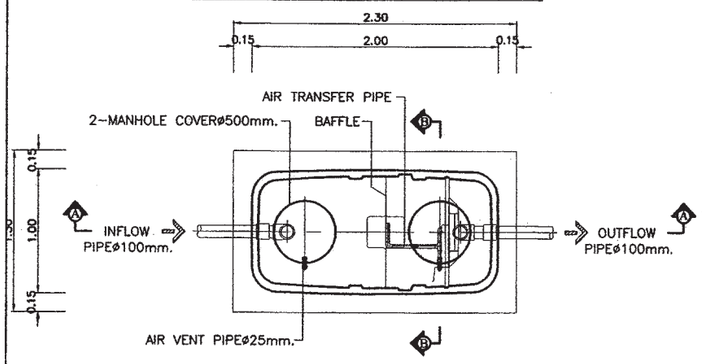

PLAN

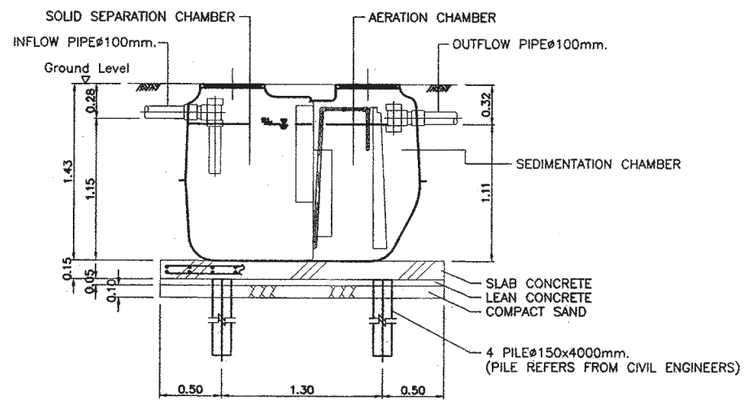

SECTION A-A

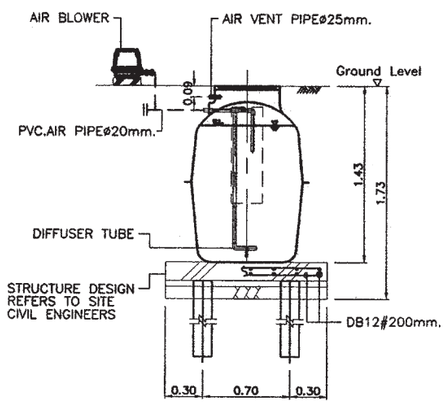

SECTION B-B

MODEL	HEIGHT (mm.)	WIDTH(mm.)	LENGTH(mm.)	INLET(mm.)	OUTLET(mm.)	PIPE SIZE(inch)
SAN 30 GT	400	340	460	127	180	2"
SAN 60 GT	400	440	620	127	180	2"
SAN 130 GT	400	550	970	127	180	2"
SAN 1200 GT	1200	750	1600	130	200	2"
SAN 2000 GT	1200	950	2100	130	200	2"
SAN 3000 GT	1200	1200	2500	130	200	2"
SAN 4000 GT	1500	1200	2560	130	200	2"
SAN 5000 GT	1500	1300	2950	130	200	2"
SAN 6000 GT	1500	1400	3300	130	200	2"

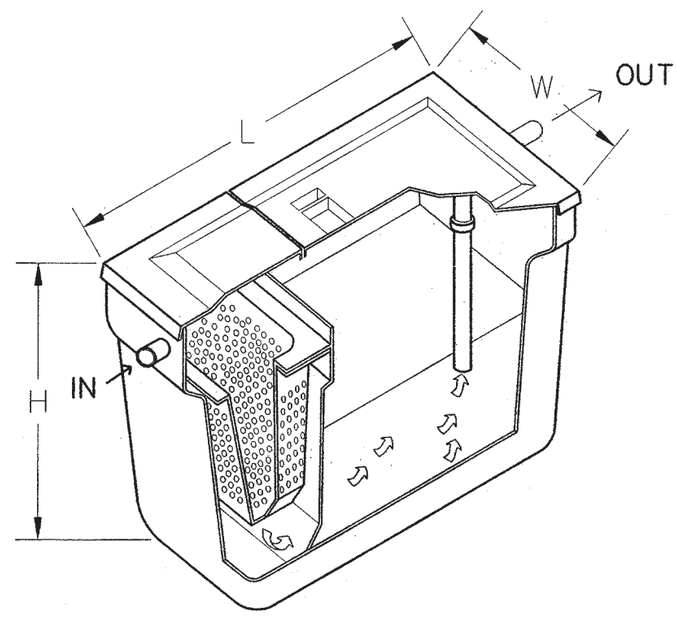

สำนักการ โยธา
กรุงเทพมหานคร

โครงการ
แบบบ้านยิ้มเพื่อประชาชน ระยะที่ 3

ตามนโยบาย
ม.ร.ว. สุขุมพันธุ์ บริพัตร
ผู้ว่าราชการกรุงเทพมหานคร
นายจุมพล สำเภาพล
รองผู้ว่าราชการกรุงเทพมหานคร
นางนินนาท ชลิตานนท์
ปลัดกรุงเทพมหานคร

ผู้อำนวยการสำนักการโยธา
รองผู้อำนวยการสำนักการโยธา
นายทวีลัคน์ เลิศประพันธ์
ผู้อำนวยการสำนักงานออกแบบ
นายวัชรินทร์ บรรพต
หัวหน้ากลุ่มงานสถาปัตยกรรม
นายสินธุ์ชัย บุญเกษ์
หัวหน้ากลุ่มงานวิศวกรรมอาคาร
นายอริยะ เมฆะกูล

สถาปนิก
นายปรีดิ์ต มีมาก ส.ลถ.2415
วิศวกรโครงสร้าง
นายชูเวช เล่งปาน ภย.43016
วิศวกรไฟฟ้า
นายจรูญ มาลุธใจ ฟฟ.2457
วิศวกรสุขาภิบาล
นายจีระสิทธิ์ ชิมลลิตย์ สย. 8489
วิศวกรเครื่องกล
นายช่างเขียนแบบ
นายอนุสรณ์ แฝงสีดำ

แบบ บ้านพักอาศัย 2 ชั้น
แบบที่ 076
ชื่อบ้าน ศรีมาลา
เจ้าของ
สถานที่

แบบแสดง
ถังบำบัดน้ำเสีย ถังดักไขมัน

วันที่ :	เลขที่	รวม
สิงหาคม 2553	A-19	20

แผ่นที่	รวมแผ่น
19	37

FILE :

รายการแก้ไขแบบ
มิถุนายน 2567

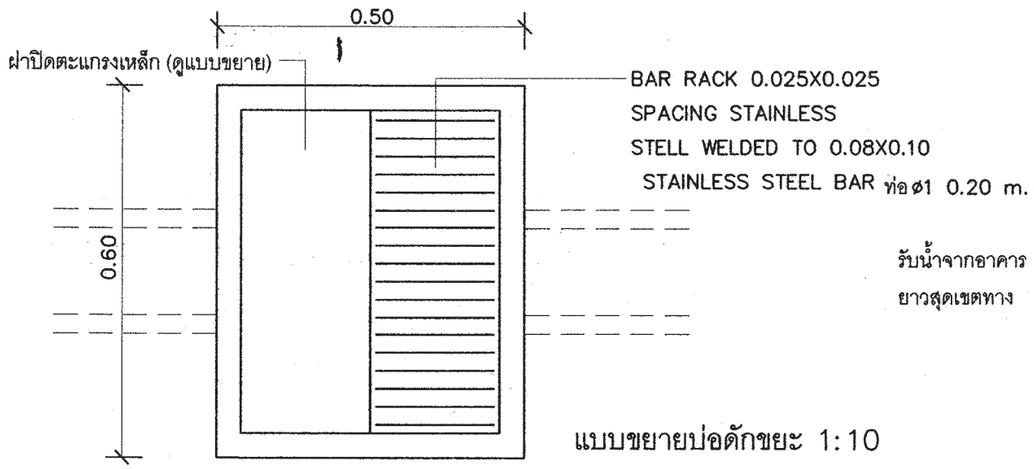

แบบขยายบ่อดักขยะ 1:10

แปลน

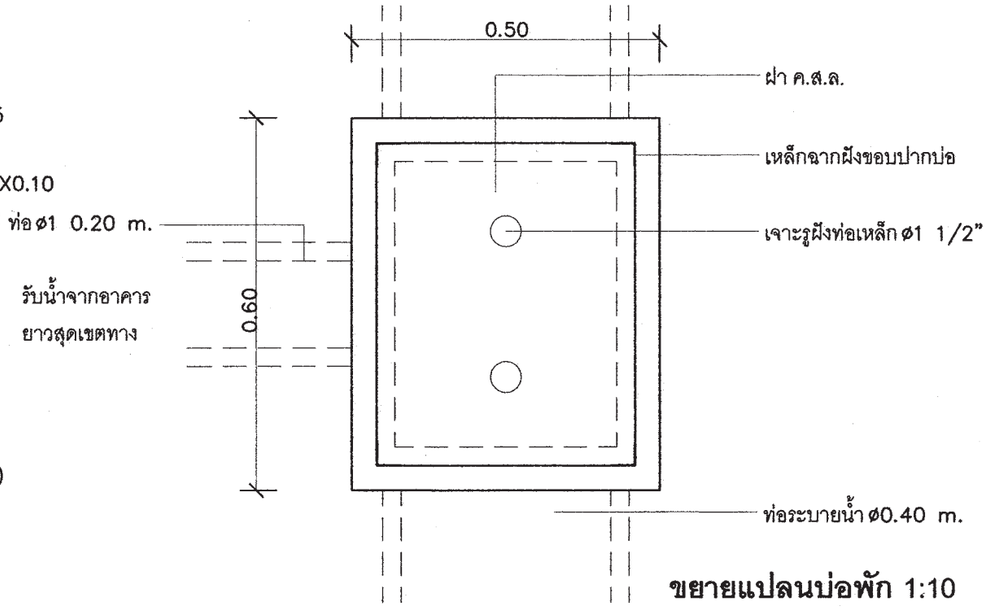

ขยายแปลนบ่อพัก 1:10

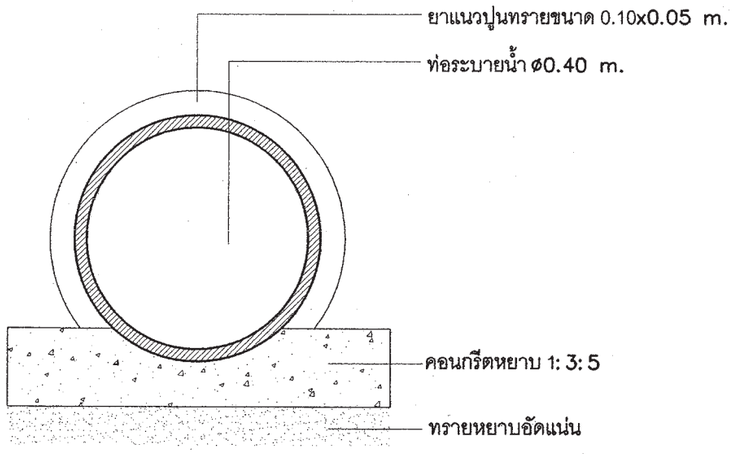

แบบขยายท่อระบายน้ำ 1:10

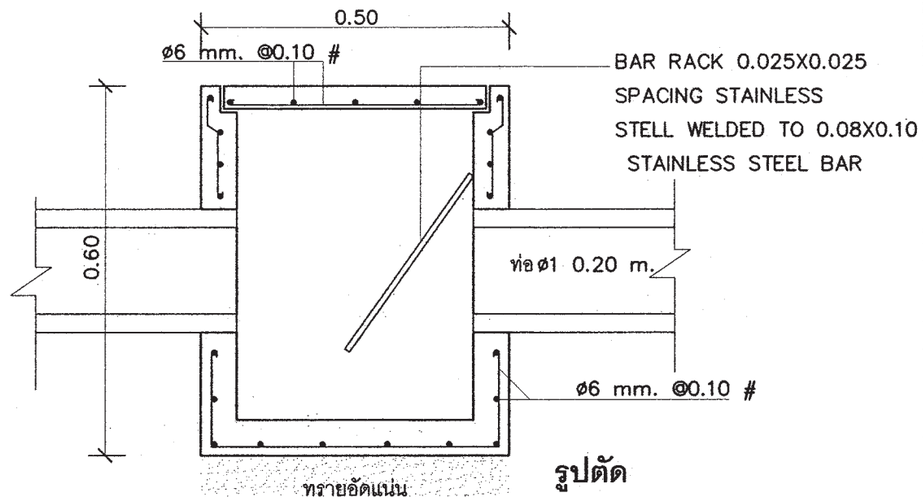

รูปตัด

สำนักการ โยธา
กรุงเทพมหานคร

โครงการ
แบบบ้านยิ้มเพื่อประชาชน ระยะที่ 3

ตามนโยบาย
ม.ร.ว. สุขุมพันธุ์ บริพัตร
ผู้ว่าราชการกรุงเทพมหานคร
นายจุมพล สำเภาพล
รองผู้ว่าราชการกรุงเทพมหานคร
นางนินนาท ชลิตานนท์
ปลัดกรุงเทพมหานคร

ผู้อำนวยการสำนักการโยธา	
รองผู้อำนวยการสำนักการโยธา	
นายทวีศักดิ์ เลิศประพันธ์	
ผู้อำนวยการสำนักงานออกแบบ	
นายวัชรินทร์ บรรพต	
หัวหน้ากลุ่มงานสถาปัตยกรรม	
นายสันธุชัย บุญบัษ์	
หัวหน้ากลุ่มงานวิศวกรรมอาคาร	
นายอริยะ เมฆะกุล	
สถาปนิก	
นายปรีดิ์ท มีมาก	ส.-ลถ.2415
วิศวกรโครงสร้าง	
นายชูเวช เลนปาน	วย.43016
วิศวกรไฟฟ้า	
นายจรูญ มาลุธใจ	ฟก.2457
วิศวกรสุขาภิบาล	
นายจิระศิทธิ์ ชิมเสถียร	สย. 8489
วิศวกรเครื่องกล	
นายช่างเขียนแบบ	
นายยนุสรณ์ แผ่งลีลำ	

แบบ บ้านพักอาศัย 2 ชั้น
แบบที่ 076
ชื่อบ้าน ศรีมาลา

เจ้าของ

สถานที่

แบบแสดง
บ่อพัก ถังดักขยะ

วันที่ :	เลขที่	รวม
ตุลาคม 2553	A-20	20

แผ่นที่	รวมแผ่น
20	37

FILE :

รายการแก้ไขแบบ
มิถุนายน 2557

รายการประกอบแบบด้านวิศวกรรมโยธา

1. ซิมนต์

1.1 ส่วนผสมของโครงสร้างคอนกรีตเสริมเหล็กทั้งหมดต้องใช้ PORTLAND CEMENT ประเภทที่ 1 ที่มีคุณสมบัติตามมาตรฐานผลิตภัณฑ์อุตสาหกรรมเท่านั้น

1.2 ถ้าไม่ได้ระบุเป็นอย่างอื่น ต้องมีส่วนผสมของซิมนต์ไม่น้อยกว่า325กิโลกรัมต่อคอนกรีต ลูกบาศก์เมตร

2. คอนกรีต

2.1 คอนกรีตที่ใช้สำหรับงานโครงสร้างของอาคารเช่นเสาเข็ม , ฐานราก , เสา และพื้น ฯลฯ ต้องมีกำลังอัดประลัยไม่น้อยกว่า 180ksc เมื่ออายุ 28วัน โดยทดสอบจากแท่งคอนกรีตตัวอย่างรูปทรงกระบอก 150x300มม

2.2 ADMIXTURE ที่ใช้ต้องมีคุณสมบัติตาม ASTM หรือ BS

3. งานเหล็ก

3.1 คุณสมบัติของเหล็กเสริมคอนกรีต มีดังนี้

ขนาดเหล็กเสริม mm.	ชั้นคุณภาพ	มาตรฐาน	หมายเหตุ
RB6 , RB9 DB12 ขึ้นไป	SR-24 SD-40	มอก. 20-2543 มอก. 24-2548	

3.2 เหล็กรูปพรรณ , เหล็กกลวงสำหรับก่อสร้าง

3.2.1 เหล็กรูปพรรณที่จะใช้ต้องมีคุณสมบัติตาม มอก. 1227-2539 , มอก. 1228-2549 หรือ JIS เหล็กกลวงที่ใช้ต้องมีคุณสมบัติตาม มอก. 107-2533 หรือ JIS และเหล็กรูปพรรณเชื่อมประกอบจะต้องมีคุณสมบัติตาม มอก. 1303-2538

3.2.2 เหล็กรูปพรรณทั้งหมดต้องเป็นของใหม่ ไม่เคยใช้งานมาก่อน ตรงไม่บิดเบี้ยว ไม่มีรอยตำหนิ ไม่มีสนิมกร่อน ไม่เปื้อนสี หรือน้ำมัน

3.2.3 การต่อเหล็กรูปพรรณ ถ้าไม่จำเป็นจริงๆแล้วห้ามต่อ ในกรณีที่มีการต่อเหล็ก รอยต่อของเหล็กต้องมีกำลังมากกว่าหรือเท่ากับเหล็กที่ไม่มีรอยต่อ การต่อให้ต่อจุดเดียวเท่านั้น และการต่อให้เป็นไปตามมาตรฐาน AISC

3.2.4 การประกอบการติดตั้ง ให้ดำเนินการตามมาตรฐาน AISC หรือตามมาตรฐานสำหรับอาคารเหล็กรูปพรรณของ วสท. ที่ 1015-40

3.2.5 ผู้รับจ้างจะต้องทำ ค้ำยัน ยึดโครง ให้เพียงพอเพื่อยึดโครงสร้างให้แน่นหนาอยู่ในแนวและตำแหน่งที่ต้องการ

3.2.6 องค์อาคารที่วางทาบหรือต่อเชื่อมจะต้องวางให้แนบสนิทเต็มหน้า

3.2.7 การเชื่อมต่อทั้งหมดให้ใช้วิธีเชื่อมด้วยไฟฟ้าการ (ELECTRLC ARC WELDING) โดยตลอดผิวหน้าสัมผัสการเชื่อมให้เป็นไปตามมาตรฐาน AWS ขนาดของรอยเชื่อมต้องไม่น้อยกว่าความหนาของแผ่นเหล็ก

3.2.8 ถ้าไม่ได้กำหนดให้เป็นอย่างอื่น รอยต่อระหว่างชิ้นส่วนเหล็กต่างๆ ให้ใช้วิธีเชื่อมตะเข็บตลอดแนวชน

3.2.9 ผิวหน้าที่จะทำการเชื่อม ต้องสะอาดปราศจากสะเก็ดร่อน สนิมกร้น ไขมัน สี หรือสิ่งแปลกปลอมอื่นใด

3.2.10 ลวดเชื่อมต้องมีคุณสมบัติตาม มอก. หรือ AWS หรือ AISC

3.2.11 ให้ทาด้วยสีกันสนิมไม่น้อยกว่า 2 ชั้น คุณภาพเทียบเท่า RUST O-LEAM , JOTAN , SIKKENS

4. เสาเข็ม

4.1 เสาเข็มคอนกรีตอัดแรง เป็นเสาเข็มของ MP , GPS , GEL , CPM , T-COM หรือเทียบเท่า หรือเสาเข็มเจาะ(ตามแบบแสดง)

- เสาเข็มคอนกรีตอัดแรง ขนาด ⊙ -0.15x0.15ม
- เสาเข็มคอนกรีตอัดแรง ขนาด I-0.18x0.18ม พื้นที่หน้าตัดไม่น้อยกว่า 253 ตร.ซม
- เสาเข็มคอนกรีตอัดแรง ขนาด I-0.22x0.22ม พื้นที่หน้าตัดไม่น้อยกว่า 351 ตร.ซม
- เสาเข็มคอนกรีตอัดแรง ขนาด I-0.26x0.26ม พื้นที่หน้าตัดไม่น้อยกว่า 455 ตร.ซม
- เสาเข็มเจาะ ขนาด ø0.35 ม

4.2 กำลังรับน้ำหนักบรรทุกและความยาวเสาเข็มให้พิจารณาตามแบบรายละเอียด โดยความยาวเสาเข็มที่แท้จริง ณ ตำแหน่งที่ตั้งโครงการ อาจมีการเปลี่ยนแปลง แต่ทั้งนี้ให้กำหนดและตรวจสอบอีกครั้งโดยวิศวกรผู้ควบคุมงาน โดยเสาเข็มจะต้องมีกำลังรับน้ำหนักบรรทุกได้ไม่น้อยกว่าที่กำหนดตามแบบ

5. ระบบกันซึม

5.1 รายละเอียดและคุณสมบัติ

ส่วนของอาคาร	ชนิดและผลิตภัณฑ์	ผลิตภัณฑ์คุณภาพเทียบเท่า
- หลังคา ค.ส.ล. - ห้องน้ำ	น้ำยาเคมีแบบกันซึม	BRUSHBOND ของ FOSROC LANKO 225 ของ DAVCO

6. ทั่วไปและการเตรียมงาน

6.1 รายการประกอบแบบอื่นใดที่ไม่ได้กำหนดไว้ให้ถือปฏิบัติตาม บทกำหนดทั่วไปสำหรับการก่อสร้างอาคารคอนกรีตเสริมเหล็กของ วสท. เป็นเกณฑ์

6.2 เนื่องจากคุณสมบัติของดินในกรุงเทพมหานคร แต่ละพื้นที่เขตมีความแตกต่างกันในด้านความสามารถในการรับน้ำหนักบรรทุกและมีระดับความลึกของชั้นทรายที่แตกต่างกัน ฉะนั้นก่อนทำการก่อสร้าง เจ้าของอาคารและผู้รับจ้างต้องตรวจสอบความเหมาะสมของความยาวเสาเข็ม เพื่อให้มีค่าการรับน้ำหนักบรรทุกของเสาเข็มได้ไม่น้อยกว่าแบบที่กำหนดไว้

6.3 หากมีอุปสรรคในการเข้าพื้นที่ก่อสร้าง อันจะทำให้เกิดผลกระทบความเดือดร้อนรำคาญ และเกิดความเสียหายจากการใช้เสาเข็มตอกกับอาคารข้างเคียง ให้สามารถใช้เสาเข็มเจาะเทียบเคียงความสามารถในการรับน้ำหนักบรรทุกได้

สำนักการ โยธา
กรุงเทพมหานคร

โครงการ
แบบบ้านยิ้มเพื่อประชาชน ระยะที่ 3

ตามนโยบาย
ม.ร.ว. สุขุมพันธุ์ บริพัตร
ผู้ว่าราชการกรุงเทพมหานคร
นายจุมพล สำเภาพล
รองผู้ว่าราชการกรุงเทพมหานคร
นางนิ่นนาท ชลิตานนท์
ปลัดกรุงเทพมหานคร

ผู้อำนวยการสำนักการโยธา
รองผู้อำนวยการสำนักการโยธา
นายทวีศักดิ์ เลิศประพันธ์
ผู้อำนวยการสำนักงานออกแบบ
นายวัชรินทร์ บรรพต
หัวหน้ากลุ่มงานสถาปัตยกรรม
นายสินธุชัย บุญปักษ์
หัวหน้ากลุ่มงานวิศวกรรมอาคาร
นายอธิชะ เผ่ะภูล
สถาปนิก
นายปริทัศ มิมาก ส.สถ.2415
วิศวกรโครงสร้าง
นายชูเวช เสนปาน ภย.43016
วิศวกรไฟฟ้า
นายจรูญ มาสุขใจ ภฟก.2457
วิศวกรสุขาภิบาล
นายพีระสิทธิ์ ทิมสถิตย์ สย.8489
วิศวกรเครื่องกล
นายช่างเขียนแบบ
นายอุทร บุรณเสน

แบบ บ้านพักอาศัย 2 ชั้น
แบบที่ 076
ชื่อบ้าน ศรีมาลา
เจ้าของ
สถานที่

แบบแสดง
รายการประกอบแบบโครงสร้าง

วันที่	เลขที่	รวม
30 พฤษภาคม 2557	S-01	10

แผ่นที่	รวมแผ่น
21	37

FILE :
รายการแก้ไขแบบ

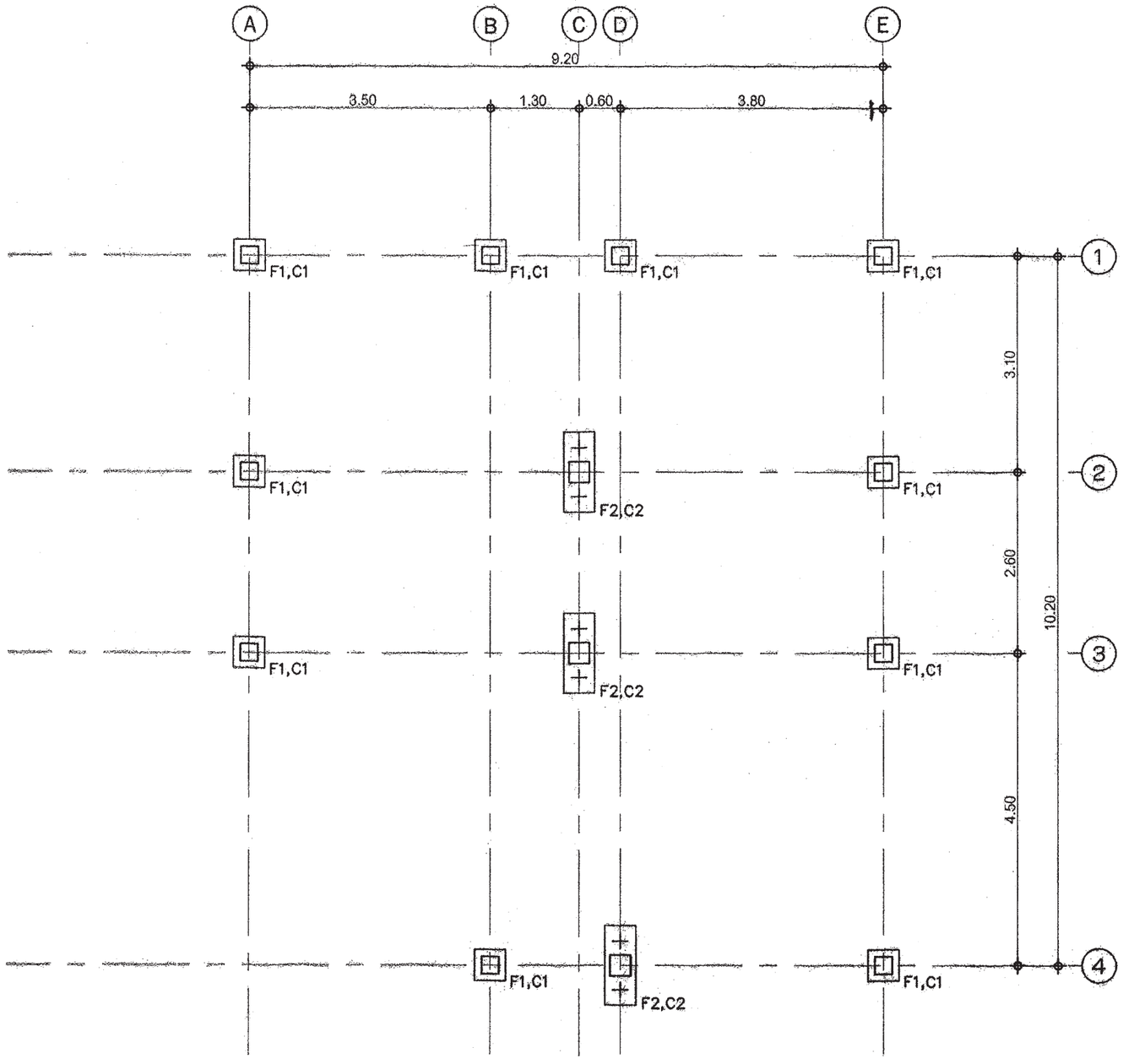

แปลนฐานราก–เสาตอม่อ

มาตราส่วน 1:75

สำนักการ โยธา
กรุงเทพมหานคร

โครงการ

แบบบ้านยิ้มเพื่อประชาชน ระยะที่ 3

ตามนโยบาย

ม.ร.ว. สุขุมพันธุ์ บริพัตร
ผู้ว่าราชการกรุงเทพมหานคร

นายจุมพล สำเภาพล
รองผู้ว่าราชการกรุงเทพมหานคร

นางนินนาท ชลิตานนท์
ปลัดกรุงเทพมหานคร

ผู้อำนวยการสำนักการโยธา

รองผู้อำนวยการสำนักการโยธา
นายทวีศักดิ์ เลิศประทันธ์
ผู้อำนวยการสำนักงานออกแบบ
นายวัชรินทร์ บรรพต
หัวหน้ากลุ่มงานสถาปัตยกรรม
นายสินธุชัย บุญปักษ์
หัวหน้ากลุ่มงานวิศวกรรมอาคาร
นายอธิระ เมฆะกูล

สถาปนิก
นายปรีดิ์ มีมาก ส.ถ.2415
วิศวกรโครงสร้าง
นายชูเวช เสนปาน ภส.43016
วิศวกรไฟฟ้า
นายจรูญ มาสุขใจ ภฟก.2457
วิศวกรสุขาภิบาล
นายศิระศิทธิ์ ทิมสถิตย์ สย.8489
วิศวกรเครื่องกล

นายช่างเขียนแบบ
นายอุทร บุรณเสน

แบบ บ้านพักอาศัย 2 ชั้น
แบบที่ 076
ชื่อบ้าน ศรีมาลา

เจ้าของ

สถานที่

แบบแสดง
แปลนฐานราก–เสาตอม่อ

วันที่ :	เลขที่	รวม
30 พฤษภาคม 2557	S–02	10

แผ่นที่	รวมแผ่น
22	37

FILE :

รายการแก้ไขแบบ

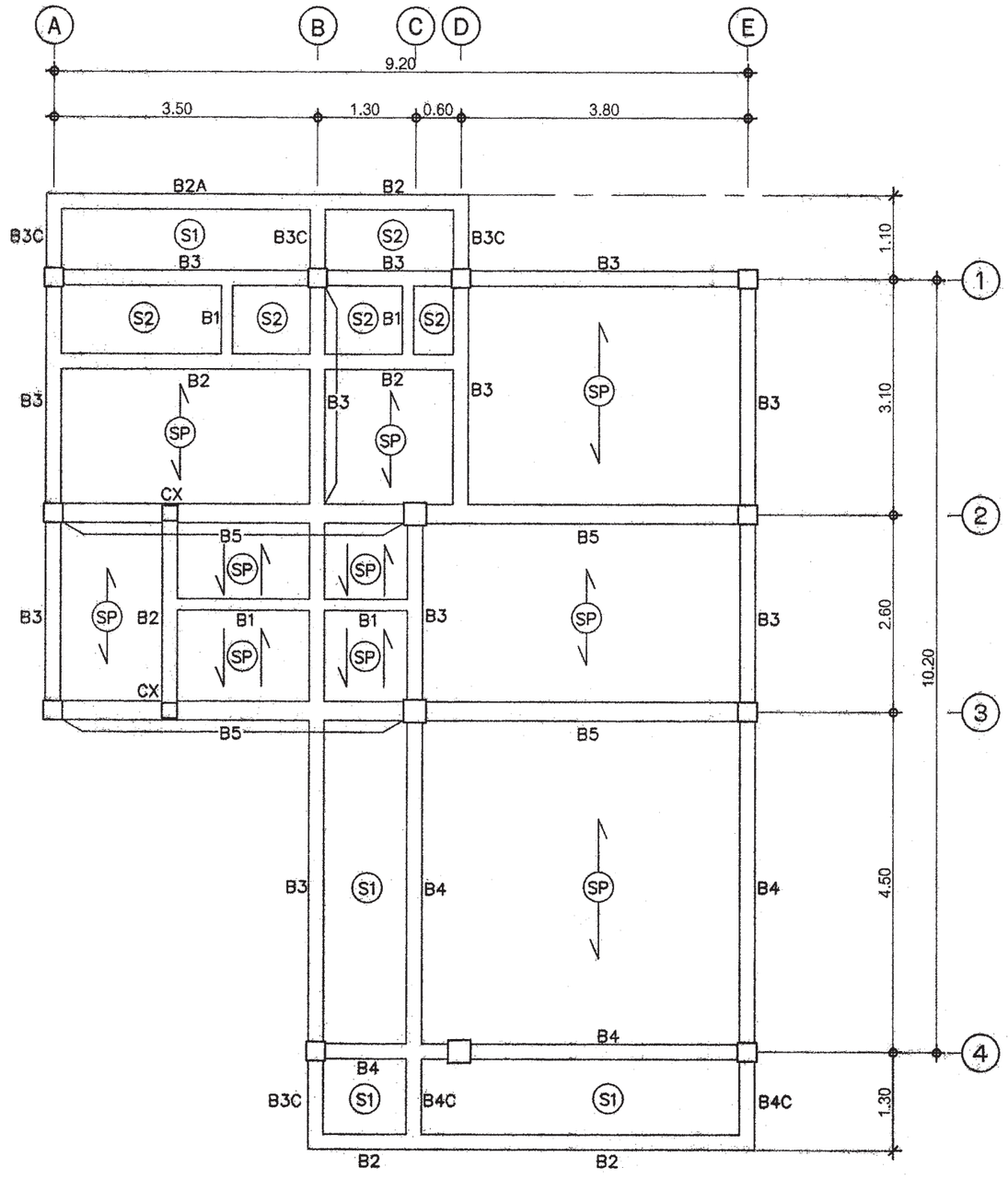

แปลนเสา–คาน–พื้น ชั้นล่าง

มาตราส่วน 1:75

สำนักการ โยธา
กรุงเทพมหานคร

โครงการ

แบบบ้านยิ้มเพื่อประชาชน ระยะที่ 3

ตามนโยบาย

ม.ร.ว. สุขุมพันธุ์ บริพัตร
ผู้ว่าราชการกรุงเทพมหานคร

นายจุมพล สำเภาพล
รองผู้ว่าราชการกรุงเทพมหานคร

นางนินนาท ชลิตานนท์
ปลัดกรุงเทพมหานคร

ผู้อำนวยการสำนักการโยธา

รองผู้อำนวยการสำนักการโยธา
นายทวีศักดิ์ เลิศประพันธ์

ผู้อำนวยการสำนักงานออกแบบ
นายวัชรินทร์ บรรพต

หัวหน้ากลุ่มงานสถาปัตยกรรม
นายสินธุชัย บุญปักษ์

หัวหน้ากลุ่มงานวิศวกรรมอาคาร
นายชิระ แผละกุล

สถาปนิก
นายปรีดิ์ พิมาก ส.ผ.2415

วิศวกรโครงสร้าง
นายชูเกร เสนปาน ภย.43016

วิศวกรไฟฟ้า
นายจรูญ มาสุขใจ ภฟก.2457

วิศวกรสุขาภิบาล
นายจีระศิทธิ์ ทิมสลิตย์ สย.6489

วิศวกรเครื่องกล

นายช่างเขียนแบบ
นายอุทร บุรณแสน

แบบ บ้านพักอาศัย 2 ชั้น
แบบที่ 076
ชื่อบ้าน ศรีมาลา

เจ้าของ

สถานที่

แบบแสดง
แปลนเสา–คาน–พื้น ชั้นล่าง

วันที่ :	แผ่นที่	รวม
30 พฤษภาคม 2557	S-03	10

แผ่นที่	รวมแผ่น
23	37

FILE :

รายการแก้ไขแบบ

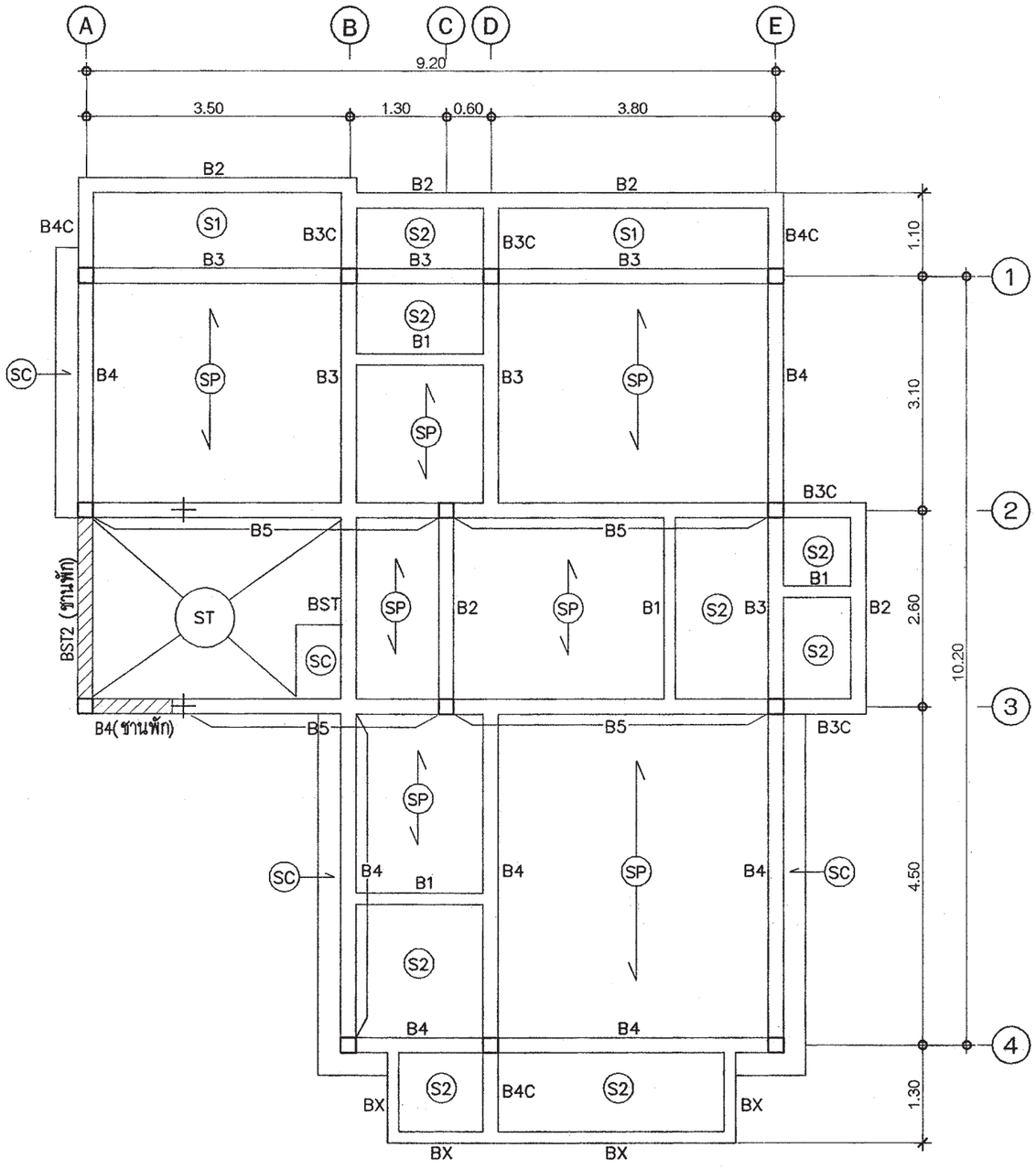

แปลนเสา–คาน–พื้น ชั้นบน

มาตราส่วน 1:75

สำนักการ โยธา
กรุงเทพมหานคร

โครงการ

แบบบ้านยิ้มเพื่อประชาชน ระยะที่ 3

ตามนโยบาย

ม.ร.ว. สุขุมพันธุ์ บริพัตร
ผู้ว่าราชการกรุงเทพมหานคร

นายจุมพล สำเภาพล
รองผู้ว่าราชการกรุงเทพมหานคร

นางนินนาท ชลิตานนท์
ปลัดกรุงเทพมหานคร

ผู้อำนวยการสำนักการโยธา

รองผู้อำนวยการสำนักการโยธา
นายทวิศักดิ์ เดิศประพันธ์

ผู้อำนวยการสำนักงานออกแบบ
นายวัชรินทร์ บรรพต

หัวหน้ากลุ่มงานสถาปัตยกรรม
นายสินธุ์ชัย บุญปักษ์

หัวหน้ากลุ่มงานวิศวกรรมอาคาร
นายอธิอะ เมฆะกุล

สถาปนิก
นายปริติท มิมาก ส.ถป.2415

วิศวกรโครงสร้าง
นายชูเวช เสนบ้าน ภย.43016

วิศวกรไฟฟ้า
นายจรูญ มาสุขใจ ภฟ.2457

วิศวกรสุขาภิบาล
นายจิระสิทธิ์ ทิมสถิตย์ สย.8489

วิศวกรเครื่องกล

นายช่างเขียนแบบ
นายอุทร บุรณแสน

แบบ บ้านพักอาศัย 2 ชั้น
แบบที่ 076
ชื่อบ้าน ศรีมาลา

เจ้าของ

สถานที่

แบบแสดง
แปลนเสา–คาน–พื้น ชั้นบน

วันที่ :	เลขที่	รวม
30 พฤษภาคม 2557	S-04	10

แผ่นที่	รวมแผ่น
24	37

FILE :

รายการแก้ไขแบบ

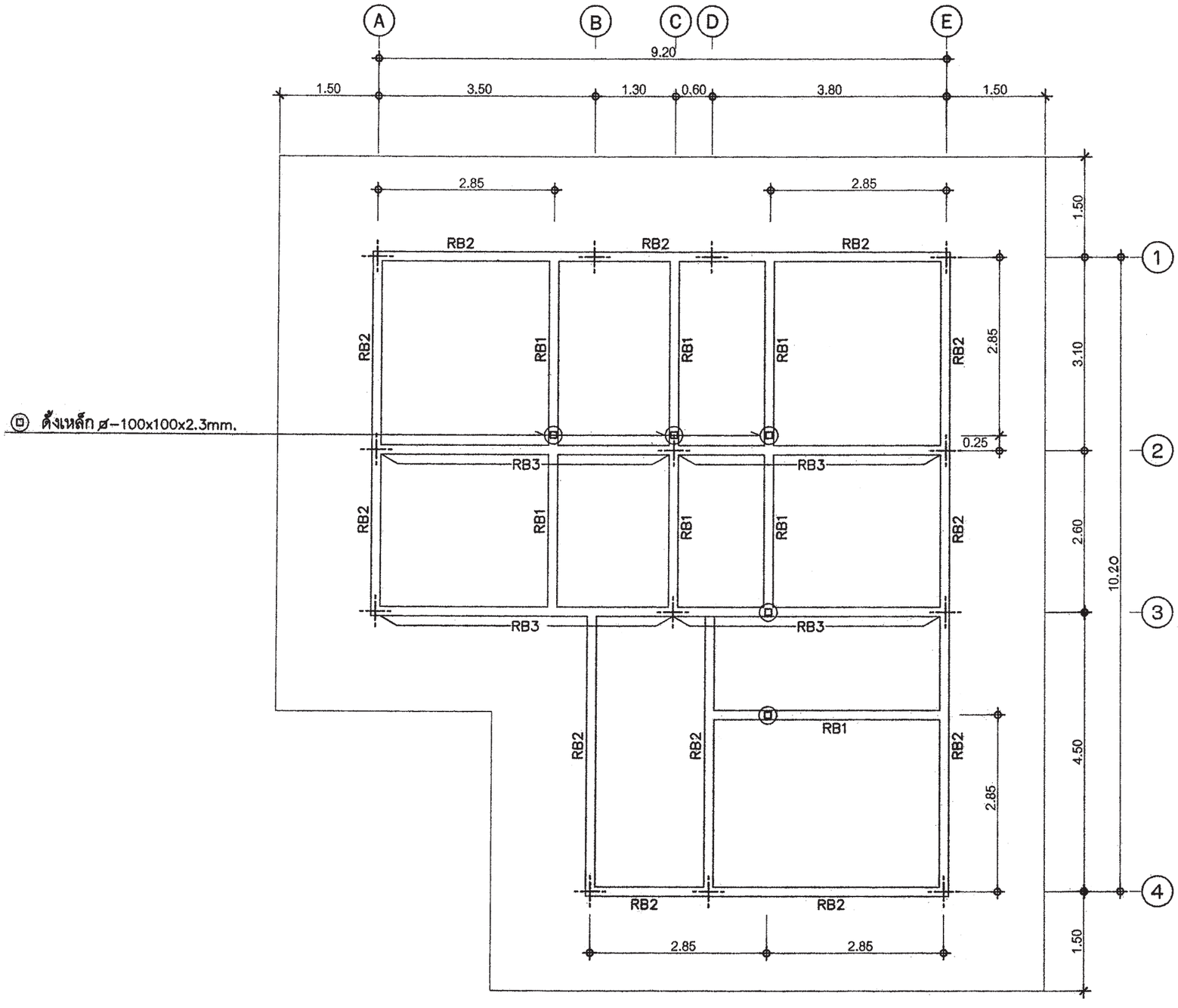

แปลนคานหลังคา

มาตราส่วน 1:75

สำนักการ โยธา
กรุงเทพมหานคร

โครงการ

แบบบ้านยิ้มเพื่อประชาชน ระยะที่ 3

ตามนโยบาย

ม.ร.ว. สุขุมพันธุ์ บริพัตร
ผู้ว่าราชการกรุงเทพมหานคร

นายจุมพล สำเภาพล
รองผู้ว่าราชการกรุงเทพมหานคร

นางนินนาท ชลิตานนท์
ปลัดกรุงเทพมหานคร

ผู้อำนวยการสำนักการโยธา

รองผู้อำนวยการสำนักการโยธา
นายศรีศักดิ์ เลิศประพันธ์

ผู้อำนวยการสำนักงานออกแบบ
นายวัรินทร์ บรรพต

หัวหน้ากลุ่มงานสถาปัตยกรรม
นายสินธุชัย บุญบักษ์

หัวหน้ากลุ่มงานวิศวกรรมอาคาร
นายสิธะ เมฆะฉุด

สถาปนิก
นายปรีดิ์ท มีมาก ส.สถ.2415

วิศวกรโครงสร้าง
นายสุธาร เสนเปาน ภส.43016

วิศวกรไฟฟ้า
นายจรูญ มาสุขใจ ภฟก.2457

วิศวกรสุขาภิบาล
นายศิระสิทธิ์ ทิมสถิตย์ สย.8489

วิศวกรเครื่องกล

นายช่างเขียนแบบ
นายอุทร บุรณมล

แบบ บ้านพักอาศัย 2 ชั้น
แบบที่ 076
ชื่อบ้าน ศรีมาลา

เจ้าของ

สถานที่

แบบแสดง
แปลนคานหลังคา

วันที่ :	เลขที่	รวม
30 กุมภาพันธ์ 2567	S-05	10

แผ่นที่	รวมแผ่น
25	37

FILE :

รายการแก้ไขแบบ

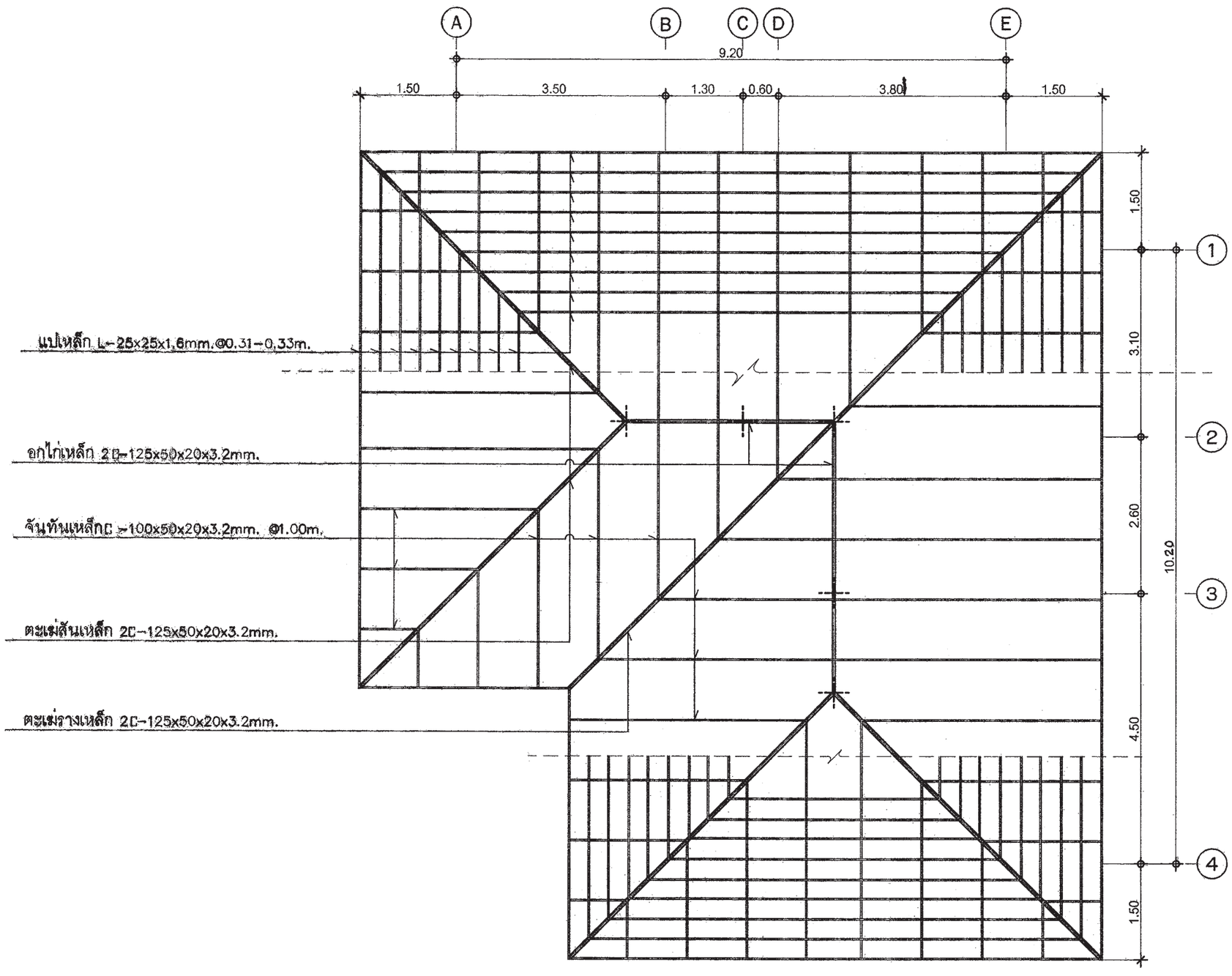

แปลนโครงหลังคา

สำนักการ โยธา
กรุงเทพมหานคร

โครงการ

แบบบ้านยิ้มเพื่อประชาชน ระยะที่ 3

ตามนโยบาย

ม.ร.ว. สุขุมพันธุ์ บริพัตร
ผู้ว่าราชการกรุงเทพมหานคร

นายจุมพล สำเภาพล
รองผู้ว่าราชการกรุงเทพมหานคร

นางนินนาท ชลิตานนท์
ปลัดกรุงเทพมหานคร

ผู้อำนวยการสำนักการโยธา

รองผู้อำนวยการสำนักการโยธา
นายทวีศักดิ์ เลิศประทีปรัตน์

ผู้อำนวยการสำนักงานออกแบบ
นายวัชรินทร์ บรรพต

หัวหน้ากลุ่มงานสถาปัตยกรรม
นายสินธุชัย บุญปักษ์

หัวหน้ากลุ่มงานวิศวกรรมอาคาร
นายอธิระ เมฆะกุล

สถาปนิก
นายปรีดิ์ทิ มีมาก ส.สถ.2415
วิศวกรโครงสร้าง
นายชูเวช เสนปาน ภย.43016
วิศวกรไฟฟ้า
นายจรูญ มาสุขใจ ภฟก.2457
วิศวกรสุขาภิบาล
นายจีระสิทธิ์ ทิมสถิตย์ สย.8489
วิศวกรเครื่องกล

นายช่างเขียนแบบ
นายอุทร บุรณแสน

แบบ บ้านพักอาศัย 2 ชั้น
แบบที่ 076
ชื่อบ้าน ศรีมาลา
เจ้าของ
สถานที่

แบบแสดง
แปลนโครงหลังคา

วันที่ :	เลขที่	รวม
30 พฤษภาคม 2557	S-06	10

แผ่นที่	รวมแผ่น
26	37

FILE :

รายการแก้ไขแบบ

หมายเหตุ

กรณีใช้ฐานราก เสาเข็มเจาะแทนฐานรากเสาเข็มตอก ให้ใช้เทียบเท่าดังนี้ F1=F1A , F2=F2A

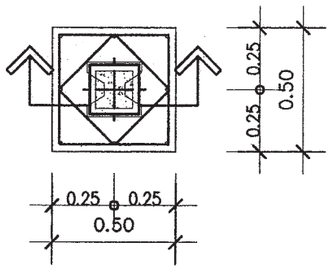

แบบขยาย	F1
มาตราส่วน	1 : 25

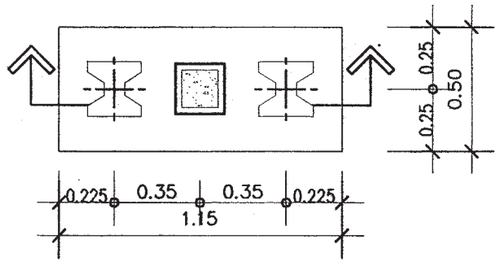

แบบขยาย	F2
มาตราส่วน	1 : 25

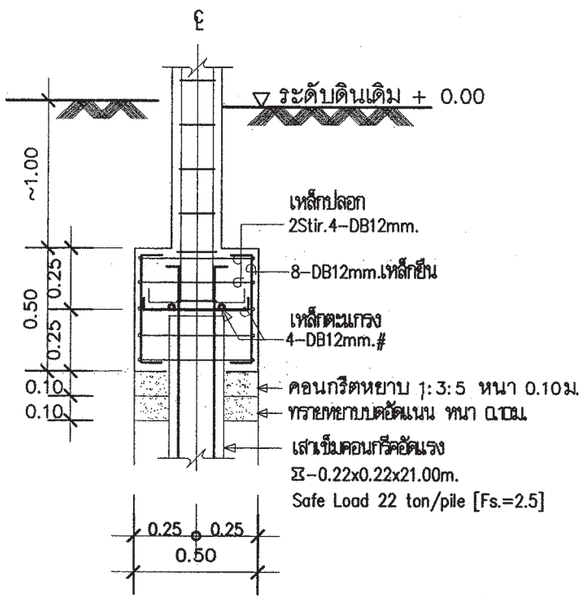

รูปตัด	F1
มาตราส่วน	1 : 25

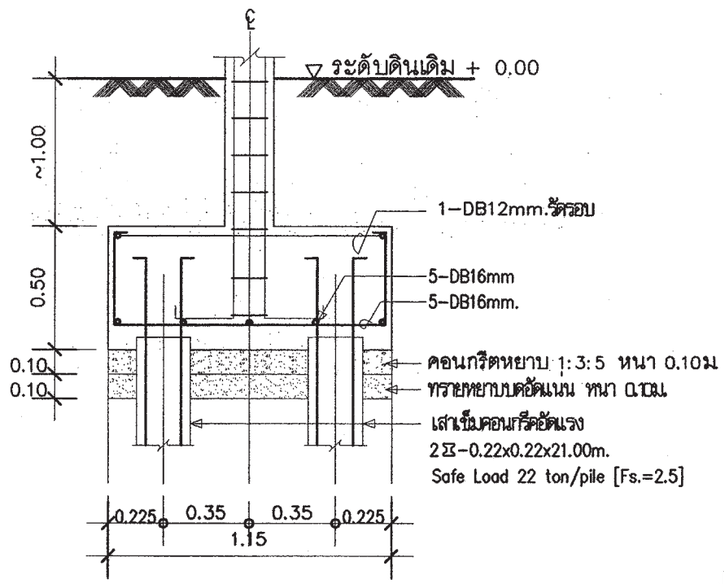

รูปตัด	F2
มาตราส่วน	1 : 25

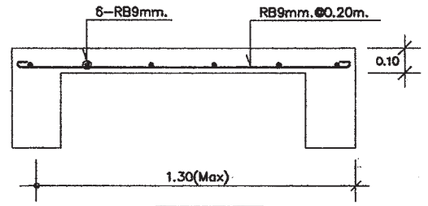

S1 | 1:25

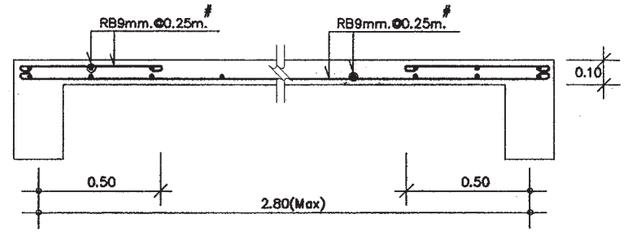

S2 | 1:25

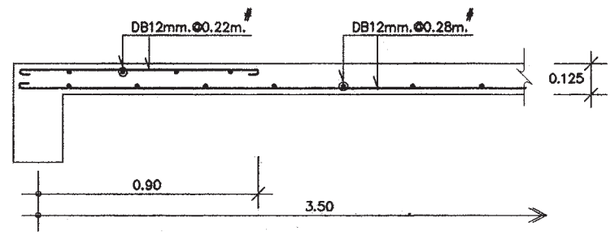

S3 | 1:25

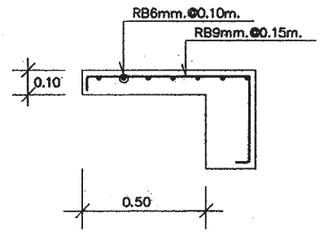

SC | 1:25

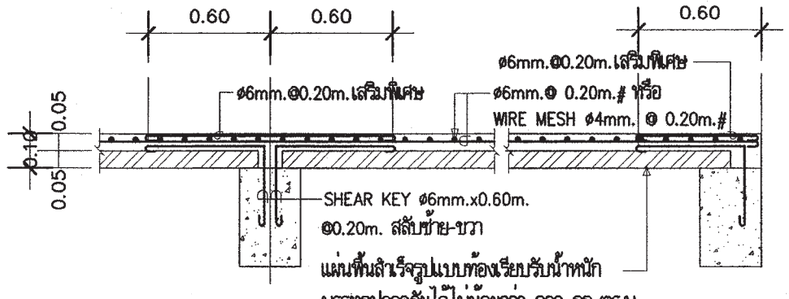

DETAIL SP

สำนักการโยธา
กรุงเทพมหานคร

โครงการ
แบบบ้านยิ้มเพื่อประชาชน ระยะที่ 3

ตามนโยบาย
ม.ร.ว. สุขุมพันธุ์ บริพัตร
ผู้ว่าราชการกรุงเทพมหานคร
นายจุมพล สำเภาพล
รองผู้ว่าราชการกรุงเทพมหานคร
นางนิ่มนาท ชลิตานนท์
ปลัดกรุงเทพมหานคร

ผู้อำนวยการสำนักการโยธา	
รองผู้อำนวยการสำนักการโยธา	
นายทวีศักดิ์ เลิศประพันธ์	
ผู้อำนวยการสำนักงานออกแบบ	
นายวัชรินทร์ บรรพต	
หัวหน้ากลุ่มงานสถาปัตยกรรม	
นายสินธุชัย บุญปักษ์	
หัวหน้ากลุ่มงานวิศวกรรมอาคาร	
นายอธิยะ เมฆะกูล	
สถาปนิก	
นายปรีดิ์ พิมาก ส.สถ.2415	
วิศวกรโครงสร้าง	
นายชูเวช เสนปาน ภย.43016	
วิศวกรไฟฟ้า	
นายจรูญ มาสุขใจ ภฟก.2457	
วิศวกรสุขาภิบาล	
นายชีระสิทธิ์ ทิะสถิตย์ สย.8489	
วิศวกรเครื่องกล	
นายช่างเขียนแบบ	
นายอุทร บุรณแสน	

แบบ บ้านพักอาศัย 2 ชั้น
แบบที่ 076
ชื่อบ้าน ศรีมาลา
เจ้าของ
สถานที่

แบบแสดง
แบบขยายโครงสร้าง 1

วันที่ :	เลขที่	รวม
30 พฤษภาคม 2557	S-07	10

แผ่นที่	รวมแผ่น
27	37

FILE :

รายการแก้ไขแบบ

หมายเหตุ

กรณีใช้ฐานราก เสาเข็มเจาะแทนฐานรากเสาเข็มตอก ให้ใช้เทียบเท่าดังนี้ F1=F1A , F2=F2A

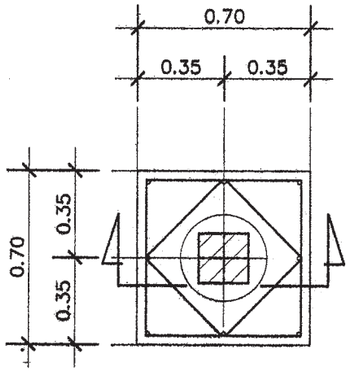

แบบขยาย F1A

มาตราส่วน 1 : 25

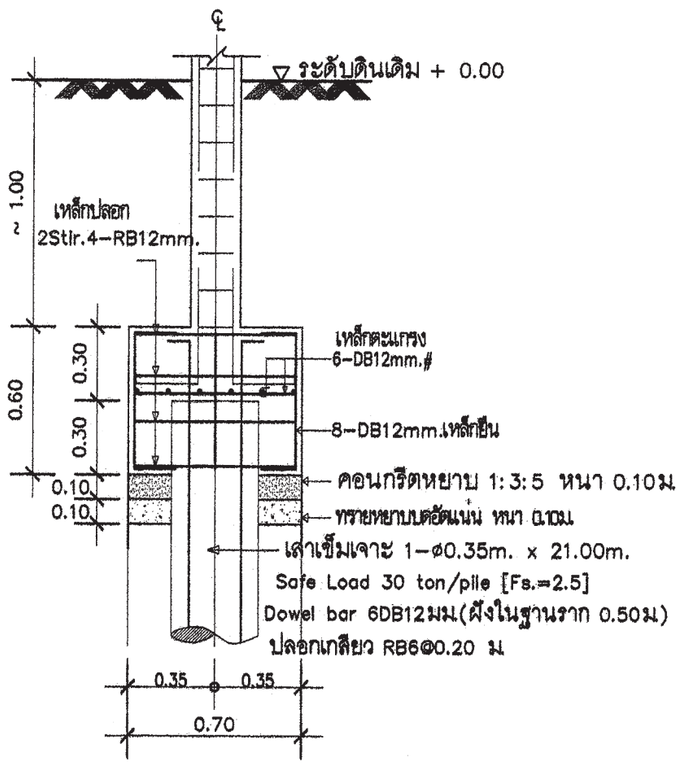

รูปตัด F1A

มาตราส่วน 1 : 25

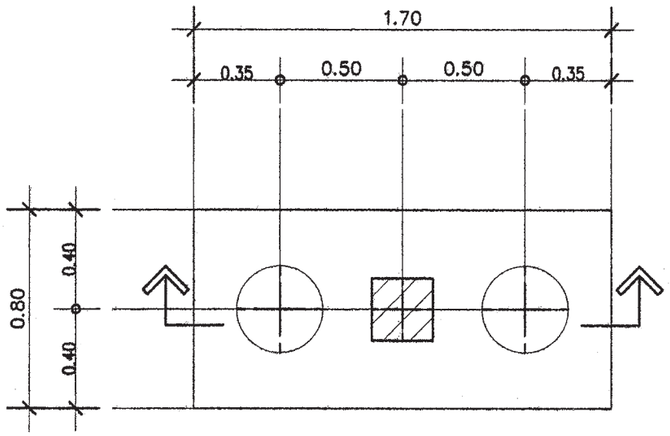

แบบขยาย F2A

มาตราส่วน 1 : 25

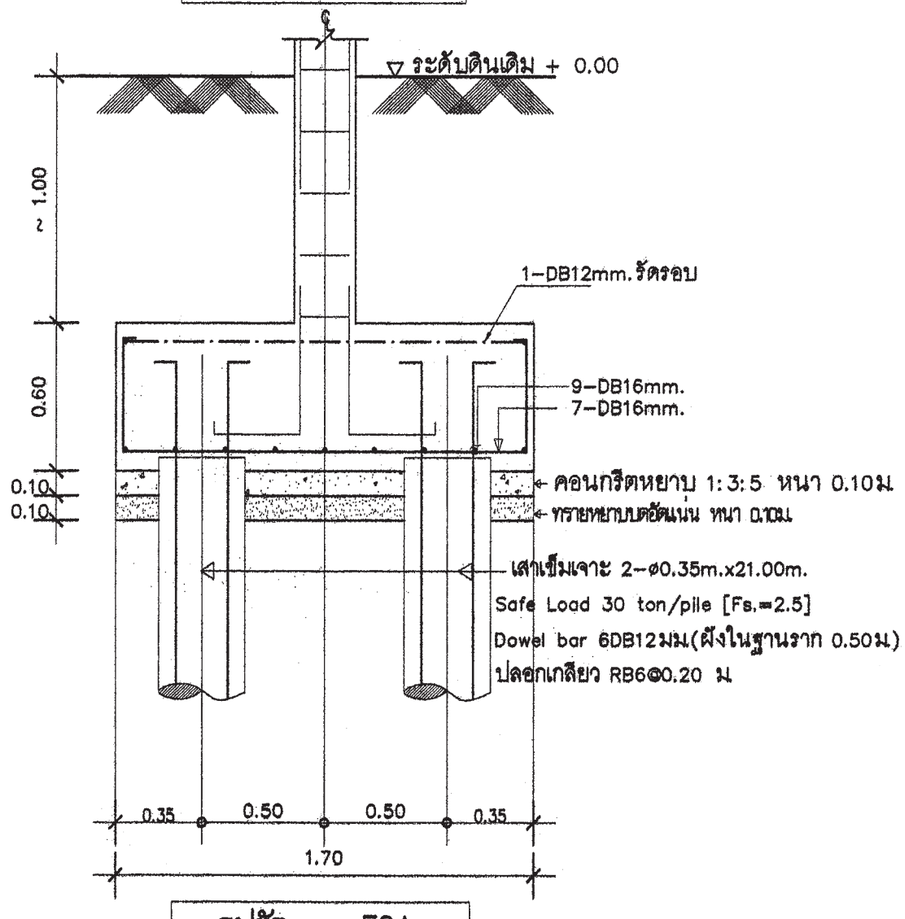

รูปตัด F2A

มาตราส่วน 1 : 25

สำนักการโยธา
กรุงเทพมหานคร

โครงการ

แบบบ้านยิ้มเพื่อประชาชน ระยะที่ 3

ตามนโยบาย

ม.ร.ว. สุขุมพันธุ์ บริพัตร
ผู้ว่าราชการกรุงเทพมหานคร

นายจุมพล สำเภาพล
รองผู้ว่าราชการกรุงเทพมหานคร

นางนิ่นนาท ชลิตานนท์
ปลัดกรุงเทพมหานคร

ผู้อำนวยการสำนักการโยธา

รองผู้อำนวยการสำนักการโยธา
นายทวีศักดิ์ เลิศประพันธ์

ผู้อำนวยการสำนักงานออกแบบ
นายวัชรินทร์ บรรพต

หัวหน้ากลุ่มงานสถาปัตยกรรม
นายสินธุชัย บุญบักษ์

หัวหน้ากลุ่มงานวิศวกรรมอาคาร
นายอริยะ เมฆะกูล

สถาปนิก
นายปรีดิ์ ณิมาก ส.ผ.2415

วิศวกรโครงสร้าง
นายชูเชช เสนบ่าน ภย.43016

วิศวกรไฟฟ้า
นายจรูญ มาสุขใจ ภฟก.2457

วิศวกรสุขาภิบาล
นายจิระสิทธิ์ ทิมสถิตย์ สย.8489

วิศวกรเครื่องกล

นายช่างเขียนแบบ
นายอุทร บุรณเสน

แบบ บ้านพักอาศัย 2 ชั้น

แบบที่ 076

ชื่อบ้าน ศรีมาลา

เจ้าของ

สถานที่

แบบแสดง
แบบขยายโครงสร้าง 2

วันที่ :	เลขที่	รวม
30 พฤษภาคม 2557	S-08	10

แผ่นที่	จำนวนแผ่น
28	37

FILE :

รายการแก้ไขแบบ

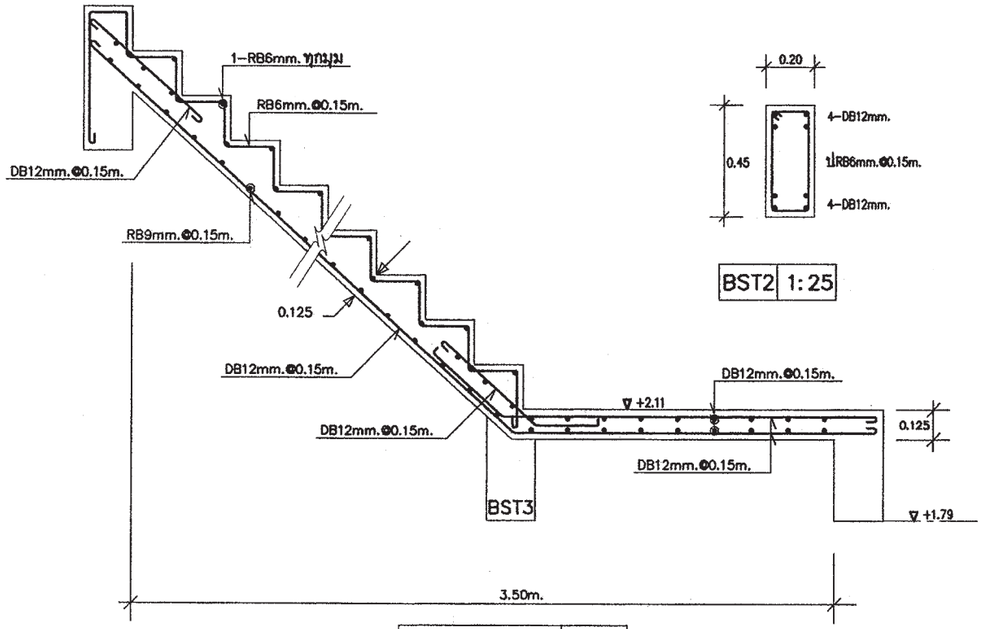

ST (ช่วงบน) 1:25

BST2 1:25

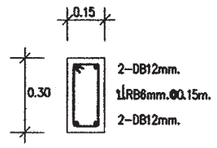

B1 1:25

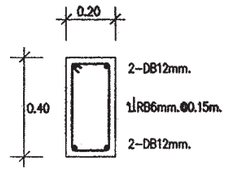

B2 1:25

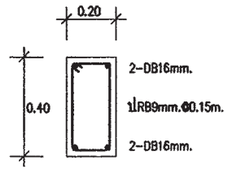

B3 1:25

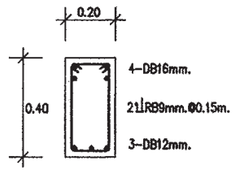

B4/BST 1:25

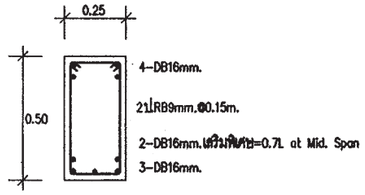

B5 1:25

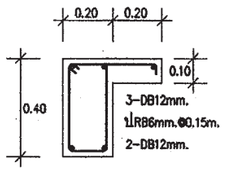

B2A 1:25

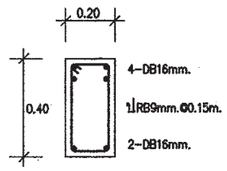

B3C/B4C 1:25

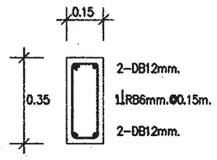

BX 1:25

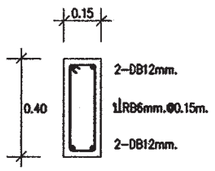

RB1 1:25

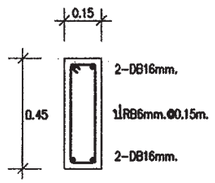

RB2 1:25

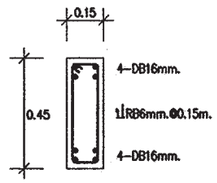

RB3 1:25

ST (ช่วงล่าง) 1:25

สำนักการโยธา
กรุงเทพมหานคร

โครงการ

แบบบ้านยิ้มเพื่อประชาชน ระยะที่ 3

ตามนโยบาย

ม.ร.ว. สุขุมพันธุ์ บริพัตร
ผู้ว่าราชการกรุงเทพมหานคร

นายจุมพล สำเภาพล
รองผู้ว่าราชการกรุงเทพมหานคร

นางนิ่มนาท ชลิตานนท์
ปลัดกรุงเทพมหานคร

ผู้อำนวยการสำนักการโยธา	
รองผู้อำนวยการสำนักการโยธา	
นายทวีศักดิ์ เลิศประพันธ์	
ผู้อำนวยการสำนักงานออกแบบ	
นายวัชรินทร์ บรรทด	
หัวหน้ากลุ่มงานสถาปัตยกรรม	
นายสินธุชัย บุญปักษ์	
หัวหน้ากลุ่มงานวิศวกรรมอาคาร	
นายอริยะ เมฆะกูล	ปม.
สถาปนิก	
นายปริติท มิมาก ส.สถ.2415	
วิศวกรโครงสร้าง	
นายชูเวช เสนปาน ภย.43016	
วิศวกรไฟฟ้า	
นายจรูญ มาสุรใจ ภฟก.2457	
วิศวกรสุขาภิบาล	
นายศิระสิทธิ์ หิมสถิตย์ สย.8489	
วิศวกรเครื่องกล	
นายช่างเขียนแบบ	
นายสุทร บุรณแสน	

แบบ บ้านพักอาศัย 2 ชั้น

แบบที่ 076

ชื่อบ้าน ศรีมาลา

เจ้าของ

สถานที่

แบบแสดง

แบบขยายโครงสร้าง 3

วันที่ :	เลขที่	รวม
30 พฤษภาคม 2557	S-09	10

แผ่นที่	รวมแผ่น
29	37

FILE :

รายการแก้ไขแบบ

ชั้น / เสา	C1	C2	CX
พื้นชั้นบน	0.20 × 0.20 4–DB12mm. 1RB6mm.@0.15m.	0.20 × 0.20 4–DB12mm. 1RB6mm.@0.15m.	
พื้นชั้นล่าง	0.25 × 0.25 4–DB12mm. 1RB6mm.@0.15m.	0.25 × 0.25 8–DB12mm. 1RB6mm.@0.15m.	
ฐานราก	0.25 × 0.25 8–DB12mm. 2RB6mm.@0.10m.	0.30 × 0.30 8–DB12mm. 2RB6mm.@0.10m.	0.20 × 0.20 4–DB12mm. 1RB6mm.@0.15m.

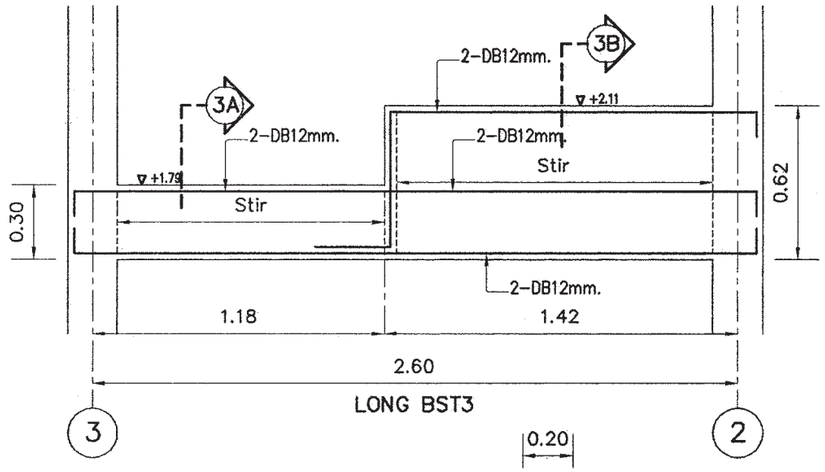

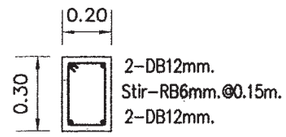

BST3 SECTION 3A–3A

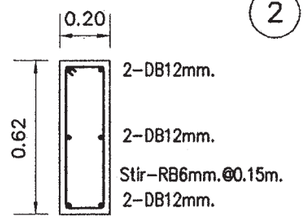

BST3 SECTION 3B–3B

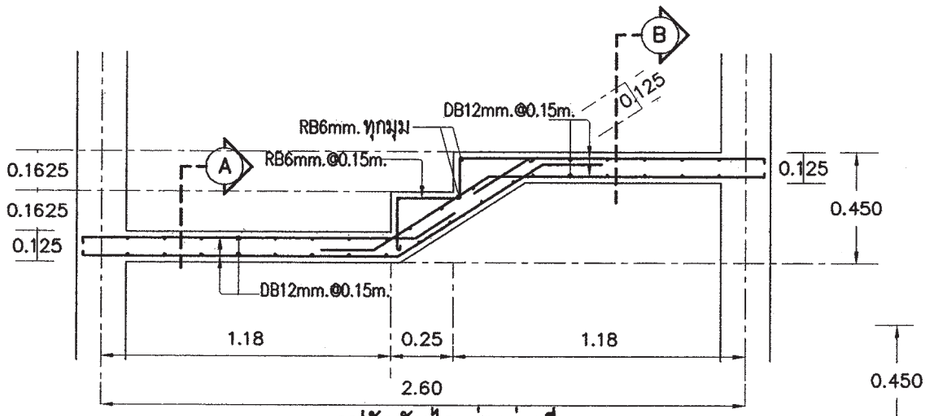

รูปตัดบันได ช่วงต่อเนื่อง

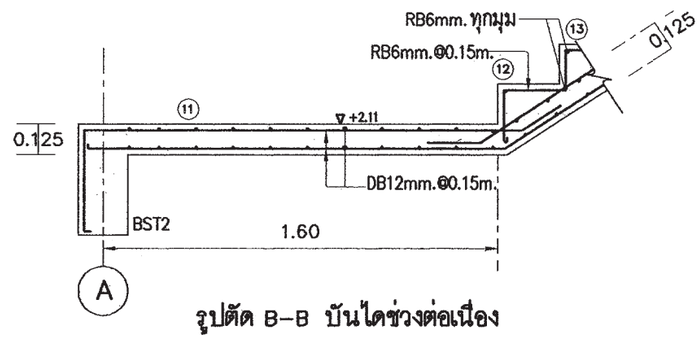

รูปตัด B–B บันไดช่วงต่อเนื่อง

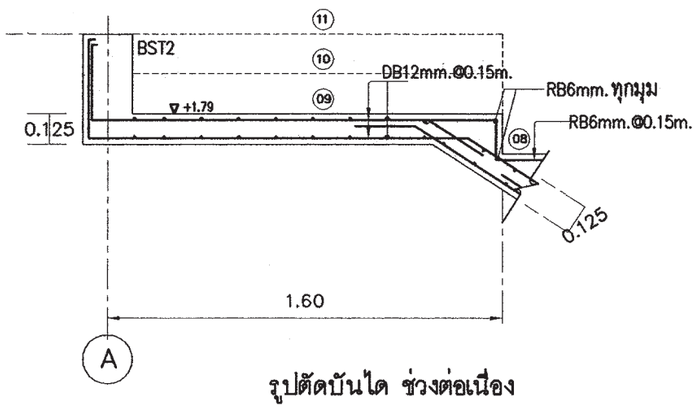

รูปตัดบันได ช่วงต่อเนื่อง

สำนักการโยธา
กรุงเทพมหานคร

โครงการ
แบบบ้านยิ้มเพื่อประชาชน ระยะที่ 3

ตามนโยบาย
ม.ร.ว. สุขุมพันธุ์ บริพัตร
ผู้ว่าราชการกรุงเทพมหานคร
นายจุมพล สำเภาพล
รองผู้ว่าราชการกรุงเทพมหานคร
นางนิ่นนาท ชลิตานนท์
ปลัดกรุงเทพมหานคร

ผู้อำนวยการสำนักการโยธา
รองผู้อำนวยการสำนักการโยธา
นายทวีศักดิ์ เลิศประพันธ์
ผู้อำนวยการสำนักงานออกแบบ
นายวัชรินทร์ บรรหต
หัวหน้ากลุ่มงานสถาปัตยกรรม
นายสินธุ์ชัย บุญปักษ์
หัวหน้ากลุ่มงานวิศวกรรมอาคาร
นายอธิยะ เมฆะกูล

สถาปนิก
นายปริติพ ฉิมภาก ส.สถ.2415
วิศวกรโครงสร้าง
นายชูเวช เสนปาน ภย.43016
วิศวกรไฟฟ้า
นายจรูญ มาสุขใจ ภฟ.2457
วิศวกรสุขาภิบาล
นายศิระสิทธิ์ ทิมสถิตย์ สย.8489
วิศวกรเครื่องกล
นายช่างเขียนแบบ
นายจุฑร บุรณแสน

แบบ บ้านพักอาศัย 2 ชั้น
แบบที่ 076
ชื่อบ้าน ศรีมาลา
เจ้าของ
สถานที่

แบบแสดง
แบบขยายโครงสร้าง 4

วันที่ :	เลขที่	รวม
30 พฤษภาคม 2557	S–10	10

แผ่นที่	รวมแผ่น
30	37

FILE :

รายการแก้ไขแบบ

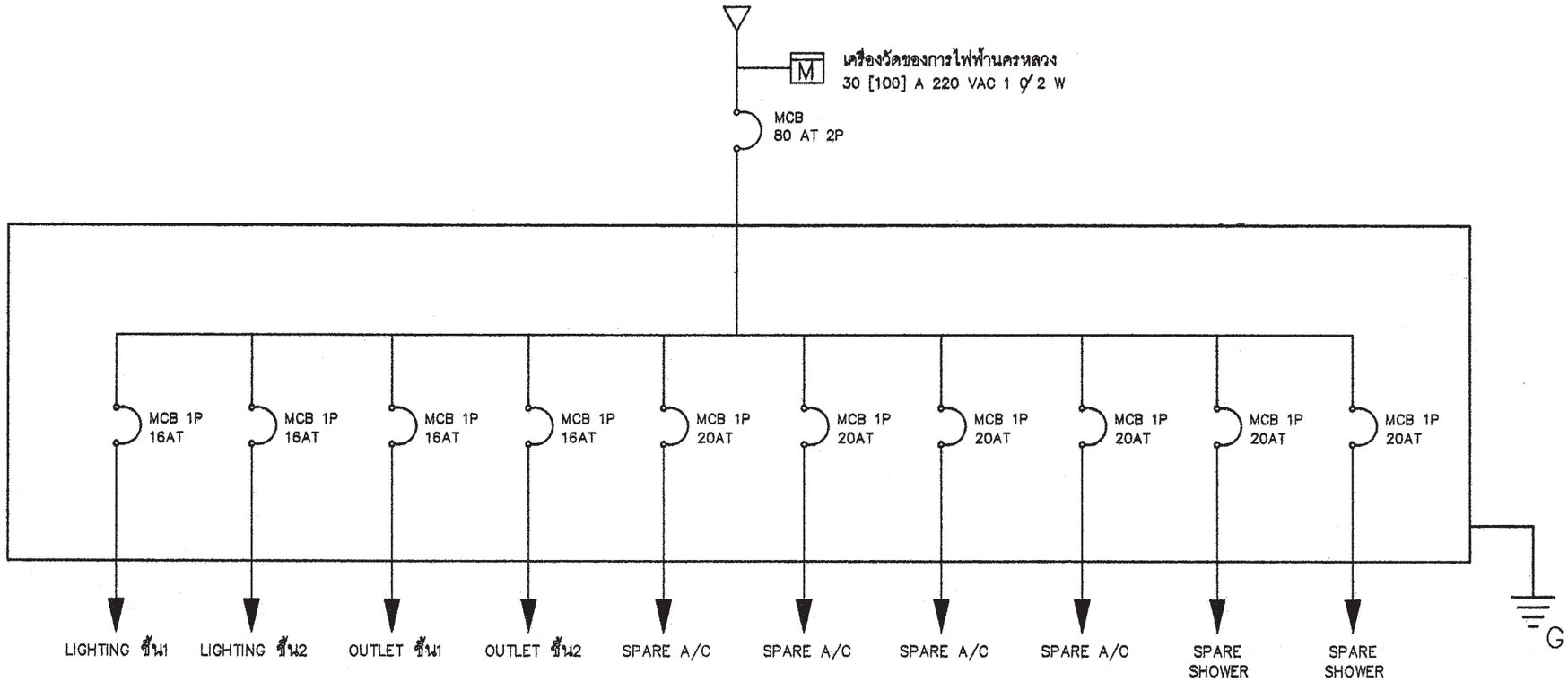

SINGLE LINE DIAGRAM

สัญลักษณ์ระบบไฟฟ้า

○	โคม DOWNLIGHT 1x11 W
▣	โคมกลมหลอด ฟลูออเรสเซนต์ 1x32 W พร้อมฝาครอบสีใส
▭	ดวงโคมหลอด ฟลูออเรสเซนต์ 1x18 W พร้อมฝาครอบสีใส
S	สวิตซ์ไฟฟ้าแบบธรรมดา
S_3	สวิตซ์ไฟฟ้าแบบ 3ทาง
⊖	เต้ารับไฟฟ้าแบบมีสายดิน
TV	เต้ารับทีวี
☎	เต้ารับโทรศัพท์
Ⓙ	กล่องต่อสายไฟ
▬	แผงจ่ายไฟ
MCB	MINIATURE CIRCUIT BREAKER

รายการระบบงานไฟฟ้า

- แผงจ่ายไฟเป็นกล่องเหล็ก
- สายไฟตามมาตรฐานอุตสาหกรรม
- เต้ารับไฟฟ้าแบบมีสายดิน
- สวิตซ์ไฟฟ้าแบบธรรมดา และ สามทาง
- สายเมนวงจรย่อยขนาด 4 มม^2
- สายไฟเข้าเต้ารับขนาด 2.5 มม^2
- สายไฟเข้าดวงโคมขนาด 1 มม^2
- การเดินสายร้อยในท่อร้อยสายฝังในผนังส่วนการเดินสายในฝ้าเพดานให้เดินร้อยท่อร้อยยึดติดกับเสาหรือคาน
- สายไฟเข้าเครื่องทำน้ำอุ่น 3500 W ขนาด 4 มม^2
- สาย COAXIAL เข้าเต้ารับทีวีใช้ RG6
- สายโทรศัพท์เข้าเต้ารับโทรศัพท์ ขนาด 0.65 มม
- การต่อลงดินต้องเป็นไปตามกฎของการไฟฟ้านครหลวง
- ทิ้งสายข้างหนึ่งไว้ในกล่องต่อสายในห้องนอน หรือ ห้องน้ำ อีกข้างหนึ่งต่อเข้ากับ CIRCUIT BREAKER ในแผงจ่ายไฟ

สำนักการโยธา
กรุงเทพมหานคร

โครงการ
แบบบ้านยิ้มเพื่อประชาชน ระยะที่ 3

ตามนโยบาย
ม.ร.ว. สุขุมพันธุ์ บริพัตร
ผู้ว่าราชการกรุงเทพมหานคร
นายจุมพล สำเภาพล
รองผู้ว่าราชการกรุงเทพมหานคร
นางนิ่มนาท ชลิตานนท์
ปลัดกรุงเทพมหานคร

ผู้อำนวยการสำนักการโยธา
รองผู้อำนวยการสำนักการโยธา
นายทวีศักดิ์ เลิศประพันธ์
ผู้อำนวยการสำนักงานออกแบบ
นายวัชรินทร์ บรรพต
หัวหน้ากลุ่มงานสถาปัตยกรรม
นายสินธุชัย บุญปักษ์
หัวหน้ากลุ่มงานวิศวกรรมอาคาร
นายอริยะ เผ่ายะกูล
สถาปนิก
นายปริศิท ฉิมมาก ส.สถ.2415
วิศวกรโครงสร้าง
นายชูเชว เสนปาน ภย.43016
วิศวกรไฟฟ้า
นายจรูญ มาสุธโค ภฟก.2457
วิศวกรสุขาภิบาล
นายพิระสิทธิ์ ทิมสถิตย์ สย.8489
วิศวกรเครื่องกล
นายช่างเขียนแบบ
นางสาวชัยภา อักทันส์

แบบ บ้านพักอาศัย 2 ชั้น
แบบที่ 076
ชื่อบ้าน ศรีมาลา
เจ้าของ
สถานที่

แบบแสดง
สัญลักษณ์ระบบไฟฟ้า
รายการระบบไฟฟ้า

วันที่ :	เลขที่	รวม
30 พฤษภาคม 2557	E-01	2

แผ่นที่	จำนวนแผ่น
31	37

FILE :
รายการแก้ไขแบบ

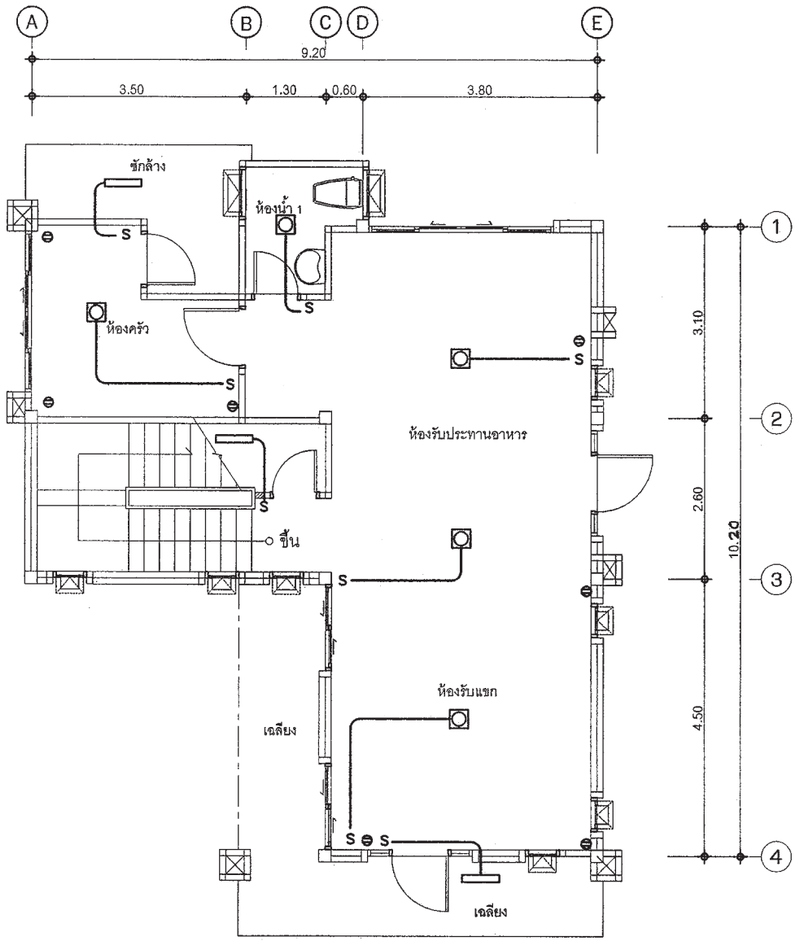

แปลนระบบไฟฟ้าแสงสว่าง– เต้ารับไฟฟ้า– โทรศัพท์– โทรทัศน์ ชั้นล่าง

มาตราส่วน 1 : 100

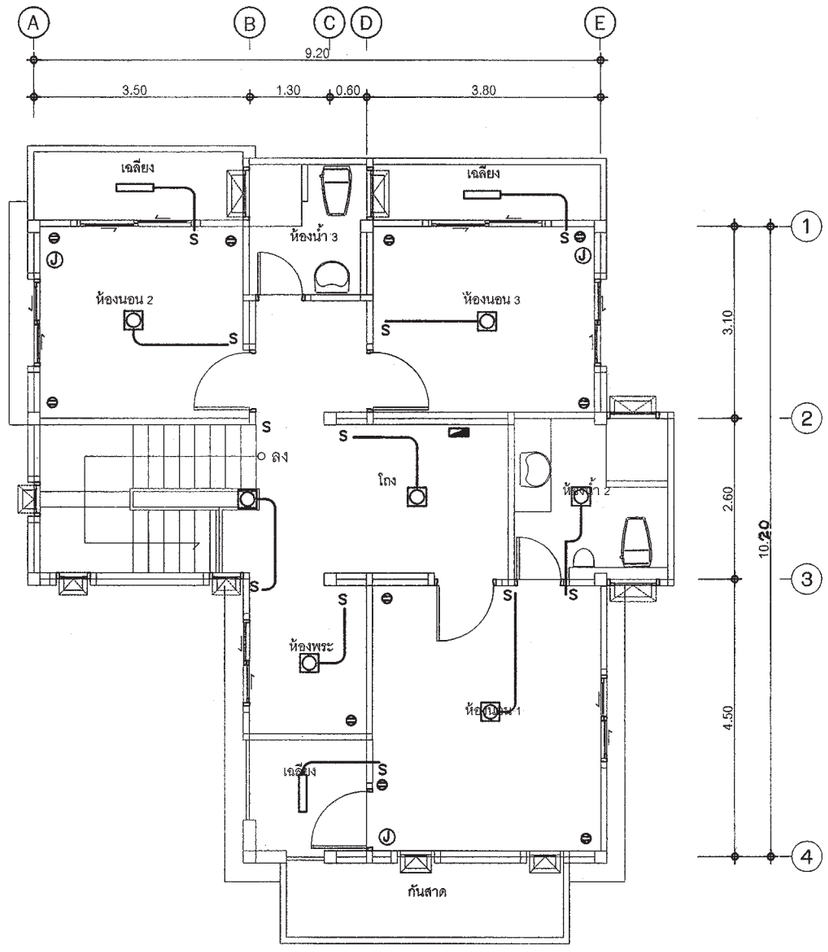

แปลนระบบไฟฟ้าแสงสว่าง– เต้ารับไฟฟ้า ชั้นบน

มาตราส่วน 1 : 100

สำนักการโยธา
กรุงเทพมหานคร

โครงการ

แบบบ้านยิ้มเพื่อประชาชน ระยะที่ 3

ตามนโยบาย

ม.ร.ว. สุขุมพันธุ์ บริพัตร
ผู้ว่าราชการกรุงเทพมหานคร

นายจุมพล สำเภาพล
รองผู้ว่าราชการกรุงเทพมหานคร

นางนิ่นนาท ชลิตานนท์
ปลัดกรุงเทพมหานคร

ผู้อำนวยการสำนักการโยธา	
รองผู้อำนวยการสำนักการโยธา	
นายทวีศักดิ์ เลิศประพันธ์	
ผู้อำนวยการสำนักงานออกแบบ	
นายรัชพินทร์ บรรพต	
หัวหน้ากลุ่มงานสถาปัตยกรรม	
นายสินธุชัย บุญบักษ์	
หัวหน้ากลุ่มงานวิศวกรรมอาคาร	
นายอธิยะ เมฆะกูล	
สถาปนิก	
นายปรีดิ์ ฉิมมาก ส.สถ.2415	
วิศวกรโครงสร้าง	
นายชูเวช เสนปาน ภย.43016	
วิศวกรไฟฟ้า	
นายจรูญ มาสุขใจ ภฟก.2457	
วิศวกรสุขาภิบาล	
นายจีระสิทธิ์ ทิมสถิตย์ สย.8489	
วิศวกรเครื่องกล	
นายช่างเขียนแบบ	
นางสาวชัชผกา ยักพันธ์	

แบบ บ้านพักอาศัย 2 ชั้น

แบบที่ 076

ชื่อบ้าน ศรีมาลา

เจ้าของ

สถานที่

แบบแสดง

แปลนระบบไฟฟ้าแสงสว่าง-เต้ารับไฟฟ้า โทรศัพท์- โทรทัศน์ ชั้นล่าง&บน

วันที่ :	เลขที่	รวม
30 พฤษภาคม 2557	E-02	2

แผ่นที่	รวมแผ่น
32	37

FILE :

รายการแก้ไขแบบ

ตารางที่ 1 แสดงการเลือกใช้ขนาดเครื่องสูบน้ำแบบอัตโนมัติสำหรับโครงการบ้านยิ้ม

ขนาดเครื่องสูบน้ำ (วัตต์)	จำนวนห้องน้ำของบ้าน	จำนวนชั้นของบ้าน
100	1 – 3	1 – 2
150	4	1 – 2
200	5	2 – 3
250	6	2 – 3
300	7	2 – 3

ตารางที่ 2 แสดงการเลือกใช้ขนาดถังเก็บน้ำแบบตั้งพื้นสำหรับโครงการบ้านยิ้ม

ชื่อ	จำนวนห้องนอนของบ้าน	ความจุ (ลบ.ม)
ถังเก็บน้ำ 1 (WT1)	1 – 2	1
ถังเก็บน้ำ 2 (WT2)	3 – 4	2
ถังเก็บน้ำ 3 (WT3)	5 – 6	3

ถังเก็บน้ำที่ใช้ ทำจากวัสดุไฟเบอร์กลาสเสริมแรงผลิตตามมาตรฐาน มอก. 435 – 2548

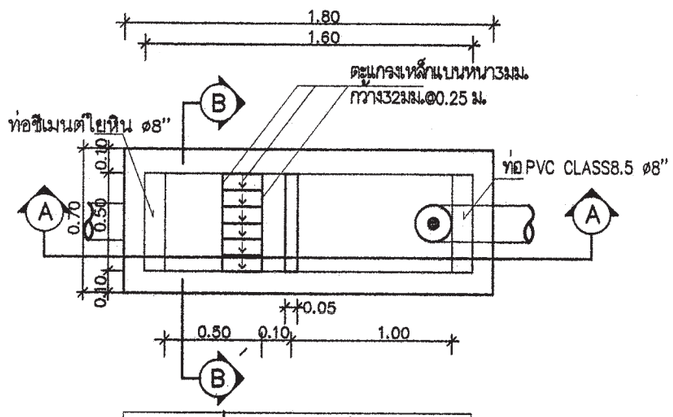

แปลนบ่อดักขยะและดักไขมัน

มาตราส่วน AS SHOWN

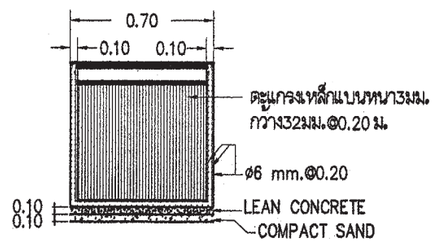

รูปตัด B–B

มาตราส่วน AS SHOWN

หมายถึง : บ่อตรวจคุณภาพน้ำ (ก่อนระบายลงสู่ท่อสาธารณะ)

: บ่อดักขยะและบ่อตรวจคุณภาพน้ำ (ก่อนระบายลงสู่ท่อสาธารณะ)

สัญลักษณ์ บ่อพัก : (ก่อนระบายลงสู่ท่อสาธารณะ)

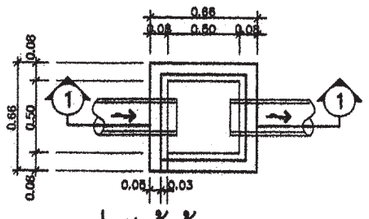

บ่อพักน้ำทิ้ง

มาตราส่วน AS SHOWN

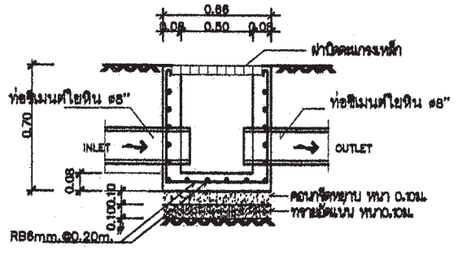

รูปตัด ①–①

มาตราส่วน AS SHOWN

ตารางที่ 3 แสดงการเลือกใช้ขนาดถังบำบัดน้ำเสียแบบฝังใต้ดินสำหรับโครงการบ้านยิ้ม

ชื่อ	จำนวนห้องนอนของบ้าน	ปริมาณการบำบัด(ลบ.ม/วัน)
ถังบำบัดน้ำเสีย 1 (WWTP 1)	1 – 2	1
ถังบำบัดน้ำเสีย 2 (WWTP 2)	3 – 4	2
ถังบำบัดน้ำเสีย 3 (WWTP 3)	5 – 6	3

ถังบำบัดน้ำเสียเป็นระบบเกรอะ – กรองไร้อากาศ ตัวถังทำจากวัสดุไฟเบอร์กลาสเสริมแรง สามารถรองรับปริมาณน้ำเสียได้ไม่น้อยกว่าตามที่กำหนดในตารางที่ 3 ที่ค่า BOD เข้าระบบไม่น้อยกว่า 250มิลลิกรัมต่อลิตร และค่า BOD ของน้ำที่ผ่านการบำบัดแล้วไม่เกิน 50มิลลิกรัมต่อลิตร

ตารางที่ 4 แสดงการเลือกใช้วัสดุท่อสำหรับโครงการบ้านยิ้ม

การใช้งาน	วัสดุ
ท่อประปา (CW)	ท่อ PVC Class 13.5 ผลิตตามมาตรฐาน มอก. 17 – 2532 ต่อด้วยน้ำยาประสานผลิตภัณฑ์เดียวกับผู้ผลิตท่อ
ท่อระบายน้ำโสโครก น้ำทิ้ง น้ำฝนและท่ออากาศ (S,W,RL,V)	ท่อ PVC Class 13.5 ผลิตตามมาตรฐาน มอก. 17 – 2532 ต่อด้วยน้ำยาประสานผลิตภัณฑ์เดียวกับผู้ผลิตท่อ

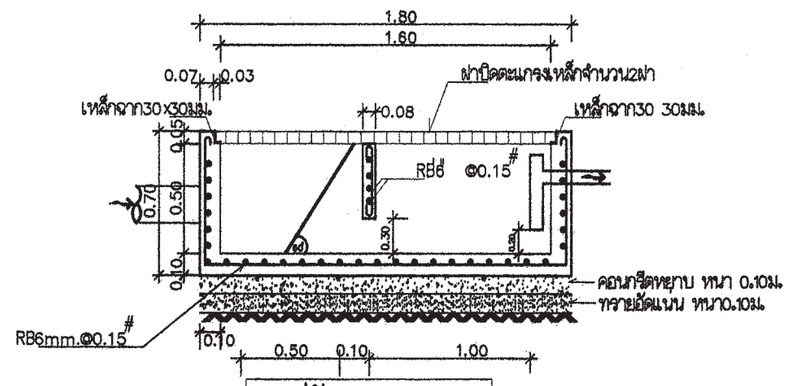

รูปตัด A–A

มาตราส่วน AS SHOWN

สำนักการโยธา
กรุงเทพมหานคร

โครงการ
แบบบ้านยิ้มเพื่อประชาชน ระยะที่ 3

ตามนโยบาย
ม.ร.ว. สุขุมพันธุ์ บริพัตร
ผู้ว่าราชการกรุงเทพมหานคร
นายจุมพล สำเภาพล
รองผู้ว่าราชการกรุงเทพมหานคร
นางนิ่มนาท ชลิตานนท์
ปลัดกรุงเทพมหานคร

ผู้อำนวยการสำนักการโยธา
รองผู้อำนวยการสำนักการโยธา
นายทวีศักดิ์ เลิศประพันธ์
ผู้อำนวยการสำนักงานออกแบบ
นายวัชรินทร์ บรรพต
หัวหน้ากลุ่มงานสถาปัตยกรรม
นายสินธุชัย บุญปักษ์
หัวหน้ากลุ่มงานวิศวกรรมอาคาร
นายอธิยะ เมฆะอุด
สถาปนิก
นายปรีดิ์ ดีมาก ส.สถ.2415
วิศวกรโครงสร้าง
นายชูเกียรติ เตมปาน ภย.43016
วิศวกรไฟฟ้า
นายจรูญ มาสุขใจ ภฟก.2457
วิศวกรสุขาภิบาล
นายศิระสิทธิ์ ทิมสมิตย์ สย.8489
วิศวกรเครื่องกล
นายช่างเขียนแบบ
นางปุณยนุช ประกอบกิจ

แบบ บ้านพักอาศัย 2 ชั้น
แบบที่ 076
ชื่อบ้าน ศรีมาลา
เจ้าของ
สถานที่

แบบแสดง
รายการประกอบแบบสุขาภิบาล

วันที่ :	เลขที่	รวม
30 พฤษภาคม 2557	SN–01	5

แผ่นที่	จนแผ่น
33	37

FILE :

รายการแก้ไขแบบ

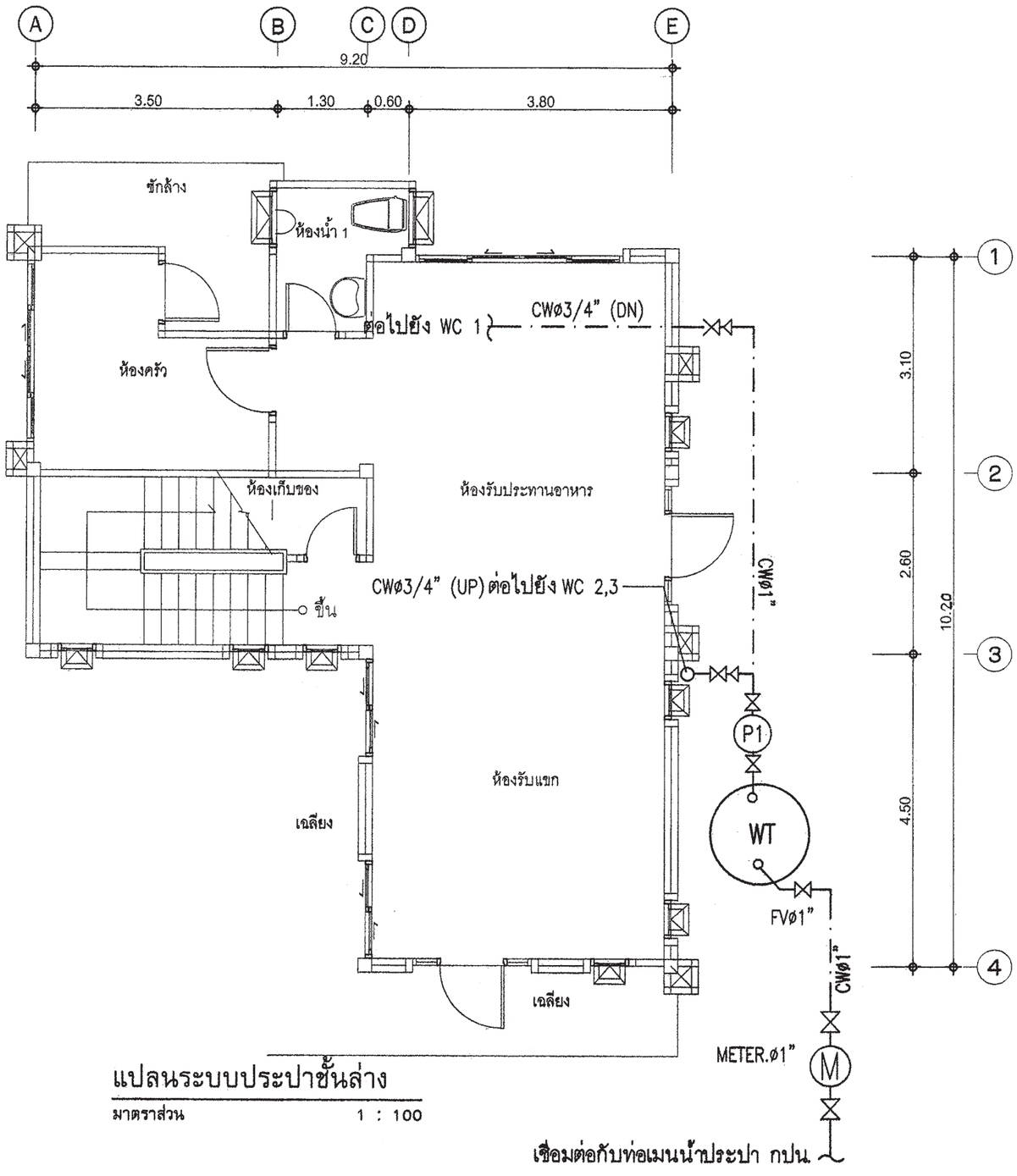

แปลนระบบประปาชั้นล่าง

มาตราส่วน 1 : 100

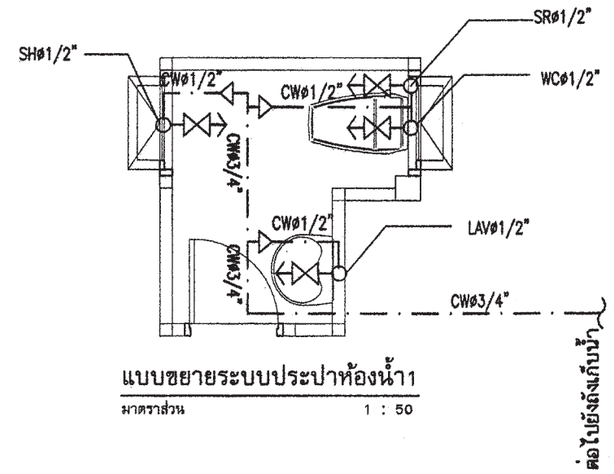

แบบขยายระบบประปาห้องน้ำ1

มาตราส่วน 1 : 50

สำนักการ โยธา
กรุงเทพมหานคร

โครงการ

แบบบ้านยิ้มเพื่อประชาชน ระยะที่ 3

ตามนโยบาย

ม.ร.ว. สุขุมพันธุ์ บริพัตร
ผู้ว่าราชการกรุงเทพมหานคร

นายจุมพล สำเภาพล
รองผู้ว่าราชการกรุงเทพมหานคร

นางนิ่นนาท ชลิตานนท์
ปลัดกรุงเทพมหานคร

ผู้อำนวยการสำนักการโยธา

รองผู้อำนวยการสำนักการโยธา
นายกิติศักดิ์ เลิศประพันธ์

ผู้อำนวยการสำนักงานออกแบบ
นายวัชรินทร์ บรรพต

หัวหน้ากลุ่มงานสถาปัตยกรรม
นายสินธุ์ชัย บุญปักษ์

หัวหน้ากลุ่มงานวิศวกรรมอาคาร
นายอวิยะ เมฆะกูล

สถาปนิก
นายปรีดิ์ ณิมาก ส.สถ.2415

วิศวกรโครงสร้าง
นายชูเวช เสนปาน ภย.43016

วิศวกรไฟฟ้า
นายจรูญ มาสุธใจ ภฟก.2457

วิศวกรสุขาภิบาล
นายศิระสิทธิ์ ทิมสถิตย์ สย.8489

วิศวกรเครื่องกล

นายช่างเขียนแบบ
นางปุณณนุช ประกอบกิจ

แบบ บ้านพักอาศัย 2 ชั้น
แบบที่ 076
ชื่อบ้าน ศรีมาลา

เจ้าของ

สถานที่

แบบแสดง
แปลนระบบประปา ชั้นล่าง

วันที่ :	เลขที่	รวม
30 พฤษภาคม 2557	SN-02	5

แผ่นที่	รวมแผ่น
34	37

FILE :

รายการแก้ไขแบบ

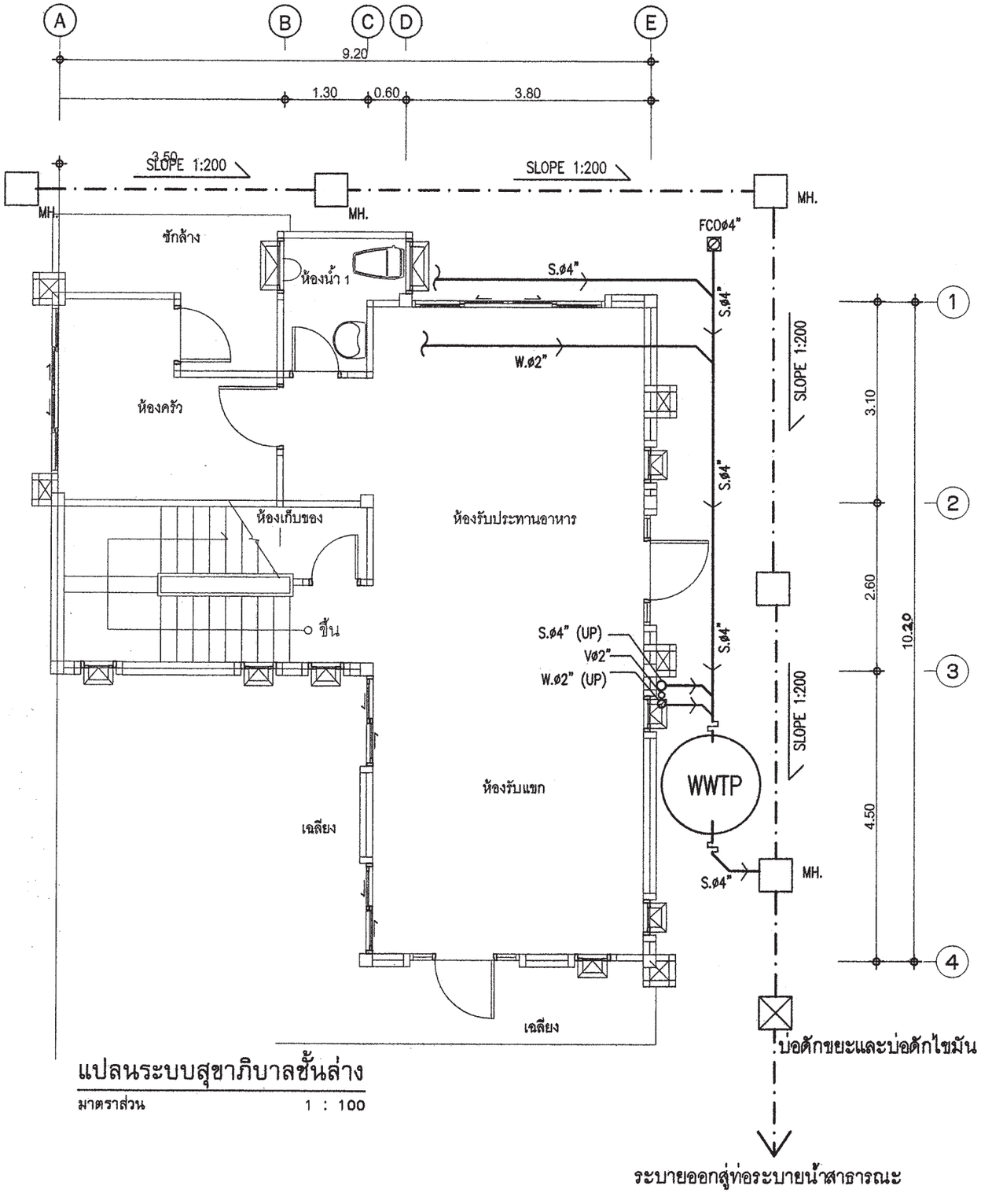

แปลนระบบสุขาภิบาลชั้นล่าง

มาตราส่วน 1 : 100

สัญลักษณ์	อักษรย่อ	รายละเอียด
W	W	ท่อน้ำเสีย[PVC มอก. CLASS 8.5]
S	S	ท่อน้ำทิ้งส้วม [PVC มอก. CLASS 8.5]
V	V	ท่อระบายอากาศ [PVC มอก. CLASS 8.5]
	⋈	จุดปลายท่อน้ำดี [ก๊อกน้ำSTOP VALE]
	CW	ท่อน้ำดี[CW][PVC มอก. CLASS 13.5]
	—	แนวท่อใยหิน เส้นผ่าศูนย์กลาง 0.20 ม
	—	แนวเขตที่ดิน
FD	FD	ท่อระบายน้ำที่พื้น[PVC มอก. CLASS 8.5]
RD	RD	ท่อระบายน้ำฝน[PVC มอก. CLASS 8.5]
	FCO	FLOOR CLEANOUT
M	M	มาตรวัดน้ำ
P	P	ปั๊มน้ำ
MH.	—	บ่อพักน้ำทิ้งสำเร็จรูป ขนาด 0.40X0.40 ม
	—	ถังบำบัดน้ำเสีย (WWTP)

หมายเหตุ

ผังบริเวณนี้เป็นเพียงตัวอย่างเพื่อประมาณราคา ค่าก่อสร้างส่วนประกอบอาคารเท่านั้น
ส่วนรายละเอียดของสถานที่จริง ให้กำหนดรายละเอียดขณะก่อสร้าง
ส่วนที่มิได้ปรากฏในแบบให้ปฏิบัติตาม พรบ.ควบคุมอาคารและ ข้อบัญญัติกรุงเทพมหานคร

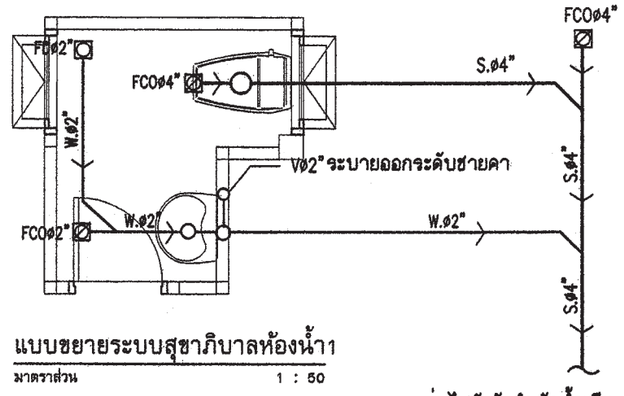

แบบขยายระบบสุขาภิบาลห้องน้ำ1

มาตราส่วน 1 : 50

สำนักการโยธา
กรุงเทพมหานคร

โครงการ
แบบบ้านยิ้มเพื่อประชาชน ระยะที่ 3

ตามนโยบาย
ม.ร.ว. สุขุมพันธุ์ บริพัตร
ผู้ว่าราชการกรุงเทพมหานคร
นายจุมพล สำเภาพล
รองผู้ว่าราชการกรุงเทพมหานคร
นางนิ่มนาท ชลิตานนท์
ปลัดกรุงเทพมหานคร

ผู้อำนวยการสำนักการโยธา
รองผู้อำนวยการสำนักการโยธา
นายทวีศักดิ์ เลิศประพันธ์
ผู้อำนวยการสำนักงานออกแบบ
นายรังสินทร์ บรรทด
หัวหน้ากลุ่มงานสถาปัตยกรรม
นายสินธุ์ชัย บุญปักษ์
หัวหน้ากลุ่มงานวิศวกรรมอาคาร
นายสริยะ เมฆะกูล

สถาปนิก
นายปรีดิ์ ณิมาก ส.สถ.2415
วิศวกรโครงสร้าง
นายชูเชช เสนปาน ภย.43016
วิศวกรไฟฟ้า
นายจรูญ มาสุธโค ภฟก.2457
วิศวกรสุขาภิบาล
นายศิระสิทธิ์ ทิมสมิตย์ สย.8486
วิศวกรเครื่องกล

นายช่างเขียนแบบ
นางปุ่มธนุช ประกอบกิจ

แบบ บ้านพักอาศัย 2 ชั้น
แบบที่ 076
ชื่อบ้าน ศรีมาลา
เจ้าของ
สถานที่

แบบแสดง
แปลนระบบสุขาภิบาล ชั้นล่าง

วันที่ :	เลขที่	รวม
30 พฤษภาคม 2567	SN-03	5

แผ่นที่	รวมแผ่น
35	37

FILE :

รายการแก้ไขแบบ

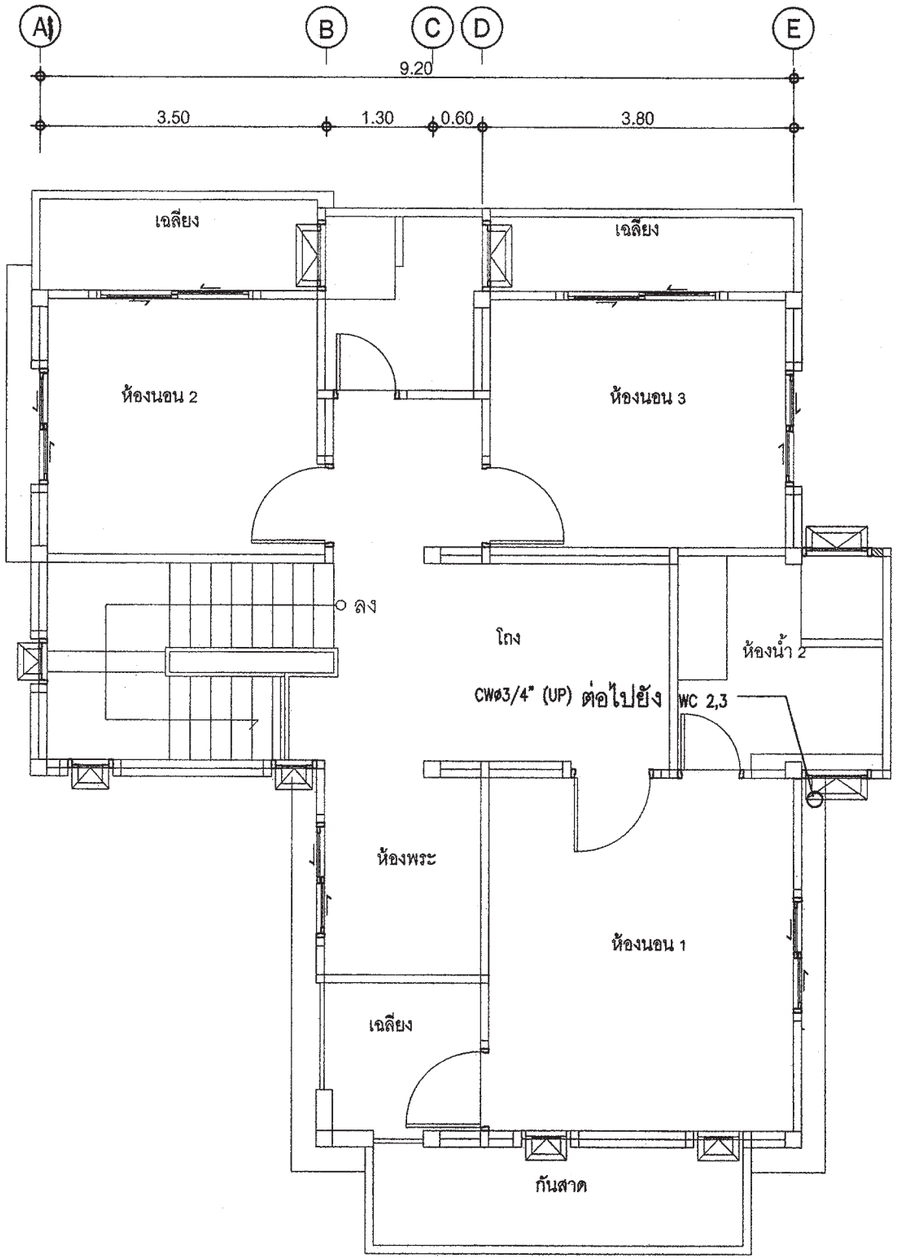

แปลนระบบประปาชั้นบน

มาตราส่วน 1 : 100

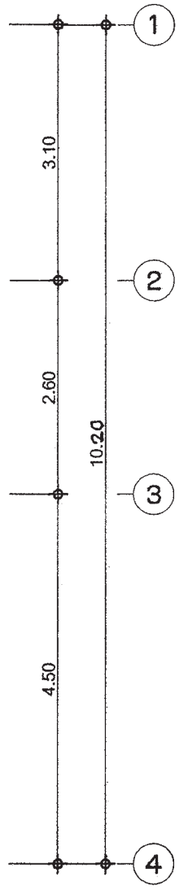

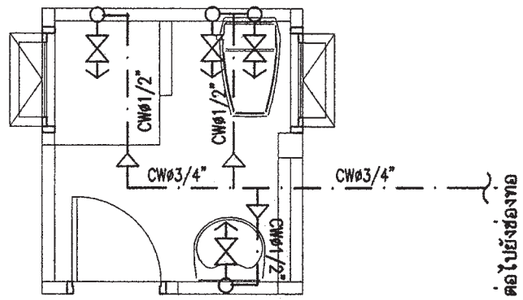

แบบขยายระบบประปาห้องน้ำ3

มาตราส่วน 1 : 50

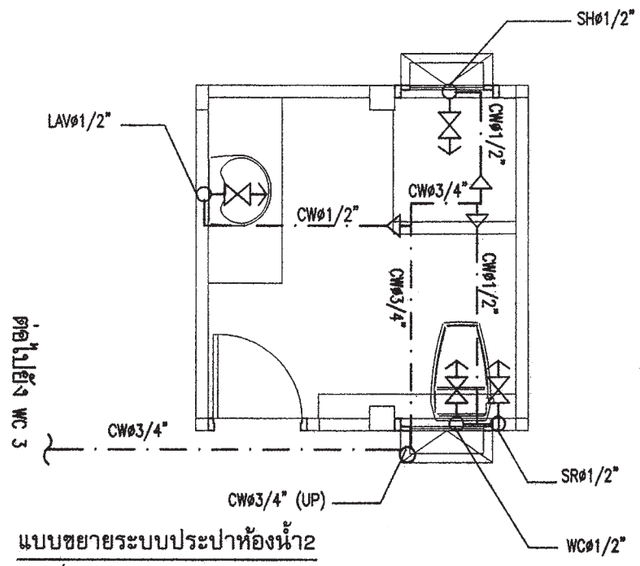

แบบขยายระบบประปาห้องน้ำ2

มาตราส่วน 1 : 50

สำนักการโยธา
กรุงเทพมหานคร

โครงการ
แบบบ้านยิ้มเพื่อประชาชน ระยะที่ 3

ตามนโยบาย
ม.ร.ว. สุขุมพันธุ์ บริพัตร
ผู้ว่าราชการกรุงเทพมหานคร
นายจุมพล สำเภาพล
รองผู้ว่าราชการกรุงเทพมหานคร
นางนิ่นนาท ชลิตานนท์
ปลัดกรุงเทพมหานคร

ผู้อำนวยการสำนักการโยธา
รองผู้อำนวยการสำนักการโยธา
นายทวีศักดิ์ เลิศประพันธ์
ผู้อำนวยการสำนักงานออกแบบ
นายวัชรินทร์ บรรพต
หัวหน้ากลุ่มงานสถาปัตยกรรม
นายสินธุชัย บุญปักษ์
หัวหน้ากลุ่มงานวิศวกรรมอาคาร
นายอวิยะ เมฆะกูล

สถาปนิก
นายปริศ มีมาก ส.ผ.2415
วิศวกรโครงสร้าง
นายชูเกร เสนปาน ภย.43016
วิศวกรไฟฟ้า
นายจรูญ มาสุขใจ ภฟก.2457
วิศวกรสุขาภิบาล
นายศิระสิทธิ์ ทิมสถิตย์ สย.8489
วิศวกรเครื่องกล
นายช่างเขียนแบบ
นางบุญธนุช ประกอบกิจ

แบบ บ้านพักอาศัย 2 ชั้น
แบบที่ 076
ชื่อบ้าน ศรีมาลา
เจ้าของ
สถานที่

แบบแสดง
แปลนระบบประปา ชั้นบน

วันที่ :	เลขที่	รวม
30 พฤษภาคม 2557	SN-04	5

แผ่นที่	รวมแผ่น
36	37

FILE :

รายการแก้ไขแบบ

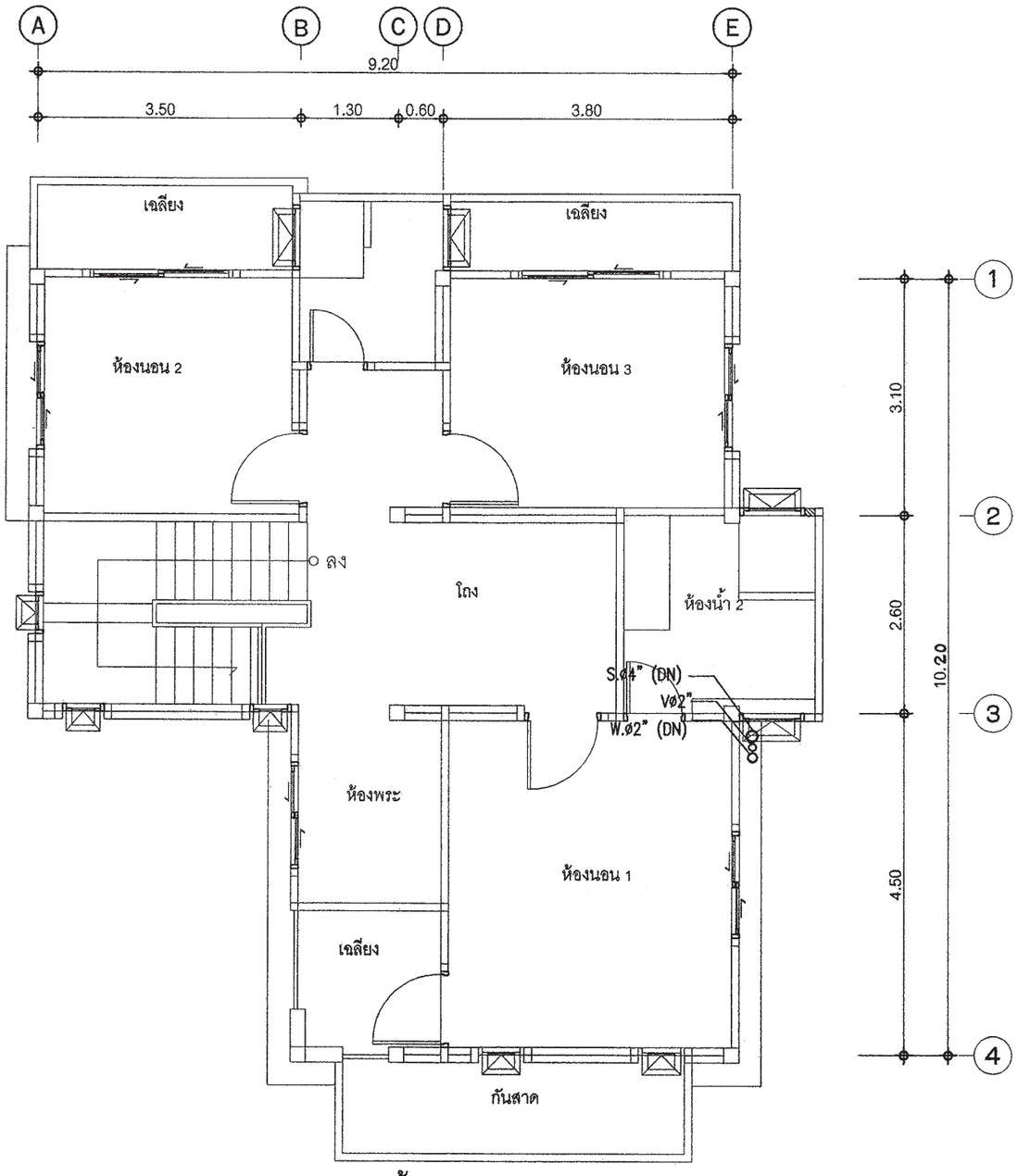

แปลนระบบสุขาภิบาลชั้นบน

มาตราส่วน 1 : 100

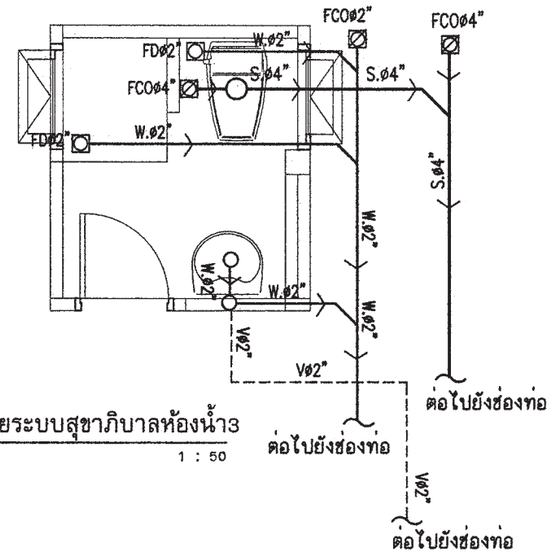

แบบขยายระบบสุขาภิบาลห้องน้ำ3

มาตราส่วน 1 : 50

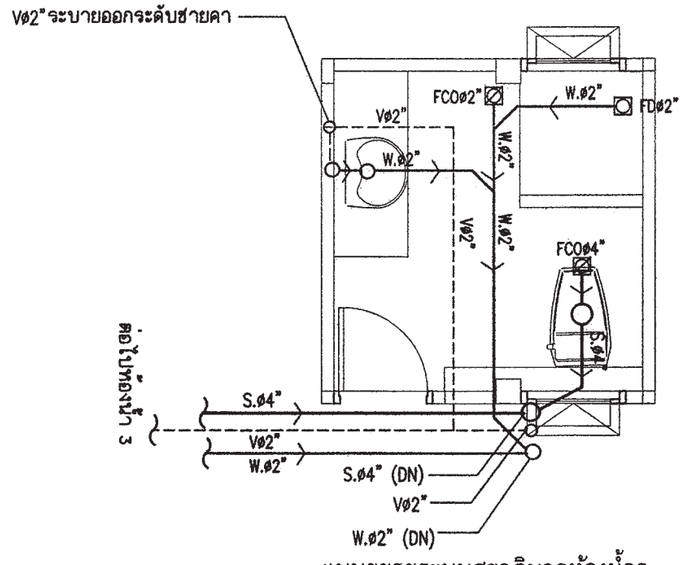

แบบขยายระบบสุขาภิบาลห้องน้ำ2

มาตราส่วน 1 : 50

สำนักการ โยธา
กรุงเทพมหานคร

โครงการ

แบบบ้านยิ้มเพื่อประชาชน ระยะที่ 3

ตามนโยบาย

ม.ร.ว. สุขุมพันธุ์ บริพัตร
ผู้ว่าราชการกรุงเทพมหานคร

นายจุมพล สำเภาพล
รองผู้ว่าราชการกรุงเทพมหานคร

นางนิ่นนาท ชลิตานนท์
ปลัดกรุงเทพมหานคร

ผู้อำนวยการสำนักการโยธา	
รองผู้อำนวยการสำนักการโยธา	
นายทวีศักดิ์ เลิศประพันธ์	
ผู้อำนวยการสำนักงานออกแบบ	
นายวัชรินทร์ บรรพต	
หัวหน้ากลุ่มงานสถาปัตยกรรม	
นายสินธุชัย บุญปักษ์	
หัวหน้ากลุ่มงานวิศวกรรมอาคาร	
นายอธิยะ เมฆะกูล	
สถาปนิก	
นายปรีดิ์พ ณิมาก ส.ถล.2415	
วิศวกรโครงสร้าง	
นายชูเชว เสนปาน ภย.43016	
วิศวกรไฟฟ้า	
นายจรูญ มาสุขใจ ภฟก.2457	
วิศวกรสุขาภิบาล	
นายศิระสิทธิ์ ทิมสเติยง สย.8489	
วิศวกรเครื่องกล	
นายช่างเขียนแบบ	
นางปุณยนุช ประกอบกิจ	

แบบ บ้านพักอาศัย 2 ชั้น

แบบที่ 076

ชื่อบ้าน ศรีมาลา

เจ้าของ

สถานที่

แบบแสดง
แปลนระบบสุขาภิบาล ชั้นบน

วันที่ :	เลขที่	รวม
30 พฤษภาคม 2557	SN-05	5

แผ่นที่	รวมแผ่น
37	37

FILE :

รายการแก้ไขแบบ

สัญลักษณ์ประกอบแบบสถาปัตยกรรม

2	แนวศูนย์กลางเสาทางตั้ง
B	แนวศูนย์กลางเสาทางนอน
	ทิศเหนือ
	เส้นแสดงขอบเขตที่ดิน
	เส้นแสดงแนวศูนย์กลาง
	เส้นแสดงแนวที่ซ้อนหรือจะมีในอนาคตหรือ
	ของเดิมที่ต้องเคลื่อนย้ายออก
	เส้นแสดงระยะตัด
	ศูนย์กลางถึงศูนย์กลาง
	ศูนย์กลางถึงริม
	ริมถึงริม
+3.00	ระดับในแปลน
▽+3.00	ระดับในรูปตัด
3	พื้น
2	ผนัง
1	ฝ้าเพดาน
4	ประตู
5	หน้าต่าง

สัญลักษณ์ประกอบแบบสถาปัตยกรรม

	ดินถม
	ทรายหยาบอัดแน่น
	คอนกรีตเสริมเหล็ก
	ผนังก่ออิฐครึ่งแผ่น
	ผนังก่ออิฐเต็มแผ่น
	ผนังก่ออิฐเต็มหน้าเสา
	ผนังโครงเคร่าไม้
	ผนัง GLASS BLOCK
1 / A-02	หมายเลขแสดงรูปด้าน
	สัญญลักษณ์แสดงรูปด้าน
	แสดงในแบบแผ่นที่
2	หมายเลขแสดงรูปด้าน
	สัญญลักษณ์แสดงรูปด้านในแผ่นเดียวกัน
C-1 / A-02	หมายเลขแสดงรูปตัด
	สัญญลักษณ์แสดงแนวตัด
	แสดงในแบบแผ่นที่
T-1	หมายเลขแสดงรูปตัด
	สัญญลักษณ์แสดงแนวตัดในแผ่นเดียวกัน
D-1 / A-02	หมายเลขแสดงแบบขยาย
	สัญญลักษณ์แสดงแบบขยาย
	แสดงในแบบแผ่นที่
D-3	หมายเลขแสดงแบบขยาย
	สัญญลักษณ์แสดงแบบขยายในแผ่นเดียวกัน

สารบัญแบบสถาปัตยกรรม

แผ่นที่	รายการ	แผ่นที่	รายการ
A-01	สัญลักษณ์ประกอบแบบ	A-18	แบบขยายประตู – หน้าต่าง
A-02	รายการประกอบแบบ	A-19	แบบขยายประตู – หน้าต่าง
A-03	ผังบริเวณ , แผนที่สังเขป	A-20	แบบขยายถังบำบัดน้ำเสีย- ถังดักไขมัน
A-04	แปลนพื้นชั้นล่าง	A-21	แบบขยายบ่อพัก- ถังดักขยะ
A-05	แปลนพื้นชั้นบน		
A-06	แปลนหลังคา		
A-07	รูปด้าน 1		
A-08	รูปด้าน 2		
A-09	รูปด้าน 3		
A-10	รูปด้าน 4		
A-11	รูปตัด A-A		
A-12	รูปตัด B-B		
A-13	แบบขยายแปลนบันได		
A-14	รูปตัด C-C ,แบบขยายบันไดและราวกันตก		
A-15	มาตรฐานการติดตั้งสุขภัณฑ์และอุปกรณ์		
A-16	แบบขยายห้องน้ำ		
A-17	แบบขยายประตู – หน้าต่าง		

สารบัญแบบวิศวกรรมไฟฟ้าและสื่อสาร

E-01	สัญลักษณ์ระบบไฟฟ้า , รายการระบบไฟฟ้า
E-02	แปลนระบบไฟฟ้า ชั้นล่าง
E-03	แปลนระบบไฟฟ้า ชั้นบน

สารบัญแบบวิศวกรรมโครงสร้าง

S-01	รายการประกอบแบบโครงสร้าง
S-02	แปลนฐานราก คอม่อ , แปลนคานพื้น ชั้นล่าง
S-03	แปลนคานพื้น ชั้นบน , แปลนคานรับหลังคาและโครงหลังคา
S-04	แบบขยายโครงสร้าง 1
S-05	แบบขยายโครงสร้าง 2
S-06	แบบขยายโครงสร้าง 3
S-07	แบบขยายโครงสร้าง 4

สารบัญแบบวิศวกรรมสุขาภิบาล

SN-01	รายการประกอบแบบระบบสุขาภิบาล
SN-02	แปลนระบบสุขาภิบาล ชั้นล่าง
SN-03	แปลนระบบประปา ชั้นล่าง
SN-04	แปลนระบบสุขาภิบาล ชั้นบน
SN-03	แปลนระบบประปา ชั้นบน

สารบัญแบบวิศวกรรมเครื่องกล

รายการพื้น

F1	พื้น คสล ผิวปูกระเบื้องเซรามิค ชนิดปูพื้น กำหนดสีและขนาดภายหลัง
F2	พื้น คสล ผิวปูปาร์เก้ไม้เนื้อแข็ง
F3	พื้น คสล ผิวปูกระเบื้องเซรามิคผิวกันลื่น ชนิดปูพื้น กำหนดสีและขนาดภายหลัง
F4	พื้นซีเมนต์ ผิวขัดมัน ผสมน้ำยากันซึม
F5	พื้น คสล พร้อมท่อระบบกันซึม
F6	พื้น คสล ผิวปูกระเบื้องแกรนิตโต้ กำหนดสีและขนาดภายหลัง

รายการฝ้าเพดาน

C1	ฝ้าเพดาน FIBER CEMENT BOARD ทาสีโครงเคร่าเหล็ก 1"x1"กรุตาข่ายกันแมลง
C2	ฝ้าอิบซึ่มบอร์ดหนา 9มม ฉาบเรียบทาสี โครงเคร่าโลหะ
C3	ฝ้าอิบซึ่มบอร์ดกันชื้นหนา 9มม.ฉาบเรียบทาสี โครงเคร่าโลหะ

รายการผนัง

1	ผนังก่ออิฐมวลเบาฉาบปูนเรียบ ทาสี
2	ผนังก่ออิฐมวลเบาผิวกุรุกระเบื้องเซรามิคชนิดปูผนัง เลยระดับฝ้าเพดานอย่างน้อย 10 ซม
3	ผนังก่ออิฐมวลเบา กรุทับด้วยไม้ฝาสังเคราะห์
4	ผนังก่ออิฐมวลเบา กรุทับด้วยหินสังเคราะห์
5	ผนังก่ออิฐมวลเบาฉาบปูนเรียบเซาะร่อง

หมายเหตุ – สีอาคารใช้ตามมาตรฐาน TOA SUPERSHIELD DURACLEAN หรือเทียบเท่า

หมายเหตุ

1. ระยะในแปลนเป็นระบบเมตริก หน่วยวัดเป็นเมตร
2. ระยะในแบบฝีอตัวเลขเป็นเกณฑ์ ห้ามวัด ประมาณหรือคาดคะเน
3. การก่อสร้างต้องเป็นไปตามมาตรฐานงานก่อสร้างกรมโยธาธิการ

สำนักการ โยธา
กรุงเทพมหานคร

โครงการ

แบบบ้านยิ้มเพื่อประชาชน ระยะที่ 3

ตามนโยบาย

ม.ร.ว. สุขุมพันธุ์ บริพัตร
ผู้ว่าราชการกรุงเทพมหานคร

นายจุมพล สำเภาพล
รองผู้ว่าราชการกรุงเทพมหานคร

นางนินนาท ชลิตานนท์
ปลัดกรุงเทพมหานคร

ผู้อำนวยการสำนักการโยธา

รองผู้อำนวยการสำนักการโยธา
นายทวีศักดิ์ เลิศประพันธ์

ผู้อำนวยการสำนักงานออกแบบ
นายวัชรินทร์ บรรพต

หัวหน้ากลุ่มงานสถาปัตยกรรม
นายสินธุชัย บุญปักษ์

หัวหน้ากลุ่มงานวิศวกรรมอาคาร
นายอธิยะ เมฆะกุล

สถาปนิก
นายอนุศักดิ์ แสงสังสิทธิ์ ส-สถ.2495

วิศวกรโครงสร้าง
นายสัญญานิมิต รุ่งเพชรเนียม สย.5154

วิศวกรไฟฟ้า
นายจรูญ มาสุขใจ ภฟท.2457

วิศวกรสุขาภิบาล
นายจิระสิทธิ์ ทิมสถิตย์ สย. 8489

วิศวกรเครื่องกล

นายช่างเขียนแบบ
นายอนุสรณ์ แฝงสิดำ

แบบ บ้านพักอาศัย 2 ชั้น
แบบที่ 077
ชื่อบ้าน ศรีสยาม
เจ้าของ
สถานที่

แบบแสดง
สัญลักษณ์ประกอบแบบ

วันที่ :	เลขที่	รวม
ธันวาคม 2553	A-01	21

แผ่นที่	รวมแผ่น
01	36

FILE :

รายการแก้ไขแบบ
มิถุนายน 2557

รายการ โครงการแบบบ้านยิ้มเพื่อประชาชน ระยะที่ 3

.....

รายละเอียดประกอบแบบ

1 งานสถาปัตยกรรม

1.1 งานวัสดุผิวพื้น

[1] พื้น คสล. ปูกระเบื้องเซรามิค ชนิดปูพื้น กำหนดสีและขนาดภายหลัง

[2] พื้น คสล. ปูปาร์เก้ไม้เนื้อแข็ง

[3] พื้น คสล. ปูกระเบื้องเซรามิคผิวกันลื่น ชนิดปูพื้น กำหนดสีและขนาดภายหลัง

[4] พื้นซีเมนต์ ผิวขัดมัน ผสมน้ำยากันซึม

[5] พื้น คสล. พร้อมทำระบบกันซึม

1.2 งานผนัง

△1 ผนังก่ออิฐมวลเบาฉาบปูนเรียบ ทาสี

△2 ผนังก่ออิฐมวลเบาผิวกรุกระเบื้องเซรามิคชนิดบุผนัง เลยระดับฝ้าเพดานอย่างน้อย 10 ซม.

△3 ผนังก่ออิฐมวลเบา กรุทับด้วยไม้สังเคราะห์

△4 ผนังก่ออิฐมวลเบา กรุทับด้วยหินสังเคราะห์

△5 ผนังก่ออิฐมวลเบาฉาบปูนเรียบเซาะร่อง

1.3 งานฝ้าเพดาน

(1) ฝ้าเพดาน FIBER CEMENT BOARD ทาสี โครงเคร่าเหล็ก 1" x1" กรุตาข่ายกันแมลง

(2) แผ่นยิปซั่ม หนา 9 มม. ฉาบเรียบทาสี โครงเคร่าอลูมิเนียม

(3) แผ่นยิปซั่มชนิดกันชื้น หนา 9 มม. ฉาบเรียบทาสี โครงเคร่าอลูมิเนียม

1.4 งานประตู – หน้าต่าง – ตามแบบขยายประตูหน้าต่าง

1.5 งานสุขภัณฑ์ – ตามแบบขยายห้องน้ำ

1.6 บันไดและราวบันได – โครงสร้าง คสล. วัสดุผิว และลูกกรง ตามแบบขยายบันได

1.7 งานสี

- สีทาภายนอก ใช้สีชนิดทาภายนอก
- สีทาภายใน ใช้สีชนิดทาภายใน
- สีทาเหล็ก และไม้ ใช้สีน้ำมัน

2 งานโครงสร้าง ดูรายละเอียดงานวิศวกรรมโครงสร้าง

3 งานระบบไฟฟ้า ดูรายละเอียดงานวิศวกรรมไฟฟ้า

4 งานระบบสุขาภิบาล ดูรายละเอียดงานวิศวกรรมสุขาภิบาล

ข้อกำหนด

- โครงสร้างที่คำนวณไว้ สามารถรับน้ำหนักผนังก่ออิฐมอญได้
- โครงสร้างที่คำนวณไว้ สามารถรับน้ำหนักหลังคาคอนกรีตได้
- ควรคำนึงถึงระบบกำจัดปลวกด้วย
- แบบรูป และรายการนี้ ใช้เฉพาะในเขตกรุงเทพมหานครเท่านั้น
- ระดับ +0.00 ให้ยึดถือระดับถนนหน้าโครงการเป็นหลัก

สำนักการโยธา
กรุงเทพมหานคร

โครงการ
แบบบ้านยิ้มเพื่อประชาชน ระยะที่ 3

ตามนโยบาย
ม.ร.ว. สุขุมพันธุ์ บริพัตร
ผู้ว่าราชการกรุงเทพมหานคร
นายจุมพล สำเภาพล
รองผู้ว่าราชการกรุงเทพมหานคร
นางนินนาท ชลิตานนท์
ปลัดกรุงเทพมหานคร

ผู้อำนวยการสำนักการโยธา	
รองผู้อำนวยการสำนักการโยธา	
นายทวีศักดิ์ เลิศประพันธ์	
ผู้อำนวยการสำนักงานออกแบบ	
นายรัชพินทร์ บรรพต	
หัวหน้ากลุ่มงานสถาปัตยกรรม	
นายสินธุ์ชัย บุญปักษ์	
หัวหน้ากลุ่มงานวิศวกรรมอาคาร	
นายธวิยะ เมฆะกุล	
สถาปนิก	
นายอนุศักดิ์ แสงสังสิทธิ์	ส-สถ.2495
วิศวกรโครงสร้าง	
นายสัญญานิมิต รุ่งเพชรเนียม	สย.5154
วิศวกรไฟฟ้า	
นายจรูญ มาสุขใจ	ภฟก.2457
วิศวกรสุขาภิบาล	
นายจีระสิทธิ์ ทิมสลิตย์	สย 8489
วิศวกรเครื่องกล	
นายช่างเขียนแบบ	
นายอนุสรณ์ แผ่งสีดำ	

แบบ บ้านพักอาศัย 2 ชั้น
แบบที่ 077
ชื่อบ้าน ศรีสยาม
เจ้าของ
สถานที่

แบบแสดง
รายละเอียดประกอบแบบ

วันที่ :	เลขที่	รวม
ธันวาคม 2553	A-02	21

แผ่นที่	รวมแผ่น
02	36

FILE :

รายการแก้ไขแบบ
มิถุนายน 2557

แผนที่สังเขป

มาตราส่วน -

ผังผริเวณ

มาตราส่วน -

สำนักการ โยธา
กรุงเทพมหานคร

โครงการ

แบบบ้านยิ้มเพื่อประชาชน ระยะที่ 3

ตามนโยบาย

ม.ร.ว. สุขุมพันธุ์ บริพัตร
ผู้ว่าราชการกรุงเทพมหานคร

นายจุมพล สำเภาพล
รองผู้ว่าราชการกรุงเทพมหานคร

นางนินนาท ชลิตานนท์
ปลัดกรุงเทพมหานคร

ผู้อำนวยการสำนักการโยธา	
รองผู้อำนวยการสำนักการโยธา	
นายทวีศักดิ์ เลิศประพันธ์	
ผู้อำนวยการสำนักงานออกแบบ	
นายวัชรินทร์ บรรพต	
หัวหน้ากลุ่มงานสถาปัตยกรรม	
นายสินธุ์ชัย บุญปักษ์	
หัวหน้ากลุ่มงานวิศวกรรมอาคาร	
นายอริยะ เมฆะกุล	

สถาปนิก	
นายธนุศักดิ์ แสงสังสิทธิ์	ส-สถ.2495
วิศวกรโครงสร้าง	
นายสัญญานิมิต รุ่งเพชรเนียม	สย.5154
วิศวกรไฟฟ้า	
นายจรูญ มาสุขใจ	ภฟก.2457
วิศวกรสุขาภิบาล	
นายจิระสิทธิ์ ทิมสถิตย์	สย. 8489
วิศวกรเครื่องกล	
นายช่างเขียนแบบ	
นายอนุสรณ์ แฝงสิคำ	

แบบ บ้านพักอาศัย 2 ชั้น

แบบที่ 077

ชื่อบ้าน ศรีสยาม

เจ้าของ

สถานที่

แบบแสดง

แผนที่สังเขป,ผังบริเวณ

วันที่ :	เลขที่	รวม
ธันวาคม 2553	A-03	21

แผ่นที่	รวมแผ่น
03	36

FILE :

รายการแก้ไขแบบ

มิถุนายน 2557

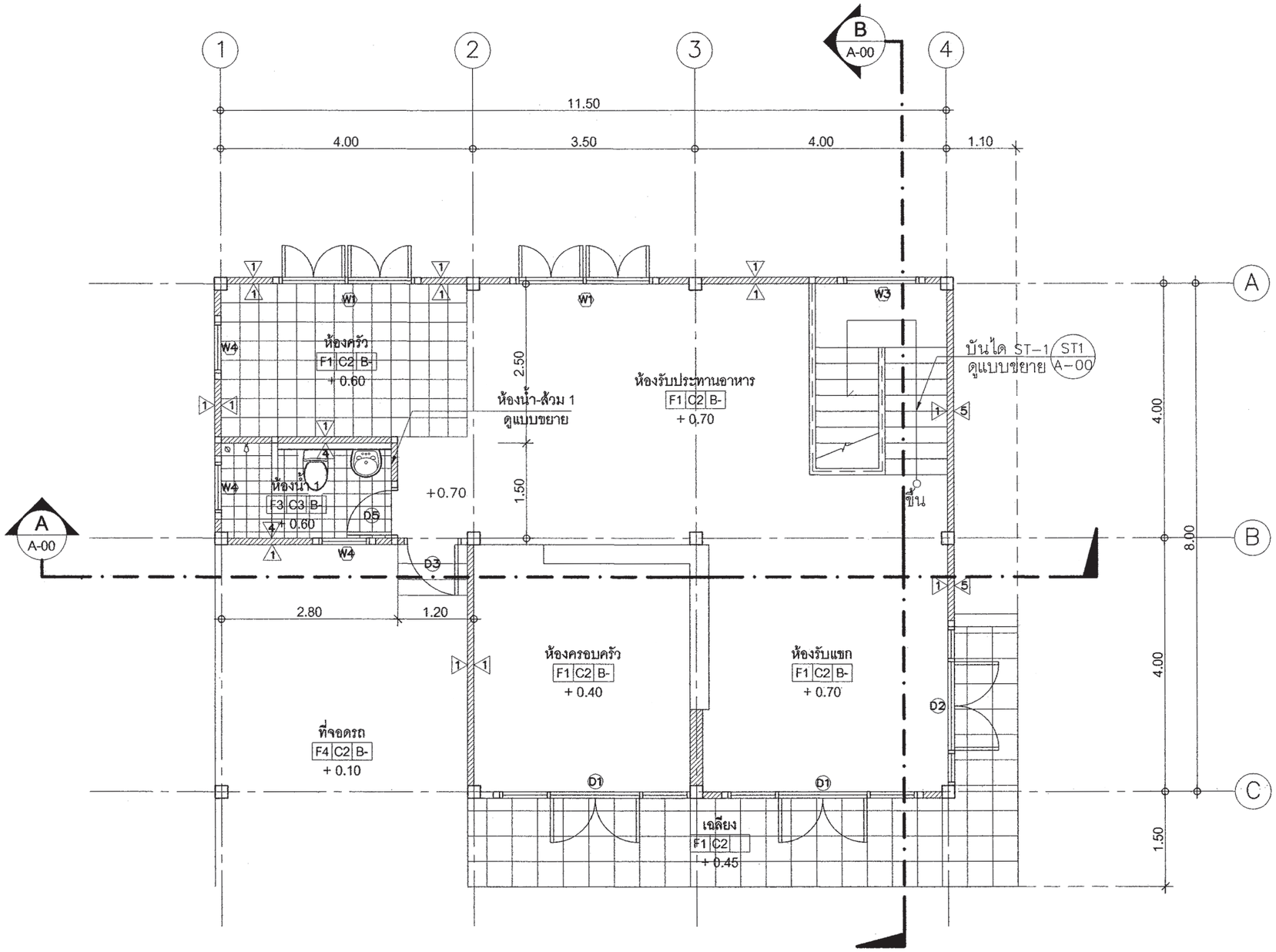

แปลนพื้นชั้นล่าง

มาตราส่วน 1 : 75

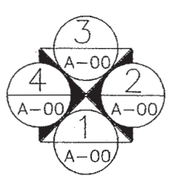

สำนักการโยธา
กรุงเทพมหานคร

โครงการ

แบบบ้านยิ้มเพื่อประชาชน ระยะที่ 3

ตามนโยบาย

ม.ร.ว. สุขุมพันธุ์ บริพัตร
ผู้ว่าราชการกรุงเทพมหานคร

นายจุมพล สำเภาพล
รองผู้ว่าราชการกรุงเทพมหานคร

นางนินนาท ชลิตานนท์
ปลัดกรุงเทพมหานคร

ผู้อำนวยการสำนักการโยธา	
รองผู้อำนวยการสำนักการโยธา	
นายทวีศักดิ์ เลิศประพันธ์	
ผู้อำนวยการสำนักงานออกแบบ	
นายวัชรินทร์ บรรพต	
หัวหน้ากลุ่มงานสถาปัตยกรรม	
นายสินธุ์ชัย บุญปักษ์	
หัวหน้ากลุ่มงานวิศวกรรมอาคาร	
นายธวิยะ เมฆะกุล	
สถาปนิก	
นายอนุศักดิ์ แสงสังสิทธิ์	ส-สถ.2495
วิศวกรโครงสร้าง	
นายสัญญานิมิต รุ่งเพชรเนียม	สย.5154
วิศวกรไฟฟ้า	
นายจรูญ มาสุขใจ	ภฟก.2457
วิศวกรสุขาภิบาล	
นายจิระสิทธิ์ ทิมสถิตย์	สย. 8489
วิศวกรเครื่องกล	
นายช่างเขียนแบบ	
นายอนุสรณ์ แฝงสีดำ	

แบบ บ้านพักอาศัย 2 ชั้น

แบบที่ 077

ชื่อบ้าน ศรีสยาม

เจ้าของ

สถานที่

แบบแสดง

แปลนพื้นชั้นล่าง

วันที่ :	เลขที่	รวม
ธันวาคม 2553	A-04	21

แผ่นที่	รวมแผ่น
04	36

FILE :

รายการแก้ไขแบบ

มิถุนายน 2557

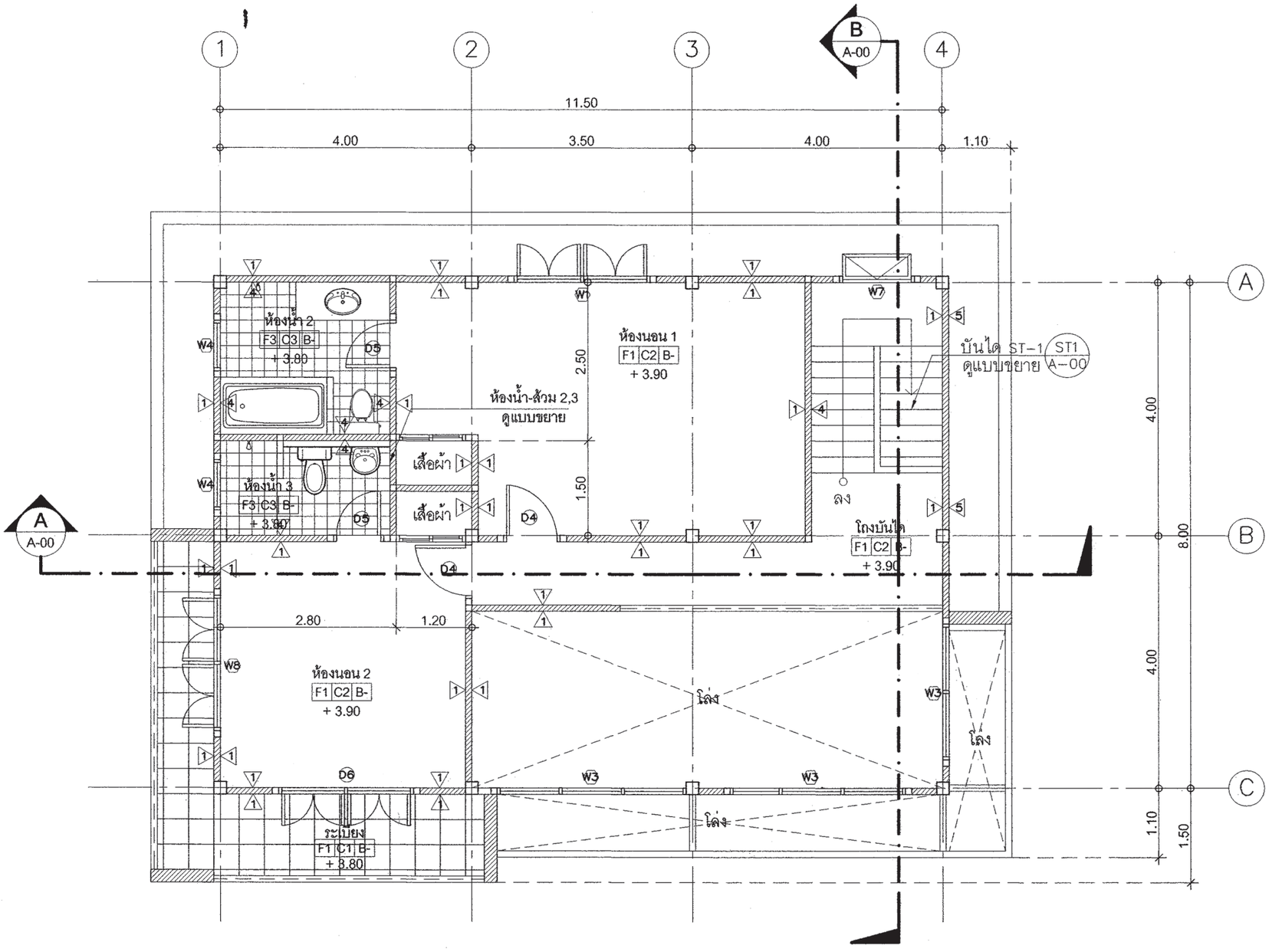

แปลนพื้นชั้นบน

มาตราส่วน 1 : 75

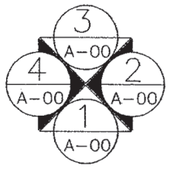

สำนักการโยธา
กรุงเทพมหานคร

โครงการ

แบบบ้านยิ้มเพื่อประชาชน ระยะที่ 3

ตามนโยบาย

ม.ร.ว. สุขุมพันธุ์ บริพัตร
ผู้ว่าราชการกรุงเทพมหานคร

นายจุมพล สำเภาพล
รองผู้ว่าราชการกรุงเทพมหานคร

นางนินนาท ชลิตานนท์
ปลัดกรุงเทพมหานคร

ผู้อำนวยการสำนักการโยธา	
รองผู้อำนวยการสำนักการโยธา	
นายทวีศักดิ์ เลิศประพันธ์	
ผู้อำนวยการสำนักงานออกแบบ	
นายวัชรินทร์ บรรพต	
หัวหน้ากลุ่มงานสถาปัตยกรรม	
นายสินธุชัย บุญปักษ์	
หัวหน้ากลุ่มงานวิศวกรรมอาคาร	
นายอชิระ เมฆะกุล	

สถาปนิก	
นายอนุศักดิ์ แสงสังสิทธิ์	ส-สถ.2495
วิศวกรโครงสร้าง	
นายสัญญานิมิต รุ่งแพชรเนียม	สย.5154
วิศวกรไฟฟ้า	
นายจรูญ มาสุขใจ	ภฟก.2457
วิศวกรสุขาภิบาล	
นายจิระสิทธิ์ ทิมสถิตย์	สย. 8489
วิศวกรเครื่องกล	
นายช่างเขียนแบบ	
นายอนุสรณ์ แฝงสีดำ	

แบบ บ้านพักอาศัย 2 ชั้น

แบบที่ 077

ชื่อบ้าน ศรีสยาม

เจ้าของ

สถานที่

แบบแสดง

แปลนพื้นชั้นบน

วันที่ :	เลขที่	รวม
ธันวาคม 2553	A-05	21

แผ่นที่	รวมแผ่น
05	36

FILE :

รายการแก้ไขแบบ

มิถุนายน 2557

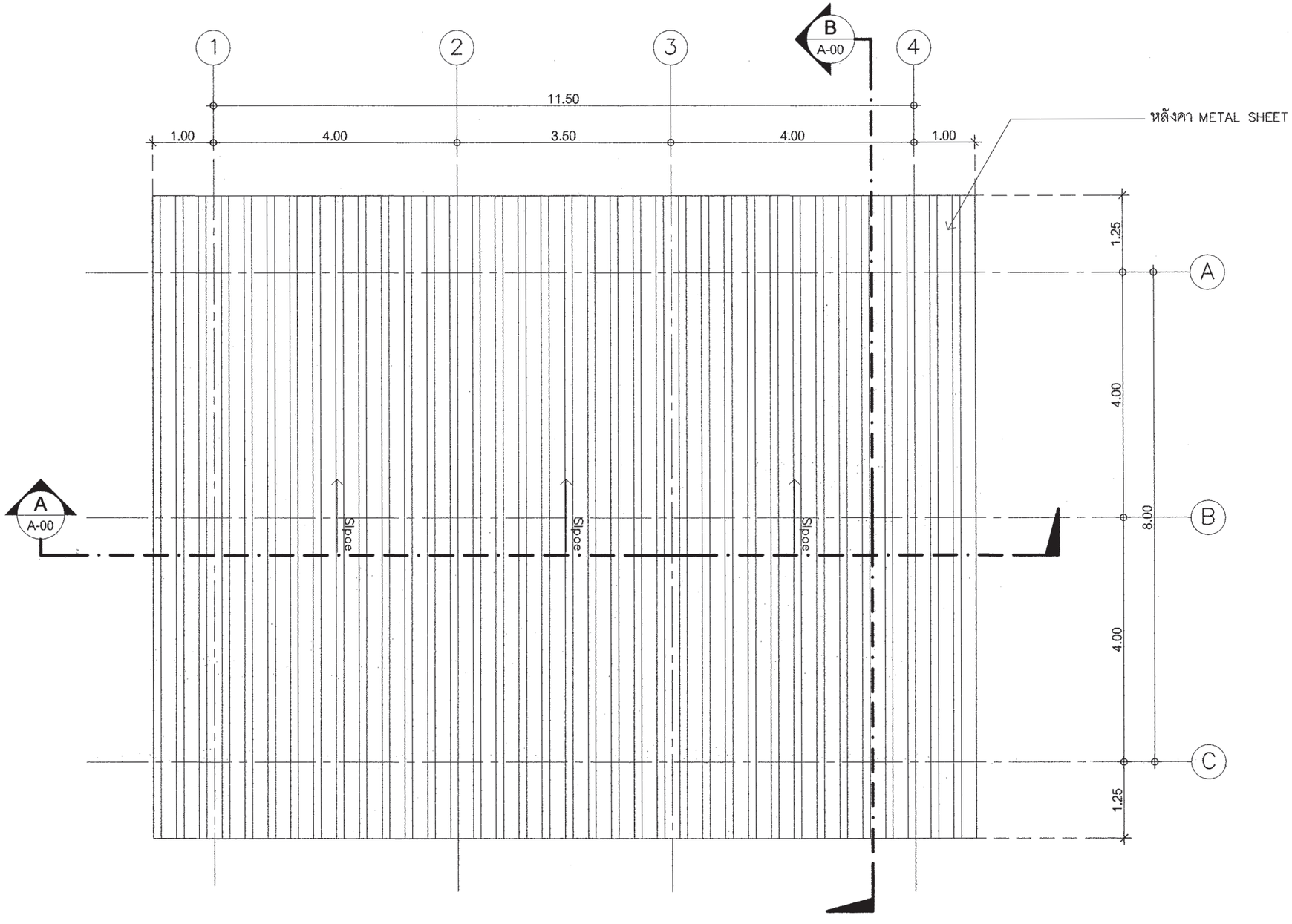

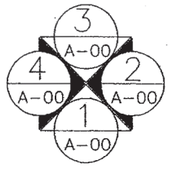

แปลนหลังคา

มาตราส่วน 1 : 75

สำนักการโยธา
กรุงเทพมหานคร

โครงการ

แบบบ้านยิ้มเพื่อประชาชน ระยะที่ 3

ตามนโยบาย

ม.ร.ว. สุขุมพันธุ์ บริพัตร
ผู้ว่าราชการกรุงเทพมหานคร

นายจุมพล สำเภาพล
รองผู้ว่าราชการกรุงเทพมหานคร

นางนินนาท ชลิตานนท์
ปลัดกรุงเทพมหานคร

ผู้อำนวยการสำนักการโยธา

รองผู้อำนวยการสำนักการโยธา
นายทวีศักดิ์ เลิศประพันธ์

ผู้อำนวยการสำนักงานออกแบบ
นายวัชรินทร์ บรรพต

หัวหน้ากลุ่มงานสถาปัตยกรรม
นายสินธุ์ชัย บุญปักษ์

หัวหน้ากลุ่มงานวิศวกรรมอาคาร
นายอริยะ เผ่ะกุล

สถาปนิก
นายอนุศักดิ์ แสงสังสิทธิ์ ส-สถ.2495

วิศวกรโครงสร้าง
นายสัญญานิมิต รุ่งเพชรเนียม สย.5154

วิศวกรไฟฟ้า
นายจรูญ มาสุขใจ ภฟก.2457

วิศวกรสุขาภิบาล
นายจิระสิทธิ์ ทิมสถิตย์ สย 8489

วิศวกรเครื่องกล

นายช่างเขียนแบบ
นายธนุสรณ์ แฝงสีดำ

แบบ บ้านพักอาศัย 2 ชั้น

แบบที่ 077

ชื่อบ้าน ศรีสยาม

เจ้าของ

สถานที่

แบบแสดง

แปลนหลังคา

วันที่ :	เลขที่	รวม
ธันวาคม 2553	A-06	21

แผ่นที่	รวมแผ่น
06	36

FILE :

รายการแก้ไขแบบ

มิถุนายน 2557

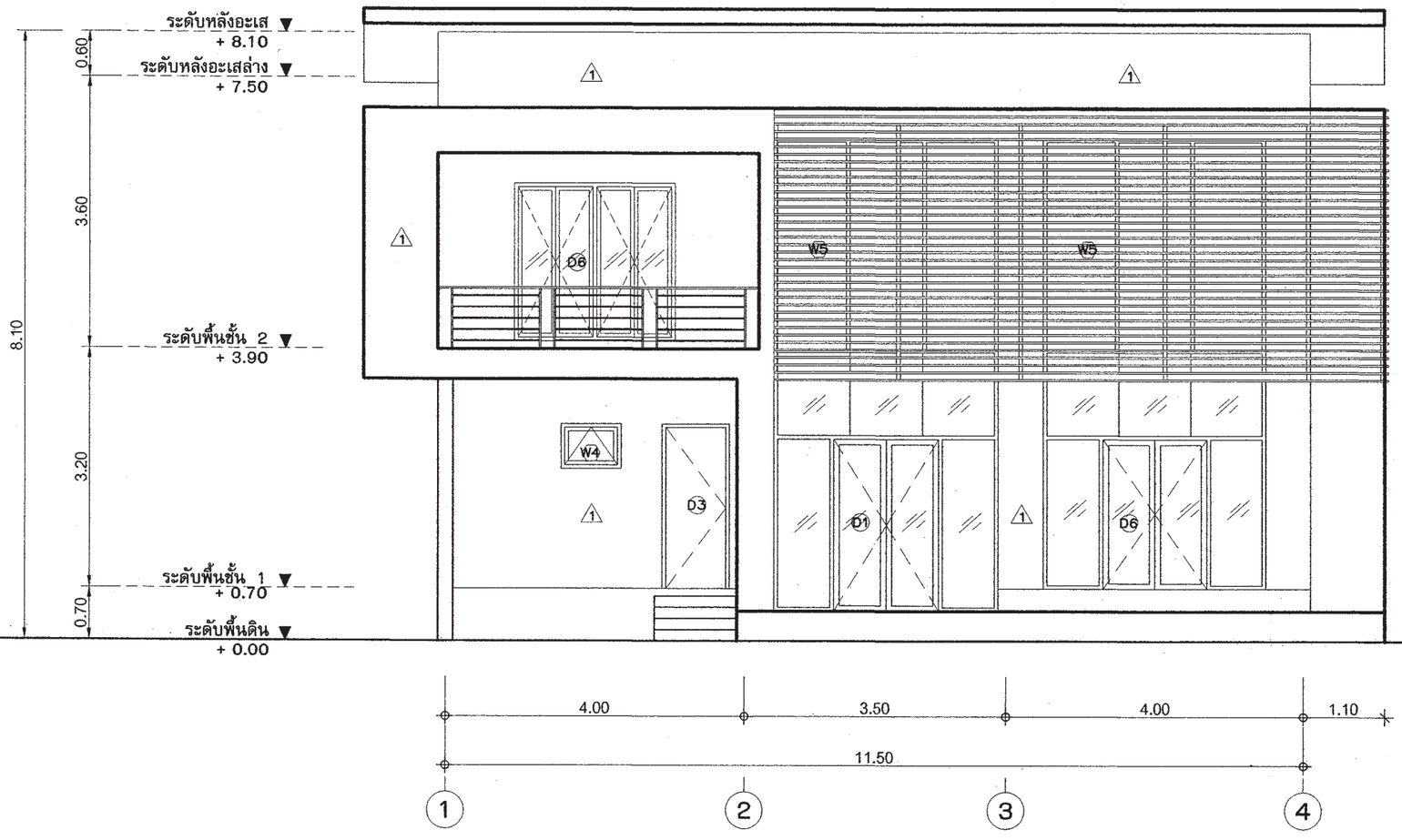

รูปด้าน - 1

มาตราส่วน 1 : 75

สำนักการโยธา
กรุงเทพมหานคร

โครงการ

แบบบ้านยิ้มเพื่อประชาชน ระยะที่ 3

ตามนโยบาย

ม.ร.ว. สุขุมพันธุ์ บริพัตร
ผู้ว่าราชการกรุงเทพมหานคร

นายจุมพล สำเภาพล
รองผู้ว่าราชการกรุงเทพมหานคร

นางนินนาท ชลิตานนท์
ปลัดกรุงเทพมหานคร

ผู้อำนวยการสำนักการโยธา	
รองผู้อำนวยการสำนักการโยธา	
นายทวีศักดิ์ เลิศประพันธ์	
ผู้อำนวยการสำนักงานออกแบบ	
นายรัชชินทร์ บรรพต	
หัวหน้ากลุ่มงานสถาปัตยกรรม	
นายสินธุ์ชัย บุญปักษ์	
หัวหน้ากลุ่มงานวิศวกรรมอาคาร	
นายอริยะ เมฆะกุล	
สถาปนิก	
นายอนุศักดิ์ แสงสังสิทธิ์	ส-สถ.2495
วิศวกรโครงสร้าง	
นายสัญญานิมิต รุ่งเพชรเนียม	สย.5154
วิศวกรไฟฟ้า	
นายจรูญ มาสุขใจ	ภฟก.2457
วิศวกรสุขาภิบาล	
นายจิระสิทธิ์ ทิมสลิตย์	สย 8489
วิศวกรเครื่องกล	
นายช่างเขียนแบบ	
นายอนุสรณ์ แผ่งสีดำ	

แบบ บ้านพักอาศัย 2 ชั้น

แบบที่ 077

ชื่อบ้าน ศรีสยาม

เจ้าของ

สถานที่

แบบแสดง

รูปด้าน 1

วันที่ :	เลขที่	รวม
ธันวาคม 2553	A-07	21

แผ่นที่	รวมแผ่น
07	36

FILE :

รายการแก้ไขแบบ

มิถุนายน 2557

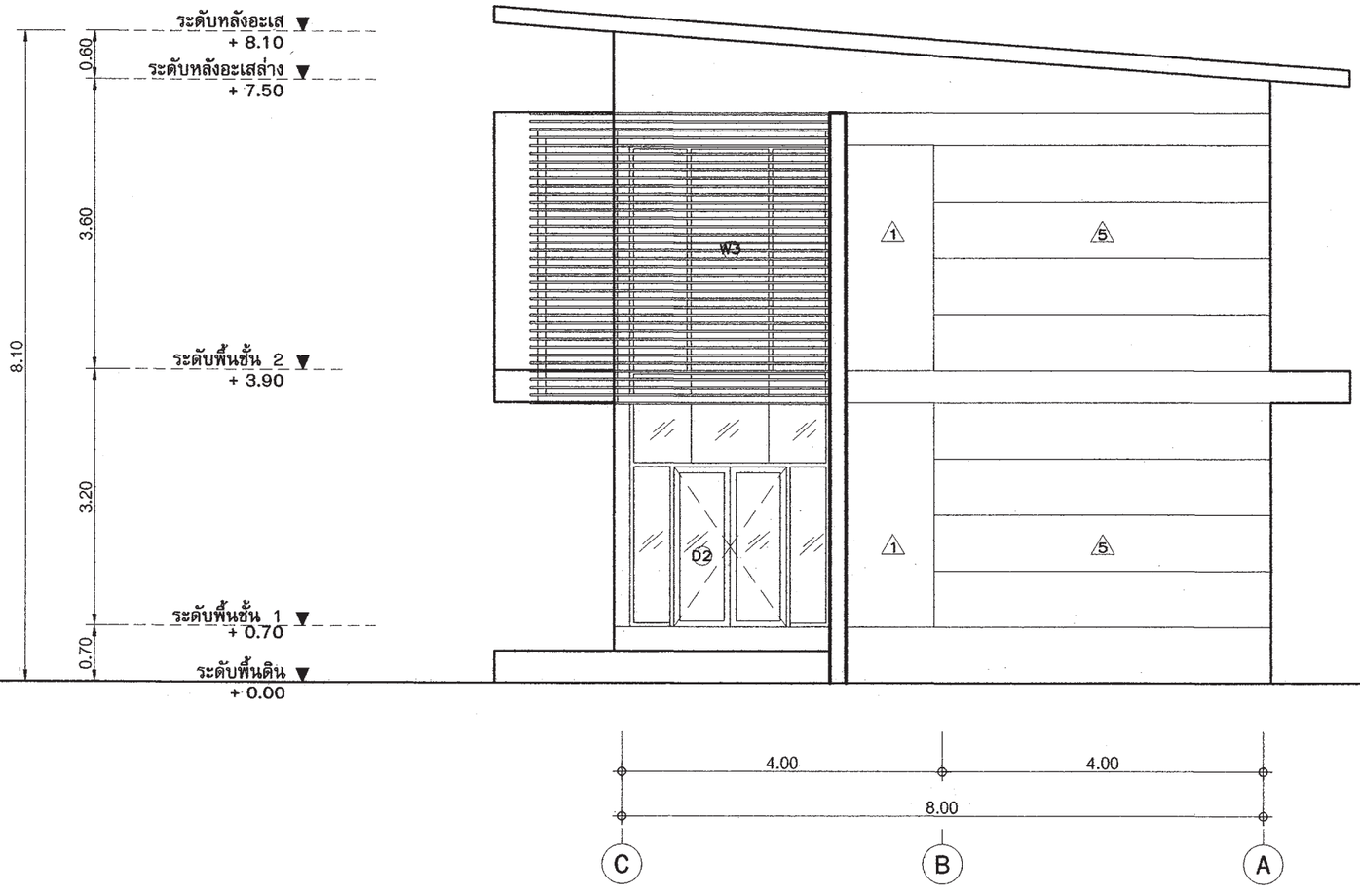

รูปด้าน - 2

มาตราส่วน 1 : 75

สำนักการโยธา
กรุงเทพมหานคร

โครงการ

แบบบ้านยิ้มเพื่อประชาชน ระยะที่ 3

ตามนโยบาย

ม.ร.ว. สุขุมพันธุ์ บริพัตร
ผู้ว่าราชการกรุงเทพมหานคร

นายจุมพล สำเภาพล
รองผู้ว่าราชการกรุงเทพมหานคร

นางนินนาท ชลิตานนท์
ปลัดกรุงเทพมหานคร

ผู้อำนวยการสำนักการโยธา	
รองผู้อำนวยการสำนักการโยธา	
นายทวีศักดิ์ เลิศประพันธ์	
ผู้อำนวยการสำนักงานออกแบบ	
นายวัชรินทร์ บรรพต	
หัวหน้ากลุ่มงานสถาปัตยกรรม	
นายสินธุ์ชัย บุญปักษ์	
หัวหน้ากลุ่มงานวิศวกรรมอาคาร	
นายอวิยะ เมฆะกุล	
สถาปนิก	
นายอนุศักดิ์ แสงสังสิทธิ์	ส-สถ.2495
วิศวกรโครงสร้าง	
นายสัญญานิมิต รุ่งเพชรเนียม	สย.5154
วิศวกรไฟฟ้า	
นายจรูญ มาสุขใจ	ภฟก.2457
วิศวกรสุขาภิบาล	
นายจิระสิทธิ์ พิมสถิตย์	สย 8489
วิศวกรเครื่องกล	
นายช่างเขียนแบบ	
นายอนุสรณ์ แม่งสีดำ	

แบบ บ้านพักอาศัย 2 ชั้น

แบบที่ 077

ชื่อบ้าน ศรีสยาม

เจ้าของ

สถานที่

แบบแสดง

รูปด้าน 2

วันที่ :	เลขที่	รวม
ธันวาคม 2553	A-08	21

แผ่นที่	รวมแผ่น
08	36

FILE :

รายการแก้ไขแบบ

มิถุนายน 2557

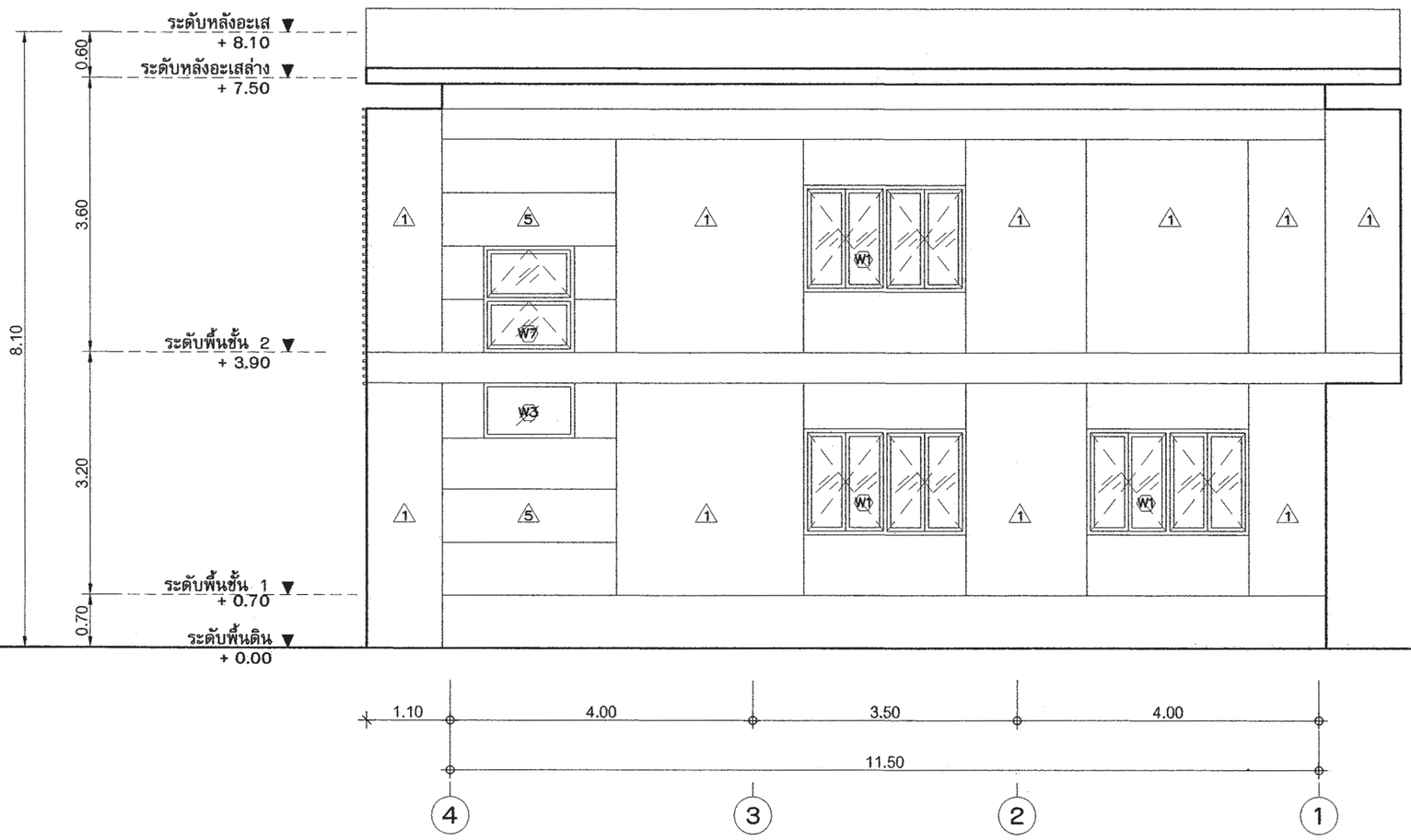

รูปด้าน - 3

มาตราส่วน 1 : 75

สำนักการโยธา
กรุงเทพมหานคร

โครงการ

แบบบ้านยิ้มเพื่อประชาชน ระยะที่ 3

ตามนโยบาย

ม.ร.ว. สุขุมพันธุ์ บริพัตร
ผู้ว่าราชการกรุงเทพมหานคร

นายจุมพล สำเภาพล
รองผู้ว่าราชการกรุงเทพมหานคร

นางนินนาท ชลิตานนท์
ปลัดกรุงเทพมหานคร

ผู้อำนวยการสำนักการโยธา

รองผู้อำนวยการสำนักการโยธา
นายทวีศักดิ์ เลิศประพันธ์

ผู้อำนวยการสำนักงานออกแบบ
นายวัชรินทร์ บรรพต

หัวหน้ากลุ่มงานสถาปัตยกรรม
นายสินธุชัย บุญปักษ์

หัวหน้ากลุ่มงานวิศวกรรมอาคาร
นายอริยะ เมฆะกุล

สถาปนิก
นายอนุศักดิ์ แสงสังสิทธิ์ | ส-สถ.2495

วิศวกรโครงสร้าง
นายสัญญานิมิต รุ่งเพชรเนียม | สย.5154

วิศวกรไฟฟ้า
นายจรูญ มาสุขใจ | ภฟก.2457

วิศวกรสุขาภิบาล
นายจิระสิทธิ์ ทิมสถิตย์ | สย 8489

วิศวกรเครื่องกล

นายช่างเขียนแบบ
นายอนุสรณ์ แม่งสีดำ

แบบ บ้านพักอาศัย 2 ชั้น
แบบที่ 077
ชื่อบ้าน ศรีสยาม

เจ้าของ

สถานที่

แบบแสดง
รูปด้าน 3

วันที่ :	เลขที่	รวม
ธันวาคม 2553	A-09	21

แผ่นที่	รวมแผ่น
09	36

FILE :

รายการแก้ไขแบบ
มิถุนายน 2557

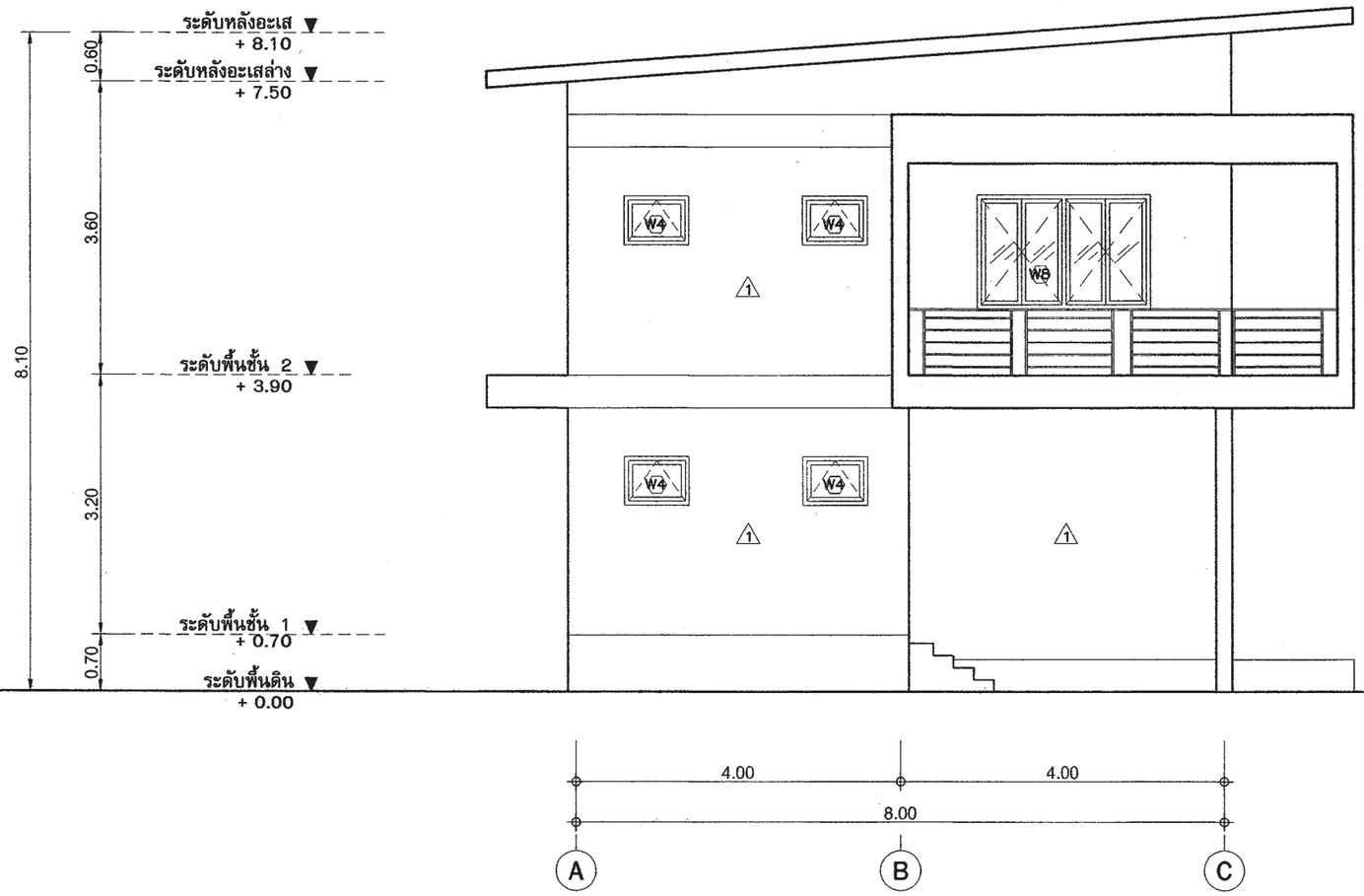

รูปด้าน - 4

มาตราส่วน 1 : 75

สำนักการโยธา
กรุงเทพมหานคร

โครงการ

แบบบ้านยิ้มเพื่อประชาชน ระยะที่ 3

ตามนโยบาย

ม.ร.ว. สุขุมพันธุ์ บริพัตร
ผู้ว่าราชการกรุงเทพมหานคร

นายจุมพล สำเภาพล
รองผู้ว่าราชการกรุงเทพมหานคร

นางนินนาท ชลิตานนท์
ปลัดกรุงเทพมหานคร

ผู้อำนวยการสำนักการโยธา

รองผู้อำนวยการสำนักการโยธา
นายทวีศักดิ์ เลิศประพันธ์

ผู้อำนวยการสำนักงานออกแบบ
นายรัชรินทร์ บรรพต

หัวหน้ากลุ่มงานสถาปัตยกรรม
นายสินธุ์ชัย บุญปักษ์

หัวหน้ากลุ่มงานวิศวกรรมอาคาร
นายธริยะ เมฆะกุล

สถาปนิก
นายอนุศักดิ์ แสงสังสิทธิ์ ส- สถ.2495

วิศวกรโครงสร้าง
นายสัญญานิมิต รุ่งเพชรเนียม สย.5154

วิศวกรไฟฟ้า
นายจรูญ มาสุขใจ ภฟก.2457

วิศวกรสุขาภิบาล
นายจิระสิทธิ์ ทิมสถิตย์ สย. 8489

วิศวกรเครื่องกล

นายช่างเขียนแบบ
นายอนุสรณ์ แฝงสีดำ

แบบ บ้านพักอาศัย 2 ชั้น
แบบที่ 077
ชื่อบ้าน ศรีสยาม

เจ้าของ

สถานที่

แบบแสดง
รูปด้าน 4

วันที่ :	เลขที่	รวม
ธันวาคม 2553	A-10	21

แผ่นที่	รวมแผ่น
10	36

FILE :

รายการแก้ไขแบบ
มิถุนายน 2557

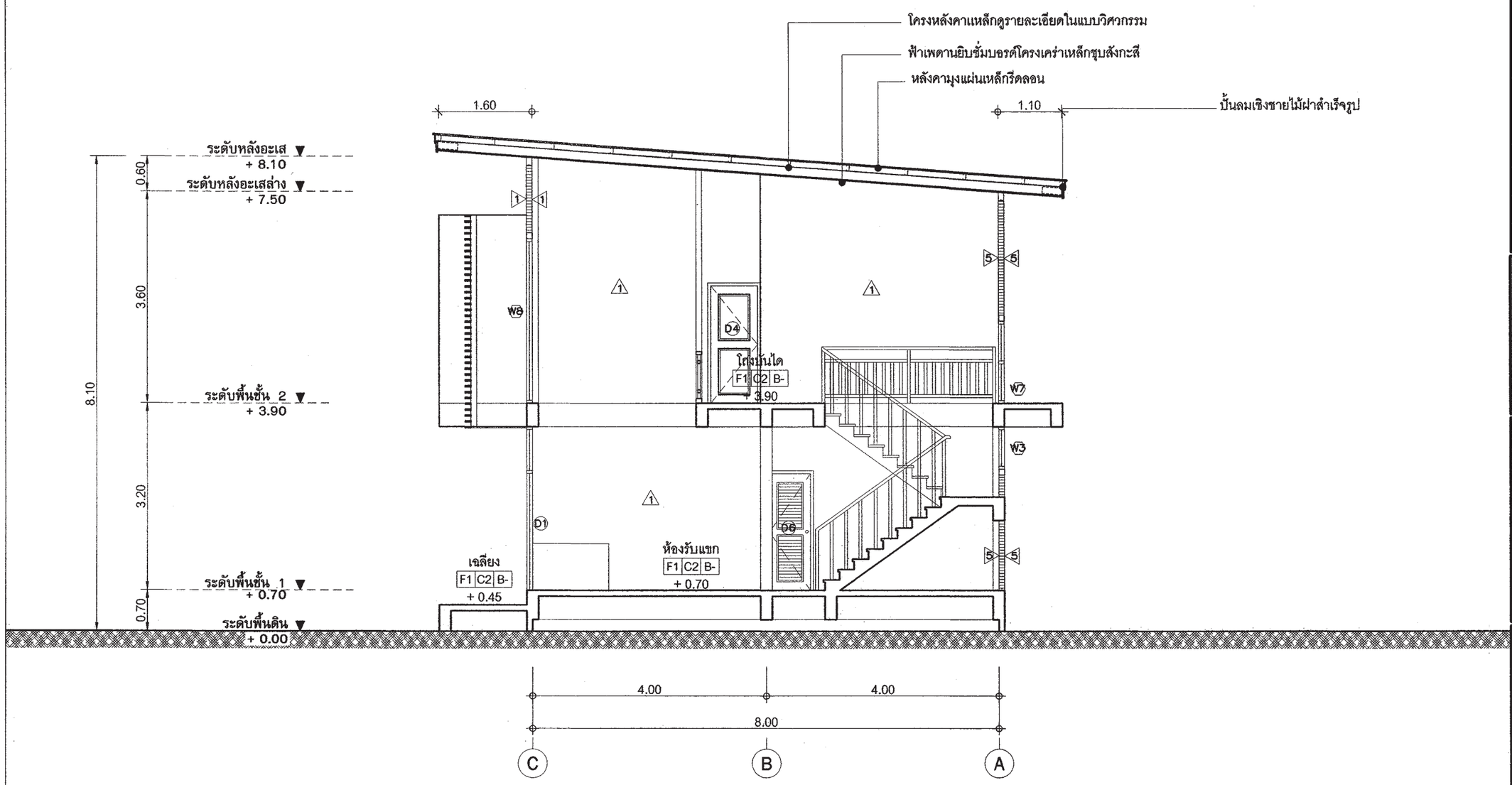

รูปตัด - A-A

มาตราส่วน 1 : 75

สำนักการ โยธา
กรุงเทพมหานคร

โครงการ

แบบบ้านยิ้มเพื่อประชาชน ระยะที่ 3

ตามนโยบาย

ม.ร.ว. สุขุมพันธุ์ บริพัตร
ผู้ว่าราชการกรุงเทพมหานคร

นายจุมพล สำเภาพล
รองผู้ว่าราชการกรุงเทพมหานคร

นางนินนาท ชลิตานนท์
ปลัดกรุงเทพมหานคร

ผู้อำนวยการสำนักการโยธา	
รองผู้อำนวยการสำนักการโยธา	
นายทวีศักดิ์ เลิศประพันธ์	
ผู้อำนวยการสำนักงานออกแบบ	
นายวัชรินทร์ บรรพต	
หัวหน้ากลุ่มงานสถาปัตยกรรม	
นายสินธุ์ชัย บุญปักษ์	
หัวหน้ากลุ่มงานวิศวกรรมอาคาร	
นายอชิยะ เมฆะกุล	
สถาปนิก	
นายอนุศักดิ์ แสงสังสิทธิ์	ส-สถ.2495
วิศวกรโครงสร้าง	
นายสัญญานิมิต รุ่งเพชรเนียม	สย.5154
วิศวกรไฟฟ้า	
นายจรูญ มาสุขใจ	ภฟก.2457
วิศวกรสุขาภิบาล	
นายจิระสิทธิ์ ทิมสถิตย์	สย. 8489
วิศวกรเครื่องกล	
นายช่างเขียนแบบ	
นายอนุสรณ์ แฝงสิดำ	

แบบ บ้านพักอาศัย 2 ชั้น

แบบที่ 077

ชื่อบ้าน ศรีสยาม

เจ้าของ

สถานที่

แบบแสดง

รูปตัด A-A

วันที่ :	เลขที่	รวม
ธันวาคม 2553	A-11	21

แผ่นที่	รวมแผ่น
11	36

FILE :

รายการแก้ไขแบบ

มิถุนายน 2557

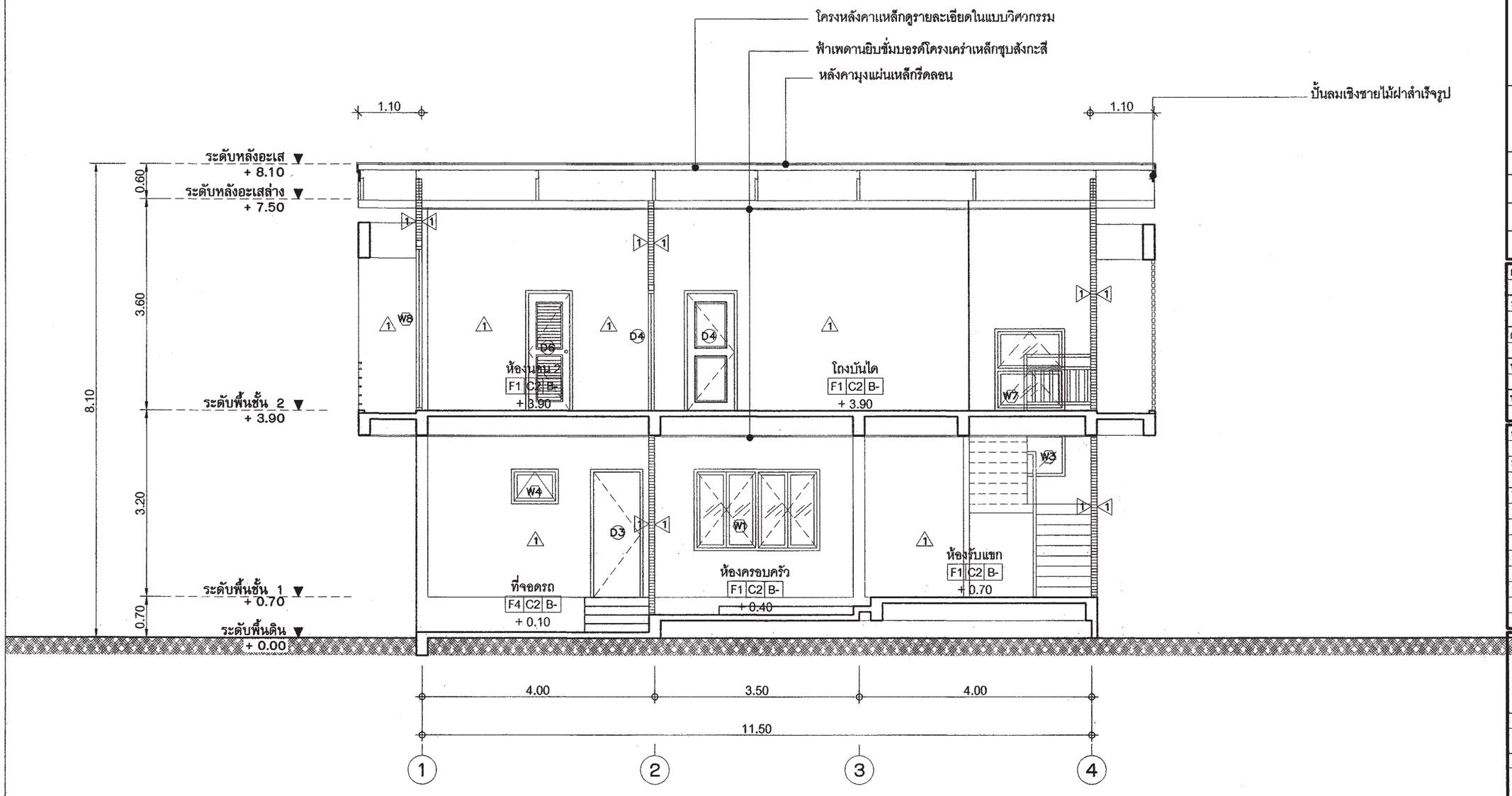

รูปตัด - B-B

มาตราส่วน 1 : 75

สำนักการ โยธา
กรุงเทพมหานคร

โครงการ

แบบบ้านยิ้มเพื่อประชาชน ระยะที่ 3

ตามนโยบาย

ม.ร.ว. สุขุมพันธุ์ บริพัตร
ผู้ว่าราชการกรุงเทพมหานคร

นายจุมพล สำเภาพล
รองผู้ว่าราชการกรุงเทพมหานคร

นางนินนาท ชลิตานนท์
ปลัดกรุงเทพมหานคร

ผู้อำนวยการสำนักการโยธา	
รองผู้อำนวยการสำนักการโยธา	
นายทวีศักดิ์ เลิศประพันธ์	
ผู้อำนวยการสำนักงานออกแบบ	
นายวัชรินทร์ บรรพต	
หัวหน้ากลุ่มงานสถาปัตยกรรม	
นายสินธุ์ชัย บุญปักษ์	
หัวหน้ากลุ่มงานวิศวกรรมอาคาร	
นายอธิยะ เมฆะกุล	
สถาปนิก	
นายอนุศักดิ์ แสงสังสิทธิ์	ส-สถ.2495
วิศวกรโครงสร้าง	
นายสัญญานิมิต รุ่งเพชรเนียม	สย.5154
วิศวกรไฟฟ้า	
นายจรูญ มาสุขใจ	ภฟก.2457
วิศวกรสุขาภิบาล	
นายศิระสิทธิ์ ทิมสถิตย์	สย. 8489
วิศวกรเครื่องกล	
นายช่างเขียนแบบ	
นายอนุสรณ์ แม่งสิค่า	

แบบ บ้านพักอาศัย 2 ชั้น

แบบที่ 077

ชื่อบ้าน ศรีสยาม

เจ้าของ

สถานที่

แบบแสดง

รูปตัด B-B

วันที่ :	เลขที่	รวม
ธันวาคม 2553	A-12	21

แผ่นที่	รวมแผ่น
12	36

FILE :

รายการแก้ไขแบบ

มิถุนายน 2557

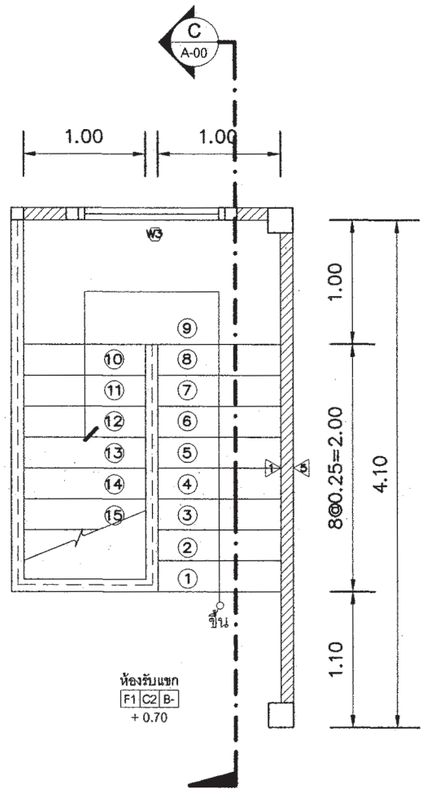

ขยายแปลนบันได ST-1 ชั้น 1

มาตราส่วน 1 : 50

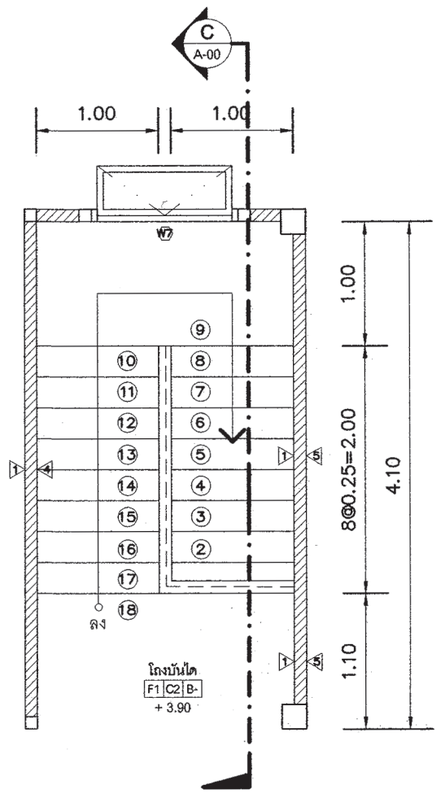

ขยายแปลนบันได ST-1 ชั้น 2

มาตราส่วน 1 : 50

สำนักการ โยธา
กรุงเทพมหานคร

โครงการ

แบบบ้านยิ้มเพื่อประชาชน ระยะที่ 3

ตามนโยบาย

ม.ร.ว. สุขุมพันธุ์ บริพัตร
ผู้ว่าราชการกรุงเทพมหานคร

นายจุมพล สำเภาพล
รองผู้ว่าราชการกรุงเทพมหานคร

นางนินนาท ชลิตานนท์
ปลัดกรุงเทพมหานคร

ผู้อำนวยการสำนักการโยธา	
รองผู้อำนวยการสำนักการโยธา	
นายทวีศักดิ์ เลิศประพันธ์	
ผู้อำนวยการสำนักงานออกแบบ	
นายรัชชินทร์ บรรพต	
หัวหน้ากลุ่มงานสถาปัตยกรรม	
นายสินธุชัย บุญปักษ์	
หัวหน้ากลุ่มงานวิศวกรรมอาคาร	
นายอริยะ เมฆะกูล	
สถาปนิก	
นายอนุศักดิ์ แสงสังสิทธิ์	ส-สถ.2495
วิศวกรโครงสร้าง	
นายสัญญานิมิต รุ่งเพชรเนียม	สย.5154
วิศวกรไฟฟ้า	
นายจรูญ มาสุขใจ	ภฟก.2457
วิศวกรสุขาภิบาล	
นายจิระสิทธิ์ ทิมสถิตย์	สย 8489
วิศวกรเครื่องกล	
นายช่างเขียนแบบ	
นายอนุสรณ์ แฝงสีดำ	

แบบ บ้านพักอาศัย 2 ชั้น

แบบที่ 077

ชื่อบ้าน ศรีสยาม

เจ้าของ

สถานที่

แบบแสดง

ขยายแปลนบันได

วันที่ :	เลขที่	รวม
ธันวาคม 2553	A-13	21

แผ่นที่	รวมแผ่น
13	36

FILE :

รายการแก้ไขแบบ

มิถุนายน 2557

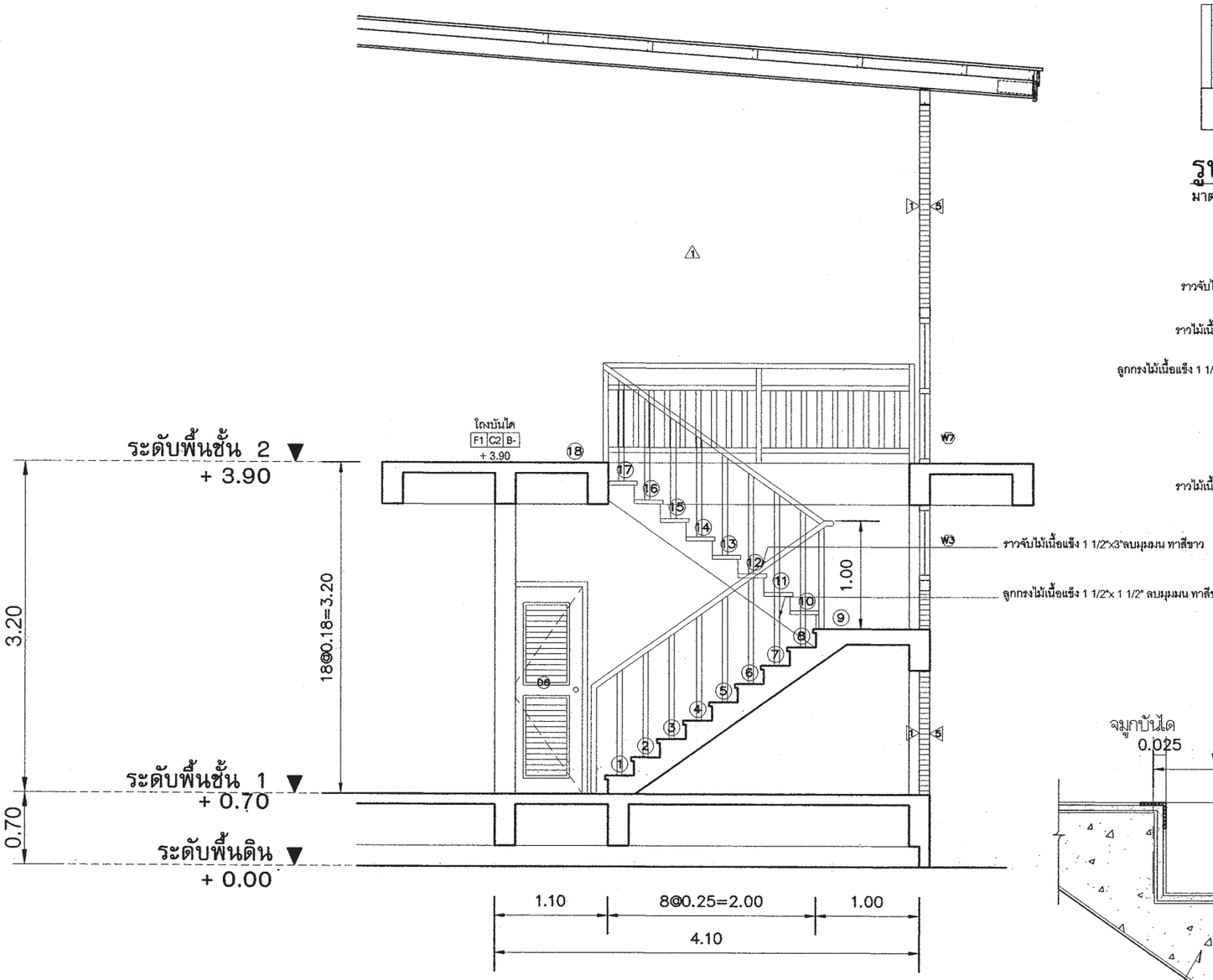

รูปตัด C-C

มาตราส่วน 1 : 50

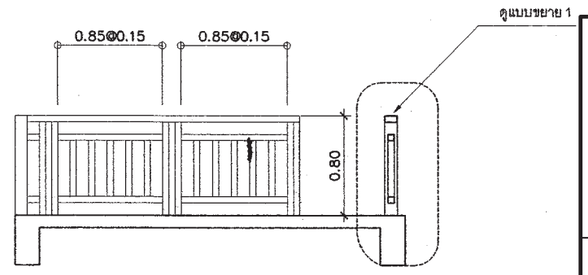

รูปด้านหน้าราวกันตก

มาตราส่วน 1 : 50

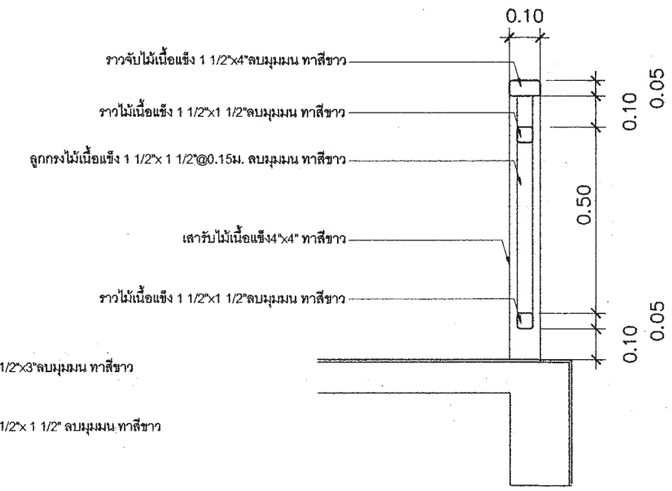

แบบขยาย 1

มาตราส่วน 1:10

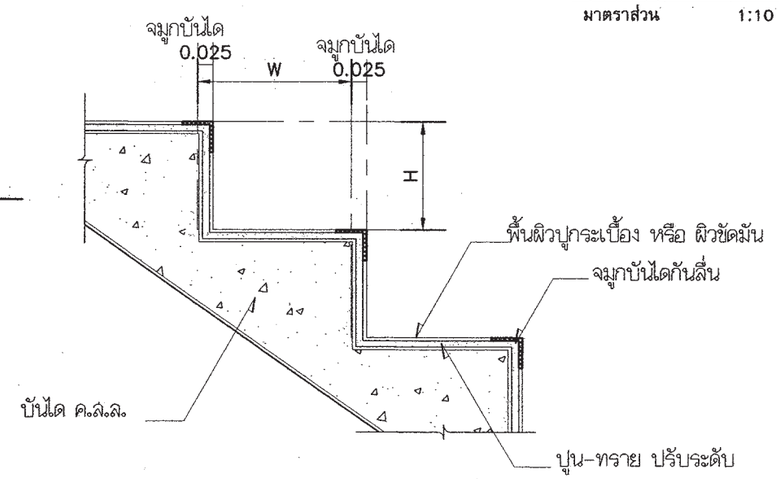

แบบขยายจมูกบันได

มาตราส่วน 1:10

สำนักการโยธา
กรุงเทพมหานคร

โครงการ
แบบบ้านยิ้มเพื่อประชาชน ระยะที่ 3

ตามนโยบาย
ม.ร.ว. สุขุมพันธุ์ บริพัตร
ผู้ว่าราชการกรุงเทพมหานคร
นายจุมพล สำเภาพล
รองผู้ว่าราชการกรุงเทพมหานคร
นางนินนาท ชลิตานนท์
ปลัดกรุงเทพมหานคร

ผู้อำนวยการสำนักการโยธา	
รองผู้อำนวยการสำนักการโยธา	
นายทวีศักดิ์ เลิศประพันธ์	
ผู้อำนวยการสำนักงานออกแบบ	
นายวัชรินทร์ บรรพต	
หัวหน้ากลุ่มงานสถาปัตยกรรม	
นายสินธุชัย มุญปักษ์	
หัวหน้ากลุ่มงานวิศวกรรมอาคาร	
นายจริยะ เมฆะกุล	
สถาปนิก	
นายอนุศักดิ์ แสงสังสิทธิ์	ส-สถ.2495
วิศวกรโครงสร้าง	
นายสัญญานิมิต รุ่งเพชรเนียม	สย.5154
วิศวกรไฟฟ้า	
นายจรูญ มาสุขใจ	ภฟก.2457
วิศวกรสุขาภิบาล	
นายจิระสิทธิ์ ทิมสถิตย์	สย. 8489
วิศวกรเครื่องกล	
นายช่างเขียนแบบ	
นายอนุสรณ์ แฝงสีดำ	

แบบ บ้านพักอาศัย 2 ชั้น
แบบที่ 077
ชื่อบ้าน ศรีสยาม
เจ้าของ
สถานที่

แบบแสดง
รูปตัด C-C
ขยายบันไดและราวกันตก

วันที่ :	เลขที่	รวม
ธันวาคม 2553	A-14	21

แผ่นที่	รวมแผ่น
14	36

FILE :

รายการแก้ไขแบบ
มิถุนายน 2557

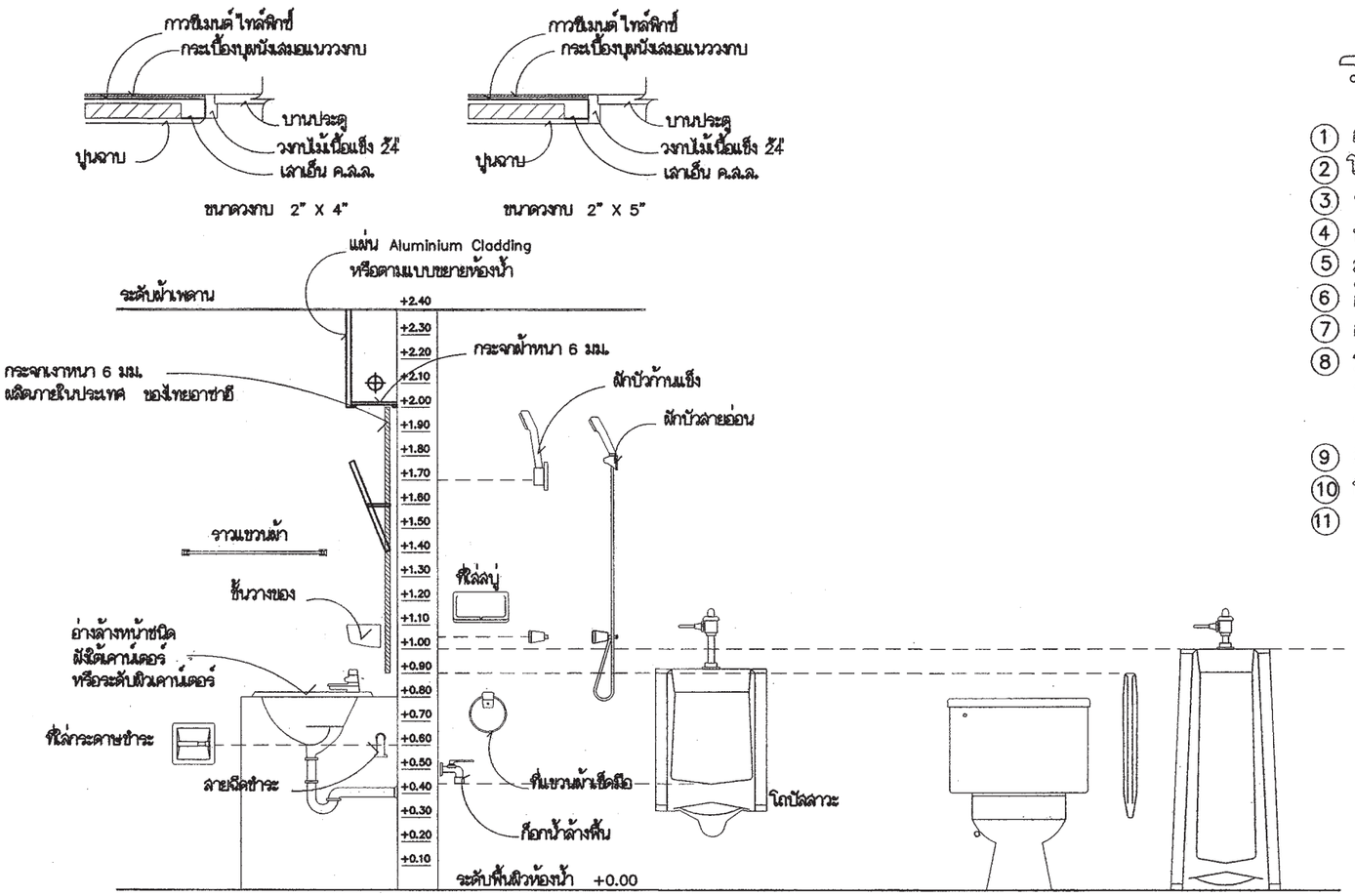

แสดงมาตรฐานการติดตั้งสุขภัณฑ์และอุปกรณ์

รายการสุขภัณฑ์

1. อ่างล้างหน้าชนิดวางใต้เคาน์เตอร์รูปไข่
2. โถสุขภัณฑ์ ชนิดนั่งราบ
3. ราวแขวนผ้า
4. ที่ใส่สบู่
5. สายฉีดชำระ
6. ก๊อกน้ำล้างพื้น
7. กระจกเงา
8. รูระบายน้ำทิ้งที่พื้น
   ของ อเมริกันสแตนดาร์ด PVC.
   หรือ COTTO หรือคุณภาพเทียบเท่า
9. ฝักบัวสายอ่อน
10. ที่ใส่กระดาษชำระ ชนิดฝังผนัง
11. ก๊อกอ่างล้างหน้า

สำนักการ โยธา
กรุงเทพมหานคร

โครงการ
แบบบ้านยิ้มเพื่อประชาชน ระยะที่ 3

ตามนโยบาย
ม.ร.ว. สุขุมพันธุ์ บริพัตร
ผู้ว่าราชการกรุงเทพมหานคร
นายจุมพล สำเภาพล
รองผู้ว่าราชการกรุงเทพมหานคร
นางนินนาท ชลิตานนท์
ปลัดกรุงเทพมหานคร

ผู้อำนวยการสำนักการโยธา	
รองผู้อำนวยการสำนักการโยธา	
นายทวีศักดิ์ เลิศประพันธ์	
ผู้อำนวยการสำนักงานออกแบบ	
นายวัชรินทร์ บรรพต	
หัวหน้ากลุ่มงานสถาปัตยกรรม	
นายสินธุ์ชัย บุญปักษ์	
หัวหน้ากลุ่มงานวิศวกรรมอาคาร	
นายธวัชชะ เมฆะกุล	
สถาปนิก	
นายอนุศักดิ์ แสงสังสิทธิ์	ส-สถ.2495
วิศวกรโครงสร้าง	
นายสัญญานิมิต รุ่งเพชรเนียม	สย.5154
วิศวกรไฟฟ้า	
นายจรูญ มาสุขใจ	ภฟก.2457
วิศวกรสุขาภิบาล	
นายจิระสิทธิ์ ทิมสลิตย์	สย 8489
วิศวกรเครื่องกล	
นายช่างเขียนแบบ	
นายอนุสรณ์ แฝงสีดำ	

แบบ บ้านพักอาศัย 2 ชั้น
แบบที่ 077
ชื่อบ้าน ศรีสยาม
เจ้าของ
สถานที่

แบบแสดง
มาตรฐานการติดตั้งสุขภัณฑ์
และอุปกรณ์

วันที่ :	เลขที่	รวม
ธันวาคม 2553	A-15	21

แผ่นที่	รวมแผ่น
15	36

FILE :

รายการแก้ไขแบบ
มิถุนายน 2557

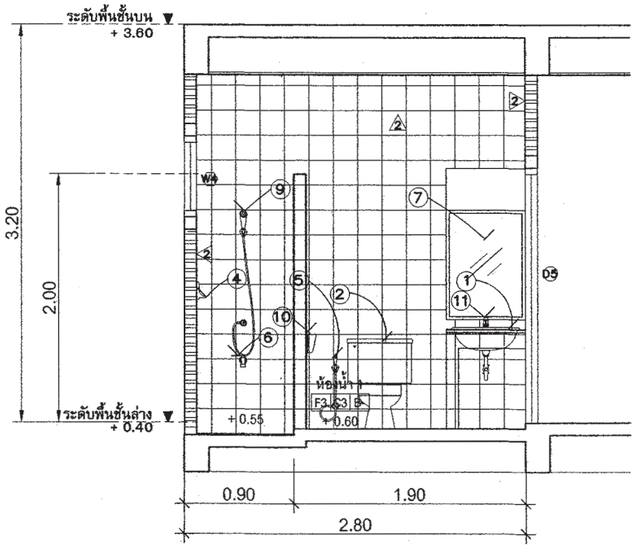

รูปตัด D-D

มาตราส่วน 1 : 50

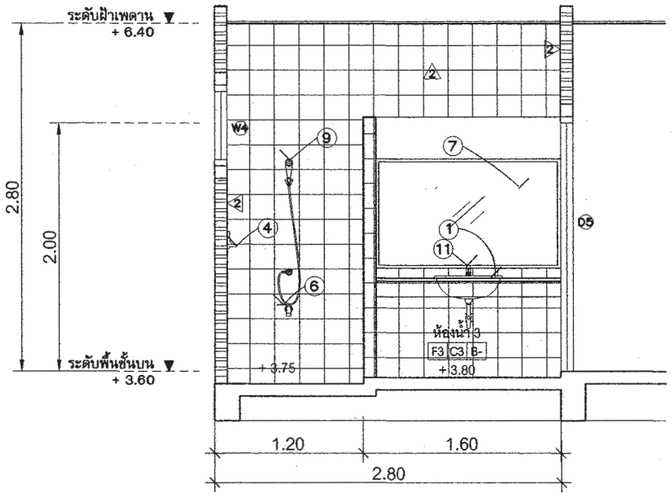

รูปตัด E-E

มาตราส่วน 1 : 50

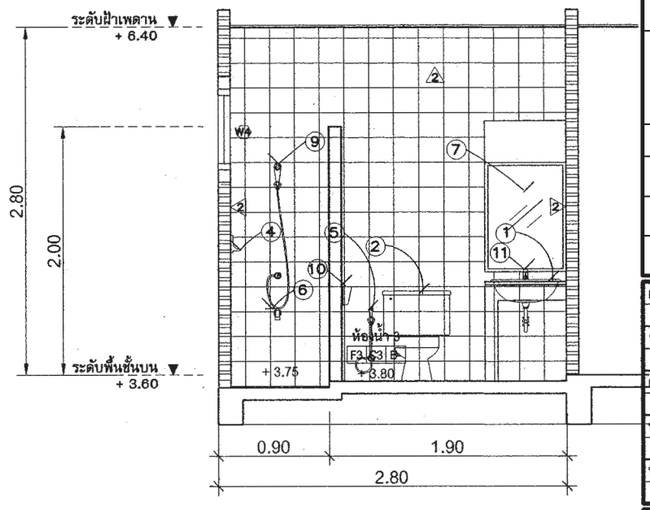

รูปตัด F-F

มาตราส่วน 1 : 50

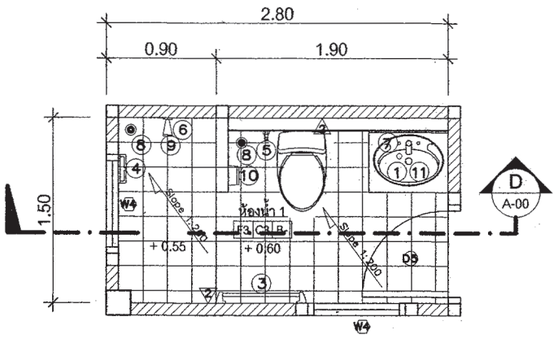

ขยายแปลนห้องน้ำ-ห้องส้วม 1

มาตราส่วน 1 : 50

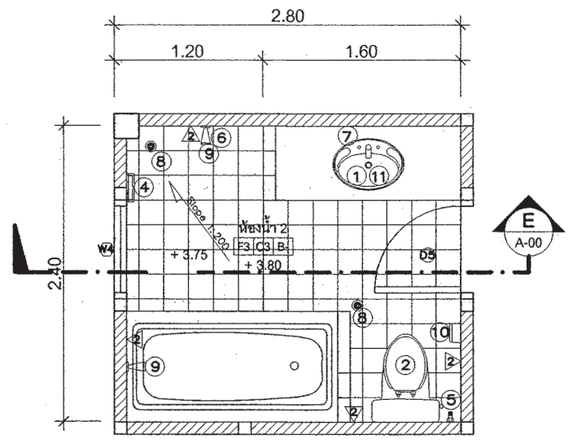

ขยายแปลนห้องน้ำ-ห้องส้วม 2

มาตราส่วน 1 : 50

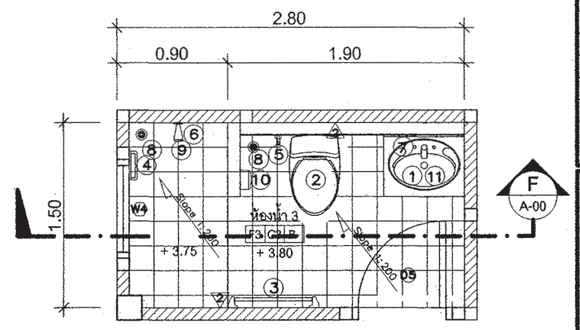

ขยายแปลนห้องน้ำ-ห้องส้วม 3

มาตราส่วน 1 : 50

สำนักการโยธา
กรุงเทพมหานคร

โครงการ

แบบบ้านยิ้มเพื่อประชาชน ระยะที่ 3

ตามนโยบาย

ม.ร.ว. สุขุมพันธุ์ บริพัตร
ผู้ว่าราชการกรุงเทพมหานคร

นายจุมพล สำเภาพล
รองผู้ว่าราชการกรุงเทพมหานคร

นางนินนาท ชลิตานนท์
ปลัดกรุงเทพมหานคร

ผู้อำนวยการสำนักการโยธา

รองผู้อำนวยการสำนักการโยธา
นายทวีศักดิ์ เลิศประพันธ์

ผู้อำนวยการสำนักงานออกแบบ
นายรัชชินทร์ บรรพต

หัวหน้ากลุ่มงานสถาปัตยกรรม
นายสินธุ์ชัย บุญปักษ์

หัวหน้ากลุ่มงานวิศวกรรมอาคาร
นายอิยะ เมฆะกุล

สถาปนิก
นายอนุศักดิ์ แสงสังสิทธิ์ ส-สถ.2495

วิศวกรโครงสร้าง
นายสัญญานิมิต รุ่งเพชรเนียม สย.5154

วิศวกรไฟฟ้า
นายจรูญ มาสุขใจ ภฟก.2457

วิศวกรสุขาภิบาล
นายจิระสิทธิ์ ทิมสถิตย์ สย. 8489

วิศวกรเครื่องกล

นายช่างเขียนแบบ
นายอนุสรณ์ แผ่งสีดำ

แบบ บ้านพักอาศัย 2 ชั้น

แบบที่ 077

ชื่อบ้าน ศรีสยาม

เจ้าของ

สถานที่

แบบแสดง
ขยายห้องน้ำ

วันที่ :	เลขที่	รวม
ธันวาคม 2553	A-16	21

แผ่นที่	รวมแผ่น
16	36

FILE :

รายการแก้ไขแบบ
มิถุนายน 2557

สัญลักษณ์	D1
ลักษณะบาน	ประตูบานเปิดคู่ พร้อมช่องแสงกระจกติดตาย
วงกบ	อลูมิเนียมเคลือบสี
กรอบบาน	อลูมิเนียมเคลือบสี
ลูกฟัก	กระจกใสเขียวตัดแสง หนา 6 มม
หมายเหตุ	ติดตั้งอุปกรณ์ประกอบบานครบชุด

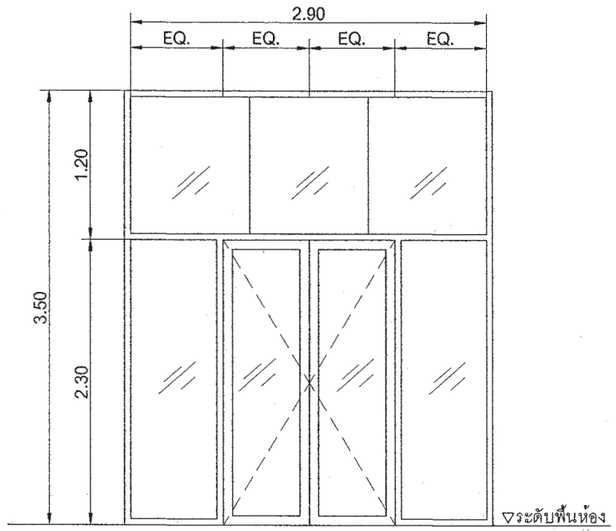

สัญลักษณ์	D2
ลักษณะบาน	ประตูบานเปิดคู่ พร้อมช่องแสงกระจกติดตาย
วงกบ	อลูมิเนียมเคลือบสี
กรอบบาน	อลูมิเนียมเคลือบสี
ลูกฟัก	กระจกใสเขียวตัดแสง หนา 6 มม
หมายเหตุ	ติดตั้งอุปกรณ์ประกอบบานครบชุด

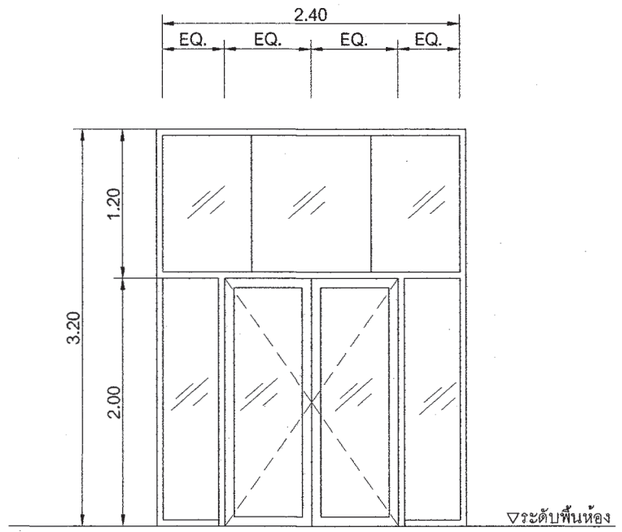

สัญลักษณ์	D3
ลักษณะบาน	ประตูบานเปิดเดียว
วงกบ	ไม้เนื้อแข็ง 2"X5" ทาสีน้ำมัน
กรอบบาน	กรอบบาน HDF(ไม้เทียม)
ลูกฟัก	บานลูกฟัก HDF(ไม้เทียม)
หมายเหตุ	ติดตั้งอุปกรณ์ประกอบบานครบชุด

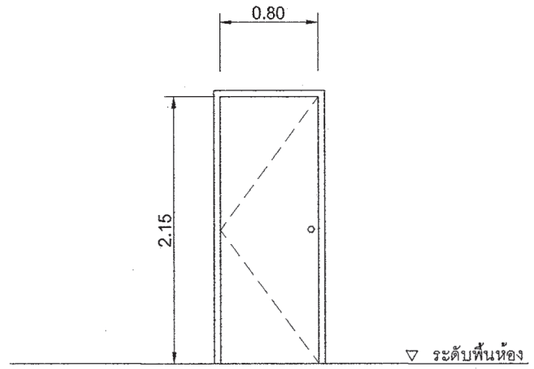

สัญลักษณ์	D4
ลักษณะบาน	ประตูบานเปิดเดียว
วงกบ	ไม้เนื้อแข็ง 2"X5" ทาสีน้ำมัน
กรอบบาน	กรอบบาน HDF(ไม้เทียม)
ลูกฟัก	บานลูกฟัก HDF(ไม้เทียม)
หมายเหตุ	ติดตั้งอุปกรณ์ประกอบบานครบชุด

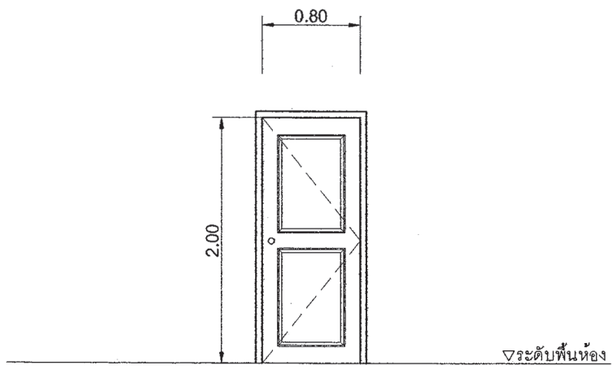

สัญลักษณ์	D5
ลักษณะบาน	ประตูบานเปิดเดียว
วงกบ	ไม้เนื้อแข็ง 2"X5" ทาสีน้ำมัน
กรอบบาน	กรอบบาน HDF(ไม้เทียม)
ลูกฟัก	บานลูกฟัก HDF(ไม้เทียม) มีช่องเกล็ด
หมายเหตุ	ติดตั้งอุปกรณ์ประกอบบานครบชุด

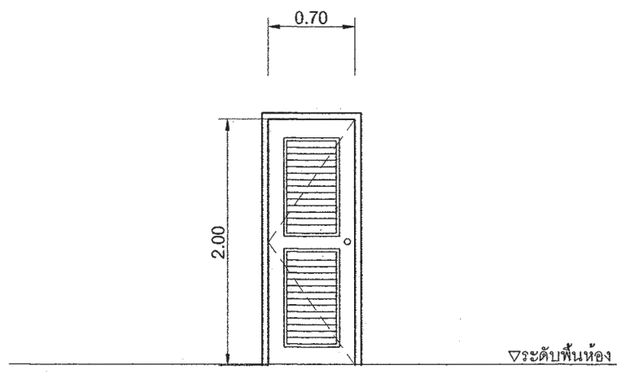

สัญลักษณ์	D6
ลักษณะบาน	ประตูบานเปิดคู่ พร้อมช่องแสงกระจกติดตาย
วงกบ	อลูมิเนียมเคลือบสี
กรอบบาน	อลูมิเนียมเคลือบสี
ลูกฟัก	กระจกใสเขียวตัดแสง หนา 6 มม
หมายเหตุ	ติดตั้งอุปกรณ์ประกอบบานครบชุด

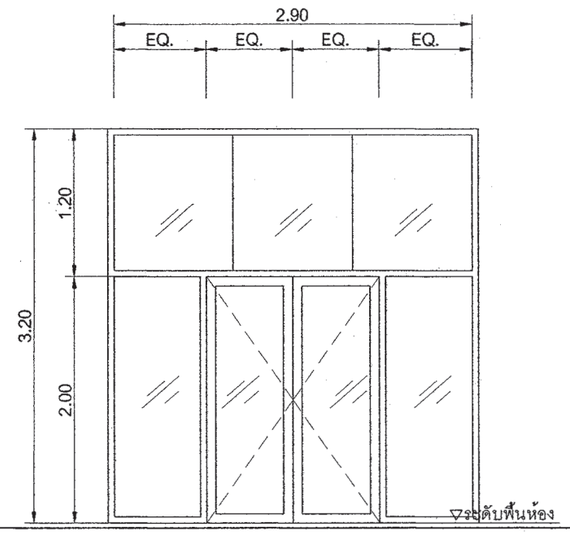

สำนักการ โยธา
กรุงเทพมหานคร

โครงการ

แบบบ้านยิ้มเพื่อประชาชน ระยะที่ 3

ตามนโยบาย

ม.ร.ว. สุขุมพันธุ์ บริพัตร
ผู้ว่าราชการกรุงเทพมหานคร

นายจุมพล สำเภาพล
รองผู้ว่าราชการกรุงเทพมหานคร

นางนินนาท ชลิตานนท์
ปลัดกรุงเทพมหานคร

ผู้อำนวยการสำนักการโยธา	
รองผู้อำนวยการสำนักการโยธา	
นายทวีศักดิ์ เลิศประพันธ์	
ผู้อำนวยการสำนักงานออกแบบ	
นายวัชรินทร์ บรรพต	
หัวหน้ากลุ่มงานสถาปัตยกรรม	
นายสินธุ์ชัย บุญบ๊กษ์	
หัวหน้ากลุ่มงานวิศวกรรมอาคาร	
นายอชิยะ เมฆะกุล	
สถาปนิก	
นายอนุศักดิ์ แสงสังสิทธิ์	ส-สถ.2495
วิศวกรโครงสร้าง	
นายสัญญานิมิต รุ่งเพชรเนียม	สย.5154
วิศวกรไฟฟ้า	
นายจรูญ มาสุขใจ	ภฟก.2457
วิศวกรสุขาภิบาล	
นายจิระสิทธิ์ ทิมสถิตย์	สย. 8489
วิศวกรเครื่องกล	
นายช่างเขียนแบบ	
นายอนุสรณ์ แฝงสีดำ	

แบบ บ้านพักอาศัย 2 ชั้น
แบบที่ 077
ชื่อบ้าน ศรีสยาม

เจ้าของ

สถานที่

แบบแสดง

ขยายประตู หน้าต่าง

วันที่ :	เลขที่	รวม
ธันวาคม 2553	A-17	21

แผ่นที่	รวมแผ่น
17	36

FILE :

รายการแก้ไขแบบ

มิถุนายน 2557

สัญลักษณ์	D7
ลักษณะบาน	ประตูบานเปิดคู่ พร้อมช่องแสงกระจกติดตาย
วงกบ	อลูมิเนียมเคลือบสี
กรอบบาน	อลูมิเนียมเคลือบสี
ลูกฟัก	กระจกใสเขียวตัดแสง หนา 6 มม
หมายเหตุ	ติดตั้งอุปกรณ์ประกอบบานครบชุด

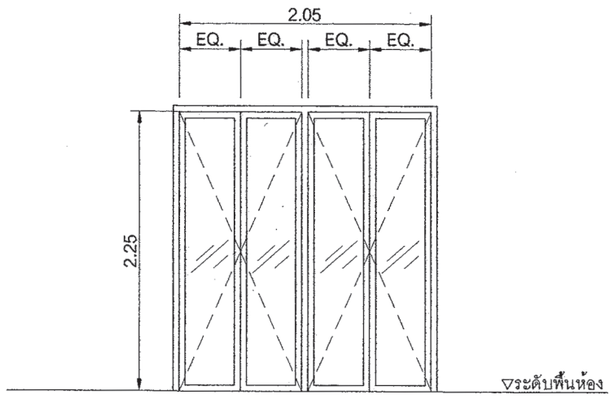

สัญลักษณ์	W1
ลักษณะบาน	หน้าต่างบานเปิดคู่
วงกบ	อลูมิเนียมเคลือบสี
กรอบบาน	อลูมิเนียมเคลือบสี
ลูกฟัก	กระจกใสเขียวตัดแสง หนา 6 มม
หมายเหตุ	ติดตั้งอุปกรณ์ประกอบบานครบชุด

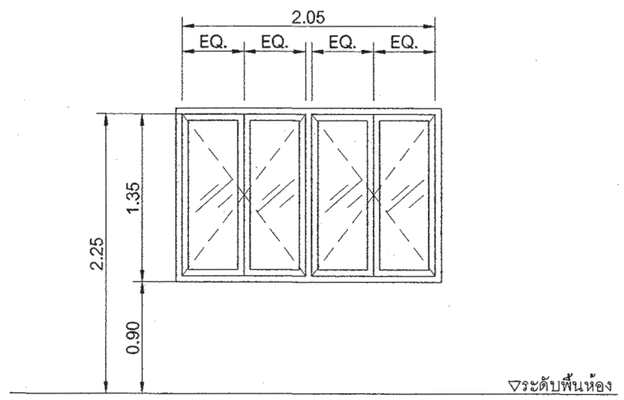

สัญลักษณ์	W2
ลักษณะบาน	ช่องแสงกระจกติดตาย
วงกบ	อลูมิเนียมเคลือบสี
กรอบบาน	อลูมิเนียมเคลือบสี
ลูกฟัก	กระจกใสเขียวตัดแสง หนา 6 มม
หมายเหตุ	ติดตั้งอุปกรณ์ประกอบบานครบชุด

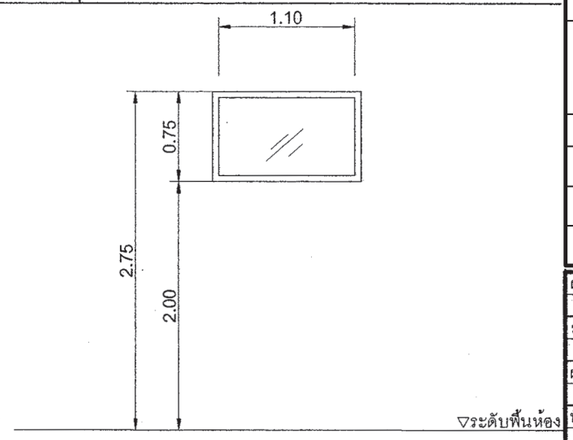

สัญลักษณ์	W3
ลักษณะบาน	ช่องแสงกระจกติดตาย
วงกบ	อลูมิเนียมเคลือบสี
กรอบบาน	อลูมิเนียมเคลือบสี
ลูกฟัก	กระจกฝ้า หนา 6 มม
หมายเหตุ	ติดตั้งอุปกรณ์ประกอบบานครบชุด

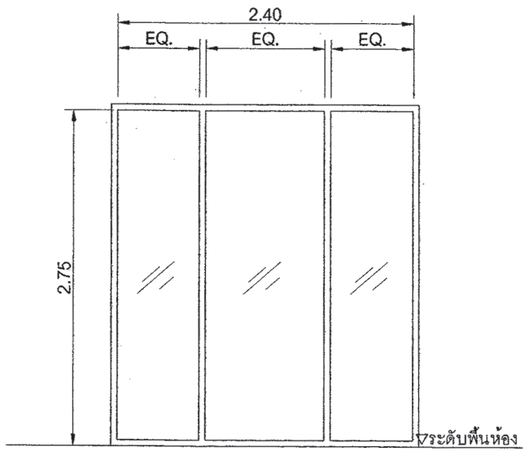

สัญลักษณ์	W4
ลักษณะบาน	หน้าต่างบานกระทุ้ง
วงกบ	อลูมิเนียมเคลือบสี
กรอบบาน	อลูมิเนียมเคลือบสี
ลูกฟัก	กระจกใสเขียวตัดแสง หนา 6 มม
หมายเหตุ	ติดตั้งอุปกรณ์ประกอบบานครบชุด

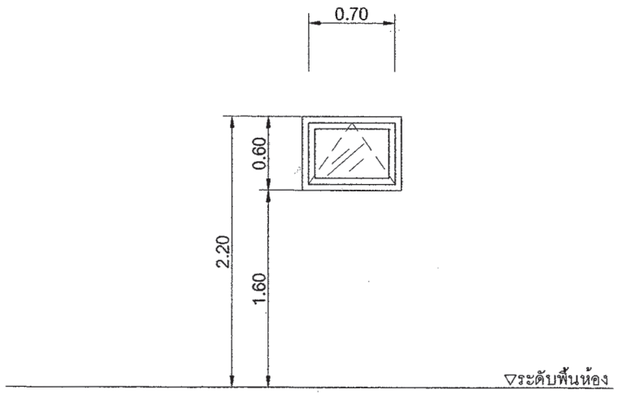

สัญลักษณ์	W5
ลักษณะบาน	ช่องแสงกระจกติดตาย
วงกบ	อลูมิเนียมเคลือบสี
กรอบบาน	อลูมิเนียมเคลือบสี
ลูกฟัก	กระจกฝ้า หนา 6 มม
หมายเหตุ	ติดตั้งอุปกรณ์ประกอบบานครบชุด

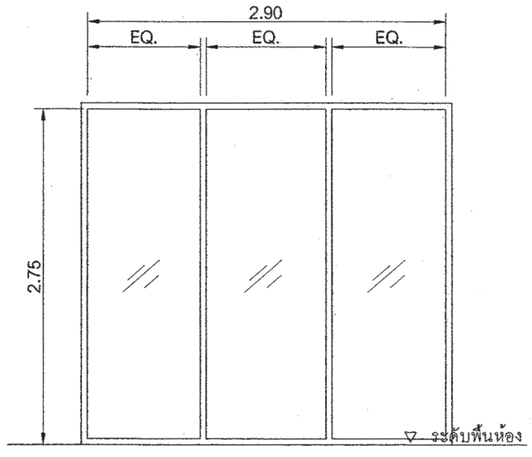

สำนักการ โยธา
กรุงเทพมหานคร

โครงการ

แบบบ้านยิ้มเพื่อประชาชน ระยะที่ 3

ตามนโยบาย

ม.ร.ว. สุขุมพันธุ์ บริพัตร
ผู้ว่าราชการกรุงเทพมหานคร

นายจุมพล สำเภาพล
รองผู้ว่าราชการกรุงเทพมหานคร

นางนินนาท ชลิตานนท์
ปลัดกรุงเทพมหานคร

ผู้อำนวยการสำนักการโยธา	
รองผู้อำนวยการสำนักการโยธา	
นายทวีศักดิ์ เลิศประพันธ์	
ผู้อำนวยการสำนักงานออกแบบ	
นายวัชรินทร์ บรรพต	
หัวหน้ากลุ่มงานสถาปัตยกรรม	
นายสินธุ์ชัย บุญปักษ์	
หัวหน้ากลุ่มงานวิศวกรรมอาคาร	
นายอริยะ เมฆะกุล	
สถาปนิก	
นายอนุศักดิ์ แสงสังสิทธิ์	ส-สถ.2495
วิศวกรโครงสร้าง	
นายสัญญานิมิต รุ่งเพชรเนียม	สย.5154
วิศวกรไฟฟ้า	
นายจรูญ มาสุขใจ	ภฟก.2457
วิศวกรสุขาภิบาล	
นายจิระสิทธิ์ ทิมสถิตย์	สย. 8489
วิศวกรเครื่องกล	
นายช่างเขียนแบบ	
นายอนุสรณ์ แห่งสิค้า	

แบบ บ้านพักอาศัย 2 ชั้น
แบบที่ 077
ชื่อบ้าน ศรีสยาม

เจ้าของ

สถานที่

แบบแสดง

ขยายประตู หน้าต่าง

วันที่ :	เลขที่	รวม
ธันวาคม 2553	A-18	21

แผ่นที่	รวมแผ่น
18	36

FILE :

รายการแก้ไขแบบ

มิถุนายน 2557

สัญลักษณ์	W6
ลักษณะบาน	หน้าต่างบานเปิดคู่
วงกบ	อลูมิเนียมเคลือบสี
กรอบบาน	อลูมิเนียมเคลือบสี
ลูกฟัก	กระจกใสเขียวตัดแสง หนา 6 มม
หมายเหตุ	ติดตั้งอุปกรณ์ประกอบบานครบชุด

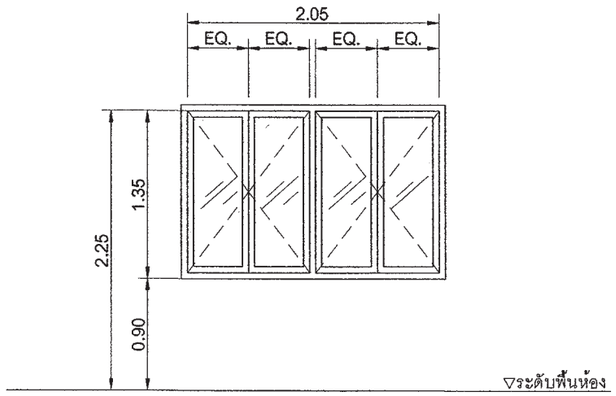

สัญลักษณ์	W7
ลักษณะบาน	หน้าต่างบานกระทุ้ง
วงกบ	อลูมิเนียมเคลือบสี
กรอบบาน	อลูมิเนียมเคลือบสี
ลูกฟัก	กระจกใสเขียวตัดแสง หนา 6 มม
หมายเหตุ	ติดตั้งอุปกรณ์ประกอบบานครบชุด

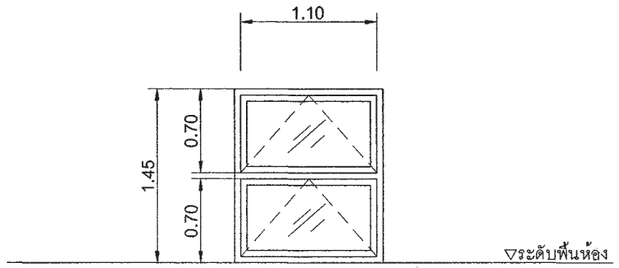

สัญลักษณ์	
ลักษณะบาน	
วงกบ	
กรอบบาน	
ลูกฟัก	
หมายเหตุ	

สัญลักษณ์	
ลักษณะบาน	
วงกบ	
กรอบบาน	
ลูกฟัก	
หมายเหตุ	

สัญลักษณ์	
ลักษณะบาน	
วงกบ	
กรอบบาน	
ลูกฟัก	
หมายเหตุ	

สำนักการโยธา
กรุงเทพมหานคร

โครงการ
แบบบ้านยิ้มเพื่อประชาชน ระยะที่ 3

ตามนโยบาย
ม.ร.ว. สุขุมพันธุ์ บริพัตร
ผู้ว่าราชการกรุงเทพมหานคร
นายจุมพล สำเภาพล
รองผู้ว่าราชการกรุงเทพมหานคร
นางนินนาท ชลิตานนท์
ปลัดกรุงเทพมหานคร

ผู้อำนวยการสำนักการโยธา	
รองผู้อำนวยการสำนักการโยธา	
นายทวีศักดิ์ เลิศประพันธ์	
ผู้อำนวยการสำนักงานออกแบบ	
นายวัชรินทร์ บรรพต	
หัวหน้ากลุ่มงานสถาปัตยกรรม	
นายสินธุ์ชัย บุญปักษ์	
หัวหน้ากลุ่มงานวิศวกรรมอาคาร	
นายธริยะ เมฆะกูล	
สถาปนิก	
นายอนุศักดิ์ แสงสังสิทธิ์	ส-สถ.2495
วิศวกรโครงสร้าง	
นายสัญญานิมิต รุ่งเพชรเนียม	สย.5154
วิศวกรไฟฟ้า	
นายจรูญ มาสุขใจ	ภฟก.2457
วิศวกรสุขาภิบาล	
นายจิระสิทธิ์ ทิมสถิตย์	สย. 8489
วิศวกรเครื่องกล	
นายช่างเขียนแบบ	
นายอนุสรณ์ แม่งสีดำ	

แบบ บ้านพักอาศัย 2 ชั้น
แบบที่ 077
ชื่อบ้าน ศรีสยาม
เจ้าของ
สถานที่

แบบแสดง
ขยายประตู หน้าต่าง

วันที่ :	เลขที่	รวม
ธันวาคม 2553	A-19	21

แผ่นที่	รวมแผ่น
19	36

FILE :

รายการแก้ไขแบบ
มิถุนายน 2557

แบบถังดักไขมัน (GREASE TRAP)

SPECIFICATION TABLE			
No.		ITEM	CONTENT
1		CAPACITY	
	1.1	SOLID SEPARATION CHAMBER	0.900 m^3
	1.2	AERATION CHAMBER	0.504 m^3
	1.3	SEDIMENTATION CHAMBER	0.161 m^3
	1.4	TOTAL	1.565 m^3
2		MATERIAL	
	2.1	CHAMBER	FRP
	2.2	SEPARATION PLATE , BAFFLE	FRP
	2.3	AIR TRANSFER PIPE	PVC
	2.4	DIFFUSER TUBE	PP
	2.5	MANHOLE COVER	ABS
	2.6	INFLOW , OUTFLOW PIPE	PVC(ø100mm.)
	2.7	AIR BLOWER	45L/MIN (1UNIT)

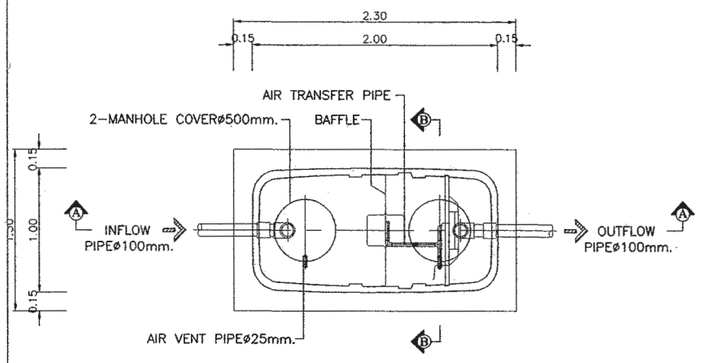

PLAN

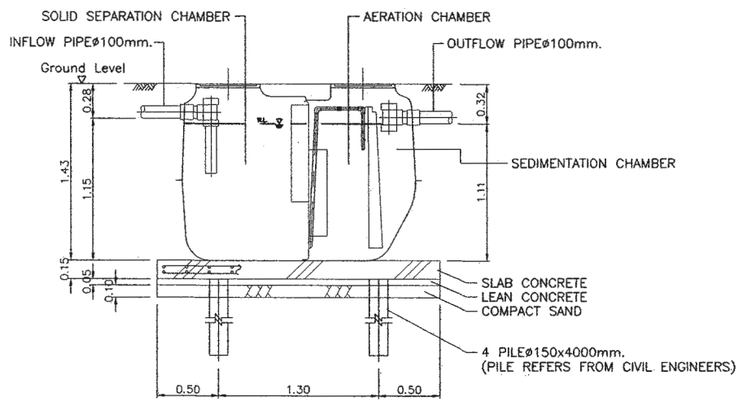

SECTION A-A

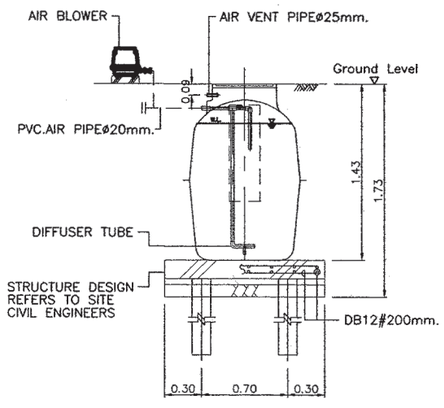

SECTION B-B

MODEL	HEIGHT (mm.)	WIDTH(mm.)	LENGTH(mm.)	INLET(mm.)	OUTLET(mm.)	PIPE SIZE(inch)
SAN 30 GT	400	340	460	127	180	2"
SAN 60 GT	400	440	620	127	180	2"
SAN 130 GT	400	550	970	127	180	2"
SAN 1200 GT	1200	750	1600	130	200	2"
SAN 2000 GT	1200	950	2100	130	200	2"
SAN 3000 GT	1200	1200	2500	130	200	2"
SAN 4000 GT	1500	1200	2560	130	200	2"
SAN 5000 GT	1500	1300	2950	130	200	2"
SAN 6000 GT	1500	1400	3300	130	200	2"

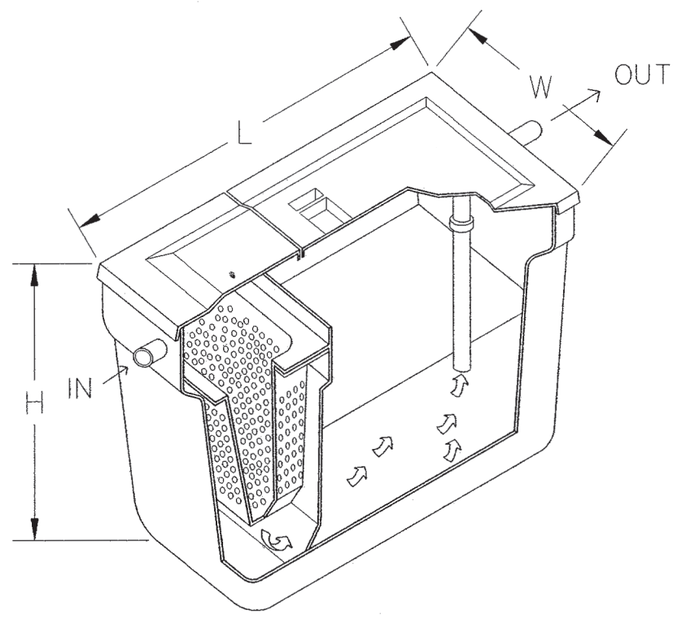

สำนักการ โยธา
กรุงเทพมหานคร

โครงการ

แบบบ้านยิ้มเพื่อประชาชน ระยะที่ 3

ตามนโยบาย

ม.ร.ว. สุขุมพันธุ์ บริพัตร
ผู้ว่าราชการกรุงเทพมหานคร

นายจุมพล สำเภาพล
รองผู้ว่าราชการกรุงเทพมหานคร

นางนินนาท ชลิตานนท์
ปลัดกรุงเทพมหานคร

ผู้อำนวยการสำนักการโยธา	
รองผู้อำนวยการสำนักการโยธา	
นายทวีศักดิ์ เลิศประพันธ์	
ผู้อำนวยการสำนักงานออกแบบ	
นายวัชรินทร์ บรรพต	
หัวหน้ากลุ่มงานสถาปัตยกรรม	
นายสินธุชัย บุญปักษ์	
หัวหน้ากลุ่มงานวิศวกรรมอาคาร	
นายอริยะ เมฆะกุล	
สถาปนิก	
นายอนุศักดิ์ แสงสังสิทธิ์	ส-สถ.2495
วิศวกรโครงสร้าง	
นายสัญญานิมิต รุ่งเพชรเนียม	สย.5154
วิศวกรไฟฟ้า	
นายจรูญ มาสุขใจ	ภฟก.2457
วิศวกรสุขาภิบาล	
นายจิระสิทธิ์ ทิมสถิตย์	สย. 8489
วิศวกรเครื่องกล	
นายช่างเขียนแบบ	
นายอนุสรณ์ แฝงสีดำ	

แบบ บ้านพักอาศัย 2 ชั้น

แบบที่ 077

ชื่อบ้าน ศรีสยาม

เจ้าของ

สถานที่

แบบแสดง

ถังบำบัดน้ำเสีย ถังดักไขมัน

วันที่ :	เลขที่	รวม
ธันวาคม 2553	A-20	21

แผ่นที่	รวมแผ่น
20	36

FILE :

รายการแก้ไขแบบ

มิถุนายน 2557

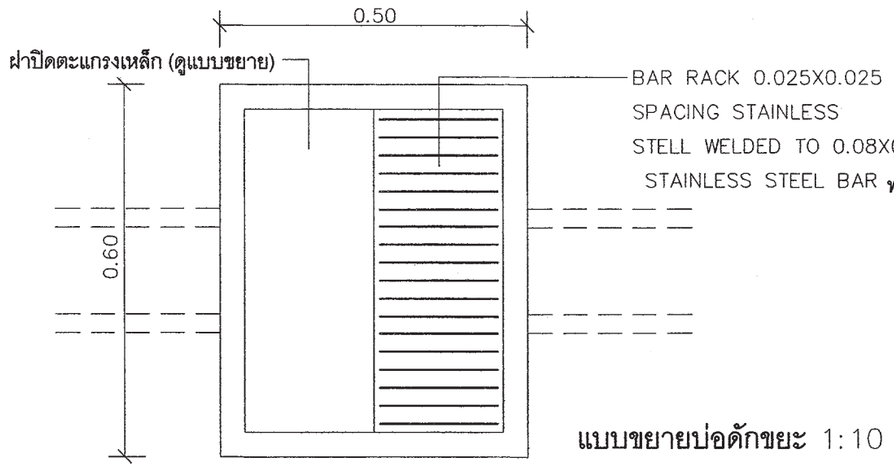

แบบขยายบ่อดักขยะ 1:10

แปลน

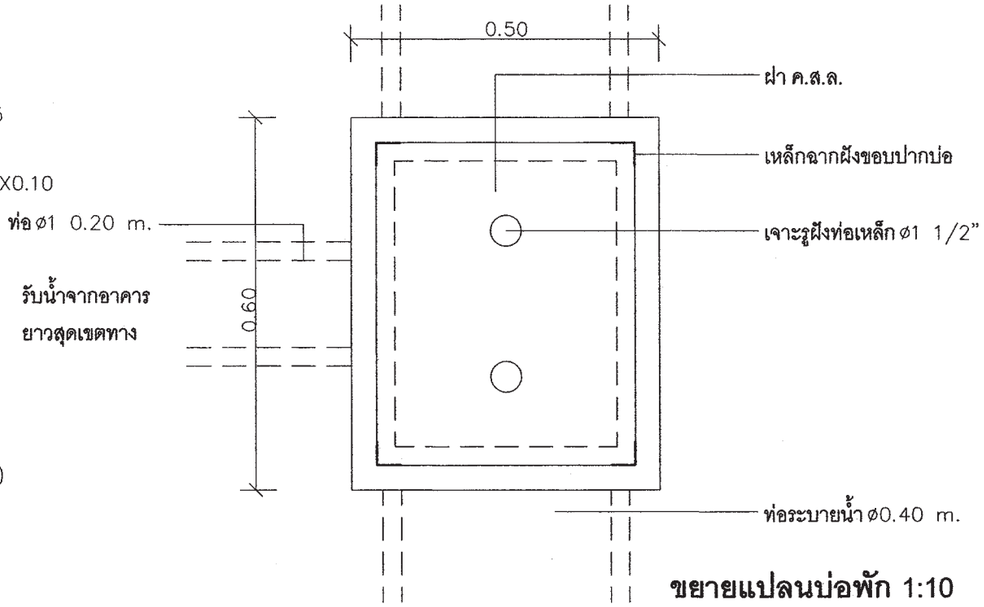

ขยายแปลนบ่อพัก 1:10

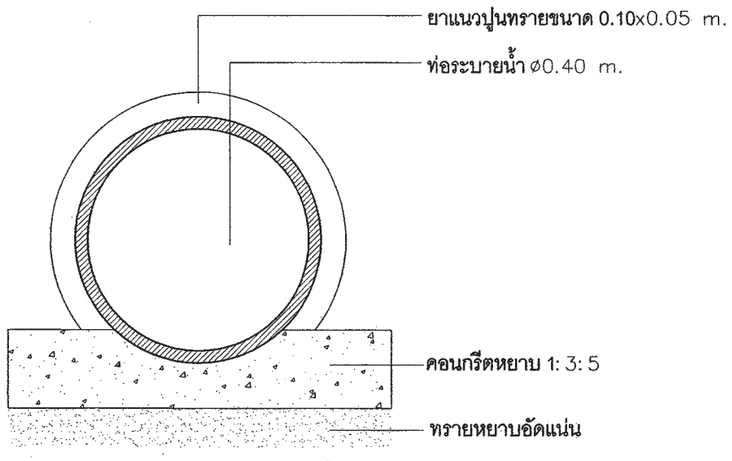

แบบขยายท่อระบายน้ำ 1:10

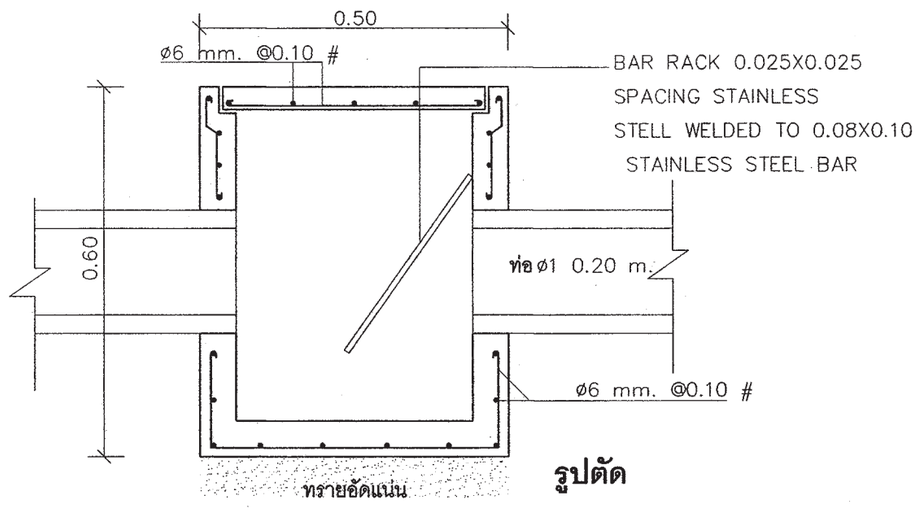

รูปตัด

สำนักการโยธา
กรุงเทพมหานคร

โครงการ

แบบบ้านยิ้มเพื่อประชาชน ระยะที่ 3

ตามนโยบาย

ม.ร.ว. สุขุมพันธุ์ บริพัตร
ผู้ว่าราชการกรุงเทพมหานคร

นายจุมพล สำเภาพล
รองผู้ว่าราชการกรุงเทพมหานคร

นางนินนาท ชลิตานนท์
ปลัดกรุงเทพมหานคร

ผู้อำนวยการสำนักการโยธา	
รองผู้อำนวยการสำนักการโยธา	
นายทวีศักดิ์ เลิศประพันธ์	
ผู้อำนวยการสำนักงานออกแบบ	
นายรัชชินทร์ บรรพต	
หัวหน้ากลุ่มงานสถาปัตยกรรม	
นายสินธุ์ชัย บุญปักษ์	
หัวหน้ากลุ่มงานวิศวกรรมอาคาร	
นายธริยะ เมฆะกุล	
สถาปนิก	
นายอนุศักดิ์ แสงสังสิทธิ์	ส-สถ.2495
วิศวกรโครงสร้าง	
นายสัญญานิมิต รุ่งเพชรเนียม	สย.5154
วิศวกรไฟฟ้า	
นายจรูญ มาสุขใจ	ภฟก.2457
วิศวกรสุขาภิบาล	
นายจิระสิทธิ์ ทิมสถิตย์	สย 8489
วิศวกรเครื่องกล	
นายช่างเขียนแบบ	
นายอนุสรณ์ แผ่งสีดำ	

แบบ บ้านพักอาศัย 2 ชั้น
แบบที่ 077
ชื่อบ้าน ศรีสยาม
เจ้าของ
สถานที่

แบบแสดง
บ่อพัก ถังดักขยะ

วันที่ :	เลขที่	รวม
ธันวาคม 2553	A-21	21

แผ่นที่	รวมแผ่น
21	36

FILE :

รายการแก้ไขแบบ
มิถุนายน 2557

รายการประกอบแบบด้านวิศวกรรมโยธา

1. ซีเมนต์

1.1 ส่วนผสมของโครงสร้างคอนกรีตเสริมเหล็กทั้งหมดต้องใช้ PORTLAND CEMENT ประเภทที่ 1 ที่มีคุณสมบัติตามมาตรฐานผลิตภัณฑ์อุตสาหกรรมเท่านั้น

1.2 ถ้าไม่ได้ระบุเป็นอย่างอื่น ต้องมีส่วนผสมของซีเมนต์ไม่น้อยกว่า325กิโลกรัมต่อคอนกรีต ลูกบาศก์เมตร

2. คอนกรีต

2.1 คอนกรีตที่ใช้สำหรับงานโครงสร้างของอาคารเช่นเสาเข็ม , ฐานราก , เสา และพื้น ฯลฯ ต้องมีกำลังอัดประลัยไม่น้อยกว่า 180ksc เมื่ออายุ 28วัน โดยทดสอบจากแท่งคอนกรีตตัวอย่างรูปทรงกระบอก 150x300มม

2.2 ADMIXTURE ที่ใช้ต้องมีคุณสมบัติตาม ASTM หรือ BS

3. งานเหล็ก

3.1 คุณสมบัติของเหล็กเสริมคอนกรีต มีดังนี้

ขนาดเหล็กเสริม mm.	ชั้นคุณภาพ	มาตรฐาน	หมายเหตุ
RB6 , RB9 DB12 ขึ้นไป	SR-24 SD-40	มอก. 20-2543 มอก. 24-2548	

3.2 เหล็กรูปพรรณ , เหล็กกลวงสำหรับก่อสร้าง

3.2.1 เหล็กรูปพรรณที่จะใช้ต้องมีคุณสมบัติตาม มอก. 1227-2539 , มอก. 1228-2549 หรือ JIS เหล็กกลวงที่ใช้ต้องมีคุณสมบัติตาม มอก. 107-2533 หรือ JIS และเหล็กรูปพรรณเชื่อมประกอบจะต้องมีคุณสมบัติตาม มอก. 1303-2538

3.2.2 เหล็กรูปพรรณทั้งหมดต้องเป็นของใหม่ ไม่เคยใช้งานมาก่อน ตรงไม่บิดเบี้ยว ไม่มีรอยตำหนิ ไม่มีสนิมกร่อน ไม่เปื้อนสี หรือน้ำมัน

3.2.3 การต่อเหล็กรูปพรรณ ถ้าไม่จำเป็นจริงๆแล้วห้ามต่อ ในกรณีที่มีการต่อเหล็ก รอยต่อของเหล็กต้องมีกำลังมากกว่าหรือเท่ากับเหล็กที่ไม่มีรอยต่อ การต่อให้ต่อจุดเดียวเท่านั้น และการต่อให้เป็นไปตามมาตรฐาน AISC

3.2.4 การประกอบการติดตั้ง ให้ดำเนินการตามมาตรฐาน AISC หรือตามมาตรฐานสำหรับอาคารเหล็กรูปพรรณของ วสท. ที่ 1015-40

3.2.5 ผู้รับจ้างจะต้องทำ ค้ำยัน ยึดโครง ให้เพียงพอเพื่อยึดโครงสร้างให้แน่นหนาอยู่ในแนวและตำแหน่งที่ต้องการ

3.2.6 องค์อาคารที่วางทาบหรือต่อเชื่อมจะต้องวางให้แนบสนิทเต็มหน้า

3.2.7 การเชื่อมต่อทั้งหมดให้ใช้วิธีเชื่อมด้วยไฟฟ้าการ (ELECTRLC ARC WELDING) โดยตลอดผิวหน้าสัมผัสการเชื่อมให้เป็นไปตามมาตรฐาน AWS ขนาดของรอยเชื่อมต้องไม่น้อยกว่าความหนาของแผ่นเหล็ก

3.2.8 ถ้าไม่ได้กำหนดให้เป็นอย่างอื่น รอยต่อระหว่างชิ้นส่วนเหล็กต่างๆ ให้ใช้วิธีเชื่อมตะเข็บตลอดแนวชน

3.2.9 ผิวหน้าที่จะทำการเชื่อม ต้องสะอาดปราศจากสะเก็ดร่อน สนิมกรัน ไขมัน สี หรือสิ่งแปลกปลอมอื่นใด

3.2.10 ลวดเชื่อมต้องมีคุณสมบัติตาม มอก. หรือ AWS หรือ AISC

3.2.11 ให้ทาด้วยสีกันสนิมไม่น้อยกว่า 2 ชั้น คุณภาพเทียบเท่า RUST O-LEAM . JOTAN . SIKKENS

4. เสาเข็ม

4.1 เสาเข็มคอนกรีตอัดแรง เป็นเสาเข็มของ MP , GPS , GEL , CPM , T-COM หรือเทียบเท่า หรือเสาเข็มเจาะ(ตามแบบแสดง)

- เสาเข็มคอนกรีตอัดแรง ขนาด ⊙ -0.15x0.15ม
- เสาเข็มคอนกรีตอัดแรง ขนาด I-0.18x0.18ม พื้นที่หน้าตัดไม่น้อยกว่า 253 ตร.ซม
- เสาเข็มคอนกรีตอัดแรง ขนาด I-0.22x0.22ม พื้นที่หน้าตัดไม่น้อยกว่า 351 ตร.ซม
- เสาเข็มคอนกรีตอัดแรง ขนาด I-0.26x0.26ม พื้นที่หน้าตัดไม่น้อยกว่า 455 ตร.ซม
- เสาเข็มเจาะ ขนาด ø0.35 ม

4.2 กำลังรับน้ำหนักบรรทุกและความยาวเสาเข็มให้พิจารณาตามแบบรายละเอียด โดยความยาวเสาเข็มที่แท้จริง ณ ตำแหน่งที่ตั้งโครงการ อาจมีการเปลี่ยนแปลง แต่ทั้งนี้ให้กำหนดและตรวจสอบอีกครั้งโดยวิศวกรผู้ควบคุมงาน โดยเสาเข็มจะต้องมีกำลังรับน้ำหนักบรรทุกได้ไม่น้อยกว่าที่กำหนดตามแบบ

5. ระบบกันซึม

5.1 รายละเอียดและคุณสมบัติ

ส่วนของอาคาร	ชนิดและผลิตภัณฑ์	ผลิตภัณฑ์คุณภาพเทียบเท่า
- หลังคา ค.ส.ล - ห้องน้ำ	น้ำยาเคมีแบบกันซึม	BRUSHBOND ของ FOSROC LANKO 225 ของ DAVCO

6. ทั่วไปและการเตรียมงาน

6.1 รายการประกอบแบบอื่นใดที่ไม่ได้กำหนดไว้ให้ถือปฏิบัติตาม บทกำหนดทั่วไปสำหรับการก่อสร้างอาคารคอนกรีตเสริมเหล็กของ วสท. เป็นเกณฑ์

6.2 เนื่องจากคุณสมบัติของดินในกรุงเทพมหานคร แต่ละพื้นที่เขตมีความแตกต่างกันในด้านความสามารถในการรับน้ำหนักบรรทุกและมีระดับความลึกของชั้นทรายที่แตกต่างกัน ฉะนั้นก่อนทำการก่อสร้าง เจ้าของอาคารและผู้รับจ้างต้องตรวจสอบความเหมาะสมของความยาวเสาเข็ม เพื่อให้มีค่าการรับน้ำหนักบรรทุกของเสาเข็มได้ไม่น้อยกว่าแบบที่กำหนดไว้

6.3 หากมีอุปสรรคในการเข้าพื้นที่ก่อสร้าง อันจะทำให้เกิดผลกระทบความเดือดร้อนรำคาญ และเกิดความเสียหายจากการใช้เสาเข็มตอกกับอาคารข้างเคียง ให้สามารถใช้เสาเข็มเจาะเทียบเคียงความสามารถในการรับน้ำหนักบรรทุกได้

สำนักการ โยธา
กรุงเทพมหานคร

โครงการ
แบบบ้านยิ้มเพื่อประชาชน ระยะที่ 3

ตามนโยบาย
ม.ร.ว. สุขุมพันธุ์ บริพัตร
ผู้ว่าราชการกรุงเทพมหานคร
นายจุมพล สำเภาพล
รองผู้ว่าราชการกรุงเทพมหานคร
นางนินนาท ชลิตานนท์
ปลัดกรุงเทพมหานคร

ผู้อำนวยการสำนักการโยธา
รองผู้อำนวยการสำนักการโยธา
นายทรีศักดิ์ เลิศประพันธ์
ผู้อำนวยการสำนักงานออกแบบ
นายรัชตินทร์ บรรพต
หัวหน้ากลุ่มงานสถาปัตยกรรม
นายสินธุชัย บุญมักษ์
หัวหน้ากลุ่มงานวิศวกรรมอาคาร
นายอธิชะ เมฆะกุล
สถาปนิก
นายอนุศักดิ์ แสงสังข์สิทธิ์ ส.สถ.2495
วิศวกรโครงสร้าง
นายสัญญานิมิต รุ่งเพชรเนียม สย.5154
วิศวกรไฟฟ้า
นายจรูญ มาสุรใจ ภฟก.2457
วิศวกรสุขาภิบาล
นายจีระสิทธิ์ ทิมสมิตย์ สย.8489
วิศวกรเครื่องกล
นายช่างเขียนแบบ
นายชิติ สถะบดี

แบบ บ้านพักอาศัย 2 ชั้น
แบบที่ 077
ชื่อบ้าน ศรีสยาม
เจ้าของ
สถานที่

แบบแสดง
รายการประกอบแบบโครงสร้าง

วันที่ :	เลขที่	รวม
30 พฤษภาคม 2557	S-01	7

แผ่นที่	รวมแผ่น
22	36

FILE :
รายการแก้ไขแบบ

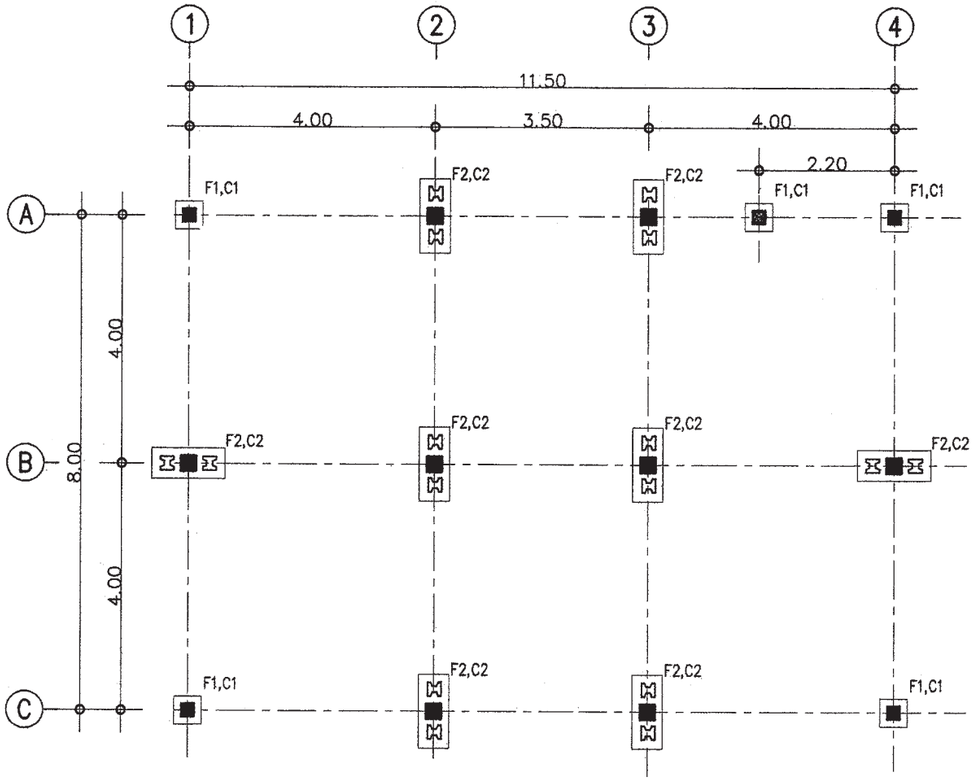

แปลนฐานราก ตอม่อ

มาตราส่วน 1 : 100

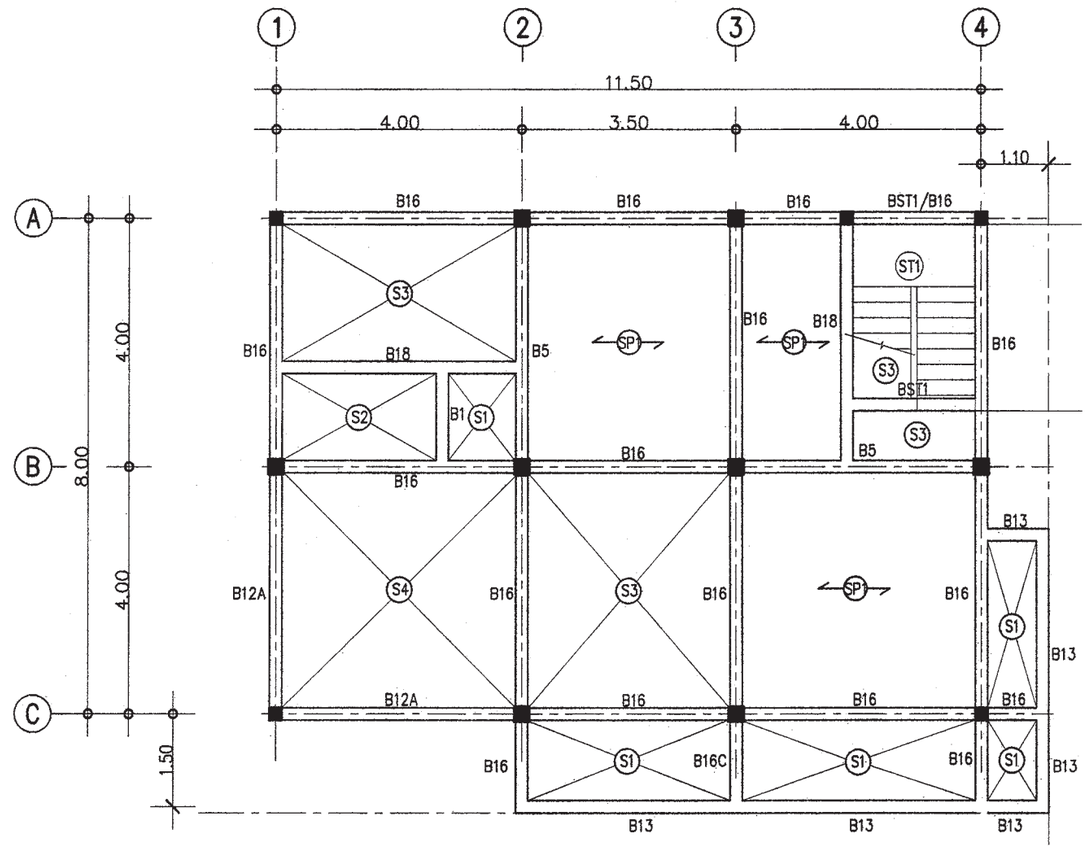

แปลนคานพื้น ชั้นล่าง

มาตราส่วน 1 : 100

สำนักการโยธา
กรุงเทพมหานคร

โครงการ

แบบบ้านยิ้มเพื่อประชาชน ระยะที่ 3

ตามนโยบาย

ม.ร.ว. สุขุมพันธุ์ บริพัตร
ผู้ว่าราชการกรุงเทพมหานคร

นายจุมพล สำเภาพล
รองผู้ว่าราชการกรุงเทพมหานคร

นางนินนาท ชลิตานนท์
ปลัดกรุงเทพมหานคร

ผู้อำนวยการสำนักการโยธา

รองผู้อำนวยการสำนักการโยธา
นายทรีศักดิ์ เลิศประพันธ์

ผู้อำนวยการสำนักงานออกแบบ
นายรัชตินทร์ บรรพต

หัวหน้ากลุ่มงานสถาปัตยกรรม
นายศินธุชัย บุญปักษ์

หัวหน้ากลุ่มงานวิศวกรรมอาคาร
นายชลิระ เมฆะกูล

สถาปนิก
นายอนุศักดิ์ แสงสังข์สิทธิ์ ส.สถ.2495

วิศวกรโครงสร้าง
นายสัญญานิมิต รุ่งเพชรเนียม ส.ย.5154

วิศวกรไฟฟ้า
นายจรูญ มาสุรใจ ภท.2457

วิศวกรสุขาภิบาล
นายจิระสิทธิ์ ทิมเสริตย์ ส.ย.8489

วิศวกรเครื่องกล

นายช่างเขียนแบบ
นายธิติ สกะเบ

แบบ บ้านพักอาศัย 2 ชั้น
แบบที่ 077
ชื่อบ้าน ศรีสยาม

เจ้าของ

สถานที่

แบบแสดง
แปลนฐานราก ตอม่อ
แปลนคาน พื้นชั้นล่าง

วันที่ :	แผ่นที่	รวม
30 พฤษภาคม 2557	S-02	7

แผ่นที่	รวมแผ่น
23	36

FILE :

รายการแก้ไขแบบ

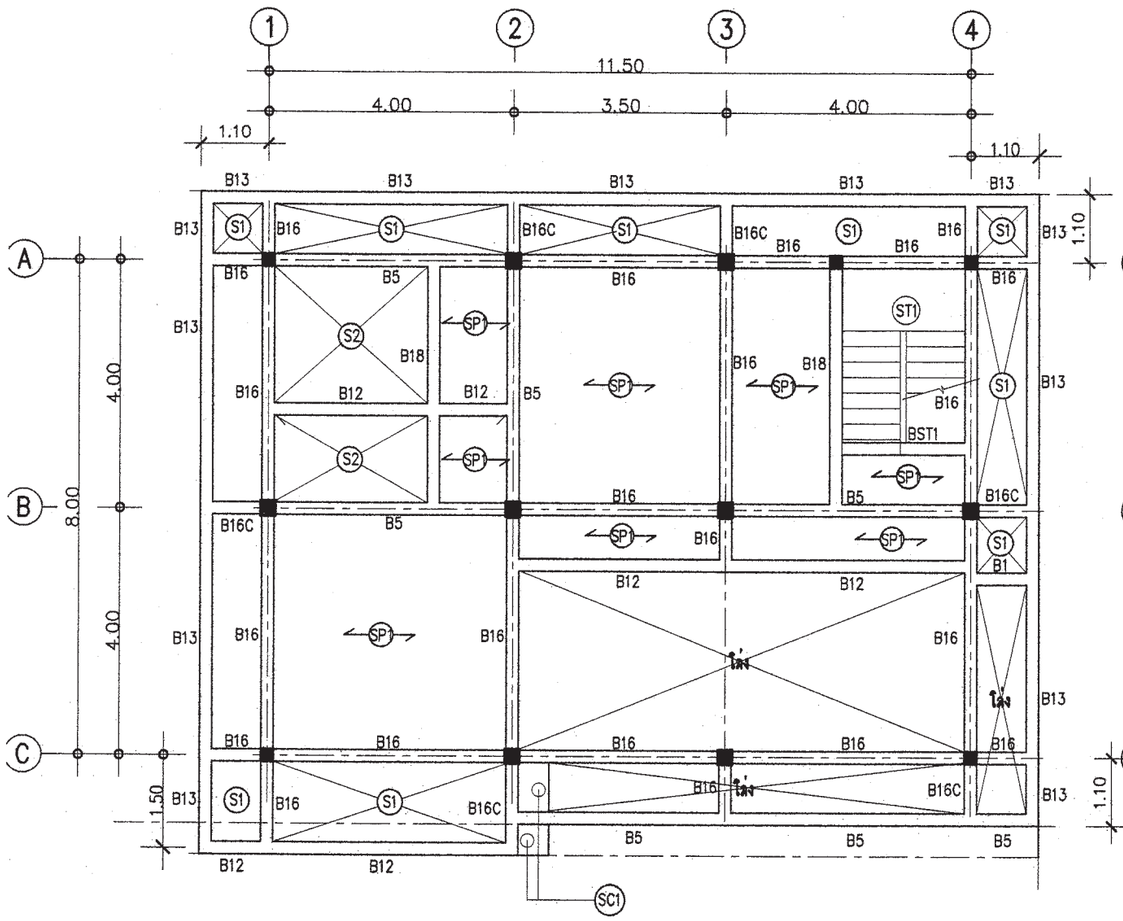

แปลนคานพื้น ชั้นบน

มาตราส่วน 1 : 100

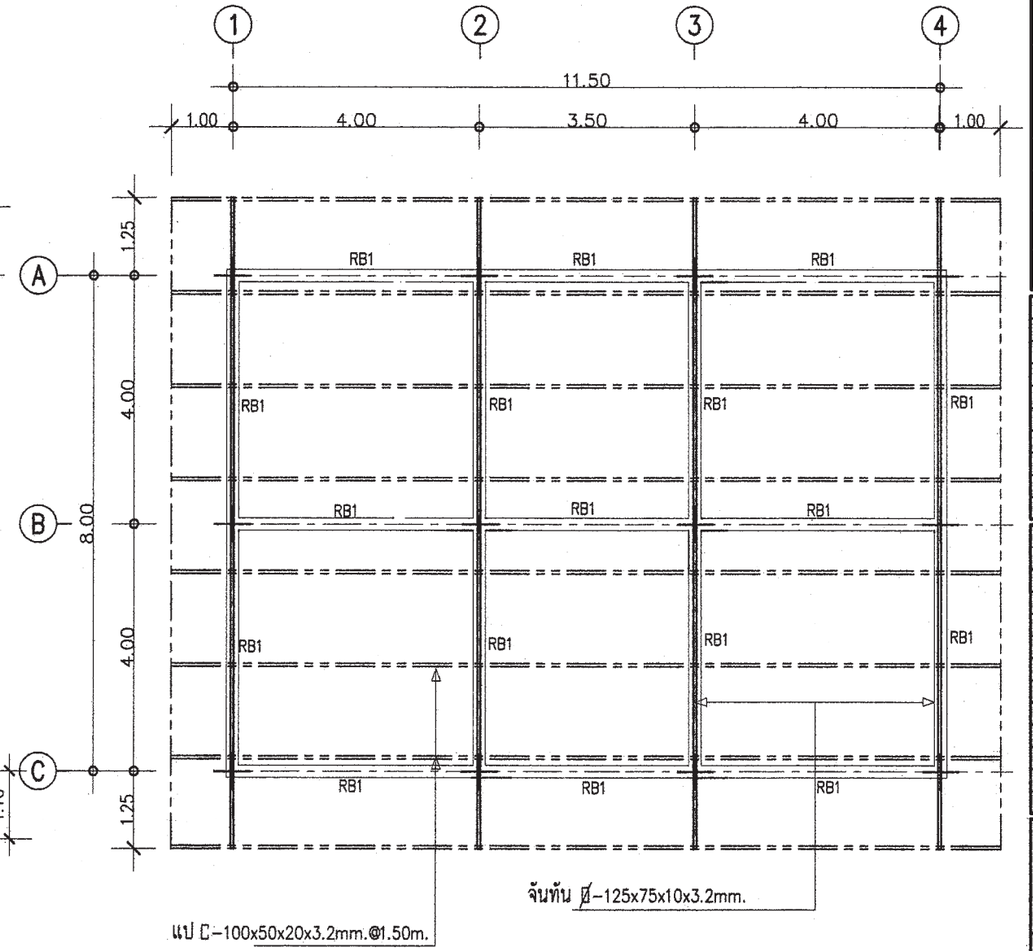

แปลนคานรับหลังคาและโครงหลังคา

มาตราส่วน 1 : 100

สำนักการ โยธา
กรุงเทพมหานคร

โครงการ

แบบบ้านยิ้มเพื่อประชาชน ระยะที่ 3

ตามนโยบาย

ม.ร.ว. สุขุมพันธุ์ บริพัตร
ผู้ว่าราชการกรุงเทพมหานคร

นายจุมพล สำเภาพล
รองผู้ว่าราชการกรุงเทพมหานคร

นางนินนาท ชลิตานนท์
ปลัดกรุงเทพมหานคร

ผู้อำนวยการสำนักการโยธา

รองผู้อำนวยการสำนักการโยธา
นายทวีศักดิ์ เปิดประทีปน์

ผู้อำนวยการสำนักงานออกแบบ
นายวัชรินทร์ บรรทด

หัวหน้ากลุ่มงานสถาปัตยกรรม
นายสินสุชัย บุญปักษ์

หัวหน้ากลุ่มงานวิศวกรรมอาคาร
นายอธิยะ เมฆะกูต

สถาปนิก
นายอนุศักดิ์ แสงสังข์สิทธิ์ ส.สถ.2495

วิศวกรโครงสร้าง
นายสัญญานิมิต รุ่งเพชรเนียม สย.6154

วิศวกรไฟฟ้า
นายจรูญ มาสุขใจ ภฟก.2457

วิศวกรสุขาภิบาล
นายสิระสิทธิ์ ทิมสถิตย์ สย.8489

วิศวกรเครื่องกล

นายช่างเขียนแบบ
นายธิติ สละบดี

แบบ บ้านพักอาศัย 2 ชั้น
แบบที่ 077
ชื่อบ้าน ศรีสยาม

เจ้าของ

สถานที่

แบบแสดง
แปลนคาน - พื้น ชั้นบน
แปลนคานรับหลังคา โครงหลังคา

วันที่ :	เลขที่	รวม
30 พฤษภาคม 2567	S-03	7

แผ่นที่	จากแผ่น
24	36

FILE :

รายการแก้ไขแบบ

หมายเหตุ

กรณีใช้ฐานราก เสาเข็มเจาะแทนฐานรากเสาเข็มตอก

ให้ใช้เทียบเท่าดังนี้ F1=F1A , F2=F2A , F3=F3A

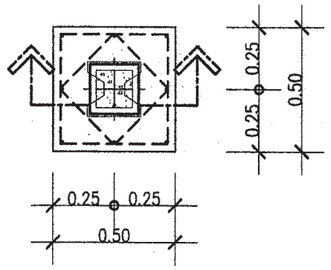

แบบขยาย F1

มาตราส่วน 1 : 25

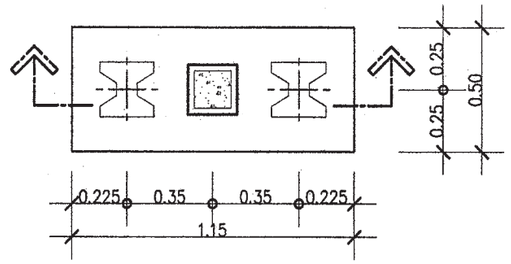

แบบขยาย F2

มาตราส่วน 1 : 25

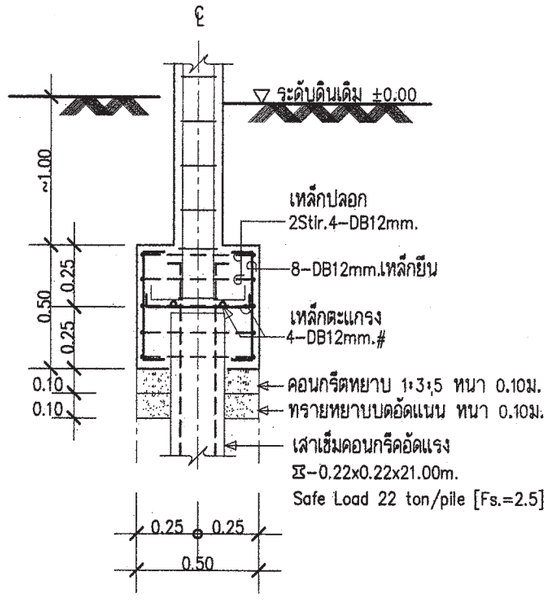

รูปตัด F1

มาตราส่วน 1 : 25

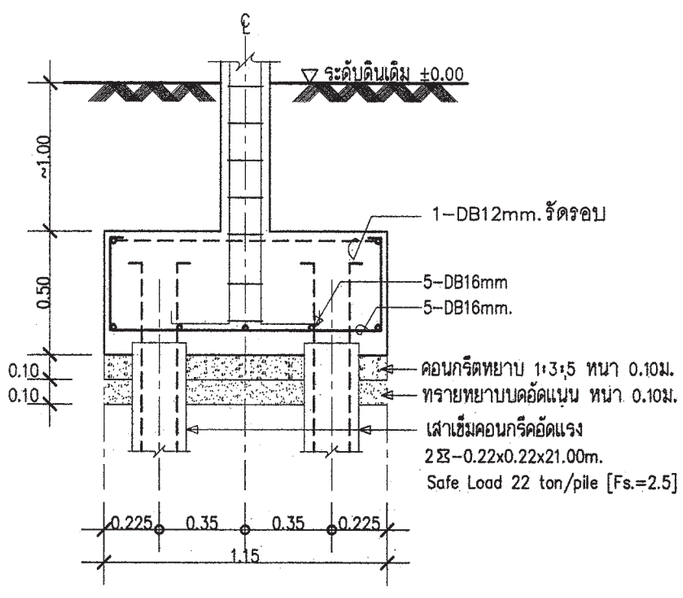

รูปตัด F2

มาตราส่วน 1 : 25

สำนักการโยธา
กรุงเทพมหานคร

โครงการ

แบบบ้านยิ้มเพื่อประชาชน ระยะที่ 3

ตามนโยบาย

ม.ร.ว. สุขุมพันธุ์ บริพัตร
ผู้ว่าราชการกรุงเทพมหานคร

นายจุมพล สำเภาพล
รองผู้ว่าราชการกรุงเทพมหานคร

นางนินนาท ชลิตานนท์
ปลัดกรุงเทพมหานคร

ผู้อำนวยการสำนักการโยธา

รองผู้อำนวยการสำนักการโยธา
นายทวีศักดิ์ เลิศประพันธ์

ผู้อำนวยการสำนักงานออกแบบ
นายรัชชินทร์ บรรทด

หัวหน้ากลุ่มงานสถาปัตยกรรม
นายสินธุชัย บุญปักษ์

หัวหน้ากลุ่มงานวิศวกรรมอาคาร
นายอธิระ เมฆะกุล

สถาปนิก
นายอนุศักดิ์ แสงสังข์สิทธิ์ ส.สถ.2495

วิศวกรโครงสร้าง
นายสัญญานิมิต รุ่งเพชรเนียม ศ.ย.5154

วิศวกรไฟฟ้า
นายนายจรูญ มาสุขใจ ภฟก.2547

วิศวกรสุขาภิบาล
นายพีระสิทธิ์ ทิมสถิตย์ สย.8489

วิศวกรเครื่องกล

นายช่างเขียนแบบ
นายชิติ สละบดี

แบบ บ้านพักอาศัย 2 ชั้น

แบบที่ 077

ชื่อบ้าน ศรีสยาม

เจ้าของ

สถานที่

แบบแสดง

แบบขยายโครงสร้าง 1

วันที่ :	เลขที่	รวม
30 พฤษภาคม 2557	S-04	7

แผ่นที่	รวมแผ่น
25	36

FILE :

รายการแก้ไขแบบ

หมายเหตุ

กรณีใช้ฐานราก เสาเข็มเจาะแทนฐานรากเสาเข็มตอก

ให้ใช้เทียบเท่าดังนี้ F1=F1A , F2=F2A

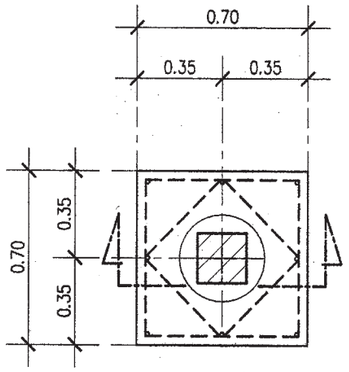

แบบขยาย F1A

มาตราส่วน 1 : 25

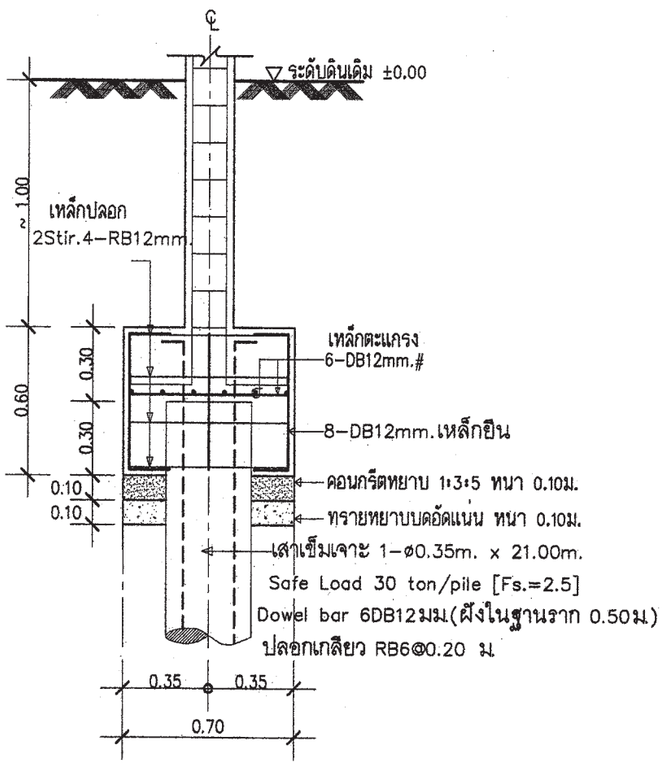

รูปตัด F1A

มาตราส่วน 1 : 25

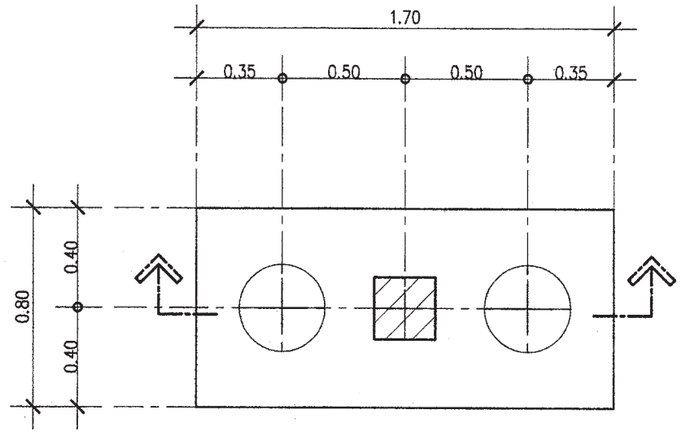

แบบขยาย F2A

มาตราส่วน 1 : 25

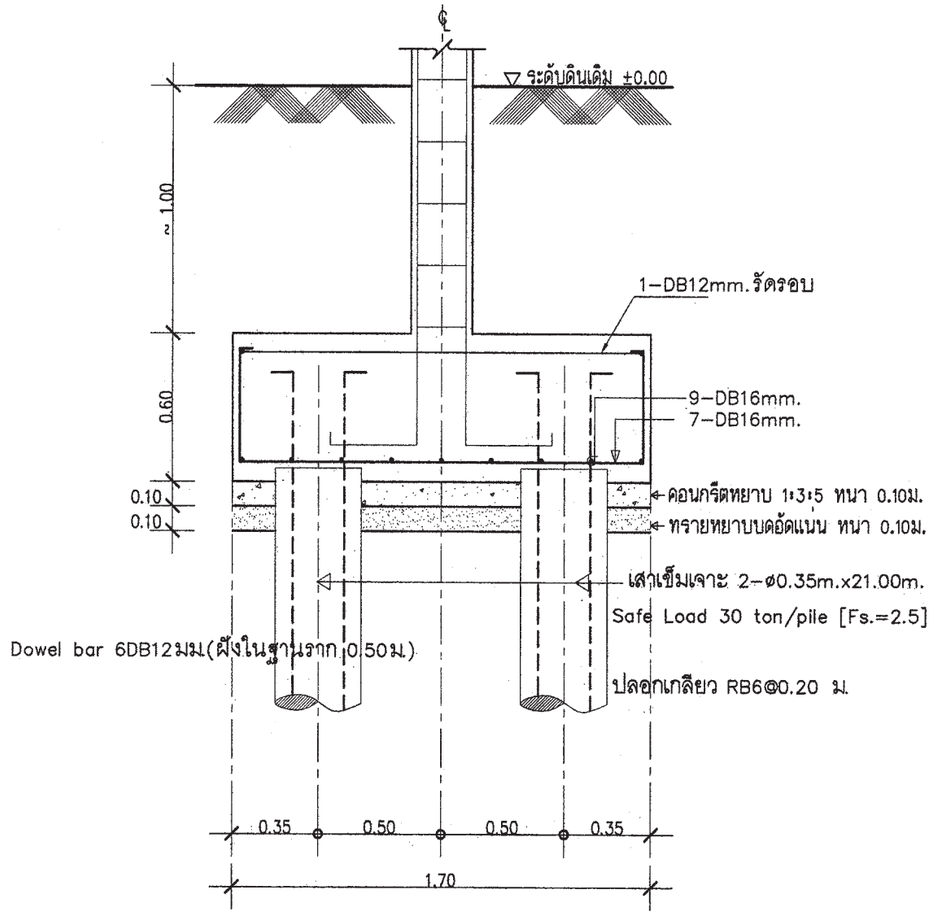

รูปตัด F2A

มาตราส่วน 1 : 25

สำนักการโยธา
กรุงเทพมหานคร

โครงการ

แบบบ้านยิ้มเพื่อประชาชน ระยะที่ 3

ตามนโยบาย

ม.ร.ว. สุขุมพันธุ์ บริพัตร
ผู้ว่าราชการกรุงเทพมหานคร

นายจุมพล สำเภาพล
รองผู้ว่าราชการกรุงเทพมหานคร

นางนินนาท ชลิตานนท์
ปลัดกรุงเทพมหานคร

ผู้อำนวยการสำนักการโยธา

รองผู้อำนวยการสำนักการโยธา
นายทวีศักดิ์ เลิศประพันธ์

ผู้อำนวยการสำนักงานออกแบบ
นายรัชตินทร์ บรรพต

หัวหน้ากลุ่มงานสถาปัตยกรรม
นายสินธุชัย บุญปักษ์

หัวหน้ากลุ่มงานวิศวกรรมอาคาร
นายอชิระ เมฆะกูล

สถาปนิก
นายอนุศักดิ์ แสงสังข์สิทธิ์ ส.ถ.2495

วิศวกรโครงสร้าง
นายสัญญานิมิต รุ่งเพชรเนียม ว.ย.5154

วิศวกรไฟฟ้า
นายนายจรูญ มาสุขใจ ภฟก.2547

วิศวกรสุขาภิบาล
นายจีระสิทธิ์ ทิมสถิตย์ สย.8489

วิศวกรเครื่องกล

นายช่างเขียนแบบ
นายสิทิ สถะบดี

แบบ บ้านพักอาศัย 2 ชั้น

แบบที่ 077

ชื่อบ้าน ศรีสยาม

เจ้าของ

สถานที่

แบบแสดง
แบบขยายโครงสร้าง 2

วันที่ :	เลขที่	รวม
30 พฤษภาคม 2557	S-05	7

แผ่นที่	จำนวนแผ่น
26	36

FILE :

รายการแก้ไขแบบ

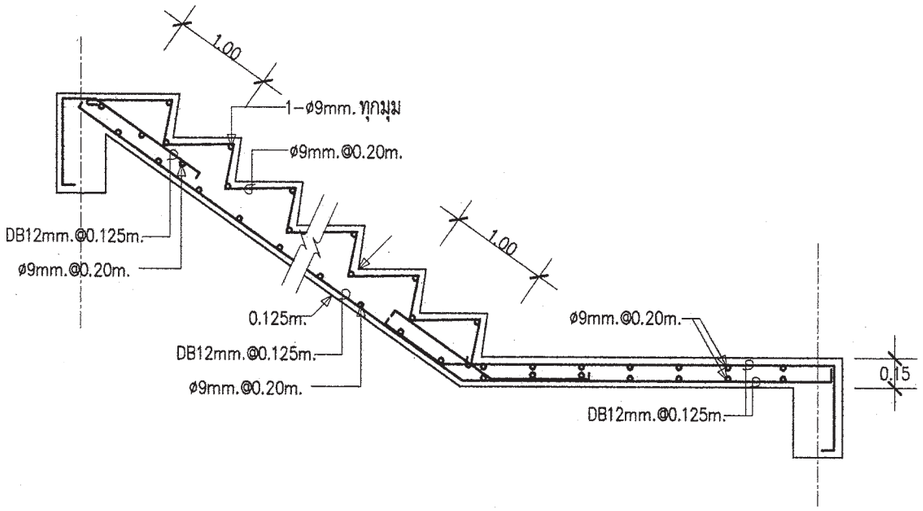

DETAIL ST-1 (ช่วงบน)

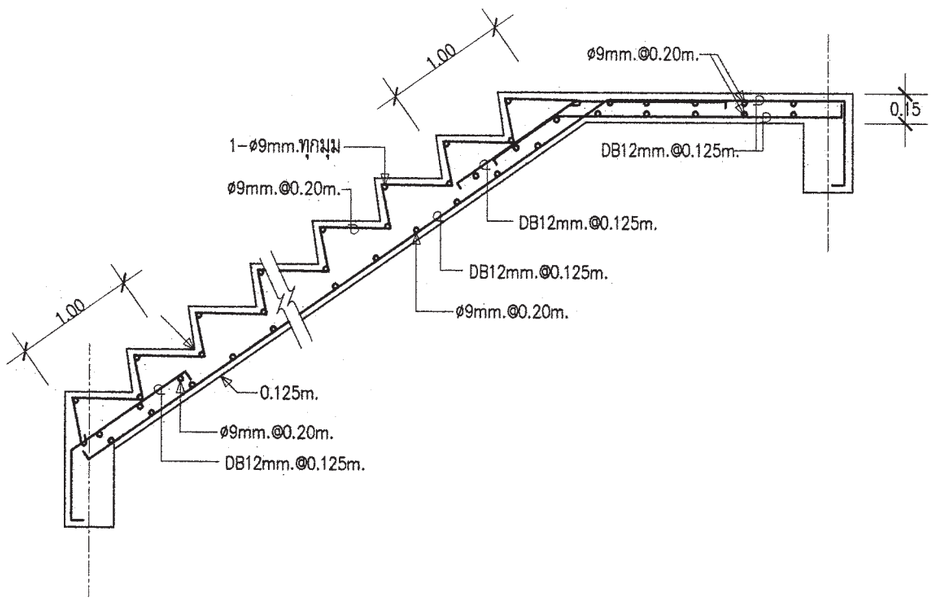

DETAIL ST-1 (ช่วงล่าง)

FLOOR / COLUMN	C1	C2
พื้นชั้น 2 - หลังคา	↑	↑
พื้นชั้นล่าง - พื้นชั้น 2	↑	0.20 × 0.20 4-DB12mm. Stirø6mm.@0.15m.
ตอม่อ - พื้นชั้นล่าง	0.20 × 0.20 4-DB12mm. Stirø6mm.@0.15m.	0.25 × 0.25 8-DB12mm. 2-Stirø6mm.@0.15m.

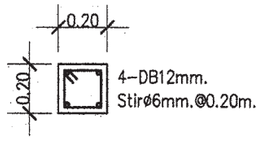

DETAIL CB1

สำนักการโยธา
กรุงเทพมหานคร

โครงการ

แบบบ้านยิ้มเพื่อประชาชน ระยะที่ 3

ตามนโยบาย

ม.ร.ว. สุขุมพันธุ์ บริพัตร
ผู้ว่าราชการกรุงเทพมหานคร

นายจุมพล สำเภาพล
รองผู้ว่าราชการกรุงเทพมหานคร

นางนินนาท ชลิตานนท์
ปลัดกรุงเทพมหานคร

ผู้อำนวยการสำนักการโยธา

รองผู้อำนวยการสำนักการโยธา
นายทวีศักดิ์ เลิศประพันธ์

ผู้อำนวยการสำนักงานออกแบบ
นายวีรชินทร์ บรรพต

หัวหน้ากลุ่มงานสถาปัตยกรรม
นายสินธุ์ชัย บุญปักษ์

หัวหน้ากลุ่มงานวิศวกรรมอาคาร
นายอชิระ เมฆะกูล

สถาปนิก
นายอนุศักดิ์ แสงสังข์สิทธิ์ ส.สถ.2495

วิศวกรโครงสร้าง
นายสัญญานิมิต รุ่งเพชรเนียม ศย.5154

วิศวกรไฟฟ้า
นายนายจรูญ มาสุขใจ ภฟก.2547

วิศวกรสุขาภิบาล
นายสิระสิทธิ์ ทิมสถิตย์ สย.8489

วิศวกรเครื่องกล

นายช่างเขียนแบบ
นายชิติ สถะเต

แบบ บ้านพักอาศัย 2 ชั้น
แบบที่ 077
ชื่อบ้าน ศรีสยาม

เจ้าของ

สถานที่

แบบแสดง
แบบขยายโครงสร้าง 3

วันที่ :	เลขที่	รวม
30 พฤษภาคม 2557	S-06	7

แผ่นที่	รวมแผ่น
27	36

FILE :

รายการแก้ไขแบบ

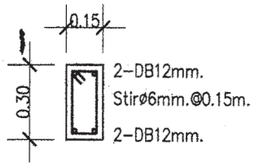

DETAIL B1

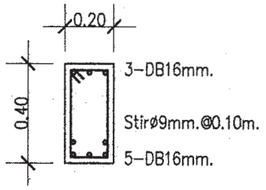

DETAIL B5

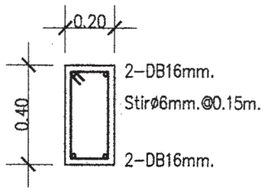

DETAIL B12 , RB1

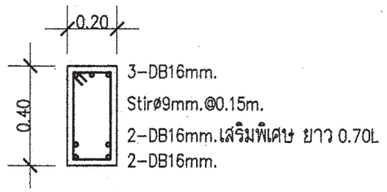

DETAIL B12A

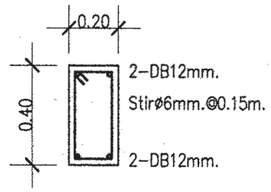

DETAIL B13

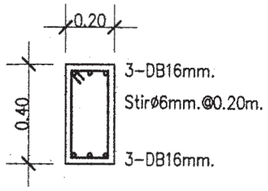

DETAIL B16

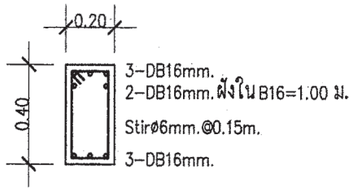

DETAIL B16C

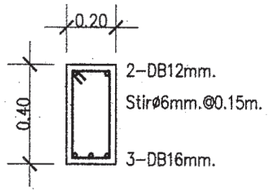

DETAIL B18

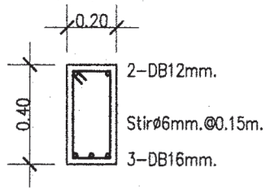

DETAIL BST1

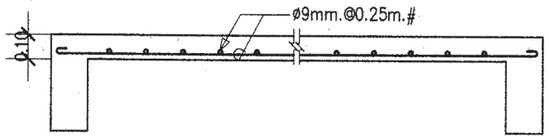

DETAIL S1

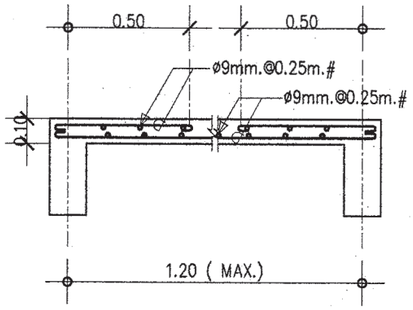

DETAIL S2

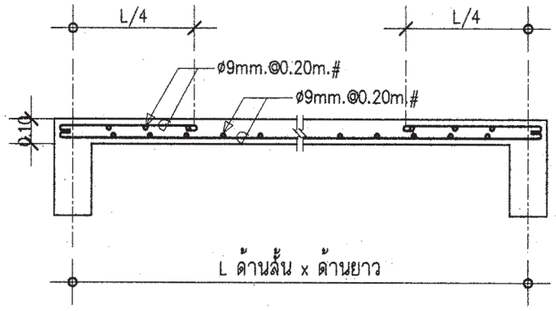

DETAIL S3

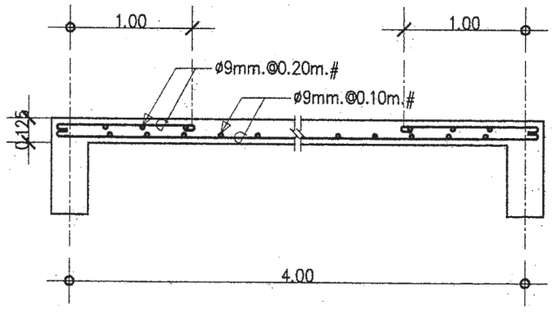

DETAIL S4

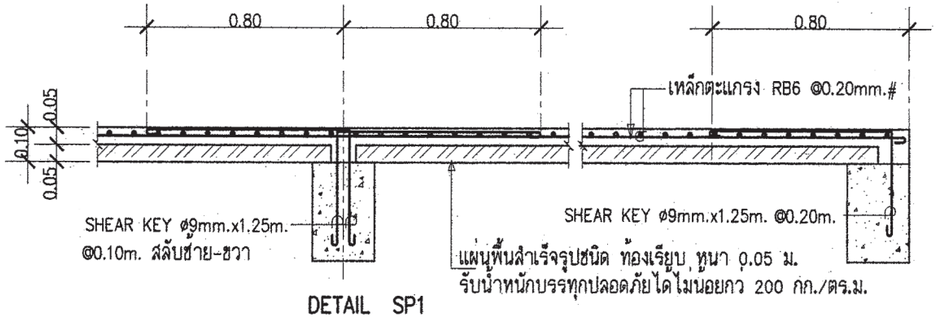

DETAIL SP1

สำนักการ โยธา
กรุงเทพมหานคร

โครงการ

แบบบ้านยิ้มเพื่อประชาชน ระยะที่ 3

ตามนโยบาย

ม.ร.ว. สุขุมพันธุ์ บริพัตร
ผู้ว่าราชการกรุงเทพมหานคร

นายจุมพล สำเภาพล
รองผู้ว่าราชการกรุงเทพมหานคร

นางนินนาท ชลิตานนท์
ปลัดกรุงเทพมหานคร

ผู้อำนวยการสำนักการโยธา

รองผู้อำนวยการสำนักการโยธา
นายทวีศักดิ์ เลิศประพันธ์

ผู้อำนวยการสำนักงานออกแบบ
นายรัชตินทร์ บรรหต

หัวหน้ากลุ่มงานสถาปัตยกรรม
นายสินธุชัย บุญปักษ์

หัวหน้ากลุ่มงานวิศวกรรมอาคาร
นายอรียะ เมฆะกุล

สถาปนิก
นายอนุศักดิ์ แสงสังข์สิทธิ์ ส.สถ.2495

วิศวกรโครงสร้าง
นายสัญญานิมิต รุ่งเพชรนิยม ส.ย.5154

วิศวกรไฟฟ้า
นายนายชรูญ มาสุขใจ ภฟก.2547

วิศวกรสุขาภิบาล
นายจีระสิทธิ์ ทิมสถิตย์ ส.ย.8489

วิศวกรเครื่องกล

นายช่างเขียนแบบ
นายสิทิ สถะบดี

แบบ บ้านพักอาศัย 2 ชั้น

แบบที่ 077

ชื่อบ้าน ศรีสยาม

เจ้าของ

สถานที่

แบบแสดง
แบบขยายโครงสร้าง 4

วันที่ :	เลขที่	รวม
30 พฤษภาคม 2557	S-07	7

แผ่นที่	รวมแผ่น
28	36

FILE :

รายการแก้ไขแบบ

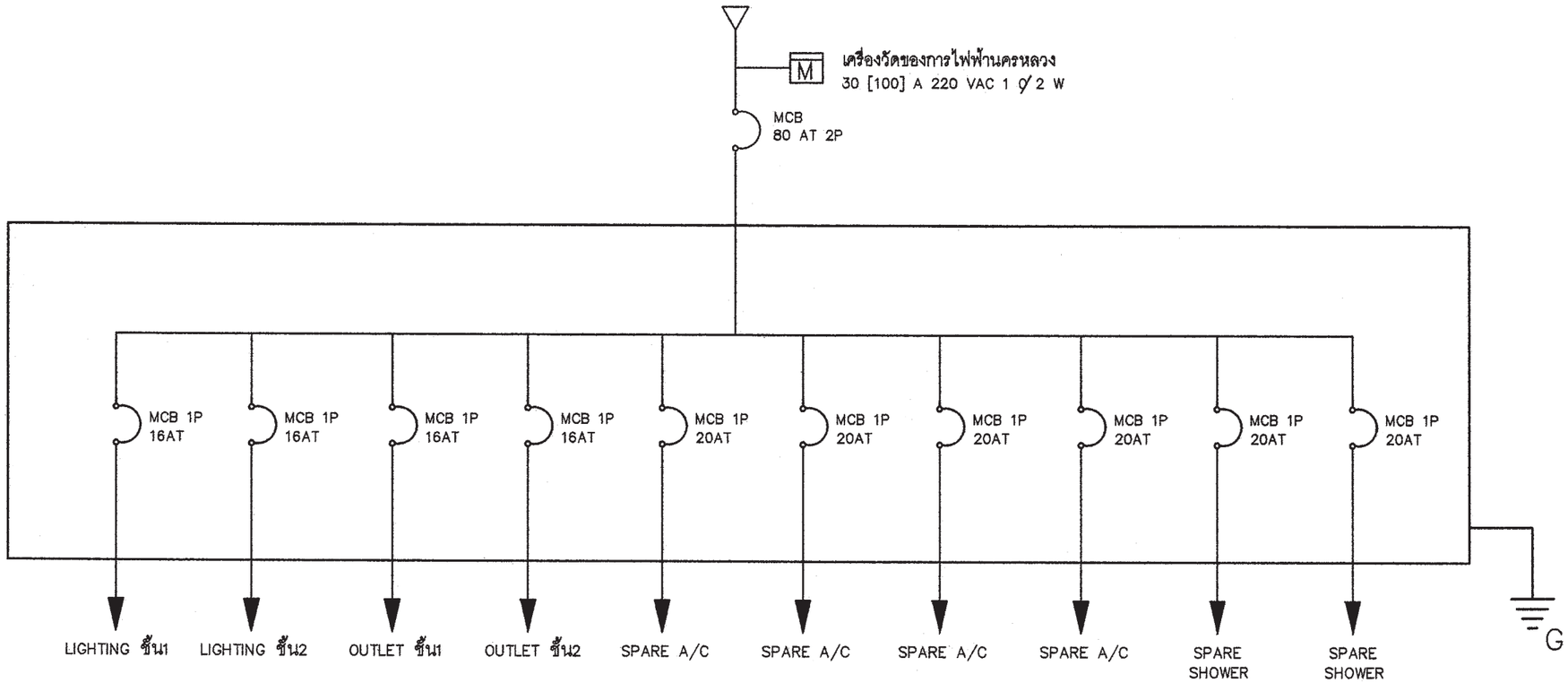

SINGLE LINE DIAGRAM

สัญลักษณ์ระบบไฟฟ้า

○	โคม DOWNLIGHT 1x11 W
⊡	โคมกลมหลอด ฟลูออเรสเซนต์ 1x32 W พร้อมฝาครอบสีใส
▭	ดวงโคมหลอด ฟลูออเรสเซนต์ 1x18 W พร้อมฝาครอบสีใส
S	สวิตซ์ไฟฟ้าแบบธรรมดา
S_3	สวิตซ์ไฟฟ้าแบบ 3ทาง
⊖	เต้ารับไฟฟ้าแบบมีสายดิน
TV	เต้ารับทีวี
⊼	เต้ารับโทรศัพท์
Ⓙ	กล่องต่อสายไฟ
◪	แผงจ่ายไฟ
MCB	MINIATURE CIRCUIT BREAKER

รายการระบบงานไฟฟ้า

- แผงจ่ายไฟเป็นกล่องเหล็ก
- สายไฟตามมาตรฐานอุตสาหกรรม
- เต้ารับไฟฟ้าแบบมีสายดิน
- สวิตซ์ไฟฟ้าแบบธรรมดา และ สามทาง
- สายเมนวงจรย่อยขนาด 4 มม^2
- สายไฟเข้าเต้ารับขนาด 2.5 มม^2
- สายไฟเข้าดวงโคมขนาด 1 มม^2
- การเดินสายร้อยในท่อร้อยสายฝังในผนังส่วนการเดินสายในฝ้าเพดานให้เดินร้อยท่อร้อยยึดติดกับเสาหรือคาน
- สายไฟเข้าเครื่องทำน้ำอุ่น 3500 W ขนาด 4 มม^2
- สาย COAXIAL เข้าเต้ารับทีวีใช้ RG6
- สายโทรศัพท์เข้าเต้ารับโทรศัพท์ ขนาด 0.65 มม
- การต่อลงดินต้องเป็นไปตามกฎของการไฟฟ้านครหลวง
- ทิ้งสายข้างหนึ่งไว้ในกล่องต่อสายในห้องนอน หรือ ห้องน้ำ อีกข้างหนึ่งต่อเข้ากับ CIRCUIT BREAKER ในแผงจ่ายไฟ

สำนักการ โยธา
กรุงเทพมหานคร

โครงการ
แบบบ้านยิ้มเพื่อประชาชน ระยะที่ 3

ตามนโยบาย
ม.ร.ว. สุขุมพันธุ์ บริพัตร
ผู้ว่าราชการกรุงเทพมหานคร
นายจุมพล สำเภาพล
รองผู้ว่าราชการกรุงเทพมหานคร
นางนินนาท ชลิตานนท์
ปลัดกรุงเทพมหานคร

ผู้อำนวยการสำนักการโยธา
รองผู้อำนวยการสำนักการโยธา
นายทวีศักดิ์ เลิศประพันธ์
ผู้อำนวยการสำนักงานออกแบบ
นายรัชตินทร์ บรรพต
หัวหน้ากลุ่มงานสถาปัตยกรรม
นายสินธุ์ชัย บุญปักษ์
หัวหน้ากลุ่มงานวิศวกรรมอาคาร
นายชิระ แสนะกุล
สถาปนิก
นายอนุศักดิ์ แสงสังข์สิทธิ์ ส.สถ.2495
วิศวกรโครงสร้าง
นายสัญญานิมิต รุ่นพรหมเนียม ศย.5154
วิศวกรไฟฟ้า
นายจรูญ มาสุขใจ ภฟก.2457
วิศวกรสุขาภิบาล
นายศิระสิทธิ์ ทิมสถิตย์ สย.8489
วิศวกรเครื่องกล
นายช่างเขียนแบบ
นางสาวช่อผกา ยักพันธ์

แบบ บ้านพักอาศัย 2 ชั้น
แบบที่ 077
ชื่อบ้าน ศรีสยาม
เจ้าของ
สถานที่

แบบแสดง
สัญลักษณ์ระบบไฟฟ้า
รายการระบบไฟฟ้า

วันที่ :	เลขที่	รวม
30 พฤษภาคม 2557	E-01	3

แผ่นที่	รวมแผ่น
29	36

FILE :
รายการแก้ไขแบบ

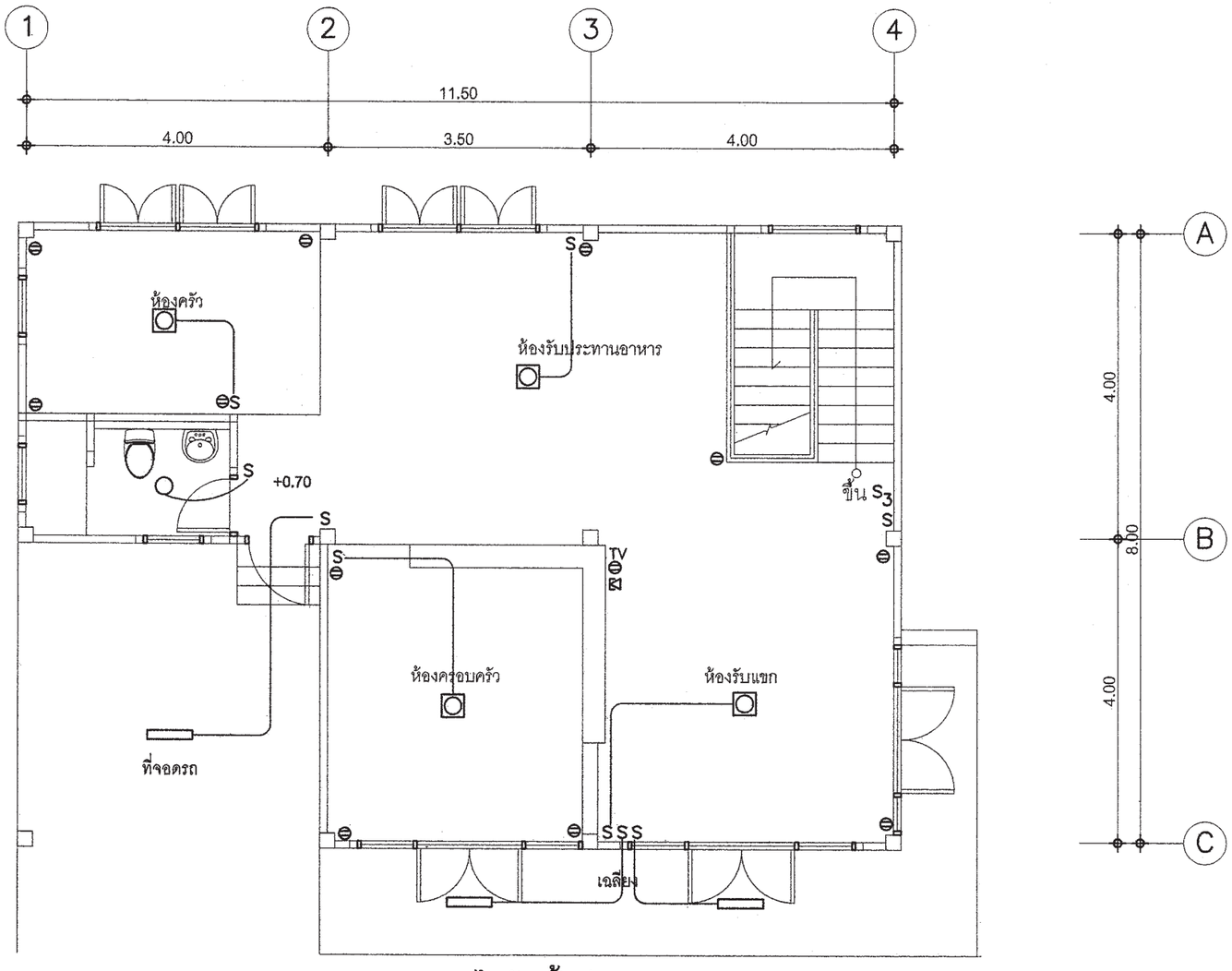

แปลนระบบไฟฟ้าชั้นล่าง

มาตราส่วน 1 : 100

สำนักการโยธา
กรุงเทพมหานคร

โครงการ

แบบบ้านยิ้มเพื่อประชาชน ระยะที่ 3

ตามนโยบาย

ม.ร.ว. สุขุมพันธุ์ บริพัตร
ผู้ว่าราชการกรุงเทพมหานคร

นายจุมพล สำเภาพล
รองผู้ว่าราชการกรุงเทพมหานคร

นางนินนาท ชลิตานนท์
ปลัดกรุงเทพมหานคร

ผู้อำนวยการสำนักการโยธา

รองผู้อำนวยการสำนักการโยธา
นายทวีศักดิ์ เลิศประพันธ์

ผู้อำนวยการสำนักงานออกแบบ
นายวัชรินทร์ บรรพต

หัวหน้ากลุ่มงานสถาปัตยกรรม
นายสินธุชัย บุญปักษ์

หัวหน้ากลุ่มงานวิศวกรรมอาคาร
นายอธิระ เมฆะกูล

สถาปนิก
นายอนุศักดิ์ แสงสังข์สิทธิ์ ส.สถ.2495

วิศวกรโครงสร้าง
นายศัญญานิมิต รุจเพชรเนียม ศย.5154

วิศวกรไฟฟ้า
นายจรูญ มาสุขใจ ภฟก.2457

วิศวกรสุขาภิบาล
นายจีระสิทธิ์ ทิมสติตย์ สย.8489

วิศวกรเครื่องกล

นายช่างเขียนแบบ
นางสาวช่อผกา ยักพันธ์

แบบ บ้านพักอาศัย 2 ชั้น

แบบที่ 077

ชื่อบ้าน ศรีสยาม

เจ้าของ

สถานที่

แบบแสดง
แปลนระบบไฟฟ้าชั้นล่าง

วันที่ :	เลขที่	รวม
30 พฤษภาคม 2557	E-02	3

แผ่นที่	รวมแผ่น
30	36

FILE :

รายการแก้ไขแบบ

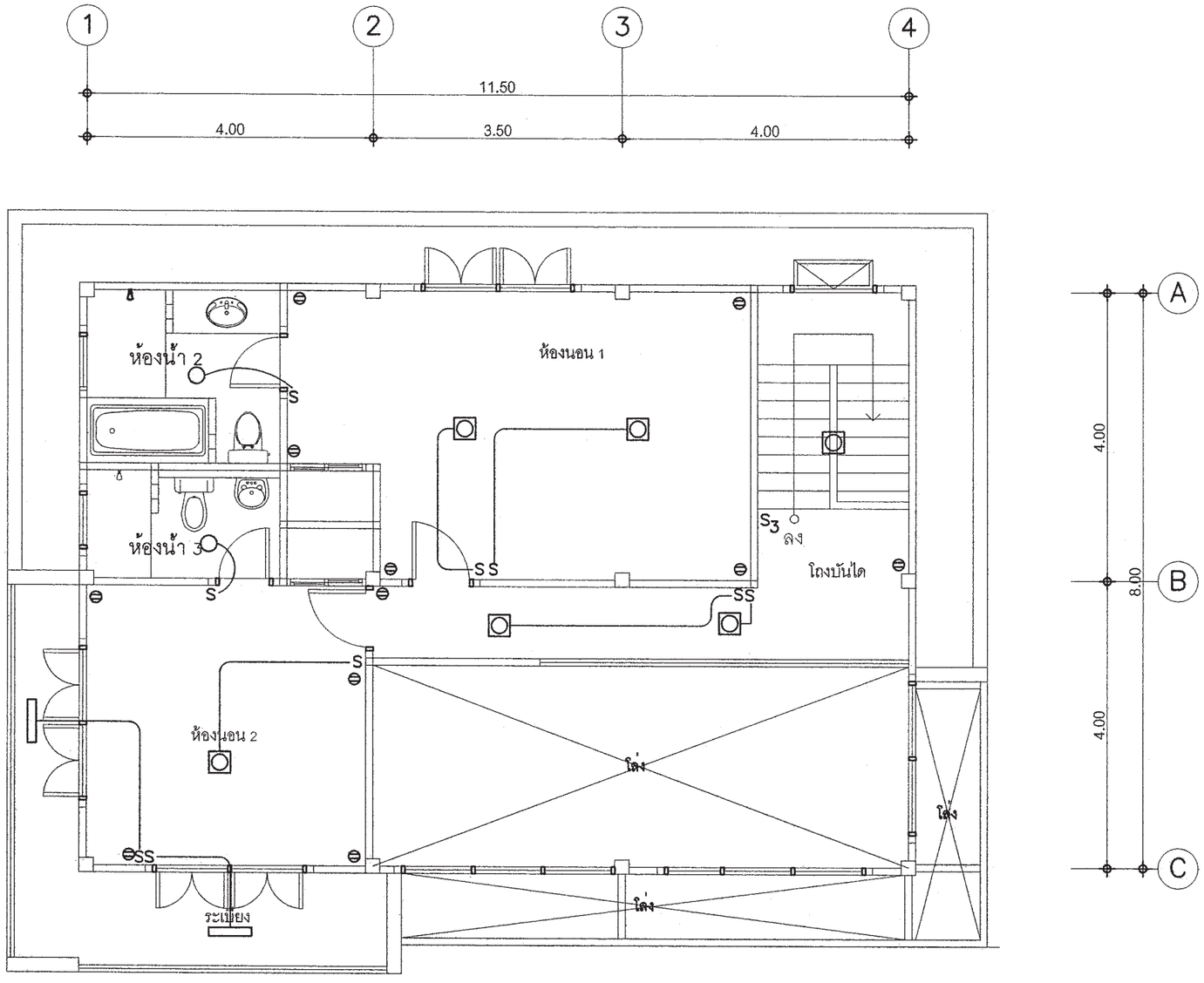

แปลนระบบไฟฟ้าชั้น2

มาตราส่วน 1 : 100

สำนักการโยธา
กรุงเทพมหานคร

โครงการ

แบบบ้านยิ้มเพื่อประชาชน ระยะที่ 3

ตามนโยบาย

ม.ร.ว. สุขุมพันธุ์ บริพัตร
ผู้ว่าราชการกรุงเทพมหานคร

นายจุมพล สำเภาพล
รองผู้ว่าราชการกรุงเทพมหานคร

นางนินนาท ชลิตานนท์
ปลัดกรุงเทพมหานคร

ผู้อำนวยการสำนักการโยธา

รองผู้อำนวยการสำนักการโยธา
นายทวีศักดิ์ เลิศประพันธ์

ผู้อำนวยการสำนักงานออกแบบ
นายรัชรินทร์ บรรพต

หัวหน้ากลุ่มงานสถาปัตยกรรม
นายสินธุ์ชัย บุญปักษ์

หัวหน้ากลุ่มงานวิศวกรรมอาคาร
นายอธิระ เมฆะกุล

สถาปนิก
นายอนุศักดิ์ แสงสังข์สิทธิ์ ส.สถ.2495

วิศวกรโครงสร้าง
นายสัญญานิมิต รุ่งเพชรเนียม สุย.5154

วิศวกรไฟฟ้า
นายจรูญ มาสุขใจ ภฟก.2457

วิศวกรสุขาภิบาล
นายจิระสิทธิ์ ทิมสถิตย์ สย.8489

วิศวกรเครื่องกล

นายช่างเขียนแบบ
นางสาวช่อผกา ยักษ์พันธ์

แบบ บ้านพักอาศัย 2 ชั้น

แบบที่ 077

ชื่อบ้าน ศรีสยาม

เจ้าของ

สถานที่

แบบแสดง
แปลนระบบไฟฟ้าชั้น2

วันที่ :	เลขที่	รวม
30 พฤษภาคม 2557	E-03	3

แผ่นที่	รวมแผ่น
31	36

FILE :

รายการแก้ไขแบบ

ตารางที่ 1 แสดงการเลือกใช้ขนาดเครื่องสูบน้ำแบบอัตโนมัติสำหรับโครงการบ้านยิ้ม

ขนาดเครื่องสูบน้ำ (วัตต์)	จำนวนห้องน้ำของบ้าน	จำนวนชั้นของบ้าน
100	1 - 3	1 - 2
150	4	1 - 2
200	5	2 - 3
250	6	2 - 3
300	7	2 - 3

ตารางที่ 2 แสดงการเลือกใช้ขนาดถังเก็บน้ำแบบตั้งพื้นสำหรับโครงการบ้านยิ้ม

ชื่อ	จำนวนห้องนอนของบ้าน	ความจุ (ลบ.ม.)
ถังเก็บน้ำ 1 (WT1)	1 - 2	1
ถังเก็บน้ำ 2 (WT2)	3 - 4	2
ถังเก็บน้ำ 3 (WT3)	5 - 6	3

ถังเก็บน้ำที่ใช้ ทำจากวัสดุไฟเบอร์กลาสเสริมแรงผลิตตามมาตรฐาน มอก. 435 - 2548

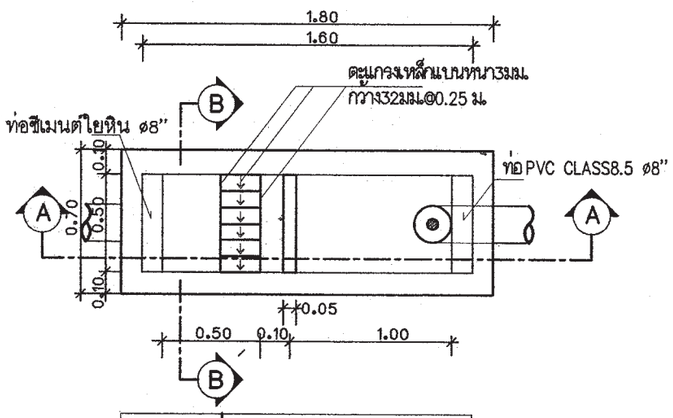

แปลนบ่อดักขยะและดักไขมัน

มาตราส่วน AS SHOWN

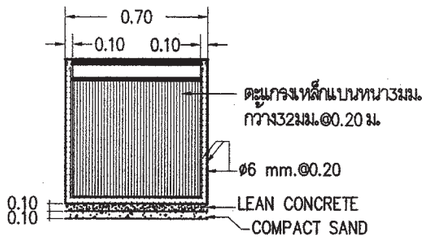

รูปตัด B-B

มาตราส่วน AS SHOWN

หมายถึง : บ่อตรวจคุณภาพน้ำ (ก่อนระบายลงสู่ท่อสาธารณะ)

: บ่อดักขยะและบ่อตรวจคุณภาพน้ำ (ก่อนระบายลงสู่ท่อสาธารณะ)

สัญลักษณ์ บ่อพัก : (ก่อนระบายลงสู่ท่อสาธารณะ)

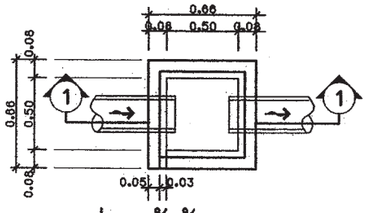

บ่อพักน้ำทิ้ง

มาตราส่วน AS SHOWN

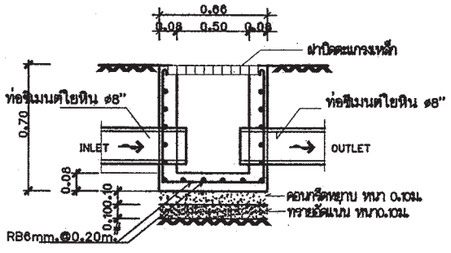

รูปตัด 1 - 1

มาตราส่วน AS SHOWN

ตารางที่ 3 แสดงการเลือกใช้ขนาดถังบำบัดน้ำเสียแบบฝังใต้ดินสำหรับโครงการบ้านยิ้ม

ชื่อ	จำนวนห้องนอนของบ้าน	ปริมาณการบำบัด(ลบ.ม./วัน)
ถังบำบัดน้ำเสีย 1 (WWTP 1)	1 - 2	1
ถังบำบัดน้ำเสีย 2 (WWTP 2)	3 - 4	2
ถังบำบัดน้ำเสีย 3 (WWTP 3)	5 - 6	3

ถังบำบัดน้ำเสียเป็นระบบเกรอะ - กรองไร้อากาศ ตัวถังทำจากวัสดุไฟเบอร์กลาสเสริมแรง สามารถรองรับปริมาณน้ำเสียได้ไม่น้อยกว่าตามที่กำหนดในตารางที่ 3 ที่ค่า BOD เข้าระบบไม่น้อยกว่า 250มิลลิกรัมต่อลิตร และค่า BOD ของน้ำที่ผ่านการบำบัดแล้วไม่เกิน 50มิลลิกรัมต่อลิตร

ตารางที่ 4 แสดงการเลือกใช้วัสดุท่อสำหรับโครงการบ้านยิ้ม

การใช้งาน	วัสดุ
ท่อประปา (CW)	ท่อ PVC Class 13.5 ผลิตตามมาตรฐาน มอก. 17 - 2532 ต่อด้วยน้ำยาประสานผลิตภัณฑ์เดียวกับผู้ผลิตท่อ
ท่อระบายน้ำโสโครก น้ำทิ้ง น้ำฝนและท่ออากาศ (S,W,RL,V)	ท่อ PVC Class 13.5 ผลิตตามมาตรฐาน มอก. 17 - 2532 ต่อด้วยน้ำยาประสานผลิตภัณฑ์เดียวกับผู้ผลิตท่อ

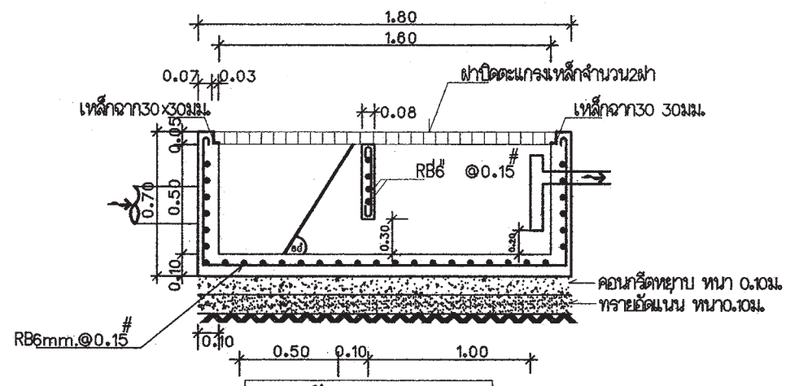

รูปตัด A-A

มาตราส่วน AS SHOWN

สำนักการโยธา
กรุงเทพมหานคร

โครงการ

แบบบ้านยิ้มเพื่อประชาชน ระยะที่ 3

ตามนโยบาย

ม.ร.ว. สุขุมพันธุ์ บริพัตร
ผู้ว่าราชการกรุงเทพมหานคร

นายจุมพล สำเภาพล
รองผู้ว่าราชการกรุงเทพมหานคร

นางนินนาท ชลิตานนท์
ปลัดกรุงเทพมหานคร

ผู้อำนวยการสำนักการโยธา

รองผู้อำนวยการสำนักการโยธา
นายทวีศักดิ์ เลิศประพันธ์

ผู้อำนวยการสำนักงานออกแบบ
นายรัชตินทร์ บรรพต

หัวหน้ากลุ่มงานสถาปัตยกรรม
นายสินธุ์ชัย บุญปักษ์

หัวหน้ากลุ่มงานวิศวกรรมอาคาร
นายอธิระ เมฆะกูล

สถาปนิก
นายอนุศักดิ์ แสงสังข์สิทธิ์ ส.สถ.2495

วิศวกรโครงสร้าง
นายสัญญานิมิต รุ่งเพชรเนียม สุย.5154

วิศวกรไฟฟ้า
นายจรูญ มาสุรใจ ภฟก.2457

วิศวกรสุขาภิบาล
นายจิระสิทธิ์ ทิมสถิตย์ สย.8489

วิศวกรเครื่องกล

นายช่างเขียนแบบ
นางปุณยนุช ประกอบกิจ

แบบ บ้านพักอาศัย 2 ชั้น
แบบที่ 077
ชื่อบ้าน ศรีสยาม

เจ้าของ

สถานที่

แบบแสดง
รายการประกอบแบบสุขาภิบาล

วันที่ :	แผ่นที่	รวม
30 พฤษภาคม 2557	SN-01	5

แผ่นที่	รวมแผ่น
32	36

FILE :

รายการแก้ไขแบบ

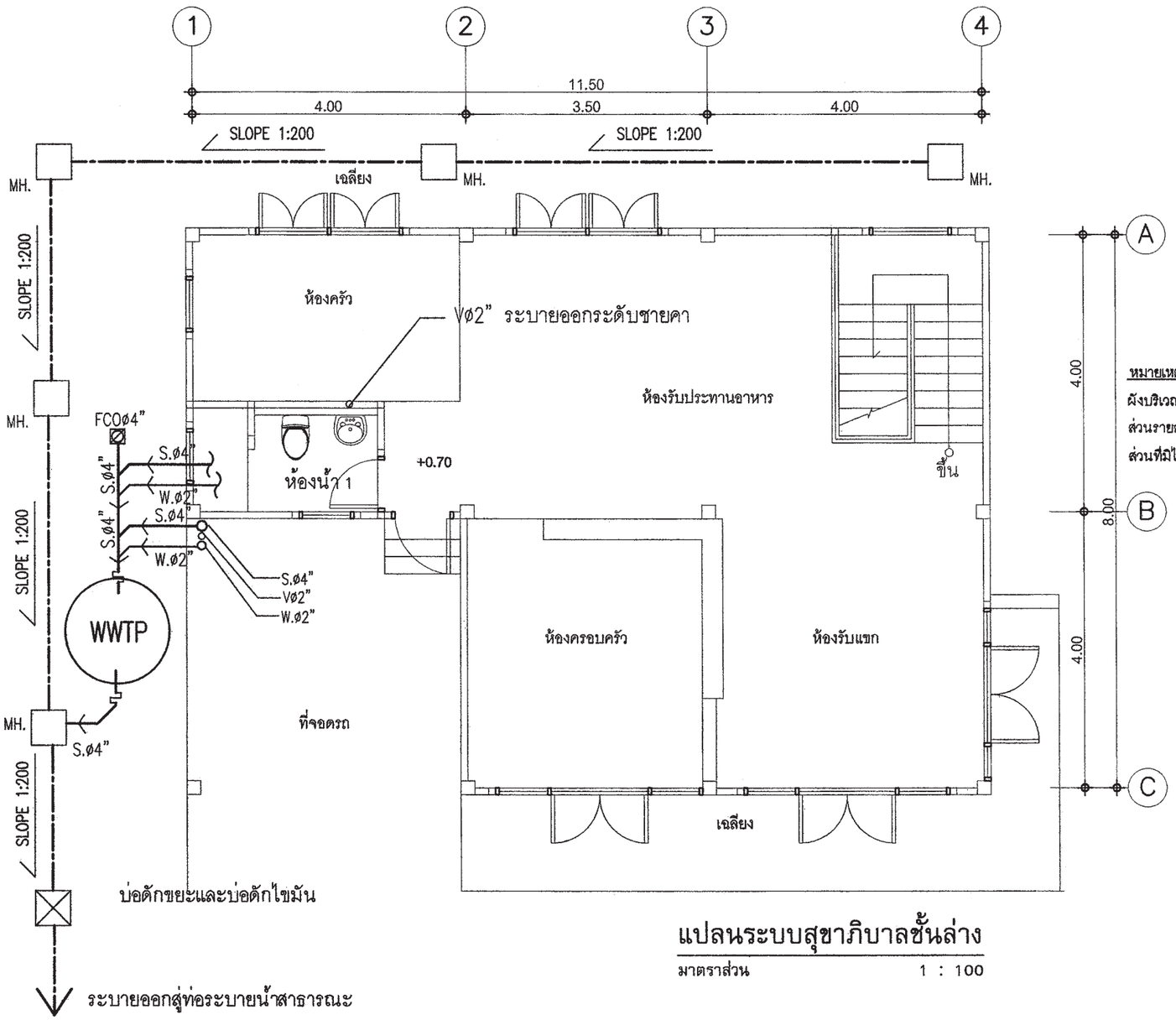

แปลนระบบสุขาภิบาลชั้นล่าง

มาตราส่วน 1 : 100

สัญลักษณ์	อักษรย่อ	รายละเอียด
—W—	W	ท่อน้ำเสีย[PVC มอก. CLASS 8.5]
—S—	S	ท่อน้ำทิ้งส้วม [PVC มอก. CLASS 8.5]
—V—	V	ท่อระบายอากาศ [PVC มอก. CLASS 8.5]
—⋈—	⋈	จุดปลายท่อน้ำดี [ก๊อกน้ำSTOP VALE]
——	CW	ท่อน้ำดีCW[PVC มอก. CLASS 13.5]
——	—	แนวท่อใยหิน เส้นผ่าศูนย์กลาง 0.20 ม
——	—	แนวเขตที่ดิน
FD	FD	ท่อระบายน้ำที่พื้น[PVC มอก. CLASS 8.5]
RD	RD	ท่อระบายน้ำฝน[PVC มอก. CLASS 8.5]
—⊘	FCO	FLOOR CLEANOUT
Ⓜ	M	มาตรวัดน้ำ
◐	P	ปั๊มน้ำ
□MH.	—	บ่อพักน้ำทิ้งสำเร็จรูป ขนาด 0.40X0.40 ม
○	—	ถังบำบัดน้ำเสีย (WWTP)

หมายเหตุ

ผังบริเวณนี้เป็นเพียงตัวอย่างเพื่อประมาณราคา ค่าก่อสร้างส่วนประกอบอาคารเท่านั้น
ส่วนรายละเอียดของสถานที่จริง ให้กำหนดรายละเอียดขณะก่อสร้าง
ส่วนที่มิได้ปรากฏในแบบให้ปฏิบัติตาม พรบ.ควบคุมอาคารและ ข้อบัญญัติกรุงเทพมหานคร

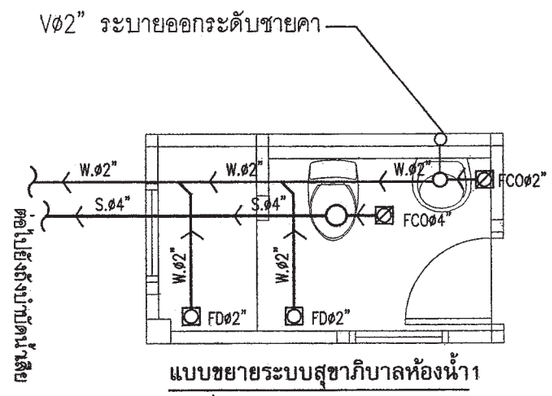

แบบขยายระบบสุขาภิบาลห้องน้ำ1

มาตราส่วน 1 : 50

สำนักการ โยธา
กรุงเทพมหานคร

โครงการ

แบบบ้านยิ้มเพื่อประชาชน ระยะที่ 3

ตามนโยบาย

ม.ร.ว. สุขุมพันธุ์ บริพัตร
ผู้ว่าราชการกรุงเทพมหานคร

นายจุมพล สำเภาพล
รองผู้ว่าราชการกรุงเทพมหานคร

นางนินนาท ชลิตานนท์
ปลัดกรุงเทพมหานคร

ผู้อำนวยการสำนักการโยธา

รองผู้อำนวยการสำนักการโยธา
นายทวีศักดิ์ เลิศประพันธ์

ผู้อำนวยการสำนักงานออกแบบ
นายรัชตินทร์ บรรพต

หัวหน้ากลุ่มงานสถาปัตยกรรม
นายสินธุชัย บุญปักษ์

หัวหน้ากลุ่มงานวิศวกรรมอาคาร
นายอิยะ เมฆะกูล

สถาปนิก
นายอนุศักดิ์ แสงสังข์สิทธิ์ ส.สถ.2495

วิศวกรโครงสร้าง
นายสัญญานิมิต รุ่งเทพระเนียม สย.5154

วิศวกรไฟฟ้า
นายจรูญ มาสุขใจ ภฟก.2457

วิศวกรสุขาภิบาล
นายจิระสิทธิ์ ทิมสถิตย์ สย.8489

วิศวกรเครื่องกล

นายช่างเขียนแบบ
นางปุณณธนุช ประกอบกิจ

แบบ	บ้านพักอาศัย 2 ชั้น
แบบที่	077
ชื่อบ้าน	ศรีสยาม
เจ้าของ	
สถานที่	

แบบแสดง
แปลนระบบสุขาภิบาลชั้นล่าง

วันที่ :	เลขที่	รวม
30 พฤษภาคม 2557	SN-02	5

แผ่นที่	รวมแผ่น
33	36

FILE :

รายการแก้ไขแบบ

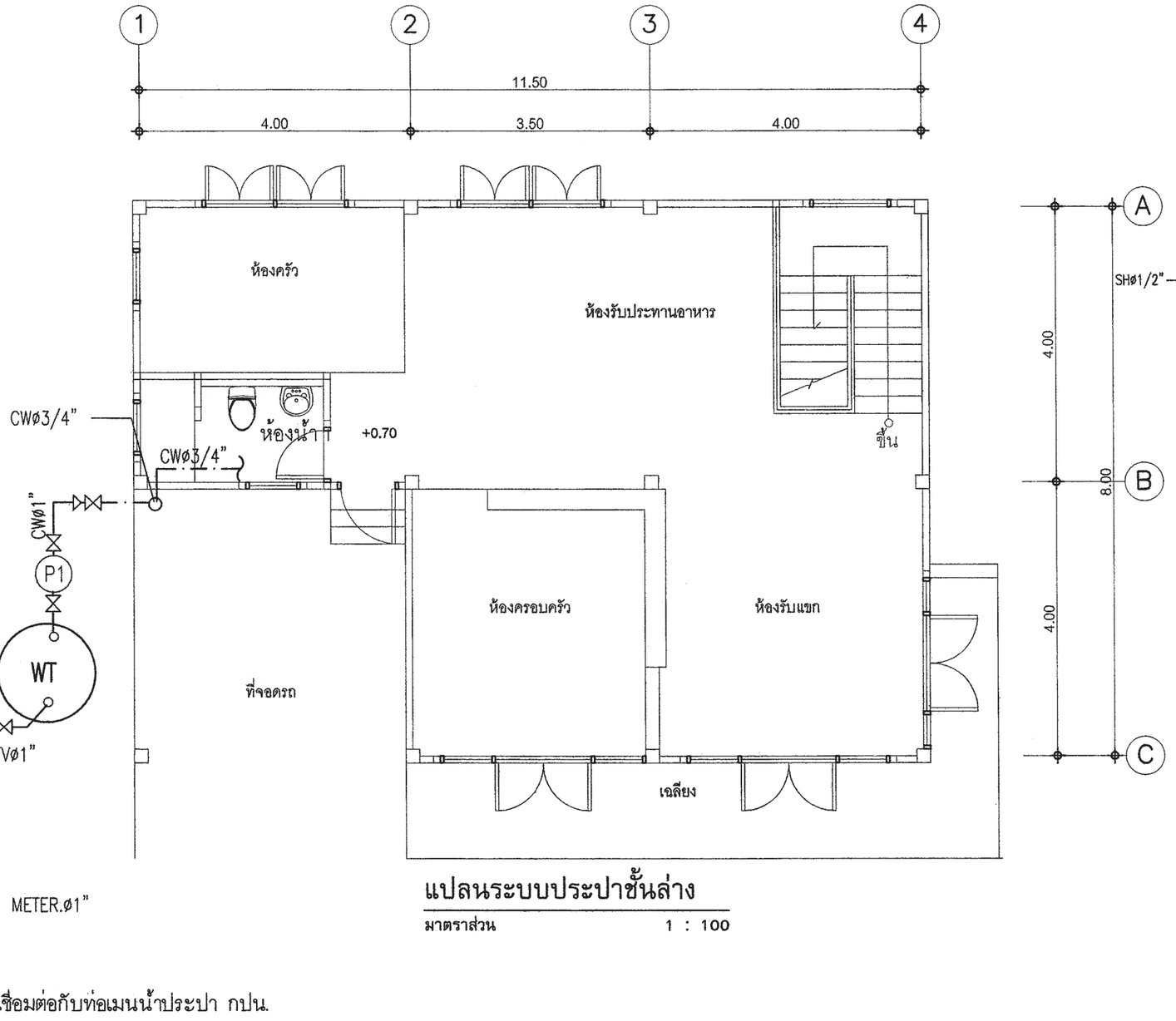

แปลนระบบประปาชั้นล่าง

มาตราส่วน 1 : 100

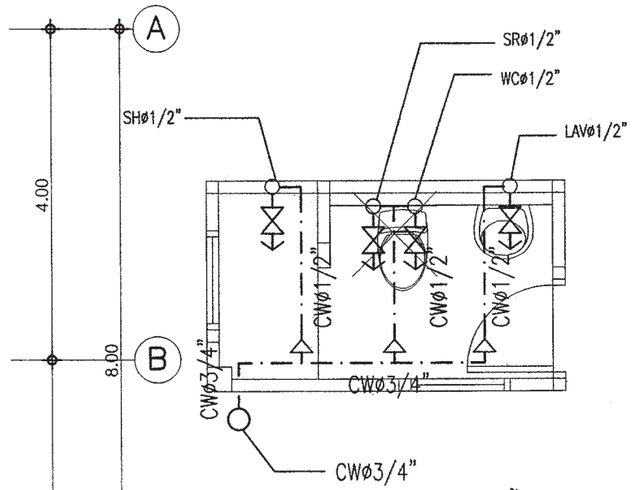

แบบขยายระบบประปาห้องน้ำ1

มาตราส่วน 1 : 50

สำนักการ โยธา
กรุงเทพมหานคร

โครงการ

แบบบ้านยิ้มเพื่อประชาชน ระยะที่ 3

ตามนโยบาย

ม.ร.ว. สุขุมพันธุ์ บริพัตร
ผู้ว่าราชการกรุงเทพมหานคร

นายจุมพล สำเภาพล
รองผู้ว่าราชการกรุงเทพมหานคร

นางนินนาท ชลิตานนท์
ปลัดกรุงเทพมหานคร

ผู้อำนวยการสำนักการโยธา

รองผู้อำนวยการสำนักการโยธา
นายทวีศักดิ์ เลิศประพันธ์

ผู้อำนวยการสำนักงานออกแบบ
นายรัชตินทร์ บรรทด

หัวหน้ากลุ่มงานสถาปัตยกรรม
นายสินธุชัย บุญปักษ์

หัวหน้ากลุ่มงานวิศวกรรมอาคาร
นายชิโยะ เมฆะกุล

สถาปนิก
นายอนุศักดิ์ แสงสังรสิทธิ์ ส.สถ.2495

วิศวกรโครงสร้าง
นายสัญญานิมิต รุ่งเพชรเนียม ส.ย.5154

วิศวกรไฟฟ้า
นายจรูญ มาสุขใจ ภฟก.2457

วิศวกรสุขาภิบาล
นายศิระสิทธิ์ ทิมสถิตย์ สย.8489

วิศวกรเครื่องกล

นายช่างเขียนแบบ
นางปุณยนุช ประกอบกิจ

แบบ บ้านพักอาศัย 2 ชั้น
แบบที่ 077
ชื่อบ้าน ศรีสยาม

เจ้าของ

สถานที่

แบบแสดง
แปลนระบบประปาชั้นล่าง

วันที่ :	เลขที่	รวม
30 พฤษภาคม 2557	SN-03	5

แผ่นที่	รวมแผ่น
34	36

FILE :

รายการแก้ไขแบบ

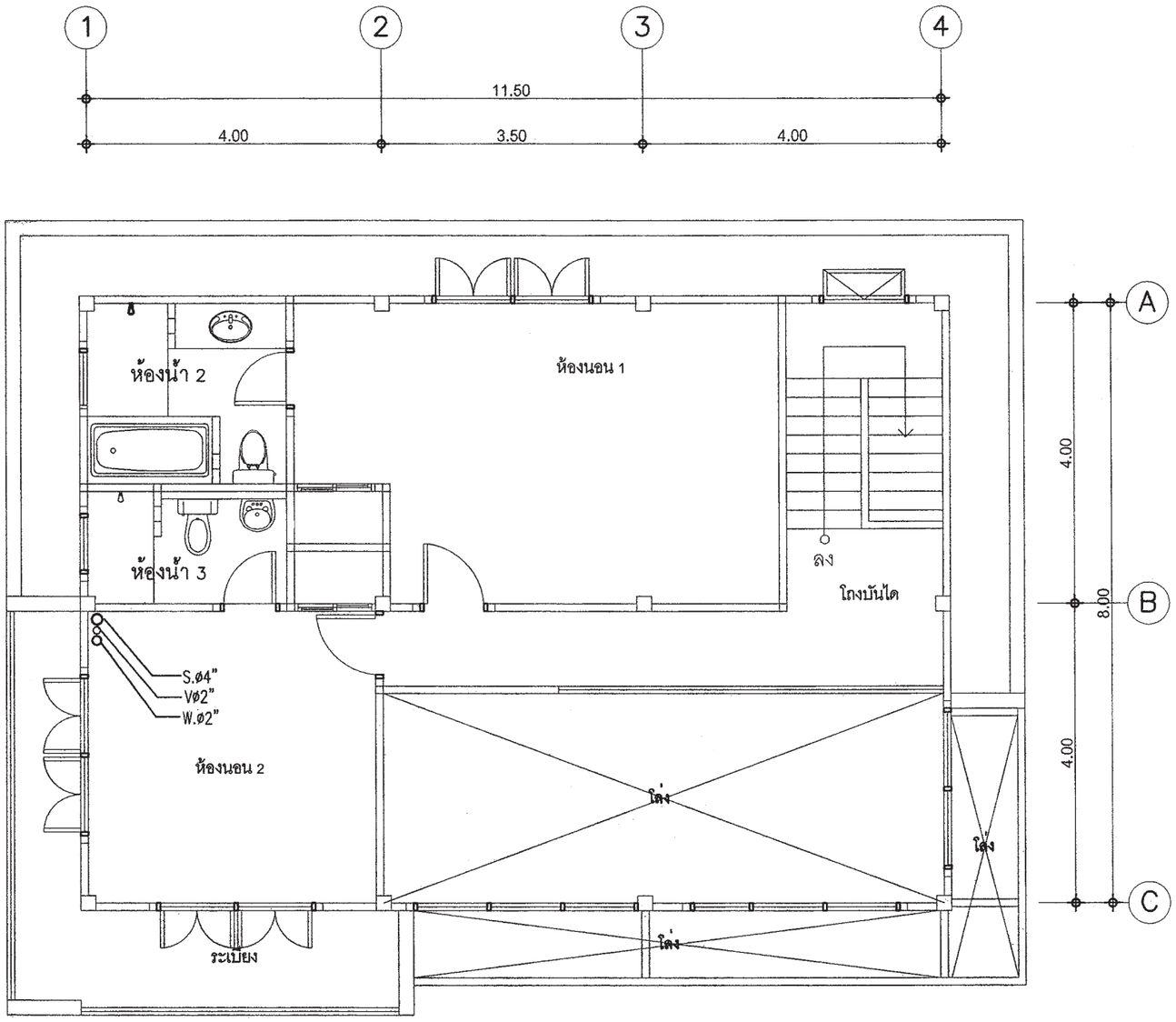

แปลนระบบสุขาภิบาลชั้น2

มาตราส่วน 1 : 100

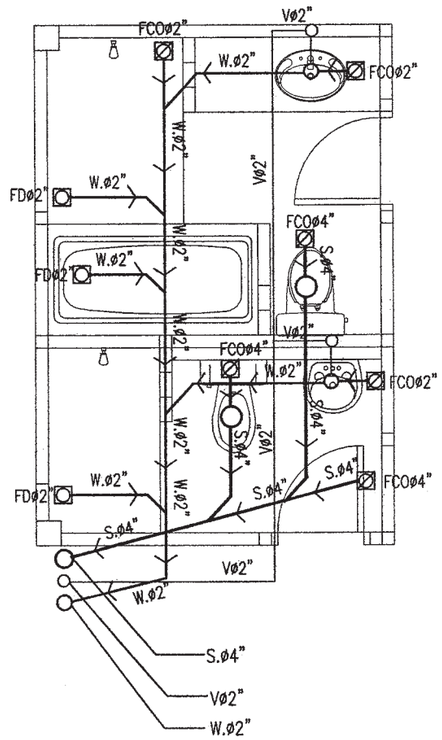

แบบขยายระบบสุขาภิบาลห้องน้ำ2,3

มาตราส่วน 1 : 50

สำนักการ โยธา
กรุงเทพมหานคร

โครงการ

แบบบ้านยิ้มเพื่อประชาชน ระยะที่ 3

ตามนโยบาย

ม.ร.ว. สุขุมพันธุ์ บริพัตร
ผู้ว่าราชการกรุงเทพมหานคร

นายจุมพล สำเภาพล
รองผู้ว่าราชการกรุงเทพมหานคร

นางนินนาท ชลิตานนท์
ปลัดกรุงเทพมหานคร

ผู้อำนวยการสำนักการโยธา

รองผู้อำนวยการสำนักการโยธา
นายทรีศักดิ์ เลิศประพันธ์

ผู้อำนวยการสำนักงานออกแบบ
นายวัชรินทร์ บรรพต

หัวหน้ากลุ่มงานสถาปัตยกรรม
นายสินธุ์ชัย บุญปักษ์

หัวหน้ากลุ่มงานวิศวกรรมอาคาร
นายอธิระ เผ่ะกุล

สถาปนิก
นายอนุศักดิ์ แสงสังข์สิทธิ์ ส.สถ.2495

วิศวกรโครงสร้าง
นายสัญญานิมิต รุ่งเพชรเนียม ส.ย.5154

วิศวกรไฟฟ้า
นายจรูญ มาสุขใจ ภาฟ.2457

วิศวกรสุขาภิบาล
นายพิระสิทธิ์ ทิมสถิตย์ ส.ย.8489

วิศวกรเครื่องกล

นายช่างเขียนแบบ
นางปุณณนุช ประกอบกิจ

แบบ บ้านพักอาศัย 2 ชั้น
แบบที่ 077
ชื่อบ้าน ศรีสยาม
เจ้าของ
สถานที่

แบบแสดง
แปลนระบบสุขาภิบาลชั้น2

วันที่ :	เลขที่	รวม
30 พฤษภาคม 2557	SN-04	5

แผ่นที่	รวมแผ่น
35	36

FILE :

รายการแก้ไขแบบ

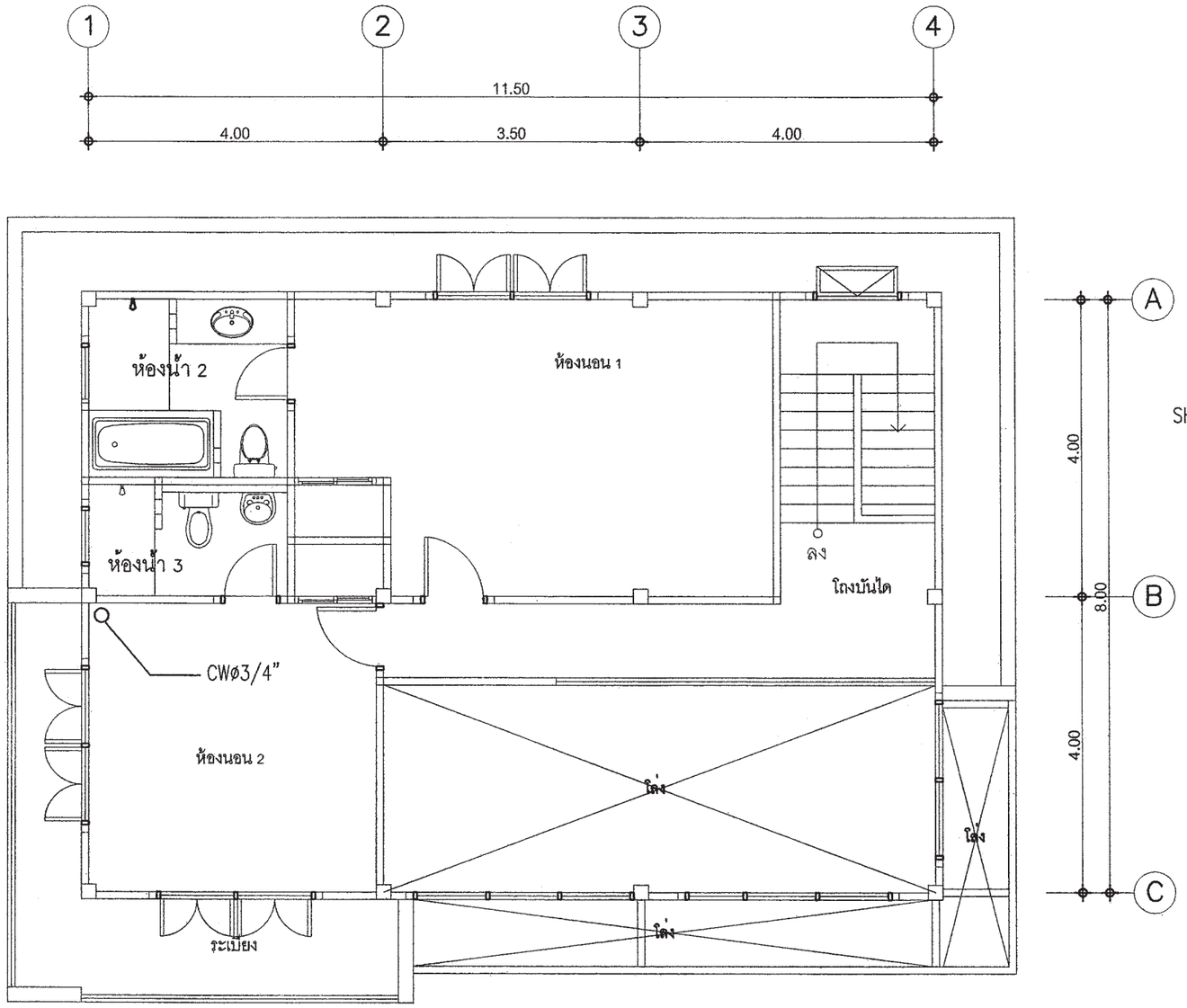

แปลนระบบประปาชั้น2

มาตราส่วน 1 : 100

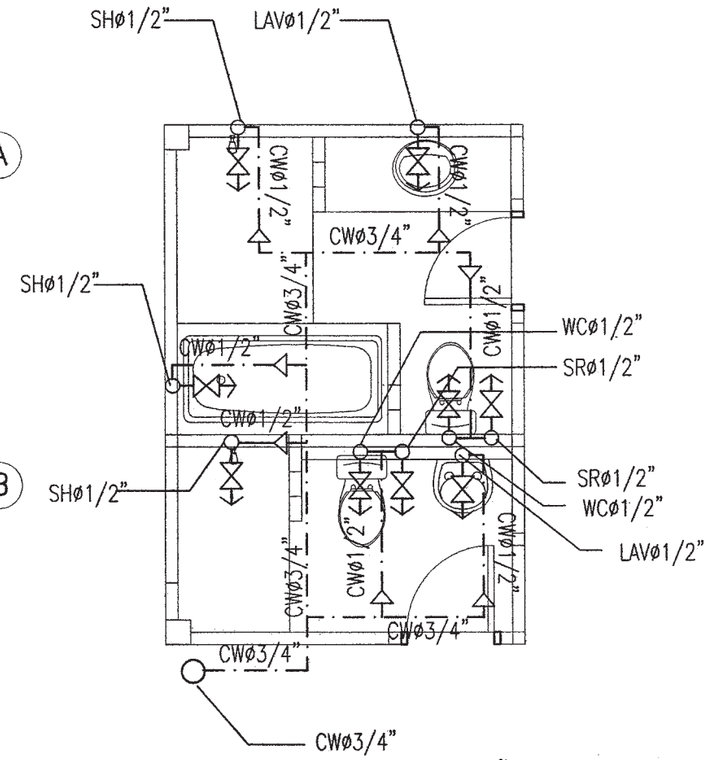

แบบขยายระบบประปาห้องน้ำ2,3

มาตราส่วน 1 : 50

สำนักการโยธา
กรุงเทพมหานคร

โครงการ

แบบบ้านยิ้มเพื่อประชาชน ระยะที่ 3

ตามนโยบาย

ม.ร.ว. สุขุมพันธุ์ บริพัตร
ผู้ว่าราชการกรุงเทพมหานคร

นายจุมพล สำเภาพล
รองผู้ว่าราชการกรุงเทพมหานคร

นางนินนาท ชลิตานนท์
ปลัดกรุงเทพมหานคร

ผู้อำนวยการสำนักการโยธา

รองผู้อำนวยการสำนักการโยธา
นายทวีศักดิ์ เลิศประพันธ์

ผู้อำนวยการสำนักงานออกแบบ
นายรัชชินทร์ บรรพต

หัวหน้ากลุ่มงานสถาปัตยกรรม
นายสินธุ์ชัย บุญปักษ์

หัวหน้ากลุ่มงานวิศวกรรมอาคาร
นายชลิระ เผ่ะกุล

สถาปนิก
นายอนุศักดิ์ แสงสังข์สิทธิ์ ส.สถ.2495

วิศวกรโครงสร้าง
นายสัญญานิมิต รุ่งเพชรเนียม ส.ย.5154

วิศวกรไฟฟ้า
นายจรูญ มาสุขใจ ภฟก.2457

วิศวกรสุขาภิบาล
นายศิระสิทธิ์ ทิมสถิตย์ สย.8489

วิศวกรเครื่องกล

นายช่างเขียนแบบ
นางปุณยนุช ประกอบกิจ

แบบ บ้านพักอาศัย 2 ชั้น
แบบที่ 077
ชื่อบ้าน ศรีสยาม

เจ้าของ

สถานที่

แบบแสดง
แปลนระบบประปาชั้น2

วันที่ :	เลขที่	รวม
30 พฤษภาคม 2557	SN-05	5

แผ่นที่	รวมแผ่น
36	36

FILE :

รายการแก้ไขแบบ

สารบัญแบบ

สถาปัตยกรรม

A-01	สารบัญแบบและสัญลักษณ์ประกอบ
A-02	รายการประกอบแบบ
A-03	ผังบริเวณและแผนที่โดยสังเขป
A-04	แปลนพื้นชั้นล่าง
A-05	แปลนพื้นชั้นบน
A-06	แปลนหลังคา
A-07	รูปด้าน 1,2
A-08	รูปด้าน 3,4
A-09	รูปตัด A-A
A-10	รูปตัด B-B
A-11	แบบขยายบันได
A-12	แบบขยายห้องน้ำ,
A-13	แบบขยายประตู
A-14	แบบขยายประตู-หน้าต่าง
A-15	แบบขยายหน้าต่าง
A-16	แบบขยายหน้าต่าง

สารบัญแบบ

วิศวกรรมโครงสร้าง

S-01	รายการประกอบแบบโครงสร้าง
S-02	แปลนฐานราก ตอม่อ แปลนคานพื้นชั้นล่าง
S-03	แปลน คาน พื้น ชั้นบน แปลนคานโครงหลังคา
S-04	แปลนคานโครงหลังคา
S-05	แบบขยายโครงสร้าง 1
S-06	แบบขยายโครงสร้าง 2
S-07	แบบขยายโครงสร้าง 3

ผังการจัดวางดวงโคมไฟฟ้าและสวิทซ์

E-01	รายการระบบงานไฟฟ้า,สัญลักษณ์ระบบงานไฟฟ้า
	,SINGLE LINE DIAGRAM
E-02	แปลนระบบไฟฟ้าแสงสว่าง,เต้ารับไฟฟ้า,โทรทัศน์
	,โทรศัพท์ ชั้นล่าง-ชั้นบน

งานระบบสุขาภิบาล

SN-01	รายการประกอบแบบสุขาภิบาล
SN-02	แปลนระบบสุขาภิบาลชั้นล่าง
SN-03	แปลนระบบประปาชั้นล่าง
SN-04	แปลนระบบสุขาภิบาลชั้นบน
SN-05	แปลนระบบประปาชั้นบน

สัญญลักษณ์ประกอบแบบ

สัญญลักษณ์	รายการ
- 1 / 2 3 4 5	1. เรียกชื่อส่วนใช้สอย 2. บอกระดับพื้น 3. แสดงวัสดุพื้น 4. แสดงวัสดุฝ้า 5. แสดงความสูงฝ้า
1 / A	การบอกแนวศูนย์กลางเสา 1. ทางแนวนอนให้ใช้ตัวเลข 2. ทางแนวตั้งใช้ตัวอักษร
2.12	บอกระยะศูนย์ถึงศูนย์กลาง
2.12	บอกระยะศูนย์กลางถึงริม
2.12	บอกระยะริมถึงริม
เหนือ	ทิศเหนือ
3 A-05, 2 A-04, 4 A-06, 1 A-03	แสดงทิศทางรูปด้าน
A A-04	แสดงแนวตัดตามแนว ซ้าย-ขวา
A A-04	แสดงแนวตัดตามแนว หน้า-หลัง
ผ1	หมายเลขผนัง
ป4	หมายเลประตู
น5	หมายเลขหน้าต่าง
	ผนังก่ออิฐครึ่งแผ่น
	ผนังก่ออิฐเต็มแผ่น
	ดิน
+ 0.00 ม.	บอกระดับสำเร็จ
	คอนกรีตหยาบ
	ทรายบดอัดแน่น
RB6 mm.	เหล็กเส้นกลมขนาด 6 มม. (2 หุน)
RB9 mm.	เหล็กเส้นกลมขนาด 9 มม. (3 หุน)
DB12 mm.	เหล็กข้ออ้อยขนาด 12 มม. (4 หุน)
DB16 mm.	เหล็กข้ออ้อยขนาด 16 มม. (5 หุน)
DB20 mm.	เหล็กข้ออ้อยขนาด 20 มม. (6 หุน)
DB25 mm.	เหล็กข้ออ้อยขนาด 25 มม. (1 นิ้ว)
So,S1,GSo,Gs1	แสดงหมายเลขพื้น คสล.หล่อในที
SP	แสดงหมายเลขพื้นสำเร็จรูป
Bo,B1,B2	แสดงหมายเลขคาน
RB1,RB2,RB3	แสดงหมายเลขคานหลังคา
St1	แสดงหมายเลขบันได
C1,Cx,C-	แสดงหมายเลขเสา
F1	แสดงหมายเลขฐานราก

สัญญลักษณ์ประกอบแบบ

สัญญลักษณ์	รายการ
C	เหล็กตัวซี
C Channel	เหล็กรางน้ำ
□	เหล็กกล่องสีเหลี่ยม
ø	เหล็กท่อกลม
H	เหล็กเอชบีม
L	เหล็กฉาก
2L	เหล็กฉาก 2 ตัวประกบ
2C	เหล็กตัวซี 2 ตัวประกบ

สำนักการ โยธา
กรุงเทพมหานคร

โครงการ

แบบบ้านยิ้มเพื่อประชาชน ระยะที่ 3

ตามนโยบาย

ม.ร.ว. สุขุมพันธุ์ บริพัตร
ผู้ว่าราชการกรุงเทพมหานคร

นายจุมพล สำเภาพล
รองผู้ว่าราชการกรุงเทพมหานคร

นางนินนาท ชลิตานนท์
ปลัดกรุงเทพมหานคร

ผู้อำนวยการสำนักการโยธา	
รองผู้อำนวยการสำนักการโยธา	
นายทวิศักดิ์ เลิศประพันธ์	
ผู้อำนวยการสำนักงานออกแบบ	
นายวัชรินทร์ บรรพต	
หัวหน้ากลุ่มงานสถาปัตยกรรม	
นายสินธุ์ชัย บุญปักษ์	
หัวหน้ากลุ่มงานวิศวกรรมอาคาร	
นายอธิยะ เมฆะกูล	
สถาปนิก	
นางสาวนวลสมร โกศลสมบัติ	ส.สถ.2414
วิศวกรโครงสร้าง	
นายนรเทพ รูหูล	สย.7645
วิศวกรไฟฟ้า	
นายจรูญ มาสุขใจ	ภฟก.2457
วิศวกรสุขาภิบาล	
นายจิระสิทธิ์ ทิมสถิตย์	สย.8489
วิศวกรเครื่องกล	
นายช่างเขียนแบบ	
นายอัครชัย ศรีสองเมือง	

แบบ บ้านพักอาศัย 2 ชั้น

แบบที่ 078

ชื่อบ้าน สกาวจันทร์

เจ้าของ

สถานที่

แบบแสดง

สารบัญแบบและสัญลักษณ์ประกอบ

วันที่ :	เลขที่	รวม
ธันวาคม 2553	A-01	16

แผ่นที่	รวมแผ่น
01	30

FILE :

รายการแก้ไขแบบ

มิถุนายน 2557

รายการ โครงการ บ้านยิ้มเพื่อประชาชน ระยะที่ 3

.....

รายละเอียดประกอบแบบ

1 งานสถาปัตยกรรม

1.1 งานวัสดุผิวพื้น

[1] พื้น คสล. ปูกระเบื้องเซรามิค ชนิดปูพื้น กำหนดสีและขนาดภายหลัง

[2] พื้น คสล. ปูปาร์เก้ไม้เนื้อแข็ง หรืออื่น ๆ

[3] พื้น คสล. ปูกระเบื้องเซรามิค ชนิดปูพื้น ผิวกันลื่น กำหนดสีและขนาดภายหลัง

[4] พื้น คสล. ผสมน้ำยากันซึม ผิวซีเมนต์ขัดมัน

[5] พื้น คสล. พร้อมทำระบบกันซึม ชนิดกันซึมหลังคา

1.2 งานผนัง

△1 ผนังก่อคอนกรีตมวลเบา หรืออิฐมอญ ฉาบปูนเรียบ ทาสี

△2 ผนังก่อคอนกรีตมวลเบา หรืออิฐมอญ ผิวกรุกระเบื้องเซรามิคชนิดบุผนัง เลยระดับฝ้าเพดานอย่างน้อย 10 ซม.

△3 ผนังก่อคอนกรีตมวลเบา หรืออิฐมอญ กรุทับด้วยไม้สังเคราะห์

△4 ผนังก่อคอนกรีตมวลเบา หรืออิฐมอญ กรุทับด้วยหินสังเคราะห์

△5 ผนังก่อคอนกรีตมวลเบา หรืออิฐมอญ ฉาบปูนเรียบเซาะร่อง

1.3 งานฝ้าเพดาน

(1) ฝ้าเพดานภายนอก แผ่นไฟเบอร์ซีเมนต์ ฉาบรอยต่อเรียบ ทาสี หากเป็นระแนงให้กรุตาข่ายกันแมลง

(2) ฝ้าเพดานภายใน แผ่นยิปซั่ม หนาไม่น้อยกว่า 9 มม. ฉาบรอยต่อเรียบ ทาสี โครงเคร่าอลูมิเนียม

(3) ฝ้าเพดานห้องน้ำ แผ่นยิปซั่มชนิดทนชื้น หนาไม่น้อยกว่า 9 มม. ฉาบรอยต่อเรียบ ทาสี โครงเคร่าอลูมิเนียม

1.4 งานประตู - หน้าต่าง - ตามแบบขยายประตูหน้าต่าง

1.5 งานสุขภัณฑ์ - ตามแบบขยายห้องน้ำ

1.6 บันไดและราวบันได - โครงสร้าง คสล. วัสดุผิว และลูกกรง ตามแบบขยายบันได

1.7 งานสี

- สีทาภายนอก ใช้สีชนิดทาภายนอก
- สีทาภายใน ใช้สีชนิดทาภายใน
- สีทาเหล็ก และไม้ ใช้สีน้ำมัน

2 งานโครงสร้าง ดูรายละเอียดงานวิศวกรรมโครงสร้าง

3 งานระบบไฟฟ้า ดูรายละเอียดงานวิศวกรรมไฟฟ้า

4 งานระบบสุขาภิบาล ดูรายละเอียดงานวิศวกรรมสุขาภิบาล

ข้อกำหนด

- โครงสร้างที่คำนวณไว้ สามารถรับน้ำหนักผนังก่ออิฐมอญได้
- โครงสร้างที่คำนวณไว้ สามารถรับน้ำหนักหลังคาคอนกรีตได้
- ควรคำนึงถึงระบบกำจัดปลวกด้วย
- ระดับ +0.00 ให้ยึดถือระดับถนนหน้าโครงการเป็นหลัก
- แบบผังบริเวณที่แสดงในแบบนี้ เป็นเพียงการแสดงระยะที่ดินที่น้อยที่สุด ที่แบบบ้านนั้น ๆ สามารถปลูกสร้างได้เจ้าของอาคารควรปรึกษาเจ้าหน้าที่ท้องถิ่นที่เกี่ยวข้องเพื่อความถูกต้องตามกฎหมายต่อไป

- .....

สำนักการ โยธา
กรุงเทพมหานคร

โครงการ
แบบบ้านยิ้มเพื่อประชาชน ระยะที่ 3

ตามนโยบาย
ม.ร.ว. สุขุมพันธุ์ บริพัตร
ผู้ว่าราชการกรุงเทพมหานคร
นายจุมพล สำเภาพล
รองผู้ว่าราชการกรุงเทพมหานคร
นางนินนาท ชลิตานนท์
ปลัดกรุงเทพมหานคร

ผู้อำนวยการสำนักการโยธา	
รองผู้อำนวยการสำนักการโยธา	
นายทวีศักดิ์ เลิศประพันธ์	
ผู้อำนวยการสำนักงานออกแบบ	
นายวัชรินทร์ บรรพต	
หัวหน้ากลุ่มงานสถาปัตยกรรม	
นายสินธุ์ชัย บุญปักษ์	
หัวหน้ากลุ่มงานวิศวกรรมอาคาร	
นายอริยะ เมฆะกุล	
สถาปนิก	
นางสาวนวลสมร โกศลสมบัติ	ส.สถ.2414
วิศวกรโครงสร้าง	
นายนรเทพ ชูพูล	สย.7645
วิศวกรไฟฟ้า	
นายจรูญ มาสุขใจ	ภฟก.2457
วิศวกรสุขาภิบาล	
นายจิระสิทธิ์ ทิมสถิตย์	สย.8489
วิศวกรเครื่องกล	
นายช่างเขียนแบบ	
นายอัครชัย ศรีสองเมือง	

แบบ บ้านพักอาศัย 2 ชั้น
แบบที่ 078
ชื่อบ้าน สกาวจันทร์

เจ้าของ

สถานที่

แบบแสดง
รายการประกอบแบบ

วันที่ :	เลขที่	รวม
ธันวาคม 2553	A-02	16

แผ่นที่	รวมแผ่น
02	30

FILE :

รายการแก้ไขแบบ
มิถุนายน 2557

ผังบริเวณ

มาตราส่วน 1:100

แผนที่โดยสังเขป

มาตราส่วน 1:100

สำนักการ โยธา
กรุงเทพมหานคร

โครงการ

แบบบ้านยิ้มเพื่อประชาชน ระยะที่ 3

ตามนโยบาย

ม.ร.ว. สุขุมพันธุ์ บริพัตร
ผู้ว่าราชการกรุงเทพมหานคร

นายจุมพล สำเภาพล
รองผู้ว่าราชการกรุงเทพมหานคร

นางนินนาท ชลิตานนท์
ปลัดกรุงเทพมหานคร

ผู้อำนวยการสำนักการโยธา	
รองผู้อำนวยการสำนักการโยธา	
นายทวีศักดิ์ เลิศประพันธ์	
ผู้อำนวยการสำนักงานออกแบบ	
นายวัชรินทร์ บรรพต	
หัวหน้ากลุ่มงานสถาปัตยกรรม	
นายสินธุ์ชัย บุญบักษ์	
หัวหน้ากลุ่มงานวิศวกรรมอาคาร	
นายอริยะ เมฆะกุล	
สถาปนิก	
นางสาวนวลสมร โกศลสมบัติ	ส.สถ.2414
วิศวกรโครงสร้าง	
นายนรเทพ ชูพูล	สย.7645
วิศวกรไฟฟ้า	
นายจรูญ มาสุขใจ	ภฟก.2457
วิศวกรสุขาภิบาล	
นายจิระสิทธิ์ ทิมสถิตย์	สย.8489
วิศวกรเครื่องกล	
นายช่างเขียนแบบ	
นายอัครชัย ศรีสองเมือง	

แบบ บ้านพักอาศัย 2 ชั้น
แบบที่ 078
ชื่อบ้าน สกาวจันทร์

เจ้าของ

สถานที่

แบบแสดง

ผังบริเวณและแผนที่โดยสังเขป

วันที่ :	เลขที่	รวม
ธันวาคม 2563	A-03	16

แผ่นที่	รวมแผ่น
03	30

FILE :

รายการแก้ไขแบบ

มิถุนายน 2557

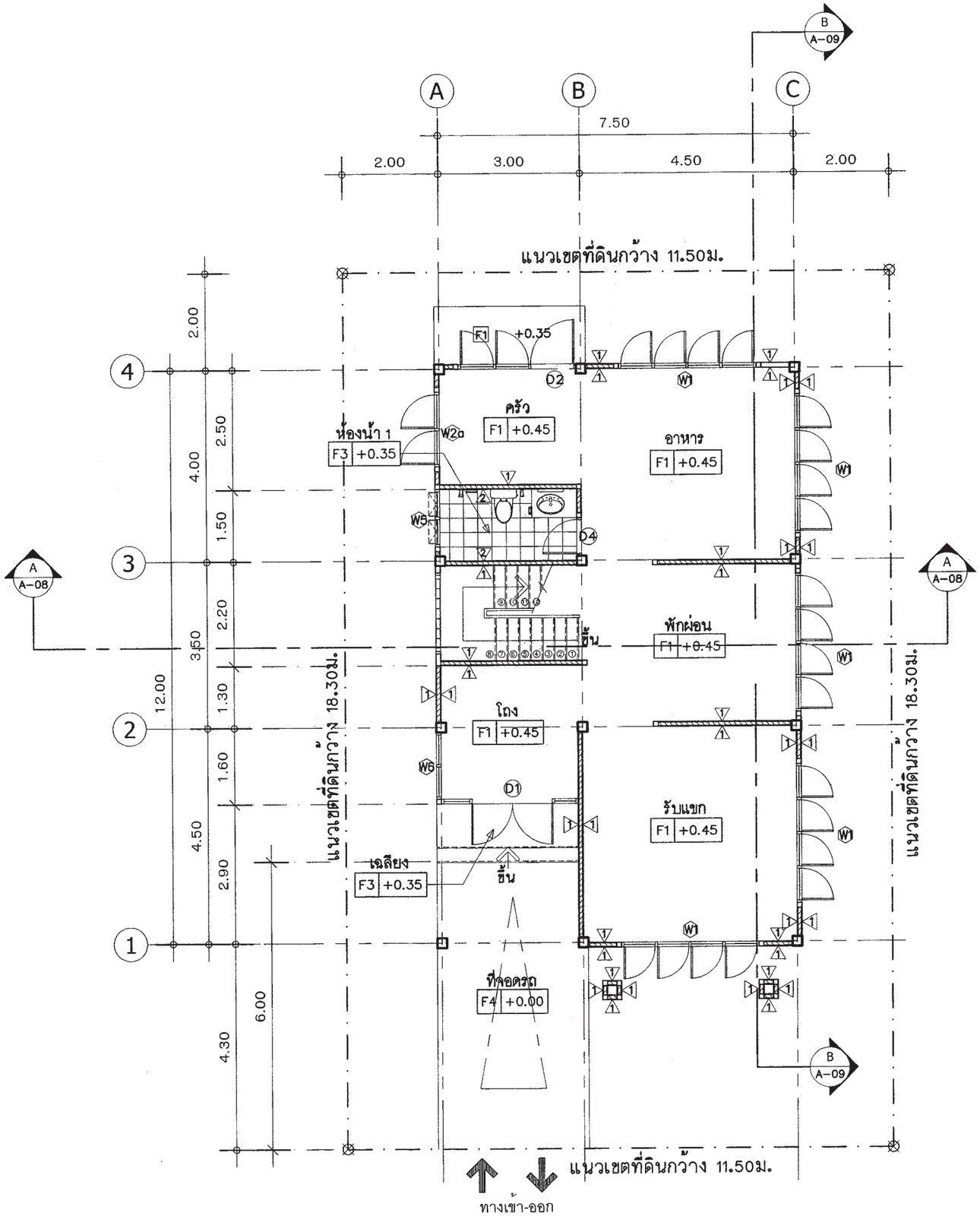

แปลนพื้นชั้นล่าง

มาตราส่วน 1:100

สำนักการโยธา
กรุงเทพมหานคร

โครงการ

แบบบ้านยิ้มเพื่อประชาชน ระยะที่ 3

ตามนโยบาย

ม.ร.ว. สุขุมพันธุ์ บริพัตร
ผู้ว่าราชการกรุงเทพมหานคร

นายจุมพล สำเภาพล
รองผู้ว่าราชการกรุงเทพมหานคร

นางนินนาท ชลิตานนท์
ปลัดกรุงเทพมหานคร

ผู้อำนวยการสำนักการโยธา	
รองผู้อำนวยการสำนักการโยธา	
นายทวีศักดิ์ เลิศประพันธ์	
ผู้อำนวยการสำนักงานออกแบบ	
นายรัชรินทร์ บรรพต	
หัวหน้ากลุ่มงานสถาปัตยกรรม	
นายสินธุ์ชัย บุญปักษ์	
หัวหน้ากลุ่มงานวิศวกรรมอาคาร	
นายอริยะ เมฆะกุล	
สถาปนิก	
นางสาวนวลสมร โกศลสมบัติ	ส.สถ.2414
วิศวกรโครงสร้าง	
นายนรเทพ ธุพุล	สย.7645
วิศวกรไฟฟ้า	
นายจรูญ มาสุขใจ	ภฟก.2457
วิศวกรสุขาภิบาล	
นายจิระสิทธิ์ ทิมสถิตย์	สย.8489
วิศวกรเครื่องกล	
นายช่างเขียนแบบ	
นายอัครชัย ศรีสองเมือง	

แบบ บ้านพักอาศัย 2 ชั้น
แบบที่ 078
ชื่อบ้าน สกาวจันทร์

เจ้าของ

สถานที่

แบบแสดง
แปลนพื้นชั้นล่าง

วันที่ :	เลขที่	รวม
ธันวาคม 2553	A-04	16

แผ่นที่	รวมแผ่น
04	30

FILE :

รายการแก้ไขแบบ
มิถุนายน 2557

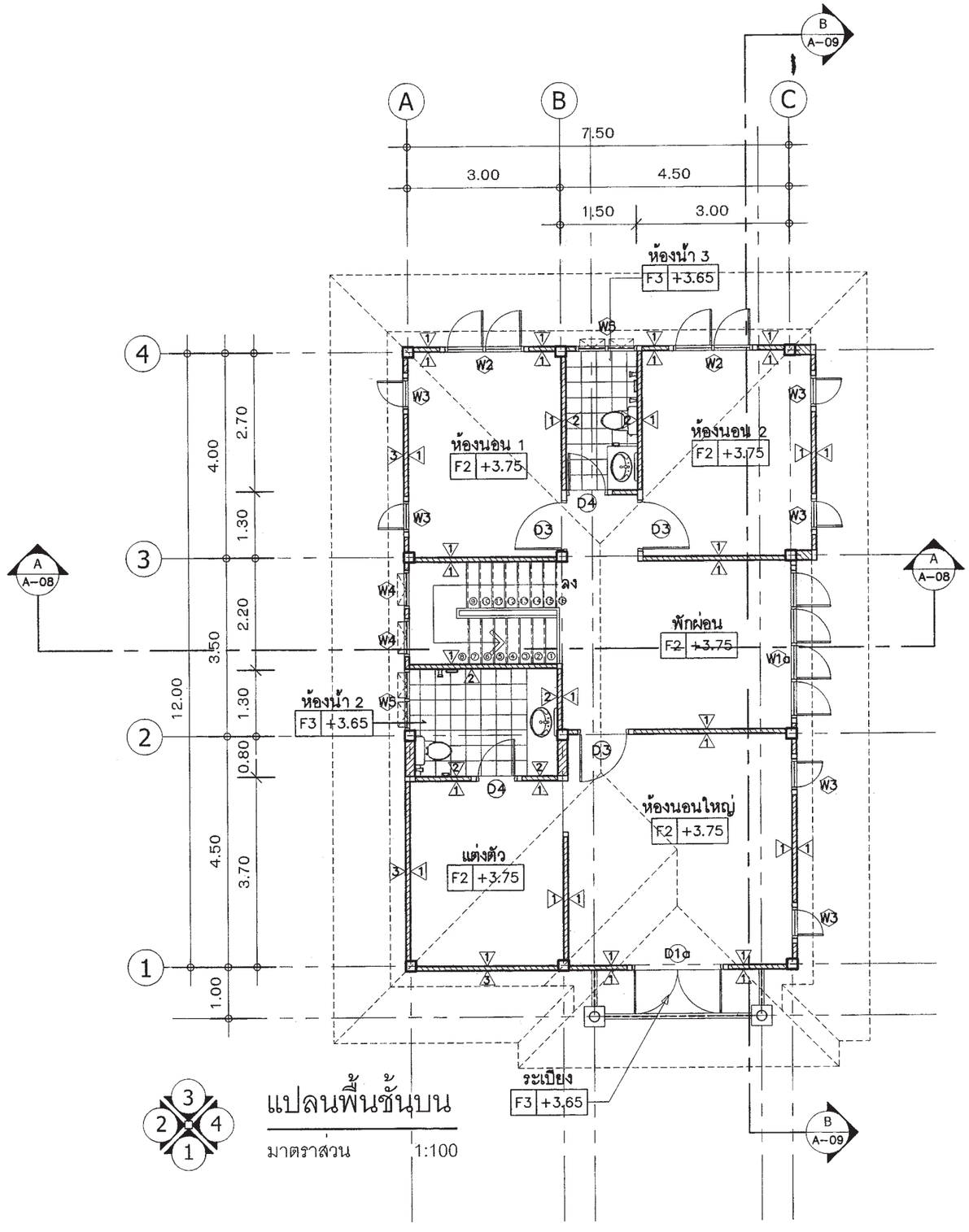

แปลนพื้นชั้นบน

มาตราส่วน 1:100

สำนักการโยธา
กรุงเทพมหานคร

โครงการ

แบบบ้านยิ้มเพื่อประชาชน ระยะที่ 3

ตามนโยบาย

ม.ร.ว. สุขุมพันธุ์ บริพัตร
ผู้ว่าราชการกรุงเทพมหานคร

นายจุมพล สำเภาพล
รองผู้ว่าราชการกรุงเทพมหานคร

นางนินนาท ชลิตานนท์
ปลัดกรุงเทพมหานคร

ผู้อำนวยการสำนักการโยธา	
รองผู้อำนวยการสำนักการโยธา	
นายทวีศักดิ์ เลิศประพันธ์	
ผู้อำนวยการสำนักงานออกแบบ	
นายรัชรินทร์ บรรพต	
หัวหน้ากลุ่มงานสถาปัตยกรรม	
นายสินธุ์ชัย บุญปักษ์	
หัวหน้ากลุ่มงานวิศวกรรมอาคาร	
นายธริยะ เมฆะกุล	
สถาปนิก	
นางสาวนวลสมร โกศลสมบัติ	ส.สถ.2414
วิศวกรโครงสร้าง	
นายนรเทพ ชุหุล	สย.7645
วิศวกรไฟฟ้า	
นายจรูญ มาสุขใจ	ภฟก.2457
วิศวกรสุขาภิบาล	
นายจิระสิทธิ์ ทิมสถิตย์	สย.8489
วิศวกรเครื่องกล	
นายช่างเขียนแบบ	
นายอัครชัย ศรีสองเมือง	

แบบ บ้านพักอาศัย 2 ชั้น
แบบที่ 078
ชื่อบ้าน สกาวจันทร์

เจ้าของ

สถานที่

แบบแสดง
แปลนพื้นชั้นบน

วันที่ :	เลขที่	รวม
ธันวาคม 2553	A-05	16

แผ่นที่	รวมแผ่น
05	30

FILE :

รายการแก้ไขแบบ
มิถุนายน 2557

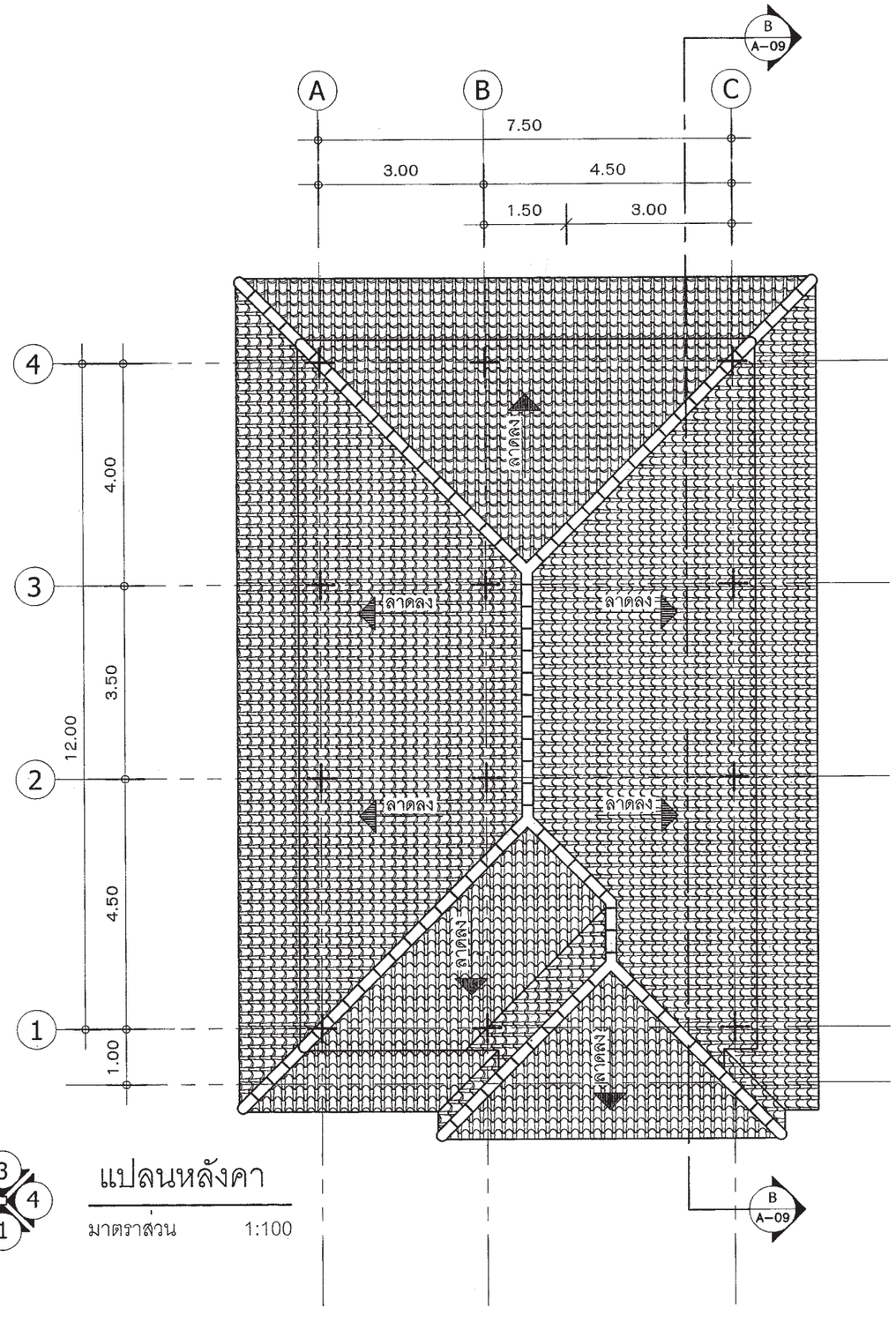

แปลนหลังคา

มาตราส่วน 1:100

สำนักการโยธา
กรุงเทพมหานคร

โครงการ

แบบบ้านยิ้มเพื่อประชาชน ระยะที่ 3

ตามนโยบาย

ม.ร.ว. สุขุมพันธุ์ บริพัตร
ผู้ว่าราชการกรุงเทพมหานคร

นายจุมพล สำเภาพล
รองผู้ว่าราชการกรุงเทพมหานคร

นางนินนาท ชลิตานนท์
ปลัดกรุงเทพมหานคร

ผู้อำนวยการสำนักการโยธา	
รองผู้อำนวยการสำนักการโยธา	
นายทวีศักดิ์ เลิศประพันธ์	
ผู้อำนวยการสำนักงานออกแบบ	
นายวัชรินทร์ บรรพต	
หัวหน้ากลุ่มงานสถาปัตยกรรม	
นายสินธุ์ชัย บุญปักษ์	
หัวหน้ากลุ่มงานวิศวกรรมอาคาร	
นายอริยะ เมฆะกุล	
สถาปนิก	
นางสาวนวลสมร โกศลสมบัติ	ส.สถ.2414
วิศวกรโครงสร้าง	
นายนรเทพ ชูทุล	สย.7645
วิศวกรไฟฟ้า	
นายจรูญ มาสุขใจ	ภฟก.2457
วิศวกรสุขาภิบาล	
นายจิระสิทธิ์ ทิมสถิตย์	สย.8489
วิศวกรเครื่องกล	
นายช่างเขียนแบบ	
นายอัครชัย ศรีสองเมือง	

แบบ บ้านพักอาศัย 2 ชั้น

แบบที่ 078

ชื่อบ้าน สกาวจันทร์

เจ้าของ

สถานที่

แบบแสดง

แปลนหลังคา

วันที่ :	เลขที่	รวม
ธันวาคม 2553	A-06	16

แผ่นที่	รวมแผ่น
06	30

FILE :

รายการแก้ไขแบบ

มิถุนายน 2557

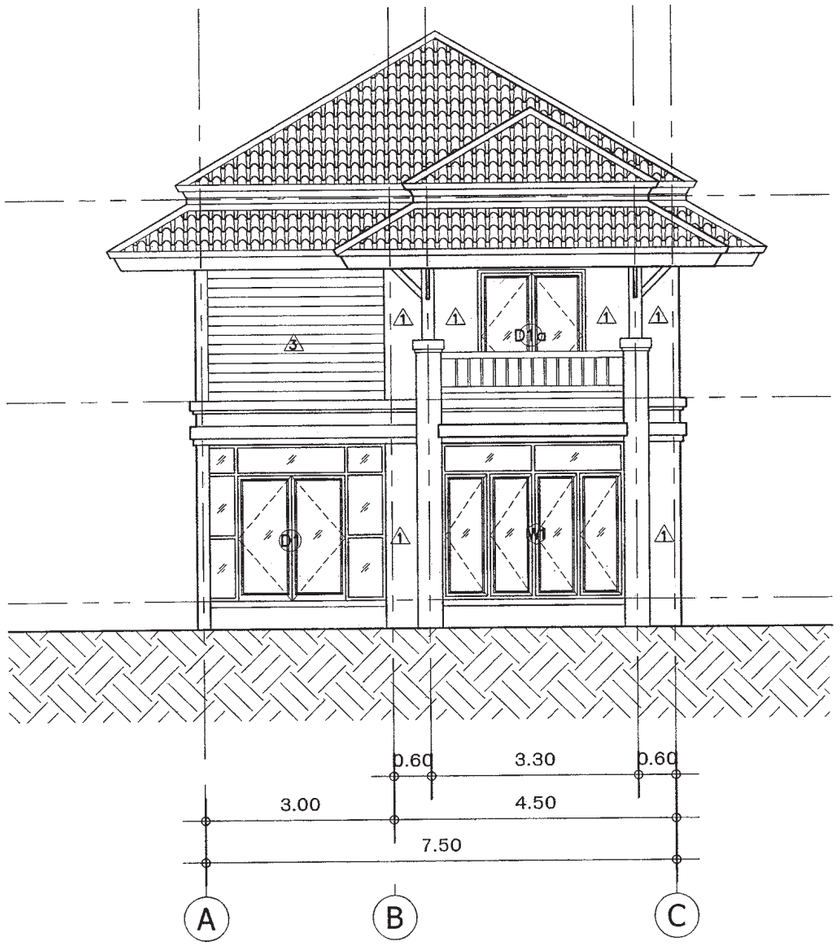

รูปด้าน 1

มาตราส่วน 1:100

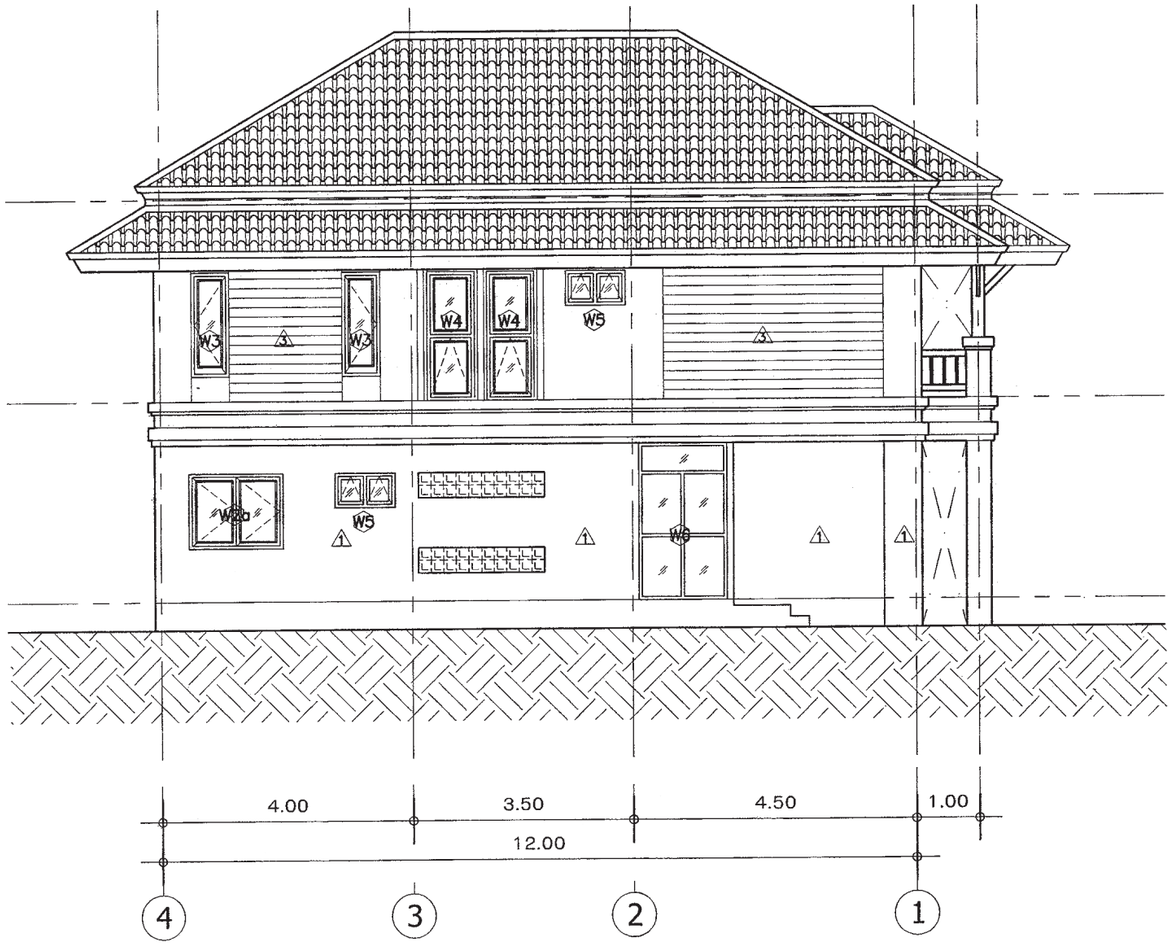

รูปด้าน 2

มาตราส่วน 1:100

สำนักการ โยธา
กรุงเทพมหานคร

โครงการ

แบบบ้านยิ้มเพื่อประชาชน ระยะที่ 3

ตามนโยบาย

ม.ร.ว. สุขุมพันธุ์ บริพัตร
ผู้ว่าราชการกรุงเทพมหานคร

นายจุมพล สำเภาพล
รองผู้ว่าราชการกรุงเทพมหานคร

นางนินนาท ชลิตานนท์
ปลัดกรุงเทพมหานคร

ผู้อำนวยการสำนักการโยธา	
รองผู้อำนวยการสำนักการโยธา	
นายทวีศักดิ์ เลิศประพันธ์	
ผู้อำนวยการสำนักงานออกแบบ	
นายวัชรินทร์ บรรพต	
หัวหน้ากลุ่มงานสถาปัตยกรรม	
นายสินธุ์ชัย มุญปักษ์	
หัวหน้ากลุ่มงานวิศวกรรมอาคาร	
นายอริยะ เผ่ะกุล	
สถาปนิก	
นางสาวนวลสมร โกศลสมบัติ	ส.สถ.2414
วิศวกรโครงสร้าง	
นายนรเทพ ชูทุล	สย.7645
วิศวกรไฟฟ้า	
นายจรูญ มาสุขใจ	ภฟก.2457
วิศวกรสุขาภิบาล	
นายจิระสิทธิ์ ทิมสถิตย์	สย.8489
วิศวกรเครื่องกล	
นายช่างเขียนแบบ	
นายอัครชัย ศรีสองเมือง	

แบบ บ้านพักอาศัย 2 ชั้น

แบบที่ 078

ชื่อบ้าน สกาวจันทร์

เจ้าของ

สถานที่

แบบแสดง

รูปด้าน 1,2

วันที่ :	เลขที่	รวม
ธันวาคม 2553	A-07	16

แผ่นที่	รวมแผ่น
07	30

FILE :

รายการแก้ไขแบบ

มิถุนายน 2557

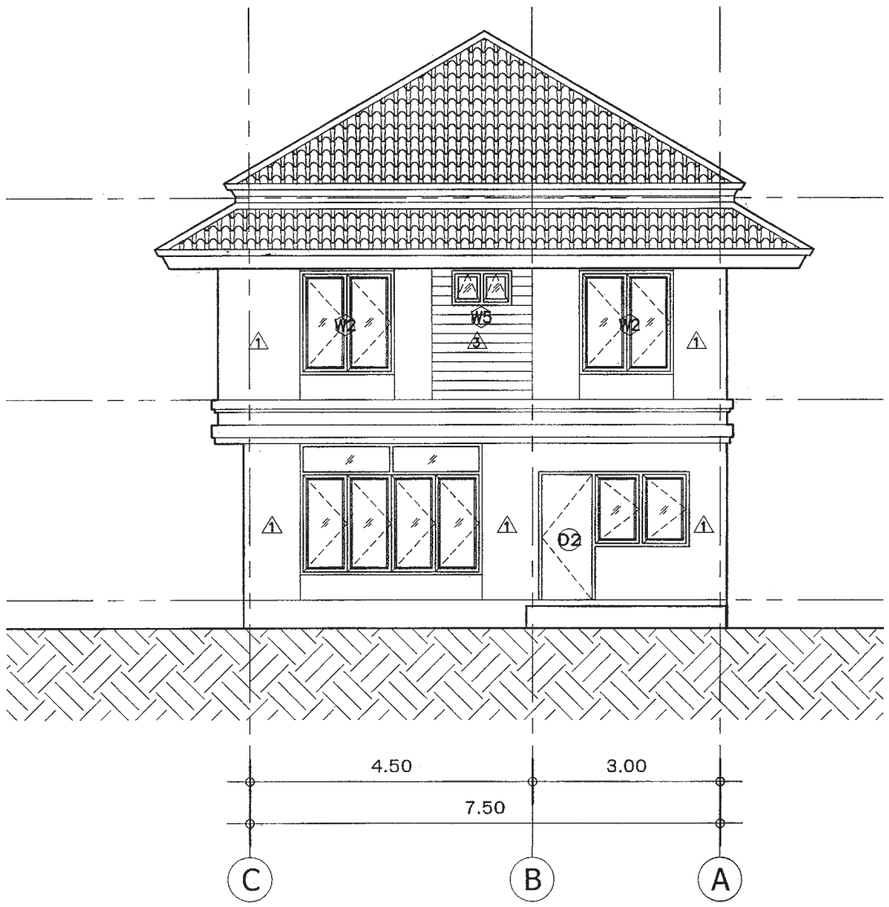

รูปด้าน 3

มาตราส่วน 1:100

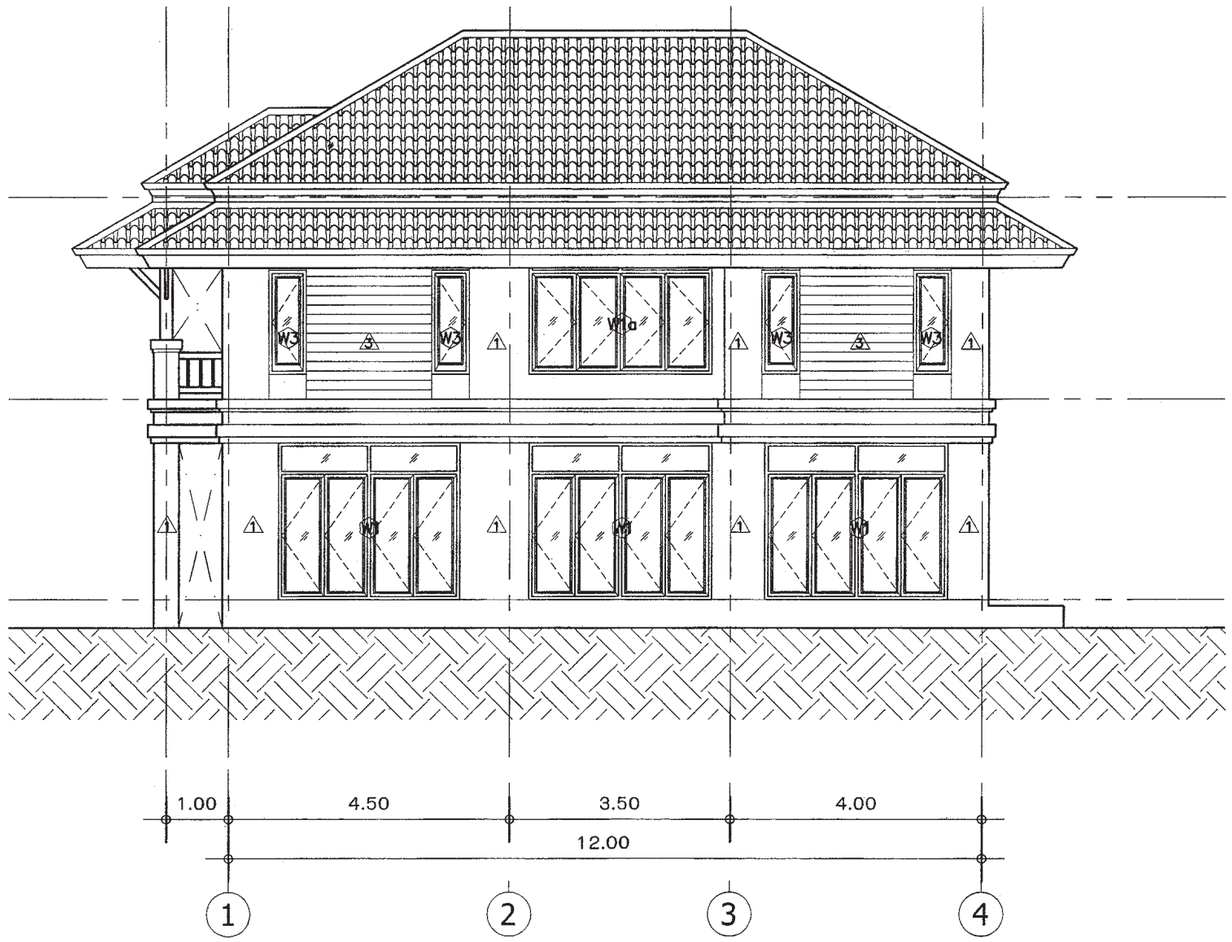

รูปด้าน 4

มาตราส่วน 1:100

สำนักการ โยธา
กรุงเทพมหานคร

โครงการ

แบบบ้านยิ้มเพื่อประชาชน ระยะที่ 3

ตามนโยบาย

ม.ร.ว. สุขุมพันธุ์ บริพัตร
ผู้ว่าราชการกรุงเทพมหานคร

นายจุมพล สำเภาพล
รองผู้ว่าราชการกรุงเทพมหานคร

นางนินนาท ชลิตานนท์
ปลัดกรุงเทพมหานคร

ผู้อำนวยการสำนักการโยธา	
รองผู้อำนวยการสำนักการโยธา	
นายทวีศักดิ์ เลิศประพันธ์	
ผู้อำนวยการสำนักงานออกแบบ	
นายวัชรินทร์ บรรพต	
หัวหน้ากลุ่มงานสถาปัตยกรรม	
นายสินธุ์ชัย บุญปักษ์	
หัวหน้ากลุ่มงานวิศวกรรมอาคาร	
นายอริยะ เมฆะกุล	
สถาปนิก	
นางสาวนวลสมร โกศลสมบัติ	ส.สถ.2414
วิศวกรโครงสร้าง	
นายนรเทพ ชูทุล	สย.7645
วิศวกรไฟฟ้า	
นายจรูญ มาสุขใจ	ภฟก.2457
วิศวกรสุขาภิบาล	
นายจิระสิทธิ์ ทิมสถิตย์	สย.8489
วิศวกรเครื่องกล	
นายช่างเขียนแบบ	
นายอัครชัย ศรีสองเมือง	

แบบ บ้านพักอาศัย 2 ชั้น

แบบที่ 078

ชื่อบ้าน สกาวจันทร์

เจ้าของ

สถานที่

แบบแสดง
รูปด้าน 3,4

วันที่ :	เลขที่	รวม
ธันวาคม 2553	A-08	16

แผ่นที่	รวมแผ่น
08	30

FILE :

รายการแก้ไขแบบ
มิถุนายน 2557

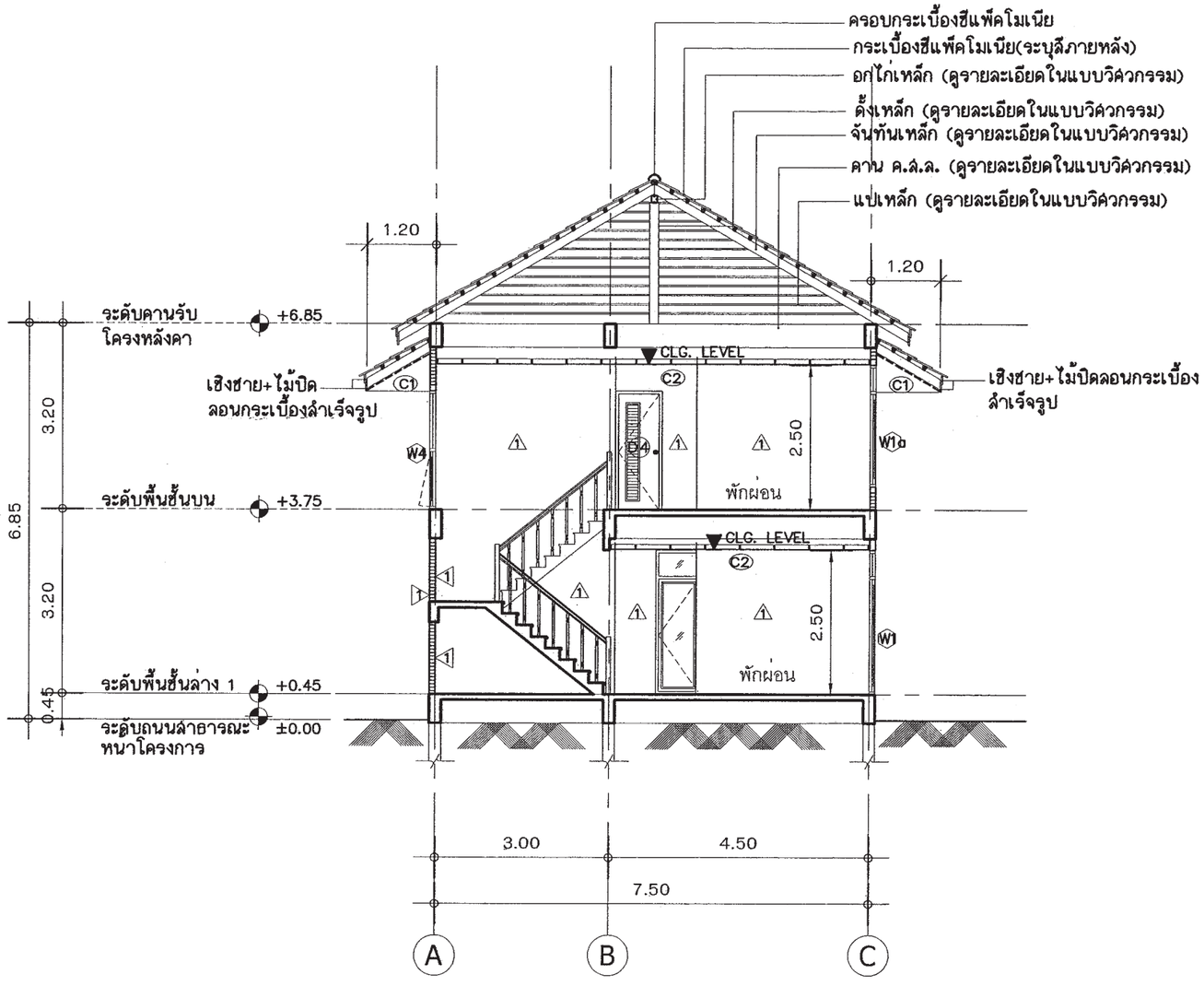

รูปตัด A-A

มาตราส่วน 1:50

สำนักการโยธา
กรุงเทพมหานคร

โครงการ

แบบบ้านยิ้มเพื่อประชาชน ระยะที่ 3

ตามนโยบาย

ม.ร.ว. สุขุมพันธุ์ บริพัตร
ผู้ว่าราชการกรุงเทพมหานคร

นายจุมพล สำเภาพล
รองผู้ว่าราชการกรุงเทพมหานคร

นางนินนาท ชลิตานนท์
ปลัดกรุงเทพมหานคร

ผู้อำนวยการสำนักการโยธา	
รองผู้อำนวยการสำนักการโยธา	
นายทวีศักดิ์ เลิศประพันธ์	
ผู้อำนวยการสำนักงานออกแบบ	
นายวัชรินทร์ บรรพต	
หัวหน้ากลุ่มงานสถาปัตยกรรม	
นายสินธุ์ชัย บุญปักษ์	
หัวหน้ากลุ่มงานวิศวกรรมอาคาร	
นายจริยะ เมฆะกุล	
สถาปนิก	
นางสาวนวลสมร โกศลสมบัติ	ส.สถ.2414
วิศวกรโครงสร้าง	
นายนรเทพ ชุชุล	สย.7645
วิศวกรไฟฟ้า	
นายจรูญ มาสุขใจ	ภฟก.2457
วิศวกรสุขาภิบาล	
นายจิระสิทธิ์ ทิมสถิตย์	สย.8489
วิศวกรเครื่องกล	
นายช่างเขียนแบบ	
นายอัครชัย ศรีสองเมือง	

แบบ บ้านพักอาศัย 2 ชั้น

แบบที่ 078

ชื่อบ้าน สกาวจันทร์

เจ้าของ

สถานที่

แบบแสดง

รูปตัด A-A

วันที่ :	เลขที่	รวม
ธันวาคม 2553	A-09	16

แผ่นที่	รวมแผ่น
09	30

FILE :

รายการแก้ไขแบบ

มิถุนายน 2557

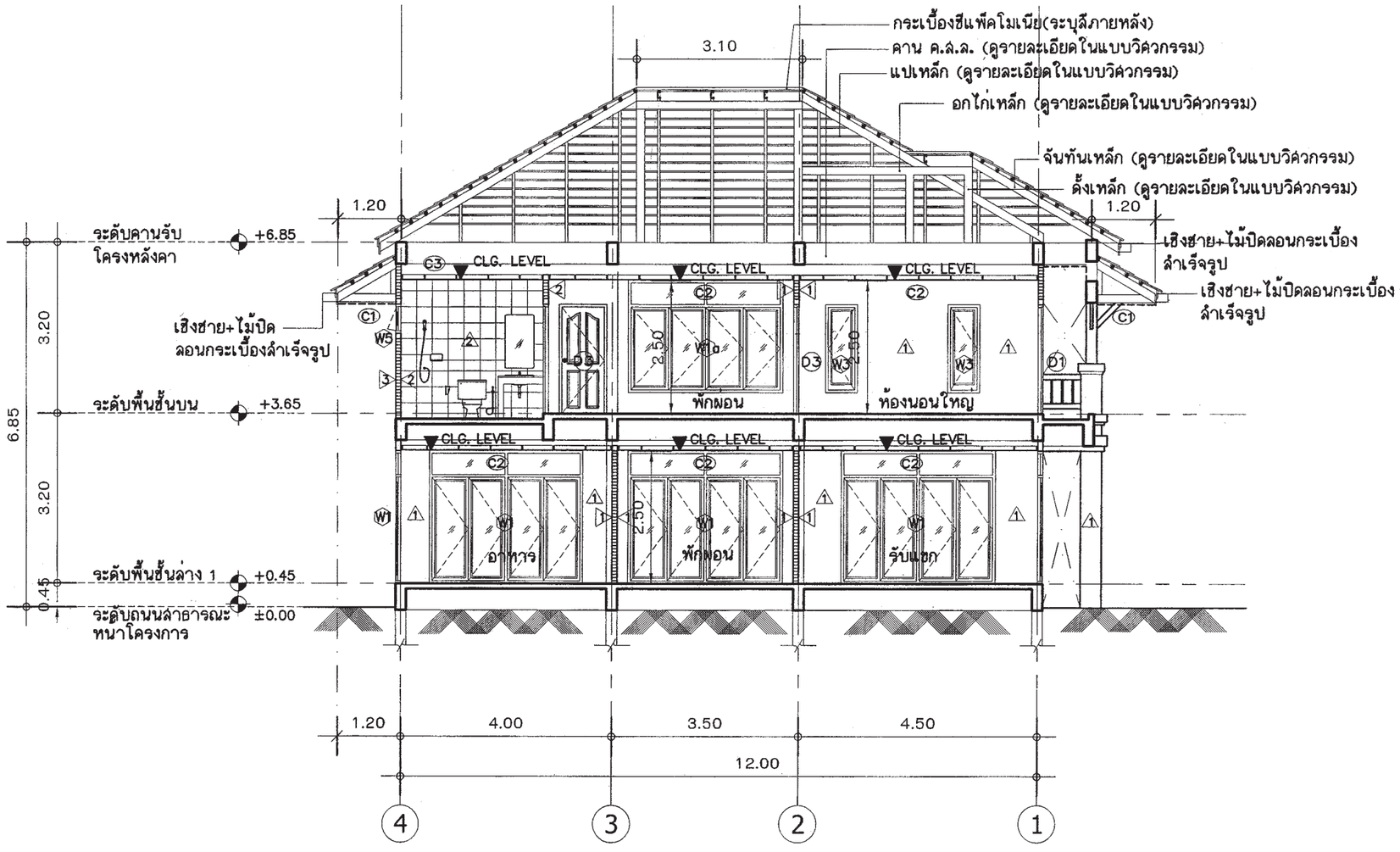

รูปตัด B-B

มาตราส่วน 1:50

สำนักการ โยธา
กรุงเทพมหานคร

โครงการ

แบบบ้านยิ้มเพื่อประชาชน ระยะที่ 3

ตามนโยบาย

ม.ร.ว. สุขุมพันธุ์ บริพัตร
ผู้ว่าราชการกรุงเทพมหานคร

นายจุมพล สำเภาพล
รองผู้ว่าราชการกรุงเทพมหานคร

นางนินนาท ชลิตานนท์
ปลัดกรุงเทพมหานคร

ผู้อำนวยการสำนักการโยธา	
รองผู้อำนวยการสำนักการโยธา	
นายทวีศักดิ์ เลิศประพันธ์	
ผู้อำนวยการสำนักงานออกแบบ	
นายวัชรินทร์ บรรพต	
หัวหน้ากลุ่มงานสถาปัตยกรรม	
นายสินธุชัย บุญปักษ์	
หัวหน้ากลุ่มงานวิศวกรรมอาคาร	
นายอริยะ เมฆะกูล	
สถาปนิก	
นางสาวนวลสมร โกศลสมบัติ	ส.สถ.2414
วิศวกรโครงสร้าง	
นายนรเทพ รู่พูล	สย7645
วิศวกรไฟฟ้า	
นายจรูญ มาสุขใจ	ภฟก.2457
วิศวกรสุขาภิบาล	
นายจิระสิทธิ์ ทิมสถิตย์	สย8489
วิศวกรเครื่องกล	
นายช่างเขียนแบบ	
นายอัครชัย ศรีสองเมือง	

แบบ บ้านพักอาศัย 2 ชั้น

แบบที่ 078

ชื่อบ้าน สกาวจันทร์

เจ้าของ

สถานที่

แบบแสดง

รูปตัด B-B

วันที่ :	เลขที่	รวม
ธันวาคม 2553	A-10	16

แผ่นที่	รวมแผ่น
10	30

FILE :

รายการแก้ไขแบบ

มิถุนายน 2557

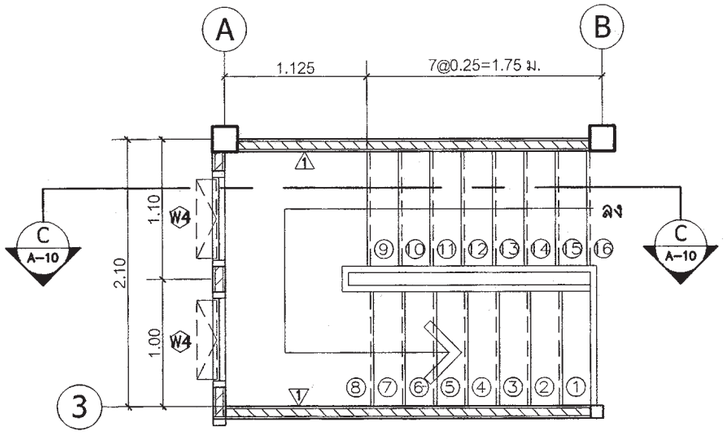

แปลนขยายบันไดชั้นบน

มาตราส่วน 1:50

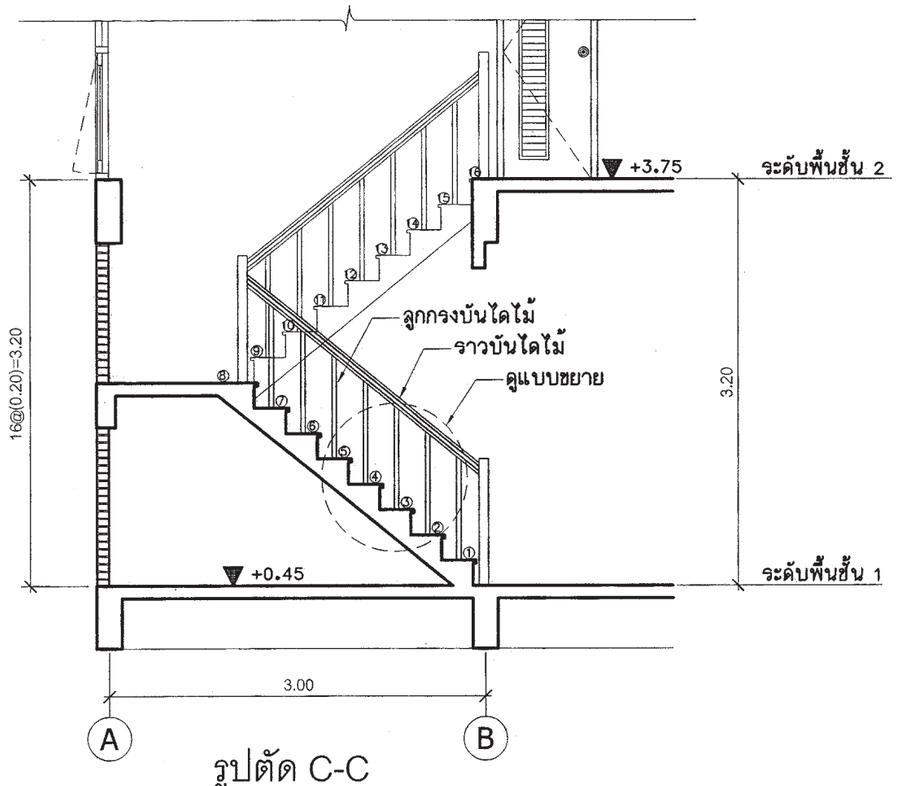

รูปตัด C-C

มาตราส่วน 1:50

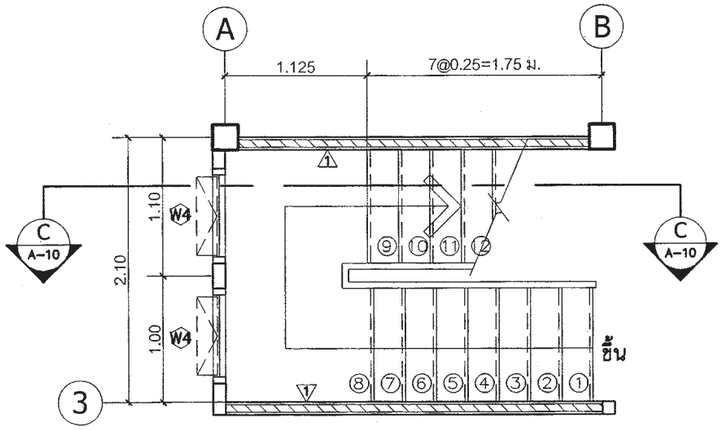

แปลนขยายบันไดชั้นล่าง

มาตราส่วน 1:50

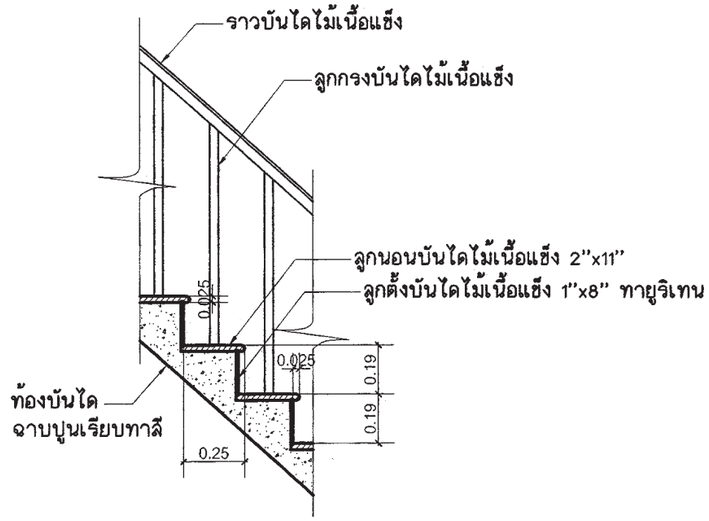

แบบขยายบันได

มาตราส่วน 1:25

สำนักการโยธา
กรุงเทพมหานคร

โครงการ

แบบบ้านยิ้มเพื่อประชาชน ระยะที่ 3

ตามนโยบาย

ม.ร.ว. สุขุมพันธุ์ บริพัตร
ผู้ว่าราชการกรุงเทพมหานคร

นายจุมพล สำเภาพล
รองผู้ว่าราชการกรุงเทพมหานคร

นางนินนาท ชลิตานนท์
ปลัดกรุงเทพมหานคร

ผู้อำนวยการสำนักการโยธา	
รองผู้อำนวยการสำนักการโยธา	
นายทวีศักดิ์ เลิศประพันธ์	
ผู้อำนวยการสำนักงานออกแบบ	
นายรัชรินทร์ บรรพต	
หัวหน้ากลุ่มงานสถาปัตยกรรม	
นายสินธุชัย บุญปักษ์	
หัวหน้ากลุ่มงานวิศวกรรมอาคาร	
นายอริยะ เมฆะกูล	
สถาปนิก	
นางสาวนวลสมร โกศลสมบัติ	ส.สถ.2414
วิศวกรโครงสร้าง	
นายนรเทพ ชูชุล	สย.7645
วิศวกรไฟฟ้า	
นายจรูญ มาสุขใจ	ภฟก.2457
วิศวกรสุขาภิบาล	
นายจิระสิทธิ์ ทิมสถิตย์	สย.8489
วิศวกรเครื่องกล	
นายช่างเขียนแบบ	
นายอัครชัย ศรีสองเมือง	

แบบ บ้านพักอาศัย 2 ชั้น

แบบที่ 078

ชื่อบ้าน สกาวจันทร์

เจ้าของ

สถานที่

แบบแสดง

ขยายบันได

วันที่ :	เลขที่	รวม
ธันวาคม 2553	A-11	16

แผ่นที่	รวมแผ่น
11	30

FILE :

รายการแก้ไขแบบ

มิถุนายน 2557

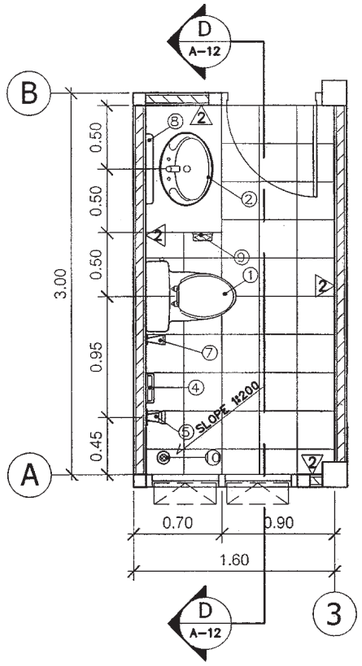

ขยายแปลนห้องน้ำ 1

มาตราส่วน 1:50

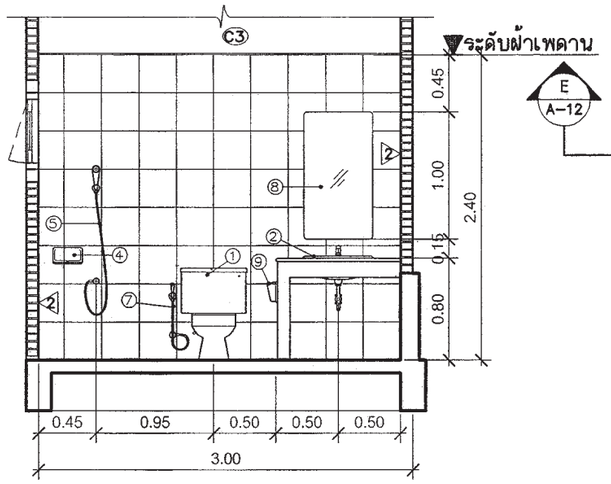

รูปตัดห้องน้ำ D-D

มาตราส่วน 1:50

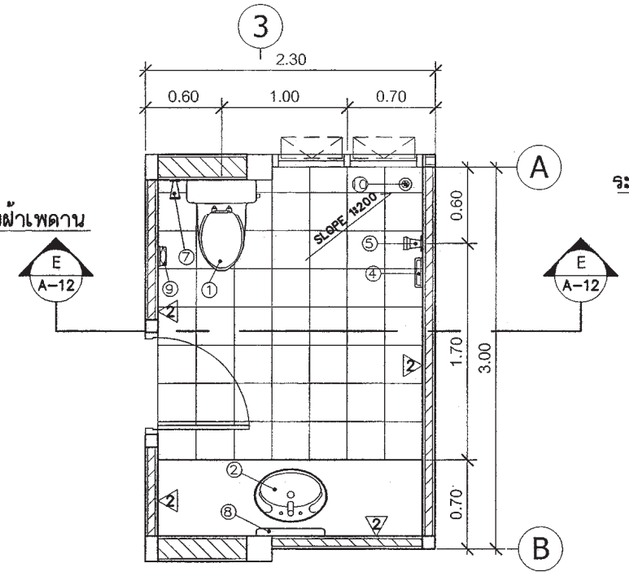

ขยายแปลนห้องน้ำ 2

มาตราส่วน 1:50

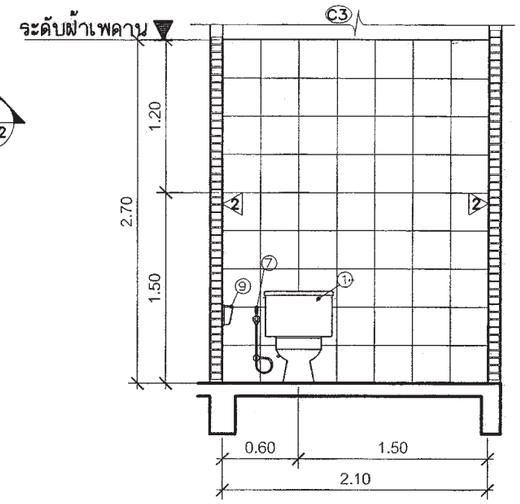

รูปตัดห้องน้ำ E-E

มาตราส่วน 1:50

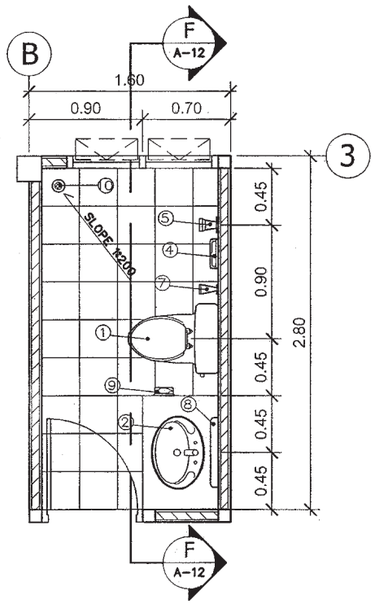

ขยายแปลนห้องน้ำ 3

มาตราส่วน 1:50

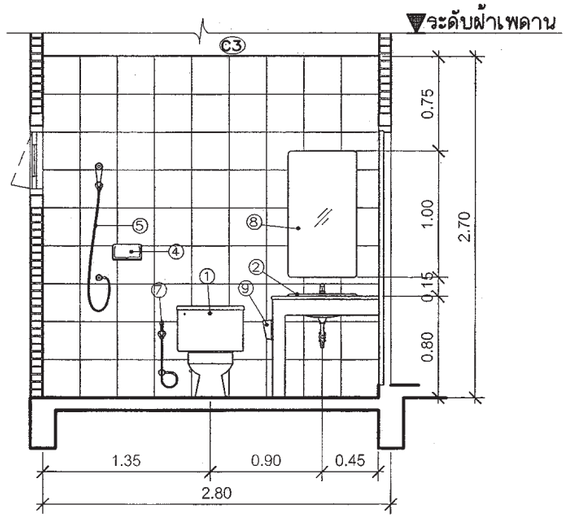

รูปตัดห้องน้ำ F-F

มาตราส่วน 1:50

รายละเอียดประกอบแบบสุขภัณฑ์

สัญญลักษณ์	รายการ
①	ชักโครกแบบนั่งราบ พร้อมอุปกรณ์ครบชุด
②	อ่างล้างหน้าชนิดฝังในเคาน์เตอร์ ค.ส.ล. ตามแบบ
③	อ่างล้างหน้าชนิดแขวนผนัง
④	ที่วางสบู่
⑤	ฝักบัวอาบน้ำสายอ่อน
⑥	ราวแขวนผ้า
⑦	สายชำระ
⑧	กระจกเงาอย่างดีแขวนผนัง
⑨	ที่ใส่กระดาษทิชชู่
⑩	รูระบายน้ำทิ้ง
หมายเหตุ	ระบุ ยี่ห้อ,รุ่น,ขนาด และสีภายหลัง

สำนักการ โยธา
กรุงเทพมหานคร

โครงการ

แบบบ้านยิ้มเพื่อประชาชน ระยะที่ 3

ตามนโยบาย

ม.ร.ว. สุขุมพันธุ์ บริพัตร
ผู้ว่าราชการกรุงเทพมหานคร

นายจุมพล สำเภาพล
รองผู้ว่าราชการกรุงเทพมหานคร

นางนินนาท ชลิตานนท์
ปลัดกรุงเทพมหานคร

ผู้อำนวยการสำนักการโยธา	
รองผู้อำนวยการสำนักการโยธา	
นายทวีลักด์ เลิศประพันธ์	
ผู้อำนวยการสำนักงานออกแบบ	
นายรัชรินทร์ บรรพต	
หัวหน้ากลุ่มงานสถาปัตยกรรม	
นายสินธุ์ชัย บุญปักษ์	
หัวหน้ากลุ่มงานวิศวกรรมอาคาร	
นายอริยะ เมฆะกูล	
สถาปนิก	
นางสาวนวลสมร โกศลสมบัติ	ส.สถ.2414
วิศวกรโครงสร้าง	
นายนรเทพ รูหุล	สย.7645
วิศวกรไฟฟ้า	
นายจรูญ มาสุขใจ	ภฟก.2457
วิศวกรสุขาภิบาล	
นายจิระสิทธิ์ ทิมสถิตย์	สย.8489
วิศวกรเครื่องกล	
นายช่างเขียนแบบ	
นายอัครชัย ศรีสองเมือง	

แบบ บ้านพักอาศัย 2 ชั้น
แบบที่ 078
ชื่อบ้าน สกาวจันทร์

เจ้าของ

สถานที่

แบบแสดง
แบบขยายห้องน้ำ

วันที่ :	เลขที่	รวม
ธันวาคม 2553	A-12	16

แผ่นที่	รวมแผ่น
12	30

FILE :

รายการแก้ไขแบบ
มิถุนายน 2557

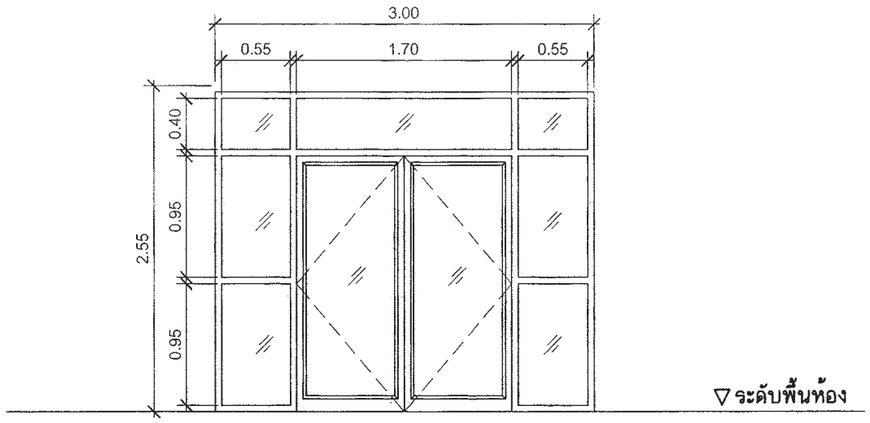

สัญลักษณ์	D1
ลักษณะบาน	ประตูบานเปิดคู่พร้อมช่องแสง
วงกบ	อลูมิเนียมเคลือบสีขาว
กรอบบาน	อลูมิเนียมเคลือบสีขาว
ลูกฟัก	กระจกใสเขียวตัดแสง หนา 6 ม.ม.
หมายเหตุ	ติดตั้งอุปกรณ์ประกอบบานครบชุด

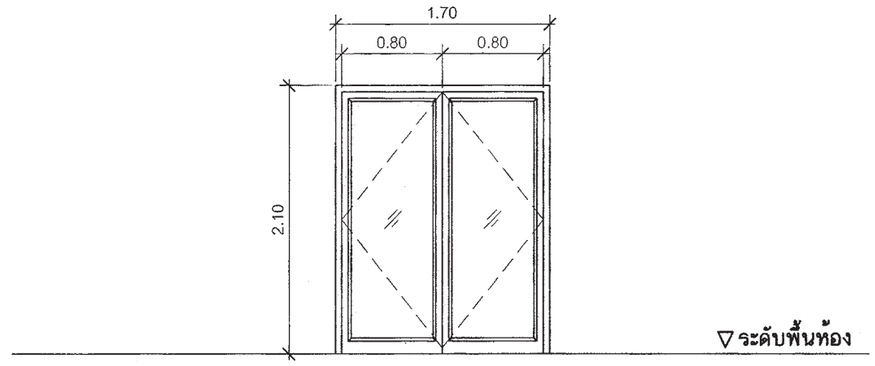

สัญลักษณ์	D1a
ลักษณะบาน	ประตูบานเปิดคู่
วงกบ	อลูมิเนียมเคลือบสีขาว
กรอบบาน	อลูมิเนียมเคลือบสีขาว
ลูกฟัก	กระจกใสเขียวตัดแสง หนา 6 ม.ม.
หมายเหตุ	ติดตั้งอุปกรณ์ประกอบบานครบชุด

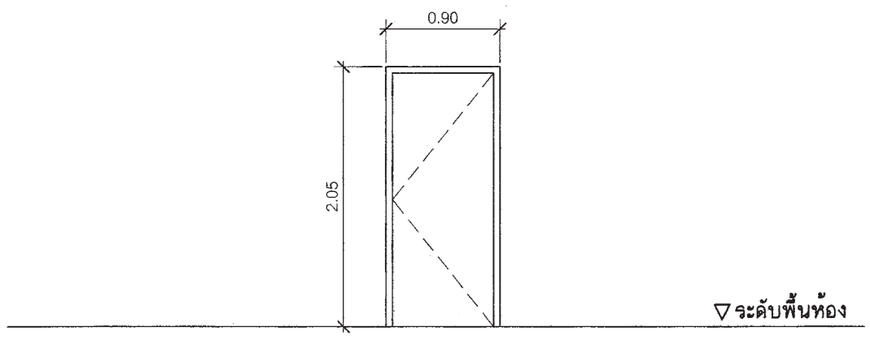

สัญลักษณ์	D2
ลักษณะบาน	ประตูบานเปิดเดี่ยว
วงกบ	ไม้เนื้อแข็ง 2″x5″ ทำสีขาว
กรอบบาน	บานประตูไม้อัดสักกันน้ำ
ลูกฟัก	-
หมายเหตุ	ติดตั้งอุปกรณ์ประกอบบานครบชุด

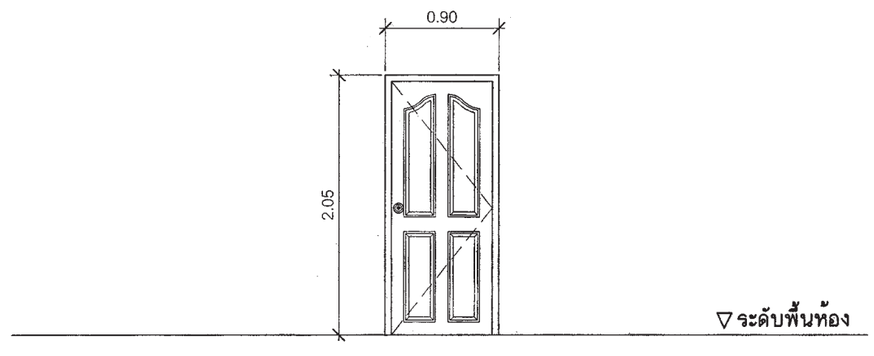

สัญลักษณ์	D3
ลักษณะบาน	ประตูบานเปิดเดี่ยว
วงกบ	ไม้เนื้อแข็ง 2”x5”ทำสีขาว
กรอบบาน	ไม้เนื้อแข็ง
ลูกฟัก	ไม้เนื้อแข็ง
หมายเหตุ	ติดตั้งอุปกรณ์ประกอบบานครบชุด

สำนักการ โยธา
กรุงเทพมหานคร

โครงการ

แบบบ้านยิ้มเพื่อประชาชน ระยะที่ 3

ตามนโยบาย

ม.ร.ว. สุขุมพันธุ์ บริพัตร
ผู้ว่าราชการกรุงเทพมหานคร

นายจุมพล สำเภาพล
รองผู้ว่าราชการกรุงเทพมหานคร

นางนินนาท ชลิตานนท์
ปลัดกรุงเทพมหานคร

ผู้อำนวยการสำนักการโยธา	
รองผู้อำนวยการสำนักการโยธา	
นายทวีศักดิ์ เลิศประพันธ์	
ผู้อำนวยการสำนักงานออกแบบ	
นายรัชรินทร์ บรรพต	
หัวหน้ากลุ่มงานสถาปัตยกรรม	
นายสินธุชัย บุญปักษ์	
หัวหน้ากลุ่มงานวิศวกรรมอาคาร	
นายอริยะ เมฆะกูล	
สถาปนิก	
นางสาวนวลสมร โกศลสมบัติ	ส.สถ.2414
วิศวกรโครงสร้าง	
นายนรเทพ ชูทุล	สย.7645
วิศวกรไฟฟ้า	
นายจรูญ มาสุขใจ	ภฟก.2457
วิศวกรสุขาภิบาล	
นายจีระสิทธิ์ ทิมสถิตย์	สข.8489
วิศวกรเครื่องกล	
นายช่างเขียนแบบ	
นายอัครชัย ศรีสองเมือง	

แบบ บ้านพักอาศัย 2 ชั้น
แบบที่ 078
ชื่อบ้าน สกาวจันทร์

เจ้าของ

สถานที่

แบบแสดง
ขยายประตู

วันที่ :	เลขที่	รวม
ธันวาคม 2553	A-13	16

แผ่นที่	รวมแผ่น
13	30

FILE :

รายการแก้ไขแบบ
มิถุนายน 2557

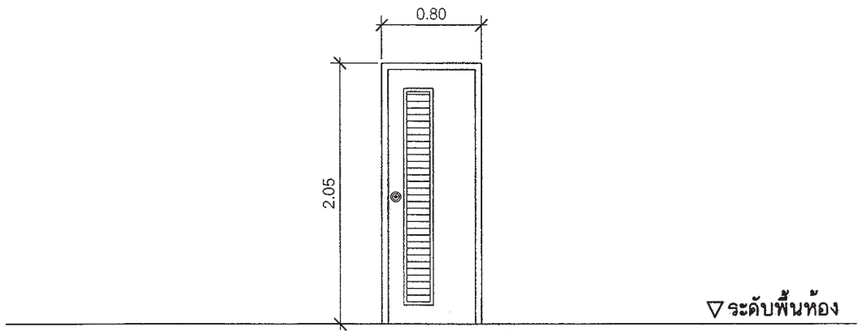

สัญลักษณ์	D4
ลักษณะบาน	ประตูบานเปิดเดี่ยว
วงกบ	ไม้เนื้อแข็ง 2"x5" ทำสีขาว
กรอบบาน	ไม้เนื้อแข็งทำสีขาว
ลูกฟัก	ไม้เนื้อแข็งพร้อมเกล็ดระบายอากาศทำสีขาว
หมายเหตุ	ติดตั้งอุปกรณ์ประกอบบานครบชุด

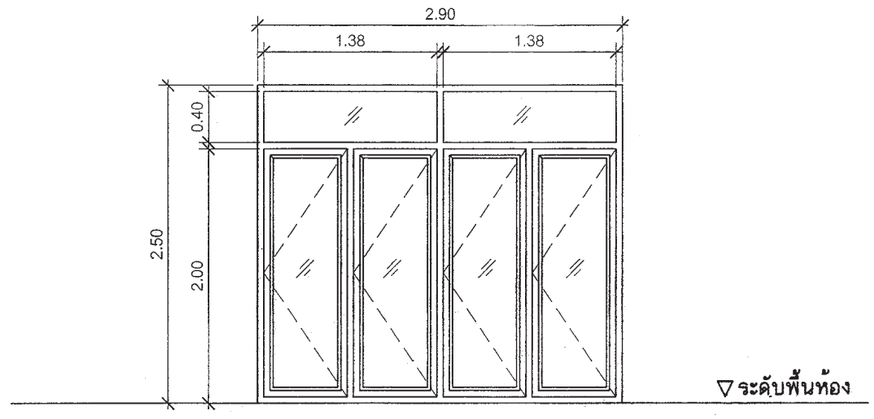

สัญลักษณ์	W1
ลักษณะบาน	หน้าต่างบานเปิด 4 ช่อง
วงกบ	อลูมิเนียมเคลือบสีขาว
กรอบบาน	อลูมิเนียมเคลือบสีขาว
ลูกฟัก	กระจกใสเขียวตัดแสง หนา 6 ม.ม.
หมายเหตุ	ติดตั้งอุปกรณ์ประกอบบานครบชุด

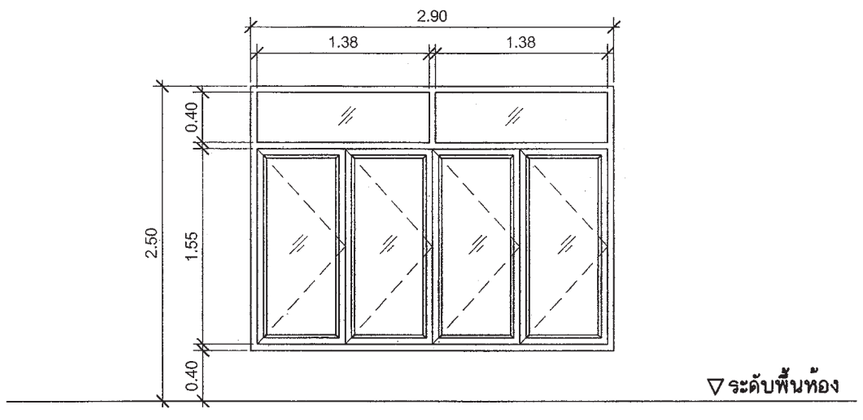

สัญลักษณ์	W1a
ลักษณะบาน	หน้าต่างบานเปิด
วงกบ	อลูมิเนียมเคลือบสีขาว
กรอบบาน	อลูมิเนียมเคลือบสีขาว
ลูกฟัก	กระจกใสเขียวตัดแสง หนา 6 ม.ม.
หมายเหตุ	ติดตั้งอุปกรณ์ประกอบบานครบชุด

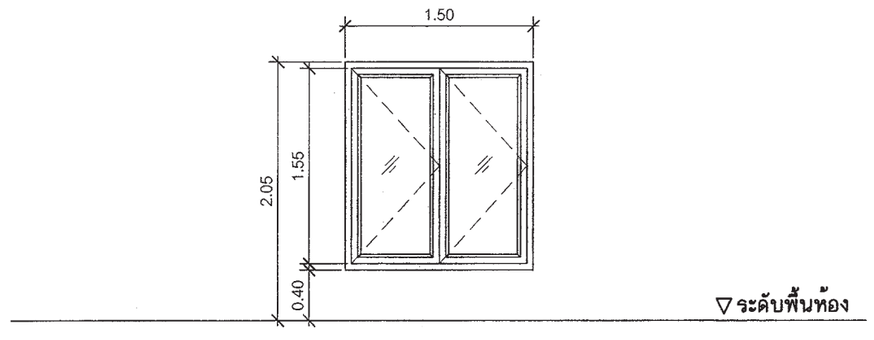

สัญลักษณ์	W2
ลักษณะบาน	หน้าต่างบานเปิด 2 ช่อง
วงกบ	อลูมิเนียมเคลือบสีขาว
กรอบบาน	อลูมิเนียมเคลือบสีขาว
ลูกฟัก	กระจกฝ้าหนา 6 ม.ม.
หมายเหตุ	ติดตั้งอุปกรณ์ประกอบบานครบชุด

สำนักการ โยธา
กรุงเทพมหานคร

โครงการ
แบบบ้านยิ้มเพื่อประชาชน ระยะที่ 3

ตามนโยบาย
ม.ร.ว. สุขุมพันธุ์ บริพัตร
ผู้ว่าราชการกรุงเทพมหานคร
นายจุมพล สำเภาพล
รองผู้ว่าราชการกรุงเทพมหานคร
นางนินนาท ชลิตานนท์
ปลัดกรุงเทพมหานคร

ผู้อำนวยการสำนักการโยธา	
รองผู้อำนวยการสำนักการโยธา	
นายทวีศักดิ์ เลิศประพันธ์	
ผู้อำนวยการสำนักงานออกแบบ	
นายวิชรินทร์ บรรพต	
หัวหน้ากลุ่มงานสถาปัตยกรรม	
นายสินธุ์ชัย บุญปักษ์	
หัวหน้ากลุ่มงานวิศวกรรมอาคาร	
นายอริยะ เผ่ะกุล	
สถาปนิก	
นางสาวนวลสมร โกศลสมบัติ	ส.สถ.2414
วิศวกรโครงสร้าง	
นายนรเทพ ชูพูล	สย.7645
วิศวกรไฟฟ้า	
นายจรูญ มาสุขใจ	ภฟก.2457
วิศวกรสุขาภิบาล	
นายจิระสิทธิ์ ทิมลลิตย์	สย.8489
วิศวกรเครื่องกล	
นายช่างเขียนแบบ	
นายอัครชัย ศรีสองเมือง	

แบบ บ้านพักอาศัย 2 ชั้น
แบบที่ 078
ชื่อบ้าน สกาวจันทร์

เจ้าของ

สถานที่

แบบแสดง
ขยายประตู-หน้าต่าง

วันที่ :	เลขที่	รวม
ธันวาคม 2553	A-14	16

แผ่นที่	รวมแผ่น
14	30

FILE :

รายการแก้ไขแบบ
มิถุนายน 2557

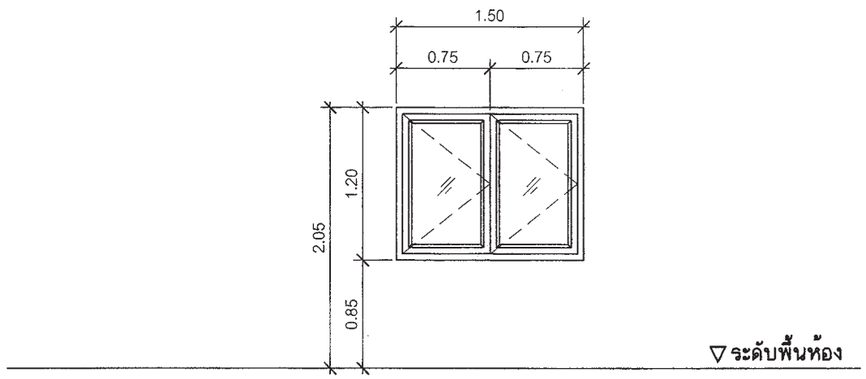

สัญลักษณ์	W2a
ลักษณะบาน	หน้าต่างบานเปิดบานคู่
วงกบ	อลูมิเนียมเคลือบสีขาว
กรอบบาน	อลูมิเนียมเคลือบสีขาว
ลูกฟัก	กระจกใสเขียวตัดแล่ง หนา 6 ม.ม.
หมายเหตุ	ติดตั้งอุปกรณ์ประกอบบานครบชุด

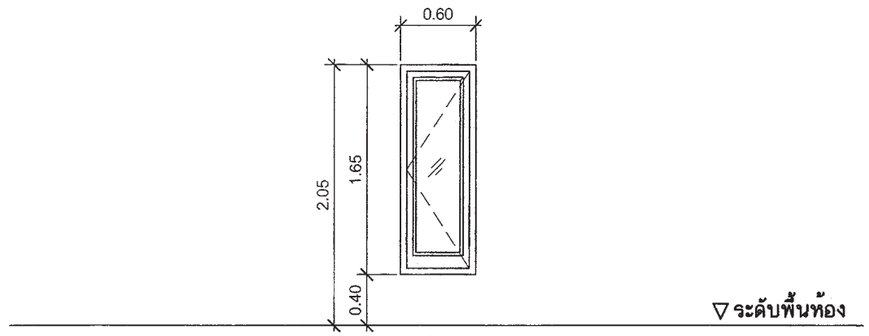

สัญลักษณ์	W3
ลักษณะบาน	หน้าต่างบานเปิดเดี่ยว
วงกบ	อลูมิเนียมเคลือบสีขาว
กรอบบาน	อลูมิเนียมเคลือบสีขาว
ลูกฟัก	กระจกใสเขียวตัดแล่ง หนา 6 ม.ม.
หมายเหตุ	ติดตั้งอุปกรณ์ประกอบบานครบชุด

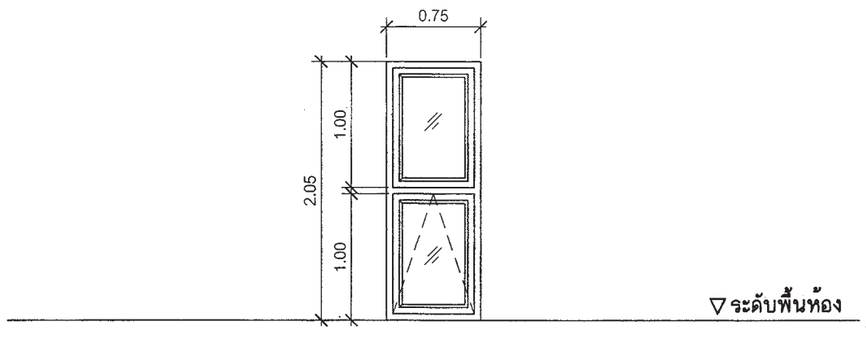

สัญลักษณ์	W4
ลักษณะบาน	หน้าต่างบานกระทุ้ง
วงกบ	อลูมิเนียมเคลือบสีขาว
กรอบบาน	อลูมิเนียมเคลือบสีขาว
ลูกฟัก	กระจกใสเขียวตัดแล่ง หนา 6 ม.ม.
หมายเหตุ	ติดตั้งอุปกรณ์ประกอบบานครบชุด

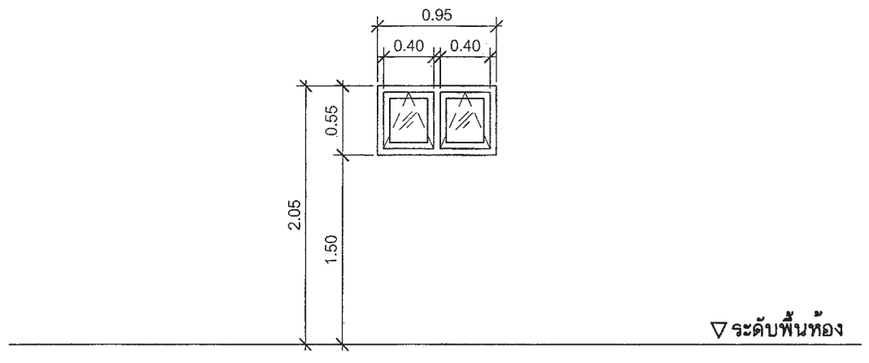

สัญลักษณ์	W5
ลักษณะบาน	หน้าต่างบานเปิดเดี่ยว
วงกบ	อลูมิเนียมเคลือบสีขาว
กรอบบาน	อลูมิเนียมเคลือบสีขาว
ลูกฟัก	กระจกใสเขียวตัดแล่ง หนา 6 ม.ม.
หมายเหตุ	ติดตั้งอุปกรณ์ประกอบบานครบชุด

สำนักการโยธา
กรุงเทพมหานคร

โครงการ
แบบบ้านยิ้มเพื่อประชาชน ระยะที่ 3

ตามนโยบาย
ม.ร.ว. สุขุมพันธุ์ บริพัตร
ผู้ว่าราชการกรุงเทพมหานคร
นายจุมพล สำเภาพล
รองผู้ว่าราชการกรุงเทพมหานคร
นางนินนาท ชลิตานนท์
ปลัดกรุงเทพมหานคร

ผู้อำนวยการสำนักการโยธา	
รองผู้อำนวยการสำนักการโยธา	
นายทวีศักดิ์ เลิศประพันธ์	
ผู้อำนวยการสำนักงานออกแบบ	
นายวิชรินทร์ บรรพต	
หัวหน้ากลุ่มงานสถาปัตยกรรม	
นายสินธุ์ชัย บุญปักษ์	
หัวหน้ากลุ่มงานวิศวกรรมอาคาร	
นายอริยะ เผ่ะกูล	
สถาปนิก	
นางสาวนวลสมร โกศลสมบัติ	ส.สถ.2414
วิศวกรโครงสร้าง	
นายนรเทพ ฐพุล	สย.7645
วิศวกรไฟฟ้า	
นายจรูญ มาสุขใจ	ภฟก.2457
วิศวกรสุขาภิบาล	
นายจิระสิทธิ์ ทิมสถิตย์	สย.8489
วิศวกรเครื่องกล	
นายช่างเขียนแบบ	
นายอัครชัย ศรีสองเมือง	

แบบ บ้านพักอาศัย 2 ชั้น
แบบที่ 078
ชื่อบ้าน สกาวจันทร์

เจ้าของ

สถานที่

แบบแสดง
ขยายหน้าต่าง

วันที่ :	เลขที่	รวม
ธันวาคม 2553	A-15	16

แผ่นที่	รวมแผ่น
15	30

FILE :

รายการแก้ไขแบบ
มิถุนายน 2557

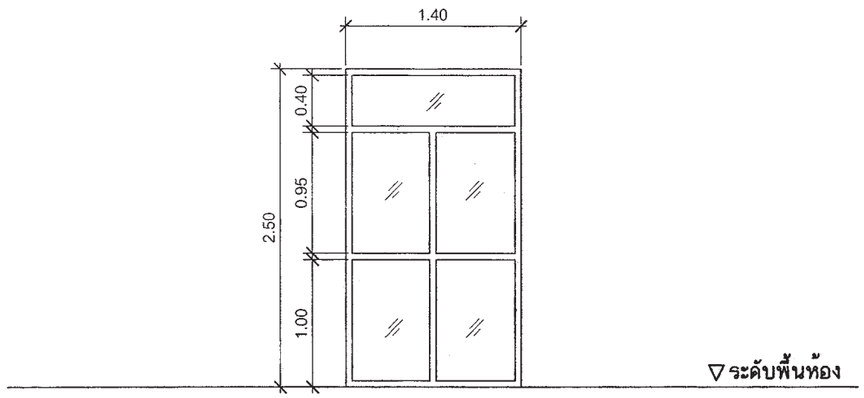

สัญลักษณ์	W6
ลักษณะบาน	หน้าต่างบานปิด 4 ช่อง
วงกบ	อลูมิเนียมเคลือบสีขาว
กรอบบาน	อลูมิเนียมเคลือบสีขาว
ลูกฟัก	กระจกใสเขียวตัดแสง หนา 6 ม.ม.
หมายเหตุ	ติดตั้งอุปกรณ์ประกอบบานครบชุด

สำนักการ โยธา
กรุงเทพมหานคร

โครงการ

แบบบ้านยิ้มเพื่อประชาชน ระยะที่ 3

ตามนโยบาย

ม.ร.ว. สุขุมพันธุ์ บริพัตร
ผู้ว่าราชการกรุงเทพมหานคร

นายจุมพล สำเภาพล
รองผู้ว่าราชการกรุงเทพมหานคร

นางนินนาท ชลิตานนท์
ปลัดกรุงเทพมหานคร

ผู้อำนวยการสำนักการโยธา	
รองผู้อำนวยการสำนักการโยธา	
นายทวีศักดิ์ เลิศประพันธ์	
ผู้อำนวยการสำนักงานออกแบบ	
นายวัชรินทร์ บรรพต	
หัวหน้ากลุ่มงานสถาปัตยกรรม	
นายสินธุ์ชัย บุญปักษ์	
หัวหน้ากลุ่มงานวิศวกรรมอาคาร	
นายธวัชชะ เมฆะกูล	
สถาปนิก	
นางสาวนวลสมร โกศลสมบัติ	ส.สถ.2414
วิศวกรโครงสร้าง	
นายนรเทพ ชุชุล	สย.7645
วิศวกรไฟฟ้า	
นายจรูญ มาสุขใจ	ภฟก.2457
วิศวกรสุขาภิบาล	
นายจิระสิทธิ์ ทิมสถิตย์	สย.8489
วิศวกรเครื่องกล	
นายช่างเขียนแบบ	
นายอัครชัย ศรีสองเมือง	

แบบ บ้านพักอาศัย 2 ชั้น

แบบที่ 078

ชื่อบ้าน สกาวจันทร์

เจ้าของ

สถานที่

แบบแสดง
ขยายหน้าต่าง

วันที่ :	เลขที่	รวม
ธันวาคม 2553	A-16	16

แผ่นที่	รวมแผ่น
16	30

FILE :

รายการแก้ไขแบบ

มิถุนายน 2557

รายการประกอบแบบด้านวิศวกรรมโยธา

1. ซีเมนต์

1.1 ส่วนผสมของโครงสร้างคอนกรีตเสริมเหล็กทั้งหมดต้องใช้ PORTLAND CEMENT ประเภทที่ 1 ที่มีคุณสมบัติตามมาตรฐานผลิตภัณฑ์อุตสาหกรรมเท่านั้น

1.2 ถ้าไม่ได้ระบุเป็นอย่างอื่น ต้องมีส่วนผสมของซีเมนต์ไม่น้อยกว่า325กิโลกรัมต่อคอนกรีต ลูกบาศก์เมตร

2. คอนกรีต

2.1 คอนกรีตที่ใช้สำหรับงานโครงสร้างของอาคารเช่นเสาเข็ม , ฐานราก , เสา และพื้น ฯลฯ ต้องมีกำลังอัดประลัยไม่น้อยกว่า 180ksc เมื่ออายุ 28วัน โดยทดสอบจากแท่งคอนกรีตตัวอย่างรูปทรงกระบอก 150x300มม.

2.2 ADMIXTURE ที่ใช้ต้องมีคุณสมบัติตาม ASTM หรือ BS

3. งานเหล็ก

3.1 คุณสมบัติของเหล็กเสริมคอนกรีต มีดังนี้

ขนาดเหล็กเสริม mm.	ชั้นคุณภาพ	มาตรฐาน	หมายเหตุ
RB6 , RB9 DB12 ขึ้นไป	SR-24 SD-40	มอก. 20-2543 มอก. 24-2548	

3.2 เหล็กรูปพรรณ , เหล็กกลวงสำหรับก่อสร้าง

3.2.1 เหล็กรูปพรรณที่จะใช้ต้องมีคุณสมบัติตาม มอก. 1227-2539 , มอก. 1228-2549 หรือ JIS เหล็กกลวงที่ใช้ต้องมีคุณสมบัติตาม มอก. 107-2533 หรือ JIS และเหล็กรูปพรรณเชื่อมประกอบจะต้องมีคุณสมบัติตาม มอก. 1303-2538

3.2.2 เหล็กรูปพรรณทั้งหมดต้องเป็นของใหม่ ไม่เคยใช้งานมาก่อน ตรงไม่บิดเบี้ยว ไม่มีรอยตำหนิ ไม่มีสนิมกร่อน ไม่เปื้อนสี หรือน้ำมัน

3.2.3 การต่อเหล็กรูปพรรณ ถ้าไม่จำเป็นจริงๆแล้วห้ามต่อ ในกรณีที่มีการต่อเหล็ก รอยต่อของเหล็กต้องมีกำลังมากกว่าหรือเท่ากับเหล็กที่ไม่มีรอยต่อ การต่อให้ต่อจุดเดียวเท่านั้น และการต่อให้เป็นไปตามมาตรฐาน AISC

3.2.4 การประกอบการติดตั้ง ให้ดำเนินการตามมาตรฐาน AISC หรือตามมาตรฐานสำหรับอาคารเหล็กรูปพรรณของ วสท. ที่ 1015-40

3.2.5 ผู้รับจ้างจะต้องทำ ค้ำยัน ยึดโครง ให้เพียงพอเพื่อยึดโครงสร้างให้แน่นหนาอยู่ในแนวและตำแหน่งที่ต้องการ

3.2.6 องค์อาคารที่วางทาบหรือต่อเชื่อมจะต้องวางให้แนบสนิทเต็มหน้า

3.2.7 การเชื่อมต่อทั้งหมดให้ใช้วิธีเชื่อมด้วยไฟฟ้าการ (ELECTRLC ARC WELDING) โดยตลอดผิวหน้าสัมผัสการเชื่อมให้เป็นไปตามมาตรฐาน AWS ขนาดของรอยเชื่อมต้องไม่น้อยกว่าความหนาของแผ่นเหล็ก

3.2.8 ถ้าไม่ได้กำหนดให้เป็นอย่างอื่น รอยต่อระหว่างชิ้นส่วนเหล็กต่างๆ ให้ใช้วิธีเชื่อมตะเข็บตลอดแนวชน

3.2.9 ผิวหน้าที่จะทำการเชื่อม ต้องสะอาดปราศจากสะเก็ดร่อน สนิมกรัน ไขมัน สี หรือสิ่งแปลกปลอมอื่นใด

3.2.10 ลวดเชื่อมต้องมีคุณสมบัติตาม มอก. หรือ AWS หรือ AISC

3.2.11 ให้ทาด้วยสีกันสนิมไม่น้อยกว่า 2 ชั้น คุณภาพเทียบเท่า RUST O-LEAM , JOTAN , SIKKENS

4. เสาเข็ม

4.1 เสาเข็มคอนกรีตอัดแรง เป็นเสาเข็มของ MP , GPS , GEL , CPM , T-COM หรือเทียบเท่า หรือเสาเข็มเจาะ(ตามแบบแสดง)

- เสาเข็มคอนกรีตอัดแรง ขนาด ⊙ -0.15x0.15ม
- เสาเข็มคอนกรีตอัดแรง ขนาด I-0.18x0.18ม พื้นที่หน้าตัดไม่น้อยกว่า 253 ตร.ซม
- เสาเข็มคอนกรีตอัดแรง ขนาด I-0.22x0.22ม พื้นที่หน้าตัดไม่น้อยกว่า 351 ตร.ซม
- เสาเข็มคอนกรีตอัดแรง ขนาด I-0.26x0.26ม พื้นที่หน้าตัดไม่น้อยกว่า 455 ตร.ซม
- เสาเข็มเจาะ ขนาด ø0.35 ม

4.2 กำลังรับน้ำหนักบรรทุกและความยาวเสาเข็มให้พิจารณาตามแบบรายละเอียด โดยความยาวเสาเข็มที่แท้จริง ณ ตำแหน่งที่ตั้งโครงการ อาจมีการเปลี่ยนแปลง แต่ทั้งนี้ให้กำหนดและตรวจสอบอีกครั้งโดยวิศวกรผู้ควบคุมงาน โดยเสาเข็มจะต้องมีกำลังรับน้ำหนักบรรทุกได้ไม่น้อยกว่าที่กำหนดตามแบบ

5. ระบบกันซึม

5.1 รายละเอียดและคุณสมบัติ

ส่วนของอาคาร	ชนิดและผลิตภัณฑ์	ผลิตภัณฑ์คุณภาพเทียบเท่า
- หลังคา ค.ส.ล. - ห้องน้ำ	น้ำยาเคมีแบบกันซึม	BRUSHBOND ของ FOSROC LANKO 225 ของ DAVCO

6. ทั่วไปและการเตรียมงาน

6.1 รายการประกอบแบบชิ้นใดที่ไม่ได้กำหนดไว้ให้ถือปฏิบัติตาม บทกำหนดทั่วไปสำหรับการก่อสร้างอาคารคอนกรีตเสริมเหล็กของ วสท. เป็นเกณฑ์

6.2 เนื่องจากคุณสมบัติของดินในกรุงเทพมหานคร แต่ละพื้นที่เขตมีความแตกต่างกันในด้านความสามารถในการรับน้ำหนักบรรทุกและมีระดับความลึกของชั้นทรายที่แตกต่างกัน ฉะนั้นก่อนทำการก่อสร้าง เจ้าของอาคารและผู้รับจ้างต้องตรวจสอบความเหมาะสมของความยาวเสาเข็ม เพื่อให้มีค่าการรับน้ำหนักบรรทุกของเสาเข็มได้ไม่น้อยกว่าแบบที่กำหนดไว้

6.3 หากมีอุปสรรคในการเข้าพื้นที่ก่อสร้าง อันจะทำให้เกิดผลกระทบความเดือดร้อนรำคาญ และเกิดความเสียหายจากการใช้เสาเข็มตอกกับอาคารข้างเคียง ให้สามารถใช้เสาเข็มเจาะเทียบเคียงความสามารถในการรับน้ำหนักบรรทุกได้

สำนักการ โยธา
กรุงเทพมหานคร

โครงการ
แบบบ้านยิ้มเพื่อประชาชน ระยะที่ 3

ตามนโยบาย
ม.ร.ว. สุขุมพันธุ์ บริพัตร
ผู้ว่าราชการกรุงเทพมหานคร
นายจุมพล สำเภาพล
รองผู้ว่าราชการกรุงเทพมหานคร
นางนินนาท ชลิตานนท์
ปลัดกรุงเทพมหานคร

ผู้อำนวยการสำนักการโยธา
รองผู้อำนวยการสำนักการโยธา
นายทวีศักดิ์ เลิศประทีปน์
ผู้อำนวยการสำนักงานออกแบบ
นายวรินทร์ บรรพต
หัวหน้ากลุ่มงานสถาปัตยกรรม
นายสินธุชัย บุญปักษ์
หัวหน้ากลุ่มงานวิศวกรรมอาคาร
นายอิทธะ เมฆะกุล
สถาปนิก
นางสาวนวลสมร โกศลสมบัติ ส.สถ.2414
วิศวกรโครงสร้าง
นายนรเทพ ธุชุล สย.7645
วิศวกรไฟฟ้า
นายจรูญ มาสุรโจ ภฟก.2457
วิศวกรสุขาภิบาล
นายศิระสิทธิ์ ทิมสิทิศ์ สย.2489
วิศวกรเครื่องกล
นายช่างเขียนแบบ
นางสาวพัชนรา ยักษ์ทัพ

แบบ บ้านพักอาศัย 2ชั้น
แบบที่ 078
ชื่อบ้าน สกาวจันทร์
เจ้าของ
สถานที่

แบบแสดง
รายการประกอบแบบโครงสร้าง

วันที่ :	แผ่นที่	รวม
30 พฤศจิกายน 2557	S-01	7

แผ่นที่	จากแผ่น
17	30

FILE :
รายการแก้ไขแบบ

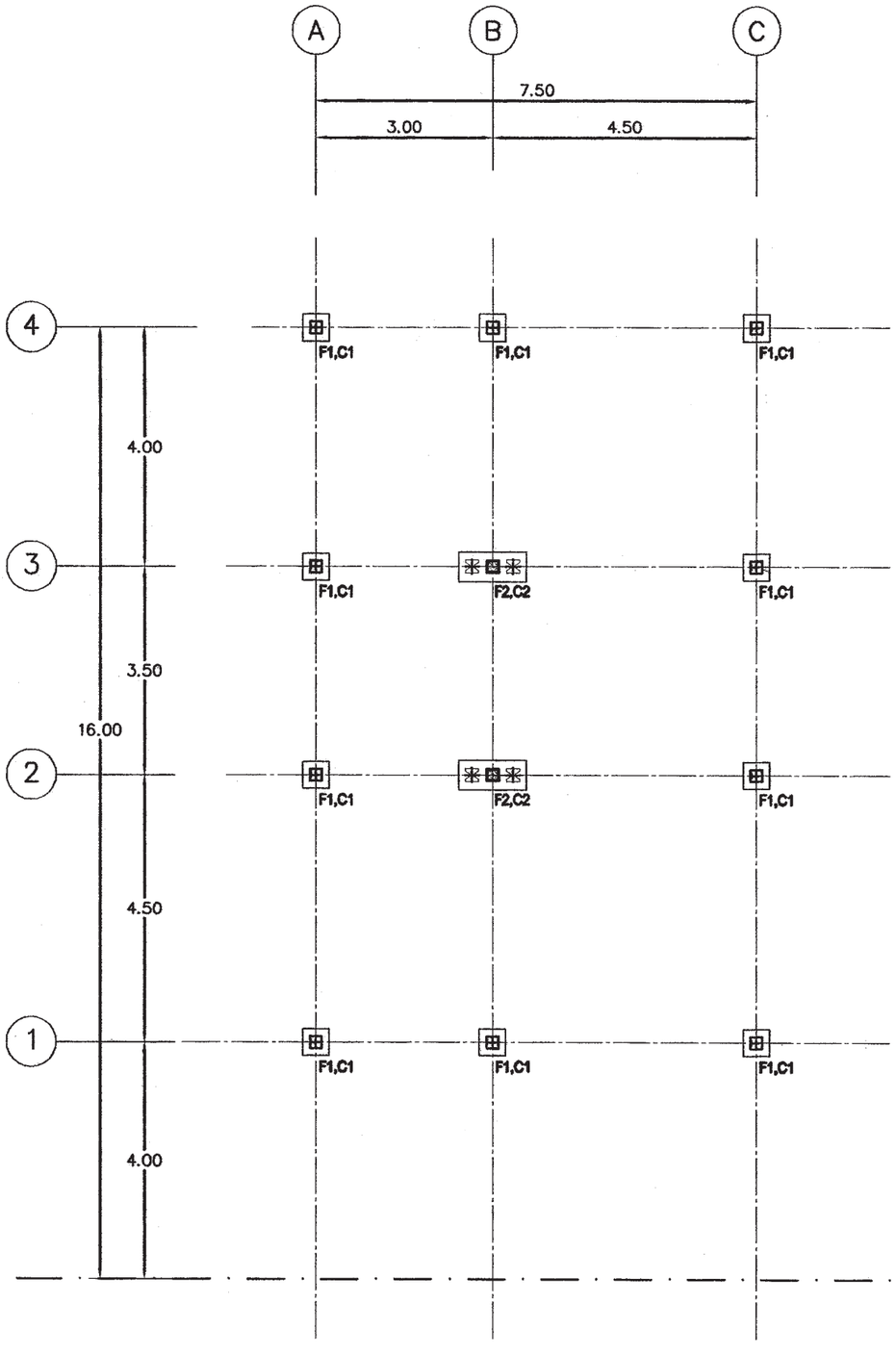

แปลนตำแหน่งฐานราก

มาตราส่วน 1 : 100

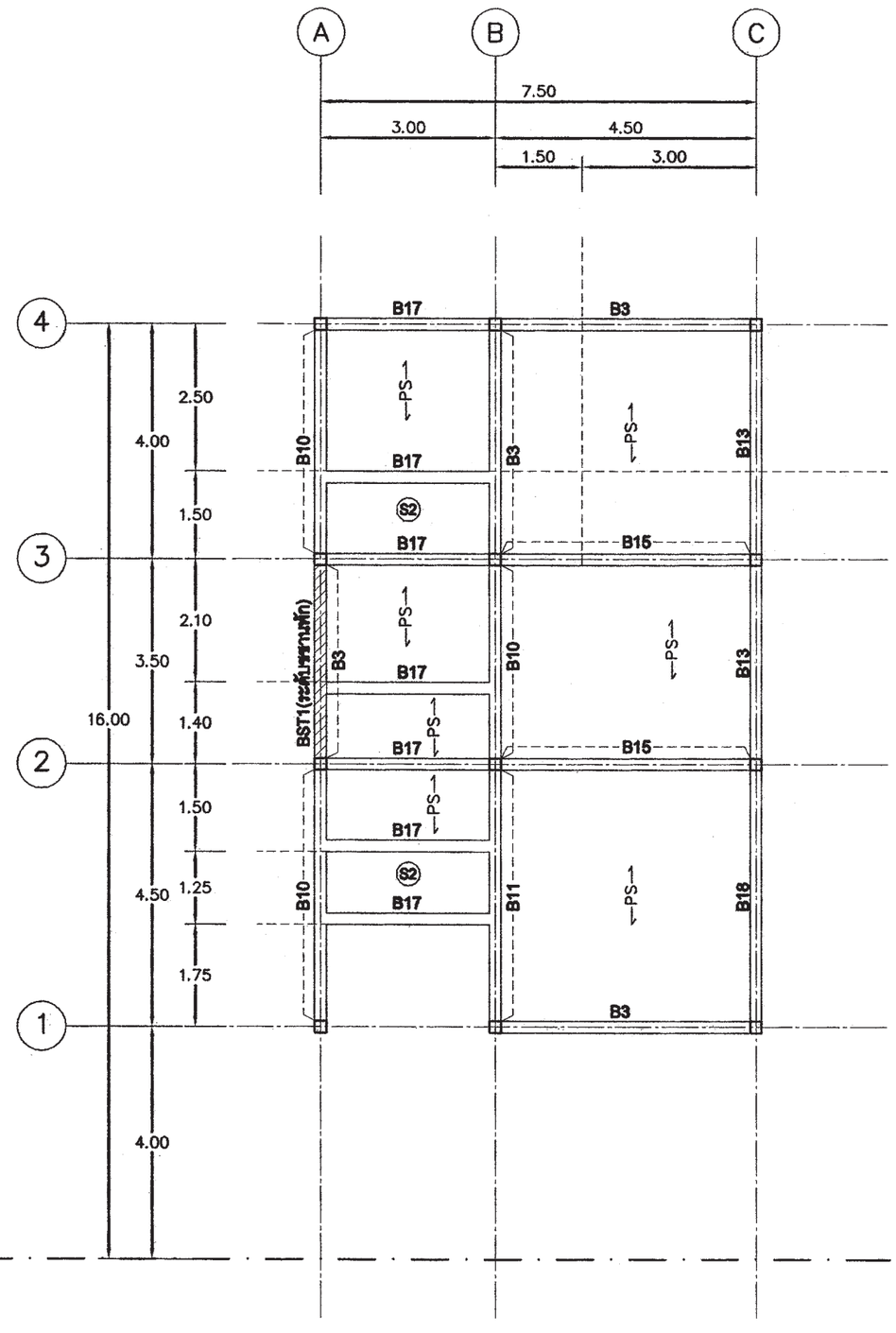

แปลนคาน - พื้นชั้นล่าง

มาตราส่วน 1 : 100

สำนักการ โยธา
กรุงเทพมหานคร

โครงการ

แบบบ้านยิ้มเพื่อประชาชน ระยะที่ 3

ตามนโยบาย

ม.ร.ว. สุขุมพันธุ์ บริพัตร
ผู้ว่าราชการกรุงเทพมหานคร

นายจุมพล สำเภาพล
รองผู้ว่าราชการกรุงเทพมหานคร

นางนินนาท ชลิตานนท์
ปลัดกรุงเทพมหานคร

ผู้อำนวยการสำนักการโยธา	
รองผู้อำนวยการสำนักการโยธา	
นายทวีศักดิ์ เลิศประพันธ์	
ผู้อำนวยการสำนักงานออกแบบ	
นายวิรินทร์ บรรทด	
หัวหน้ากลุ่มงานสถาปัตยกรรม	
นายสินธุชัย บุญปักษ์	
หัวหน้ากลุ่มงานวิศวกรรมอาคาร	
นายอธิยะ เมฆะกุล	
สถาปนิก	
นางสาวนวลสมร โกศลสมบัติ ส.ศด.2414	
วิศวกรโครงสร้าง	
นายนรเทพ ชูทูล สย.7645	
วิศวกรไฟฟ้า	
นายจรูญ มาสุขใจ ภฟก.2457	
วิศวกรสุขาภิบาล	
นายจีระสิทธิ์ ทิมสถิตย์ สย.8489	
วิศวกรเครื่องกล	
นายช่างเขียนแบบ	
นางสาวช่อผกา ยักพันธ์	

แบบ บ้านพักอาศัย 2ชั้น
แบบที่ 078
ชื่อบ้าน สกาวจันทร์

เจ้าของ

สถานที่

แบบแสดง
แปลนฐานรากตอม่อ
แปลนคานพื้นชั้นล่าง

วันที่ :	เลขที่	รวม
30 พฤษภาคม 2557	S-02	7

แผ่นที่	รวมแผ่น
18	30

FILE :

รายการแก้ไขแบบ

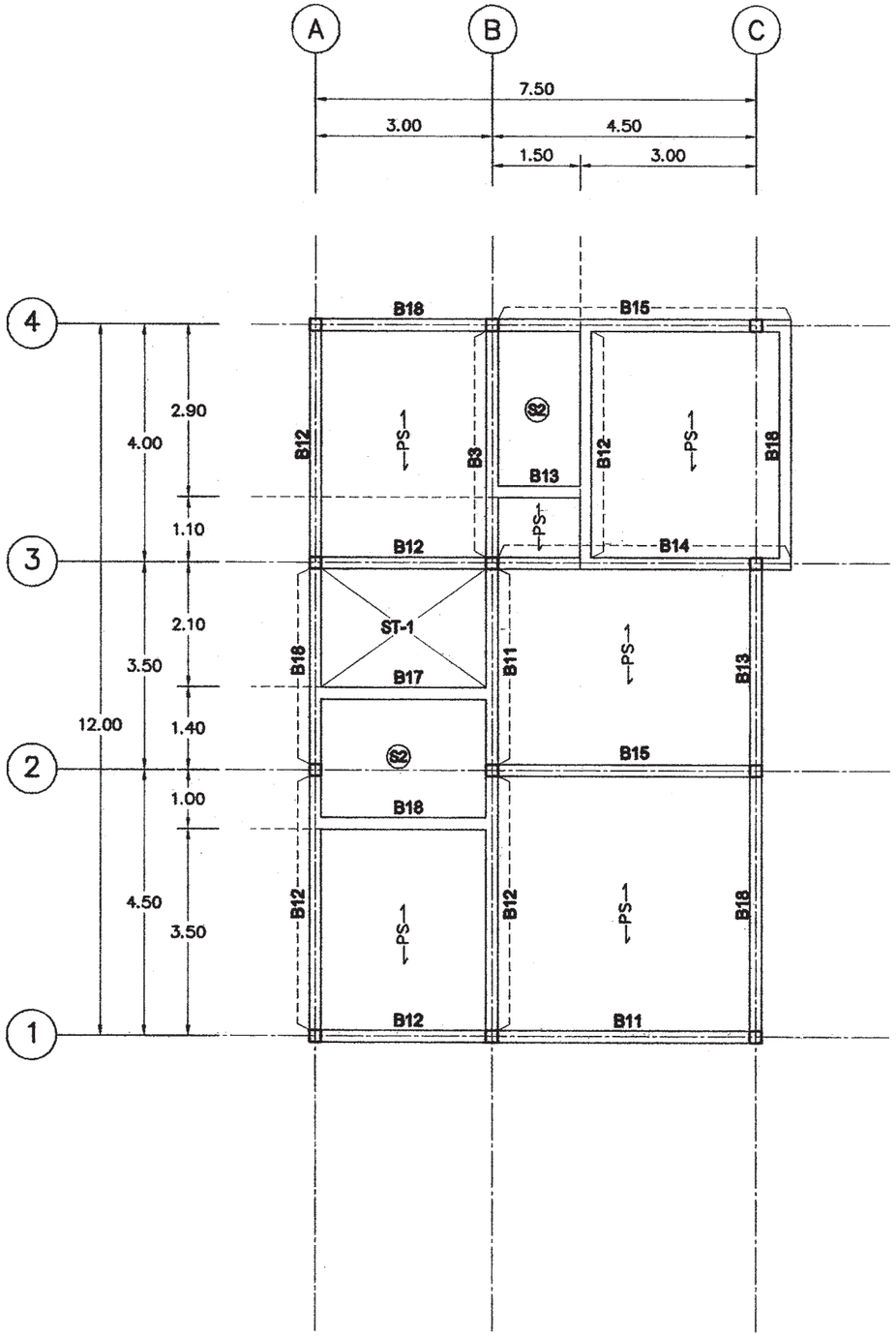

แปลนคาน - พื้นชั้นบน

มาตราส่วน 1 : 100

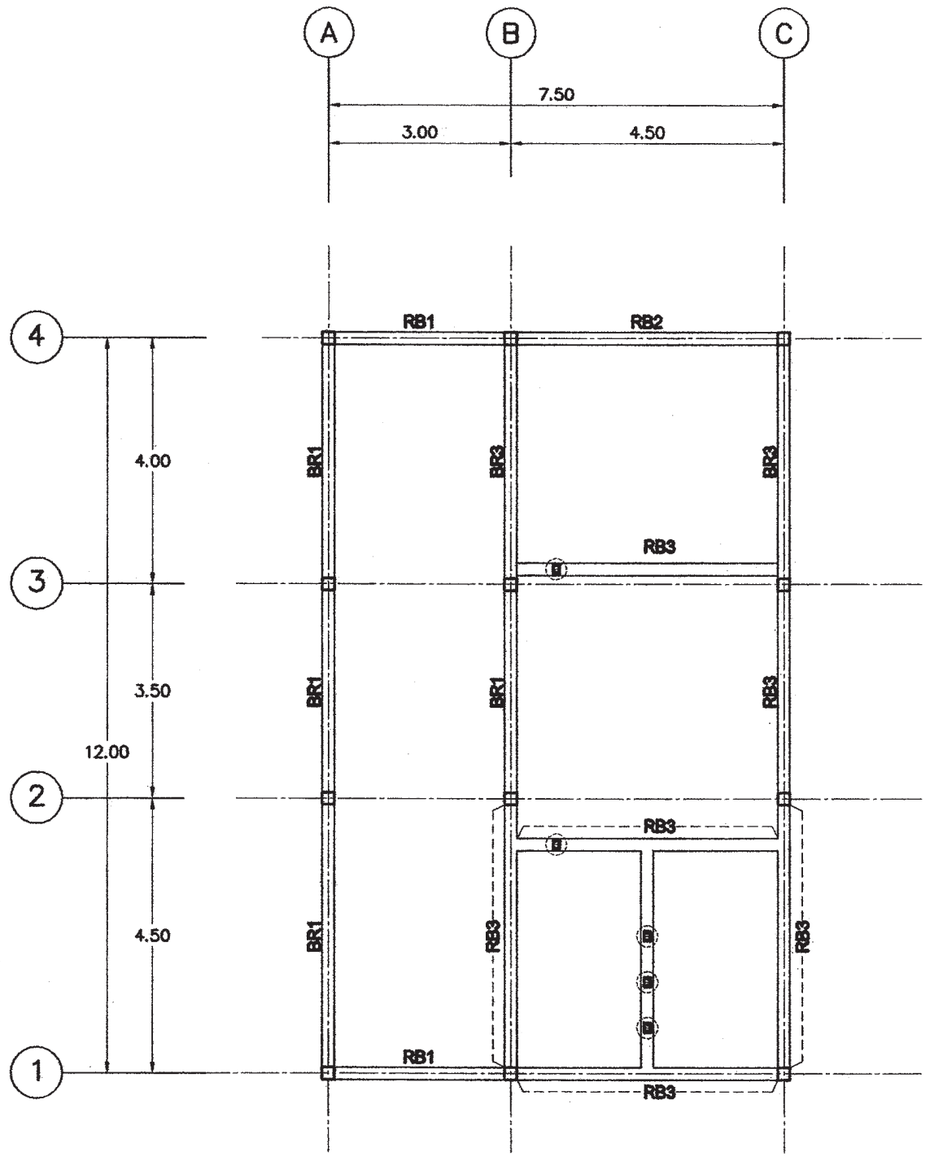

B ตั้งเหล็ก = 2 [-150x50x20x3.2mm.

แปลนคานชั้นหลังคา

มาตราส่วน 1 : 100

สำนักการ โยธา
กรุงเทพมหานคร

โครงการ

แบบบ้านยิ้มเพื่อประชาชน ระยะที่ 3

ตามนโยบาย

ม.ร.ว. สุขุมพันธุ์ บริพัตร
ผู้ว่าราชการกรุงเทพมหานคร

นายจุมพล สำเภาพล
รองผู้ว่าราชการกรุงเทพมหานคร

นางนินนาท ชลิตานนท์
ปลัดกรุงเทพมหานคร

ผู้อำนวยการสำนักการโยธา

รองผู้อำนวยการสำนักการโยธา
นายทวีศักดิ์ เลิศประพันธ์

ผู้อำนวยการสำนักงานออกแบบ
นายวัชรินทร์ บรรพต

หัวหน้ากลุ่มงานสถาปัตยกรรม
นายสินธุชัย บุญปักษ์

หัวหน้ากลุ่มงานวิศวกรรมอาคาร
นายอธิยะ เผ่ะกุล

สถาปนิก
นางสาวนวลสมร โกศลสมบัติ ส.สถ.2414

วิศวกรโครงสร้าง
นายนรเทพ ชูทุด สย.7645

วิศวกรไฟฟ้า
นายจรูญ มาสุรโต ภฟก.2457

วิศวกรสุขาภิบาล
นายศิระสิทธิ์ ทิมสิงห์ สย.8489

วิศวกรเครื่องกล

นายช่างเขียนแบบ
นางสาวรัตนา ยักพันธ์

แบบ บ้านพักอาศัย 2ชั้น
แบบที่ 078
ชื่อบ้าน สกาวจันทร์

สำรอง

สถานที่

แบบแสดง
แปลนคานพื้นชั้นบน
แปลนคานโครงหลังคา

วันที่ :	แผ่นที่	รวม
30 พฤษภาคม 2557	S-03	7

แผ่นที่	รวมแผ่น
19	30

FILE :

รายการแก้ไขแบบ

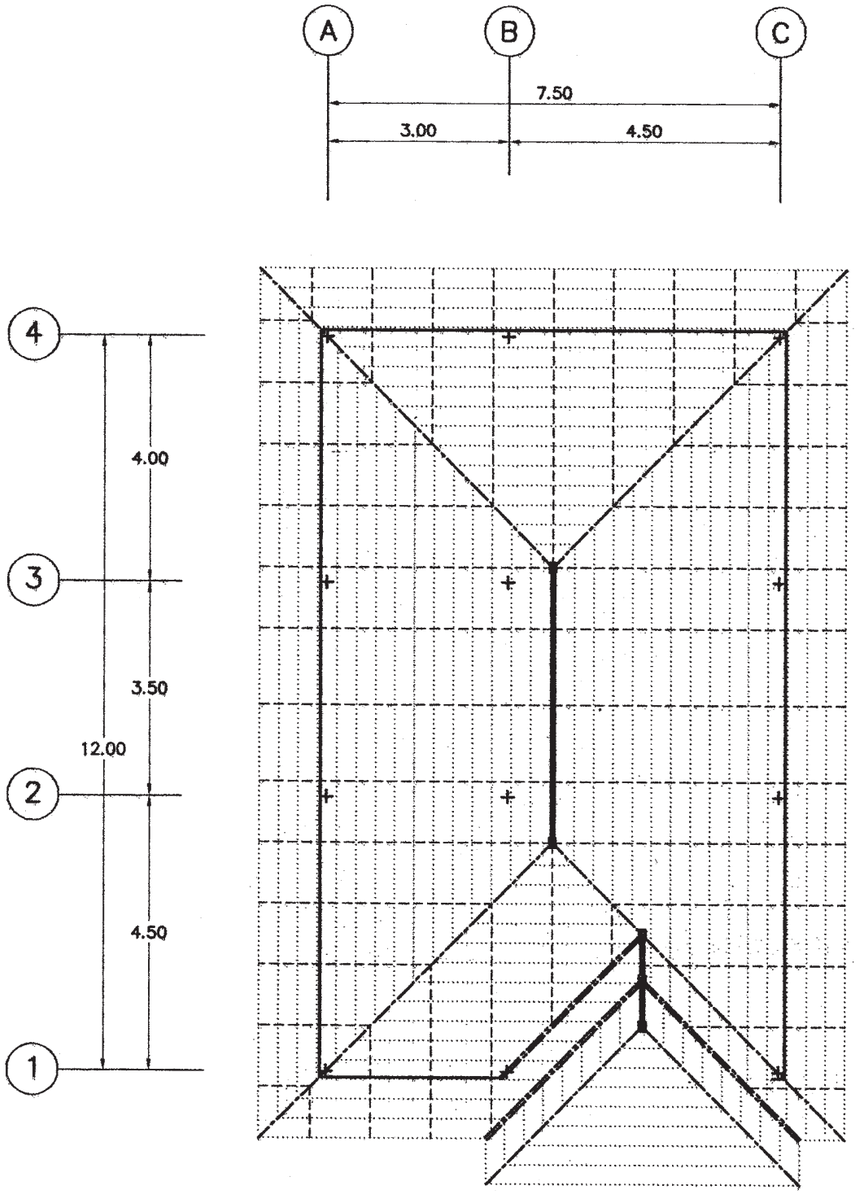

▣	ตั้งเหล็ก	= 2[-150x50x20x3.2mm.
	อกไก่เหล็ก	= 2[-150x50x20x3.2mm.
	ตะเฆ่สันเหล็ก	= 2[-150x50x20x3.2mm.
	ตะเฆ่วางเหล็ก	= 2[-150x50x20x3.2mm.
	จันทันเหล็ก	= [100x50x20x2.3mm. @ 1.00m.
	แปเหล็ก	= 25 x 25 x 1.6mm. @0.32-0.34m.

สำนักการ โยธา
กรุงเทพมหานคร

โครงการ

แบบบ้านยิ้มเพื่อประชาชน ระยะที่ 3

ตามนโยบาย

ม.ร.ว. สุขุมพันธุ์ บริพัตร
ผู้ว่าราชการกรุงเทพมหานคร

นายจุมพล สำเภาพล
รองผู้ว่าราชการกรุงเทพมหานคร

นางนินนาท ชลิตานนท์
ปลัดกรุงเทพมหานคร

ผู้อำนวยการสำนักการโยธา

รองผู้อำนวยการสำนักการโยธา
นายทวีศักดิ์ เลิศประพันธ์

ผู้อำนวยการสำนักงานออกแบบ
นายวิรัตนพร์ บรรทด

หัวหน้ากลุ่มงานสถาปัตยกรรม
นายสินธุชัย บุญปักษ์

หัวหน้ากลุ่มงานวิศวกรรมอาคาร
นายอธิยะ เมฆะกูล

สถาปนิก
นางสาวนวลสมร โกศลสมบัติ ส.สถ.2414

วิศวกรโครงสร้าง
นายนเรศร ชูชูด สย.7645

วิศวกรไฟฟ้า
นายจรูญ มาสุธใจ ภฟก.2457

วิศวกรสุขาภิบาล
นายจีระสิทธิ์ ทิมสมิตย์ สย.8489

วิศวกรเครื่องกล

นายช่างเขียนแบบ
นางสาวชัยณภา ยักพันธ์

แบบ บ้านพักอาศัย 2ชั้น
แบบที่ 078
ชื่อบ้าน สกาวจันทร์

เจ้าของ

สถานที่

แบบแสดง

แปลนคานโครงหลังคา

วันที่ :	เลขที่	รวม
30 พฤษภาคม 2557	S-04	7

แผ่นที่	รวมแผ่น
20	30

FILE :

รายการแก้ไขแบบ

หมายเหตุ

กรณีใช้ฐานราก เสาเข็มเจาะแทนฐานรากเสาเข็มตอก ให้ใช้เทียบเท่าดังนี้ F1=F1A , F2=F2A

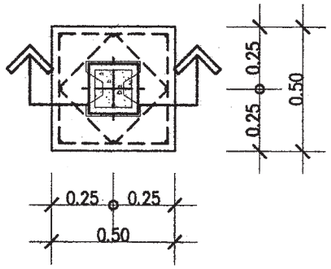

แบบขยาย	F1
มาตราส่วน	1 : 25

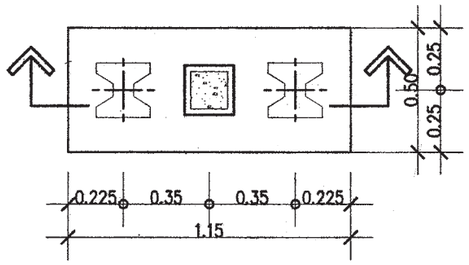

แบบขยาย	F2
มาตราส่วน	1 : 25

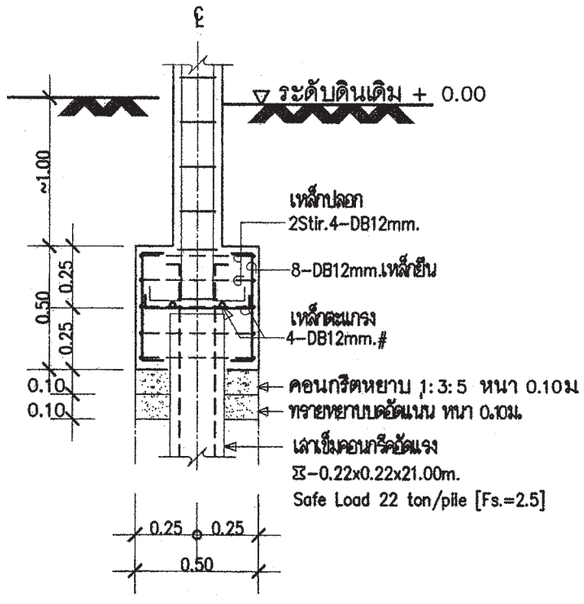

รูปตัด	F1
มาตราส่วน	1 : 25

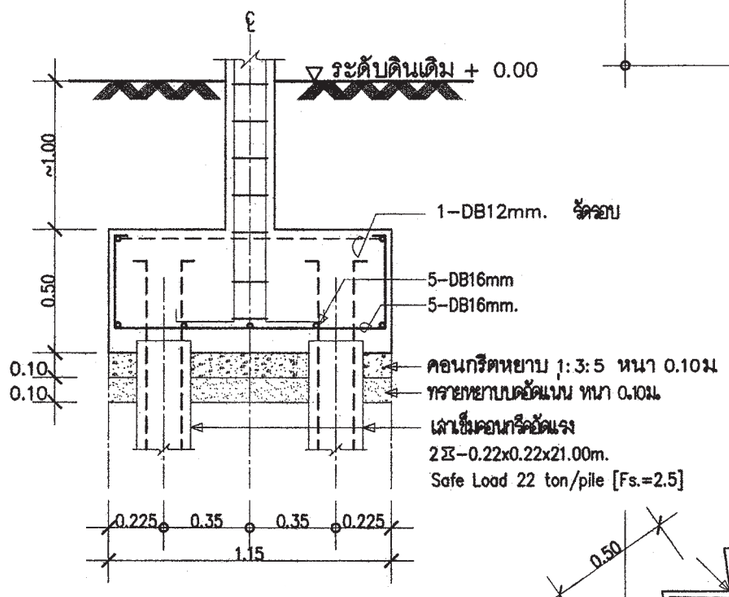

รูปตัด	F2
มาตราส่วน	1 : 25

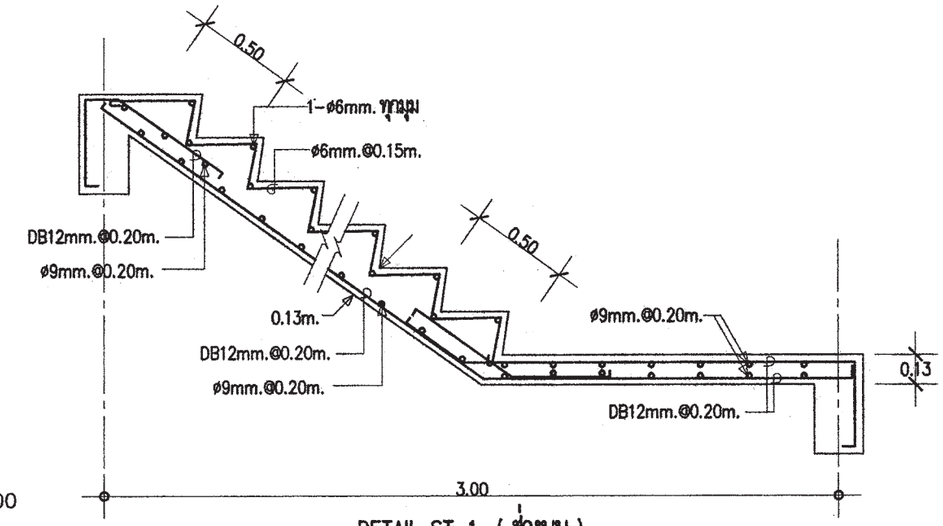

DETAIL ST-1 (ช่วงบน)

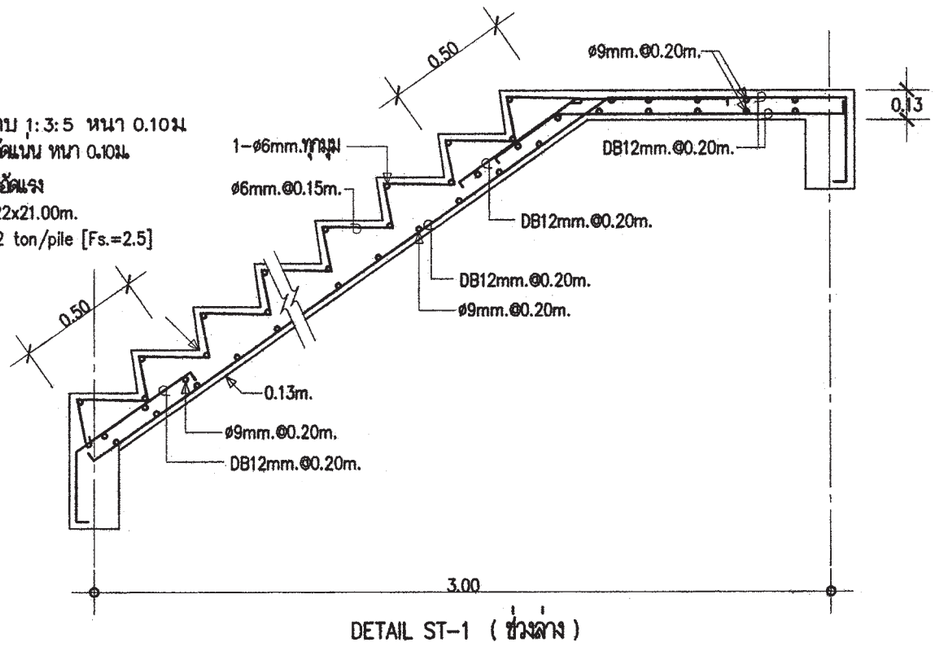

DETAIL ST-1 (ช่วงล่าง)

สำนักการ โยธา
กรุงเทพมหานคร

โครงการ

แบบบ้านยิ้มเพื่อประชาชน ระยะที่ 3

ตามนโยบาย

ม.ร.ว. สุขุมพันธุ์ บริพัตร
ผู้ว่าราชการกรุงเทพมหานคร

นายจุมพล สำเภาพล
รองผู้ว่าราชการกรุงเทพมหานคร

นางนินนาท ชลิตานนท์
ปลัดกรุงเทพมหานคร

ผู้อำนวยการสำนักการโยธา

รองผู้อำนวยการสำนักการโยธา
นายทวีศักดิ์ เลิศประพันธ์

ผู้อำนวยการสำนักงานออกแบบ
นายทัชชินทร์ บรรพต

หัวหน้ากลุ่มงานสถาปัตยกรรม
นายสินธุชัย บุญปักษ์

หัวหน้ากลุ่มงานวิศวกรรมอาคาร
นายอธิระ เมฆะกุล

สถาปนิก
นางสาวนวลตเมธ โบสถสมบัติ ส.สถ.2414

วิศวกรโครงสร้าง
นายนรเทพ ฐาปุล สย.7645

วิศวกรไฟฟ้า
นายจรูญ มาสุธโค ภฟก.2457

วิศวกรสุขาภิบาล
นายศิระสิทธิ์ ทิมสมิตย์ สย.8489

วิศวกรเครื่องกล

นายช่างเขียนแบบ
นางสาวรัตนา ยักทันธ์

แบบ	บ้านพักอาศัย 2ชั้น
แบบที่	078
ชื่อบ้าน	สกาวจันทร์
เจ้าของ	
สถานที่	

แบบแสดง
แบบขยายโครงสร้าง 1

วันที่ :	เลขที่	รวม
30 พฤษภาคม 2557	S-05	7

แผ่นที่	รวมแผ่น
21	30

FILE :

รายการแก้ไขแบบ

หมายเหตุ

กรณีใช้ฐานราก เสาเข็มเจาะแทนฐานรากเสาเข็มตอก ให้ใช้เทียบเท่าดังนี้ F1=F1A , F2=F2A

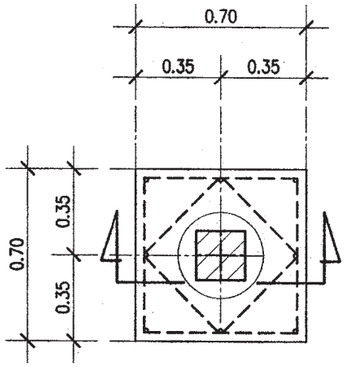

แบบขยาย F1A

มาตราส่วน 1 : 25

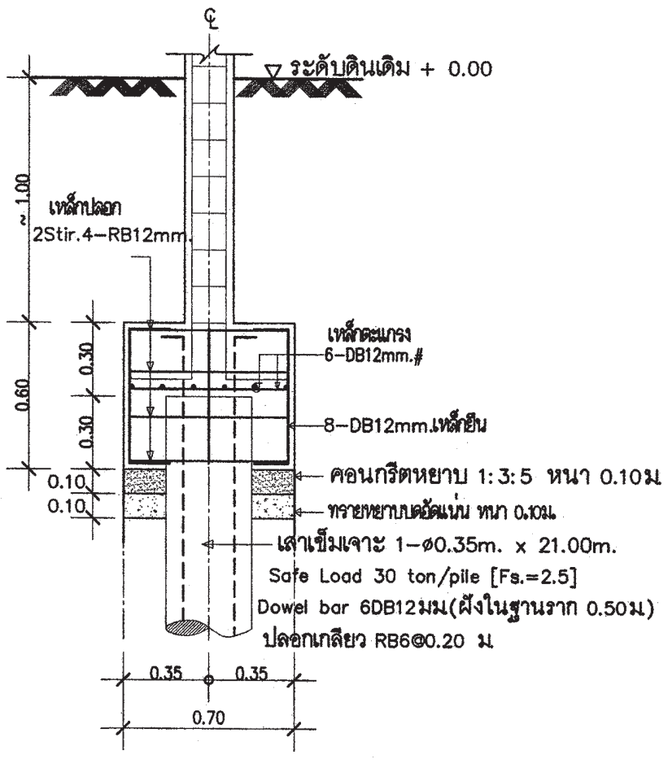

รูปตัด F1A

มาตราส่วน 1 : 25

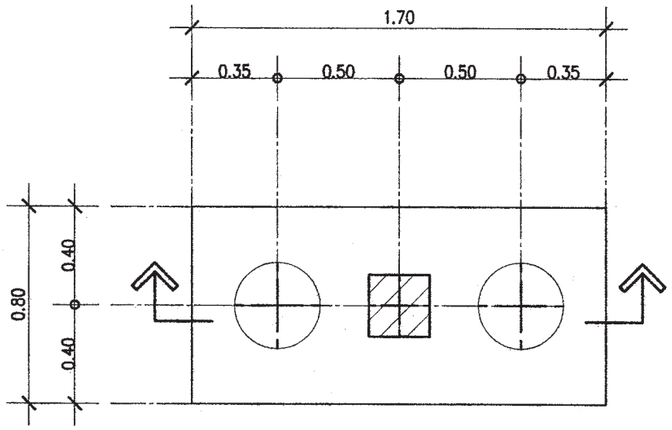

แบบขยาย F2A

มาตราส่วน 1 : 25

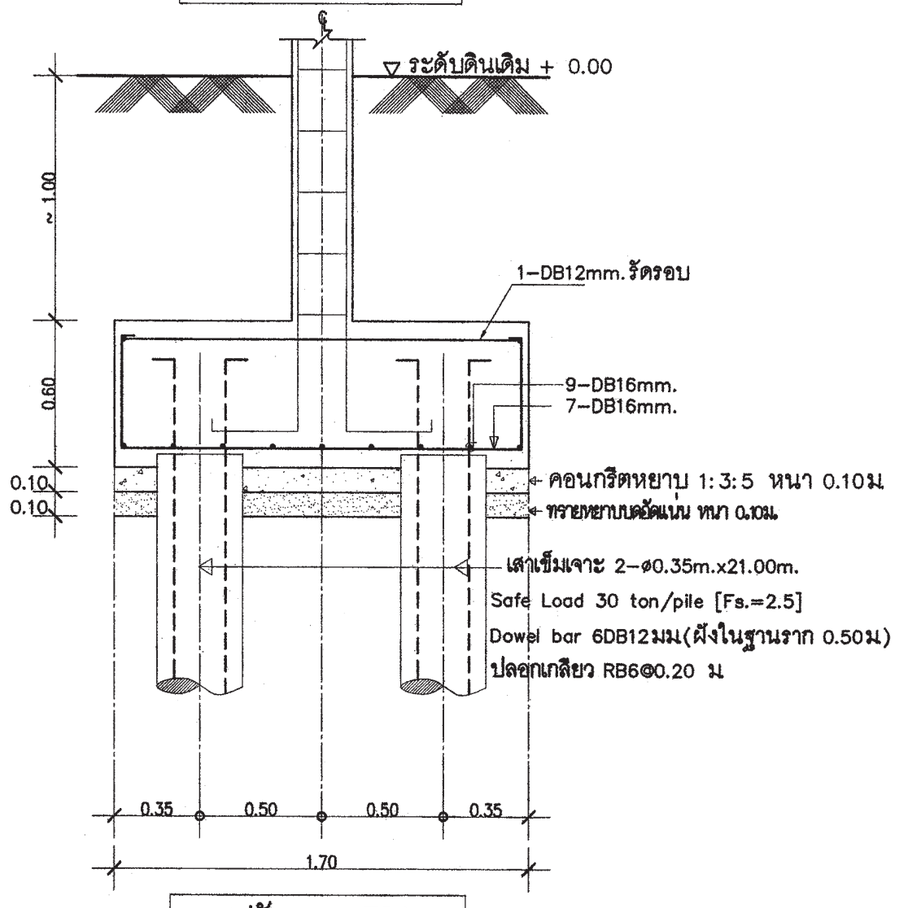

รูปตัด F2A

มาตราส่วน 1 : 25

สำนักการโยธา
กรุงเทพมหานคร

โครงการ

แบบบ้านยิ้มเพื่อประชาชน ระยะที่ 3

ตามนโยบาย

ม.ร.ว. สุขุมพันธุ์ บริพัตร
ผู้ว่าราชการกรุงเทพมหานคร

นายจุมพล สำเภาพล
รองผู้ว่าราชการกรุงเทพมหานคร

นางนินนาท ชลิตานนท์
ปลัดกรุงเทพมหานคร

ผู้อำนวยการสำนักการโยธา

รองผู้อำนวยการสำนักการโยธา
นายทวีศักดิ์ เลิศประพันธ์

ผู้อำนวยการสำนักงานออกแบบ
นายรัชตินทร์ บรรพต

หัวหน้ากลุ่มงานสถาปัตยกรรม
นายสินธุชัย บุญปักษ์

หัวหน้ากลุ่มงานวิศวกรรมอาคาร
นายธวิธะ เมธะกุล

สถาปนิก
นางสาวนวลสมร โกศลสมบัติ ส.สถ.2414

วิศวกรโครงสร้าง
นายนรเทพ ชุชูด สย.7645

วิศวกรไฟฟ้า
นายจรูญ มาสุรใจ ภฟก.2457

วิศวกรสุขาภิบาล
นายจิระสิทธิ์ ทิมสถิตย์ สย.8489

วิศวกรเครื่องกล

นายช่างเขียนแบบ
นางสาวช่อผกา ยักษ์ทันธ์

แบบ บ้านพักอาศัย 2ชั้น

แบบที่ 078

ชื่อบ้าน สกาวจันทร์

เจ้าของ

สถานที่

แบบแสดง
แบบขยายโครงสร้าง 2

วันที่ :	แผ่นที่	รวม
30 พฤษภาคม 2557	S-06	7

แผ่นที่	รวมแผ่น
22	30

FILE :

รายการแก้ไขแบบ

พื้นชั้น 2 - หลังคา	↑
พื้นชั้นล่าง - พื้นชั้น 2	↑
ตอม่อ - พื้นชั้นล่าง	0.20 × 0.20 : 4-DB12mm. Stirø6mm.@0.15m.
FLOOR / COLUMN	C1

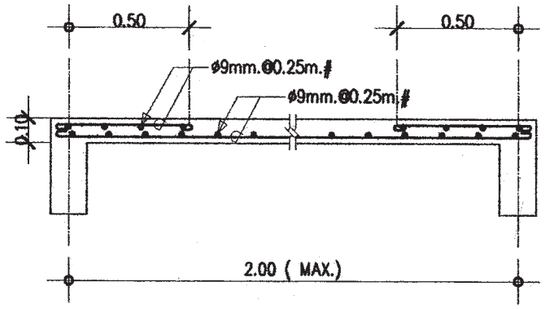

DETAIL S2

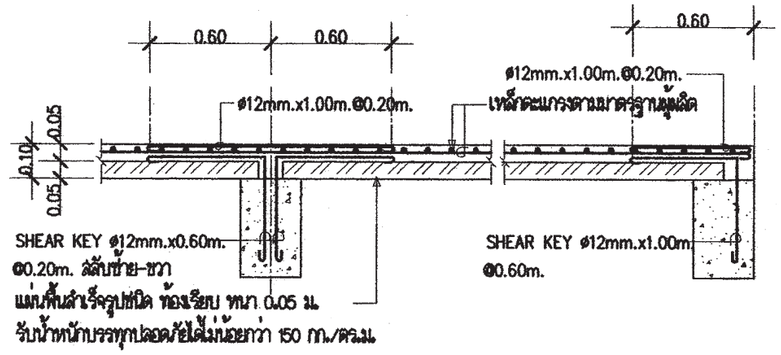

DETAIL PS

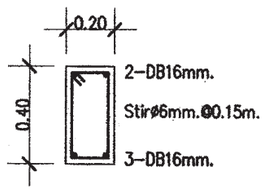

DETAIL B3

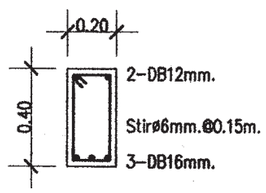

DETAIL B10 , RB3

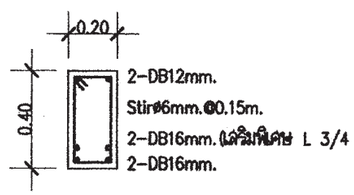

DETAIL B11

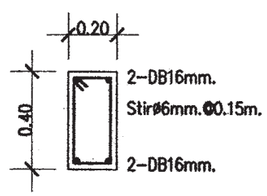

DETAIL B12 , RB2

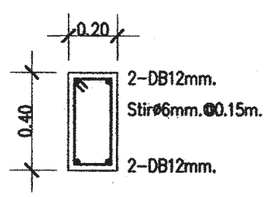

DETAIL B13 , RB1

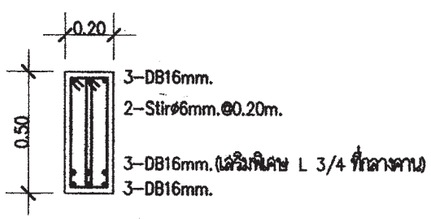

DETAIL B14

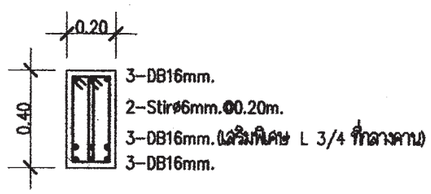

DETAIL B15

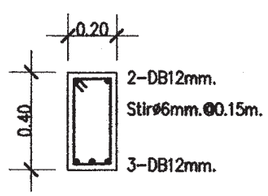

DETAIL B17

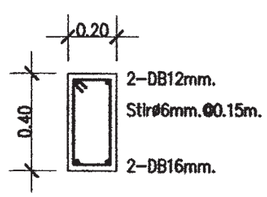

DETAIL B18

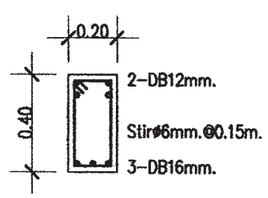

DETAIL BST1

สำนักการ โยธา
กรุงเทพมหานคร

โครงการ

แบบบ้านยิ้มเพื่อประชาชน ระยะที่ 3

ตามนโยบาย

ม.ร.ว. สุขุมพันธุ์ บริพัตร
ผู้ว่าราชการกรุงเทพมหานคร

นายจุมพล สำเภาพล
รองผู้ว่าราชการกรุงเทพมหานคร

นางนินนาท ชลิตานนท์
ปลัดกรุงเทพมหานคร

ผู้อำนวยการสำนักการโยธา

รองผู้อำนวยการสำนักการโยธา
นายทวีศักดิ์ เลิศประพันธ์

ผู้อำนวยการสำนักงานออกแบบ
นายวิรัชนทร์ บรรทด

หัวหน้ากลุ่มงานสถาปัตยกรรม
นายสินธุชัย บุญปักษ์

หัวหน้ากลุ่มงานวิศวกรรมอาคาร
นายอธิยะ เผผะกูล

สถาปนิก
นางสาวนวลสมร โกศลสมบัติ ส.สถ.2414

วิศวกรโครงสร้าง
นายนรเทพ ฐุฐล สย.7845

วิศวกรไฟฟ้า
นายจรูญ มาสุขใจ ภฟก.2457

วิศวกรสุขาภิบาล
นายจีระสิทธิ์ ทิมสถิตย์ สย.8489

วิศวกรเครื่องกล

นายช่างเขียนแบบ
นางสาวช่อผกา ยักศิลป์

แบบ บ้านพักอาศัย 2ชั้น
แบบที่ 078
ชื่อบ้าน สกาวจันทร์

ตำรอง

สถานที่

แบบแสดง
แบบขยายโครงสร้าง 3

วันที่ :	เลขที่	รวม
30 พฤษภาคม 2557	S-07	7

แผ่นที่	รวมแผ่น
23	30

FILE :

รายการแก้ไขแบบ

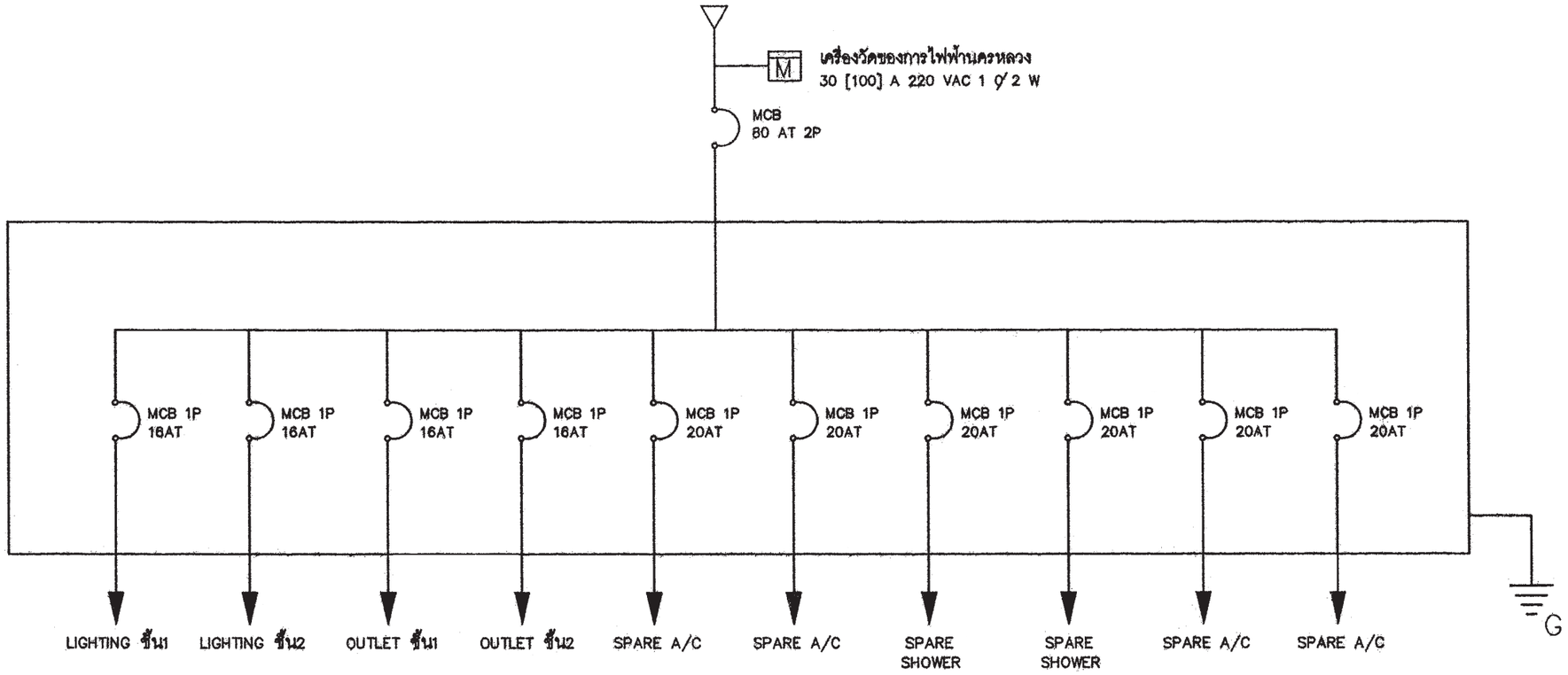

SINGLE LINE DIAGRAM

สัญลักษณ์ระบบไฟฟ้า

○	โคม DOWNLIGHT 1x11 W
◎	โคมกลมหลอด ฟลูออเรสเซนต์ 1x32 W พร้อมฝาครอบสีใส
▭	ดวงโคมหลอด ฟลูออเรสเซนต์ 1x18 W พร้อมฝาครอบสีใส
S	สวิตซ์ไฟฟ้าแบบธรรมดา
S_3	สวิตซ์ไฟฟ้าแบบ 3ทาง
⊖	เต้ารับไฟฟ้าแบบมีสายดิน
TV	เต้ารับทีวี
⊠	เต้ารับโทรศัพท์
Ⓙ	กล่องต่อสายไฟ
▬	แผงจ่ายไฟ
MCB	MINIATURE CIRCUIT BREAKER

รายการระบบงานไฟฟ้า

- แผงจ่ายไฟเป็นกล่องเหล็ก
- สายไฟตามมาตรฐานอุตสาหกรรม
- เต้ารับไฟฟ้าแบบมีสายดิน
- สวิตซ์ไฟฟ้าแบบธรรมดา และ สามทาง
- สายเมนวงจรย่อยขนาด 4 มม^2
- สายไฟเข้าเต้ารับขนาด 2.5 มม^2
- สายไฟเข้าดวงโคมขนาด 1 มม^2
- การเดินสายร้อยในท่อร้อยสายฝังในผนังส่วนการเดินสายในฝ้าเพดานให้เดินร้อยท่อร้อยยึดติดกับเสาหรือคาน
- สายไฟเข้าเครื่องทำน้ำอุ่น 3500 W ขนาด 4 มม^2
- สาย COAXIAL เข้าเต้ารับทีวีใช้ RG6
- สายโทรศัพท์เข้าเต้ารับโทรศัพท์ ขนาด 0.65 มม
- การต่อลงดินต้องเป็นไปตามกฎของการไฟฟ้านครหลวง
- ทิ้งสายข้างหนึ่งไว้ในกล่องต่อสายในห้องนอน หรือ ห้องน้ำ อีกข้างหนึ่งต่อเข้ากับ CIRCUIT BREAKER ในแผงจ่ายไฟ

สำนักการ โยธา
กรุงเทพมหานคร

โครงการ
แบบบ้านยิ้มเพื่อประชาชน ระยะที่ 3

ตามนโยบาย
ม.ร.ว. สุขุมพันธุ์ บริพัตร
ผู้ว่าราชการกรุงเทพมหานคร
นายจุมพล สำเภาพล
รองผู้ว่าราชการกรุงเทพมหานคร
นางนินนาท ชลิตานนท์
ปลัดกรุงเทพมหานคร

ผู้อำนวยการสำนักการโยธา
รองผู้อำนวยการสำนักการโยธา
นายทวีศักดิ์ เลิศประพันธ์
ผู้อำนวยการสำนักงานออกแบบ
นายรัชนินทร์ บรรทด
หัวหน้ากลุ่มงานสถาปัตยกรรม
นายสินธุชัย บุญปักษ์
หัวหน้ากลุ่มงานวิศวกรรมอาคาร
นายสวิชะ เผ่ผกุล
สถาปนิก
นางสาวนวลสมร โกศลสมบัติ ส.สถ.2414
วิศวกรโครงสร้าง
นายนรเทพ ฐาฬุล สย.7845
วิศวกรไฟฟ้า
นายจรูญ มาสุรใจ ภฟก.2457
วิศวกรสุขาภิบาล
นายจิระสิทธิ์ ทิมสถิตย์ สย.8489
วิศวกรเครื่องกล
นายช่างเขียนแบบ
นางสาวรัชนกา ยักพันธ์

แบบ บ้านพักอาศัย 2ชั้น
แบบที่ 078
ชื่อบ้าน สกาวจันทร์
เจ้าของ
สถานที่

แบบแสดง
รายการระบบงานไฟฟ้า
สัญลักษณ์ระบบไฟฟ้า
SINGLE LINE DIAGRAM

วันที่ :	เลขที่	รวม
30 พฤษภาคม 2567	E-01	2

แผ่นที่	รวมแผ่น
24	30

FILE :
รายการแก้ไขแบบ

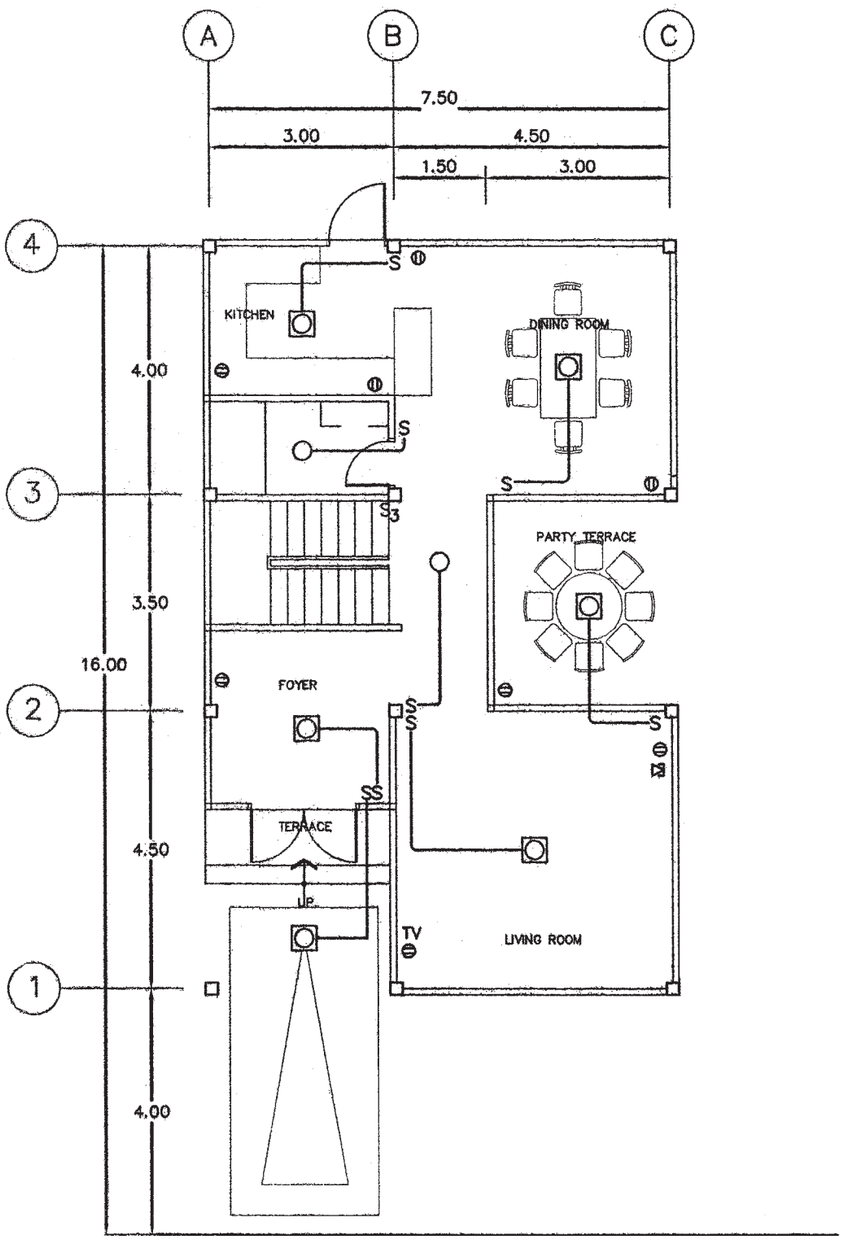

แปลนระบบไฟฟ้าแสงสว่าง– เต้ารับไฟฟ้า– โทรศัพท์– โทรทัศน์ ชั้นล่าง

SCALE 1 : 1 0 0

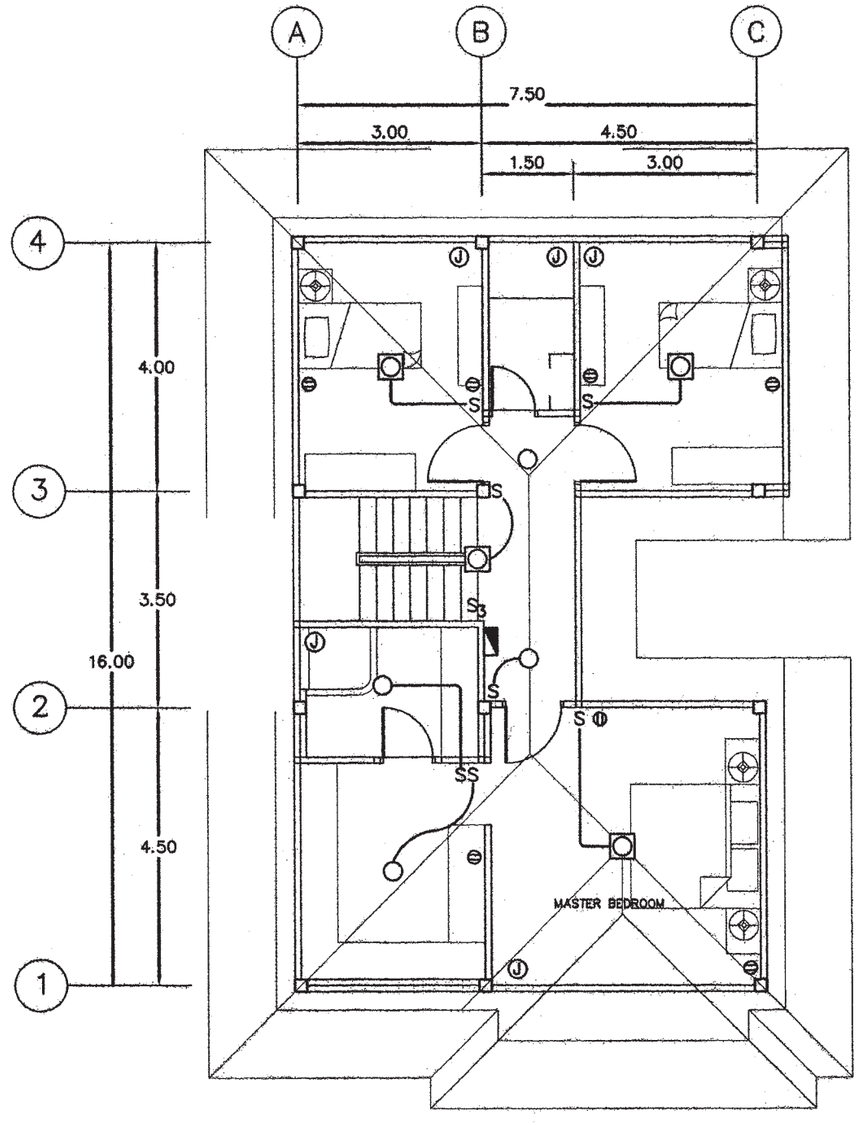

แปลนระบบไฟฟ้าแสงสว่าง– เต้ารับไฟฟ้า ชั้นบน

SCALE 1 : 1 0 0

สำนักการ โยธา
กรุงเทพมหานคร

โครงการ

แบบบ้านยิ้มเพื่อประชาชน ระยะที่ 3

ตามนโยบาย

ม.ร.ว. สุขุมพันธุ์ บริพัตร
ผู้ว่าราชการกรุงเทพมหานคร

นายจุมพล สำเภาพล
รองผู้ว่าราชการกรุงเทพมหานคร

นางนินนาท ชลิตานนท์
ปลัดกรุงเทพมหานคร

ผู้อำนวยการสำนักการโยธา

รองผู้อำนวยการสำนักการโยธา
นายทวีศักดิ์ เลิศประพันธ์

ผู้อำนวยการสำนักงานออกแบบ
นายวัชรินทร์ บรรพต

หัวหน้ากลุ่มงานสถาปัตยกรรม
นายสินธุชัย บุญปักษ์

หัวหน้ากลุ่มงานวิศวกรรมอาคาร
นายอธิยะ เมฆะกุล

สถาปนิก
นางสาวนวลสมร โกศลสงปัติ ส.สถ.2414

วิศวกรโครงสร้าง
นายนงทพ ชูชุล สย.7645

วิศวกรไฟฟ้า
นายชูญ มาสุธใจ ภฟก.2457

วิศวกรสุขาภิบาล
นายจีระสิทธิ์ ทิมสถิตย์ สย.8489

วิศวกรเครื่องกล

นายช่างเขียนแบบ
นางสาวพัชนกา ยักพันธ์

แบบ บ้านพักอาศัย 2ชั้น
แบบที่ 078
ชื่อบ้าน สกาวจันทร์
เจ้าของ
สถานที่

แบบแสดง
แปลนระบบไฟฟ้าแสงสว่าง
เต้ารับไฟฟ้า- โทรศัพท์
โทรทัศน์ ชั้นล่าง- บน

วันที่ :	เลขที่	รวม
30 พฤษภาคม 2557	E-02	2

แผ่นที่	รวมแผ่น
25	30

F.I.E :

รายการแก้ไขแบบ

ตารางที่ 1 แสดงการเลือกใช้ขนาดเครื่องสูบน้ำแบบอัตโนมัติสำหรับโครงการบ้านยิ้ม

ขนาดเครื่องสูบน้ำ (วัตต์)	จำนวนห้องน้ำของบ้าน	จำนวนชั้นของบ้าน
100	1 – 3	1 – 2
150	4	1 – 2
200	5	2 – 3
250	6	2 – 3
300	7	2 – 3

ตารางที่ 2 แสดงการเลือกใช้ขนาดถังเก็บน้ำแบบตั้งพื้นสำหรับโครงการบ้านยิ้ม

ชื่อ	จำนวนห้องนอนของบ้าน	ความจุ (ลบ.ม)
ถังเก็บน้ำ 1 (WT1)	1 – 2	1
ถังเก็บน้ำ 2 (WT2)	3 – 4	2
ถังเก็บน้ำ 3 (WT3)	5 – 6	3

ถังเก็บน้ำที่ใช้ ทำจากวัสดุไฟเบอร์กลาสเสริมแรงผลิตตามมาตรฐาน มอก. 435 – 2548

ตารางที่ 3 แสดงการเลือกใช้ขนาดถังบำบัดน้ำเสียแบบฝังใต้ดินสำหรับโครงการบ้านยิ้ม

ชื่อ	จำนวนห้องนอนของบ้าน	ปริมาณการบำบัด(ลบ.ม/วัน)
ถังบำบัดน้ำเสีย 1 (WWTP 1)	1 – 2	1
ถังบำบัดน้ำเสีย 2 (WWTP 2)	3 – 4	2
ถังบำบัดน้ำเสีย 3 (WWTP 3)	5 – 6	3

ถังบำบัดน้ำเสียเป็นระบบแกรอะ – กรองไร้อากาศ ตัวถังทำจากวัสดุไฟเบอร์กลาสเสริมแรง สามารถรองรับปริมาณน้ำเสียได้ไม่น้อยกว่าตามที่กำหนดในตารางที่ 3 ที่ค่า BOD เข้าระบบไม่น้อยกว่า 250 มิลลิกรัมต่อลิตร และค่า BOD ของน้ำที่ผ่านการบำบัดแล้วไม่เกิน 50 มิลลิกรัมต่อลิตร

ตารางที่ 4 แสดงการเลือกใช้วัสดุท่อสำหรับโครงการบ้านยิ้ม

การใช้งาน	วัสดุ
ท่อประปา (CW)	ท่อ PVC Class 13.5 ผลิตตามมาตรฐาน มอก. 17 – 2532 ต่อด้วยน้ำยาประสานผลิตภัณฑ์เดียวกับผู้ผลิตท่อ
ท่อระบายน้ำโสโครก น้ำทิ้ง น้ำฝนและท่ออากาศ (S,W,RL,V)	ท่อ PVC Class 13.5 ผลิตตามมาตรฐาน มอก. 17 – 2532 ต่อด้วยน้ำยาประสานผลิตภัณฑ์เดียวกับผู้ผลิตท่อ

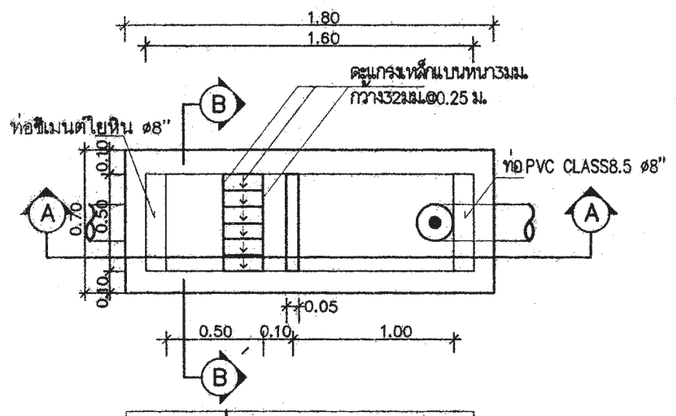

แปลนบ่อดักขยะและดักไขมัน

มาตราส่วน AS SHOWN

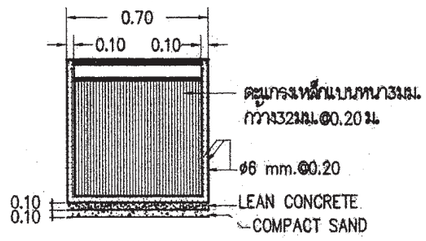

รูปตัด B–B

มาตราส่วน AS SHOWN

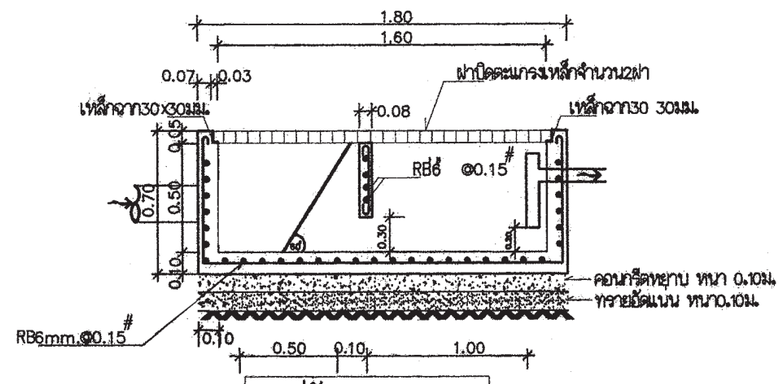

รูปตัด A–A

มาตราส่วน AS SHOWN

หมายถึง : บ่อตรวจคุณภาพน้ำ (ก่อนระบายลงสู่ท่อสาธารณะ)

: บ่อดักขยะและบ่อตรวจคุณภาพน้ำ (ก่อนระบายลงสู่ท่อสาธารณะ)

สัญลักษณ์ บ่อพัก : (ก่อนระบายลงสู่ท่อสาธารณะ)

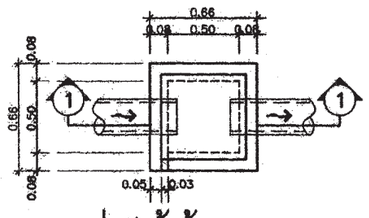

บ่อพักน้ำทิ้ง

มาตราส่วน AS SHOWN

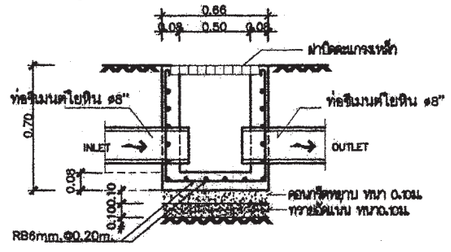

รูปตัด ①–①

มาตราส่วน AS SHOWN

สำนักการ โยธา
กรุงเทพมหานคร

โครงการ

แบบบ้านยิ้มเพื่อประชาชน ระยะที่ 3

ตามนโยบาย

ม.ร.ว. สุขุมพันธุ์ บริพัตร
ผู้ว่าราชการกรุงเทพมหานคร

นายจุมพล สำเภาพล
รองผู้ว่าราชการกรุงเทพมหานคร

นางนินนาท ชลิตานนท์
ปลัดกรุงเทพมหานคร

ผู้อำนวยการสำนักการโยธา

รองผู้อำนวยการสำนักการโยธา
นายทวีศักดิ์ เปิดประทีปน์

ผู้อำนวยการสำนักงานออกแบบ
นายวัชรินทร์ บรรพต

หัวหน้ากลุ่มงานสถาปัตยกรรม
นายสินธุชัย บุญปักษ์

หัวหน้ากลุ่มงานวิศวกรรมอาคาร
นายอรัญ เมฆะกุล

สถาปนิก
นางสาวนวลสมร โชตสมบัติ ส.สถ.2414

วิศวกรโครงสร้าง
นายนรเทพ ฐาฐล สย.7645

วิศวกรไฟฟ้า
นายจรูญ มาสุรโค ภฟก.2457

วิศวกรสุขาภิบาล
นายจีระสิทธิ์ ทิมสติยย์ สย.8489

วิศวกรเครื่องกล

นายช่างเขียนแบบ
นางปุ่มธนุช ประกอบกิจ

แบบ บ้านพักอาศัย 2ชั้น
แบบที่ 078
ชื่อบ้าน สกาวจันทร์
เจ้าของ
สถานที่

แบบแสดง
รายการประกอบแบบสุขาภิบาล

วันที่ :	แผ่นที่	รวม
30 พฤษภาคม 2557	SN--01	5

แผ่นที่	รวมแผ่น
26	30

FILE :

รายการแก้ไขแบบ

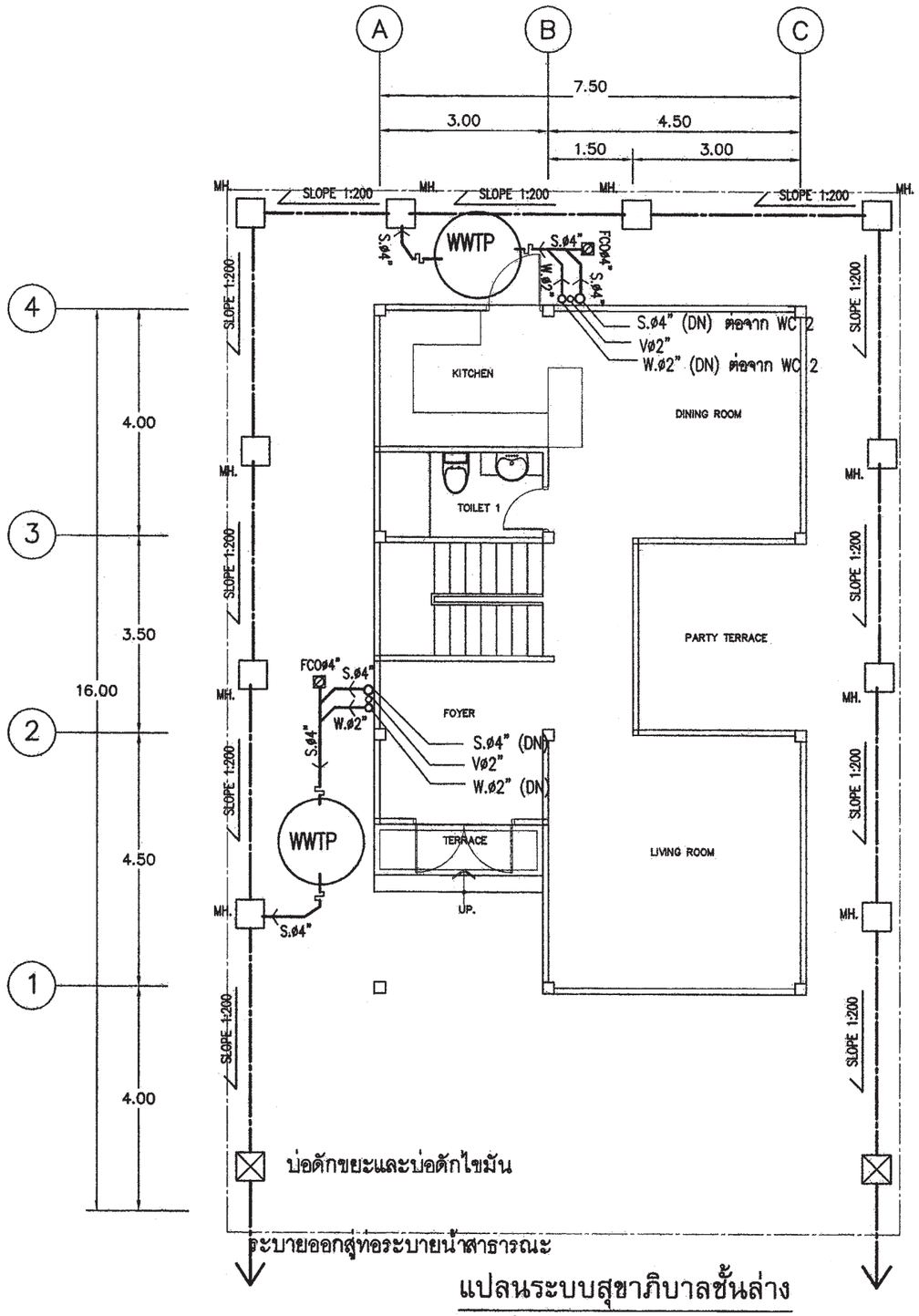

แปลนระบบสุขาภิบาลชั้นล่าง

มาตราส่วน 1 : 100

สัญลักษณ์	อักษรย่อ	รายละเอียด
—W—	W	ท่อน้ำเสีย[PVC มอก. CLASS 8.5]
—S—	S	ท่อน้ำทิ้งส้วม [PVC มอก. CLASS 8.5]
--V--	V	ท่อระบายอากาศ [PVC มอก. CLASS 8.5]
—⋈—	⋈	จุดปลายท่อน้ำดี [ก๊อกน้ำSTOP VALE]
—·—·—	CW	ท่อน้ำดี[CW][PVC มอก. CLASS 13.5]
———	—	แนวท่อใยหิน เส้นผ่าศูนย์กลาง 0.20 ม
———	—	แนวเขตที่ดิน
FD	FD	ท่อระบายน้ำที่พื้น[PVC มอก. CLASS 8.5]
RD	RD	ท่อระบายน้ำฝน[PVC มอก. CLASS 8.5]
—⊘	FCO	FLOOR CLEANOUT
Ⓜ	M	มาตรวัดน้ำ
Ⓟ	P	ปั๊มน้ำ
□MH.	—	บ่อพักน้ำทิ้งสำเร็จรูป ขนาด 0.40X0.40 ม
○	—	ถังบำบัดน้ำเสีย

หมายเหตุ

ผังบริเวณนี้เป็นเพียงตัวอย่างเพื่อประมาณราคา ค่าก่อสร้างส่วนประกอบอาคารเท่านั้น
ส่วนรายละเอียดของสถานที่จริง ให้กำหนดรายละเอียดขณะก่อสร้าง
ส่วนที่มิได้ปรากฏในแบบให้ปฏิบัติตาม พรบ.ควบคุมอาคารและ ข้อบัญญัติกรุงเทพมหานคร

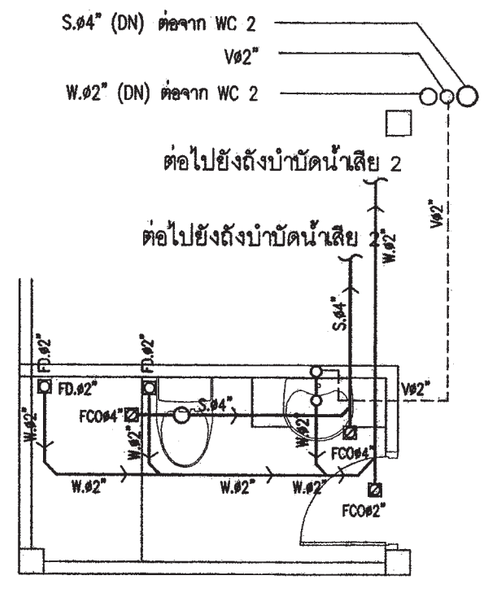

แบบขยายระบบประปาห้องน้ำ1

มาตราส่วน 1 : 50

สำนักการ โยธา
กรุงเทพมหานคร

โครงการ

แบบบ้านยิ้มเพื่อประชาชน ระยะที่ 3

ตามนโยบาย

ม.ร.ว. สุขุมพันธุ์ บริพัตร
ผู้ว่าราชการกรุงเทพมหานคร

นายจุมพล สำเภาพล
รองผู้ว่าราชการกรุงเทพมหานคร

นางนินนาท ชลิตานนท์
ปลัดกรุงเทพมหานคร

ผู้อำนวยการสำนักการโยธา

รองผู้อำนวยการสำนักการโยธา
นายทวีศักดิ์ เลิศประพันธ์

ผู้อำนวยการสำนักงานออกแบบ
นายรัชชินทร์ บรรทด

หัวหน้ากลุ่มงานสถาปัตยกรรม
นายสินธุชัย บุญปักษ์

หัวหน้ากลุ่มงานวิศวกรรมอาคาร
นายสวิระ เมฆะกุล

สถาปนิก
นางสาวนวลสมร โกศลสมบัติ ส.สถ.2414

วิศวกรโครงสร้าง
นายนเรเทพ ธูหุด สย.7645

วิศวกรไฟฟ้า
นายจรูญ มาสุวโห ภฟก.2457

วิศวกรสุขาภิบาล
นายจิระสิทธิ์ ทิมสถิตย์ สย.8489

วิศวกรเครื่องกล

นายช่างเขียนแบบ
นางปุณยนุช ประกอบกิจ

แบบ	บ้านพักอาศัย 2ชั้น
แบบที่	078
ชื่อบ้าน	สกาวจันทร์

เจ้าของ

สถานที่

แบบแสดง

แปลนระบบสุขาภิบาลชั้นล่าง

วันที่ :	เลขที่	รวม
30 พฤษภาคม 2557	SN-02	5

แผ่นที่	รวมแผ่น
27	30

FILE :

รายการแก้ไขแบบ

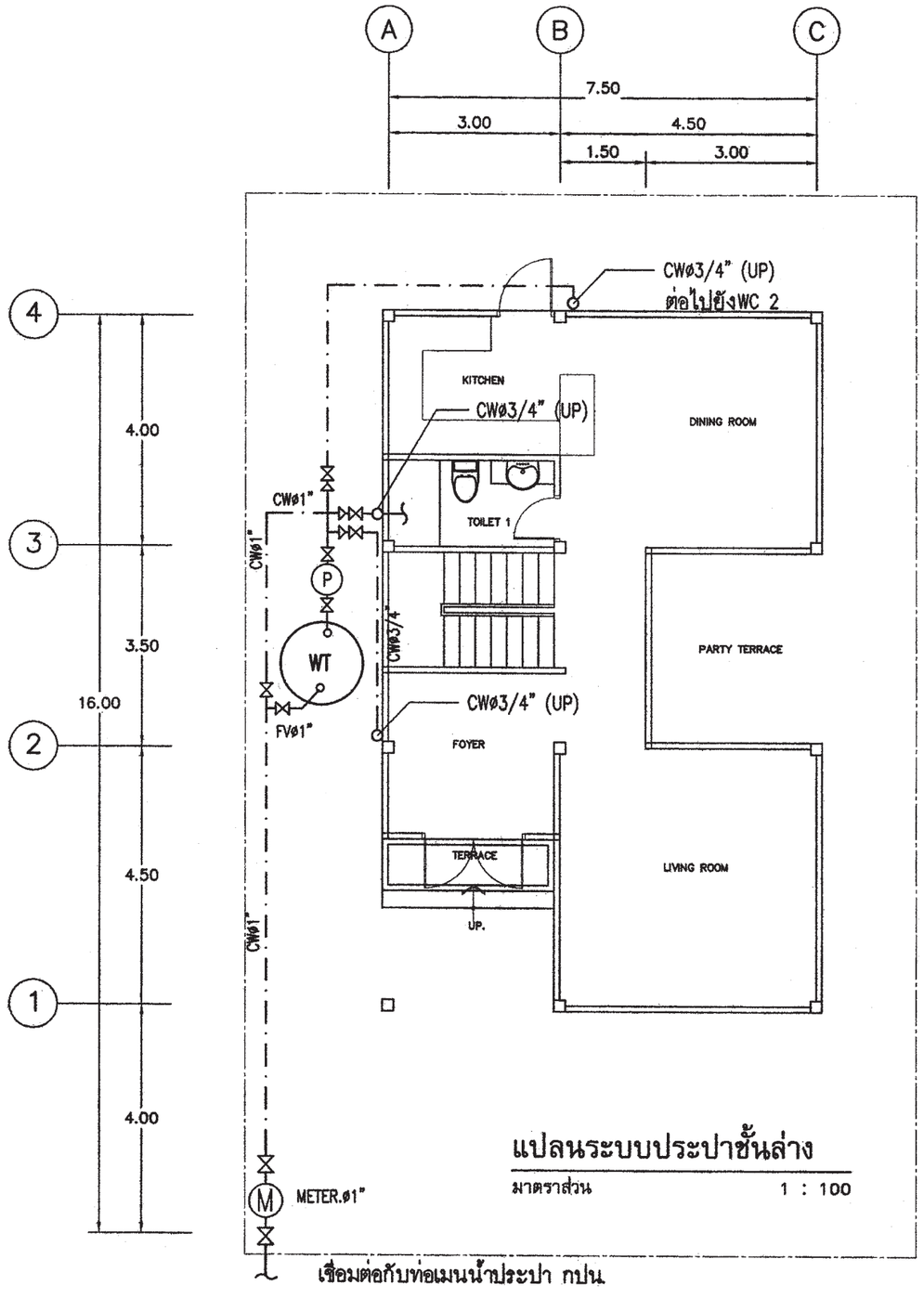

แปลนระบบประปาชั้นล่าง

มาตราส่วน 1 : 100

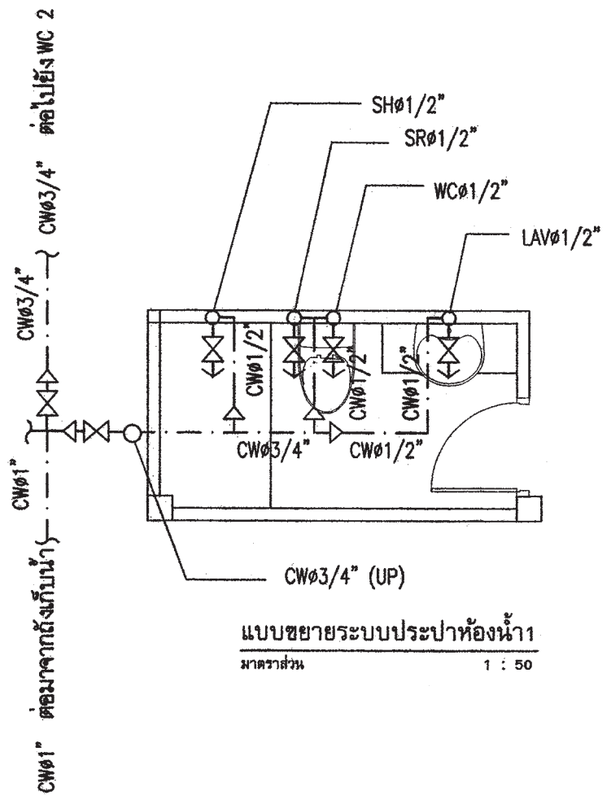

แบบขยายระบบประปาห้องน้ำ1

มาตราส่วน 1 : 50

สำนักการ โยธา
กรุงเทพมหานคร

โครงการ

แบบบ้านยิ้มเพื่อประชาชน ระยะที่ 3

ตามนโยบาย

ม.ร.ว. สุขุมพันธุ์ บริพัตร
ผู้ว่าราชการกรุงเทพมหานคร

นายจุมพล สำเภาพล
รองผู้ว่าราชการกรุงเทพมหานคร

นางนินนาท ชลิตานนท์
ปลัดกรุงเทพมหานคร

ผู้อำนวยการสำนักการโยธา

รองผู้อำนวยการสำนักการโยธา
นายทวีศักดิ์ เลิศประพันธ์

ผู้อำนวยการสำนักงานออกแบบ
นายวีรศินทร์ บรรทด

หัวหน้ากลุ่มงานสถาปัตยกรรม
นายศิณรุชัย บุญปักษ์

หัวหน้ากลุ่มงานวิศวกรรมอาคาร
นายอธิยะ เผผะกุล

สถาปนิก
นางสาวนวลสมร โปตสมบัติ ส.สถ.2414

วิศวกรโครงสร้าง
นายนรเทพ ชูชูด สย.7645

วิศวกรไฟฟ้า
นายจรูญ มาสุรโค ภฟก.2457

วิศวกรสุขาภิบาล
นายจีระสิทธิ์ ริมสมิตย์ สย.8489

วิศวกรเครื่องกล

นายช่างเขียนแบบ
นางปุณยนุช ประกอบกิจ

แบบ	บ้านพักอาศัย 2ชั้น
แบบที่	078
ชื่อบ้าน	สกาวจันทร์
เจ้าของ	
สถานที่	

แบบแสดง

แปลนระบบประปาชั้นล่าง

วันที่ :	แผ่นที่	รวม
30 พฤษภาคม 2557	SN-03	5

แผ่นที่	รวมแผ่น
28	30

FILE :

รายการแก้ไขแบบ

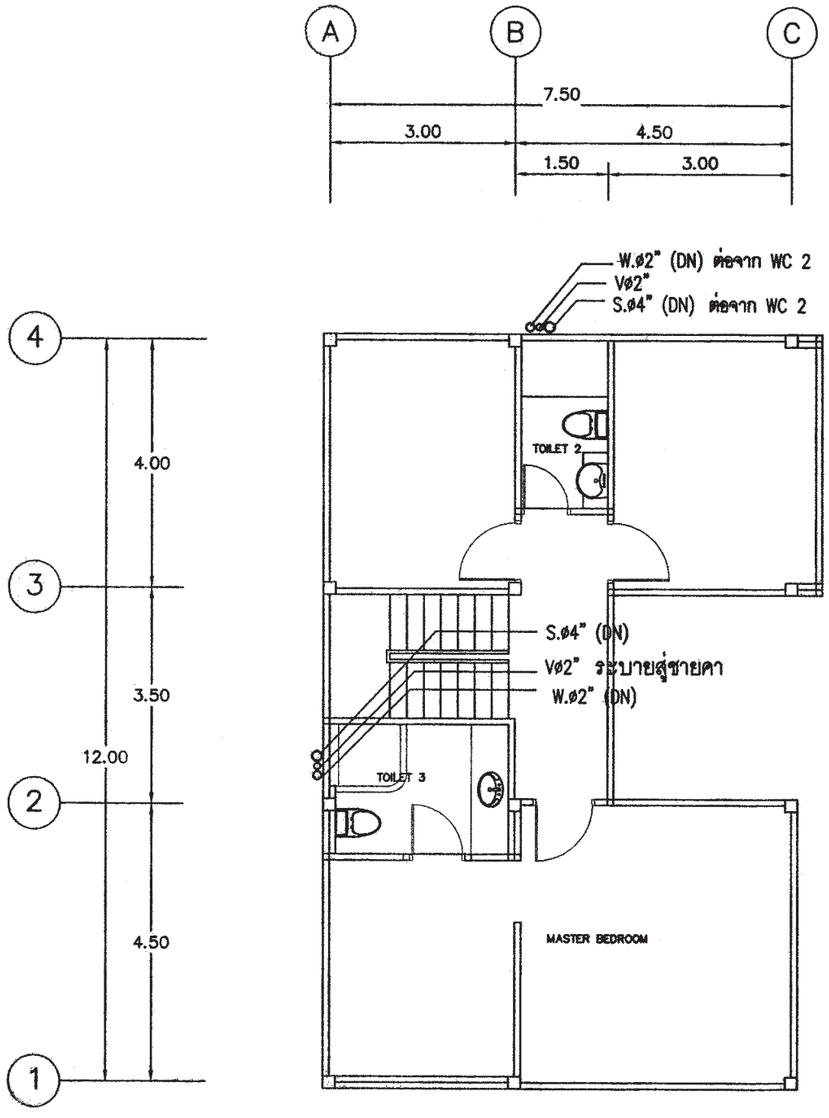

แปลนระบบสุขาภิบาลชั้นบน

มาตราส่วน 1 : 100

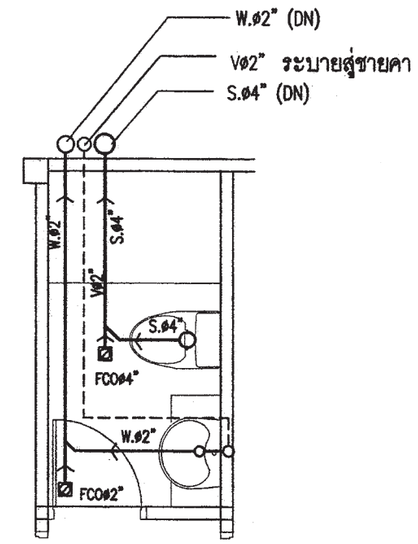

แบบขยายระบบสุขาภิบาลห้องน้ำ2

มาตราส่วน 1 : 50

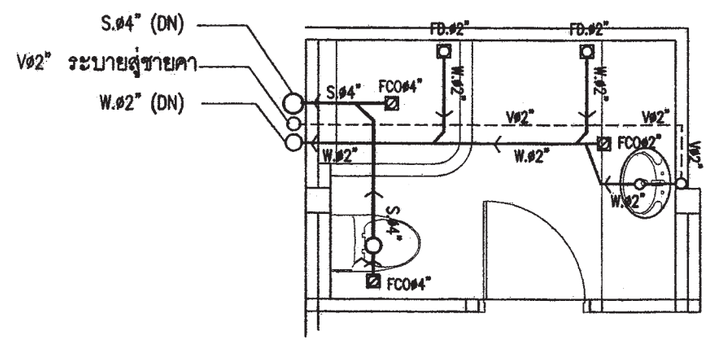

แบบขยายระบบสุขาภิบาลห้องน้ำ3

มาตราส่วน 1 : 50

สำนักการ โยธา
กรุงเทพมหานคร

โครงการ

แบบบ้านยิ้มเพื่อประชาชน ระยะที่ 3

ตามนโยบาย

ม.ร.ว. สุขุมพันธุ์ บริพัตร
ผู้ว่าราชการกรุงเทพมหานคร

นายจุมพล สำเภาพล
รองผู้ว่าราชการกรุงเทพมหานคร

นางนินนาท ชลิตานนท์
ปลัดกรุงเทพมหานคร

ผู้อำนวยการสำนักการโยธา

รองผู้อำนวยการสำนักการโยธา
นายทวีศักดิ์ เลิศประดิษฐ์

ผู้อำนวยการสำนักงานออกแบบ
นายวัชรินทร์ บรรพต

หัวหน้ากลุ่มงานสถาปัตยกรรม
นายสินธุชัย บุญปักษ์

หัวหน้ากลุ่มงานวิศวกรรมอาคาร
นายอธิระ เมฆะกุล

สถาปนิก
นางสาวนวลฉวี โกศลสมบัติ ส.สถ.2414

วิศวกรโครงสร้าง
นายนรเทพ ชูชูด สย.7645

วิศวกรไฟฟ้า
นายจรูญ มาสุรโค ภฟก.2457

วิศวกรสุขาภิบาล
นายจีระสิทธิ์ ทิมสถิตย์ สย.8489

วิศวกรเครื่องกล

นายช่างเขียนแบบ
นางปุณณธนุช ประกอบกิจ

แบบ	บ้านพักอาศัย 2ชั้น
แบบที่	078
ชื่อบ้าน	สกาวจันทร์
เจ้าของ	
สถานที่	

แบบแสดง

แปลนระบบสุขาภิบาลชั้นบน

วันที่ :	แผ่นที่	รวม
30 พฤษภาคม 2567	SN-04	5

แผ่นที่	รวมแผ่น
29	30

FILE :

รายการแก้ไขแบบ

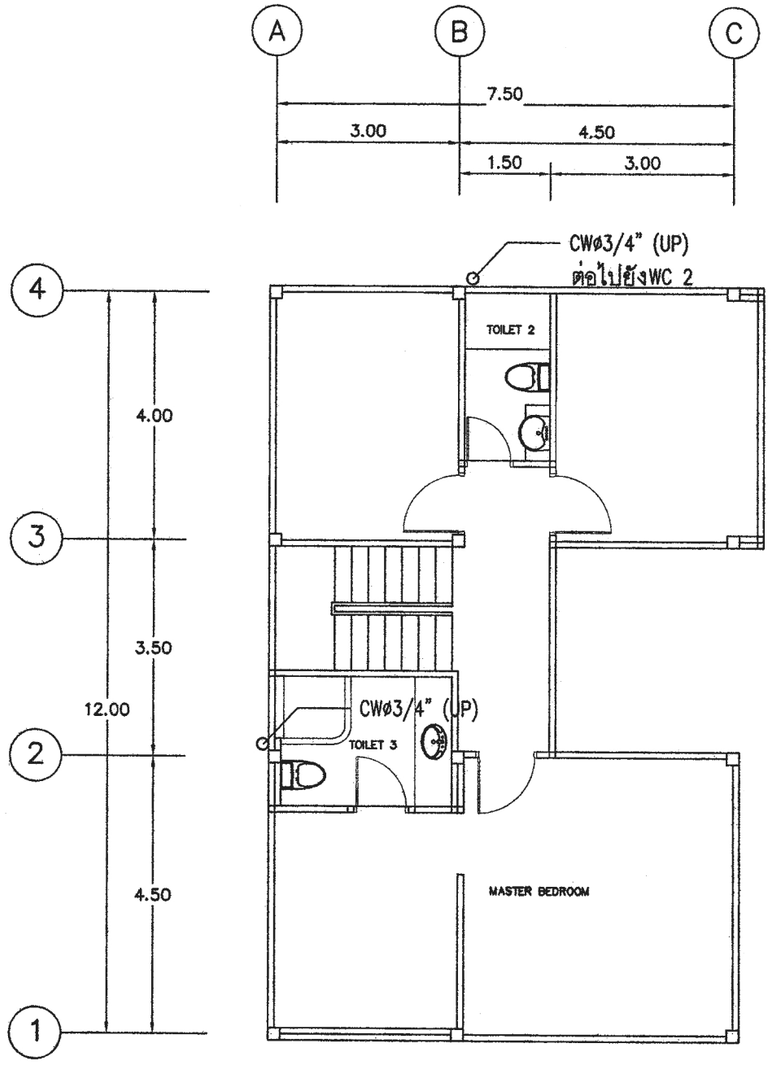

แปลนระบบประปาชั้นบน

มาตราส่วน 1 : 100

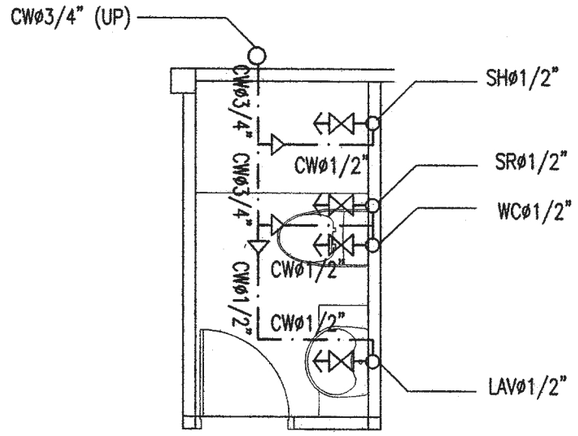

แบบขยายระบบประปาห้องน้ำ2

มาตราส่วน 1 : 50

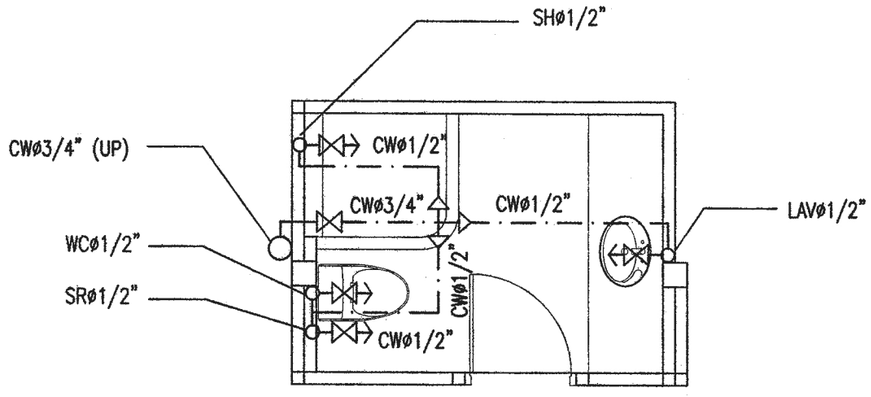

แบบขยายระบบประปาห้องน้ำ3

มาตราส่วน 1 : 50

สำนักการ โยธา
กรุงเทพมหานคร

โครงการ

แบบบ้านยิ้มเพื่อประชาชน ระยะที่ 3

ตามนโยบาย

ม.ร.ว. สุขุมพันธุ์ บริพัตร
ผู้ว่าราชการกรุงเทพมหานคร

นายจุมพล สำเภาพล
รองผู้ว่าราชการกรุงเทพมหานคร

นางนินนาท ชลิตานนท์
ปลัดกรุงเทพมหานคร

ผู้อำนวยการสำนักการโยธา

รองผู้อำนวยการสำนักการโยธา
นายทวีศักดิ์ เลิศประพันธ์

ผู้อำนวยการสำนักงานออกแบบ
นายวัชรินทร์ บรรพต

หัวหน้ากลุ่มงานสถาปัตยกรรม
นายสินธุชัย บุญปักษ์

หัวหน้ากลุ่มงานวิศวกรรมอาคาร
นายอธิยะ เมฆะกุล

สถาปนิก
นางสาวนวลสมร โกษลสมบัติ สถ.2414

วิศวกรโครงสร้าง
นายนรเทพ ชูชูด สย.7645

วิศวกรไฟฟ้า
นายจรูญ มาสุรใจ ภฟก.2457

วิศวกรสุขาภิบาล
นายศิระสิทธิ์ ทิมสถิตย์ สย.8489

วิศวกรเครื่องกล

นายช่างเขียนแบบ
นางปุณยนุช ประกอบกิจ

แบบ บ้านพักอาศัย 2ชั้น
แบบที่ 078
ชื่อบ้าน สกาวจันทร์

เจ้าของ

สถานที่

แบบแสดง
แปลนระบบประปาชั้นบน

วันที่ :	เลขที่	รวม
30 พฤษภาคม 2557	SN-05	5

แผ่นที่	รวมแผ่น
30	30

FILE :

รายการแก้ไขแบบ

สารบัญแบบ (DRAWING LIST)

DWG No.	DESCRIPTION	DWG No.	DESCRIPTION
	งานสถาปัตยกรรม		งานระบบไฟฟ้า
A-01	สัญลักษณ์,สารบัญแบบ	E-01	สัญลักษณ์ระบบไฟฟ้า ,รายการระบบไฟฟ้า
A-02	รายการประกอบแบบ	E-02	แปลนระบบไฟฟ้าแสงสว่าง ,แปลนเต้ารับไฟฟ้า
A-03	ผังบริเวณ , แผนที่สังเขป		โทรศัพท์ ,โทรทัศน์ ชั้น 1-2
A-04	แปลนพื้นชั้นที่ 1 ,แปลนพื้นชั้นที่ 2		
A-05	แปลนหลังคา		
A-06	รูปตัด A-A		
A-07	รูปตัด B-B		
A-08	รูปด้าน 1		งานระบบสุขาภิบาล
A-09	รูปด้าน 2	SN-01	รายการประกอบแบบสุขภิบาล
A-10	รูปด้าน 3	SN-02	แปลนระบบสุขภิบาล ชั้น 1
A-11	รูปด้าน 4	SN-03	แปลนระบบประปา ชั้น 1
A-12	แปลนขยายบันไดชั้น 1 ,แปลนขยายบันไดชั้น 2	SN-04	แปลนระบบสุขภิบาล ชั้น 2
A-13	รูปตัดบันได ST1-1	SN-05	แปลนระบบประปา ชั้น 2
A-14	แบบขยายห้องน้ำ 1,2,3		
A-15	แบบขยายห้องน้ำ 4		
A-16	แบบขยายประตู		
A-17	แบบขยายหน้าต่าง		
A-18	แบบขยายหน้าต่าง		
A-19	แบบมาตรฐานการติดตั้ง 1		
A-20	แบบมาตรฐานการติดตั้ง 2		
	งานวิศวกรรม		
S-01	รายการประกอบแบบโครงสร้าง		
S-02	แปลนฐานราก		
S-03	แปลนเสา ,คาน ,พื้น ชั้นล่าง		
S-04	แปลนเสา ,คาน ,พื้น ชั้น 2		
S-05	แปลนคาน ,โครงหลังคา		
S-06	แบบขยายโครงสร้าง 1		
S-07	แบบขยายโครงสร้าง 2		
S-08	แบบขยายโครงสร้าง 3		

สัญลักษณ์ประกอบแบบ (SYMBOL LEGEND)

SYMBOL LEGEND

เหนือ	สัญลักษณ์แสดงทิศเหนือ
A 1	แนวกริดเสา
	สัญลักษณ์จุดอ้างอิง
A A.X-XX	สัญลักษณ์รูปตัด ชื่อรูปตัด แผ่นที่รูปตัดปรากฏ
B A.X-XX	แนวตัดขยาย
3 A.X-XX 2 A.X-XX 4 A.X-XX 1 A.X-XX	สัญลักษณ์รูปด้าน ชื่อรูปด้าน แผ่นที่รูปด้านปรากฏ
1 A.X-XX	สัญลักษณ์แบบขยาย ชื่อแบบขยาย แผ่นที่แบบขยายปรากฏ

ROOM F +X.XX C +X.XX	สัญลักษณ์ชื่อห้อง ชื่อห้อง ระดับฝ้าเพดาน หมายเลขฝ้าเพดาน ระดับพื้น หมายเลขวัสดุพื้น
F	หมายเลขวัสดุพื้น
P	หมายเลขวัสดุผนัง
C	หมายเลขวัสดุฝ้า
D	หมายเลขประตู
W	หมายเลขหน้าต่าง
	หมุดเขต ,เส้นเขตที่ดิน
	เส้นบอกระยะจากศูนย์กลาง-ถึงศูนย์กลาง
	เส้นบอกระยะจากริมถึงริม
±0.00	แสดงระดับ

MATERIAL SYMBOL

ดิน - ดินอัดแน่น	โครงเคร่าเหล็ก	ฉนวน
คอนกรีต	อิปซั่มบอร์ด	โลหะ
ทราย ,ปูนฉาบ	CLADDING ALUM (COMPOSITE ALUM)	กรวดล้าง
อิฐมวลเบา	ไม้ไสแล้ว	หินอ่อน
อิฐบล็อค	ไม้ไม่ไส	หินขัด
อิฐแก้ว (GLASS BLOCK)	ไม้อัด	
	กระจก	

สำนักการ โยธา
กรุงเทพมหานคร

โครงการ
แบบบ้านยิ้มเพื่อประชาชน ระยะที่ 3

ตามนโยบาย
ม.ร.ว. สุขุมพันธุ์ บริพัตร
ผู้ว่าราชการกรุงเทพมหานคร
นายจุมพล สำเภาพล
รองผู้ว่าราชการกรุงเทพมหานคร
นางนินนาท ชลิตานนท์
ปลัดกรุงเทพมหานคร

ผู้อำนวยการสำนักการโยธา	
รองผู้อำนวยการสำนักการโยธา	
นายพิทักษ์ เลิศประพันธ์	
ผู้อำนวยการสำนักงานออกแบบ	
นายวัชรินทร์ บรรพต	
หัวหน้ากลุ่มงานสถาปัตยกรรม	
นายสินธุชัย บุญปักษ์	
หัวหน้ากลุ่มงานวิศวกรรมอาคาร	
นายอธิระ เผ่ะกุล	
สถาปนิก	
นายปรีดิ์พ มีมาก	ส.สถ.2415
วิศวกรโครงสร้าง	
นายวันเฉิด บริสุทธิ์	สย.6633
วิศวกรไฟฟ้า	
นายจรูญ มาสุรใจ	ภฟก.2457
วิศวกรสุขาภิบาล	
นายจิระศิษฐ์ ทิมเปิดย์	สย.8489
วิศวกรเครื่องกล	
นายช่างเขียนแบบ	
นายธงชัย ศรีชุมพร	

แบบ บ้านพักอาศัย 2 ชั้น
แบบที่ 079
ชื่อบ้าน สกุณี
เจ้าของ
สถานที่

แบบแสดง
สารบัญแบบ

วันที่ : - ธันวาคม 2553	แผ่นที่ A-01	รวม 20
แผ่นที่ 01	รวมแผ่น 35	

FILE :

รายการแก้ไขแบบ
มิถุนายน 2557

รายการ โครงการแบบบ้านยิ้มเพื่อประชาชนระยะที่ 3

รายละเอียดประกอบแบบ

1 งานสถาปัตยกรรม

1.1 งานวัสดุผิวพื้น

1 พื้น คสล. ปูกระเบื้องเซรามิค ชนิดปูพื้น กำหนดสีและขนาดภายหลัง

2 พื้น คสล. ปูปาร์เก้ไม้เนื้อแข็ง

3 พื้น คสล. ปูกระเบื้องเซรามิคผิวกันลื่น ชนิดปูพื้น กำหนดสีและขนาดภายหลัง

4 พื้นซีเมนต์ ผิวขัดมัน ผสมน้ำยากันซึม

5 พื้น คสล. พร้อมทำระบบกันซึม

1.2 งานผนัง

1 ผนังก่ออิฐมวลเบาฉาบปูนเรียบ ทาสี

2 ผนังก่ออิฐมวลเบาผิวกรุกระเบื้องเซรามิคชนิดบุผนัง เลยระดับฝ้าเพดานอย่างน้อย 10 ซม

3 ผนังก่ออิฐมวลเบา กรุทับด้วยไม้สังเคราะห์

4 ผนังก่ออิฐมวลเบา กรุทับด้วยหินสังเคราะห์

5 ผนังก่ออิฐมวลเบาฉาบปูนเรียบเซาะร่อง

1.3 งานฝ้าเพดาน

(1) ฝ้าเพดาน FIBER CEMENT BOARD ทาสี โครงเคร่าเหล็ก 1" x1" กรุตาข่ายกันแมลง

(2) แผ่นยิปซั่ม หนา 9 มม. ฉาบเรียบทาสี โครงเคร่าอลูมิเนียม

(3) แผ่นยิปซั่มชนิดกันชื้น หนา 9 มม. ฉาบเรียบทาสี โครงเคร่าอลูมิเนียม

1.4 งานประตู – หน้าต่าง
- ตามแบบขยายประตูหน้าต่าง

1.5 งานสุขภัณฑ์
- ตามแบบขยายห้องน้ำ

1.6 บันไดและราวบันได
- โครงสร้าง คสล. วัสดุผิว และลูกกรง ตามแบบขยายบันได

1.7 งานสี

- สีทาภายนอก ใช้สีชนิดทาภายนอก
- สีทาภายใน ใช้สีชนิดทาภายใน
- สีทาเหล็ก และไม้ ใช้สีน้ำมัน

2 งานโครงสร้าง ดูรายละเอียดงานวิศวกรรมโครงสร้าง

3 งานระบบไฟฟ้า ดูรายละเอียดงานวิศวกรรมไฟฟ้า

4 งานระบบสุขาภิบาล ดูรายละเอียดงานวิศวกรรมสุขาภิบาล

ข้อกำหนด

- โครงสร้างที่คำนวณไว้ สามารถรับน้ำหนักผนังก่ออิฐมอญได้
- โครงสร้างที่คำนวณไว้ สามารถรับน้ำหนักหลังคาคอนกรีตได้
- ควรคำนึงถึงระบบกำจัดปลวกด้วย
- แบบรูป และรายการนี้ ใช้เฉพาะในเขตกรุงเทพมหานครเท่านั้น
- ระดับ +0.00 ให้ยึดถือระดับถนนหน้าโครงการเป็นหลัก

สำนักการ โยธา
กรุงเทพมหานคร

โครงการ
แบบบ้านยิ้มเพื่อประชาชน ระยะที่ 3

ตามนโยบาย
ม.ร.ว. สุขุมพันธุ์ บริพัตร
ผู้ว่าราชการกรุงเทพมหานคร
นายจุมพล สำเภาพล
รองผู้ว่าราชการกรุงเทพมหานคร
นางนิ่มนาท ชลิตานนท์
ปลัดกรุงเทพมหานคร

ผู้อำนวยการสำนักการโยธา
รองผู้อำนวยการสำนักการโยธา
นายศรีศักดิ์ เลิศประพันธ์
ผู้อำนวยการสำนักงานออกแบบ
นายวีรินทร์ บรรพต
หัวหน้ากลุ่มงานสถาปัตยกรรม
นายสินธุชัย บุญปักษ์
หัวหน้ากลุ่มงานวิศวกรรมอาคาร
นายอธิระ เผผะกุล

สถาปนิก
นายปรีดิ์พ มิมาก ส.ค.2415
วิศวกรโครงสร้าง
นายวันโณ บรัศโพบูลย์ ศย.6633
วิศวกรไฟฟ้า
นายจรูญ มาสุขใจ ภฟก.2457
วิศวกรสุขาภิบาล
นายจิระสิทธิ์ ทิมเสิดศ์ ศย.8489
วิศวกรเครื่องกล
นายช่างเขียนแบบ
นายธงชัย ศรีจุมพร

แบบ บ้านพักอาศัย 2 ชั้น
แบบที่ 079
ชื่อบ้าน สกุณี
เจ้าของ
สถานที่

แบบแสดง
รายการประกอบแบบ

วันที่ : –	แผ่นที่	รวม
ธันวาคม 2553	A–02	20

แผ่นที่	รวมแผ่น
02	35

FILE :

รายการแก้ไขแบบ
มิถุนายน 2557

ผังบริเวณ

มาตราส่วน 1:100

แผนที่สังเขป

มาตราส่วน 1:100

สำนักการ โยธา
กรุงเทพมหานคร

โครงการ

แบบบ้านยิ้มเพื่อประชาชน ระยะที่ 3

ตามนโยบาย

ม.ร.ว. สุขุมพันธุ์ บริพัตร
ผู้ว่าราชการกรุงเทพมหานคร

นายจุมพล ล้ำเภาพล
รองผู้ว่าราชการกรุงเทพมหานคร

นางนิ่นนาท ชลิตานนท์
ปลัดกรุงเทพมหานคร

ผู้อำนวยการสำนักการโยธา	
รองผู้อำนวยการสำนักการโยธา	
นายทวีศักดิ์ เลิศประพันธ์	
ผู้อำนวยการสำนักงานออกแบบ	
นายวัชรินทร์ บรรพต	
หัวหน้ากลุ่มงานสถาปัตยกรรม	
นายสันธุชัย บุญปักษ์	
หัวหน้ากลุ่มงานวิศวกรรมอาคาร	
นายอธิระ เมฆะกุล	
สถาปนิก	
นายปรีดิ์พ มีมาก	ส.ผน.2415
วิศวกรโครงสร้าง	
นายวันเโอ บริศโพธุลย์	สย.6633
วิศวกรไฟฟ้า	
นายจรูญ มาสุขใจ	ภฟก.2457
วิศวกรสุขาภิบาล	
นายจีระศิทธิ์ ทิมสถิตย์	สย.8489
วิศวกรเครื่องกล	
นายช่างเขียนแบบ	
นายธงชัย ศรีจุมพร	

แบบ บ้านพักอาศัย 2 ชั้น

แบบที่ 079

ชื่อบ้าน สกุณี

เจ้าของ

สถานที่

แบบแสดง
ผังบริเวณ
แผนที่สังเขป

ปีงบประมาณ	แผ่นที่	รวม
ปีงบประมาณ 2553	A-03	20

แผ่นที่	รวมแผ่น
03	35

FILE :

รายการแก้ไขแบบ

มิถุนายน 2557

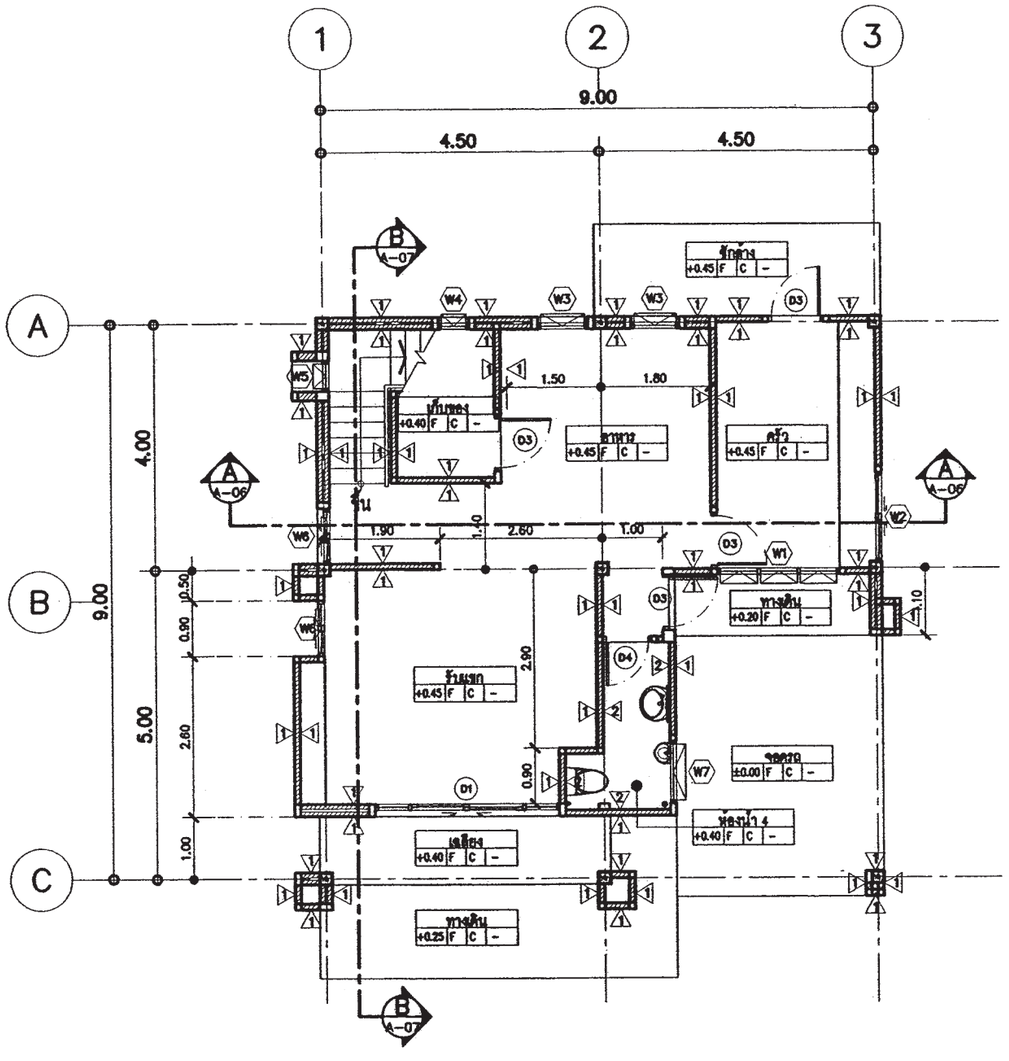

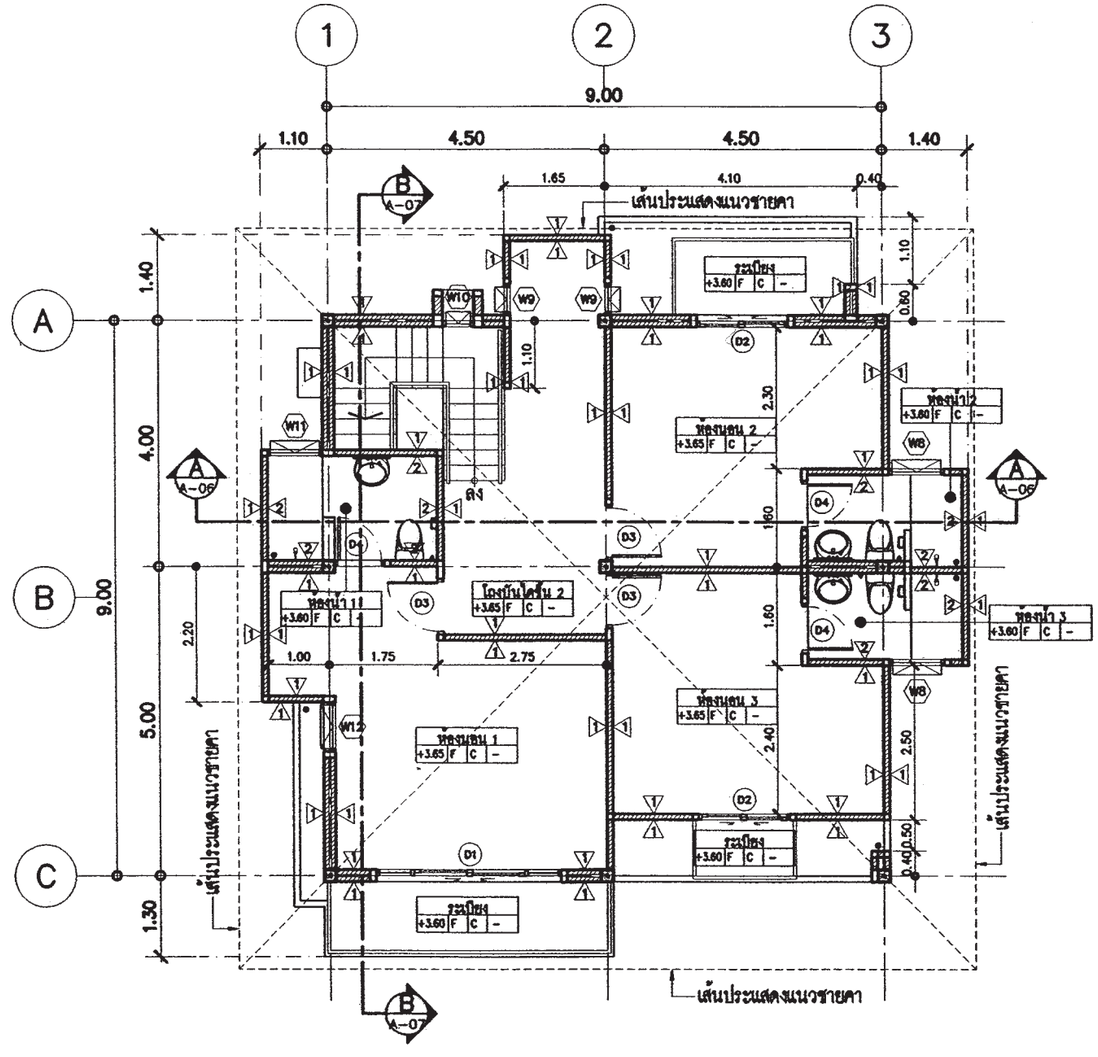

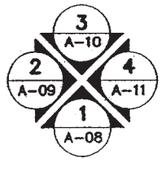

แปลนพื้นชั้นที่ 1

มาตราส่วน 1:100

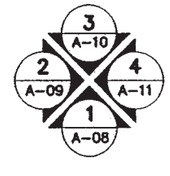

แปลนพื้นชั้นที่ 2

มาตราส่วน 1:100

สำนักการ โยธา
กรุงเทพมหานคร

โครงการ

แบบบ้านยิ้มเพื่อประชาชน ระยะที่ 3

ตามนโยบาย

ม.ร.ว. สุขุมพันธุ์ บริพัตร
ผู้ว่าราชการกรุงเทพมหานคร

นายจุมพล สำเภาพล
รองผู้ว่าราชการกรุงเทพมหานคร

นางนิ่นนาท ชลิตานนท์
ปลัดกรุงเทพมหานคร

ผู้อำนวยการสำนักการโยธา	
รองผู้อำนวยการสำนักการโยธา	
นายศรีศักดิ์ เลิศประดิษฐ์	
ผู้อำนวยการสำนักงานออกแบบ	
นายวัชรินทร์ บรรจด	
หัวหน้ากลุ่มงานสถาปัตยกรรม	
นายสินธุชัย บุญปักษ์	
หัวหน้ากลุ่มงานวิศวกรรมอาคาร	
นายอริยะ เผ่ะกุล	
สถาปนิก	
นายปรีดิ์พล มิมาก	ส.ผ.2415
วิศวกรโครงสร้าง	
นายวันโอ บรัสโพบูลย์	ส.ย.6633
วิศวกรไฟฟ้า	
นายจุญ มาสุรใจ	ภฟ.12457
วิศวกรสุขาภิบาล	
นายจีระสิทธิ์ ทิมเมิดย์	ส.ย.6489
วิศวกรเครื่องกล	
นายช่างเขียนแบบ	
นายสงชัย ศรีจุมพร	

แบบ บ้านพักอาศัย 2 ชั้น

แบบที่ 079

ชื่อบ้าน สกุณี

เจ้าของ

สถานที่

แบบแสดง
แปลนพื้นชั้นที่ 1
แปลนพื้นชั้นที่ 2

ชั้นที่ : -	แผ่นที่	รวม
มีนาคม 2553	A-04	20

แผ่นที่	รวมแผ่น
04	35

FILE :

รายการแก้ไขแบบ

มิถุนายน 2557

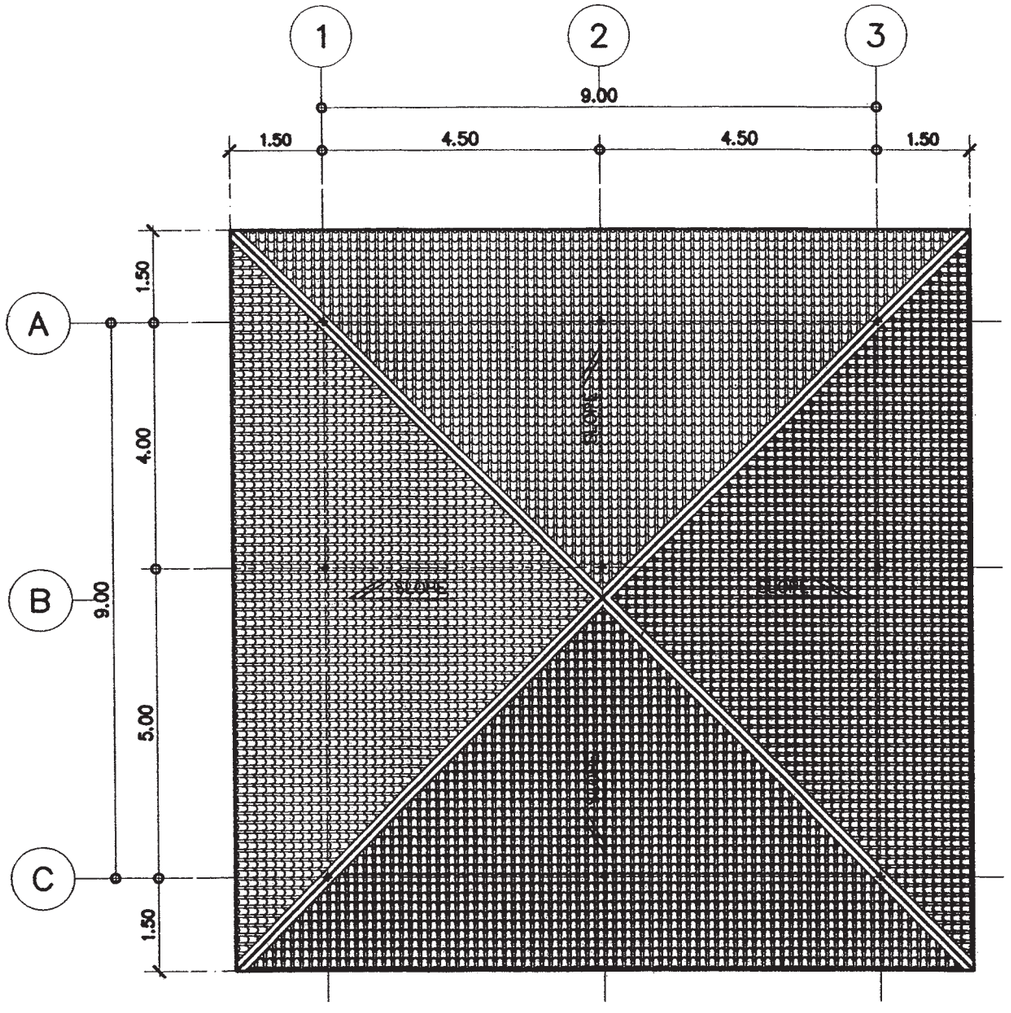

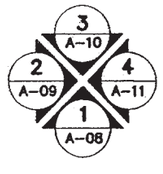

แปลนหลังคา

มาตราส่วน 1:100

สำนักการ โยธา
กรุงเทพมหานคร

โครงการ

แบบบ้านยิ้มเพื่อประชาชน ระยะที่ 3

ตามนโยบาย

ม.ร.ว. สุขุมพันธุ์ บริพัตร
ผู้ว่าราชการกรุงเทพมหานคร

นายจุมพล ลำเภาพล
รองผู้ว่าราชการกรุงเทพมหานคร

นางนิ่นนาท ชลิตานนท์
ปลัดกรุงเทพมหานคร

ผู้อำนวยการสำนักการโยธา	
รองผู้อำนวยการสำนักการโยธา	
นายทวีศักดิ์ เลิศประดับเธ	
ผู้อำนวยการสำนักงานออกแบบ	
นายวิรินทร์ บรรพต	
หัวหน้ากลุ่มงานสถาปัตยกรรม	
นายสินธุชัย บุญปักษ์	
หัวหน้ากลุ่มงานวิศวกรรมอาคาร	
นายอริยะ เมฆะกูล	
สถาปนิก	
นายปรีดิ์พ มีมาก	ส.สถ.2415
วิศวกรโครงสร้าง	
นายวันโอ ปรัศโพบูลย์	ส.ย.6633
วิศวกรไฟฟ้า	
นายจรูญ มาสุขใจ	ภฟก.2457
วิศวกรสุขาภิบาล	
นายจีระศิทธิ์ ทิมสถิตย์	ส.ย.8489
วิศวกรเครื่องกล	
นายช่างเขียนแบบ	
นายธงชัย ศรีจุมพร	

แบบ บ้านพักอาศัย 2 ชั้น

แบบที่ 079

ชื่อบ้าน สกุณี

เจ้าของ

สถานที่

แบบแสดง
แปลนหลังคา

วันที่ : -	แผ่นที่	รวม
ธันวาคม 2553	A-05	20

แผ่นที่	รวมแผ่น
05	35

FILE :

รายการแก้ไขแบบ

มิถุนายน 2557

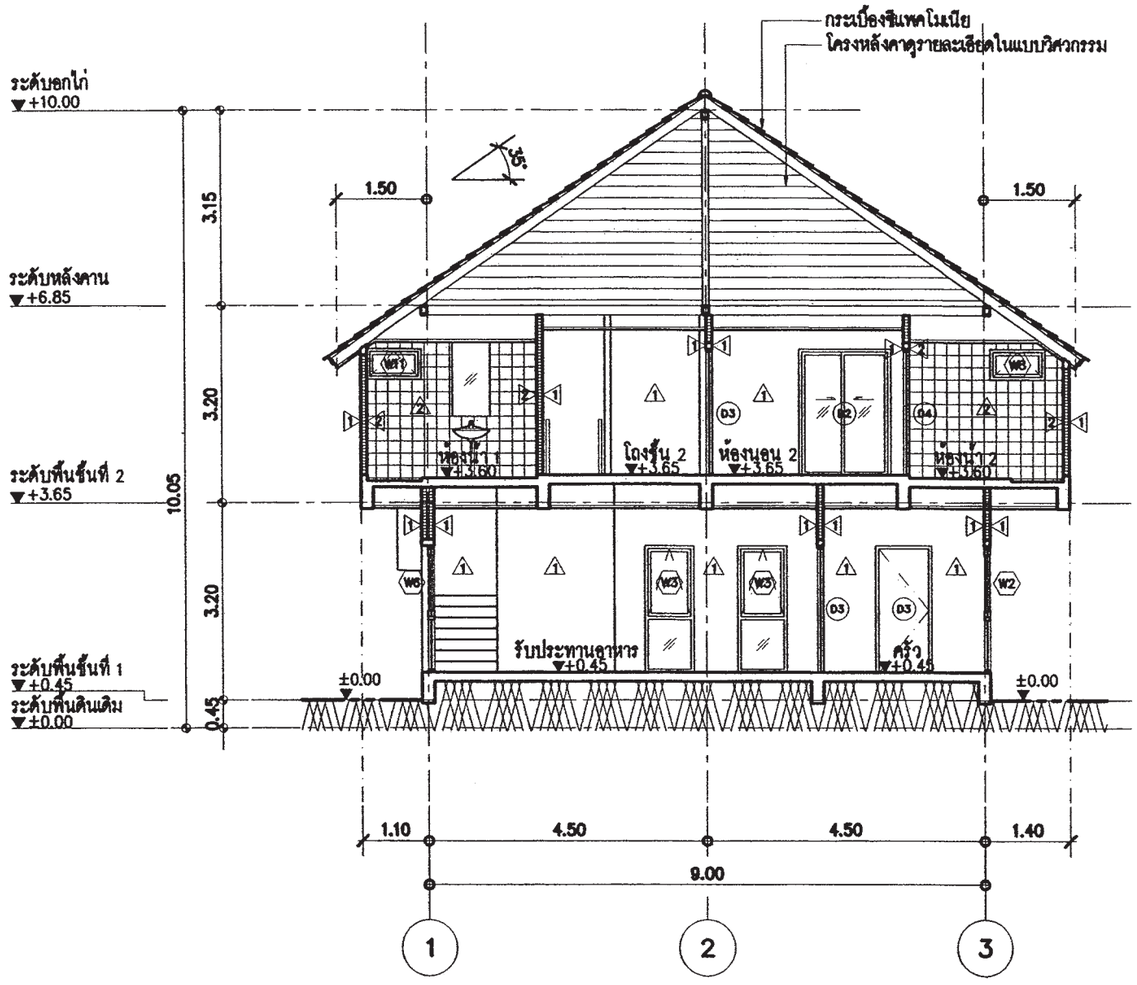

รูปตัด A–A

มาตราส่วน 1:100

สำนักการ โยธา
กรุงเทพมหานคร

โครงการ

แบบบ้านยิ้มเพื่อประชาชน ระยะที่ 3

ตามนโยบาย

ม.ร.ว. สุขุมพันธุ์ บริพัตร
ผู้ว่าราชการกรุงเทพมหานคร

นายจุมพล สำเภาพล
รองผู้ว่าราชการกรุงเทพมหานคร

นางนิ่นนาท ชลิตานนท์
ปลัดกรุงเทพมหานคร

ผู้อำนวยการสำนักการโยธา

รองผู้อำนวยการสำนักการโยธา
นายศรีศักดิ์ เลิศประดับเกียรติ์

ผู้อำนวยการสำนักงานออกแบบ
นายวัชรินทร์ บรรพต

หัวหน้ากลุ่มงานสถาปัตยกรรม
นายสินธุ์ชัย บุญปักษ์

หัวหน้ากลุ่มงานวิศวกรรมอาคาร
นายอธิชะ เมฆะกุล

สถาปนิก
นายปรีดิ์ ยิ่งมาก ส.สถ.2415

วิศวกรโครงสร้าง
นายวัฒโณ ปรีศโรบูลย์ สย.6633

วิศวกรไฟฟ้า
นายจรูญ มาสุขใจ ภฟก.2457

วิศวกรสุขาภิบาล
นายศิระสิทธิ์ ทิมสมิตย์ สย.8489

วิศวกรเครื่องกล

นายช่างเขียนแบบ
นายธงชัย ศรีจุมพร

แบบ บ้านพักอาศัย 2 ชั้น
แบบที่ 079
ชื่อบ้าน สกุณี

จำนวน

สถานที่

แบบแสดง
รูปตัด A–A

วันที่ : –	แผ่นที่	รวม
ธันวาคม 2553	A–06	20

แผ่นที่	จำนวนแผ่น
06	35

FILE :

รายการแก้ไขแบบ
มิถุนายน 2557

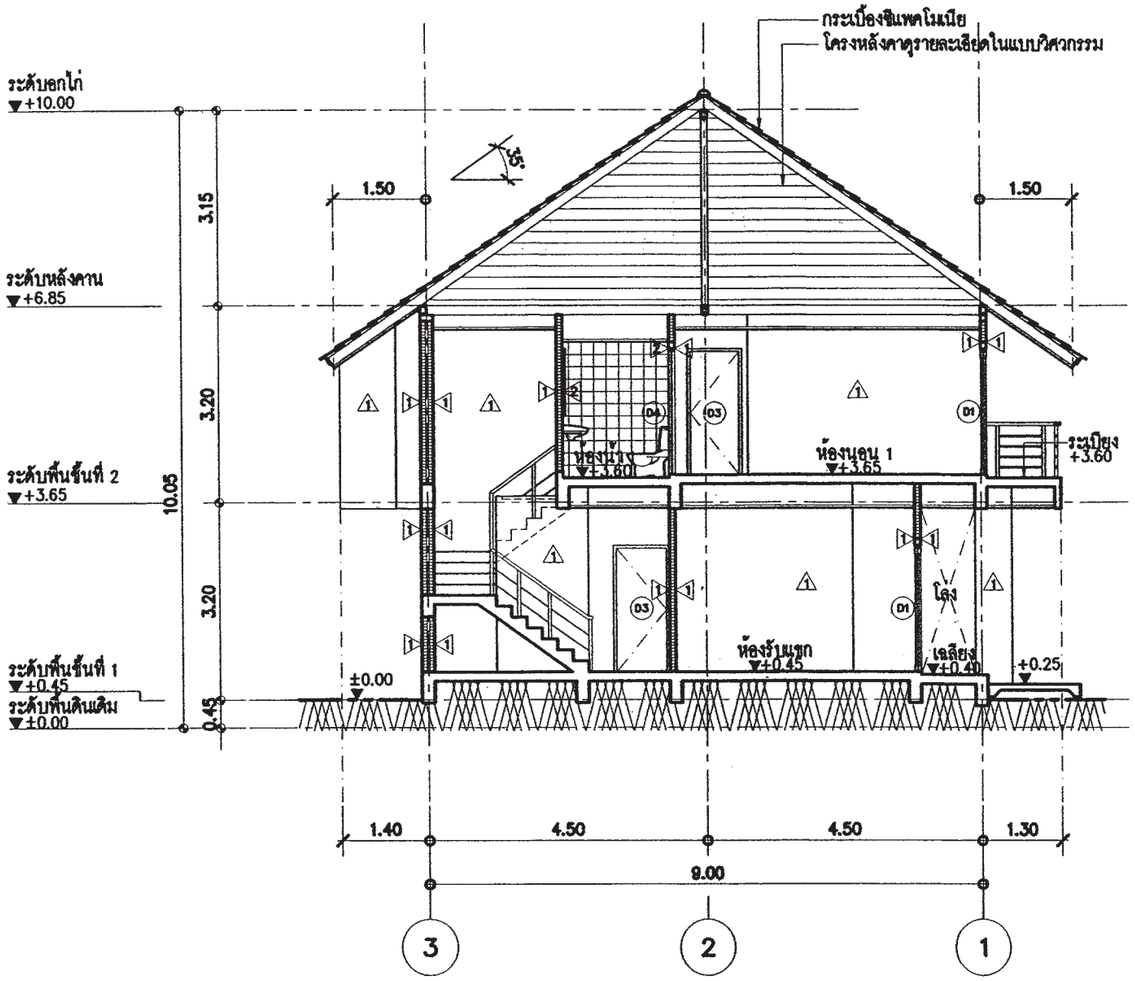

รูปตัด B–B

มาตราส่วน 1:100

สำนักการ โยธา
กรุงเทพมหานคร

โครงการ

แบบบ้านยิ้มเพื่อประชาชน ระยะที่ 3

ตามนโยบาย

ม.ร.ว. สุขุมพันธุ์ บริพัตร
ผู้ว่าราชการกรุงเทพมหานคร

นายจุมพล ลำเภาพล
รองผู้ว่าราชการกรุงเทพมหานคร

นางนิ่นนาท ชลิตานนท์
ปลัดกรุงเทพมหานคร

ผู้อำนวยการสำนักการโยธา

รองผู้อำนวยการสำนักการโยธา
นายทวีศักดิ์ เลิศประดับเกียรติ์

ผู้อำนวยการสำนักงานออกแบบ
นายวัชรินทร์ บรรพต

หัวหน้ากลุ่มงานสถาปัตยกรรม
นายสินสุชัย บุญปักษ์

หัวหน้ากลุ่มงานวิศวกรรมอาคาร
นายอธิระ เผ่ะกุล

สถาปนิก
นายปรีดิ์ ปินาก ส.สถ.2415

วิศวกรโครงสร้าง
นายวัฒโณ บัวศไพบูลย์ สย.6633

วิศวกรไฟฟ้า
นายจรูญ มาสุขใจ ภฟก.2457

วิศวกรสุขาภิบาล
นายศิระสิทธิ์ ทิมเสวิตต์ สย.8489

วิศวกรเครื่องกล

นายช่างเขียนแบบ
นายธงชัย ศรีชุมพร

แบบ บ้านพักอาศัย 2 ชั้น

แบบที่ 079

ชื่อบ้าน สกุณี

เจ้าของ

สถานที่

แบบแสดง
รูปตัด B–B

วันที่ : –	แผ่นที่	รวม
ธันวาคม 2553	A–07	20

แผ่นที่	รวมแผ่น
07	35

FILE :

รายการแก้ไขแบบ
มิถุนายน 2557

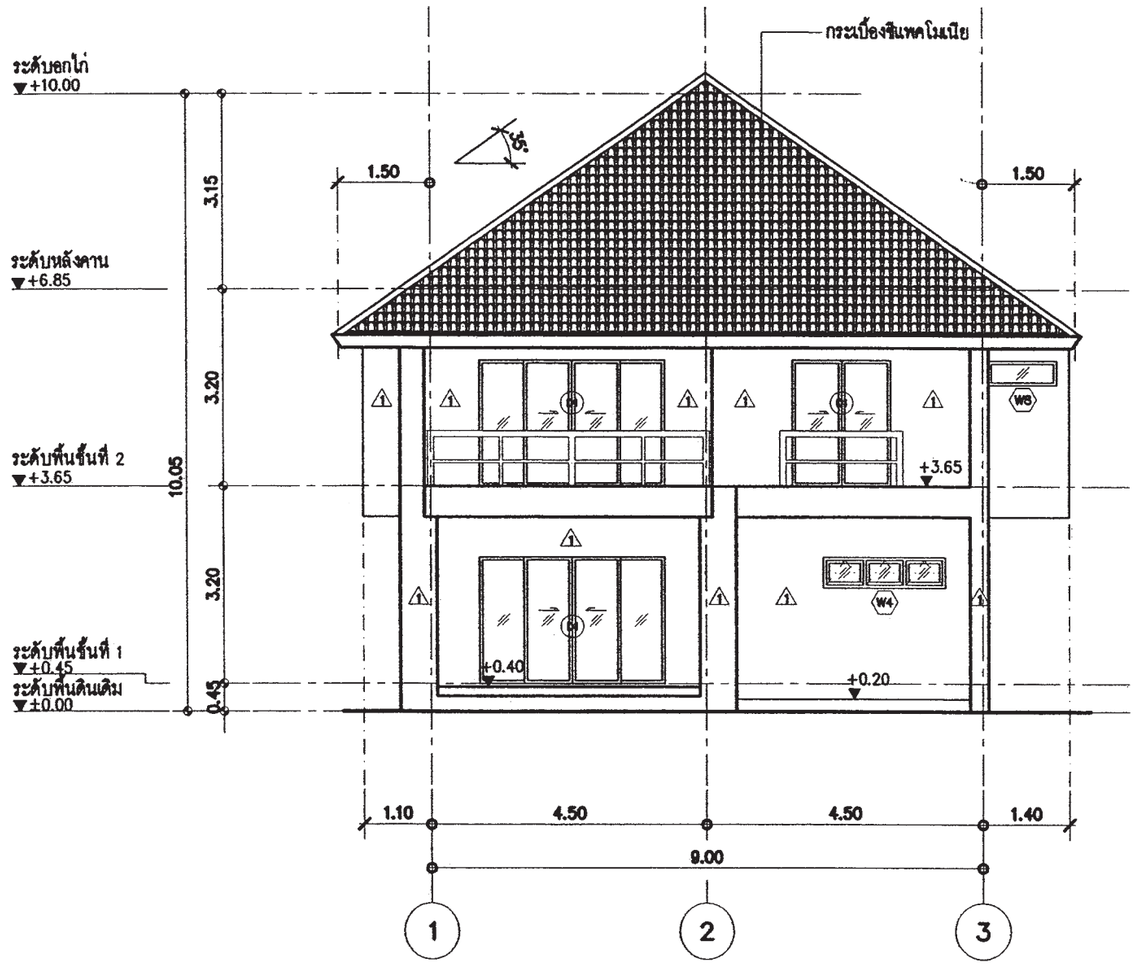

รูปด้าน 1

มาตราส่วน 1:100

สำนักการ โยธา
กรุงเทพมหานคร

โครงการ

แบบบ้านยิ้มเพื่อประชาชน ระยะที่ 3

ตามนโยบาย

ม.ร.ว. สุขุมพันธุ์ บริพัตร
ผู้ว่าราชการกรุงเทพมหานคร

นายจุมพล ลำเภาพล
รองผู้ว่าราชการกรุงเทพมหานคร

นางนิ่นนาท ชลิตานนท์
ปลัดกรุงเทพมหานคร

ผู้อำนวยการสำนักการโยธา

รองผู้อำนวยการสำนักการโยธา
นายทวีศักดิ์ เลิศประพันธ์

ผู้อำนวยการสำนักงานออกแบบ
นายวัชรินทร์ บรรพต

หัวหน้ากลุ่มงานสถาปัตยกรรม
นายสันธ์ชัย บุญปักษ์

หัวหน้ากลุ่มงานวิศวกรรมอาคาร
นายอริยะ แจะกูล

สถาปนิก
นายปรีดิ์พ มีมาก ส.สถ.2415

วิศวกรโครงสร้าง
นายวัฒโณ ปรัศโหมุสย์ สย.6633

วิศวกรไฟฟ้า
นายจรูญ มาสุขใจ ภฟก.2457

วิศวกรสุขาภิบาล
นายจิระสิทธิ์ ทิมเมิดย์ สย.8489

วิศวกรเครื่องกล

นายช่างเขียนแบบ
นายองอาจ ศรีจุมพล

แบบ บ้านพักอาศัย 2 ชั้น

แบบที่ 079

ชื่อบ้าน สกุณี

เจ้าของ

สถานที่

แบบแสดง
รูปด้าน 1

จันที่ : -	แผ่นที่	รวม
ธันวาคม 2553	A-08	20

แผ่นที่	จำนวนแผ่น
08	35

FILE :

รายการแก้ไขแบบ
มิถุนายน 2557

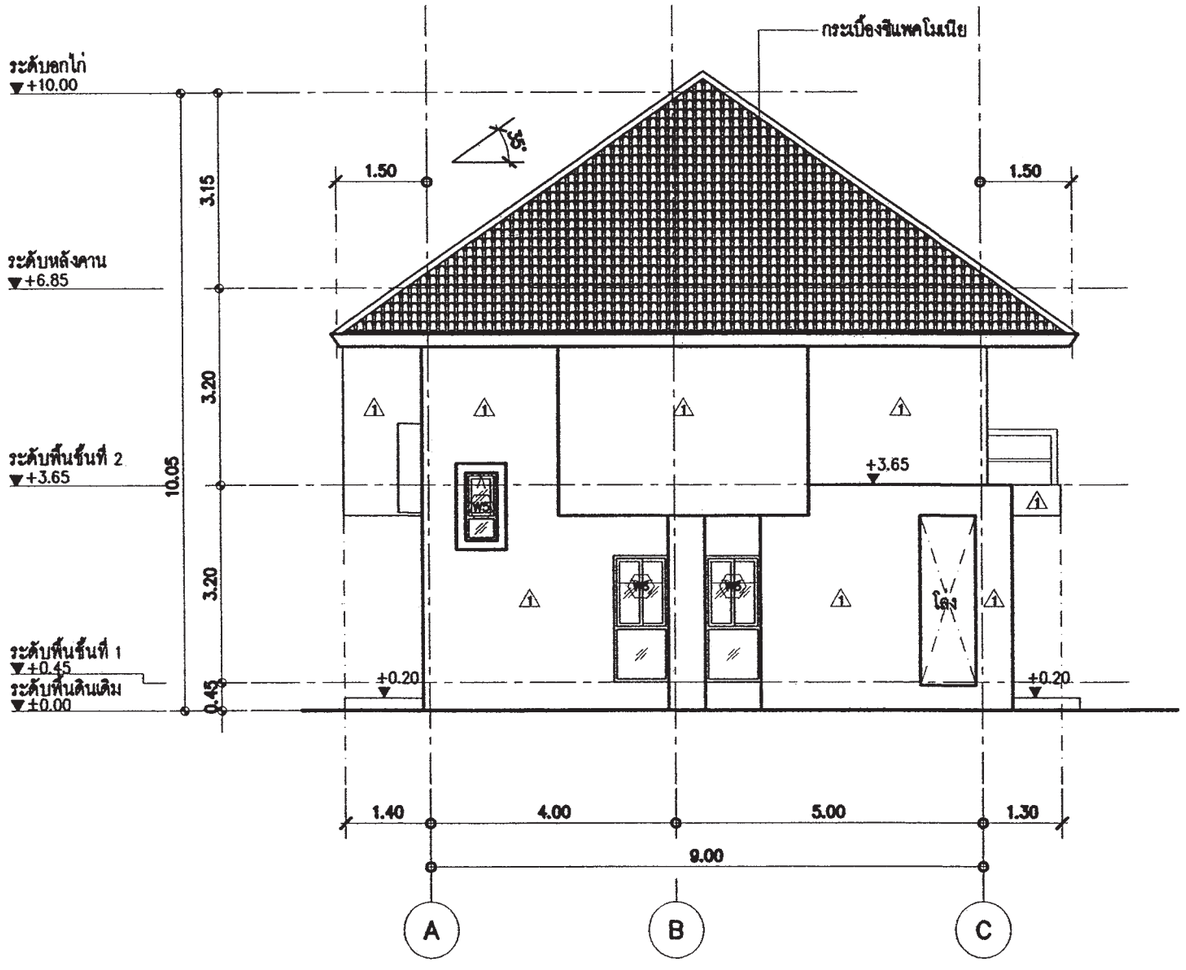

รูปด้าน 2

มาตราส่วน 1:100

สำนักการ โยธา
กรุงเทพมหานคร

โครงการ

แบบบ้านยิ้มเพื่อประชาชน ระยะที่ 3

ตามนโยบาย

ม.ร.ว. สุขุมพันธุ์ บริพัตร
ผู้ว่าราชการกรุงเทพมหานคร

นายจุมพล ลำเภาพล
รองผู้ว่าราชการกรุงเทพมหานคร

นางนิ่นนาท ชลิตานนท์
ปลัดกรุงเทพมหานคร

ผู้อำนวยการสำนักการโยธา	
รองผู้อำนวยการสำนักการโยธา	
นายศิวัลภ์ เลิศประพันธ์	
ผู้อำนวยการสำนักงานออกแบบ	
นายวัชรินทร์ บรรพต	
หัวหน้ากลุ่มงานสถาปัตยกรรม	
นายสินธุชัย บุญปักษ์	
หัวหน้ากลุ่มงานวิศวกรรมอาคาร	
นายอธิระ เมฆะกุล	
สถาปนิก	
นายปรีดิ์ ปิมาก	ส.สถ.2415
วิศวกรโครงสร้าง	
นายวันเโอ บริสุทธิ์	ส.ว.6633
วิศวกรไฟฟ้า	
นายจรูญ มาสุธใจ	ภฟ.12457
วิศวกรสุขาภิบาล	
นายจีระศิทธิ์ ทิมเปิดศ์	ส.ส.6489
วิศวกรเครื่องกล	
นายช่างเขียนแบบ	
นายชงชัย ศรีจุมพร	

แบบ บ้านพักอาศัย 2 ชั้น

แบบที่ 079

ชื่อบ้าน สกุณี

เจ้าของ

สถานที่

แบบแสดง
รูปด้าน 2

ชั้นที่ : -	แผ่นที่	จาก
อีกวาดม 2553	A-09	20

แผ่นที่	จากแผ่น
09	35

FILE :

รายการแก้ไขแบบ

มิถุนายน 2557

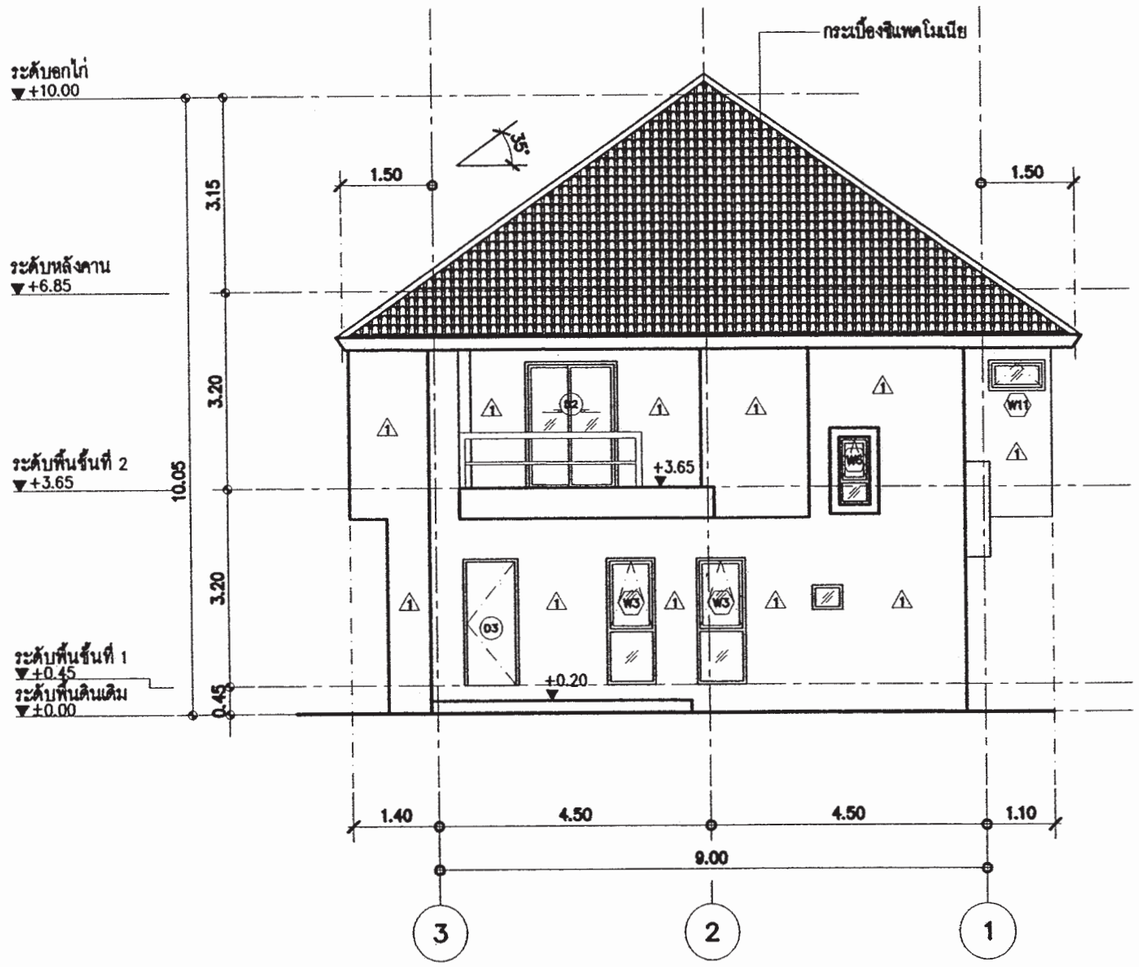

รูปด้าน 3

มาตราส่วน 1:100

สำนักการ โยธา
กรุงเทพมหานคร

โครงการ

แบบบ้านยิ้มเพื่อประชาชน ระยะที่ 3

ตามนโยบาย

ม.ร.ว. สุขุมพันธุ์ บริพัตร
ผู้ว่าราชการกรุงเทพมหานคร

นายจุมพล ลำเภาพล
รองผู้ว่าราชการกรุงเทพมหานคร

นางนิ่นนาท ชลิตานนท์
ปลัดกรุงเทพมหานคร

ผู้อำนวยการสำนักการโยธา	
รองผู้อำนวยการสำนักการโยธา	
นายศักดิ์ เลิศประพันธ์	
ผู้อำนวยการสำนักงานออกแบบ	
นายวัชรินทร์ บรรพต	
หัวหน้ากลุ่มงานสถาปัตยกรรม	
นายสันติชัย บุญปักษ์	
หัวหน้ากลุ่มงานวิศวกรรมอาคาร	
นายอริยะ เมระกูล	
สถาปนิก	
นายปิติพล มีมาก	ส.สถ.2415
วิศวกรโครงสร้าง	
นายวันเฉิน บริศไพบูลย์	สย.6633
วิศวกรไฟฟ้า	
นายจรูญ มาสุขใจ	ภฟก.2457
วิศวกรสุขาภิบาล	
นายจีระสิทธิ์ ทิมสมิตย์	สย.8489
วิศวกรเครื่องกล	
นายช่างเขียนแบบ	
นายธงชัย ศรีจุมพร	

แบบ บ้านพักอาศัย 2 ชั้น

แบบที่ 079

ชื่อบ้าน สกุณี

เจ้าของ

สถานที่

แบบแสดง
รูปด้าน 3

วันที่ : –	แผ่นที่	รวม
ธันวาคม 2553	A–10	20

แผ่นที่	รวมแผ่น
10	35

FILE :

รายการแก้ไขแบบ

มิถุนายน 2557

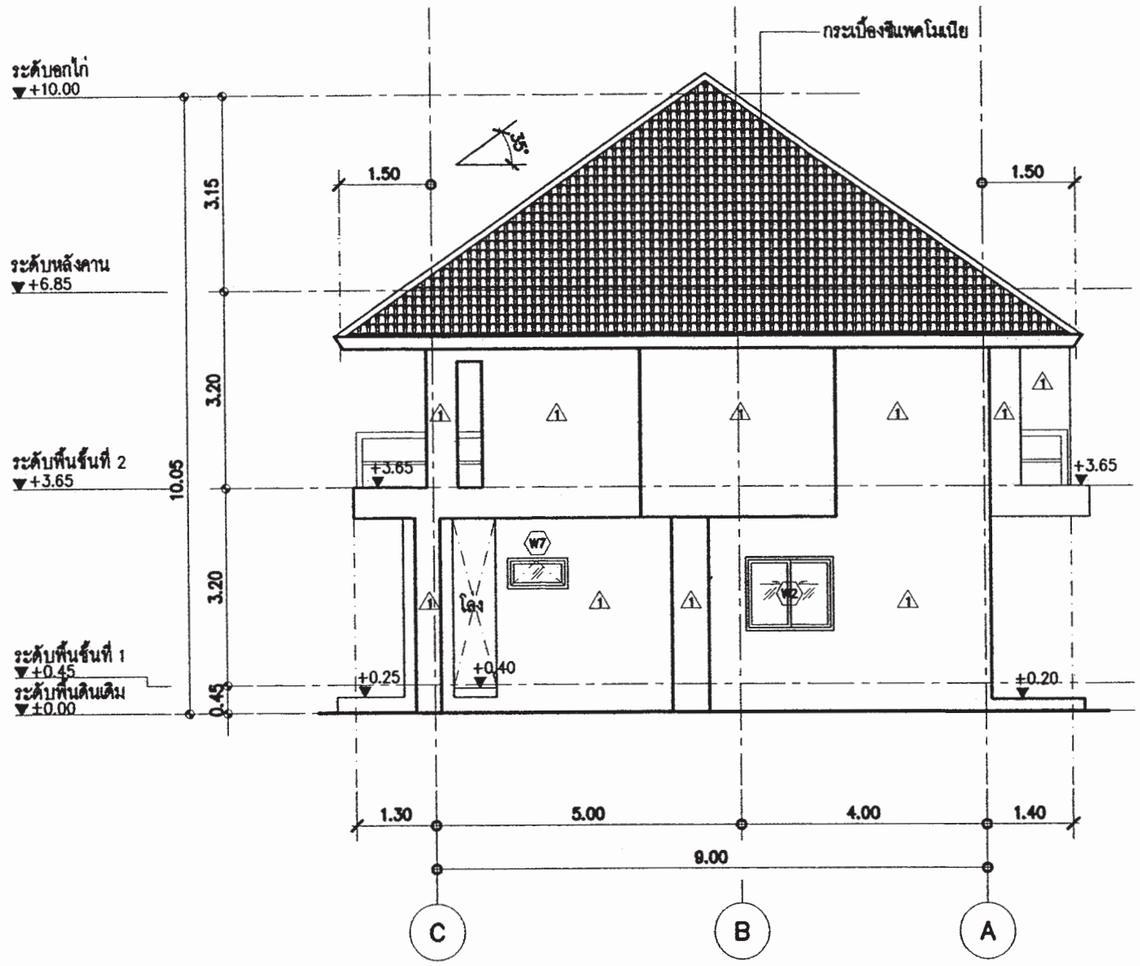

รูปด้าน 4

มาตราส่วน 1:100

สำนักการ โยธา
กรุงเทพมหานคร

โครงการ

แบบบ้านยิ้มเพื่อประชาชน ระยะที่ 3

ตามนโยบาย

ม.ร.ว. สุขุมพันธุ์ บริพัตร
ผู้ว่าราชการกรุงเทพมหานคร

นายจุมพล ลำเภาพล
รองผู้ว่าราชการกรุงเทพมหานคร

นางนิ่นนาท ชลิตานนท์
ปลัดกรุงเทพมหานคร

ผู้อำนวยการสำนักการโยธา	
รองผู้อำนวยการสำนักการโยธา	
นายทวีศักดิ์ เลิศประดับเดช	
ผู้อำนวยการสำนักงานออกแบบ	
นายวัชรินทร์ บรรพต	
หัวหน้ากลุ่มงานสถาปัตยกรรม	
นายสินธุชัย บุญปักษ์	
หัวหน้ากลุ่มงานวิศวกรรมอาคาร	
นายอริระ เมฆะกุล	
สถาปนิก	
นายปรีดิ์พ มีมาก	ส.ถ.2415
วิศวกรโครงสร้าง	
นายวัฒโณ บัวศิริพบูลย์	ส.ย.6633
วิศวกรไฟฟ้า	
นายจรูญ มาสุขใจ	ภฟก.2457
วิศวกรสุขาภิบาล	
นายจีระสิทธิ์ ทิมสถิตย์	ส.ย.5489
วิศวกรเครื่องกล	
นายช่างเขียนแบบ	
นายธงชัย ศรีจุมพล	

แบบ บ้านพักอาศัย 2 ชั้น

แบบที่ 079

ชื่อบ้าน สกุณี

เจ้าของ

สถานที่

แบบแสดง
รูปด้าน 4

ชั้นที่ : –	แผ่นที่	รวม
ตุลาคม 2553	A–11	20

แผ่นที่	รวมแผ่น
11	35

FILE :

รายการแก้ไขแบบ

มิถุนายน 2557

แบบขยายบันได 1

มาตราส่วน 1:50

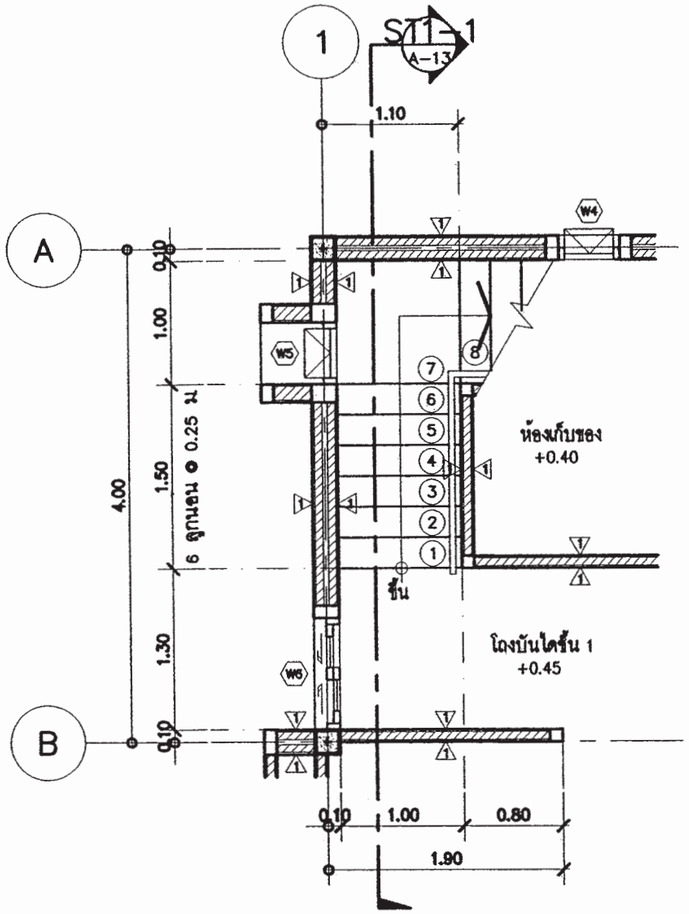

แปลนขยายบันไดชั้น 1

มาตราส่วน 1 : 50

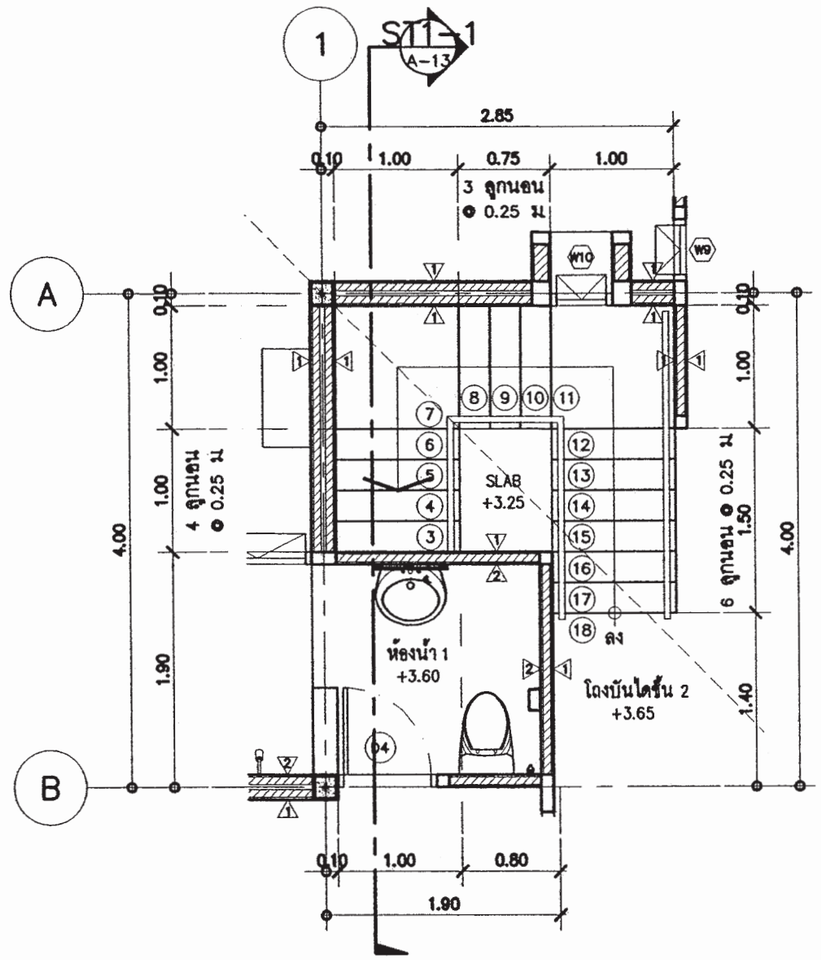

แปลนขยายบันไดชั้น 2

มาตราส่วน 1 : 50

สำนักการ โยธา
กรุงเทพมหานคร

โครงการ

แบบบ้านยิ้มเพื่อประชาชน ระยะที่ 3

ตามนโยบาย

ม.ร.ว. สุขุมพันธุ์ บริพัตร
ผู้ว่าราชการกรุงเทพมหานคร

นายจุมพล ลำเภาพล
รองผู้ว่าราชการกรุงเทพมหานคร

นางนิ่นนาท ชลิตานนท์
ปลัดกรุงเทพมหานคร

ผู้อำนวยการสำนักการโยธา	
รองผู้อำนวยการสำนักการโยธา	
นายทศิลักษ์ เลิศประพันธ์	
ผู้อำนวยการสำนักงานออกแบบ	
นายวัชรินทร์ บรรพต	
หัวหน้ากลุ่มงานสถาปัตยกรรม	
นายสินธุ์ชัย บุญปักษ์	
หัวหน้ากลุ่มงานวิศวกรรมอาคาร	
นายอธิยะ เมละกุล	
สถาปนิก	
นายปรีดิ์ ยิมาก	ส.สถ.2415
วิศวกรโครงสร้าง	
นายรันโอ บรัสไพบูลย์	ส.ว.6633
วิศวกรไฟฟ้า	
นายจรูญ มาสุขใจ	ภฟก.2457
วิศวกรสุขาภิบาล	
นายศิระสิทธิ์ ทินสถิตย์	ส.ส.6489
วิศวกรเครื่องกล	
นายช่างเขียนแบบ	
นายสงชัย ศรีชุมพร	

แบบ	บ้านพักอาศัย 2 ชั้น
แบบที่	079
ชื่อบ้าน	สกุณี
เจ้าของ	
สถานที่	

แบบแสดง
แปลนขยายบันไดชั้น 1
แปลนขยายบันไดชั้น 2

วันที่ : –	แผ่นที่	รวม
ตุลาคม 2553	A-12	20

แผ่นที่	รวมแผ่น
12	35

FILE :

รายการแก้ไขแบบ

มิถุนายน 2557

แบบขยายบันได 1

มาตราส่วน 1:50

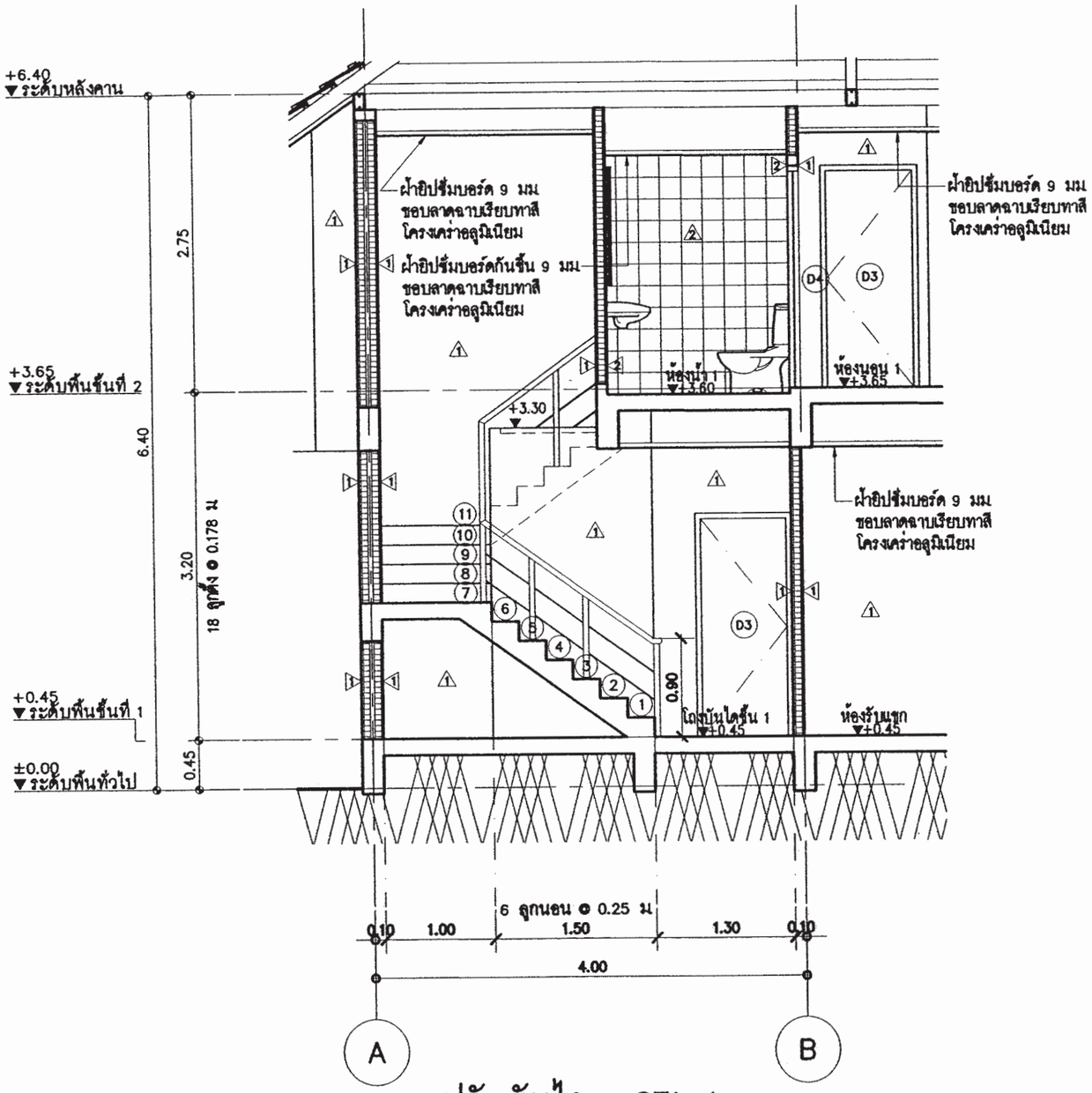

รูปตัดบันได ST1-1

มาตราส่วน 1 : 50

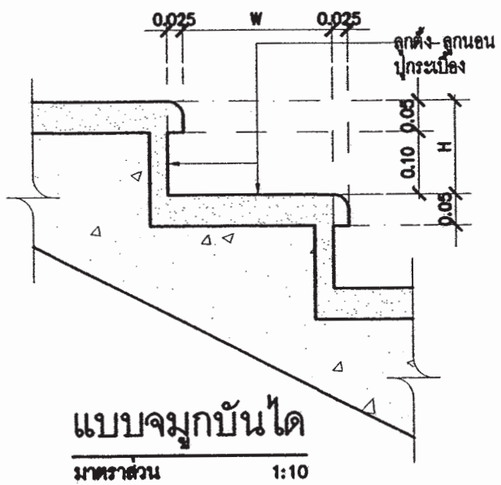

แบบจมูกบันได

มาตราส่วน 1:10

สำนักการ โยธา
กรุงเทพมหานคร

โครงการ

แบบบ้านยิ้มเพื่อประชาชน ระยะที่ 3

ตามนโยบาย

ม.ร.ว. สุขุมพันธุ์ บริพัตร
ผู้ว่าราชการกรุงเทพมหานคร

นายจุมพล สำเภาพล
รองผู้ว่าราชการกรุงเทพมหานคร

นางนิ่นนาท ชลิตานนท์
ปลัดกรุงเทพมหานคร

ผู้อำนวยการสำนักการโยธา	
รองผู้อำนวยการสำนักการโยธา	
นายทวีศักดิ์ เลิศประพันธ์	
ผู้อำนวยการสำนักงานออกแบบ	
นายวัชรินทร์ บรรพต	
หัวหน้ากลุ่มงานสถาปัตยกรรม	
นายสินธุชัย บุญปักษ์	
หัวหน้ากลุ่มงานวิศวกรรมอาคาร	
นายอริยะ เผ่ะกูล	
สถาปนิก	
นายปรีดิ์ พิมพา	ส.ถ.2415
วิศวกรโครงสร้าง	
นายวัฒโณ บัลลังก์ไพบูลย์	สย.6633
วิศวกรไฟฟ้า	
นายจรูญ มาสุธโร	ภฟก.2457
วิศวกรสุขาภิบาล	
นายจีระสิทธิ์ ทิมสมิตย์	สย.8489
วิศวกรเครื่องกล	
นายช่างเขียนแบบ	
นายธงชัย ศรีจุมพร	

แบบ บ้านพักอาศัย 2 ชั้น

แบบที่ 079

ชื่อบ้าน สกุณี

เจ้าของ

สถานที่

แบบแสดง

รูปตัดบันได ST1-1

วันที่ : -	แผ่นที่	รวม
ธันวาคม 2553	A-13	20

แผ่นที่	รวมแผ่น
13	35

FILE :

รายการแก้ไขแบบ

มิถุนายน 2557

แบบขยายห้องน้ำ 1,2,3

มาตราส่วน 1:50

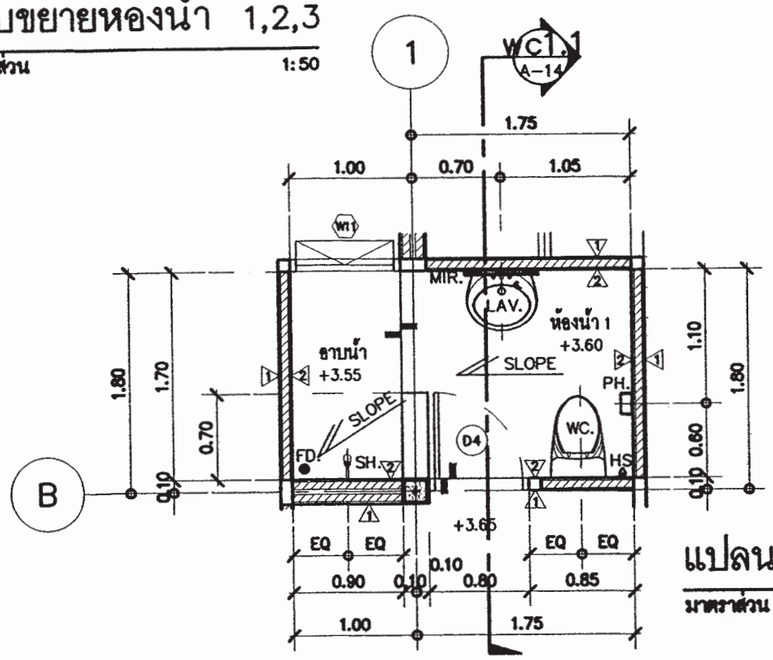

แปลนขยายห้องน้ำ 1

มาตราส่วน 1:50

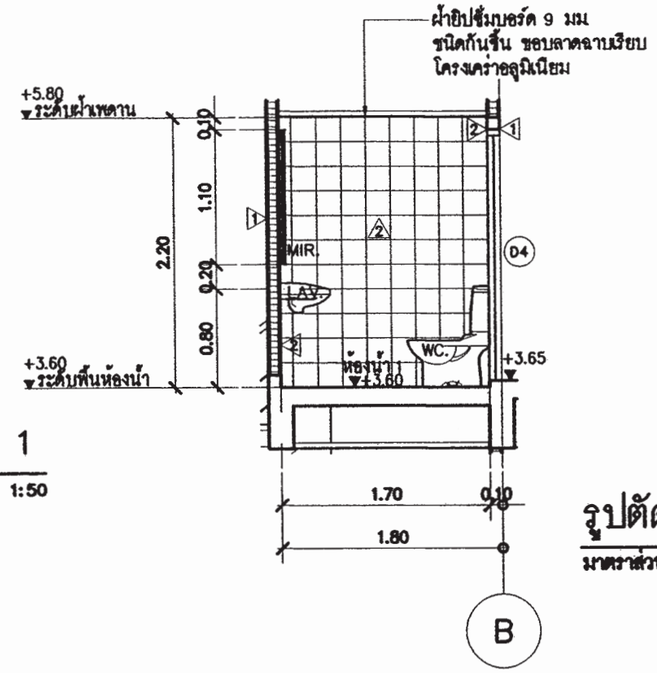

รูปตัด wc1.1

มาตราส่วน 1:50

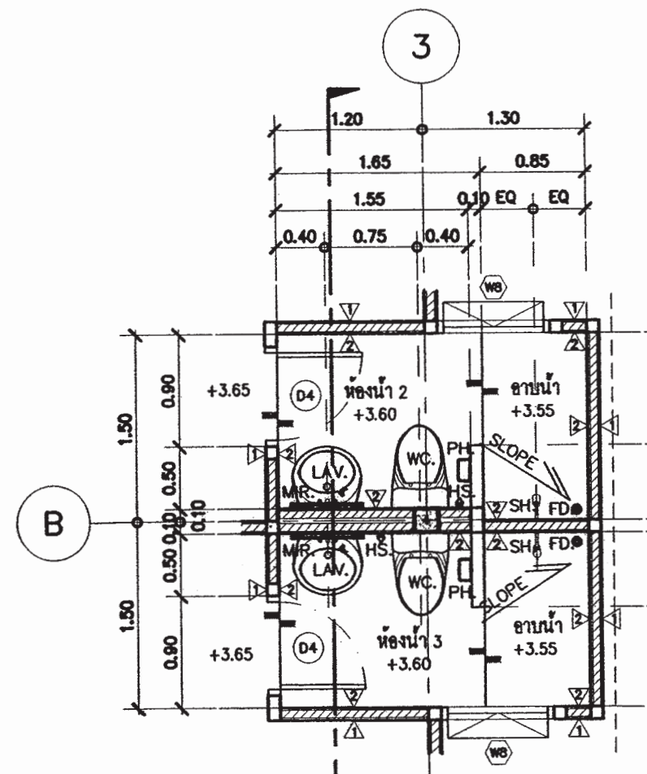

แปลนขยายห้องน้ำ 2,3

มาตราส่วน 1:50

WC2,3.1 A-14

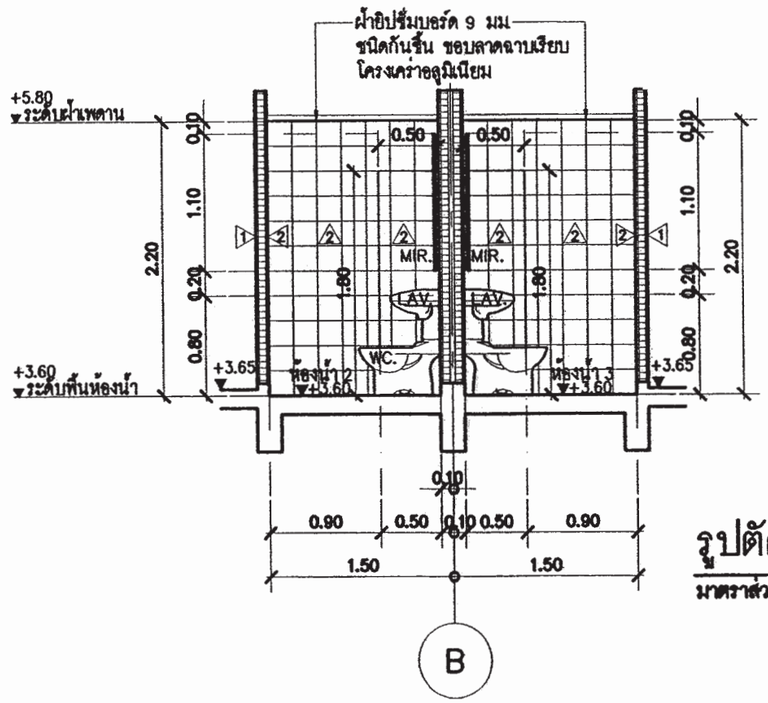

รูปตัด wc2.1

มาตราส่วน 1:50

สำนักการ โยธา
กรุงเทพมหานคร

โครงการ

แบบบ้านยิ้มเพื่อประชาชน ระยะที่ 3

ตามนโยบาย

ม.ร.ว. สุขุมพันธุ์ บริพัตร
ผู้ว่าราชการกรุงเทพมหานคร

นายจุมพล ลำเภาพล
รองผู้ว่าราชการกรุงเทพมหานคร

นางนินนาท ชลิตานนท์
ปลัดกรุงเทพมหานคร

ผู้อำนวยการสำนักการโยธา	
รองผู้อำนวยการสำนักการโยธา	
นายทวีศักดิ์ เลิศประพันธ์	
ผู้อำนวยการสำนักงานออกแบบ	
นายวัชรินทร์ บรรจง	
หัวหน้ากลุ่มงานสถาปัตยกรรม	
นายสินธุชัย บุญยืนยง	
หัวหน้ากลุ่มงานวิศวกรรมอาคาร	
นายธีระ เมละกุล	
สถาปนิก	
นายปรีดิ์ศิท มีมาก	ส.สถ.2415
วิศวกรโครงสร้าง	
นายวัฒโณ บัลลังก์ไพบูลย์	สย.6633
วิศวกรไฟฟ้า	
นายจรูญ มาสุขใจ	ภฟ.2457
วิศวกรสุขาภิบาล	
นายจีระศิษฐ์ ทิมสถิตย์	สย.6489
วิศวกรเครื่องกล	
นายช่างเขียนแบบ	
นายธงชัย ศรีชุมพร	

แบบ บ้านพักอาศัย 2 ชั้น

แบบที่ 079

ชื่อบ้าน สกุณี

เจ้าของ

สถานที่

แบบแสดง

แบบขยายห้องน้ำ 1,2,3

วันที่ : –	แผ่นที่	รวม
ธันวาคม 2553	A-14	20

แผ่นที่	รวมแผ่น
14	35

FILE :

รายการแก้ไขแบบ

มิถุนายน 2557

แบบขยายห้องน้ำ 4

มาตราส่วน 1:50

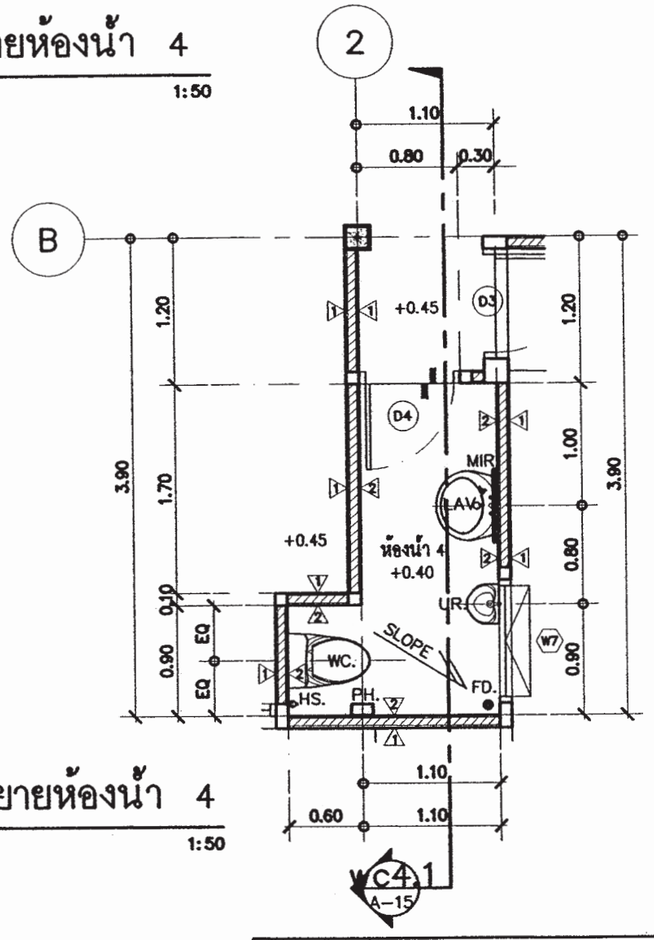

แปลนขยายห้องน้ำ 4

มาตราส่วน 1:50

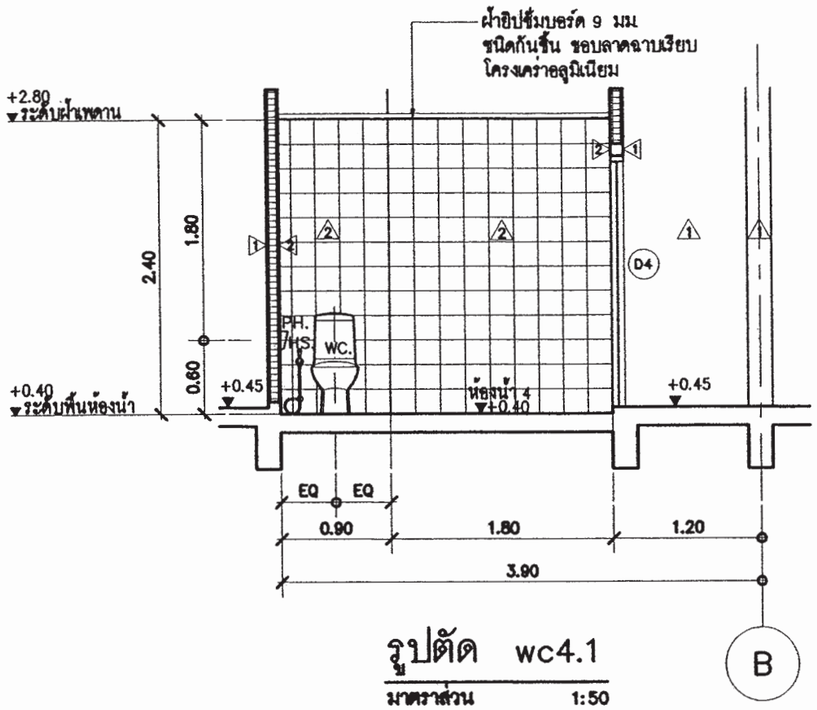

รูปตัด wc4.1

มาตราส่วน 1:50

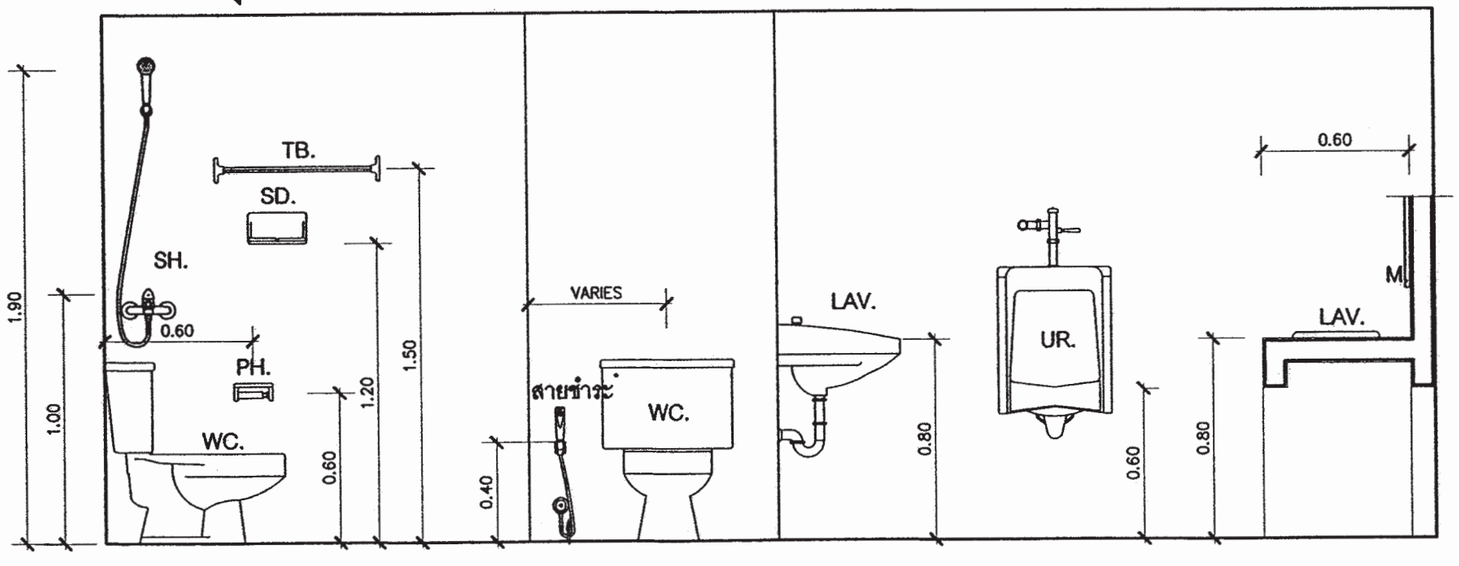

SANITARYWARE FIXING HEIGHT

SCALE 1 : 25

สำนักการ โยธา
กรุงเทพมหานคร

โครงการ

แบบบ้านยิ้มเพื่อประชาชน ระยะที่ 3

ตามนโยบาย

ม.ร.ว. สุขุมพันธุ์ บริพัตร
ผู้ว่าราชการกรุงเทพมหานคร

นายจุมพล ลำเภาพล
รองผู้ว่าราชการกรุงเทพมหานคร

นางนิ่นนาท ชลิตานนท์
ปลัดกรุงเทพมหานคร

ผู้อำนวยการสำนักการโยธา	
รองผู้อำนวยการสำนักการโยธา	
นายทวีศักดิ์ เลิศประดิษฐ์	
ผู้อำนวยการสำนักงานออกแบบ	
นายวัชรินทร์ บรรพต	
หัวหน้ากลุ่มงานสถาปัตยกรรม	
นายสินธุ์ชัย บุญปิกษ์	
หัวหน้ากลุ่มงานวิศวกรรมอาคาร	
นายธีระ เมฆะกุล	
สถาปนิก	
นายปรีดิ์ ปิมาก	ส.สถ.2415
วิศวกรโครงสร้าง	
นายวัฒโณ บัณฑิตพิบูลย์	สย.6633
วิศวกรไฟฟ้า	
นายจุญ มาสุรใจ	ภฟก.2457
วิศวกรสุขาภิบาล	
นายจีระสิทธิ์ ทิมสถิตย์	สย.6489
วิศวกรเครื่องกล	
นายช่างเขียนแบบ	
นายธงชัย ศรีจุมพร	

แบบ บ้านพักอาศัย 2 ชั้น

แบบที่ 079

ชื่อบ้าน สกุณี

เจ้าของ

สถานที่

แบบแสดง

แบบขยายห้องน้ำ 4

วันที่ : -	แผ่นที่	รวม
ธันวาคม 2553	A-15	20

แผ่นที่	รวมแผ่น
15	35

FILE :

รายการแก้ไขแบบ

มิถุนายน 2557

แบบขยายประตู

มาตราส่วน 1:50

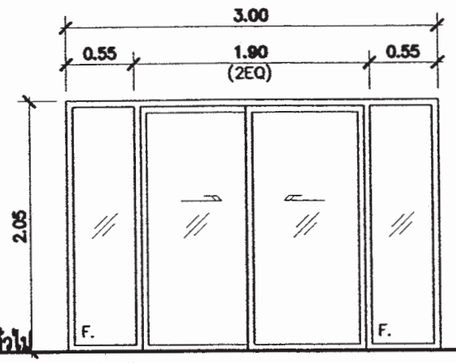

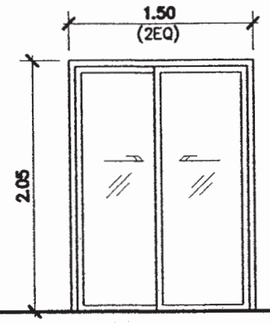

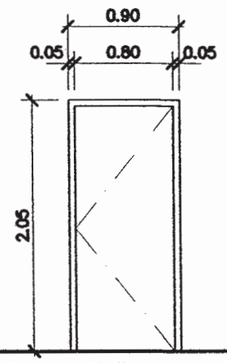

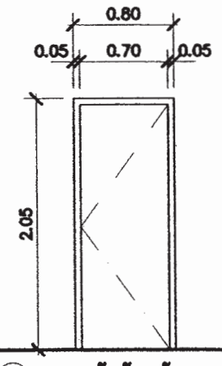

	D1 ทางเข้าห้องรับแขก	D2 ทางเข้าระเบียง	D3 ทางเข้าห้องนอน	D4 ทางเข้าห้องน้ำ
ชนิด	ประตูบานเลื่อน	ประตูบานเลื่อน	ประตูบานเปิด	ประตูบานเปิด
วงกบ	อลูมิเนียม (กำหนดสีภายหลัง)	อลูมิเนียม (กำหนดสีภายหลัง)	ไม้เนื้อแข็ง 2"x4"	PVC
กรอบบาน	อลูมิเนียม (กำหนดสีภายหลัง)	อลูมิเนียม (กำหนดสีภายหลัง)	ไม้เนื้อแข็ง	–
ลูกฟัก	กระจกหนาไม่น้อยกว่า 6 มม	กระจกหนาไม่น้อยกว่า 6 มม	–	PVC อย่างหนา
กุญแจ ลูกบิด กลอน	พร้อมอุปกรณ์บานเปิด	พร้อมอุปกรณ์บานเปิด	พร้อมอุปกรณ์บานเปิด	พร้อมอุปกรณ์บานเปิด
บานพับ	–	–	–	–
อื่นๆ	อลูมิเนียมหนาไม่ต่ำกว่า 1.5 มม	อลูมิเนียมหนาไม่ต่ำกว่า 1.5 มม	–	–

ระดับพื้นทั่วไป

ชนิด	
วงกบ	
กรอบบาน	
ลูกฟัก	
กุญแจ ลูกบิด กลอน	
บานพับ	
อื่นๆ	

สำนักการ โยธา
กรุงเทพมหานคร

โครงการ

แบบบ้านยิ้มเพื่อประชาชน ระยะที่ 3

ตามนโยบาย
ม.ร.ว. สุขุมพันธุ์ บริพัตร
ผู้ว่าราชการกรุงเทพมหานคร
นายจุมพล สำเภาพล
รองผู้ว่าราชการกรุงเทพมหานคร
นางนิ่นนาท ชลิตานนท์
ปลัดกรุงเทพมหานคร

ผู้อำนวยการสำนักการโยธา
รองผู้อำนวยการสำนักการโยธา
นายทวีศักดิ์ เลิศประพันธ์
ผู้อำนวยการสำนักงานออกแบบ
นายวัชรินทร์ บรรพต
หัวหน้ากลุ่มงานสถาปัตยกรรม
นายสินธุชัย บุญปักษ์
หัวหน้ากลุ่มงานวิศวกรรมอาคาร
นายอธิระ เผ่ะกูล

สถาปนิก
นายปรีดิ์พล มีมาก ส.สถ.2415
วิศวกรโครงสร้าง
นายวัฒโณ บริสุทธิ์ สย.6633
วิศวกรไฟฟ้า
นายจุญ มาสุขใจ ภฟก.2457
วิศวกรสุขาภิบาล
นายศิระสิทธิ์ ทิมสถิตย์ สส.8489
วิศวกรเครื่องกล
นายช่างเขียนแบบ
นายองอาจ ศรีชุมพร

แบบ บ้านพักอาศัย 2 ชั้น
แบบที่ 079
ชื่อบ้าน สกุณี
เจ้าของ
สถานที่

แบบแสดง
แบบขยายประตู

รันที่ : –	แผ่นที่	รวม
ธันวาคม 2553	A-16	20

แผ่นที่	รวมแผ่น
16	35

FILE :

รายการแก้ไขแบบ
มิถุนายน 2557

แบบขยายหน้าต่าง

มาตราส่วน 1:50

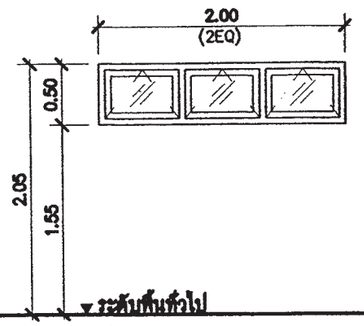

W1 ห้องครัว

ชนิด	หน้าต่างบานกระทุ้ง
วงกบ	อลูมิเนียม
กรอบบาน	อลูมิเนียม
ลูกฟัก	กระจกหนาไม่น้อยกว่า 6 มม
กุญแจ ลูกบิด กลอน	พร้อมอุปกรณ์บานลื่อน
บานพับ	–
อื่นๆ	อลูมิเนียมหนาไม่ต่ำกว่า 1.5 มม

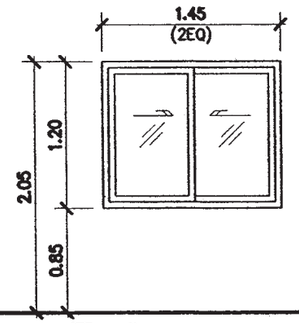

W2 ห้องนอน

ชนิด	หน้างต่างบานเลื่อน
วงกบ	อลูมิเนียม
กรอบบาน	อลูมิเนียม
ลูกฟัก	กระจกหนาไม่น้อยกว่า 6 มม
กุญแจ ลูกบิด กลอน	พร้อมอุปกรณ์บานลื่อน
บานพับ	–
อื่นๆ	อลูมิเนียมหนาไม่ต่ำกว่า 1.5 มม

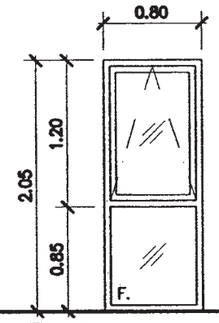

W3 ห้องรับแขก

ชนิด	หน้าต่างบานกระทุ้ง/ช่องแสงติดตาย
วงกบ	อลูมิเนียม
กรอบบาน	อลูมิเนียม
ลูกฟัก	กระจกหนาไม่น้อยกว่า 6 มม
กุญแจ ลูกบิด กลอน	พร้อมอุปกรณ์บานลื่อน
บานพับ	–
อื่นๆ	อลูมิเนียมหนาไม่ต่ำกว่า 1.5 มม

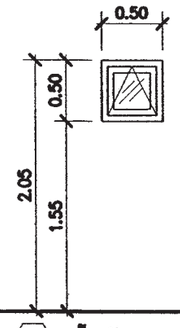

W4 ห้องรับแขก

ชนิด	หน้าต่างบานกระทุ้ง
วงกบ	อลูมิเนียม
กรอบบาน	อลูมิเนียม
ลูกฟัก	กระจกหนาไม่น้อยกว่า 6 มม
กุญแจ ลูกบิด กลอน	พร้อมอุปกรณ์บานลื่อน
บานพับ	–
อื่นๆ	อลูมิเนียมหนาไม่ต่ำกว่า 1.5 มม

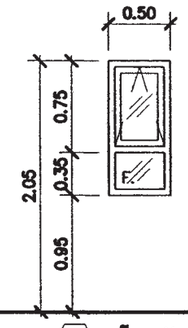

W5 ห้องครัว

ชนิด	หน้าต่างบานกระทุ้ง/ช่องแสงติดตาย
วงกบ	อลูมิเนียม
กรอบบาน	อลูมิเนียม
ลูกฟัก	กระจกหนาไม่น้อยกว่า 6 มม
กุญแจ ลูกบิด กลอน	พร้อมอุปกรณ์บานลื่อน
บานพับ	–
อื่นๆ	อลูมิเนียมหนาไม่ต่ำกว่า 1.5 มม

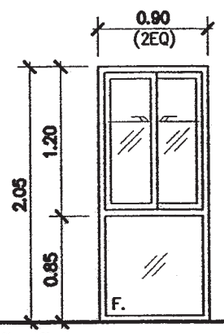

W6 ห้องน้ำ

ชนิด	หน้าต่างบานเลื่อน/ช่องแสงติดตาย
วงกบ	อลูมิเนียม
กรอบบาน	อลูมิเนียม
ลูกฟัก	กระจกหนาไม่น้อยกว่า 6 มม
กุญแจ ลูกบิด กลอน	พร้อมอุปกรณ์บานลื่อน
บานพับ	–
อื่นๆ	อลูมิเนียมหนาไม่ต่ำกว่า 1.5 มม

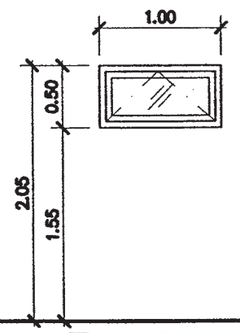

W7 ห้องน้ำ

ชนิด	หน้าต่างบานกระทุ้ง
วงกบ	อลูมิเนียม
กรอบบาน	อลูมิเนียม
ลูกฟัก	กระจกหนาไม่น้อยกว่า 6 มม
กุญแจ ลูกบิด กลอน	พร้อมอุปกรณ์บานลื่อน
บานพับ	–
อื่นๆ	อลูมิเนียมหนาไม่ต่ำกว่า 1.5 มม

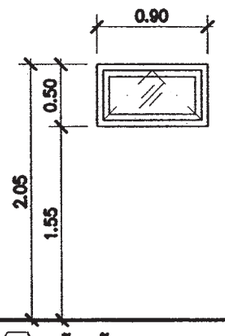

W8 ห้องน้ำ

ชนิด	หน้าต่างบานกระทุ้ง
วงกบ	อลูมิเนียม
กรอบบาน	อลูมิเนียม
ลูกฟัก	กระจกหนาไม่น้อยกว่า 6 มม
กุญแจ ลูกบิด กลอน	พร้อมอุปกรณ์บานลื่อน
บานพับ	–
อื่นๆ	อลูมิเนียมหนาไม่ต่ำกว่า 1.5 มม

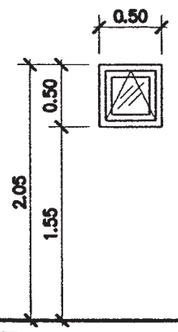

W9 ห้องนอน

ชนิด	หน้าต่างบานกระทุ้ง
วงกบ	อลูมิเนียม
กรอบบาน	อลูมิเนียม
ลูกฟัก	กระจกหนาไม่น้อยกว่า 6 มม
กุญแจ ลูกบิด กลอน	พร้อมอุปกรณ์บานลื่อน
บานพับ	–
อื่นๆ	อลูมิเนียมหนาไม่ต่ำกว่า 1.5 มม

สำนักการ โยธา
กรุงเทพมหานคร

โครงการ
แบบบ้านยิ้มเพื่อประชาชน ระยะที่ 3

ตามนโยบาย
ม.ร.ว. สุขุมพันธุ์ บริพัตร
ผู้ว่าราชการกรุงเทพมหานคร
นายจุมพล สำเภาพล
รองผู้ว่าราชการกรุงเทพมหานคร
นางนินนาท ชลิตานนท์
ปลัดกรุงเทพมหานคร

ผู้อำนวยการสำนักการโยธา
รองผู้อำนวยการสำนักการโยธา
นายทวีศักดิ์ เลิศประดิษฐ์
ผู้อำนวยการสำนักงานออกแบบ
นายวัชรินทร์ บรรจง
หัวหน้ากลุ่มงานสถาปัตยกรรม
นายสินธุ์ชัย บุญปิทษ์
หัวหน้ากลุ่มงานวิศวกรรมอาคาร
นายอิระ เมละกุล

สถาปนิก
นายปรีดิ์พล มีมาก ส.สถ.2415
วิศวกรโครงสร้าง
นายวัฒโณ บัวศิริบูลย์ สย.6633
วิศวกรไฟฟ้า
นายจรูญ มาสุขใจ ภฟก.2457
วิศวกรสุขาภิบาล
นายจิระศิทธิ์ ทิมสมิตย์ สย.8489
วิศวกรเครื่องกล
นายช่างเขียนแบบ
นายชงชัย ศรีจุมพร

แบบ บ้านพักอาศัย 2 ชั้น
แบบที่ 079
ชื่อบ้าน สกุณี
ตำบล
สถานที่

แบบแสดง
แบบขยายหน้าต่าง

วันที่ : –	แผ่นที่	รวม
ธันวาคม 2553	A-17	20

แผ่นที่	รวมแผ่น
17	35

FILE :

รายการแก้ไขแบบ
มิถุนายน 2557

แบบขยายหน้าต่าง

มาตราส่วน 1:50

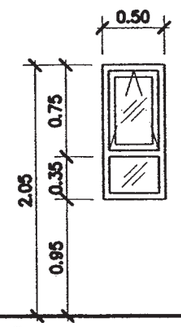

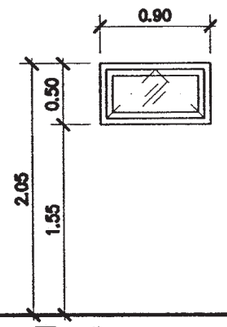

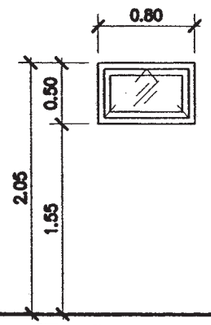

W10 ห้องนอน

ชนิด	หน้าต่างบานกระทุ้ง/ช่องแสงติดตาย
วงกบ	อลูมิเนียม
กรอบบาน	อลูมิเนียม
ลูกฟัก	กระจกหนาไม่น้อยกว่า 6 มม
กุญแจ ลูกปิด กลอน	พร้อมอุปกรณ์บานลื่อน
บานพับ	–
อื่นๆ	อลูมิเนียมหนาไม่ต่ำกว่า 1.5 มม

W11 ห้องครัว

ชนิด	หน้าต่างบานกระทุ้ง
วงกบ	อลูมิเนียม
กรอบบาน	อลูมิเนียม
ลูกฟัก	กระจกหนาไม่น้อยกว่า 6 มม
กุญแจ ลูกปิด กลอน	พร้อมอุปกรณ์บานลื่อน
บานพับ	–
อื่นๆ	อลูมิเนียมหนาไม่ต่ำกว่า 1.5 มม

W12 ห้องนอน

ชนิด	หน้าต่างบานกระทุ้ง
วงกบ	อลูมิเนียม
กรอบบาน	อลูมิเนียม
ลูกฟัก	กระจกหนาไม่น้อยกว่า 6 มม
กุญแจ ลูกปิด กลอน	พร้อมอุปกรณ์บานลื่อน
บานพับ	–
อื่นๆ	อลูมิเนียมหนาไม่ต่ำกว่า 1.5 มม

สำนักการ โยธา
กรุงเทพมหานคร

โครงการ

แบบบ้านยิ้มเพื่อประชาชน ระยะที่ 3

ตามนโยบาย

ม.ร.ว. สุขุมพันธุ์ บริพัตร
ผู้ว่าราชการกรุงเทพมหานคร

นายจุมพล สำเภาพล
รองผู้ว่าราชการกรุงเทพมหานคร

นางนิ่นนาท ชลิตานนท์
ปลัดกรุงเทพมหานคร

ผู้อำนวยการสำนักการโยธา

รองผู้อำนวยการสำนักการโยธา
นายทวีศักดิ์ เลิศประดิษฐ์

ผู้อำนวยการสำนักงานออกแบบ
นายวิชิตพร บรรพต

หัวหน้ากลุ่มงานสถาปัตยกรรม
นายสินธุชัย บุญปักษ์

หัวหน้ากลุ่มงานวิศวกรรมอาคาร
นายอธิระ เมฆะกูล

สถาปนิก
นายปรีดิ์ ปิมาก ส.ถ.2415

วิศวกรโครงสร้าง
นายวัฒโณ บรัศโหบูลย์ สย.6633

วิศวกรไฟฟ้า
นายจรูญ มาสุธใจ ภฟก.2457

วิศวกรสุขาภิบาล
นายจีระสิทธิ์ ทิมสถิตย์ สส.8489

วิศวกรเครื่องกล

นายช่างเขียนแบบ
นายธงชัย ศรีชุมพร

แบบ บ้านพักอาศัย 2 ชั้น

แบบที่ 079

ชื่อบ้าน สกุณี

เจ้าของ

สถานที่

แบบแสดง

แบบขยายหน้าต่าง

วันที่ : –	แผ่นที่	รวม
ธันวาคม 2553	A-18	20

แผ่นที่	รวมแผ่น
18	35

FILE :

รายการแก้ไขแบบ

มิถุนายน 2557

แบบถังดักไขมัน (GREASE TRAP)

MODEL	HEIGHT (mm.)	WIDTH(mm.)	LENGTH(mm.)	INLET(mm.)	OUTLET(mm.)	PIPE SIZE(inch)
SAN 30 GT	400	340	460	127	180	2"
SAN 60 GT	400	440	620	127	180	2"
SAN 130 GT	400	550	970	127	180	2"
SAN 1200 GT	1200	750	1600	130	200	2"
SAN 2000 GT	1200	950	2100	130	200	2"
SAN 3000 GT	1200	1200	2500	130	200	2"
SAN 4000 GT	1500	1200	2560	130	200	2"
SAN 5000 GT	1500	1300	2950	130	200	2"
SAN 6000 GT	1500	1400	3300	130	200	2"

SPECIFICATION TABLE

No.		ITEM	CONTENT
1		CAPACITY	
	1.1	SOLID SEPARATION CHAMBER	0.900 m^3
	1.2	AERATION CHAMBER	0.504 m^3
	1.3	SEDIMENTATION CHAMBER	0.161 m^3
	1.4	TOTAL	1.565 m^3
2		MATERIAL	
	2.1	CHAMBER	FRP
	2.2	SEPARATION PLATE , BAFFLE	FRP
	2.3	AIR TRANSFER PIPE	PVC
	2.4	DIFFUSER TUBE	PP
	2.5	MANHOLE COVER	ABS
	2.6	INFLOW , OUTFLOW PIPE	PVC(ø100mm.)
	2.7	AIR BLOWER	45L/MIN (1UNIT)

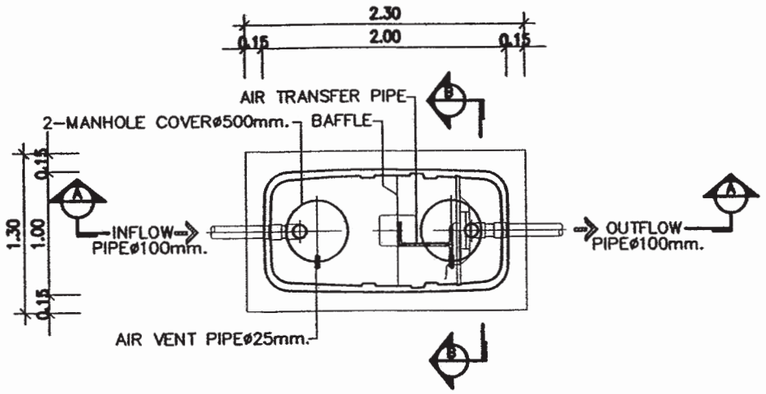

PLAN

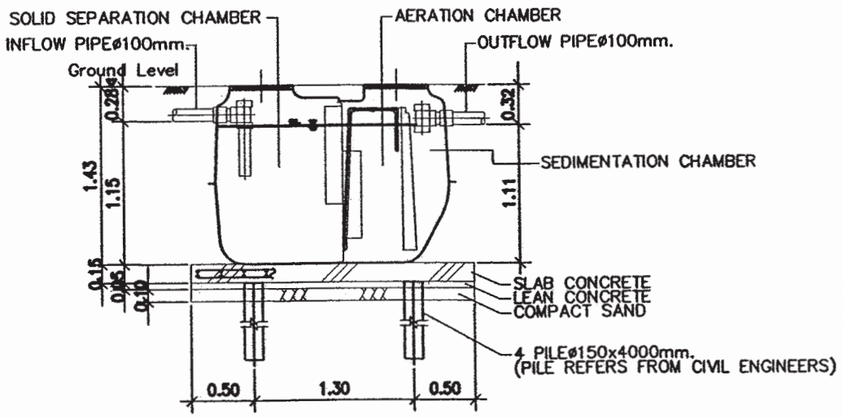

SECTION A-A

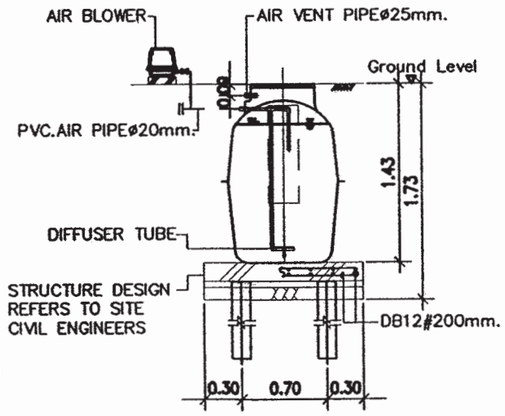

SECTION B-B

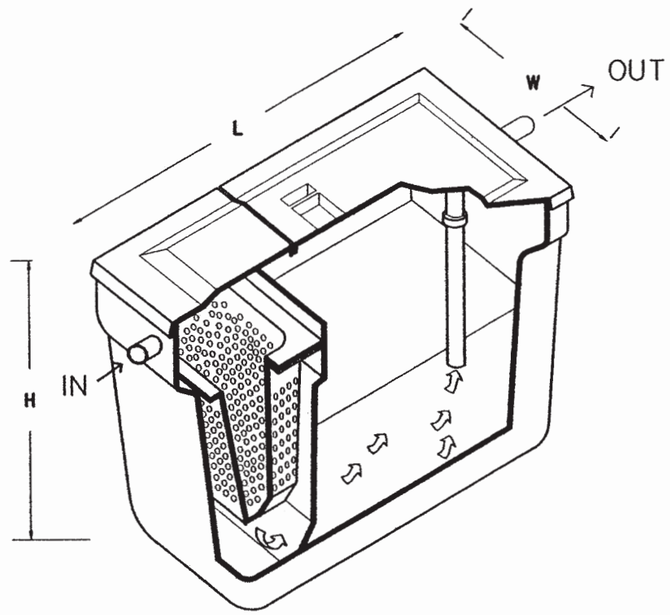

สำนักการ โยธา
กรุงเทพมหานคร

โครงการ

แบบบ้านยิ้มเพื่อประชาชน ระยะที่ 3

ตามนโยบาย

ม.ร.ว. สุขุมพันธุ์ บริพัตร
ผู้ว่าราชการกรุงเทพมหานคร

นายจุมพล สำเภาพล
รองผู้ว่าราชการกรุงเทพมหานคร

นางนิ่นนาท ชลิตานนท์
ปลัดกรุงเทพมหานคร

ผู้อำนวยการสำนักการโยธา

รองผู้อำนวยการสำนักการโยธา
นายศรีศักดิ์ เลิศประดิษฐ์

ผู้อำนวยการสำนักงานออกแบบ
นายวัชรินทร์ บรรพต

หัวหน้ากลุ่มงานสถาปัตยกรรม
นายสินธุชัย บุญปักษ์

หัวหน้ากลุ่มงานวิศวกรรมอาคาร
นายอริยะ เมฆะกูล

สถาปนิก
นายปรีดิ์พ มีมาก ส.สถ.2415

วิศวกรโครงสร้าง
นายวัฒโณ บริรักไพบูลย์ สย.6633

วิศวกรไฟฟ้า
นายจุญ มาสุขใจ ภฟก.2457

วิศวกรสุขาภิบาล
นายชีระสิทธิ์ ทิรสถิตย์ สส.8489

วิศวกรเครื่องกล

นายช่างเขียนแบบ
นายองอาจ ศรีจุมพล

แบบ บ้านพักอาศัย 2 ชั้น
แบบที่ 079
ชื่อบ้าน สกุณี
เจ้าของ
สถานที่

แบบมาตรฐานการติดตั้ง 1

วันที่ : -	แผ่นที่	รวม
ธันวาคม 2553	A-19	20

แผ่นที่	รวมแผ่น
19	35

FILE :

รายการแก้ไขแบบ
มิถุนายน 2557

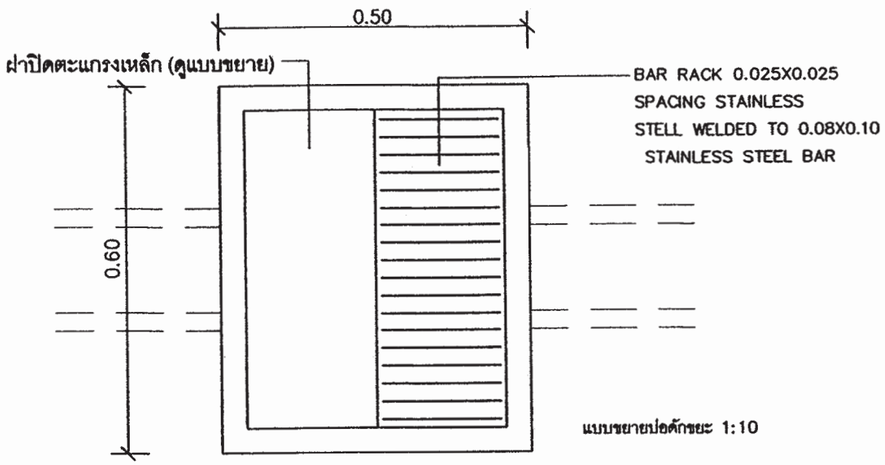

แปลน

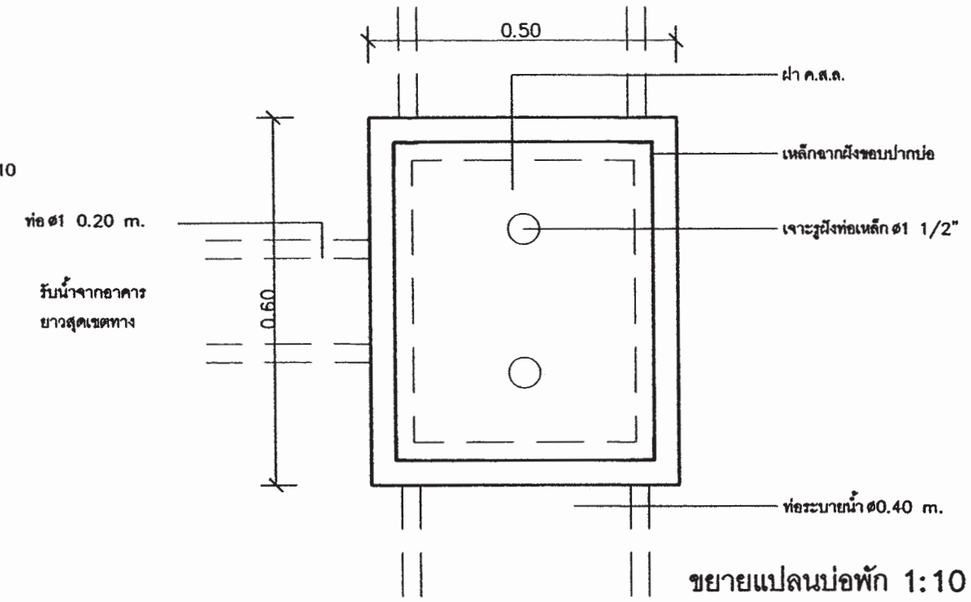

ขยายแปลนบ่อพัก 1:10

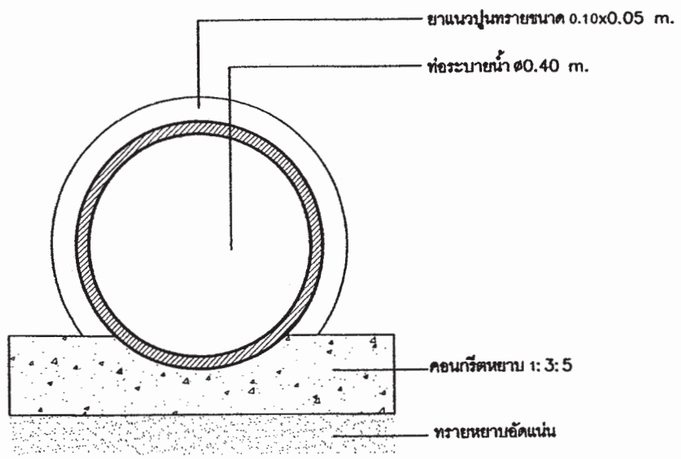

แบบขยายท่อระบายน้ำ 1:10

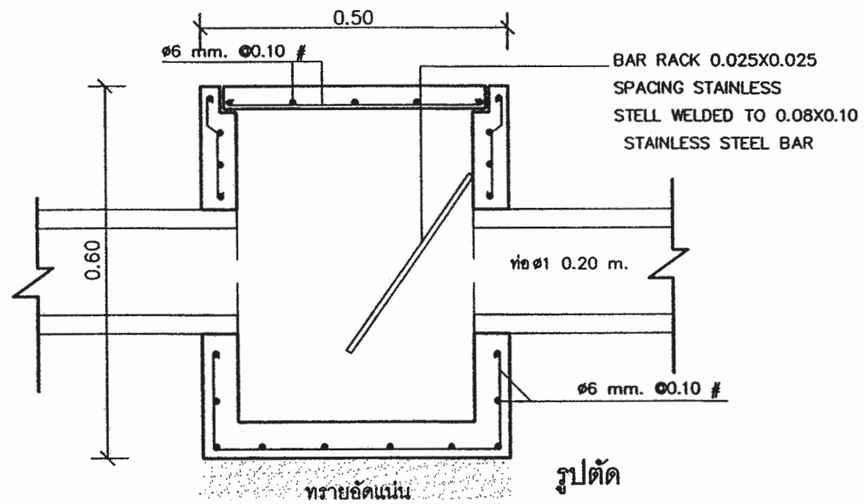

รูปตัด

สำนักการ โยธา
กรุงเทพมหานคร

โครงการ

แบบบ้านยิ้มเพื่อประชาชน ระยะที่ 3

ตามนโยบาย

ม.ร.ว. สุขุมพันธุ์ บริพัตร
ผู้ว่าราชการกรุงเทพมหานคร

นายจุมพล สำเภาพล
รองผู้ว่าราชการกรุงเทพมหานคร

นางนิ่นนาท ชลิตานนท์
ปลัดกรุงเทพมหานคร

ผู้อำนวยการสำนักการโยธา	
รองผู้อำนวยการสำนักการโยธา	
นายพิทักษ์ เลิศประพันธ์	
ผู้อำนวยการสำนักงานออกแบบ	
นายวัชรินทร์ บรรพต	
หัวหน้ากลุ่มงานสถาปัตยกรรม	
นายสินธุ์ชัย บุญปักษ์	
หัวหน้ากลุ่มงานวิศวกรรมอาคาร	
นายสิระ แสะกุล	
สถาปนิก	
นายปรีดิ์ พิมาก	ส.สถ.2415
วิศวกรโครงสร้าง	
นายวันเฉิน บัลฟ์ไพบูลย์	สย.6633
วิศวกรไฟฟ้า	
นายจรูญ มาสุขใจ	ภฟก.2457
วิศวกรสุขาภิบาล	
นายจิระสิทธิ์ พิมเพ็ชร์	สย.6489
วิศวกรเครื่องกล	
นายช่างเขียนแบบ	
นายธงชัย ศรีชุมพร	

แบบ บ้านพักอาศัย 2 ชั้น

แบบที่ 079

ชื่อบ้าน สกุณี

เจ้าของ

สถานที่

แบบแสดง
แบบมาตรฐานการติดตั้ง 2

วันที่ : –	แผ่นที่	รวม
ธันวาคม 2553	A-20	20

แผ่นที่	รวมแผ่น
20	35

FILE :

รายการแก้ไขแบบ

มิถุนายน 2557

รายการประกอบแบบด้านวิศวกรรมโยธา

1. **ซีมนต์**

1.1 ส่วนผสมของโครงสร้างคอนกรีตเสริมเหล็กทั้งหมดต้องใช้ PORTLAND CEMENT ประเภทที่ 1 ที่มีคุณสมบัติตามมาตรฐานผลิตภัณฑ์อุตสาหกรรมเท่านั้น

1.2 ถ้าไม่ได้ระบุเป็นอย่างอื่น ต้องมีส่วนผสมของซีมนต์ไม่น้อยกว่า325กิโลกรัมต่อคอนกรีต ลูกบาศก์เมตร

2. **คอนกรีต**

2.1 คอนกรีตที่ใช้สำหรับงานโครงสร้างของอาคารเช่นเสาเข็ม , ฐานราก , เสา และพื้น ฯลฯ ต้องมีกำลังอัดประลัยไม่น้อยกว่า 180ksc เมื่ออายุ 28วัน โดยทดสอบจากแท่งคอนกรีตตัวอย่างรูปทรงกระบอก 150x300มม

2.2 ADMIXTURE ที่ใช้ต้องมีคุณสมบัติตาม ASTM หรือ BS

3. **งานเหล็ก**

3.1 คุณสมบัติของเหล็กเสริมคอนกรีต มีดังนี้

ขนาดเหล็กเสริม mm.	ชั้นคุณภาพ	มาตรฐาน	หมายเหตุ
RB6 , RB9 DB12 ขึ้นไป	SR-24 SD-40	มอก. 20-2543 มอก. 24-2548	

3.2 เหล็กรูปพรรณ , เหล็กกลวงสำหรับก่อสร้าง

3.2.1 เหล็กรูปพรรณที่จะใช้ต้องมีคุณสมบัติตาม มอก. 1227-2539 , มอก. 1228-2549 หรือ JIS เหล็กกลวงที่ใช้ต้องมีคุณสมบัติตาม มอก. 107-2533 หรือ JIS และเหล็กรูปพรรณเชื่อมประกอบจะต้องมีคุณสมบัติตาม มอก. 1303-2538

3.2.2 เหล็กรูปพรรณทั้งหมดต้องเป็นของใหม่ ไม่เคยใช้งานมาก่อน ตรงไม่บิดเบี้ยว ไม่มีรอยตำหนิ ไม่มีสนิมกร่อน ไม่เปื้อนสี หรือน้ำมัน

3.2.3 การต่อเหล็กรูปพรรณ ถ้าไม่จำเป็นจริงๆแล้วห้ามต่อ ในกรณีที่มีการต่อเหล็ก รอยต่อของเหล็กต้องมีกำลังมากกว่าหรือเท่ากับเหล็กที่ไม่มีรอยต่อ การต่อให้ต่อจุดเดียวเท่านั้น และการต่อให้เป็นไปตามมาตรฐาน AISC

3.2.4 การประกอบการติดตั้ง ให้ดำเนินการตามมาตรฐาน AISC หรือตามมาตรฐานสำหรับอาคารเหล็กรูปพรรณของ วสท. ที่ 1015-40

3.2.5 ผู้รับจ้างจะต้องทำ ค้ำยัน ยึดโครง ให้เพียงพอเพื่อยึดโครงสร้างให้แน่นหนาอยู่ในแนวและตำแหน่งที่ต้องการ

3.2.6 องค์อาคารที่วางทาบหรือต่อเชื่อมจะต้องวางให้แนบสนิทเต็มหน้า

3.2.7 การเชื่อมต่อทั้งหมดให้ใช้วิธีเชื่อมด้วยไฟฟ้าการ (ELECTRLC ARC WELDING) โดยตลอดผิวหน้าสัมผัสการเชื่อมให้เป็นไปตามมาตรฐาน AWS ขนาดของรอยเชื่อมต้องไม่น้อยกว่าความหนาของแผ่นเหล็ก

3.2.8 ถ้าไม่ได้กำหนดให้เป็นอย่างอื่น รอยต่อระหว่างชิ้นส่วนเหล็กต่างๆ ให้ใช้วิธีเชื่อมตะเข็บตลอดแนวรอบ

3.2.9 ผิวหน้าที่จะทำการเชื่อม ต้องสะอาดปราศจากสะเก็ดร่อน สนิมกรัน ไขมัน สี หรือสิ่งแปลกปลอมอื่นใด

3.2.10 ลวดเชื่อมต้องมีคุณสมบัติตาม มอก. หรือ AWS หรือ AISC

3.2.11 ให้ทาด้วยสีกันสนิมไม่น้อยกว่า 2 ชั้น คุณภาพเทียบเท่า RUST O-LEAM , JOTAN , SIKKENS

4. **เสาเข็ม**

4.1 เสาเข็มคอนกรีตอัดแรง เป็นเสาเข็มของ MP , GPS , GEL , CPM , T-COM หรือเทียบเท่า หรือเสาเข็มเจาะ(ตามแบบแสดง)

- เสาเข็มคอนกรีตอัดแรง ขนาด ⊙ -0.15x0.15ม
- เสาเข็มคอนกรีตอัดแรง ขนาด I-0.18x0.18ม พื้นที่หน้าตัดไม่น้อยกว่า 253 ตร.ซม
- เสาเข็มคอนกรีตอัดแรง ขนาด I-0.22x0.22ม พื้นที่หน้าตัดไม่น้อยกว่า 351 ตร.ซม
- เสาเข็มคอนกรีตอัดแรง ขนาด I-0.26x0.26ม พื้นที่หน้าตัดไม่น้อยกว่า 455 ตร.ซม
- เสาเข็มเจาะ ขนาด ø0.35 ม

4.2 กำลังรับน้ำหนักบรรทุกและความยาวเสาเข็มให้พิจารณาตามแบบรายละเอียด โดยความยาวเสาเข็มที่แท้จริง ณ ตำแหน่งที่ตั้งโครงการ อาจมีการเปลี่ยนแปลง แต่ทั้งนี้ให้กำหนดและตรวจสอบอีกครั้งโดยวิศวกรผู้ควบคุมงาน โดยเสาเข็มจะต้องมีกำลังรับน้ำหนักบรรทุกได้ไม่น้อยกว่าที่กำหนดตามแบบ

5. **ระบบกันซึม**

5.1 รายละเอียดและคุณสมบัติ

ส่วนของอาคาร	ชนิดและผลิตภัณฑ์	ผลิตภัณฑ์คุณภาพเทียบเท่า
- หลังคา ค.ส.ล. - ห้องน้ำ	น้ำยาเคมีแบบกันซึม	BRUSHBOND ของ FOSROC LANKO 225 ของ DAVCO

6. **ทั่วไปและการเตรียมงาน**

6.1 รายการประกอบแบบอื่นใดที่ไม่ได้กำหนดไว้ให้ถือปฏิบัติตาม บทกำหนดทั่วไปสำหรับการก่อสร้างอาคารคอนกรีตเสริมเหล็กของ วสท. เป็นเกณฑ์

6.2 เนื่องจากคุณสมบัติของดินในกรุงเทพมหานคร แต่ละพื้นที่เขตมีความแตกต่างกันในด้านความสามารถในการรับน้ำหนักบรรทุกและมีระดับความลึกของชั้นทรายที่แตกต่างกัน ฉะนั้นก่อนทำการก่อสร้าง เจ้าของอาคารและผู้รับจ้างต้องตรวจสอบความเหมาะสมของความยาวเสาเข็ม เพื่อให้มีค่าการรับน้ำหนักบรรทุกของเสาเข็มได้ไม่น้อยกว่าแบบที่กำหนดไว้

6.3 หากมีอุปสรรคในการเข้าพื้นที่ก่อสร้าง อันจะทำให้เกิดผลกระทบความเดือดร้อนรำคาญ และเกิดความเสียหายจากการใช้เสาเข็มตอกกับอาคารข้างเคียง ให้สามารถใช้เสาเข็มเจาะเทียบเคียงความสามารถในการรับน้ำหนักบรรทุกได้

สำนักการ โยธา
กรุงเทพมหานคร

โครงการ
แบบบ้านอิ่มเพื่อประชาชน ระยะที่ 3

ตามนโยบาย
ม.ร.ว. สุขุมพันธุ์ บริพัตร
ผู้ว่าราชการกรุงเทพมหานคร
นายจุมพล สำเภาพล
รองผู้ว่าราชการกรุงเทพมหานคร
นางนินนาท ชลิตานนท์
ปลัดกรุงเทพมหานคร

ผู้อำนวยการสำนักการโยธา
รองผู้อำนวยการสำนักการโยธา
นายทวีศักดิ์ เลิศประทันธ์
ผู้อำนวยการสำนักงานออกแบบ
นายวัชรินทร์ บรรพต
หัวหน้ากลุ่มงานสถาปัตยกรรม
นายสินธุ์ชัย บุญมีกษ์
หัวหน้ากลุ่มงานวิศวกรรมอาคาร
นายธิระ เมฆะกุล
สถาปนิก
นายปรีดิ์ ยิ่งกาย ส.ผ.2415
วิศวกรโครงสร้าง
นายวัณโณ บัลคไพบูลย์ สย.6633
วิศวกรไฟฟ้า
นายจรูญ มาสุรใจ ภฟก.2457
วิศวกรสุขาภิบาล
นายจีระศิษฐ์ ทิมสมิตย์ สย.6484
วิศวกรเครื่องกล
นายช่างเขียนแบบ
นายอุทร บุรณะสม

แบบ บ้านพักอาศัย 2 ชั้น
แบบที่ 079
ชื่อบ้าน สกุณี
เจ้าของ
สถานที่

แบบแสดง
รายการประกอบแบบโครงสร้าง

วันที่ :	แผ่นที่	รวม
30 พฤษภาคม 2557	S-01	8

แผ่นที่	รวมแผ่น
21	35

FILE :
รายการแก้ไขแบบ

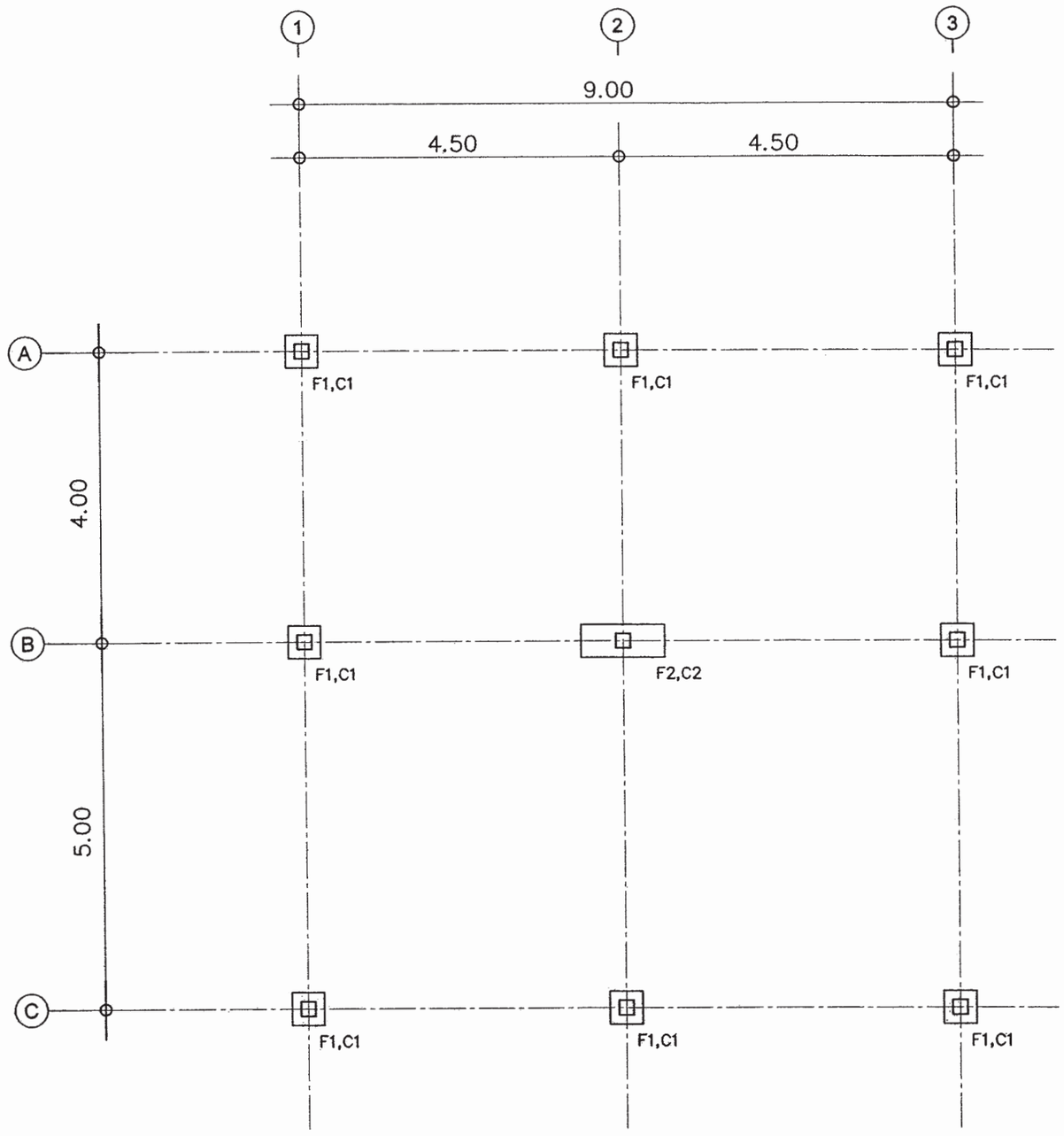

แปลนฐานราก

มาตราส่วน 1:75

สำนักการ โยธา
กรุงเทพมหานคร

โครงการ

แบบบ้านยิ้มเพื่อประชาชน ระยะที่ 3

ตามนโยบาย

ม.ร.ว. สุขุมพันธุ์ บริพัตร
ผู้ว่าราชการกรุงเทพมหานคร

นายจุมพล สำเภาพล
รองผู้ว่าราชการกรุงเทพมหานคร

นางนินนาท ชลิตานนท์
ปลัดกรุงเทพมหานคร

ผู้อำนวยการสำนักการโยธา

รองผู้อำนวยการสำนักการโยธา
นายศรีศักดิ์ เลิศประทีปน์

ผู้อำนวยการสำนักงานออกแบบ
นายวัชรินทร์ บรรพต

หัวหน้ากลุ่มงานสถาปัตยกรรม
นายสินธุชัย บุญปักษ์

หัวหน้ากลุ่มงานวิศวกรรมอาคาร
นายอธิระ แสละวุต

สถาปนิก
นายปรีดิ์ ปิมาก ส.สถ.2415

วิศวกรโครงสร้าง
นายวัฒโณ บัลลังก์ไพบูลย์ ส.ย.6615

วิศวกรไฟฟ้า
นายจรูญ มาสุขใจ ภฟก.2457

วิศวกรสุขาภิบาล
นายจีระศักดิ์ ทิมสมิตย์ ส.ย.6489

วิศวกรเครื่องกล

นายช่างเขียนแบบ
นายอุทร บุรณะเวสน

แบบ บ้านพักอาศัย 2 ชั้น
แบบที่ 079
ชื่อบ้าน สกุณี

เจ้าของ

สถานที่

แบบแสดง
แปลนฐานราก

วันที่ :	แผ่นที่	รวม
30 พฤษภาคม 2557	S-02	8

แผ่นที่	รวมแผ่น
22	35

FILE :

รายการแก้ไขแบบ

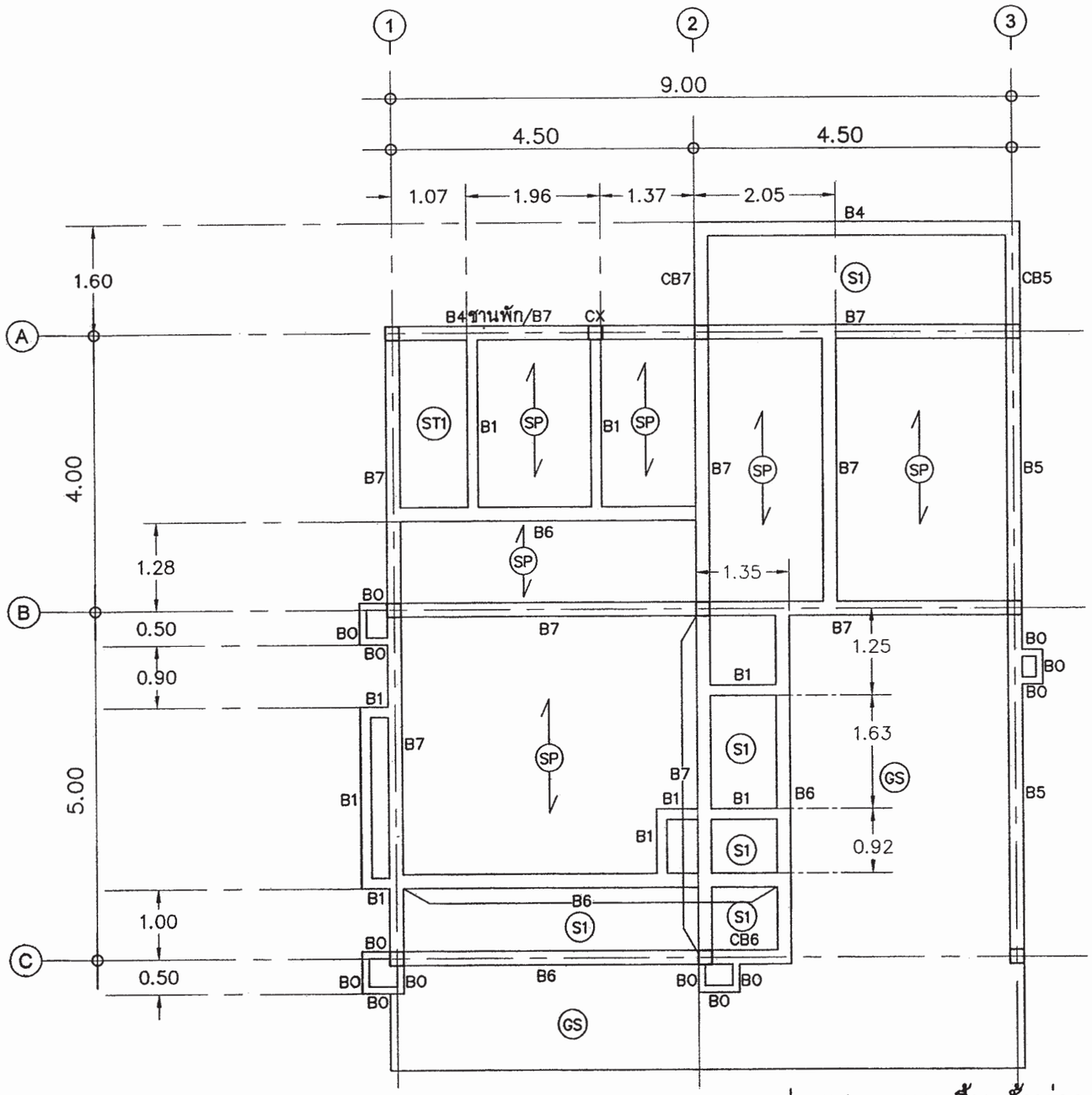

แปลนเสา–คาน–พื้น ชั้นล่าง

มาตราส่วน 1:75

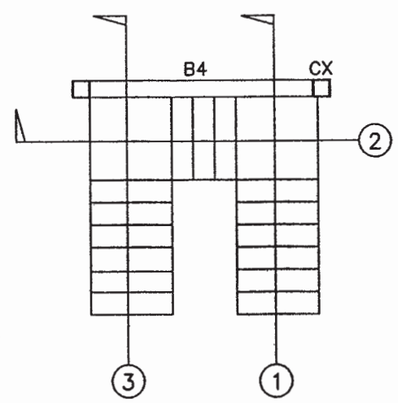

แปลนคานบันได

มาตราส่วน 1:75

สำนักการ โยธา
กรุงเทพมหานคร

โครงการ

แบบบ้านยิ้มเพื่อประชาชน ระยะที่ 3

ตามนโยบาย

ม.ร.ว. สุขุมพันธุ์ บริพัตร
ผู้ว่าราชการกรุงเทพมหานคร

นายจุมพล สำเภาพล
รองผู้ว่าราชการกรุงเทพมหานคร

นางนินนาท ชลิตานนท์
ปลัดกรุงเทพมหานคร

ผู้อำนวยการสำนักการโยธา

รองผู้อำนวยการสำนักการโยธา
นายทวีศักดิ์ เมืองประทีปะ

ผู้อำนวยการสำนักงานออกแบบ
นายวีรชินทร์ บรรพต

หัวหน้ากลุ่มงานสถาปัตยกรรม
นายสินสุวิชัย บุญปัญญ์

หัวหน้ากลุ่มงานวิศวกรรมอาคาร
นายอธิระ เมฆะกูด

สถาปนิก
นายปสิทิต มีมาก ส.ผ.2415

วิศวกรโครงสร้าง
นายรัณโณ บัสคไพบูลย์ สย.6633

วิศวกรไฟฟ้า
นายจรูญ มาสุรโค ภฟก.2457

วิศวกรสุขาภิบาล
นายจีระศิษฐ์ ทิมสถิตย์ สย.6484

วิศวกรเครื่องกล

นายช่างเขียนแบบ
นายอุทร บุรณะสม

แบบ บ้านพักอาศัย 2 ชั้น
แบบที่ 079
ชื่อบ้าน สกุณี
เจ้าของ
สถานที่

แบบแสดง
แปลนเสา–คาน–พื้น ชั้นล่าง

วันที่ :	แผ่นที่	รวม
30 พฤษภาคม 2557	S-03	8

แผ่นที่	รวมแผ่น
23	35

FILE :

รายการแก้ไขแบบ

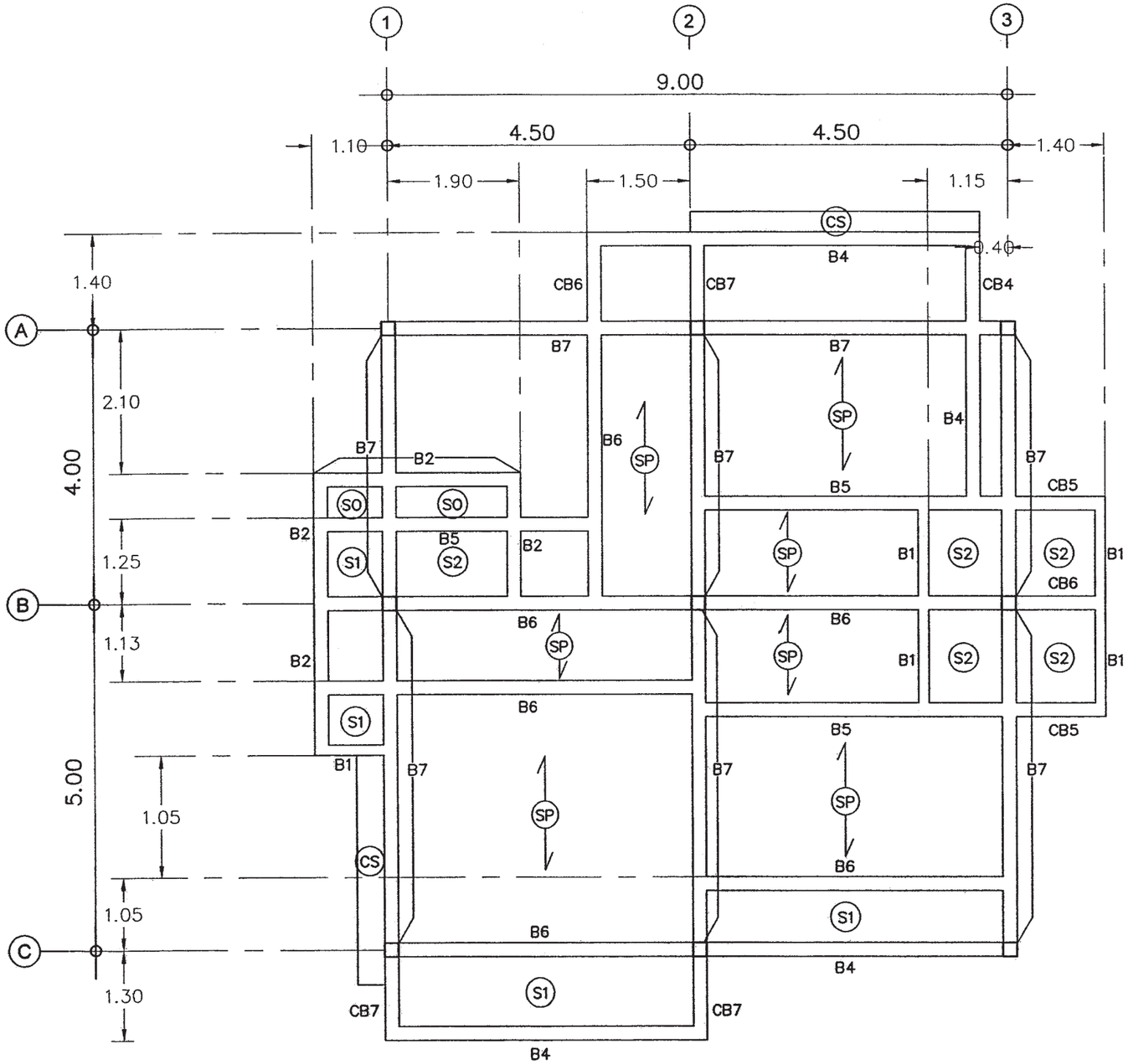

แปลนเสา–คาน–พื้น ชั้น2

มาตราส่วน 1:75

สำนักการ โยธา
กรุงเทพมหานคร

โครงการ
แบบบ้านอิ่มเพื่อประชาชน ระยะที่ 3

ตามนโยบาย
ม.ร.ว. สุขุมพันธุ์ บริพัตร
ผู้ว่าราชการกรุงเทพมหานคร
นายจุมพล สำเภาพล
รองผู้ว่าราชการกรุงเทพมหานคร
นางนินนาท ชลิตานนท์
ปลัดกรุงเทพมหานคร

ผู้อำนวยการสำนักการโยธา
รองผู้อำนวยการสำนักการโยธา
นายศรีพักดิ์ เดิศประพันธ์
ผู้อำนวยการสำนักงานออกแบบ
นายวัชรินทร์ บรรพต
หัวหน้ากลุ่มงานสถาปัตยกรรม
นายสินธุชัย บุญปักษ์
หัวหน้ากลุ่มงานวิศวกรรมอาคาร
นายอิละ เมละกุล

สถาปนิก
นายปรีดิ์ ปิมาก ส.ถ.2415
วิศวกรโครงสร้าง
นายวัฒโณ บัลลังโพบูลย์ ส.ย.6635
วิศวกรไฟฟ้า
นายจุญ มาสุรใจ ภฟก.2457
วิศวกรสุขาภิบาล
นายจีระศิทธิ์ ทิมสถิตย์ ส.ย.8489
วิศวกรเครื่องกล
นายช่างเขียนแบบ
นายอุทร บุระณะสน

แบบ บ้านพักอาศัย 2 ชั้น
แบบที่ 079
ชื่อบ้าน สกุณี
เจ้าของ
สถานที่

แบบแสดง
แปลนเสา–คาน–พื้น ชั้น2

วันที่ :	แผ่นที่	รวม
30 พฤษภาคม 2557	S–04	8

แผ่นที่	รวมแผ่น
24	35

FILE :
รายการแก้ไขแบบ

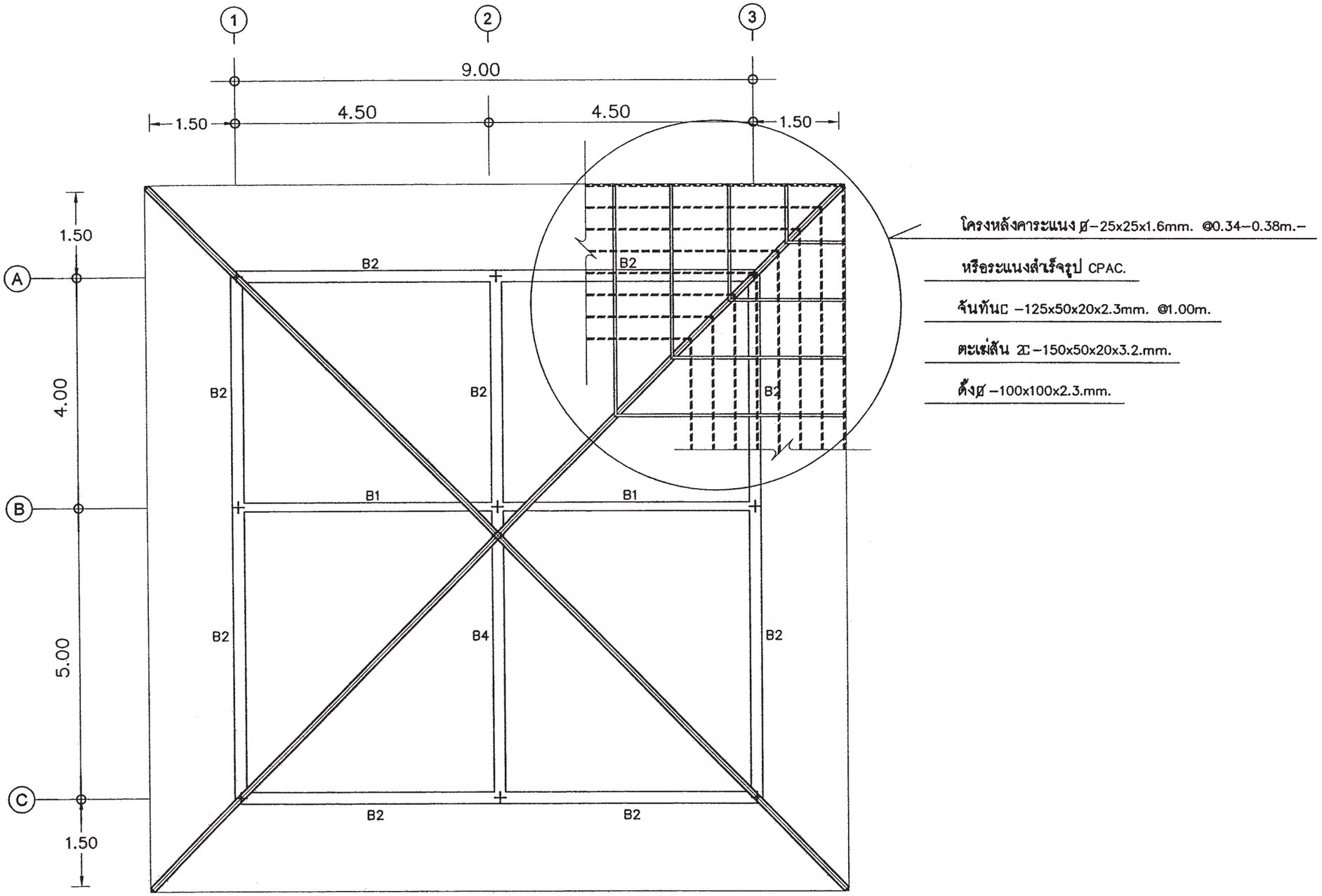

แปลนคาน- โครงหลังคา

มาตราส่วน 1:75

สำนักการ โยธา
กรุงเทพมหานคร

โครงการ

แบบบ้านอิ่มเพื่อประชาชน ระยะที่ 3

ตามนโยบาย

ม.ร.ว. สุขุมพันธุ์ บริพัตร
ผู้ว่าราชการกรุงเทพมหานคร

นายจุมพล สำเภาพล
รองผู้ว่าราชการกรุงเทพมหานคร

นางนินนาท ชลิตานนท์
ปลัดกรุงเทพมหานคร

ผู้อำนวยการสำนักการโยธา

รองผู้อำนวยการสำนักการโยธา
นายทวีศักดิ์ เดิศประพันธ์

ผู้อำนวยการสำนักงานออกแบบ
นายวีรินทร์ บรรพต

หัวหน้ากลุ่มงานสถาปัตยกรรม
นายสินสุวิช บุญปักษ์

หัวหน้ากลุ่มงานวิศวกรรมอาคาร
นายอิละ แมะกุล

สถาปนิก
นายปรีดิ์ ฉิมภา ส.สถ.2415

วิศวกรโครงสร้าง
นายวัฒโณ บัลลังโพบูลย์ สย.6635

วิศวกรไฟฟ้า
นายจุญ มาสุรใจ ภฟก.2457

วิศวกรสุขาภิบาล
นายจีระศิทธิ์ ทิมสถิตย์ สย.8489

วิศวกรเครื่องกล

นายช่างเขียนแบบ
นายอุทร บุรณะเวสน

แบบ บ้านพักอาศัย 2 ชั้น
แบบที่ 079
ชื่อบ้าน สกุณี

เจ้าของ

สถานที่

แบบแสดง
แปลนคาน- โครงหลังคา

วันที่ :	เลขที่	รวม
30 พฤษภาคม 2557	S-05	8

แผ่นที่	รวมแผ่น
25	35

FILE :

รายการแก้ไขแบบ

หมายเหตุ

กรณีใช้ฐานราก เสาเข็มเจาะแทนฐานรากเสาเข็มตอก

ให้ใช้เทียบดังนี้ F1=F1A , F2=F2A , F3=F3A

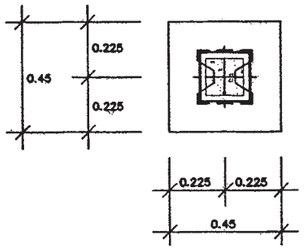

ขยายแปลน F1

มาตราส่วน 1:25

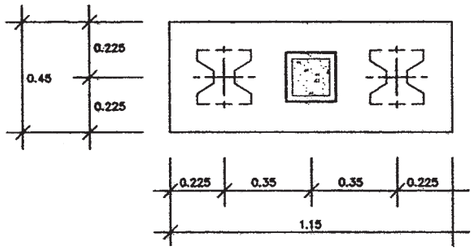

ขยายแปลน F2

มาตราส่วน 1:25

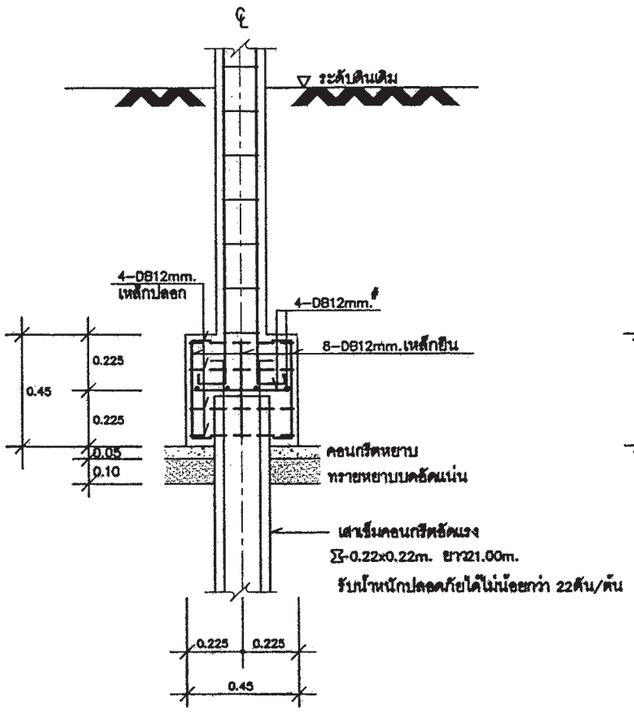

ขยายรูปตัด F1

มาตราส่วน 1:25

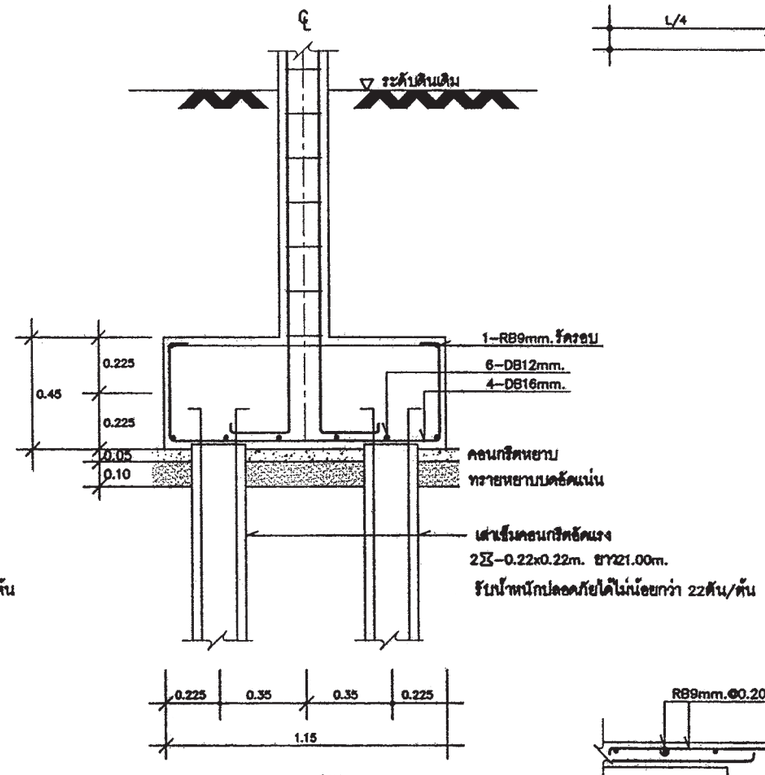

ขยายรูปตัด F2

มาตราส่วน 1:25

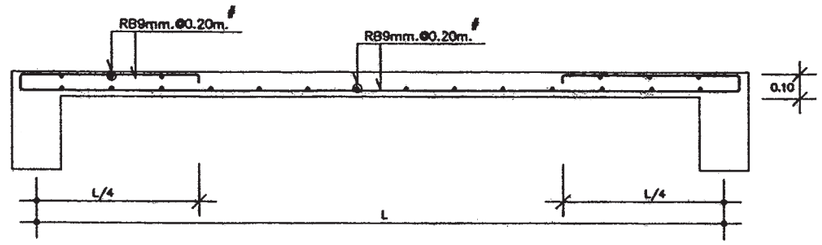

S1 | 1:25

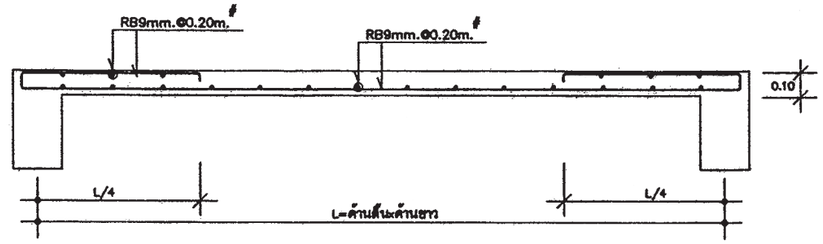

S2 | 1:25

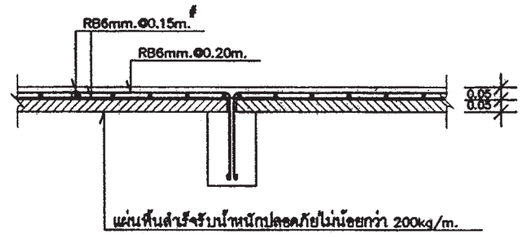

SP | 1:25

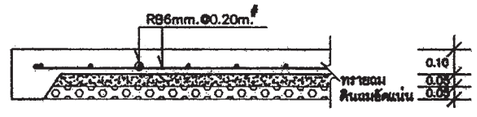

GS | 1:25

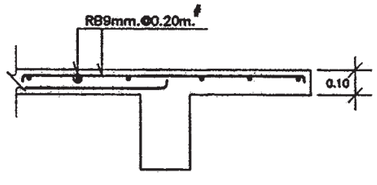

CS | 1:25

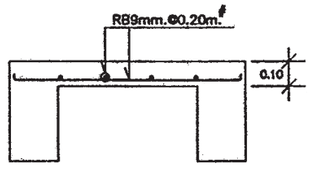

SO | 1:25

สำนักการ โยธา
กรุงเทพมหานคร

โครงการ

แบบบ้านยิ้มเพื่อประชาชน ระยะที่ 3

ตามนโยบาย

ม.ร.ว. สุขุมพันธุ์ บริพัตร
ผู้ว่าราชการกรุงเทพมหานคร

นายจุมพล สำเภาพล
รองผู้ว่าราชการกรุงเทพมหานคร

นางนินนาท ชลิตานนท์
ปลัดกรุงเทพมหานคร

ผู้อำนวยการสำนักการโยธา	
รองผู้อำนวยการสำนักการโยธา	
นายทวีศักดิ์ เดิศประดิษฐ์	
ผู้อำนวยการสำนักงานออกแบบ	
นายวรินทร์ บรรพต	
หัวหน้ากลุ่มงานสถาปัตยกรรม	
นายสินธุ์ชัย บุญปักษ์	
หัวหน้ากลุ่มงานวิศวกรรมอาคาร	
นายสิระ เมฆะกูล	
สถาปนิก	
นายปรีดิ์ ยิ่มภาก ส.ถ.2415	
วิศวกรโครงสร้าง	
นายวัฒโณ บัลลังไพบูลย์ ส.ย.6833	
วิศวกรไฟฟ้า	
นายชูญ มาสุรใจ ภฟก.2457	
วิศวกรสุขาภิบาล	
นายจิระศิษฐ์ ทิมสิงห์ ส.ย.8489	
วิศวกรเครื่องกล	
นายช่างเขียนแบบ	
นายอุทร บุรณะเสน	

แบบ บ้านพักอาศัย 2 ชั้น

แบบที่ 079

ชื่อบ้าน สกุณี

เจ้าของ

สถานที่

แบบแสดง

แบบขยายโครงสร้าง 1

วันที่ :	เลขที่	รวม
30 พฤษภาคม 2557	S-06	8

แผ่นที่	จำนวนแผ่น
26	35

FILE :

รายการแก้ไขแบบ

หมายเหตุ

กรณีใช้ฐานราก เสาเข็มเจาะแทนฐานรากเสาเข็มตอก

ให้ใช้เทียบดังนี้ F1=F1A , F2=F2A , F3=F3A

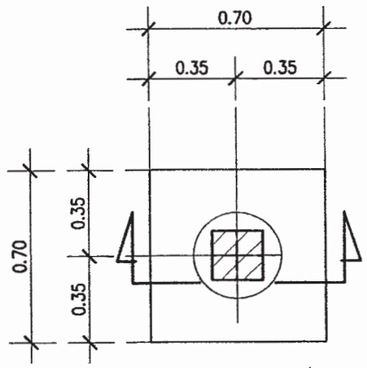

แบบขยายแปลน F1A

มาตรส่วน 1:25

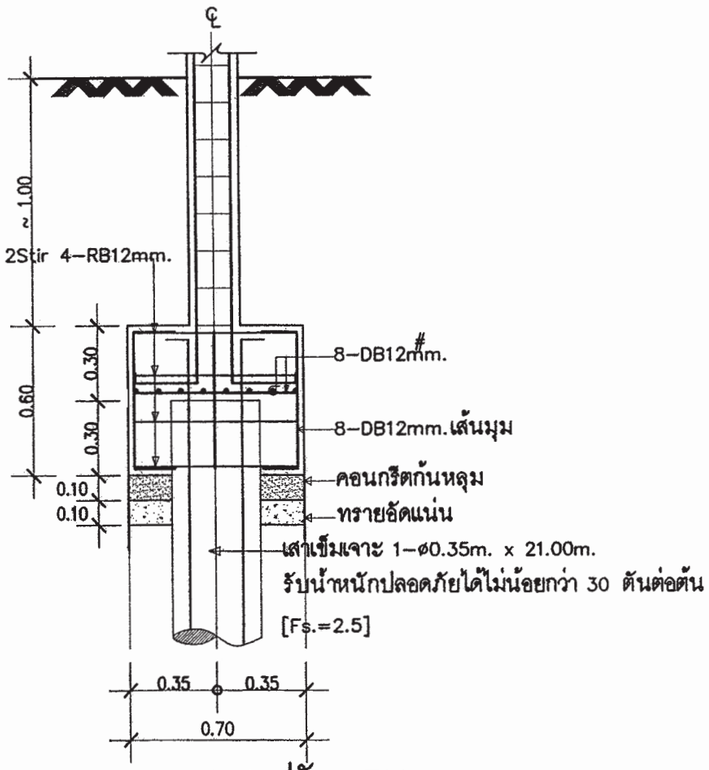

แบบขยายรูปตัด F1A

มาตรส่วน 1:25

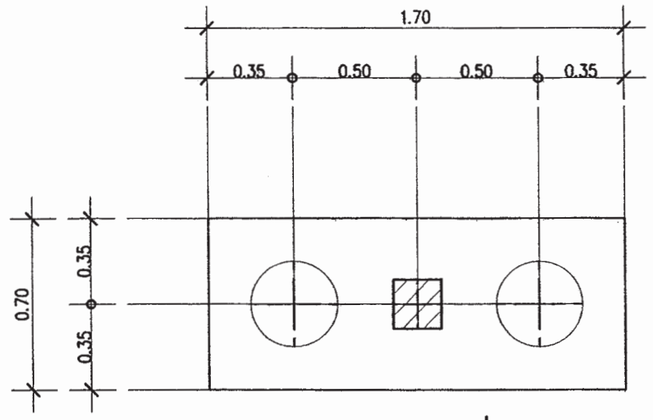

แบบขยายแปลน F2A

มาตรส่วน 1:25

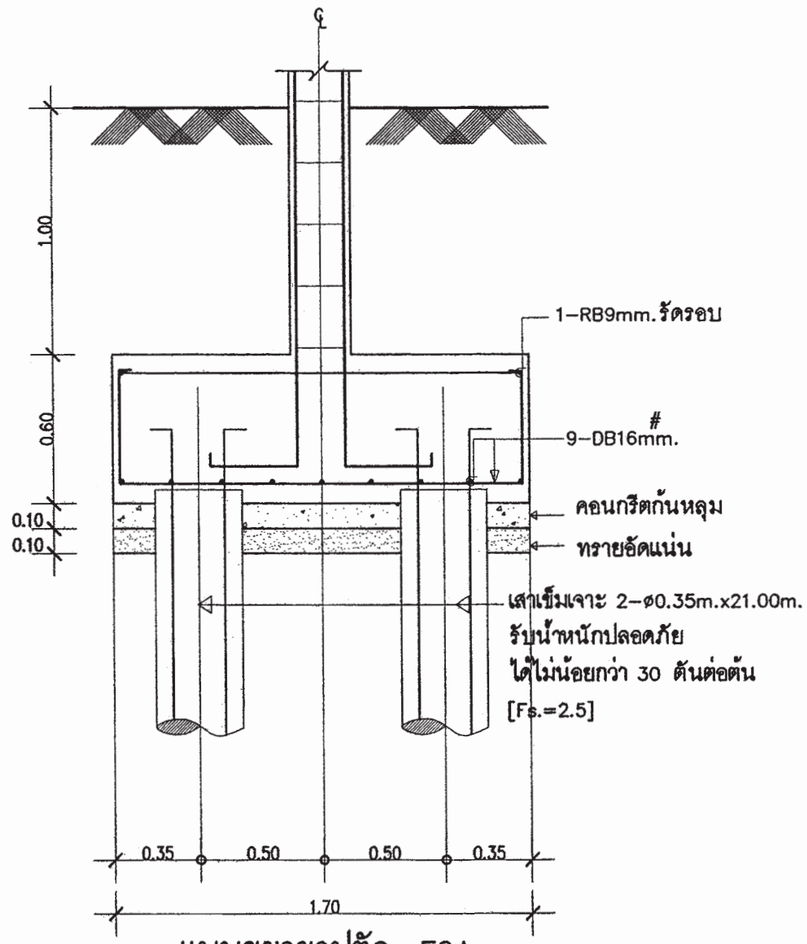

แบบขยายรูปตัด F2A

มาตรส่วน 1:25

สำนักการ โยธา
กรุงเทพมหานคร

โครงการ

แบบบ้านยิ้มเพื่อประชาชน ระยะที่ 3

ตามนโยบาย

ม.ร.ว. สุขุมพันธุ์ บริพัตร
ผู้ว่าราชการกรุงเทพมหานคร

นายจุมพล สำเภาพล
รองผู้ว่าราชการกรุงเทพมหานคร

นางนินนาท ชลิตานนท์
ปลัดกรุงเทพมหานคร

ผู้อำนวยการสำนักการโยธา

รองผู้อำนวยการสำนักการโยธา
นายทวีศักดิ์ ศิลปะพันธ์

ผู้อำนวยการสำนักงานออกแบบ
นายวัชรินทร์ บรรจพ

หัวหน้ากลุ่มงานสถาปัตยกรรม
นายสินสุชีย บุญปักษ์

หัวหน้ากลุ่มงานวิศวกรรมอาคาร
นายอิระ เมละกุล

สถาปนิก
นายปริศิท มีมาก ส.ถ.2415

วิศวกรโครงสร้าง
นายวัฒโณ บรัศโพบูลย์ ศย.6633

วิศวกรไฟฟ้า
นายจรูญ มาสุขใจ ภฟก.2457

วิศวกรสุขาภิบาล
นายจีระศักดิ์ ริมสถิตย์ สย.8489

วิศวกรเครื่องกล

นายช่างเขียนแบบ
นายอุทร บูรณะเสน

แบบ บ้านพักอาศัย 2 ชั้น

แบบที่ 079

ชื่อบ้าน สกุณี

เจ้าของ

สถานที่

แบบแสดง
แบบขยายโครงสร้าง 2

วันที่ :	เลขที่	รวม
30 พฤษภาคม 2557	S–07	8

แผ่นที่	รวมแผ่น
27	35

FILE :

รายการแก้ไขแบบ

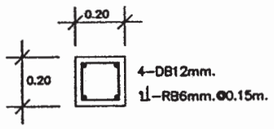

C1 ชั้น2–หลังคา 1:25

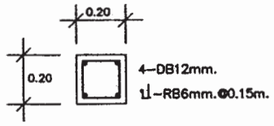

C2 ชั้น2–หลังคา 1:25

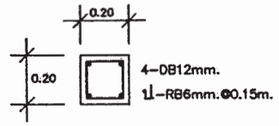

CX เสารับชานพักบันได 1:25

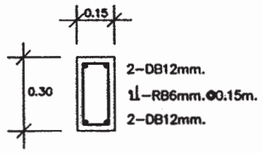

B1 1:25

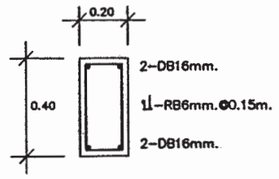

B2 1:25

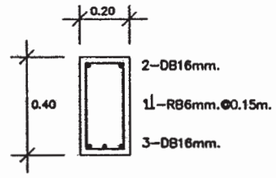

B3 1:25

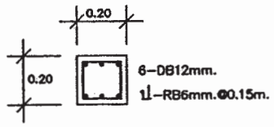

C1 ฐานราก–ชั้น2 1:25

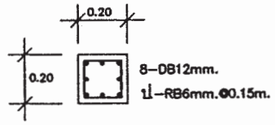

C2 ฐานราก–ชั้น2 1:25

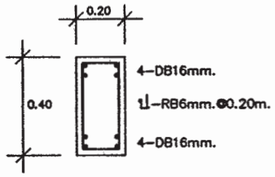

B4 1:25

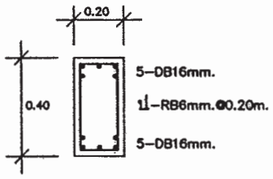

B5 1:25

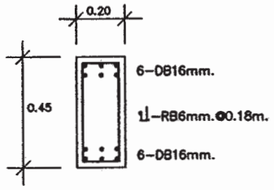

B6 1:25

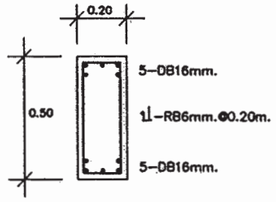

B7 1:25

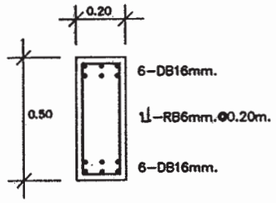

B8 1:25

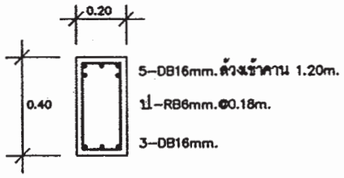

CB4,CB5,CB6 1:25

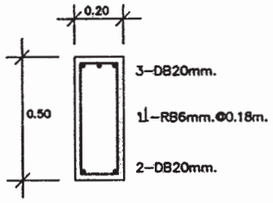

CB7 1:25

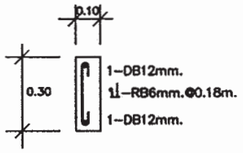

CB7 1:25

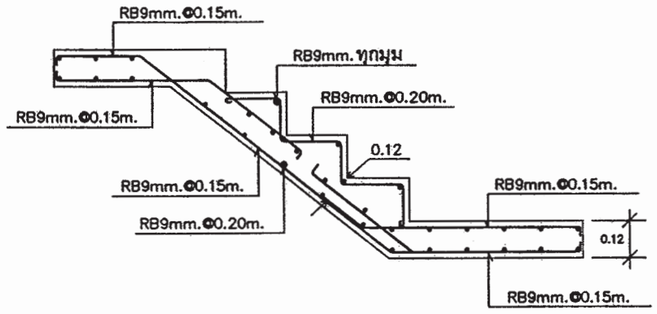

ST1 SECTION ② 1:25

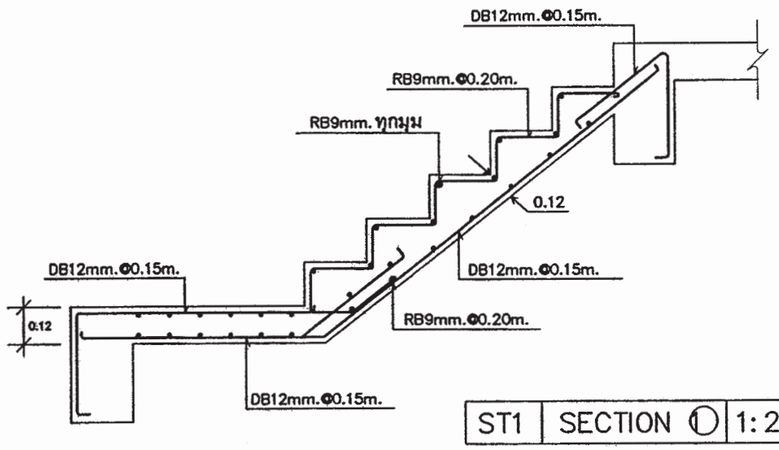

ST1 SECTION ① 1:25

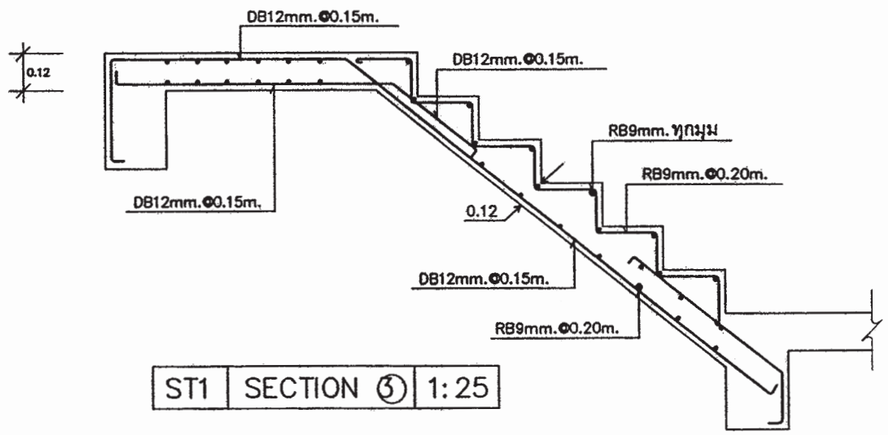

ST1 SECTION ③ 1:25

สำนักการ โยธา
กรุงเทพมหานคร

โครงการ
แบบบ้านยิ้มเพื่อประชาชน ระยะที่ 3

ตามนโยบาย
ม.ร.ว. สุขุมพันธุ์ บริพัตร
ผู้ว่าราชการกรุงเทพมหานคร
นายจุมพล สำเภาพล
รองผู้ว่าราชการกรุงเทพมหานคร
นางนินนาท ชลิตานนท์
ปลัดกรุงเทพมหานคร

ผู้อำนวยการสำนักการโยธา
รองผู้อำนวยการสำนักการโยธา
นายทวีศักดิ์ เลิศประพันธ์
ผู้อำนวยการสำนักงานออกแบบ
นายวัชรินทร์ บรรพต
หัวหน้ากลุ่มงานสถาปัตยกรรม
นายสินธุชัย บุญปักษ์
หัวหน้ากลุ่มงานวิศวกรรมอาคาร
นายอิระ เมละกุล

สถาปนิก
นายปรีดิ์ ณิมาก ส.ส.2415
วิศวกรโครงสร้าง
นายวัฒโณ บัศโพธุดย์ สย.6633
วิศวกรไฟฟ้า
นายจุญ มาสุรใจ ภฟก.2457
วิศวกรสุขาภิบาล
นายจีระศิทธิ์ ทิมสมิตย์ สย.6489
วิศวกรเครื่องกล
นายช่างเขียนแบบ
นายอุทร บูรณะเสน

แบบ บ้านพักอาศัย 2 ชั้น
แบบที่ 079
ชื่อบ้าน สกุณี
เจ้าของ
สถานที่

แบบแสดง
แบบขยายโครงสร้าง 3

วันที่ :	แผ่นที่	รวม
30 พฤษภาคม 2567	S–08	8

แผ่นที่	รวมแผ่น
28	35

FILE :
รายการแก้ไขแบบ

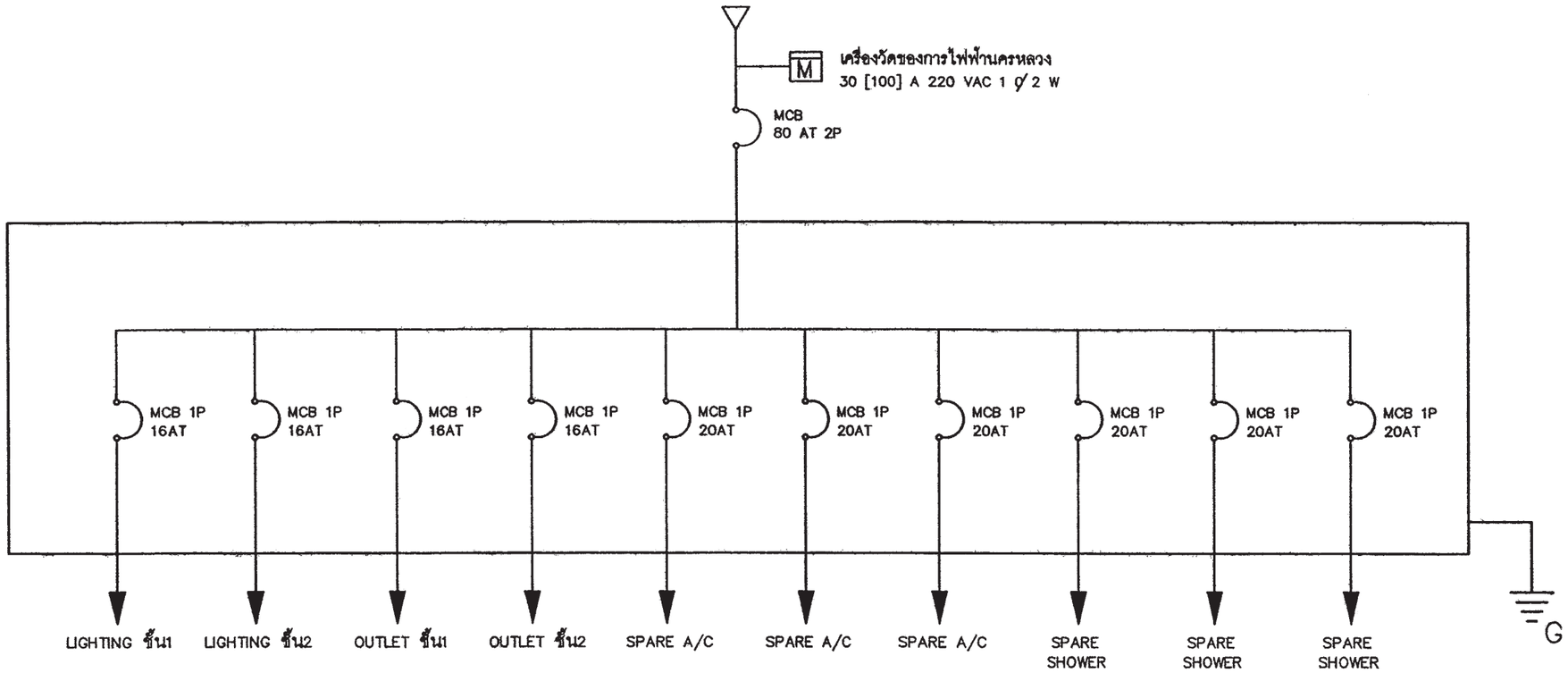

SINGLE LINE DIAGRAM

สัญลักษณ์ระบบไฟฟ้า

○	โคม DOWNLIGHT 1x11 W
▣	โคมกลมหลอด ฟลูออเรสเซนต์ 1x32 W พร้อมฝาครอบสีใส
▭	ดวงโคมหลอด ฟลูออเรสเซนต์ 1x18 W พร้อมฝาครอบสีใส
S	สวิตซ์ไฟฟ้าแบบธรรมดา
S_3	สวิตซ์ไฟฟ้าแบบ 3ทาง
⊖	เต้ารับไฟฟ้าแบบมีสายดิน
TV	เต้ารับทีวี
	เต้ารับโทรศัพท์
Ⓙ	กล่องต่อสายไฟ
◪	แผงจ่ายไฟ
MCB	MINIATURE CIRCUIT BREAKER

รายการระบบงานไฟฟ้า

- แผงจ่ายไฟเป็นกล่องเหล็ก
- สายไฟตามมาตรฐานอุตสาหกรรม
- เต้ารับไฟฟ้าแบบมีสายดิน
- สวิตซ์ไฟฟ้าแบบธรรมดา และ สามทาง
- สายเมนวงจรย่อยขนาด 4 มม^2
- สายไฟเข้าเต้ารับขนาด 2.5 มม^2
- สายไฟเข้าดวงโคมขนาด 1 มม^2
- การเดินสายร้อยในท่อร้อยสายฝังในผนังส่วนการเดินสายในฝ้าเพดานให้เดินร้อยท่อร้อยยึดติดกับเสาหรือคาน
- สายไฟเข้าเครื่องทำน้ำอุ่น 3500 W ขนาด 4 มม^2
- สาย COAXIAL เข้าเต้ารับทีวีใช้ RG6
- สายโทรศัพท์เข้าเต้ารับโทรศัพท์ ขนาด 0.65 มม
- การต่อลงดินต้องเป็นไปตามกฎของการไฟฟ้านครหลวง
- ทั้งสายข้างหนึ่งไว้ในกล่องต่อสายในห้องนอน หรือ ห้องน้ำ อีกข้างหนึ่งต่อเข้ากับ CIRCUIT BREAKER ในแผงจ่ายไฟ

สำนักการ โยธา
กรุงเทพมหานคร

โครงการ
แบบบ้านอิ่มเพื่อประชาชน ระยะที่ 3

ตามนโยบาย
ม.ร.ว. สุขุมพันธุ์ บริพัตร
ผู้ว่าราชการกรุงเทพมหานคร
นายจุมพล สำเภาพล
รองผู้ว่าราชการกรุงเทพมหานคร
นางนินนาท ชลิตานนท์
ปลัดกรุงเทพมหานคร

ผู้อำนวยการสำนักการโยธา
รองผู้อำนวยการสำนักการโยธา
นายทวีศักดิ์ เลิศประทีปธ์
ผู้อำนวยการสำนักงานออกแบบ
นายวัชรินทร์ บรรพต
หัวหน้ากลุ่มงานสถาปัตยกรรม
นายสินธุวัช บุญปักษ์
หัวหน้ากลุ่มงานวิศวกรรมอาคาร
นายอริยะ เมละกุล
สถาปนิก
นายปรีดิ์ ณีนาถ ส.ผ.2415
วิศวกรโครงสร้าง
นายวัณโณ บัสโพบูลย์ สย.6633
วิศวกรไฟฟ้า
นายจุญ มาสุขใจ ภฟก.2457
วิศวกรสุขาภิบาล
นายศิระศักดิ์ ทิมสิตย์ สย.6484
วิศวกรเครื่องกล
นายช่างเขียนแบบ
นายสมชาย กันนะสมภัติ

แบบ บ้านพักอาศัย 2 ชั้น
แบบที่ 079
ชื่อบ้าน สกุณี
เจ้าของ
สถานที่

แบบแสดง
สัญลักษณ์ระบบไฟฟ้า
รายการระบบไฟฟ้า

วันที่ :	แผ่นที่	รวม
30 : พฤษภาคม 2557	E-01	2

แผ่นที่	รวมแผ่น
29	35

FILE :
รายการแก้ไขแบบ

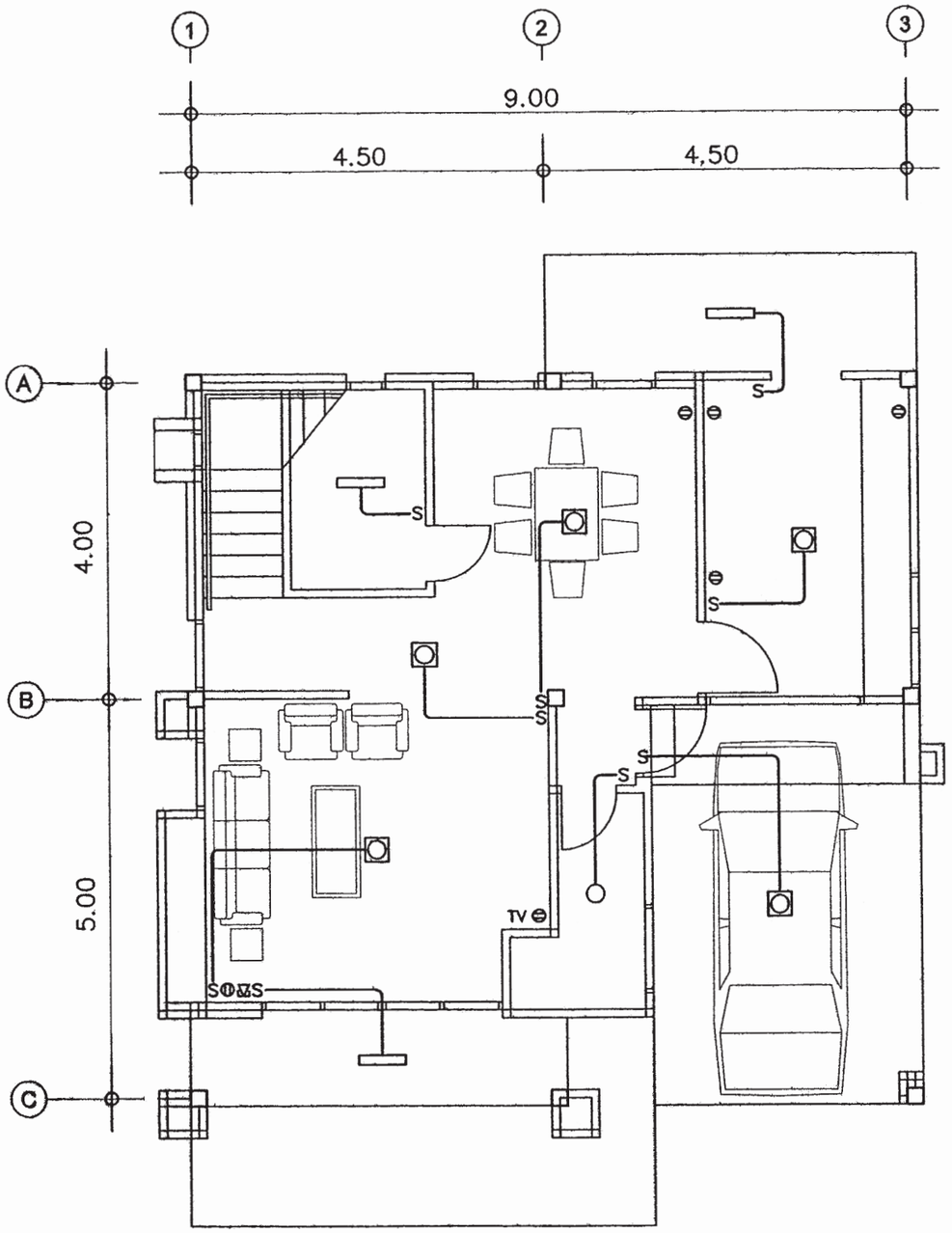

แปลนระบบไฟฟ้าแสงสว่าง– เต้ารับไฟฟ้า– โทรศัพท์– โทรทัศน์ชั้น 1

มาตราส่วน 1:75

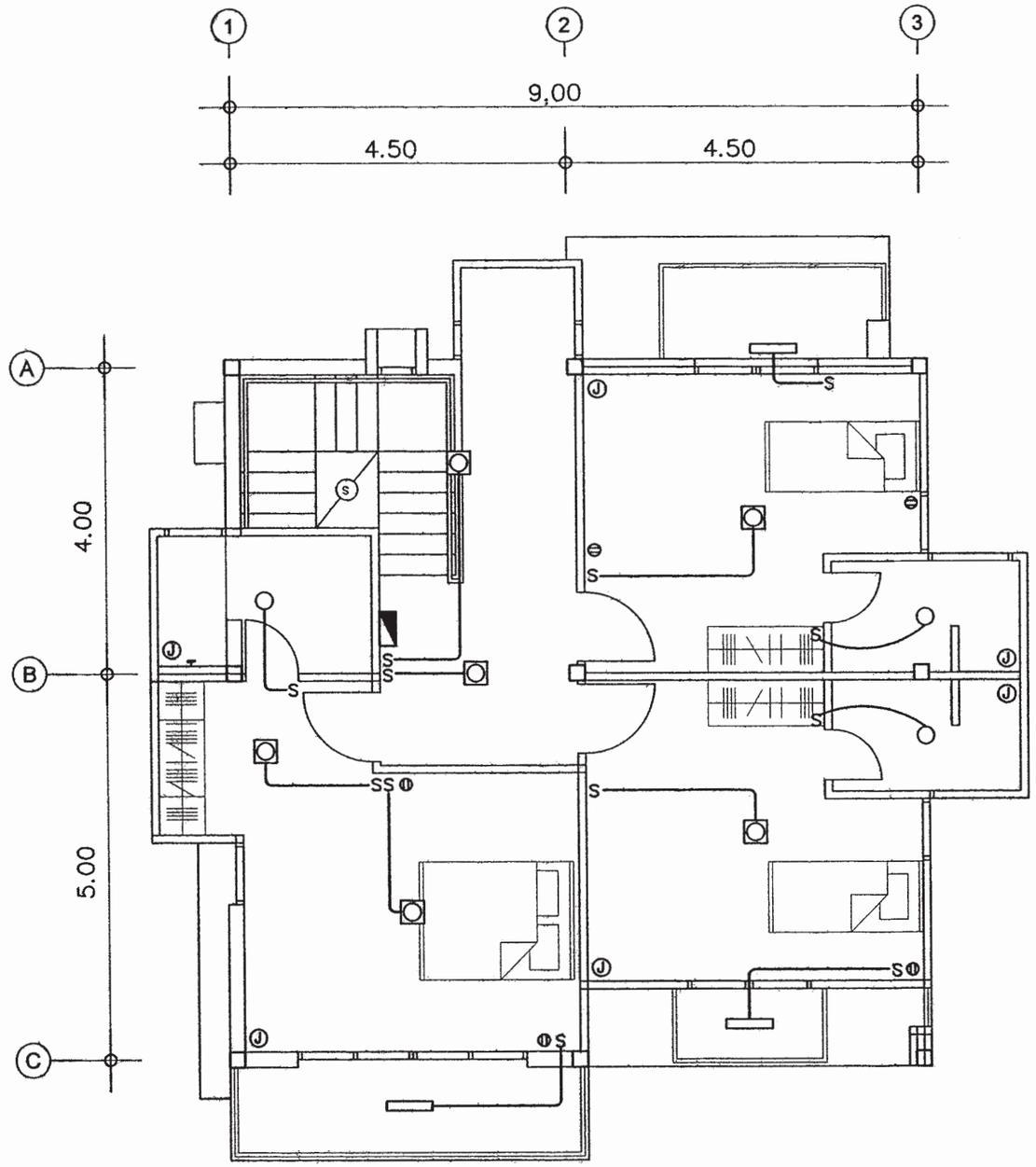

แปลนระบบไฟฟ้าแสงสว่าง– เต้ารับไฟฟ้า– ชั้น 2

มาตราส่วน 1:75

สำนักการ โยธา
กรุงเทพมหานคร

โครงการ

แบบบ้านอิ่มเพื่อประชาชน ระยะที่ 3

ตามนโยบาย

ม.ร.ว. สุขุมพันธุ์ บริพัตร
ผู้ว่าราชการกรุงเทพมหานคร

นายจุมพล สำเภาพล
รองผู้ว่าราชการกรุงเทพมหานคร

นางนินนาท ชลิตานนท์
ปลัดกรุงเทพมหานคร

ผู้อำนวยการสำนักการโยธา

รองผู้อำนวยการสำนักการโยธา
นายศรีศักดิ์ เลิศประทีปธน์

ผู้อำนวยการสำนักงานออกแบบ
นายวรินทร์ บรรจต

หัวหน้ากลุ่มงานสถาปัตยกรรม
นายสินธุ์ชัย บุญปักษ์

หัวหน้ากลุ่มงานวิศวกรรมอาคาร
นายสิริระ แสะบุด

สถาปนิก
นายปรีดิ์ ฉิมภา ส.ผ.2415

วิศวกรโครงสร้าง
นายวัฒโณ บัณฑิตไพบูลย์ ส.ย.6633

วิศวกรไฟฟ้า
นายพรูญ มาสุขใจ ภฟก.2457

วิศวกรสุขาภิบาล
นายศิระศักดิ์ ทิมสถิตย์ ส.ย.5489

วิศวกรเครื่องกล

นายช่างเขียนแบบ
นายสมชาย กันนะสมภัติ

แบบ บ้านพักอาศัย 2 ชั้น
แบบที่ 079
ชื่อบ้าน สกุณี

เจ้าของ

สถานที่

แบบแสดง
แปลนระบบไฟฟ้าแสงสว่าง–เต้ารับไฟฟ้า
โทรศัพท์–โทรทัศน์ชั้น 1 & 2

วันที่ :	แผ่นที่	รวม
30 พฤษภาคม 2557	E–02	2

แผ่นที่	รวมแผ่น
30	35

FILE :

รายการแก้ไขแบบ

ตารางที่ 1 แสดงการเลือกใช้ขนาดเครื่องสูบน้ำแบบอัตโนมัติสำหรับโครงการบ้านยิ้ม

ขนาดเครื่องสูบน้ำ (วัตต์)	จำนวนห้องน้ำของบ้าน	จำนวนชั้นของบ้าน
100	1 – 3	1 – 2
150	4	1 – 2
200	5	2 – 3
250	6	2 – 3
300	7	2 – 3

ตารางที่ 2 แสดงการเลือกใช้ขนาดถังเก็บน้ำแบบตั้งพื้นสำหรับโครงการบ้านยิ้ม

ชื่อ	จำนวนห้องนอนของบ้าน	ความจุ (ลบ.ม)
ถังเก็บน้ำ 1 (WT1)	1 – 2	1
ถังเก็บน้ำ 2 (WT2)	3 – 4	2
ถังเก็บน้ำ 3 (WT3)	5 – 6	3

ถังเก็บน้ำที่ใช้ ทำจากวัสดุไฟเบอร์กลาสเสริมแรงผลิตตามมาตรฐาน มอก. 435 – 2548

ตารางที่ 3 แสดงการเลือกใช้ขนาดถังบำบัดน้ำเสียแบบฝังใต้ดินสำหรับโครงการบ้านยิ้ม

ชื่อ	จำนวนห้องนอนของบ้าน	ปริมาณการบำบัด(ลบ.ม./วัน)
ถังบำบัดน้ำเสีย 1 (WWTP 1)	1 – 2	1
ถังบำบัดน้ำเสีย 2 (WWTP 2)	3 – 4	2
ถังบำบัดน้ำเสีย 3 (WWTP 3)	5 – 6	3

ถังบำบัดน้ำเสียเป็นระบบแกรอะ – กรองไร้อากาศ ตัวถังทำจากวัสดุไฟเบอร์กลาสเสริมแรง สามารถรองรับปริมาณน้ำเสียได้ไม่น้อยกว่าตามที่กำหนดในตารางที่ 3 ที่ค่า BOD เข้าระบบไม่น้อยกว่า 250 มิลลิกรัมต่อลิตร และค่า BOD ของน้ำที่ผ่านการบำบัดแล้วไม่เกิน 50 มิลลิกรัมต่อลิตร

ตารางที่ 4 แสดงการเลือกใช้วัสดุท่อสำหรับโครงการบ้านยิ้ม

การใช้งาน	วัสดุ
ท่อประปา (CW)	ท่อ PVC Class 13.5 ผลิตตามมาตรฐาน มอก. 17 – 2532 ต่อด้วยน้ำยาประสานผลิตภัณฑ์เดียวกับผู้ผลิตท่อ
ท่อระบายน้ำโสโครก น้ำทิ้ง น้ำฝนและท่ออากาศ (S,W,RL,V)	ท่อ PVC Class 13.5 ผลิตตามมาตรฐาน มอก. 17 – 2532 ต่อด้วยน้ำยาประสานผลิตภัณฑ์เดียวกับผู้ผลิตท่อ

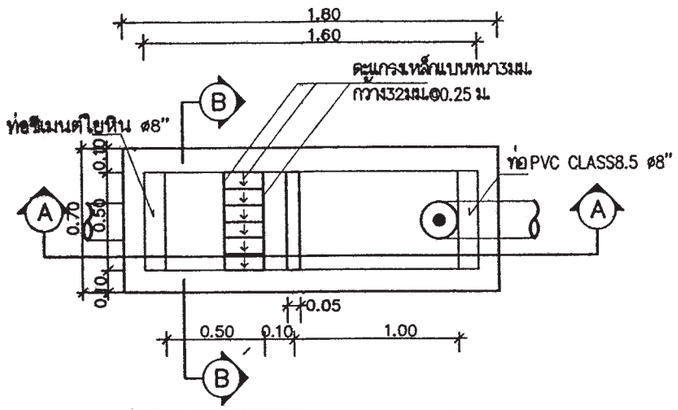

แปลนบ่อดักขยะและดักไขมัน

มาตราส่วน AS SHOWN

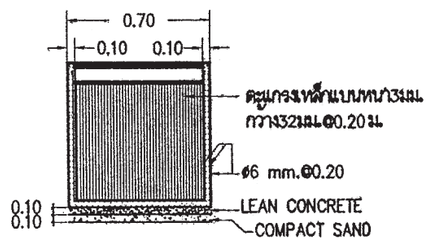

รูปตัด B–B

มาตราส่วน AS SHOWN

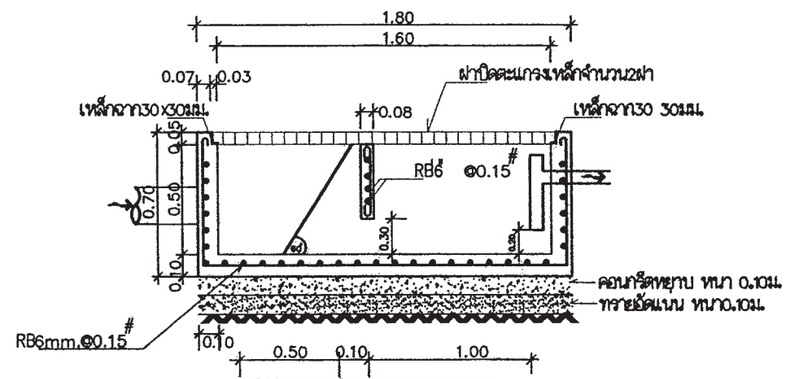

รูปตัด A–A

มาตราส่วน AS SHOWN

หมายถึง : บ่อตรวจคุณภาพน้ำ (ก่อนระบายลงสู่ท่อสาธารณะ)

: บ่อดักขยะและบ่อตรวจคุณภาพน้ำ (ก่อนระบายลงสู่ท่อสาธารณะ)

สัญลักษณ์ บ่อพัก : (ก่อนระบายลงสู่ท่อสาธารณะ)

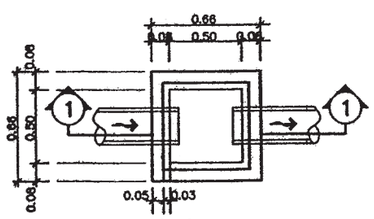

บ่อพักน้ำทิ้ง

มาตราส่วน AS SHOWN

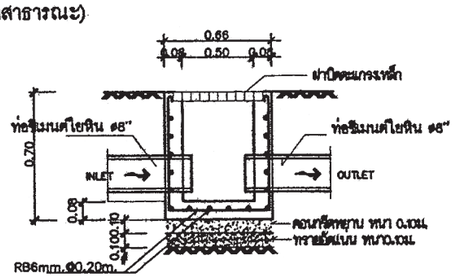

รูปตัด ①–①

มาตราส่วน AS SHOWN

สำนักการโยธา
กรุงเทพมหานคร

โครงการ
แบบบ้านยิ้มเพื่อประชาชน ระยะที่ 3

ตามนโยบาย
ม.ร.ว. สุขุมพันธุ์ บริพัตร
ผู้ว่าราชการกรุงเทพมหานคร
นายจุมพล สำเภาพล
รองผู้ว่าราชการกรุงเทพมหานคร
นางนินนาท ชลิตานนท์
ปลัดกรุงเทพมหานคร

ผู้อำนวยการสำนักการโยธา
รองผู้อำนวยการสำนักการโยธา
นายศรีศักดิ์ เลิศประพันธ์
ผู้อำนวยการสำนักงานออกแบบ
นายวิชรินทร์ บรรจต
หัวหน้ากลุ่มงานสถาปัตยกรรม
นายสินสุชีย บุญปักษ์
หัวหน้ากลุ่มงานวิศวกรรมอาคาร
นายอริยะ เมละกุล
สถาปนิก
นายปรีดิ์ ธีมาก ส.ผ.2415
วิศวกรโครงสร้าง
นายวัฒโณ บัลลังก์ไพบูลย์ ส.ย.6633
วิศวกรไฟฟ้า
นายจรูญ มาสุรโต ภาฟ.2457
วิศวกรสุขาภิบาล
นายจีระศิษฐ์ ทิมสถิตย์ ส.ย.8489
วิศวกรเครื่องกล
นายร่างเขียนแบบ
นายสมชาย กันนะสมบัติ

แบบ บ้านพักอาศัย 2 ชั้น
แบบที่ 079
ชื่อบ้าน สกุณี
เจ้าของ
สถานที่

แบบแสดง
รายการประกอบแบบสุขาภิบาล

วันที่ :	แผ่นที่	รวม
30 พฤษภาคม 2557	SN–01	5

แผ่นที่	รวมแผ่น
31	35

FILE :
รายการแก้ไขแบบ

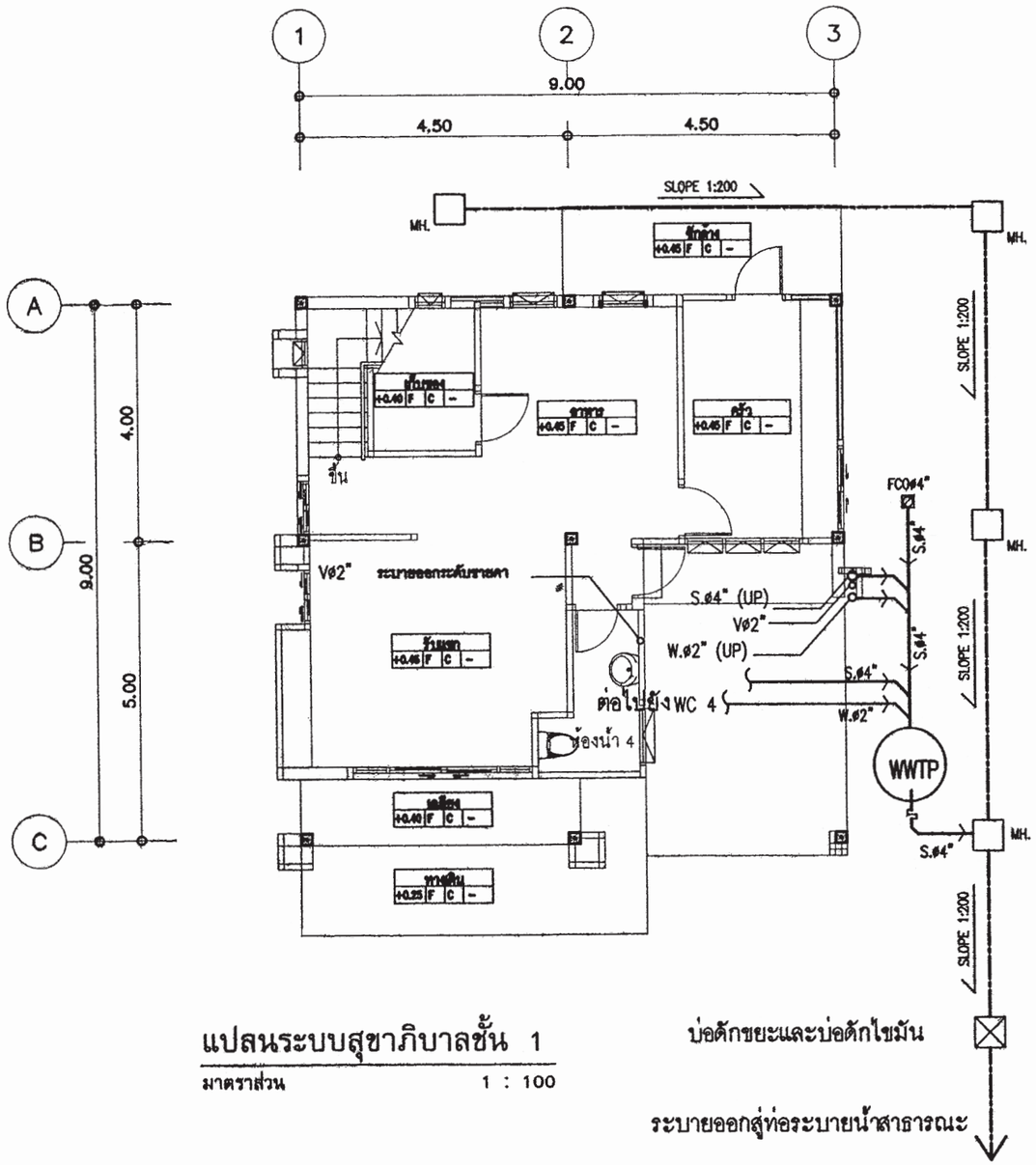

แปลนระบบสุขาภิบาลชั้น 1

มาตราส่วน 1 : 50

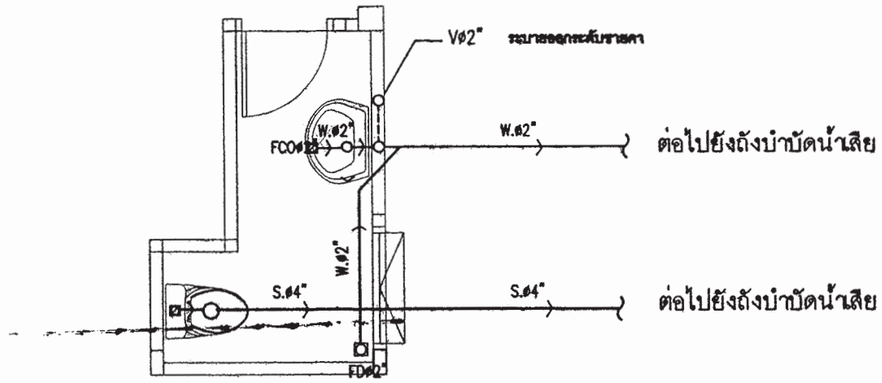

แบบขยายระบบสุขาภิบาลห้องน้ำ4

มาตราส่วน 1 : 50

สัญลักษณ์	อักษรย่อ	รายละเอียด
W	W	ท่อน้ำเสีย[PVC มอก CLASS 8.5]
S	S	ท่อน้ำทิ้งส้วม [PVC มอก CLASS 8.5]
V	V	ท่อระบายอากาศ [PVC มอก CLASS 8.5]
⋈	⋈	จุดปลายท่อน้ำดี [ก๊อกน้ำSTOP VALE]
CW	CW	ท่อน้ำดี[CW][PVC มอก CLASS 13.5]
	—	แนวท่อใยหิน เส้นผ่าศูนย์กลาง 0.20 ม
	—	แนวเขตที่ดิน
FD	FD	ท่อระบายน้ำที่พื้น[PVC มอก CLASS 8.5]
RD	RD	ท่อระบายน้ำฝน[PVC มอก CLASS 8.5]
	FCO	FLOOR CLEANOUT
M	M	มาตรวัดน้ำ
P	P	ปั๊มน้ำ
MH.	—	บ่อพักน้ำทิ้งสำเร็จรูป ขนาด 0.40X0.40 ม
	—	ถังบำบัดน้ำเสีย (WWTP)

หมายเหตุ

ผังบริเวณนี้เป็นเพียงตัวอย่างเพื่อประมาณราคา ค่าก่อสร้างส่วนประกอบอาคารเท่านั้น
ส่วนรายละเอียดของสถานที่จริง ให้กำหนดรายละเอียดขณะก่อสร้าง
ส่วนที่มิได้ปรากฏในแบบให้ปฏิบัติตาม พรบ.ควบคุมอาคารและ ข้อบัญญัติกรุงเทพมหานคร

สำนักการ โยธา
กรุงเทพมหานคร

โครงการ
แบบบ้านอิ่มเพื่อประชาชน ระยะที่ 3

ตามนโยบาย
ม.ร.ว. สุขุมพันธุ์ บริพัตร
ผู้ว่าราชการกรุงเทพมหานคร
นายจุมพล สำเภาพล
รองผู้ว่าราชการกรุงเทพมหานคร
นางนินนาท ชลิตานนท์
ปลัดกรุงเทพมหานคร

ผู้อำนวยการสำนักการโยธา
รองผู้อำนวยการสำนักการโยธา
นายทวีศักดิ์ เลิศประพันธ์
ผู้อำนวยการสำนักงานออกแบบ
นายวัชรินทร์ บรรพต
ชำนาญการพิเศษ
หัวหน้ากลุ่มงานสถาปัตยกรรม
นายสินธุ์ชัย บุญปักษ์
หัวหน้ากลุ่มงานวิศวกรรมชลศาสตร์
นายธวัช เมฆะกูล
สถาปนิก
นายปรีดิ์ ปิมาก ส.ผ.2415
วิศวกรโครงสร้าง
นายวัฒโณ บัลลังก์ไพบูลย์ ศย.6633
วิศวกรไฟฟ้า
นายจรูญ มาสุรใจ ภฟก.2457
วิศวกรสุขาภิบาล
นายจีระศิษฐ์ ชิมสิทธิ์ สย.8408
วิศวกรเครื่องกล
นายช่างเขียนแบบ
นายสมชาย กันนะสมบัติ

แบบ บ้านพักอาศัย 2 ชั้น
แบบที่ 079
ชื่อบ้าน สกุณี
เจ้าของ
สถานที่

แบบแสดง
แปลนระบบสุขาภิบาลชั้น 1

วันที่ :	แผ่นที่	รวม
30 พฤษภาคม 2567	SN-02	5

แผ่นที่	รวมแผ่น
32	35

FILE :
รายการแก้ไขแบบ

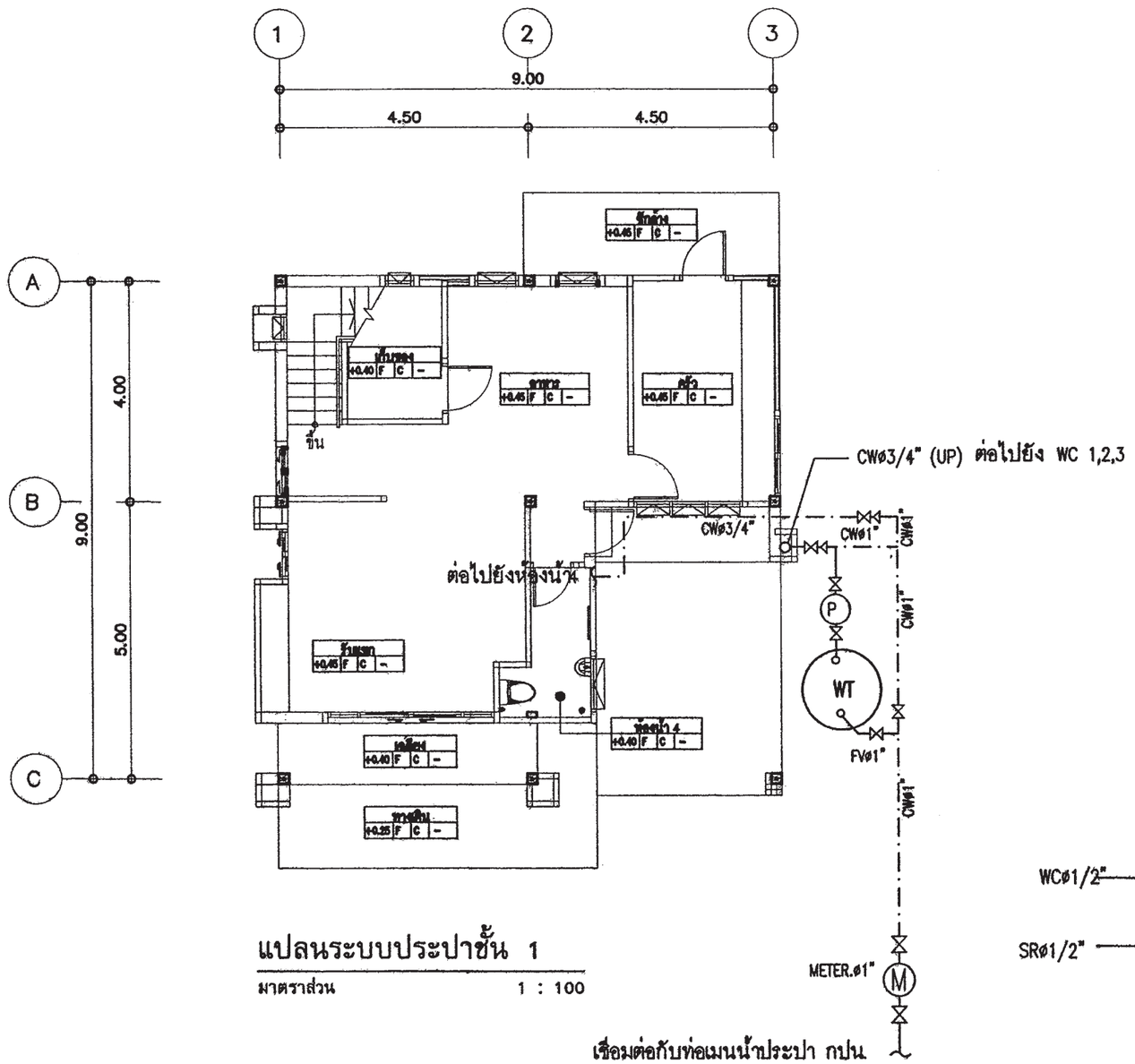

แปลนระบบประปาชั้น 1

มาตราส่วน 1 : 100

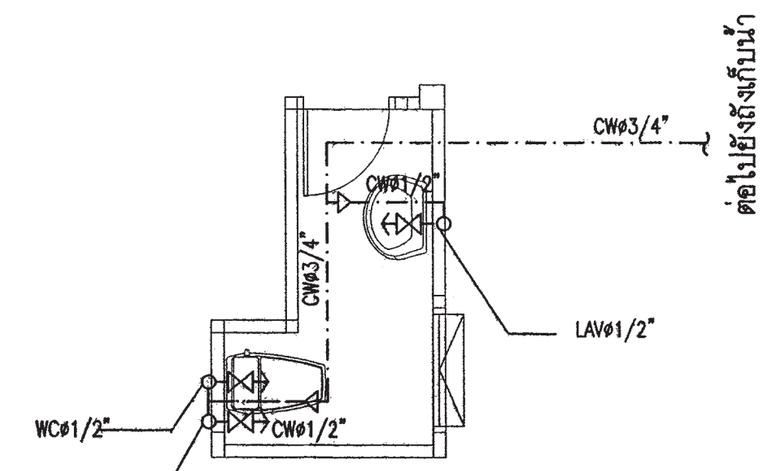

แบบขยายระบบประปาห้องน้ำ4

มาตราส่วน — 1 : 50

สำนักการ โยธา
กรุงเทพมหานคร

โครงการ

แบบบ้านอิ่มเพื่อประชาชน ระยะที่ 3

ตามนโยบาย

ม.ร.ว. สุขุมพันธุ์ บริพัตร
ผู้ว่าราชการกรุงเทพมหานคร

นายจุมพล สำเภาพล
รองผู้ว่าราชการกรุงเทพมหานคร

นางนินนาท ชลิตานนท์
ปลัดกรุงเทพมหานคร

ผู้อำนวยการสำนักการโยธา	
รองผู้อำนวยการสำนักการโยธา	
นายศรีศักดิ์ เลิศประทีปธร	
ผู้อำนวยการสำนักงานออกแบบ	
นายวัชรินทร์ บรรพต	
หัวหน้ากลุ่มงานสถาปัตยกรรม	
นายสินธุชัย บุญปักษ์	
หัวหน้ากลุ่มงานวิศวกรรมอาคาร	
นายอิละ เมละกุล	
สถาปนิก	
นายปรีดิ์ ณิมาถ ส.ถ.2415	
วิศวกรโครงสร้าง	
นายวัฒโณ บัสไพบูลย์ สย.6633	
วิศวกรไฟฟ้า	
นายจรูญ มาสุรใจ ภฟก.2457	
วิศวกรสุขาภิบาล	
นายศิระศิทธิ์ ทินสิทธิ์ สย.8469	
วิศวกรเครื่องกล	
นายช่างเขียนแบบ	
นายสมชาย กันนะสอปิติ	

แบบ บ้านพักอาศัย 2 ชั้น

แบบที่ 079

ชื่อบ้าน สกุณี

เจ้าของ

สถานที่

แบบแสดง

แปลนระบบประปาชั้น 1

วันที่ :	แผ่นที่	รวม
30 พฤษภาคม 2557	SN-03	5

แผ่นที่	รวมแผ่น
33	35

FILE :

รายการแก้ไขแบบ

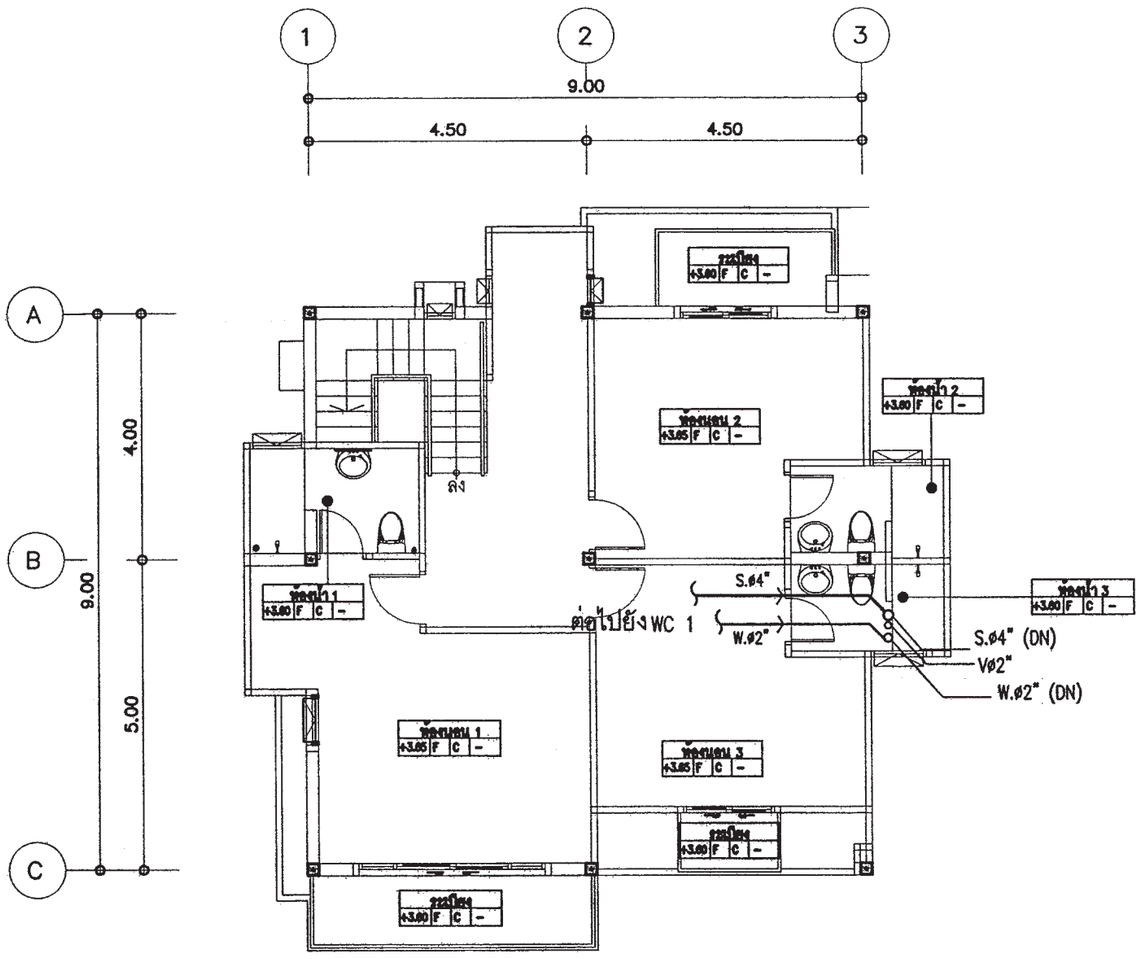

แปลนระบบสุขาภิบาลชั้น2

มาตราส่วน 1 : 100

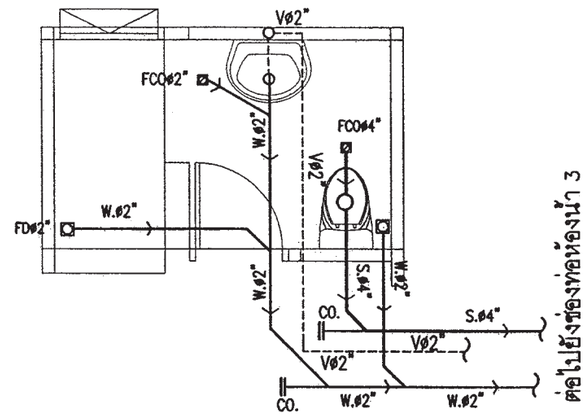

แบบขยายระบบสุขาภิบาลห้องน้ำ1

มาตราส่วน 1 : 50

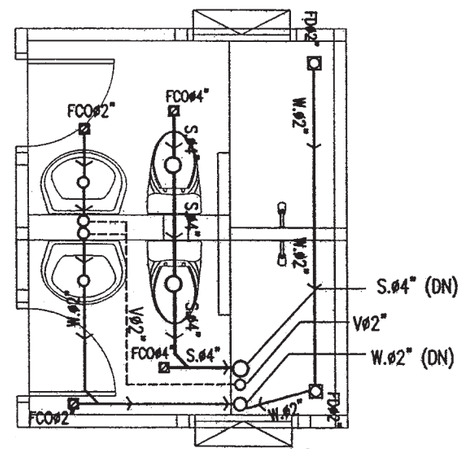

แบบขยายระบบสุขาภิบาลห้องน้ำ2,3

มาตราส่วน 1 : 50

สำนักการ โยธา
กรุงเทพมหานคร

โครงการ

แบบบ้านอิ่มเพื่อประชาชน ระยะที่ 3

ตามนโยบาย

ม.ร.ว. สุขุมพันธุ์ บริพัตร
ผู้ว่าราชการกรุงเทพมหานคร

นายจุมพล สำเภาพล
รองผู้ว่าราชการกรุงเทพมหานคร

นางนินนาท ชลิตานนท์
ปลัดกรุงเทพมหานคร

ผู้อำนวยการสำนักการโยธา	
รองผู้อำนวยการสำนักการโยธา	
นายทวีศักดิ์ เดิศประพันธ์	
ผู้อำนวยการสำนักงานออกแบบ	
นายวัชรินทร์ บรรพต	
หัวหน้ากลุ่มงานสถาปัตยกรรม	
นายสินสุชีย บุญปักษ์	
หัวหน้ากลุ่มงานวิศวกรรมอาคาร	
นายอิละ เมละกุล	
สถาปนิก	
นายปรีดิ์ ปิมาก ส.ถ.2415	
วิศวกรโครงสร้าง	
นายวัฒโณ บัสไพบูลย์ สย.6633	
วิศวกรไฟฟ้า	
นายจุญ มาสุรใจ ภก.2457	
วิศวกรสุขาภิบาล	
นายจีระศิทธิ์ ทิมสถิตย์ สย.6489	
วิศวกรเครื่องกล	
นายช่างเขียนแบบ	
นายสมชาย กันนะสมบัติ	

แบบ บ้านพักอาศัย 2 ชั้น

แบบที่ 079

ชื่อบ้าน สกุณี

เจ้าของ

สถานที่

แบบแสดง

แปลนระบบสุขาภิบาล ชั้น 2

วันที่ :	เลขที่	รวม
30 พฤษภาคม 2557	SN-04	5

แผ่นที่	รวมแผ่น
34	35

FILE :

รายการแก้ไขแบบ

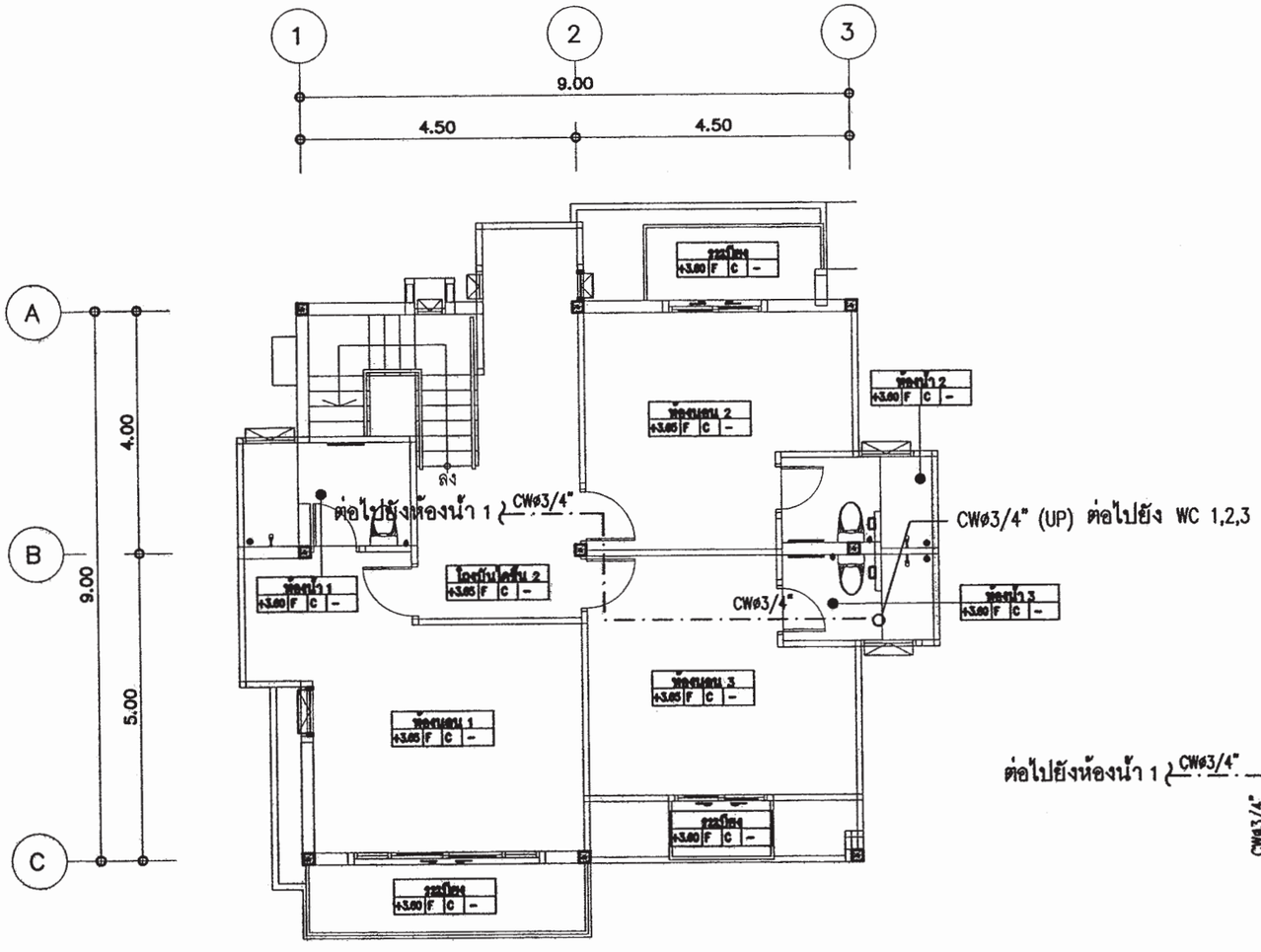

แปลนระบบประปาชั้น2

มาตราส่วน 1 : 100

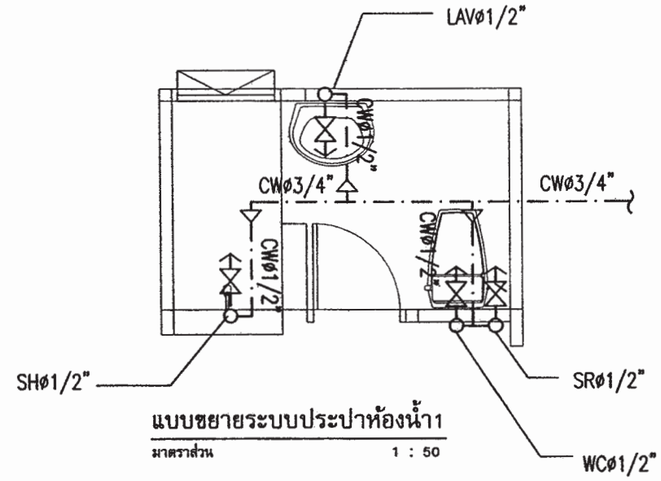

แบบขยายระบบประปาห้องน้ำ1

มาตราส่วน 1 : 50

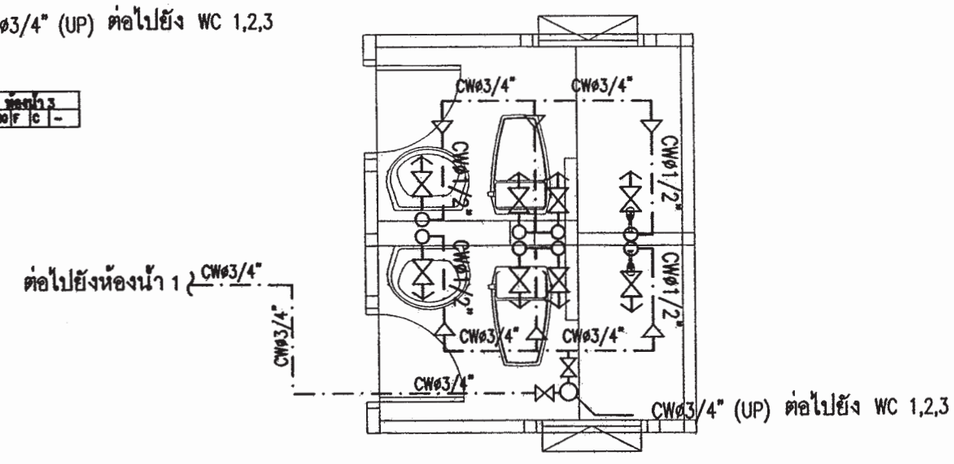

แบบขยายระบบประปาห้องน้ำ2,3

มาตราส่วน 1 : 50

สำนักการ โยธา
กรุงเทพมหานคร

โครงการ

แบบบ้านอิ่มเพื่อประชาชน ระยะที่ 3

ตามนโยบาย

ม.ร.ว. สุขุมพันธุ์ บริพัตร
ผู้ว่าราชการกรุงเทพมหานคร

นายจุมพล สำเภาพล
รองผู้ว่าราชการกรุงเทพมหานคร

นางนินนาท ชลิตานนท์
ปลัดกรุงเทพมหานคร

ผู้อำนวยการสำนักการโยธา

รองผู้อำนวยการสำนักการโยธา
นายทวีศักดิ์ เลิศประพันธ์

ผู้อำนวยการสำนักงานออกแบบ
นายวัชรินทร์ บรรพต

หัวหน้ากลุ่มงานสถาปัตยกรรม
นายสินธุ์ชัย บุญปักษ์

หัวหน้ากลุ่มงานวิศวกรรมสาธารณ
นายสิริะ แสะะกุล

สถาปนิก
นายปรีดิ์ ณีมาก ส.ส.ถ.2415

วิศวกรโครงสร้าง
นายวัฒโณ บริศโพบูลย์ ส.ย.66335

วิศวกรไฟฟ้า
นายจรูญ มาสุขใจ ภฟก.2457

วิศวกรสุขาภิบาล
นายศิระศิทธิ์ ทิมสมิตย์ ส.ย.8489

วิศวกรเครื่องกล

นายช่างเขียนแบบ
นายสมชาย กันนะสงปัติ

แบบ บ้านพักอาศัย 2 ชั้น
แบบที่ 079
ชื่อบ้าน สกุณี

เจ้าของ

สถานที่

แบบแสดง
แปลนระบบประปาชั้น2

วันที่ :	แผ่นที่	รวม
30 พฤษภาคม 2557	SN-05	5

แผ่นที่	รวมแผ่น
35	35

FILE :

รายการแก้ไขแบบ

สำนักการโยธา กทม.

โครงการแบบบ้านยิ้ม...เพื่อประชาชนระยะที่ 3

www.bangkok.go.th/yota

เป็นเอกสารในการถ่ายสำเนาให้แก่ประชาชน ห้ามจำหน่าย หรือคิดค่าบริการในการออกแบบบ้านโดยเด็ดขาด